Kullanıcı Elkitabı



CROSSTREK

e-BOXER



SUBARU

Önsöz

Bir SUBARU aracı seçtiğiniz için sizi tebrik ediyoruz. Bu Kullanıcı El Kitabı'nda SUBARU'nuzun mükemmel durumunu koruyabilmeniz ve emisyon kontrol sisteminin, zararlı egzoz gazı çıkışını minimum seviyeye indirecek şekilde çalışması için gerekli tüm bilgiler bulunmaktadır. Aracınızı tanımanız ve çalışmasını anlamanız için bu elkitabını dikkatle okumanızı rica ediyoruz. Kullanıcı El Kitabı'nda bulunmayan tamir ve ayar gibi işlemler hakkında ayrıntılı bilgi almak için lütfen SUBARU'nuzu satın aldığınız bayi ile veya en yakın SUBARU bayisi ile temas kurun.

Bu elkitabında bulunan bilgiler, teknik özellikler ve resimler, basım sırasındaki verilere dayanmaktadır. SUBARU CORPORATION, önceden bildirmeden ve daha önce satılan araçlar üstünde de aynı veya benzer değişiklikleri yapmak gibi herhangi bir yükümlülükle karşı karşıya kalmadan, her zaman bu teknik değerler ve tasarımlar üzerinde değişiklik yapma hakkını saklı tutar. Bu Kullanıcı El Kitabı, araç tipine ait tüm versiyonlara uygulanabilir ve fabrikada isteğe bağlı olarak takılan donanımları da kapsar. Bu nedenle kitaptaki bazı açıklamalar, aracınızda bulunmayan bir donanımla ilgili olabilir.

Aracınızı satarken lütfen bu elkitabını birlikte verin. Aracınızın yeni sahibinin de bu bilgilere ihtiyacı olacaktır.
NOT: "SUBARU bayisi", yetkili SUBARU bayisi ve/veya servisi anlamına gelmektedir.

SUBARU CORPORATION, TOKYO, JAPONYA

"SUBARU" ve altı yıldız kümesi tasarımı, SUBARU CORPORATION şirketinin tescilli ticari markalarıdır.
@ Telif hakkı 2023 SUBARU CORPORATION

Bu elkitabı aşağıdaki araç tipini açıklamaktadır.

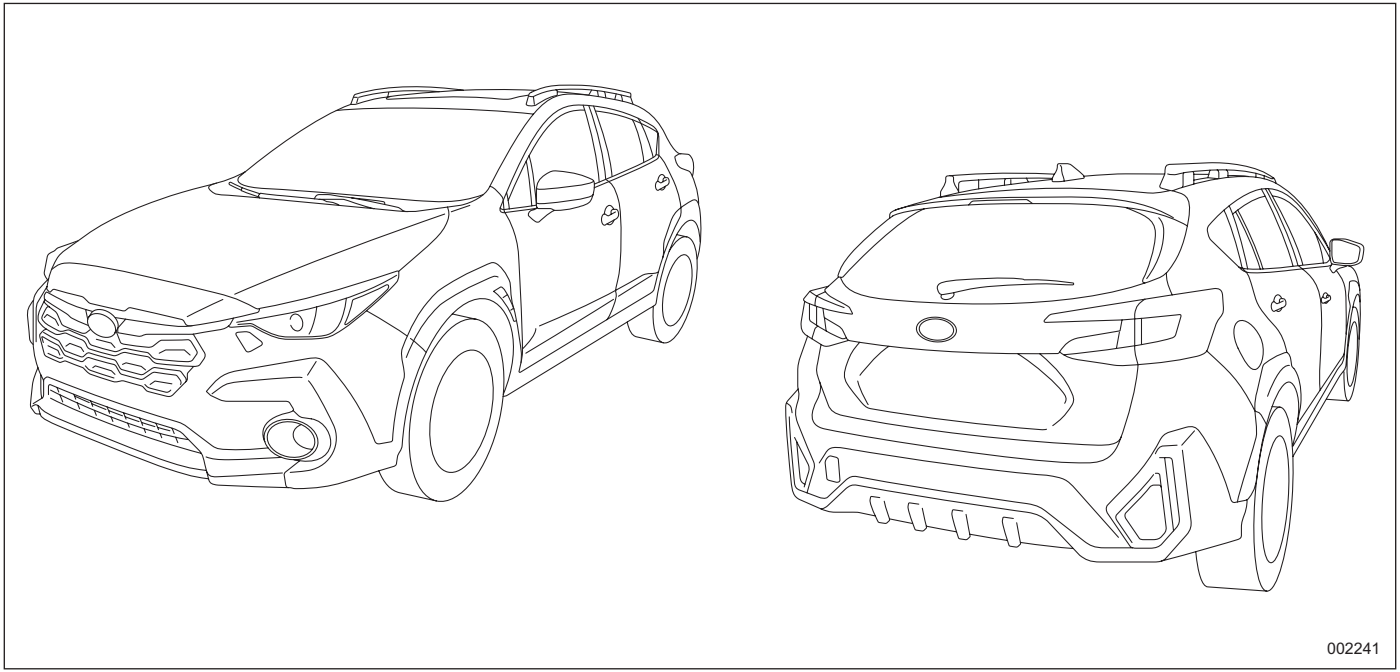

İçindekiler Tablosu

Giriş 1	
Resimli dizin 23	
Koltuk, emniyet kemeri ve SRS hava yastıkları 39	*Bölüm 1*
Anahtarlar ve kapılar 115	*Bölüm 2*
Göstergeler ve Kontroller 149	*Bölüm 3*
Klima Kontrolü 245	*Bölüm 4*
Ses sistemi 259	*Bölüm 5*
İç Donanım 261	*Bölüm 6*
Çalıştırma ve kullanma 281	*Bölüm 7*
Sürüşle ilgili ipuçları 367	*Bölüm 8*
Acil durumda yapılacaklar 391	*Bölüm 9*
Görsel bakım 421	*Bölüm 10*
Bakım ve servis 429	*Bölüm 11*
Teknik özellikler 483	*Bölüm 12*
Ek bilgiler 497	*Bölüm 13*
Dizin 557	*Bölüm 14*

- Garantiler 2
- Bu Kullanıcı El Kitabı'nın Kullanılması 2

Kullanıcı El Kitabı'nızın Kullanılması 2
Güvenlik Uyarıları 3
Güvenlik sembolü 3
Kısaltmalar listesi 4

- Araçta kullanılan semboller 4
- Sürüş sırasında alınacak güvenlik önlemleri ... 5

Emniyet kemeri ve SRS hava yastığı..... 5
Çocuk emniyeti..... 5
Motor egzoz gazı (Karbon monoksit) 6
Alkollü araç kullanılması 7
İlaç alarak araç kullanılması 7
Yorgun veya uykusuzken araç kullanılması 7
Aracınızda yapılacak modifikasyonlar 8
Sürüş sırasında cep/araç telefonu kullanılması 8
Navigasyon sistemi ile donatılmış araçların sürülmesi 8
İçinde evcil hayvanlar varken aracın sürülmesi 8
Lastik basınçları 9
Karayolunda ve arazide sürüş 9
Aksesuar ekleme 9
Araç Kullanımı 9

- Genel Bilgiler 11

Vites Değiştirme Göstergesi 11

- AB Akü yönergesi 2006/66/ EC 11
- e-BOXER sistem özellikleri 12

Motorun Durdurulması/Tekrar Çalıştırılmasına İlişkin Genel Bilgiler ve Elektrik Motoru 12
Parça ve bileşenler 14
Güvenlik önlemleri 16
Genel Bilgiler 18

Garanti Şartları

Garanti kapsamına dahil olan ve olmayan konular hakkındaki tüm garanti bilgileri, “Garanti ve Servis Kitapçığında” bulunmaktadır. Bu garanti bilgilerini dikkatlice okuyun.

Bu Kullanıcı El Kitabı’nın Kullanılması

Kullanıcı El Kitabınızın Kullanımı

Aracınızı kullanmadan önce bu kitabı dikkatle okuyun. Kendinizi korumak ve aracınızın ömrünü uzatmak için bu kitaptaki talimatlara uyun. Bu talimatlara uymadığınız takdirde ciddi yaralanmalar ve aracınızda hasar ortaya çıkabilir.
Bu elkitabı on dört bölümden oluşmaktadır. Her bölüm kısa bir içindekiler tablosu ile başlamaktadır; böylece o bölümde aradığınız bilgilerin olup olmadığını bir bakışta kolaylıkla anlayabilirsiniz.

Giriş
Bu bölüm, sürüşten önce size genel bilgiler verir.
Resimli dizin
Bu bölüm size resimli araç düzeni hakkında bilgi verir.
Bölüm 1: Koltuk, emniyet kemeri ve SRS hava yastıkları
Bu bölüm koltuk ve emniyet kemerini nasıl kullanacağınız hakkında size bilgi verir ve SRS hava yastıkları hakkındaki önlemleri içerir.
Bölüm 2: Anahtarlar ve kapılar
Bu bölüm size anahtarların, kilitlerin ve camların kullanılması ile ilgili bilgi verir.
Bölüm 3: Göstergeler ve kontroller
Bu bölüm size gösterge tablosundaki göstergelerin çalışması ve kumandalar ile diğer düğmelerin nasıl kullanılacağı hakkında bilgi verir.
Bölüm 4: Klima kontrolü
Bu bölüm size klimanın nasıl çalıştırıldığı hakkında bilgi verir.
Bölüm 5: Ses sistemi
Bu bölüm size ses sistemi hakkında bilgi verir.
Bölüm 6: İç donanım
Bu bölüm size iç donanım hakkında bilgi verir.
Bölüm 7: Çalıştırma ve kullanma
Bu bölüm size SUBARU’nuzu nasıl çalıştıracağınız ve kullanacağınız hakkında bilgi verir.
Bölüm 8: Sürüşle ilgili bilgiler
Bu bölüm size SUBARU’nuzun değişik koşullarda kullanımı ve sürüş emniyeti hakkında bilgiler verir.
Bölüm 9: Acil durumda yapılacaklar
Bu bölüm size aracı kullanırken lastik patlaması veya motorun aşırı ısınması yapması gibi bir sorunla karşılaştığınızda ne yapmanız gerektiği hakkında bilgi verir.
Bölüm 10: Görsel bakım
Bu bölüm size SUBARU’nuzun iyi görünmesi için yapmanız gerekenler hakkında bilgi verir.

Bölüm 11: Bakım ve servis
Bu bölüm size SUBARU'nuzu periyodik bakım için servise ne zaman götürmeniz gerektiği ve SUBARU'nuzun düzgün çalışması için ne yapmanız gerektiği konularında bilgi verir.
Bölüm 12: Teknik özellikler
Bu bölüm size SUBARU'nuzun boyutları ve kapasiteleri hakkında bilgi verir.
Bölüm 13: Ek bilgiler
Bu bölüm size bazı ülkelerde mevcut gerekliliklerle ilgili ek bilgiler verir.
Bölüm 14: Dizin
Bu bölüm, kitaptaki tüm bilgilerin alfabetik sıraya göre listesini içerir. Okumak istediğiniz konuyu daha çabuk bulmak için dizini kullanabilirsiniz.
EyeSight sistemi hakkında:
EyeSight sistemi hakkında detaylı bilgi için Kullanıcı El Kitabı'nın EyeSight sistemi ekine bakın.
Teknik özelliklere bağlı olarak, resimlerde gösterilen araç, donanım açısından sizin aracınızdan farklı olabilir.

Güvenlik Uyarıları

Bu elkitabında bir dizi UYARI, DİKKAT ve NOT bulacaksınız.
Bunlar, güvenlik uyarıları sizin veya başkalarının yaralanması ile sonuçlanabilecek potansiyel tehlikeler hakkında size bilgi verir. SUBARU aracınızı güvenli bir şekilde nasıl kullanacağınızı daha iyi öğrenmek için bu güvenlik uyarılarını, bu elkitabının diğer bölümleri gibi dikkatle okuyun.

⚠ UYARI

UYARI, uyulmadığı takdirde ciddi yaralanmalar veya ölümle sonuçlanabilecek bir durumu gösterir.

⚠ DİKKAT

DİKKAT, uyulmadığı takdirde yaralanma veya aracınızın hasar görmesi ya da bunların her ikisiyle sonuçlanabilecek bir durumu gösterir.

NOT
NOT, aracınızı nasıl daha iyi kullanabileceğiniz hakkında bilgiler verir veya önerilerde bulunur.

Güvenlik sembolü

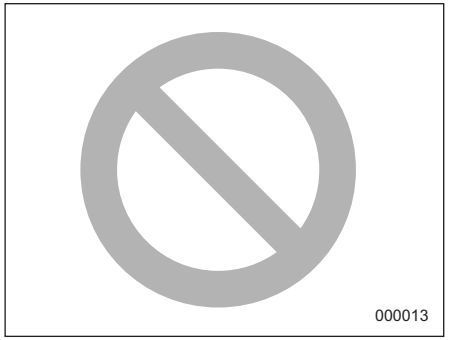

Bu kitapta ortasında çapraz bir çizgi bulunan bir daire görebilirsiniz. Bu sembol konusuna göre, "Denemeyin", "Bunu yapmayın" veya "Olmasına izin vermeyin" anlamına gelir.

– DEVAMI DİĞER SAYFADA –

Kısaltmalar listesi

Bu elkitabında pek çok kısaltmayla karşılaşacaksınız. Bu kısaltmaların ne anlama geldiği aşağıdaki listede açıklanmıştır.

Kısaltma	Anlamı
ABS	Kilitlenme önleyici fren sistemi
A/C	Klima
ALR	Otomatik kilitlenen gergi mekanizması
ALR/ELR	Otomatik/Acil Durumda Kilitlenen Gergi Mekanizması
AVH	Otomatik Araç Tutma
AWD	Dört tekerlekten çekiş
BSD	Kör nokta tespiti
CVT	Sürekli değişken şanzıman
EBD	Elektronik fren kuvveti dağıtımı
ELR	Acil durumda kilitlenen gergi mekanizması
EV	Elektrikli araç
GPS	Küresel konumlandırma sistemi
HBA	Uzun far desteği
LCA	Şerit değiştirme yardımı
LED	Işık yayan diyot
Sol.Dir.	Soldan direksiyon
MPW	İzin verilen maksimum ağırlık
OBD	Araç üstü arıza teşhisi
RAB	Geri Viteste Otomatik Frenleme
RCTA	Arkada Akan Trafik Uyarısı
Arka MPAW	İzin verilen maksimum arka aks ağırlığı
Sağ.Dir.	Sağdan direksiyonlu
RON	Araştırma oktan numarası
SI-DRIVE	SUBARU Akıllı Sürüş
SRH	Direksiyona Duyarlı Far
SRS	Yardımcı emniyet sistemi
SRVD	Subaru Arkada Araç Tespiti sistemi
TPMS	Lastik basıncı izleme sistemi

Araçta kullanılan semboller

Aracınızda görebileceğiniz sembollerin bazıları aşağıda gösterilmiştir.
Uyarı ve gösterge ışıkları için, “Uyarı ve Gösterge lambaları” kısmına bakın, ☞S36.

İşaret	Adı
	UYARI
	DİKKAT
	Bu talimatları dikkatle okuyun
	Koruyucu gözlük takın
	Akü elektroliti sülfürik asit içerir
	Çocukları uzak tutun
	Çıplak alev yaklaştırmayın
	Patlamaları önleyin

Sürüş sırasında alınacak güvenlik önlemleri

Emniyet kemeri ve SRS hava yastığı

⚠ UYARI

- **Aracın içindeki herkes araç hareket etmeden ÖNCE emniyet kemerlerini bağlamalıdır. Aksi halde ani duruş ya da kaza esnasında ciddi yaralanma riski daha da artar.**
- **Kaza anında maksimum koruma elde etmek için sürücü ve araçtaki tüm yolcular, araç hareket halinde iken emniyet kemerlerini mutlaka takmalıdır. SRS ((Ek Emniyet Sistemi) Hava yastıklarının olması, emniyet kemerlerinin bağlanması gereğini ortadan kaldırmaz. Emniyet kemerleri ile birlikte kullanılan SRS hava yastığı, ciddi bir kaza durumunda araçta bulunanlara mümkün olan en iyi korumayı sağlar. Emniyet kemeri takmamak, araçta SRS hava yastığı olsa dahi bir çarpışma anında ciddi yaralanma veya ölüm olasılığını artırır.**
- **Hava yastıkları büyük bir hız ve kuvvetle şişer. SRS hava yastığı açıldığında uygun dik konumda oturmayan yolcular çok ciddi şekilde yaralanabilir. SRS hava yastıkları şişmek için büyük bir yere ihtiyaç duyduğu için, sürücü koltukta dik oturmalı ve direksiyondan mümkün olduğu kadar uzakta fakat aracın tüm hakimiyetini kaybetmeden arkasına iyice yaslanmalı ve ön yolcu da koltuğunu mümkün olduğu kadar geriye itmeli ve koltukta dik oturmalı ve sırtını arkasına iyice yaslamalıdır.**

Talimatlar ve önlemler için lütfen ilerleyen kısımları dikkatle okuyun.

- Emniyet kemeri sistemi için “Emniyet Kemerleri” konusuna bakın, ☞S52.
- SRS hava yastığı sistemi için “SRS hava yastığı (Yardımcı Emniyet Sistemi hava yastığı)” konusuna bakın, ☞S85.

Çocuk güvenliği

⚠ UYARI

- **Araç hareket halindeyken asla kollarınızda veya kucağınızda çocuk taşımayın. Çarpışma sırasında yolcu çocuğu koruyamaz, çünkü çocuk, yolcu ile araç arasına sıkışır.**
- **SUBARU, TÜM bebeklerin ve çocukların (çocuk koltuğu sistemlerinde olanlar dahil), çocuğun yaşına, boyuna ve kilosuna uygun olan bir çocuk koltuğuna veya emniyet kemerine uygun şekilde bağlı olarak ARKA koltuğa oturmasını şiddetle tavsiye eder. Hava yastığı oldukça büyük bir hız ve kuvvetle şişer ve özellikle güvenlik önlemleri alınmamış veya gerektiği şekilde uygulanmamışsa çocukları yaralayabilir hatta öldürebilir. Çocuklar, büyüklerden daha hafif ve zayıf oldukları için yastığın şişmesinden zarar görme olasılıkları daha fazladır. Kaza istatistiklerine göre çocukların arka koltukta gereken önlemler alınarak oturtulmaları, ön koltukta oturmalarından daha güvenlidir. Çocuk koltuğu sistemiyle ilgili talimatlar ve önlemler için “Çocuk koltuğu sistemleri” konusuna bakın, ☞S65.**

– DEVAMI DİĞER SAYFADA –



Uyarı etiketi
A HAVA YASTIĞI

⚠ UYARI

- **ASLA ön kısmında AKTİF HAVA YASTIĞI'na sahip bir koltuğa arkaya bakan bir çocuk koltuğu monte etmeyin. Bu durum ÇOCUĞUN CİDDİ ŞEKİLDE YARALANMASINA ve hatta ÖLMESİNE NEDEN OLABİLİR.**
- **Arka koltukta çocuk varken, çocuk emniyet kilidini daima "LOCK" (KİLİT) konuma getirin. Çocuk yanlışlıkla kapıyı açar ve aşağı düşerse ciddi bir şekilde yaralanabilir. "Çocuk Güvenlik Kilitleri" konusuna bakın, ☞S140.**
- **Araçta çocuklar seyahat edecekse daima yolcu camlarını kilit düğmesini kullanarak kilitleyin. Buna uyulmaması, çocuğun elektrikli camı çalıştırarak yaralanmasına neden olabilir. "Camlar" konusuna bakın, ☞S140.**
- **Çocukları, yetişkinleri veya evcil hayvanları asla kendi başlarına araçta bırakmayın. Yanlışlıkla aracı çalıştırarak kazara kendilerini veya başkalarını yaralayabilirler. Aynı zamanda sıcak veya güneşli günlerde kapalı bir araçtaki sıcaklık, insanlarda şiddetli veya muhtemelen ölümcül yaralanmalara yetecek kadar hızla yükselmiş olabilir.**
- **Aracı terk ederken tüm camları kapatın ve kapıları kilitleyin.**

Talimatlar ve önlemler için lütfen ilerleyen kısımları dikkatle okuyun.

- Emniyet kemeri sistemi için "Emniyet Kemerleri" konusuna bakın, ☞S52.
- Çocuk emniyet sistemi için "Çocuk emniyet sistemleri" konusuna bakın, ☞S65.
- SRS hava yastığı sistemi için "SRS hava yastığı (Yardımcı Emniyet Sistemi hava yastığı)" konusuna bakın, ☞S85.

Motor egzoz gazı (Karbon monoksit)

⚠ UYARI

- **Egzoz gazını asla solumayın. Motor egzoz gazının içinde renksiz ve kokusuz, solunduğu zaman tehlikeli hatta öldürücü bir gaz olan karbon monoksit bulunmaktadır.**
- **Aracın içerisine egzoz gazı girmemesi için motor egzoz sistemine her zaman düzenli bakım yaptırın.**
- **Motoru asla garaj gibi kapalı bir yerde aracı oraya sokmak veya oradan çıkartmak için gereken süreden daha fazla çalıştırmayın.**

- **e-BOXER sistemi çalışmakta iken uzun bir süredir park edilmiş durumdaki bir araç içinde kalmaktan kaçının. Bu mümkün olamıyorsa aracın içine dışarıdan hava girişi sağlamak için havalandırma fanını çalıştırın.**
- **Havalandırma sisteminin her zaman düzgün çalışmasını sağlamak için havalandırma ön ızgarasını kar, yaprak veya diğer engelleyici maddelerden temizleyin.**
- **Aracın içine egzoz gazının girdiğinden şüpheleniyorsanız sorunu mümkün olan en kısa zamanda kontrol ettirin ve düzelttirin. Bu koşullar altında araç kullanmak zorunda iseniz sadece camların tümü sonuna kadar açık olarak aracı kullanın.**
- **Egzoz gazının aracın içine girmesini önlemek için aracı sürerken bagaj kapağını kapatın.**

Alkollü araç kullanılması

⚠ UYARI

Alkol almak ve sonra araç sürmek çok tehlikelidir. Kan dolaşım sistemine geçen alkol, tepki sürenizi yavaşlatır ve algılamanızı, karar vermenizi ve dikkatinizi zayıflatır. Çok az bir miktar dahi olsa, alkol kullandıktan sonra aracınızı sürmeniz, sizin ve araçtaki diğer yolcuların yaralanmasına veya ölümüne yol açabilecek, ciddi veya ölümcül bir kaza riskini artıracaktır. Buna ek olarak kaza sırasında yaralanırsanız alkol, yaranın ciddiyetini artırabilir. Lütfen alkollüyken araç kullanmayın.

Alkollü araç kullanılması en sık görülen kaza sebebidir. Alkol her insanı farklı etkilediği için kanınızdaki alkol seviyesi yasal sınırın altında olsa dahi güvenli araç kullanamayacak durumda olabilirsiniz. En güvenlisi alkol aldıktan sonra hiç araç kullanmamaktır.

İlaç alarak araç kullanılması

⚠ UYARI

Reçeteli veya reçetesiz bazı ilaçlar reflekslerinizi yavaşlatabilir ve algılamanızı, karar vermenizi ve dikkatinizi zayıflatabilir. Bu maddelerin etkisi altındayken araç kullanmanız kendinizin, yolcularınızın ve diğer insanların ciddi veya ölümcül bir kazaya maruz kalması riskini artırabilir.

Herhangi bir ilaç kullanıyorsanız kullandığınız ilacın sürüş kabiliyetinizi azaltıp azaltmayacağını öğrenmek için doktorunuza veya eczacınıza danışın veya ilacın prospektüsünü okuyun. Size uyuşukluk verebilecek veya bir motorlu taşıtı emniyetli bir şekilde kullanmanızı başka türlü engelleyebilecek bir ilacı aldıktan sonra aracı sürmeyin. İlaç almanızı gerektiren bir tıbbi durumunuz varsa lütfen doktorunuza danışın.

Yasal olmayan bilinç kaybına yol açan herhangi bir ilacın etkisi altında iseniz asla araç kullanmayın. Kendi sağlınız ve esenliğiniz için öncelikle yasal olmayan ilaçları almamanızı ve bu ilaçlara bağımlı hale gelmiş iseniz tedavi olmanızı tavsiye ederiz.

Yorgun veya uykusuzken araç kullanılması

⚠ UYARI

Yorgun veya uykusuz iken araç kullanmak reflekslerinizi yavaşlatabilir ve algılamanızı, karar vermenizi ve dikkatinizi zayıflatabilir. Yorgun veya uykusuzken araç kullanmanız kendinizin, yolcularınızın ve diğer insanların ciddi veya ölümcül bir kazaya maruz kalma riskini artırabilir.

– DEVAMI DİĞER SAYFADA –

Yorgun veya uykusuzsanız lütfen araç kullanmaya devam etmeyin, dinlenecek güvenli bir yer bulun. Uzun yolculuklarda düzenli aralıklarla mola vererek, yolculuğunuza devam etmeden önce dinlenin. Mümkünse aracı diğer yolcularla dönüşümlü olarak kullanın.

Aracınızda yapılacak modifikasyonlar

⚠ UYARI

Orijinal SUBARU navigasyon ve/veya ses sistemini çıkarmayın.

Bunu yapmak, aşağıdaki işlevlerin çalışmamasına neden olabilir.

- **Gösterge tablosu ekranı (renkli LCD)**
- **Geri görüş kamerası görüntüsü ve yardım çizgileri**
- **Araç ayarları**
- **Klima kontrolü**
- **Saat**

⚠ DİKKAT

Aracınızda modifikasyon yapılmamalıdır. Modifikasyon işlemi, aracın performansını, güvenliğini veya dayanıklılığını etkileyebilir ve hatta yasal düzenlemeleri ihlal edebilir. Buna ek olarak modifikasyondan kaynaklanan arıza ve performans sorunları, garanti kapsamına dahil edilmeyebilir.

Sürüş sırasında cep/araç telefonu kullanılması

⚠ DİKKAT

Sürüş sırasında elinizde telefon olmamalıdır; bu, dikkatinizi dağıtarak bir kazaya neden olabilir. Elle tutulan bir telefon kullanıyorsanız görüşme yapmadan önce aracınızı yolun dışında emniyetli bir yere park edin. Bazı ülkelerde yasal olarak sürüş sırasında sadece eller serbest (hands-free) işlevi bulunan telefonlar kullanılabilir.

Navigasyon sistemi ile donatılmış araçların sürülmesi

⚠ UYARI

Navigasyon cihazının ekranının sürüş sırasında dikkatinizi dağıtmasına izin vermeyin. Aynı zamanda sürüş sırasında navigasyon cihazının düğmeleriyle oynamayın. Aracı sürerken dikkat kaybı bir kazaya yol açabilir. Navigasyon sisteminin ayarlarını değiştirmek isterseniz önce aracınızı yolun dışına çekin ve sonra emniyetli bir yerde park edin.

Aracın, içinde evcil hayvanlar varken sürülmesi

Gerektiği şekilde emniyete alınmayan evcil hayvanlar, aracı kullanmanızı engelleyebilir veya dikkatinizi dağıtabilir. Kaza anında veya ani duruşlarda emniyete alınmayan evcil hayvanlar veya kafesteki hayvanlar araç içinde sağa sola fırlayarak sizi veya yolcularınızı yaralayabilir. Ayrıca bu gibi durumlarda evcil hayvanlarınız da yaralanabilir. Aracın içindeki evcil hayvanlarınızın güvenliği açısından uygun şekilde emniyete alınmaları gereklidir. Evcil hayvanlarınızı arka koltuğa emniyet kemeri ile bağlanabilen özel bir yolculuk kayışı ile emniyete alın ya da arka koltuğa emniyet kemeri kullanılarak takılabilen bir evcil hayvan koltuğuna oturtun. Evcil hayvanların veya kucağında evcil hayvan bulunan insanların asla ön yolcu koltuğuna oturmasına izin vermeyin. Daha fazla bilgi için veterinerinize, yörenizdeki hayvanları koruma derneğine veya evcil hayvan satıcısına başvurun.

Lastik basınçları

En az ayda bir ve uzun bir yolculuğa çıkmadan önce her bir lastiğin basıncını kontrol edin ve gerekiyorsa şişirin. Lastik basınçlarını lastikler soğukken kontrol edin. Lastik basınçlarını, lastik şişirme basınç etiketinde gösterilen değerlere ayarlamak için bir basınç saati kullanın. Ayrıntılı bilgi için bkz. “Lastikler ve jantlar” ☞S454.

⚠ UYARI

Aşırı derecede havası az lastiklerle yüksek hızda araç kullanmak lastiklerin şiddetli bir biçimde şekil bozukluğuna uğramalarına ve hızla ısınmalarına yol açabilir. Sıcaklıktaki keskin bir artış, lastik dişlerinin ayrılmalarına ve lastiğin harap olmasına neden olabilir. Bunun sonucunda aracın kontrolünün kaybolması bir kazaya yol açabilir.

Karayolunda ve arazide sürüş

Bu araç, bir pikap olarak sınıflandırılmıştır. Pikaplar, diğer araç tiplerinden çok daha yüksek yana yatma oranına sahiptir.
Aracınızın yerden yüksekliği ve ağırlık merkezi daha yüksektir, bu da sıradan binek otomobillere göre devrilme olasılığını artırır. Ayrıca, sürüş hakimiyeti ve manevraları diğer binek araçlardan farklıdır. Bu nedenle, araç hakimiyetinin kaybedilmesi, devrilme ve diğer kazalardan ötürü ciddi yaralanmaları veya ölümü önlemek için lütfen aşağıdaki bölümü dikkatle okuyun ve talimatları ve önlemleri takip edin. Bkz. “Yolda ve arazide sürüş”, ☞S374.

Aksesuar ekleme

⚠ UYARI

- **Aksesuarları, etiketleri veya çıkartmaları (düzgün yerleştirilmiş denetim etiketleri haricinde) ön cama yapıştırmayın. Bu tür öğeler görüşünüzü engelleyebilir.**
- **Ön cama bir aksesuar (elektronik geçiş ücreti toplama (ETC) cihazı veya güvenlik kartı gibi) takmanız gerekirse, uygun konumla ilgili ayrıntılar için SUBARU bayinize danışmanızı öneririz.**
- **Veri bağlantı konektörüne (OBDII bağlantı noktası) herhangi bir yetkisiz aksesuar veya cihaz bağlamayın. Bu konektör, yetkili servis aletlerini kullanan yetkili bir servis teknisyeni tarafından muayene ve bakım için yalnızca uyumlu teşhis cihazlarıyla birlikte kullanılmalıdır. Sürücü davranışı izleme cihazı gibi yetkisiz cihazların bağlanması, güvenlik sistemleri dahil olmak üzere araç sistemlerini olumsuz etkileyebilir veya başkalarının aracınızda depolanan bilgilere erişmesine izin verebilir. Yetkisiz cihazların kullanılması, akünün bitmesi gibi beklenmeyen arızalara da neden olabilir veya araç sistemlerine zarar verebilir. Üreticinin garantisi, veri bağlantısı konektörü ile yetkisiz bir cihazın kullanılması nedeniyle arızalanan, bozulan veya hasar gören hiçbir parçayı kapsamaz.**

Araç Kullanımı

▼ Araçtan ayrılmadan önce

⚠ DİKKAT

Aracınızı kilitlediğinizden ve erişim anahtarınızı yanınızda taşıdığınızdan emin olun. Hırsızlığa ek olarak, suçluların araca zarar verme, araca şüpheli elektronik cihazlar yerleştirme veya başka kurcalamalara maruz bırakma ve öngörülemeyen komplikasyonlara yol açma riski vardır.

– DEVAMI DİĞER SAYFADA –

▼ Anahtar numara plakasını saklama

NOT

- **Anahtar numarası, aracı tamir ederken veya bir yedek erişim anahtarı oluştururken gereklidir. Üzerinde bu numaraların bulunduğu plakayı kaybederseniz, yedek bir erişim anahtarı yapamazsınız. Çalınmasını önlemek için onu araçta bırakmayın ve güvenli bir yerde saklayın. "Marş düğmeli, anahtarsız giriş sistemi" konusuna bakın, ☞S116.**
- **Anahtarınızı kaybederseniz, hırsızlığı önlemek için kayıp erişim anahtarı kaydını silmenizi öneririz. Anahtar kaydını yalnızca bir SUBARU bayisi silebilir. Bir SUBARU servisine danışmanızı öneririz. "Anahtar Değiştirme" konusuna bakın, ☞S130.**

▼ Araç modifikasyonları

⚠ UYARI

- **Araca uygun olmayan parça takmayın, özel ayarlamalar yapmayın veya kablo çekme veya diğer işlemleri gerçekleştirmeyin.**
- **Orijinal SUBARU ürünleri olmadıkça o aksesuarları araç kablolarına veya konektörlerine bağlamayın. SUBARU'nun araç garantisi, aracın belirtilenler dışındaki ürünlere bağlanmasından kaynaklanan arızaları kapsamaz.**
- **Arazi, Altyapı, Ulaştırma ve Turizm Bakanlığı'na SUBARU tarafından bildirilenler dışında, başka parçalar takılarak araçta değişiklik yapılması yasa dışı olabilir.**
- **Aracınıza yasal olarak takabileceğiniz parça türleri (lastikler, jantlar, susturucular vb.) hakkında SUBARU bayinize danışın.**

▼ Cihaz kurulumu

⚠ UYARI

Araçta veya belirli bir konektörde kullanılması amaçlanmayan bağlantı cihazları, araç sistemini olumsuz etkileyebilir veya yardımcı akünün boşalmasına neden olabilir. Ayrıca bu, kişisel bilgilerin sızmasına veya araç özelliklerinin yetkisiz uzaktan çalıştırılmasına neden olarak, öngörülemeyen komplikasyonlara neden olabilir. Araçta kullanılması amaçlanandan farklı bir cihazın bağlanmasından kaynaklanan herhangi bir komplikasyon, üreticinin garantisi kapsamında değildir. SUBARU ayrıca bu tür komplikasyonlar için hiçbir sorumluluk kabul etmez.

- **Araç sorun teşhis konektörü, yalnızca inceleme ve bakım amacıyla araç veri bağlantısı konektörünü (OBDII) bağlamak için kullanılmalıdır.**
- **USB bağlantı noktasını yalnızca aracınızla veri iletişimi ve cihaz şarjı için kullanın.**

▼ Şüpheli cihaz takılması

⚠ UYARI

Aracınıza şüpheli bir elektronik cihaz takılıysa, hemen çıkarın ve SUBARU bayinize danışın.

Şüpheli bir cihazın bağlanmasından kaynaklanan herhangi bir komplikasyon, üreticinin garantisi kapsamında değildir. SUBARU ayrıca bu tür komplikasyonlar için hiçbir sorumluluk kabul etmez.

▼ **Kişisel bilgilerin araçtan silinmesi**

⚠ DİKKAT

Aracınızı sattığınızda, örneğin araçta kayıtlı kişisel bilgileri silerek kişisel bilgilerinizi koruduğunuzdan emin olun. Fabrika Verilerine Sıfırlama hakkında ayrıntılı bilgi için, ses ve navigasyon sistemi için Kullanıcı El Kitabı ekine bakın.

Başlatmanın kişisel bilgileri tamamen silmediğini unutmayın. Kişisel bilgilerinizi araçtan tamamen silmek için SUBARU bayinizle iletişime geçin.

Genel Bilgiler

■ Vites Değiştirme Göstergesi

⚠ DİKKAT

Vites değiştirme göstergesi, yakıtınızı daha verimli bir şekilde kullanmanız için bir kılavuz görevi görür. Gösterge, sürücüyü daha güvenli vites değiştirme zamanları hakkında bilgilendirmez. Trafik ve sürüş koşullarına göre uygun vites değiştirme aralığını bulmak sürücünün sorumluluğundadır (örn. araç sollama veya yokuş tırmanma).

Bu gösterge, sürücünün yakıtı daha verimli kullanmasına yardımcı olur. Araç sistemi, kullanım koşullarına göre vites değiştirme zamanını belirler ve gösterge tablosu aracılığıyla sürücüyü bilgilendirir. Detaylar için “Vites değiştirime göstergesi” konusuna bakın, ☞S297

NOT

Genellikle, vites değiştirme göstergesi yakıtınızı daha verimli bir şekilde kullanmanız için bir kılavuz görevi görür ve motorunuzun düşük devirlerde stop etmesini engeller.

AB Akü yönergesi 2006/66/ EC

AB Akü/Pil yönergesi 2006/66/ EC sembolüyle ilgili tanımlara aşağıdadır.
Bu yönerge, akülerin/pillerin toplanması, toplanan akülerin/pillerin imha edilmesi ve doğaya zarar verebileceğinden dolayı açık alanlarda imha edilmemesi gereken aküler/piller için geçerlidir.
Aracınızda, AB Akü/Pil yönergesi 2006/66/EC sembolü bulunmayan bazı piller bulunmaktadır.
Bu tip pil ve akülerin imha edilmesinde lütfen kendi ülkenizdeki kanun ve yönergelere uyun.

– DEVAMI DİĞER SAYFADA –

Aşağıdaki cihazlar, bu sembole sahip olmayan piller kullanmaktadır:

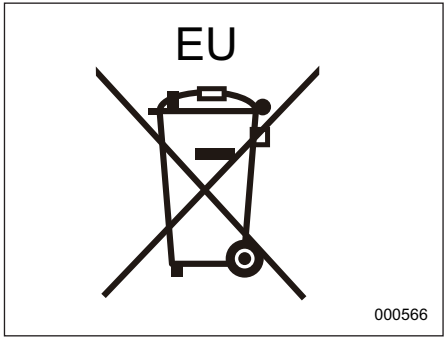

- Erişim anahtarları: CR2032

e-BOXER sistem özellikleri

⚠ UYARI

e-BOXER sisteminin bileşenlerinden bazıları (örneğin, yüksek voltaj bataryası, elektrik motoru, vb.) yüksek voltaj parçalarıdır. Ciddi yaralanma veya ölümleri önlemek için aşağıdaki açıklamaları dikkatle okuyun.

Aracınız bir e-BOXER sistemi ile donatılmıştır. Bu e-BOXER sisteminin ana güç kaynağı içten yanmalı (IC) motordur, ancak duruma göre, elektrik motoru bu motorun gücüne yardımcı olabilir. Motor ve elektrik motoru arasındaki etkileşimi kontrol ederek, yüksek bir performans, daha yüksek yakıt tasarrufu ve egzoz emisyonlarında azalma sağlanır.

Motorun Durdurulması/ Tekrar Çalıştırılmasına İlişkin Genel Bilgiler ve Elektrik Motoru

NOT
e-BOXER sistemini başlatma prosedürü hakkında ayrıntılı bilgi için, bkz. "e-BOXER Sisteminin Başlatılması ve Durdurulması" ☞S310.

Aracın koşullarına bağlı olarak motor otomatik olarak durdurulur veya yeniden çalıştırılır.

Başlatılırken:
Motor, aracın hareketini başlatmak için kullanılır. Ancak, gaz pedalına hafifçe basıldığında, motor durmuş durumda kalabilir ve aracı hareket ettirmek için elektrikli motor kullanılabilir.

Yavaş yavaş hızlanırken veya sabit bir hızda sürerken:
- Araç hızı 40km / saatin (25 mil / saat) altında olduğunda, aracı sadece elektrik motorunun gücünü kullanarak sürmek mümkündür. Bununla birlikte, geri viteste sürerken, içten yanmalı (IC) motor, araç ileri doğru hareket ederken olduğundan daha yavaş bir hızda yeniden çalışacaktır.
- Araç hızı 40 km / saat (25 mil / saat) veya daha fazla olduğunda, elektrik motorunun gücü IC motor gücüne yardımcı olur. Bununla birlikte, yokuş yukarı sürüş yaparken, yalnızca IC motor gücünü kullanarak sürüş yapmak daha verimli ise, elektrik motoru çalışmayabilir.

Ani bir şekilde hızlanırken:
Elektrik motorunun gücü IC motor gücüne eklenir.

Yalnızca elektrikli motor gücü kullanarak sürerken ve sonra hızlanırken:
IC motor tekrar çalıştırılır ve elektrik motorunun gücü IC motorun gücüne eklenir.

Frenleme yaparken:
IC motor durdurulur. Elektrik motoru, tekerleklerin dönüşünü kullanarak bir jeneratör olarak kullanılır ve bu, yüksek voltaj aküsünü (rejeneratif fren) şarj eder.

Araç durdurulduğunda:
IC motor geçici olarak durdurulur. Koşullara bağlı olarak, bu, tam bir durma gerçekleşmeden önce de meydana gelebilir.

Elektrik motoru çalışmadığında ve IC motor otomatik durdurma gerçekleştirilmediğinde:
Aşağıdaki koşullarda elektrik motoru çalışmaz ve IC motor otomatik durdurma gerçekleştirilmez:

- IC motor yeterince ısınmadıysa.
- Arıza gösterge lambası (IC Motor Kontrol lambası) yanıyorsa.
- Klima kontrol sistemini kullanırken, ayar sıcaklığı ile araç içindeki sıcaklık arasındaki sıcaklık farkı önemliyse.
- Klima kontrol sistemini kullanırken, hava akışı miktarı büyükse.
- Nem yüksekse (yağmur sırasında vb.).
- Hava akışı modu seçimi olarak ayarlandıysa.*1
- Yüksek voltaj aküsünün kalan kapasitesi düşükse.
- Yüksek voltaj aküsünün sıcaklığı yüksek veya düşükse.
- Yeniden başlatma için akü zayıf durumdaysa.
- Yeniden başlatma için akünün sıcaklığı yüksek veya düşükse.
- CVT şanzıman yağının sıcaklığı yüksek veya düşükse.
- Araç, dik bir yokuş üzerinde durdurulmuşsa.
- X-MODU açıksa.
- Sürücünün emniyet kemeri bağlı değilse (araç durdurulduğunda).
- Sürücü kapısı açıksa (araç durdurulduğunda).
- Motor kaputu açıksa.

Aşağıdaki durumlarda, sadece elektrik motoru ile araç çalışmaz.

- Vites kolu “M” konumunda veya bir vites değiştirme mandalı kullanılıyorsa.*2
- SI-DRIVE, Sport (S) modundaysa.*3

Araç koşullarından dolayı elektrik motorunun çalışmadığı ve motor otomatik durdurmanın gerçekleştirilmediği başka zamanlar da olabilir.
*1: Ayrıntılar için bkz. "Buz çözme", ☞S253.
*2: Detaylı bilgi için bkz. "Manuel mod seçimi", ☞S296.
*3: Detaylı bilgi için bkz. "SI-DRIVE", ☞S299.

NOT
IC motor çalışırken, koşullara göre ve sürüş modundan bağımsız olarak, elektrik motoru IC motora yardım sağlar (vites kolunun “P” veya “N” konumunda olduğu durumlar hariç).

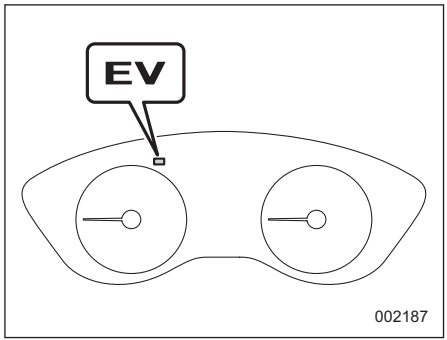

EV (Elektrikli Araç) modu lambası

IC motor sistem tarafından geçici olarak durdurulursa, gösterge tablosundaki EV (Elektrikli Araç) modu lambası yanacaktır.
Sistem, motoru tekrar çalıştırdığında bu gösterge lambası söner.

– DEVAMI DİĞER SAYFADA –

NOT

- **12Voltluk IC motoru yeniden çalıştırma aküsü, yüksek performanslı özel bir aküdür.**
  Aküyü değiştirirken, e-BOXER sistemi ile donatılmış bir araçta kullanılmak üzere özel olarak tasarlanmış orijinal bir SUBARU aküsü (veya eşdeğeri) ile değiştirdiğinizden emin olun.
  Detaylı bilgi için bir SUBARU servisi ile temas kurmanızı tavsiye ediyoruz.
- **Aşağıdaki durumlarda, motor çalıştırma/durdurma sisteminin çalışması biraz zaman alabilir.**
  - **Araç uzun bir süre kullanılmadığından veya başka nedenlerden dolayı 12 V yardımcı akü ve / veya 12 V motor yeniden başlatma aküsü boşaldığında.**
  - **Dış ortam sıcaklığı çok yüksek veya çok düşük olduğunda.**
  - **Akü değiştirildikten sonra 12 V yardımcı akü terminalleri ve / veya 12 V motor yeniden başlatma aküsünün terminalleri yeniden bağlandığında.**

Ayrıca, aşağıdaki durumlarda, sistem tarafından motorun geçici olarak durdurulduğu süre, daha kısa olabilir.

- Dış sıcaklık yüksek veya düşük olduğunda (çünkü klima kontrol sistemi ayarlanan sıcaklığı artık koruyamaz)
- Elektrikli bileşenlerin elektrik tüketimi yüksek olduğunda.

⚠ UYARI

Sadece elektrikli motorla sürüş yaparken, IC motordan hiç ses gelmez. Bu nedenle, çevredeki insanların aracın çalıştığını ve yaklaştığını fark etmeme ihtimali vardır. Sürüş sırasında çevrenize dikkat edin.

⚠ DİKKAT

Aracın durumuna bağlı olarak (örneğin, yüksek voltaj aküsünde kalmış az miktarda güç varsa), IC motor otomatik olarak yeniden çalışabilir. Araç hareketsiz dururken fren pedalına bastığınızdan emin olun.

Bileşenler

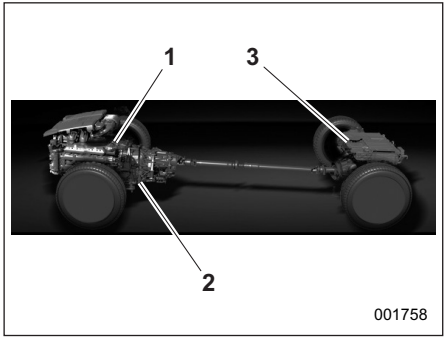

1 IC Motor
2 Elektrikli tahrik motoru grubu
3 Yüksek voltaj aküsü

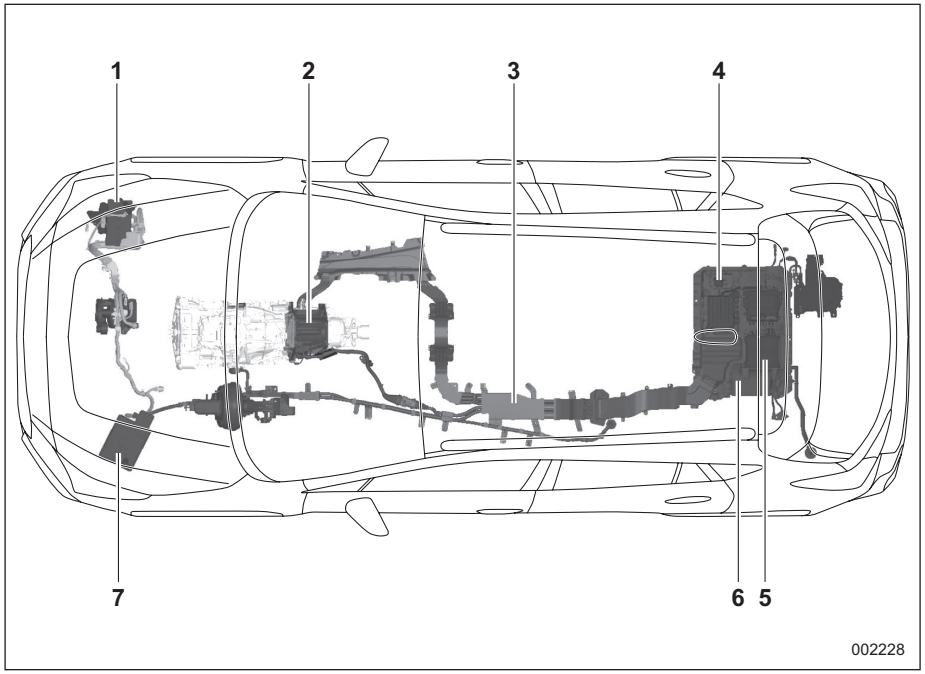

1 12 V IC motor yeniden çalıştırma aküsü
2 Elektrik motoru (şanzıman içindedir)
3 Yüksek voltaj kablosu (turuncu)
4 Servis bağlantı kesme fişi
5 DC/DC konvertörü
6 Yüksek voltaj aküsü
7 12 V yardımcı akü

– DEVAMI DİĞER SAYFADA –

Güvenlik önlemleri

▼ Günlük kullanım için önlemler

⚠ UYARI

e-BOXER sistemi yüksek voltaj kullanır (118 V veya daha fazla). Daima aşağıdaki önlemleri dikkate alın. Aksi takdirde, ciddi yaralanma veya ölümle sonuçlanan yanıklar veya elektrik çarpması meydana gelebilir.

- **Bir kontrol, muayene veya onarım gerektiğinde, bunu her zaman SUBARU yetkili satıcınıza yaptırın.**
- **Yüksek voltaj taşıyan parçalara, yüksek voltaj kablosuna (turuncu) veya bunların konektörlerine kesinlikle dokunmayın, çıkarmayın veya sökmeyin.**
- **Servis bağlantı kesme fişine asla dokunmayın. Servis bağlantı kesme fişi, araç bir SUBARU bayisi tarafından kontrol edildiğinde veya servis yapıldığında, yüksek voltaj aküsünün voltajını kesmek için kullanılır.**

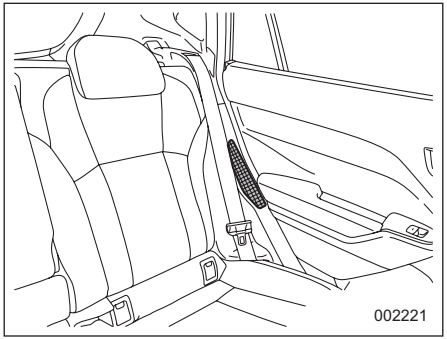

Yüksek voltaj aküsü hava girişi

⚠ DİKKAT

- **Yüksek voltaj aküsü hava girişi soldaki arka koltuğun yanındadır, onu bagaj veya giysilerle kapatmayın. Hava girişine hiçbir sıvı veya başka herhangi bir madde veya nesnenin girmesine izin verilmemesi önemlidir. Herhangi bir çöp, döküntü vb girmesini önlemek için hava girişinin etrafında dikkatli olmaları için lütfen bu alandaki yolcuları bilgilendirin. Aksi takdirde, yüksek voltaj aküsünün aşırı ısınmasına veya arızalanmasına neden olunabilir.**
- **Su yalıtımını sağlamak için, bagaj bölmesi döşemesini taktığınızdan emin olun. Bagaj bölmesine çok miktarda su girmeyeceğinden emin olun. Aksi takdirde bu, yüksek voltaj aküsü de dahil olmak üzere e-BOXER sisteminin arızalanmasına neden olabilir.**

NOT
Benzinli motor bu aracın ana güç kaynağı olduğundan, araç benzin olmadan çalışamaz.

▼ Bir kaza meydana geldiğinde

⚠ UYARI

Elektrik çarpması veya benzeri kazalardan kaynaklanan ölümler de dahil olmak üzere ciddi yaralanma riski nedeniyle aşağıdaki önlemleri alın.

- **Elektrik çarpmasına karşı dikkatli olun.**
  - **Kesinlikle yüksek voltajlı parçalara, yüksek voltaj taşıyan kablolara (turuncu) veya bunların ilgili konektörlerinden ve parçalarından herhangi birine kesinlikle dokunmayın.**
  - **Kesinlikle aracın içinde veya dışında açıktaki elektrik kablolarına kesinlikle dokunmayın.**

- Yapışkan veya sızan hiçbir sıvıya kesinlikle dokunmayın. Yüksek voltaj aküsünün elektroliti gözlerinize veya cildinize temas ederse, ciddi yaralanmalara neden olabilir. Böyle bir sıvıya dokunursanız, aşağıdakileri yapın.
  - Böyle bir sıvıyı solursanız, hemen sümkürün ve gargara yapın, tıbbi yardım almayı unutmayın.
  - Böyle bir sıvı cildinize temas ederse, derhal sabunlu suyla iyice yıkayın.
  - Böyle bir sıvı gözlerinize temas ederse, gözünüzü ovalamayın, ancak derhal ve en az 15 dakika boyunca akan suyla durulayın ve tıbbi yardım almayı unutmayın.
- Kesinlikle, yapışkan veya dökülen sıvı yakınında açık alevlere izin vermeyin. Yüksek voltaj aküsünün elektrolit sıvısı oldukça yanıcıdır.
  - Yakınınızda yangın meydana gelirse, yangını uygun şekilde söndürebilecek bir yangın söndürücü kullanarak yangını söndürün.
  - Yangını söndürmek için su kullanıyorsanız, çizme ve diğer koruyucu giysiler giydiğinizden emin olun ve yangını söndürürken bir yangın musluğu veya benzeri bir ekipman kullanarak bol miktarda su püskürtün.

▼ **Aracınızı elden çıkarırken**

⚠ UYARI

Bu araçta, yüksek voltajlı bir Lityumiyon (Li-ion) akü paketi bulunmaktadır. Aracınızı elden çıkarırken SUBARU bayinize danışmanızı öneririz. Yüksek voltaj aküsünü uygun şekilde elden çıkarmamak, yalnızca çevre kirliliğine neden olmakla kalmaz, ciddi yaralanmalara veya hatta ölüme yol açan elektrik çarpmasına neden olabilir.

Kesinlikle yüksek voltaj aküsünü asla yeniden satma, devretme veya modifiye etme ya da başka bir amaç için kullanma teşebbüsünde bulunmayın.

Elden çıkarılan bir araçtan sökülmüş bir yüksek voltaj aküsünden dolayı herhangi bir kazayı önlemek için, yüksek voltaj aküsünün bir SUBARU bayisi tarafından toplandığından emin olun.

Bir yüksek voltaj aküsünün uygun şekilde toplanmaması ve bertaraf edilmemesi, aşağıdaki sonuçlara yol açarak ciddi yaralanma veya ölümle sonuçlanabilir.

- Bir kimsenin elden çıkarılmış bir yüksek voltaj aküsüne veya bir yüksek voltaj aküsünün yasadışı olarak boşaltılmış veya uygun olmayan başka bir şekilde elden çıkarılmış bir yüksek voltajlı parçasına dokunması halinde, elektrik çarpması ile sonuçlanan bir kaza meydana gelebilecektir.
- Bir yüksek voltaj aküsünün başka bir araçta kullanılması (modifikasyon dahil) durumunda, elektrik çarpması, ısı oluşması, duman veya yangın, patlama veya akü sıvısı sızıntısı gibi bir kaza meydana gelebilir. Aracın tekrar satılması ya da başkasına devri konusunda özellikle dikkatli olun, çünkü karşı taraf bir yüksek voltajlı akünün tehlikelerinden haberdar olmayabilir ve muhtemelen bir kaza ile sonuçlanabilir.

– DEVAMI DİĞER SAYFADA –

Genel Bilgiler

▼ Yüksek voltaj aküsü hakkında bilgiler

- Motor ve rejeneratif fren sistemi yüksek voltaj aküsünü şarj eder. Yüksek voltaj aküsünü bir dış kaynaktan şarj etmeniz gerekmez. Bununla birlikte, vites kolu “P” veya “N” konumundaysa, akü şarj olmaz. Yoğun trafikte sürerken bile, vites kolunu “D” konumuna getirin.
- Aracın uzun süre kullanılmaması nedeniyle yüksek gerilimli akünün şarj seviyesi düşük olduğunda araç akü koruma moduna girer ve gösterge tablosu ekranında (renkli LCD) “Hibrit Akü Koruma Modu Devrede” mesajı görüntülenir. Kontak anahtarını "KAPALI" konumuna getirmek için kesinti ekranındaki talimatları izleyin ve ardından yüksek voltaj aküsünü şarj etmek üzere aracı sürmek için IC motoru yeniden çalıştırın.
- Aküyü iyi durumda tutmak için, aracı en az ayda bir kez en az 30 dakika sürün. Aracı uzun süre kullanmadan bırakırsanız, akü boşalabilir veya akünün ömrü kısalabilir.

▼ e-BOXER sistemine özgü sesler ve titreşimler hakkında

e-BOXER sistemi çalışırken aşağıdaki sesler veya titreşimler meydana gelebilir. Ancak, bunlar e-BOXER sistemine özgüdür ve bir arıza olduğunu göstermez.

- IC Motor bölmesinden (şanzımanın yanında) işitilen elektrik motoru sesleri
- e-BOXER sistemini başlatırken veya durdururken motor bölmesinden ve bagaj bölmesinden gelen sesler
- Yüksek voltaj aküsünün hava girişinin (arka koltukların sol tarafındadır) veya soğutma fanının (bagaj bölmesindedir) çalışma sesi
- Bagaj bölgesi cıvarından gelen yüksek frekanslı sesler
- Sadece elektrikli motor gücü kullanarak sürüş yaparken, IC motor bölmesinden gelen çalışma sesleri
- Yüksek voltaj aküsünü şarj ederken motor devrindeki bir yükselme nedeniyle motor bölmesinden gelen sesler veya titreşimler
- Motor bölmesinden ve aracın arkasından gelen röle çalışması sesleri
- Fren pedalına basıldığında çalışma sesleri ve elektrik motoru sesleri
- Elektrik motoru kullanarak sürüşten IC motorlu sürüşe geçerkenki veya IC motor durmuşken yeniden çalıştırıldığındaki titreşimler

▼ Yaya uyarı sistemi

⚠ UYARI

Akustik Araç Uyarı Sisteminin (AVAS) duraklatma işlevi, çevre alanda uyarı için bariz bir ses çıkarma zorunluluk eksikliği olmadığı sürece ve yakın kısa mesafe içinde yaya bulunmadığından emin olmadıkça kullanılmamalıdır.

Sadece elektrik motoru gücü kullanılarak sürüş (ileri ve geri sürüş) sırasında, aracın yakınında bulunan insanları hemen yakınlarında bir araç olduğu hakkında uyaracak bir ses çıkar.

Bu uyarı sistemi, araç hızı yaklaşık 24km / saat (15 mph) veya daha düşük olduğunda çalışacaktır.

Yaya uyarı sesini, aşağıdaki durumlarda çevredeki kişilerin duyması zor olabilir.

- Araç gürültülü bir alandadır.
- Araç yağmur veya şiddetli rüzgar altındadır.

Aracın arkasından gelen sesi duymak, önünden gelen sesi duymaktan daha zor olabilir.

▼ Elektromanyetik dalgalar hakkında

Yüksek voltajlı parçalar ve kablolar (turuncu) elektromanyetik kalkanlama içerir.
Bunlar klasik araçlar veya elektronik ev aletleri ile neredeyse aynı miktarda elektromanyetik dalga yayarlar.
Ancak, radyo parçaları kullanılırken bazı sesler yayılabilir. Radyo parçaları takarken, SUBARU bayinize danışmanızı öneririz.

– DEVAMI DİĞER SAYFADA –

▼ Enerji akış ekranı

Enerji akışının durumu, gösterge tablosu ekranında (renkli LCD) aşağıdaki gibi gösterilir.
- IC Motordan tekerleklere giden güç: Turuncu
- Elektrik motorundan tekerleklere giden güç: Yeşil
- IC Motordan ve tekerleklerden yüksek voltajlı aküye şarj enerjisi akışı: Deniz mavisi

Ekran	Durum	Ekran	Durum	Ekran	Durum
	Sadece IC motor gücünü kullanarak sürerken		Hiç enerji akımı olmadığında		Araç durdurulmuş durumdayken IC motor gücünü kullanarak yüksek voltaj aküsünü şarj ederken
	Sadece elektrik motoru gücünü kullanarak sürüş yaparken		Elektrik motoru IC motora yardım sağlarken	—	—
	IC motor gücünü kullanarak sürüş sırasında yüksek voltaj aküsünü şarj ederken		Rejeneratif frenlerle yüksek voltaj aküsünü şarj ederken.	—	—

Ek olarak, e-BOXER sisteminde bir uyarı veya arıza tespit edilirse, gösterge tablosu ekranında bir kesinti ekranı görüntülenecektir. Ayrıntılar için, bkz. “Anlatım Ekranı”, ☞S187.

NOT

- **Uzun süre yalnızca elektrik motorunun gücünü kullanarak sürüş yaparken, yüksek voltaj aküsünün gücü normalden daha fazla tüketilir.**
- **Araç sadece elektrik motorunun gücü kullanılarak sürekli veya tekrarlamalı olarak sürülürken, yüksek voltaj aküsünün gücü normalden daha fazla tüketilir. Her ne kadar bu bir sorun olmasa da, sürüşe başlamadan önce trafik yoğunluğu raporlarını kontrol etme gibi yöntemleri kullanarak mümkün olduğu kadar dur-kalk'lı sürüşlerden kaçının.**
- **Kalan gücü gösteren yüksek voltaj aküsü güç göstergesi, kalan güç çok düşük olduğunda, gücü boşalmış olarak gösterebilir. Ancak bu bir arıza olduğu anlamına gelmez.**

- Aracın Dışı 24
- Aracın içi (kabin) 26
- Gösterge paneli 29
  Soldan direksiyonlu modeller 29
  Sağdan direksiyonlu modeller 30
- Direksiyon Simidi 31
- Far kontrol ve silecek kontrol kolları / düğmeleri 32
  A Tipi 32
  B Tipi 33
- Gösterge Tablosu 34
- Uyarı ve gösterge lambaları 36

Dış Cephe

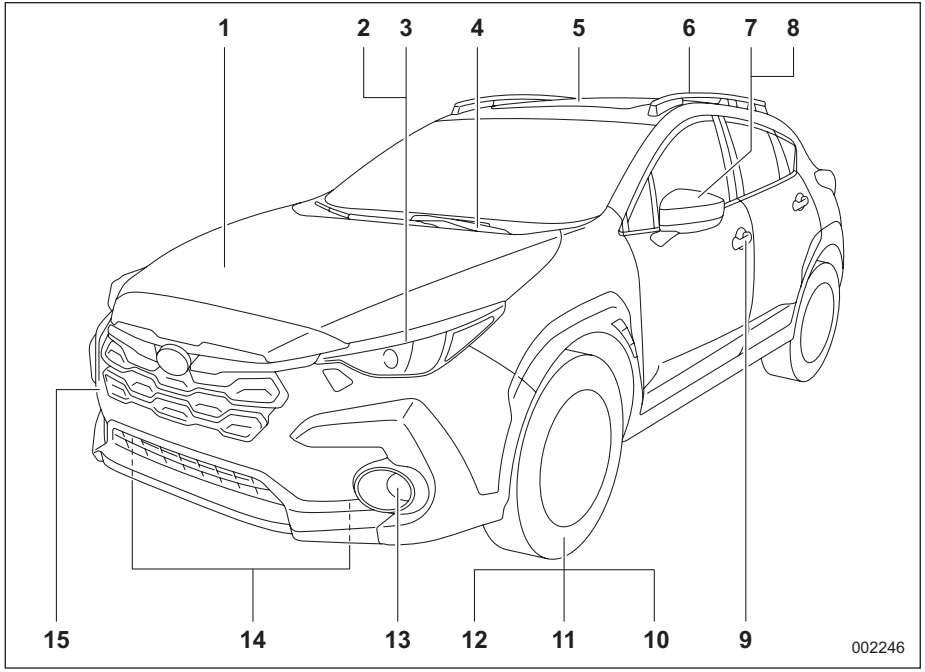

1 Motor kaputu (sayfa 439)
2 Farlar (sayfa 219, 474).
3 Dönüş sinyali lambaları (sayfa 230,474)
4 Ön cam silecekleri (sayfa 233, 466)
5 Açılır tavan (sayfa 145)
6 Tavan rayları (sayfa 381)
7 Yan aynalar (sayfa 239)
8 Yan sinyal lambaları (sayfa 230, 474)
9 Kapı kilitleri (sayfa 134)
10 Lastik basıncı (sayfa 457)
11 Patlak lastikler (sayfa 394)
12 Kar zincirleri (sayfa 380)
13 Sis farları (sayfa 229, 474)
14 Bağlama kancaları (sayfa 408)
15 Çekme kancası (sayfa 408)

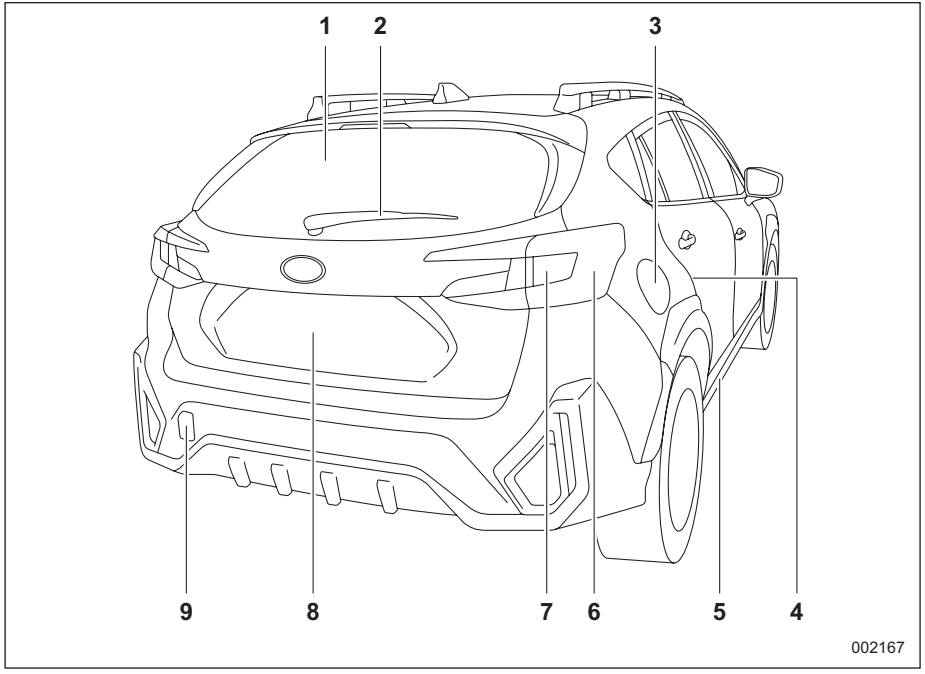

1 Arka cam rezistansı (sayfa 237)
2 Arka cam sileceği (sayfa 235)
3 Yakıt deposu kapağı ve depo dış kapağı (sayfa 284)
4 Çocuk emniyet kilitleri (sayfa 140)
5 Bağlama delikleri (sayfa 408)
6 Lambalar (sayfa 219, 474).
7 Dönüş sinyal lambaları (sayfa 230,474)
8 Bagaj kapağı (sayfa 143)
9 Çekme kancası (sayfa 408)

Kabin

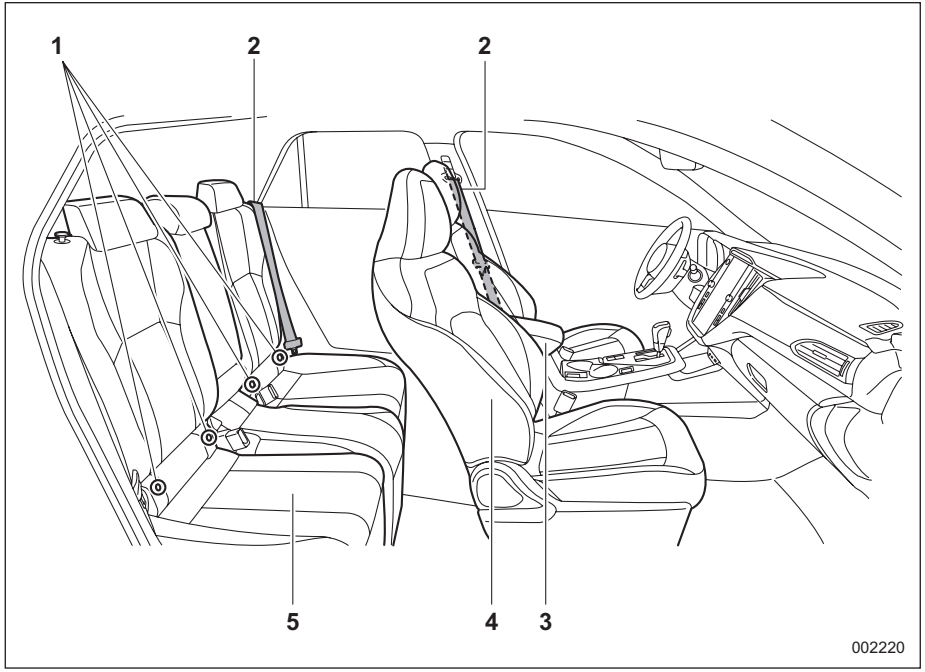

1 ISOFIX çocuk emniyet sistemi için alt bağlantılar (sayfa 80)
2 Emniyet kemerleri (sayfa 57)
3 Orta konsol (sayfa 265)
4 Ön koltuklar (sayfa 40)
5 Arka koltuklar (sayfa 47)

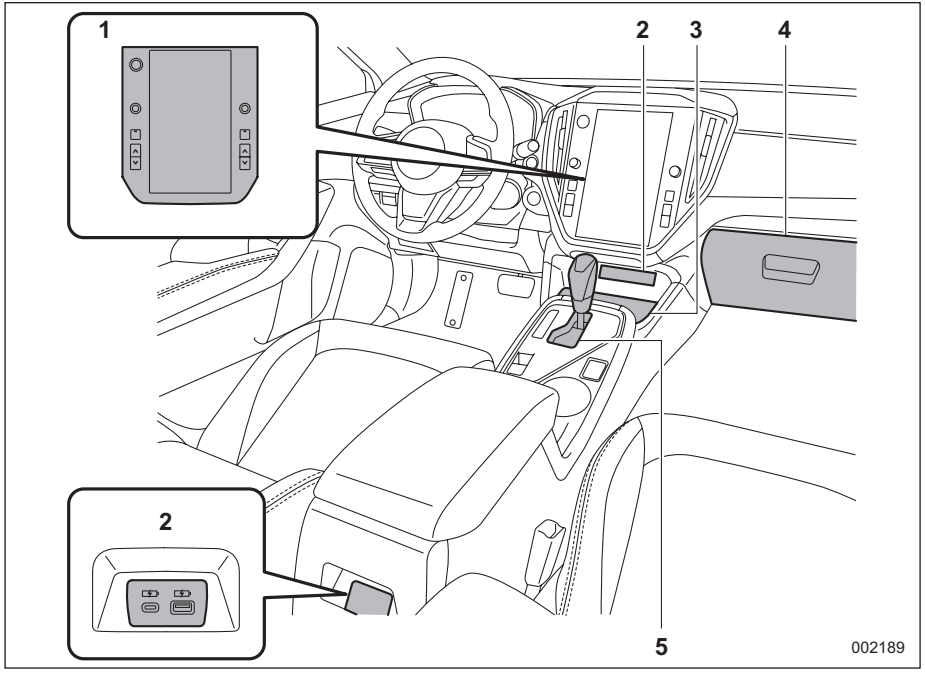

Yukarıdaki çizim, soldan direksiyonlu bir araç için tipik bir örnektir. Sağdan direksiyonlu modeller için, bazı düğmelerin / kolların konumları şekilde gösterilenlerden farklıdır.

1 Merkezi Bilgi Ekranı (CID) (sayfa 192)/Klima kontrolü (sayfa 246)/Ses*/ Navigasyon sistemi*
2 USB güç kaynağı (sayfa 268)/AUX*
3 Kablosuz şarj cihazı (sayfa 270)
4 Torpido gözü (sayfa 264)
5 Vites kolu (sayfa 292)

*: Ses ve navigasyon sisteminin (eğer varsa) nasıl kullanılacağına ilişkin ayrıntılı bilgi için ayrı navigasyon / ses Kullanıcı El Kitabı'na bakın.

– DEVAMI DİĞER SAYFADA –

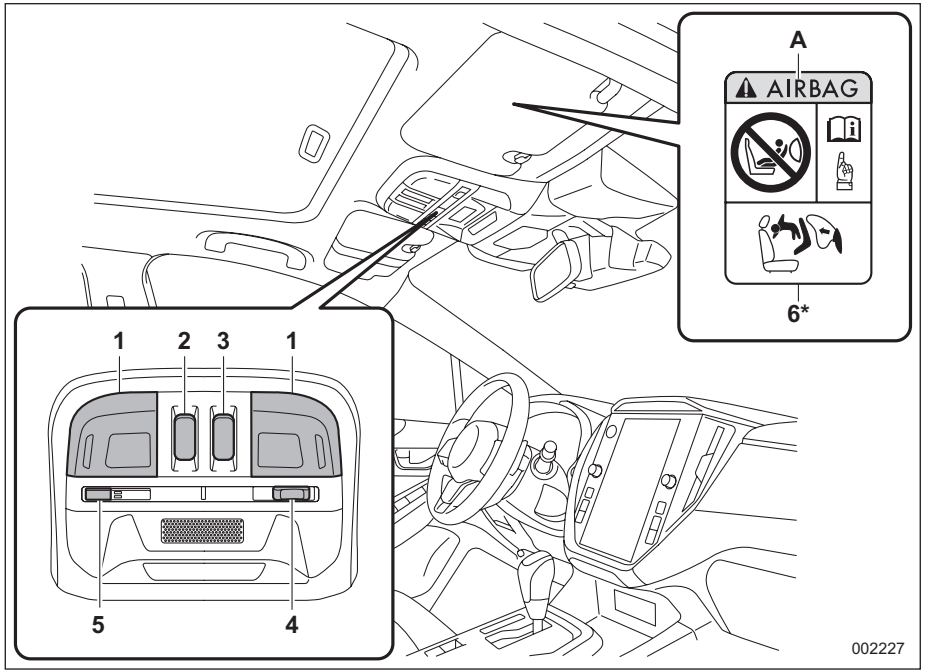

Yukarıdaki çizim, soldan direksiyonlu bir araç için tipik bir örnektir. Sağdan direksiyonlu modeller için, bazı düğmelerin / kolların konumları şekilde gösterilenlerden farklıdır.

1 Harita lambası düğmeleri (sayfa 262)
2 Açılır tavan eğim düğmesi (sayfa 159)
3 Açılır tavan kaydırma düğmesi (sayfa 146)
4 Kapı kilit düğmesi (sayfa 262)
5 eCall sistemi için SOS düğmesi
6 Çocuk emniyet sistemi için uyarı etiketleri (sayfa 67)
A HAVA YASTIĞI

*: ASLA ön kısmında AKTİF HAVA YASTIĞI'na sahip bir koltuğa arkaya bakan bir çocuk koltuğu monte etmeyin. Bu durum ÇOCUĞUN CİDDİ ŞEKİLDE YARALANMASINA ve hatta ÖLMESİNE NEDEN OLABİLİR.

NOT

eCall sistemi için SOS düğmesiyle ilgili ayrıntılar için, eCall sistemi için Kullanıcı El Kitabı ekine bakın.

Gösterge Paneli

Soldan direksiyonlu modeller

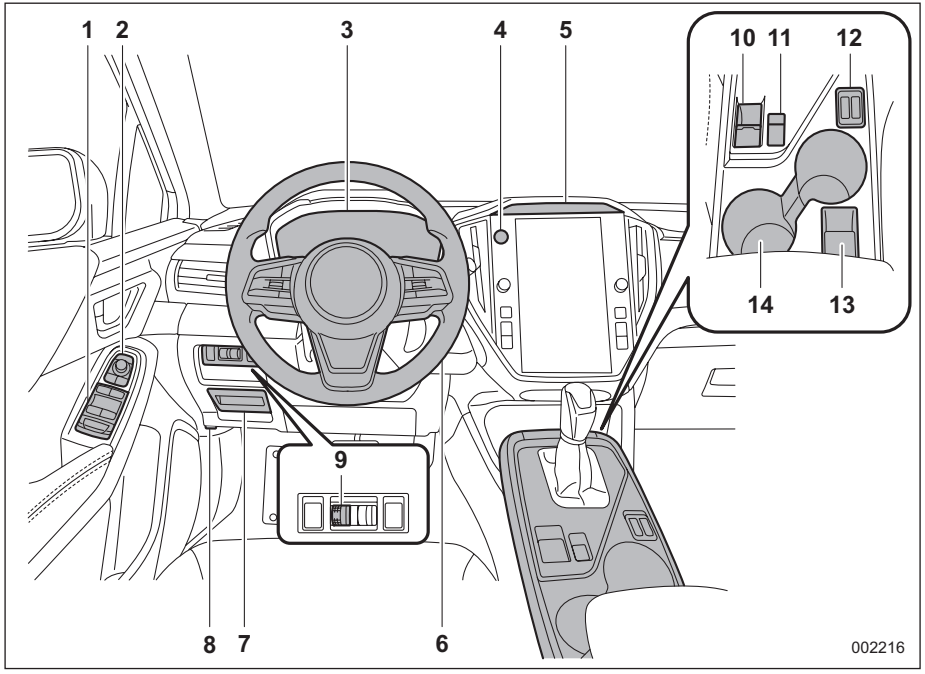

1 Elektrikli cam düğmeleri (sayfa 140)
2 Ayna uzaktan kumanda düğmesi (sayfa 240)
3 Gösterge tablosu (sayfa 155)
4 Dörtlü flaşör düğmesi (sayfa 154)
5 Sürücü İzleme Sistemi için Kamera (sayfa 355)
6 Yükseklik / Derinlik ayarlı direksiyon (sayfa 241)
7 Sigorta kutusu (sayfa 473)
8 Kaput açma düğmesi (sayfa 439)
9 Aydınlatma parlaklık kontrol düğmesi (sayfa 157)
10 Elektronik park freni düğmesi (sayfa 314)
11 Görünüm izleme düğmesi (sayfa 321)
12 Koltuk ısıtıcı düğmeleri (sayfa 45)
13 Aksesuar elektrik prizi (sayfa 267)
14 Bardaklık (sayfa 266)

– DEVAMI DİĞER SAYFADA –

Sağdan direksiyonlu modeller

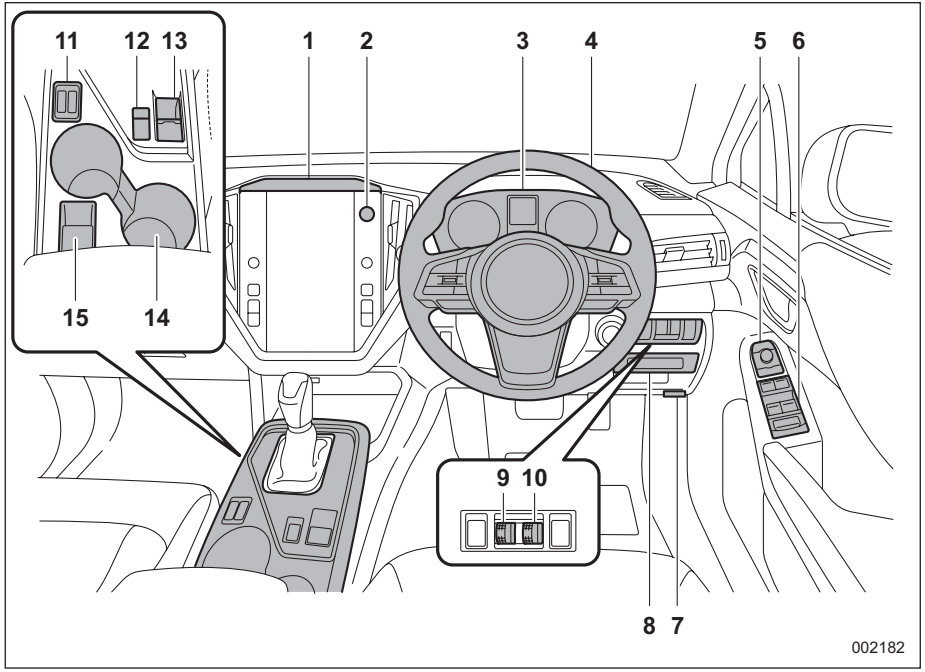

1 Sürücü İzleme Sistemi için Kamera (sayfa 355)
2 Dörtlü flaşör düğmesi (sayfa 154)
3 Gösterge tablosu (sayfa 155)
4 Yükseklik / Derinlik ayarlı direksiyon (sayfa 241)
5 Ayna uzaktan kumanda düğmesi (sayfa 240)
6 Elektrikli cam düğmeleri (sayfa 140)
7 Kaput açma düğmesi (sayfa 439)
8 Sigorta kutusu (sayfa 473)
9 Aydınlatma parlaklık kontrol düğmesi (sayfa 157)
10 Far yükseklik ayarı (sayfa 227)
12 Koltuk ısıtıcı düğmeleri (sayfa 45)
12 Görünüm izleme düğmesi (sayfa 321)
13 Elektronik park freni düğmesi (sayfa 314)
14 Bardaklık (sayfa 266)
15 Aksesuar elektrik prizi (sayfa 267)

Direksiyon Simidi

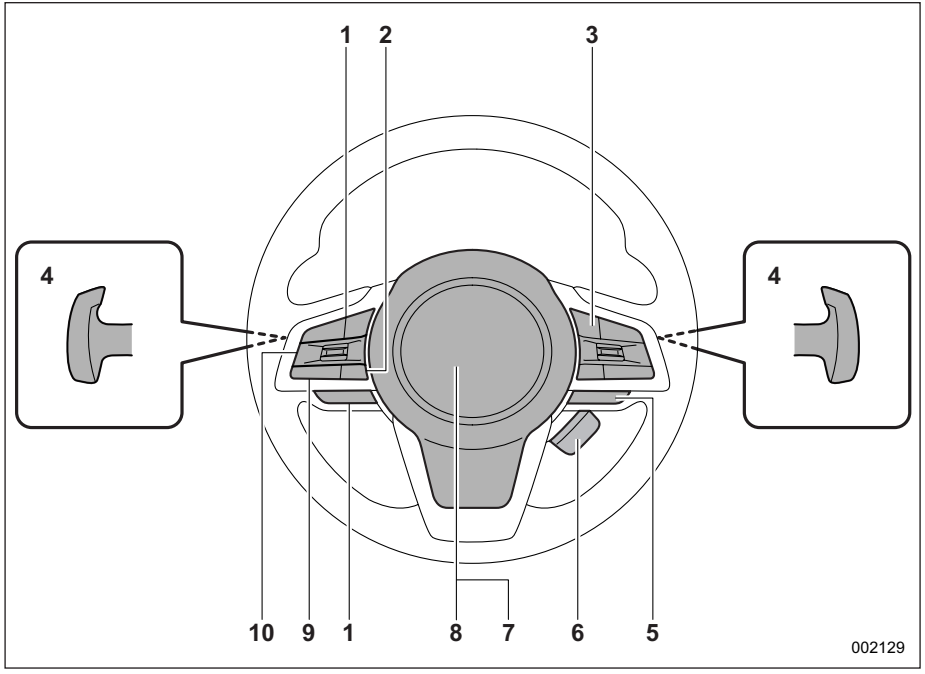

1 Ses sistemi kontrol düğmesi*1
2 Sesli komut sistemi konuşma düğmesi*1
3 Hız kontrol düğmeleri*2/LIM düğmesi*2
4 Vites mandalları (sayfa 296)
5 SI-DRIVE düğmesi (sayfa 299)
6 Isıtmalı direksiyon simidi düğmesi (sayfa 242)
7 SRS hava yastığı (sayfa 85)
8 Korna (sayfa 243)
9 Hands-free telefon düğmesi*1
10 Gösterge tablosu ekranı (renkli LCD) için kontrol düğmeleri (sayfa 184)

*1: Düğmelerin kullanımı hakkında detaylar için, ayrıca verilen navigasyon/ses sistemi Kullanıcı Elkitabına bakın.

*2: Düğmelerin nasıl kullanılacağına ilişkin ayrıntılar için EyeSight sisteminin Kullanıcı El Kitabı ekine bakın.

Far kontrol ve silecek kontrol kolları/düğmeleri

Tip A

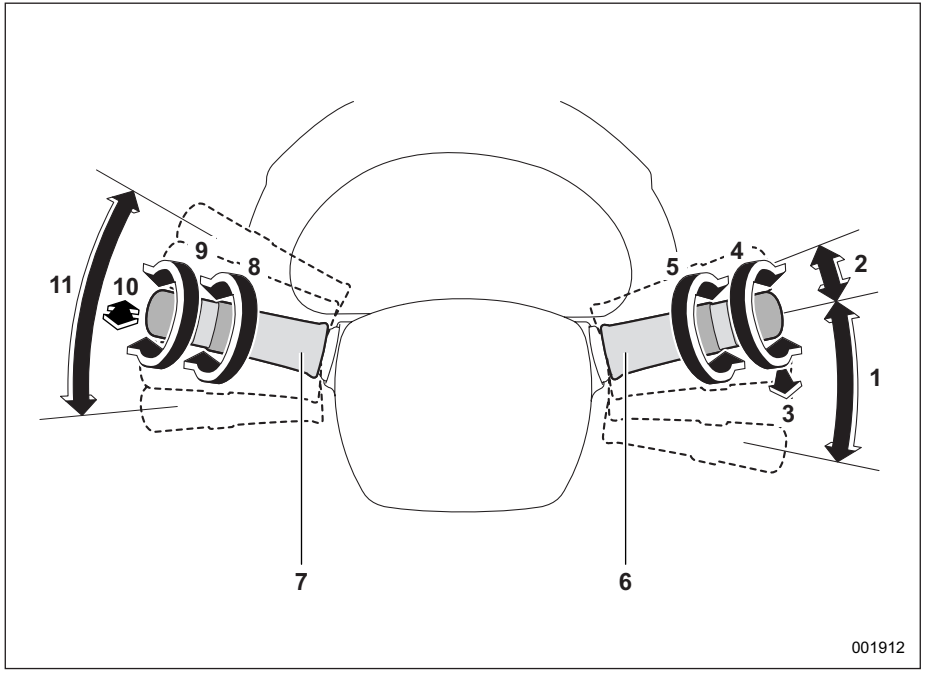

1 Ön cam sileceği (sayfa 231)
2 Tekli silme (sayfa 233)
3 Ön cam yıkayıcı (sayfa 235)
4 Arka cam silecek ve yıkayıcı düğmesi (sayfa 235)
5 Sensör hassasiyeti kontrolü (sayfa 234)
6 Silecek kontrol kolu (sayfa 233)
7 Far kontrol düğmesi (sayfa 219)
8 Sis lambası düğmesi (sayfa 229)
9 Far AÇIK/KAPALI/OTOMATİK (sayfa 220)
10 Far selektörü Uzun/Kısa far değişimi (sayfa 221)
11 Dönüş sinyali kolu (sayfa 230)

Tip B

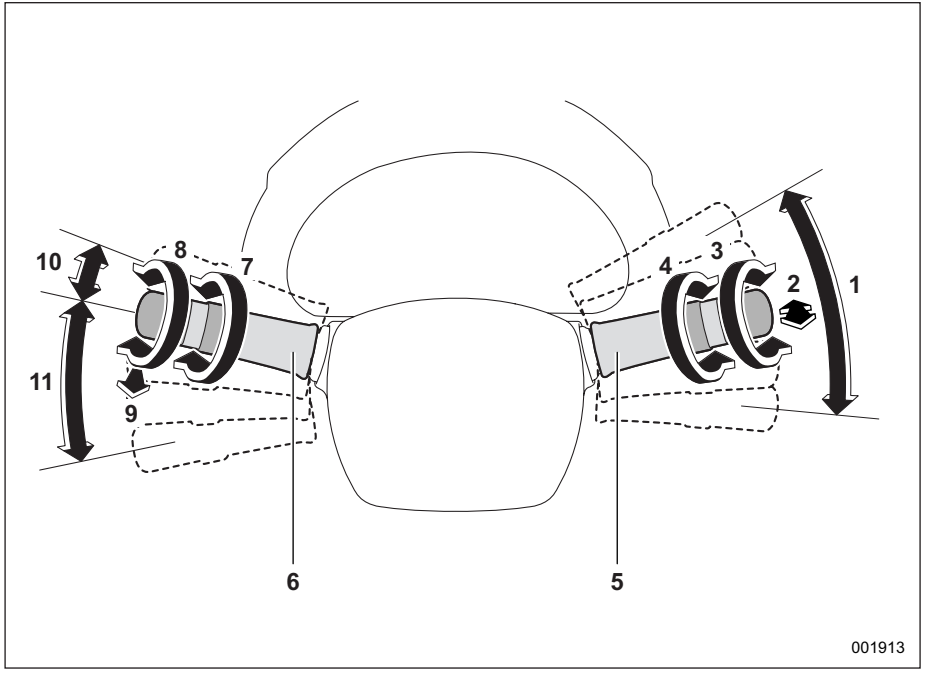

1 Dönüş sinyali kolu (sayfa 230)
2 Far selektörü Uzun/Kısa far değişimi (sayfa 221)
3 Far AÇIK/KAPALI/OTOMATİK (sayfa 220)
4 Sis lambası düğmesi (sayfa 229)
5 Far kontrol düğmesi (sayfa 219)
6 Silecek kontrol kolu (sayfa 231)
7 Sensör hassasiyeti kontrolü (sayfa 234)
8 Arka cam silecek ve yıkayıcı düğmesi (sayfa 235)
9 Ön cam yıkayıcı (sayfa 235)
10 Tekli silme (sayfa 233)
11 Ön cam sileceği (sayfa 233)

Gösterge Tablosu

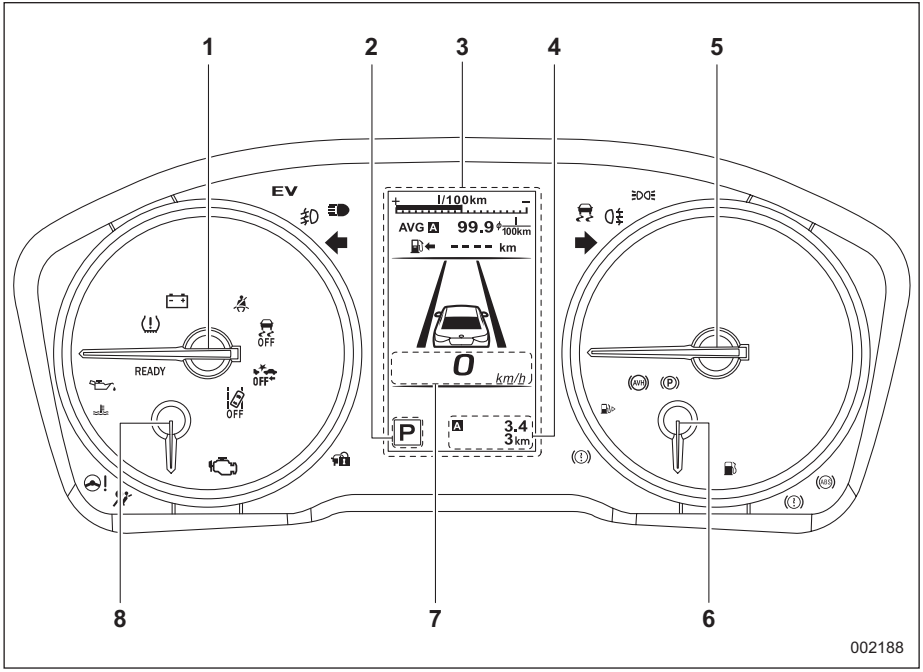

1 Devir göstergesi (sayfa 155)
2 Vites kolu/vites konumu göstergesi (sayfa 178)
3 Gösterge tablosu ekranı (renkli LCD) (sayfa 183)
4 Mesafe sayacı ve kilometre sayacı (sayfa 155)
5 Hız göstergesi (sayfa 155)
6 Yakıt göstergesi (sayfa 156)
7 Dijital hız ekranı (sayfa 191)
8 Motor soğutma suyu sıcaklık göstergesi (sayfa 157)

Uyarı ve gösterge lambaları

İşaret	Adı	Sayfa
	Emniyet kemeri uyarı lambası	159
	Ön yolcu emniyet kemeri uyarı lambası	159
	Arka emniyet kemeri uyarı lambası	161
	SRS hava yastığı sistemi uyarı lambası	162
	Ön yolcu ön hava yastığı AÇIK gösterge lambası (varsa)	162
	Ön yolcu ön hava yastığı KAPALI gösterge lambası (mevcutsa)	162
	Arıza gösterge lambası (Motor Kontrol lambası)	163
	Şarj uyarı lambası	164
	Yağ basıncı uyarı lambası	164
	Düşük motor yağı seviyesi uyarı lambası	164

İşaret	Adı	Sayfa
AT OIL TEMP	AT OIL TEMP (Otomatik Şanzıman Yağı Sıcaklığı) uyarı lambası	164
	ABS uyarı lambası	167
	Fren sistemi uyarı lambası (kırmızı)	167
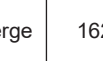	Elektronik park freni uyarı lambası/ Fren sistemi uyarı lambası (sarı)	168
	Elektronik park freni gösterge lambası	169
	Kapı açık uyarı lambası	170
	Motor kaputu açık uyarı lambası	170
	Düşük yakıt seviyesi uyarı lambası	170
AWD	AWD (sürekli dört tekerlekten çekiş) uyarı lambası	171
	Direksiyon desteği uyarı lambası	171

İşaret	Adı	Sayfa
	Otomatik Araç Yerinde Bekletme gösterge lambası	170
	Araç Dinamiği Kontrolü uyarı lambası/Araç Dinamiği Kontrolü çalışma gösterge lambası	172
	Araç Dinamikleri Kontrolü KAPALI gösterge lambası	173
	Giriş anahtarı uyarı göstergesi	173
	İmmobilizer gösterge lambası	178
	Dönüş sinyali gösterge lambaları	179
	Uzun far gösterge lambası	179
	Uzun far yardımı göstergesi (varsa)	179
	Otomatik far yüksekliği ayarı uyarı lambası	179
	LED far uyarı lambası	179

İşaret	Adı	Sayfa
SRH OFF	Direksiyona Duyarlı Far KAPALI gösterge lambası	179
SRH	Direksiyona Duyarlı Far uyarı lambası	179
	Ön sis lambası gösterge lambası (varsa)	179
	Arka sis lambası gösterge lambası (varsa)	179
	Far gösterge lambası	179
	X MODU göstergesi	180
	Yokuş iniş kontrol göstergesi	180
	Düşük lastik basıncı uyarı lambası (varsa)	165
	Ön cam yıkama suyu uyarı lambası	171
	Subaru Arkada Araç Tespit uyarı göstergesi (varsa)	180

İşaret	Adı	Sayfa
	Subaru Arkada Araç Tespit fonksiyonu KAPALI göstergesi (varsa)	180
	SI-DRIVE göstergesi	178
EV	EV (Elektrikli Araç) modu lambası	183
	Benzin partikül filtresi uyarı lambası (varsa)	182
READY	e-BOXER sistemi HAZIR gösterge lambası	182
	e-BOXER sistemi arıza lambası	182
	Yaya uyarı sistemi KAPALI gösterge lambası	182
	Buzlu yol yüzeyi uyarı lambası	180
RAB	RAB uyarı göstergesi	181
RAB OFF	RAB KAPALI göstergesi	181

İşaret	Adı	Sayfa
	Sonar sesli alarm KAPALI göstergesi	181
	Sürücü İzleme Sistemi çalışma gösterge lambası (varsa)	181
	Sürücü İzleme Sistemi uyarı lambası (sarı) (varsa)	181
	Sürücü İzleme Sistemi KAPALI gösterge lambası (varsa)	181
	Sürücü İzleme Sistemi geçici durma gösterge lambası (varsa)	181
	Önde akan trafik frenleme uyarı göstergesi (varsa)	181
	Önde akan trafik frenleme KAPALI göstergesi (varsa)	182

1-1. Ön koltuklar 40
Manuel koltuk (varsa) 42
Elektrikli koltuk (varsa) 43
Koltuk başlığı ayarı 44
1-2. Koltuk ısıtıcısı (varsa) 45
1-3. Arka koltuklar 47
e-BOXER Sistemi ile İlgili Önemli Uyarılar 47
Arka koltuk arkalığının katlanması (aşağı yatırılması) 48
Koltuk başlığı ayarı 50
Kol dayanağı 51
1-4. Emniyet kemerleri 52
Emniyet kemeri güvenlik bilgileri 52
Acil Durumda Kilitlenen Gergi Mekanizması (ELR)..54
Emniyet kemeri uyarı lambası ve sinyali 54
Arka Emniyet kemeri uyarı lambası ve sinyali..54
Emniyet kemerinin bağlanması 54
Emniyet kemeri bakımı 60
1-5. Emniyet kemeri ön gergileri 61
Omuz kemeri ön gergili emniyet kemeri 61
Omuz kemeri ve kucak kemeri ön gergileri olan emniyet kemeri 62
Sistem monitörleri..... 63
Sistem bakımı 63
Araç modifikasyonu ile ilgili uyarılar 63
1-6. Arka Koltuk Hatırlatıcısı 64
1-7. Çocuk koltuğu sistemleri 65
Avustralya modelleri için uygulamalar 65
Güvenlik önlemleri..... 65
Çocuk koltuğu sistemleri kurulumu için güvenlik bilgileri..... 66
Çocuk koltuk sisteminin seçimi 67
Sadece ön yolcu ön hava yastığı AÇIK / KAPALI gösterge lambası olan modeller için - Çocuk koltuğu sistemlerini ön yolcu koltuğuna takarken...72
Sadece ön yolcu ön hava yastığı AÇIK / KAPALI gösterge lambası olmayan modeller için - Çocuk koltuğu sistemlerini ön yolcu koltuğuna takarken...74
Emniyet kemerli çocuk koltuğu sistemlerinin takılması..... 75
Bir Yükseltici Çocuk Koltuğu veya Yükseltici Çocuk Minderi Takılması 79
ISOFIX bağlantı çubukları kullanılarak çocuk koltuğu sistemlerinin takılması 80
Üst bağlantı kuşakları 83
1-8. SRS hava yastığı (Yardımcı Emniyet Sistemi hava yastığı)..... 85
SRS hava yastığı sistemine ilişkin genel önlemler...85
Aksesuarlar ve Herhangi Bir Nesne İçin SRS Hava Yastığı Sistemine İlişkin Genel Önlemler 87
SRS Hava Yastığı Sistemi ve Çocuklarla İlgili Genel Önlemler..... 89
Parça ve bileşenler 92
SRS hava yastığı 96
Sistemin çalışması 101
SRS Koltuk Minderi Hava Yastığının Çalışması 106
SRS Yan Hava Yastığı, SRS Uzak Yan Hava Yastığı (Varsa) ve SRS Perde Hava Yastığının Çalışması..... 107
SRS hava yastığı sistemi monitörleri 111
SRS hava yastığı sistemi bakımı 111
Araç modifikasyonu ile ilgili uyarılar..... 112

1-1. Ön koltuklar

⚠ UYARI

- **Aracın kontrolünü kaybetme olasılığını ve muhtemel yaralanmaları önlemek için koltuğu asla aracı sürerken ayarlamaya kalkmayın.**
- **Koltuğu ayarlamadan önce arka koltukta oturan yolcuların elleri ve ayaklarının ve yükün ayar mekanizmasından uzakta olduğundan emin olun.**
- **Koltuğu ayarladıktan sonra, güvenli bir şekilde kilitlendiğinden emin olmak için onun ileri geri hareket ettirin. Koltuk tam olarak yerine oturmazsa hareket edebilir veya emniyet kemeri düzgün çalışmayabilir.**
- **Ön koltukların altına hiçbir şey koymayın. Ön koltuk kilidine engel olup kazaya neden olabilirler.**
- **Oturan kişi arkasına iyice yaslanır ve dik otururs emniyet kemerleri maksimum koruma sağlar. Bir çarpışma sırasında emniyet kemerinin altından kayma riskini azaltmak için sürüş sırasında ön koltuk arkalığı dik konumda olmalıdır.**
- **Ön koltuk arkalıkları dik konumda değilse, çarpışma sırasında kucak kemerinin altından kayma veya kucak kemerinin karnın üstüne doğru yukarı kayma riski artar. Her iki durum da ciddi iç yaralanmalara veya ölüme neden olabilir.**
- **Hava yastıkları büyük bir hızla ve kuvvetle açılır (şişer). SRS hava yastığı açıldığında uygun dik konumda oturmayan yolcular çok ciddi şekilde yaralanabilir. SRS hava yastıkları şişmek için büyük bir yere ihtiyaç duyduğu için, sürücü koltukta dik oturmalı ve direksiyondan mümkün olduğu kadar uzakta fakat aracın tüm hakimiyetini kaybetmeden arkasına iyice yaslanmalı ve ön yolcu da koltuğunu mümkün olduğu kadar geriye itmeli ve koltukta dik oturmalı ve sırtını arkasına iyice yaslamalıdır.**



102831-M

⚠ UYARI

SUBARU, TÜM bebeklerin ve çocukların (çocuk koltuğu sistemlerinde olanlar dahil), çocuğun yaşına, boyuna ve kilosuna uygun olan bir çocuk koltuğuna veya emniyet kemerine uygun şekilde bağlı olarak ARKA koltuğa oturmasını şiddetle tavsiye eder. Hava yastığı oldukça büyük bir hız ve kuvvetle şişer ve özellikle güvenlik önlemleri alınmamış veya gerektiği şekilde uygulanmamışsa çocukları yaralayabilir hatta öldürebilir. Çocuklar, büyüklerden daha hafif ve zayıf oldukları için yastığın şişmesinden zarar görme olasılıkları daha fazladır. Kaza istatistiklerine göre çocukların arka koltukta gereken önlemler alınarak oturtulmaları, ön koltukta oturmalarından daha güvenlidir.

Çocuk koltuğu sistemiyle ilgili talimatlar ve önlemler için, "Çocuk koltuğu sistemleri" konusuna bakın, ☞S65.

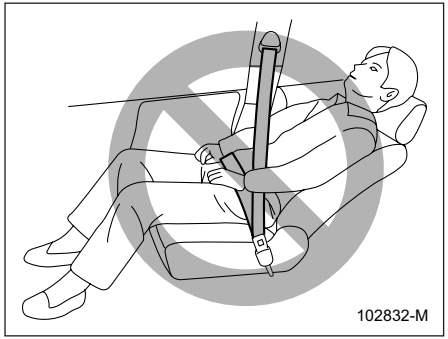
102832-M

⚠ UYARI

Kaza anında yolcunun emniyet kemerinin altından kaymasını önlemek için sürüş sırasında ön koltuk arkalığı dik konumda olmalıdır. Aynı zamanda yolcu ile koltuk arkalığı arasına minder gibi cisimleri koymayın. Aksi takdirde çarpışma sırasında kucak kemerinin altından kayma veya kucak kemerinin karnın üstüne doğru yukarı kayma riski artar. Her iki durum da ciddi iç yaralanmalara ve hatta ölüme yol açabilir.

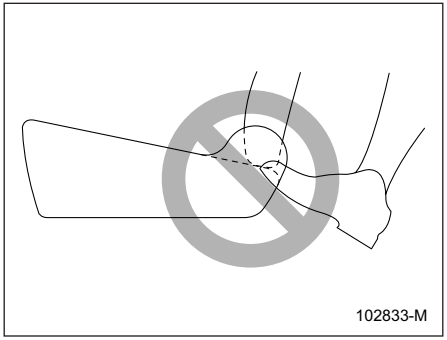
102833-M

⚠ UYARI

Arka koltuktaki yolcuların, ayaklarını ön koltuk arkalığı ile koltuk minderi arasına koymalarına izin vermeyin. Bu hareket, aşağıdaki sistemlerin düzgün çalışmasını engelleyebilir ve ciddi yaralanmalara, sakatlanmalara yol açabilir.

- **Yolcu algılama sistemi (varsa)**
- **SRS yan hava yastığı**
- **SRS koltuk minderi hava yastığı**
- **SRS uzak yan hava yastığı (varsa)**
- **Ön koltuk ısıtıcısı (varsa)**
- **Elektrikli koltuk (varsa)**

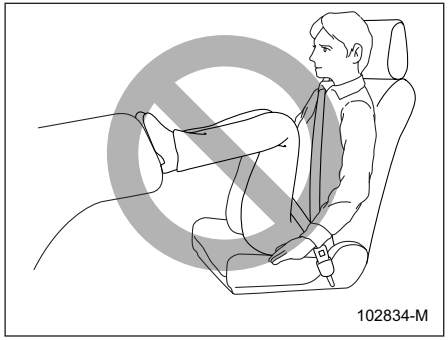
102834-M

⚠ UYARI

Ayaklarınızı gösterge paneli üzerine basmayın. Bunun yapılması, SRS hava yastığı sisteminin ve SRS hava yastığının yolcu algılama işlevinin doğru şekilde çalışmasını engelleyebilir. Bu, bir kaza durumunda ciddi yaralanma veya ölümle sonuçlanabilir.

– DEVAMI DİĞER SAYFADA –

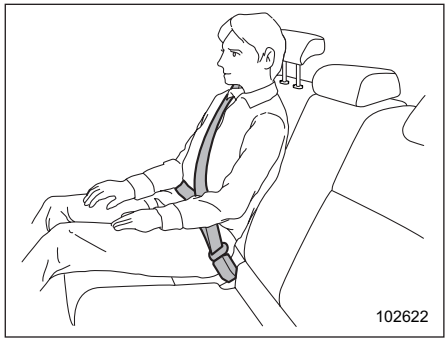

⚠ UYARI

Emniyet kemerleri oturan kişi arkasına iyice yaslanır ve dik otururs maksimum koruma sağlar. Araca binenler, koltuk arkalıkları veya minderleri ile kendi aralarına yastık veya benzeri nesneler koymamalıdır. Aksi takdirde çarpışma sırasında kucak kemerinin altından kayma veya kucak kemerinin karnın üstüne doğru yukarı kayma riski artar. Her iki durum da ciddi iç yaralanmalara ve hatta ölüme yol açabilir.

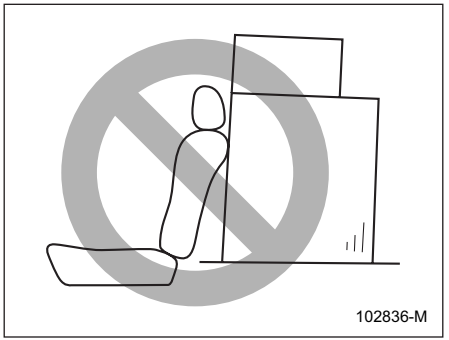

⚠ UYARI

Koltukların üzerine asla koltuk arkalığını aşacak kadar yük veya eşya yüklemeyin, ani frenleme veya bir kaza esnasında öne doğru savrularak yolcuların yaralanmasına neden olabilir.

Manuel koltuk (varsa)

▼ İleri ve geri ayarı

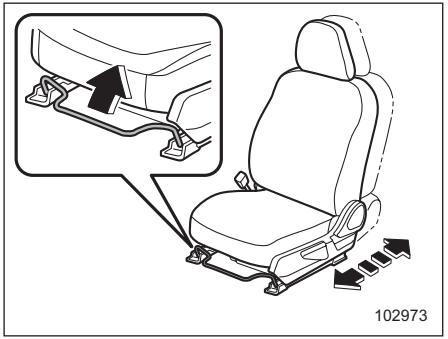

1. Koltuğu ayarlamak için koltuğa oturun.
2. Kolu yukarı kaldırın, koltuğu istenilen pozisyona kaydırın ve kolu bırakın.
3. Koltuğun yerine sağlam bir şekilde oturduğundan emin olmak için koltuğu öne arkaya doğru hareket ettirin.

▼ Koltuk arkalığının yatırılması

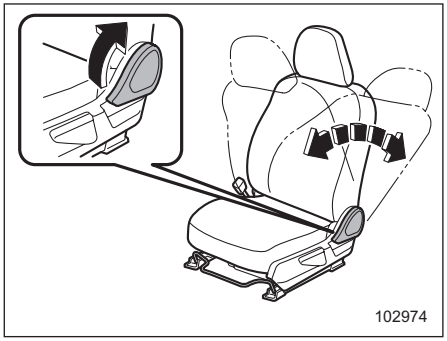

1. Yatırma kolunu yukarı çekin, koltuk arkalığını istediğiniz konuma ayarlayın ve ardından kolu bırakın.
2. Koltuk arkalığının güvenli bir şekilde yerine oturduğundan emin olun.

Yatırılmış bir konuma yerleştirilmiş koltuk arkalığı, kol çekildiğinde kuvvetli bir şekilde yukarı doğru yaylanabilir. Koltuk arkalığını eski konumuna getirmek için yatırma kolunu kullanırken, kademeli olarak geri kalkabilmesi için koltuk arkalığını hafifçe tutun.

▼ Koltuk minderi yükseklik ayarı (sürücü koltuğu)

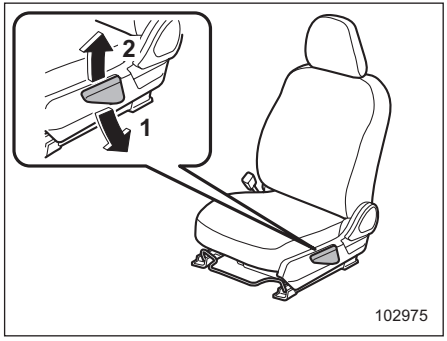

1 Kol aşağı itildiğinde, koltuk alçalır.
2 Kol yukarı çekildiğinde, koltuk yükselir.

Koltuk minderi ayar kolunu yukarı veya aşağı hareket ettirerek, koltuğun yüksekliğini ayarlayabilirsiniz.

■ Elektrikli koltuk (varsa)

▼ Sürücü koltuğu

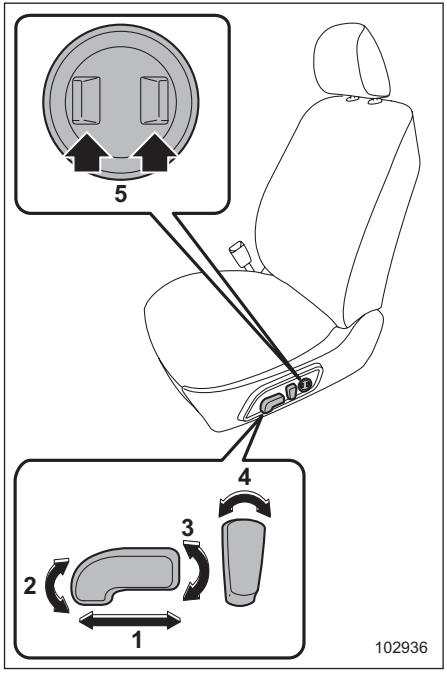

1 **Koltuk konumu ileri/geri ayarı kontrol düğmesi**
Koltuğu ileriye veya geriye almak için,

– DEVAMI DİĞER SAYFADA –

kumanda düğmesini ileriye veya geriye doğru hareket ettirin. Koltuğun ileri geri ayarını yaparken, koltuk minderinin açısını veya koltuk minder yüksekliğini ayarlayamazsınız.

2 **Koltuk minderi açısı kontrol düğmesi**
Koltuk minderi açısı ayarlamak için, kumanda düğmesinin ön ucunu yukarı doğru çekin veya aşağıya itin.

3 **Koltuk yüksekliği kontrol düğmesi**
Koltuk yüksekliğini ayarlamak için, kumanda düğmesinin arka ucunu yukarı doğru çekin veya aşağıya itin.

4 **Koltuk arkalığı açısı (yatırma) kontrol düğmesi**
Koltuk arkalığının açısını ayarlamak için kumanda düğmesini hareket ettirin.

5 **Bel desteği kontrol düğmesi**
Alt sırt desteğini artırmak için düğmenin ön tarafına basın. Alt sırt desteğini artırmak için düğmenin arka kısmına basın.

▼ Ön yolcu koltuğu

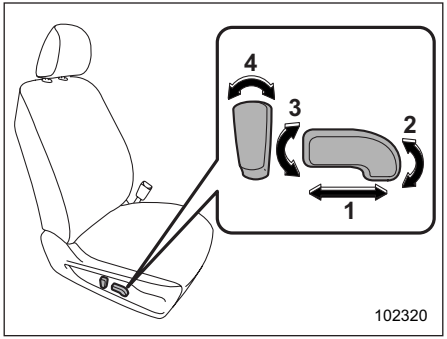

1 **Koltuk konumu ileri/geri ayarı kontrol düğmesi**
Koltuğu ileriye veya geriye almak için, kumanda düğmesini ileriye veya geriye doğru hareket ettirin.

2 **Koltuk minderi açısı kontrol düğmesi**
Koltuk minderi açısı ayarlamak için, kumanda düğmesinin ön ucunu yukarı doğru çekin veya aşağıya itin.

3 **Koltuk yüksekliği kontrol düğmesi**
Koltuk yüksekliğini ayarlamak için, kumanda düğmesinin arka ucunu yukarı doğru çekin veya aşağıya itin.

4 **Koltuk arkalığı açısı (yatırma) kontrol düğmesi**
Koltuk arkalığının açısını ayarlamak için kumanda düğmesini hareket ettirin.

■ Koltuk başlığı ayarı

⚠ UYARI

- **Asla koltuk başlıklarını çıkartarak aracı kullanmayın. çünkü koltuk başlıkları araca arkadan çarpıldığı zaman ciddi boyun yaralanmaları riskini azaltmak için tasarlanmıştır. Ayrıca, koltuk başlıklarını kesinlikle ters yönde takmayın. Bu şekilde takılmaları koltuk başlıklarının normal fonksiyonunu yerine getirmesine engel olacaktır. Bu nedenle, koltuk başlıklarını söktüyseniz, yolcularınızın yaralanmasını önlemek için bu koltuk başlıklarını yeniden düzgün bir şekilde yeniden yerlerine takın.**
- **Sürücü dahil tüm yolcular, koltuk başlıkları takılı konumda değilken araçta seyahat etmemelidir, aksi takdirde bir kaza sırasında boyun bölgesinden yaralanma riski yükselecektir.**
- **Ön koltuk başlıkları sadece ön koltuklara takılmak üzere tasarlanmıştır. Arka koltuk başlıkları da, sadece arka koltuklara takılmak üzere tasarlanmıştır. Ön koltuk başlıklarını arka koltuklara veya arka koltuk başlıklarını ön koltuklara takmaya kalkmayın.**

Sürücü ve ön yolcu koltuklarında koltuk başlıkları mevcuttur. Her iki başlık şu yollar uygulanarak ayarlanabilir.

▼ Koltuk başlığı yükseklik ayarı

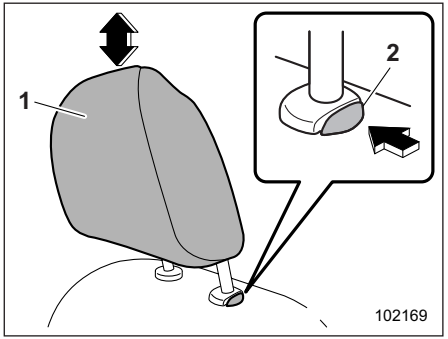

1 Koltuk başlığı
2 Kilit açma düğmesi

Yükseltmek için:
Koltuk başlığını yukarıya doğru çekin.
Alçaltmak için:
Koltuk arkalığının üstündeki indirme düğmesine basarak başlığı aşağıya doğru bastırın.
Çıkarmak için:
Kilit açma düğmesini basılı tutarak koltuk başlığını dışarı çekin.

Takmak için:
Koltuk başlığının çubuklarını, koltuk başlığı tam olarak arkalığa oturup kilitlenecek şekilde koltuk arkalığının üzerindeki deliklere sokun. Koltuk başlığını indirirken kilit açma düğmesine basın ve düğmeyi basılı tutun.

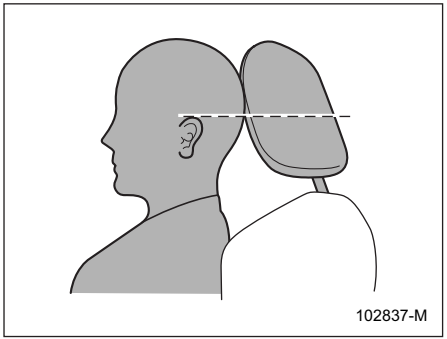

Her bir koltuk başlığının merkezi, koltukta oturan kişinin kulaklarının üst hizasına en yakın olacak şekilde ayarlanmalıdır.

NOT
Ön koltuk arkalığı yatırılmadan koltuk başlığının çıkarılması veya takılması mümkün değildir. Ön koltuk arkalığının yatırılması ve ardından koltuk başlığının çıkarılması veya takılması.

1-2. Koltuk ısıtıcısı (varsa)

Ön koltuklarda koltuk ısıtıcısı mevcuttur. Koltuk ısıtıcısı, kontak anahtarı "ACC" veya “AÇIK” konumundayken çalışır.

⚠ DİKKAT

- **Koltuğun üzerine sert veya ağır veya çıkıntılı cisimler koymayın ve koltuğa toplu iğne veya iğne gibi keskin cisimler batırmayın.**
- **Koltuk ısıtıcısını çok uzun bir süre boyunca, yüksek ısılarda kullanmaları durumunda, hassas ciltli kişilerde hafif yanıklar oluşması mümkündür. Koltuk ısıtıcısını kullanırken, ilgili kişileri mutlaka uyarın.**
- **Koltuğun üzerine, ısıyı yalıtabilecek battaniye, yastık veya benzeri nesneler koymayın. Bu ısıtıcının aşırı ısınmasına neden olabilir.**
- **Aracın içi yeterince ısındığında veya aracı terk etmeden önce ısıtıcıyı kapattığınızdan emin olun.**

– DEVAMI DİĞER SAYFADA –

NOT
e-BOXER sistemi çalışmıyorken koltuk ısıtıcısının uzun süre kullanılması, 12 V yardımcı akünün boşalmasına neden olabilir.

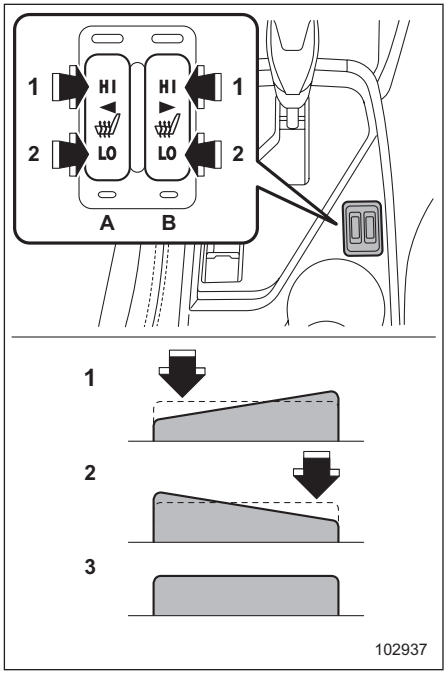

1 HI – Hızlı ısıtma
2 LO – Normal ısıtma
3 Kapalı
A Sol taraf
B Sağ taraf

Koltuk ısıtıcısını devreye sokmak için, sıcaklığa göre düğme üzerindeki “LO” veya “HI” konumuna basın.
“HI” konumunun seçilmesi, koltuğun daha hızlı şekilde ısınmasına yardımcı olur.
Koltuk ısıtıcısını kapatın ve mevcut konumun hafifçe aksi yönünde basın.
Düğme üzerinde bulunan gösterge, koltuk ısıtıcısı devreye girdiğinde yanar.

1-3. Arka koltuklar

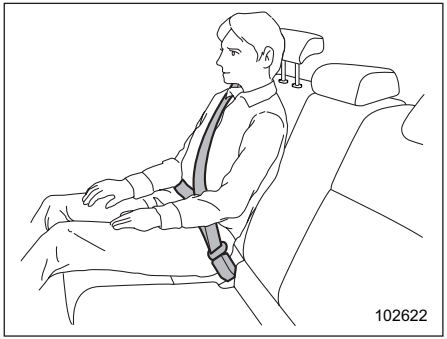

⚠ UYARI

Emniyet kemerleri oturan kişi arkasına iyice yaslanır ve dik otururs maksimum koruma sağlar. Araca binenler, koltuk arkalıkları veya minderleri ile kendi aralarına yastık veya benzeri nesneler koymamalıdır. Aksi takdirde çarpışma sırasında kucak kemerinin altından kayma veya kucak kemerinin karnın üstüne doğru yukarı kayma riski artar. Her iki durum da ciddi iç yaralanmalara ve hatta ölüme yol açabilir.

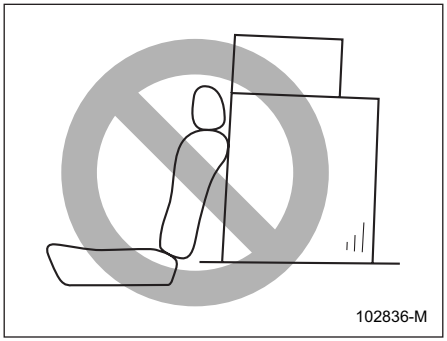

⚠ UYARI

Koltukların üzerine asla koltuk arkalığını aşacak kadar yük veya eşya yüklemeyin, ani frenleme veya bir kaza esnasında öne doğru savrularak yolcuların yaralanmasına neden olabilir.

e-BOXER Sistemi ile İlgili Önemli Uyarılar

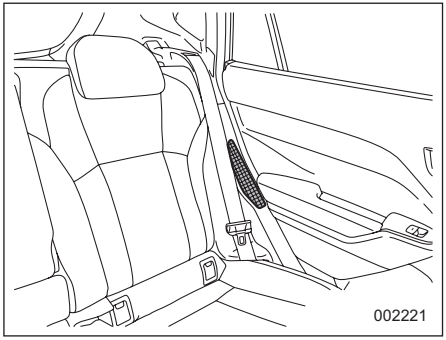

Yüksek voltaj aküsü hava girişi

⚠ DİKKAT

Yüksek voltaj aküsü hava girişi soldaki arka koltuğun yanındadır. Yüksek voltaj aküsünün aşırı ısınmasını veya e-BOXER sisteminin arızalanmasını önlemek için aşağıdaki talimatlara uyun.

- **Yüksek voltaj aküsü hava girişinin yanına herhangi bir cisim koymayın.**
- **Yüksek voltaj aküsünün hava girişini, tıkanmaması için periyodik olarak temizleyin.**

– DEVAMI DİĞER SAYFADA –

- **Hava girişine hiçbir sıvı veya başka herhangi bir madde veya nesnenin girmesine izin verilmemesi önemlidir. Herhangi bir çöp, döküntü vb girmesini önlemek için hava girişinin etrafında dikkatli olmaları için lütfen bu alandaki yolcuları bilgilendirin.**
- **İçine su veya herhangi bir cisim girerse, o arızalanabilir. İçine çok miktarda su veya herhangi bir nesne girdiği takdirde, incelemesi için SUBARU bayinize başvurun.**

Arka koltuk arkalığının katlanması (aşağı yatırılması)

⚠ UYARI

- **Koltuk arkalığını katladığınızda, arka koltukta yolcu veya herhangi bir nesne olup olmadığını kontrol edin. Böyle yapılmazsa, koltuk arkalığı aniden yatırıldığında, yaralanma veya eşyaların zarar görmesi riski doğar.**
- **Asla hiçbir yolcunun yatırılmış arka koltuk arkalığının üstünde veya bagaj bölmesinde yolculuk yapmasına izin vermeyin. Aksi takdirde ciddi yaralanmalara veya ölüme yol açılabilir.**
- **Tüm nesneleri ve özellikle uzun eşyaları, öne doğru fırlamamaları ve ani bir frenleme durumunda ciddi yaralanmalara yol açmamaları için, yerlerinden hareket edemeyecek şekilde sabitleyin.**
- **Koltuk arkalığını ilk konumuna geri getirirken, yerine sağlam bir şekilde oturduğundan emin olmak için koltuk arkalığını hafifçe sallayın. Koltuk arkalığı yerine sağlam bir şekilde oturmazsa, ani fren durumunda koltuk arkalığı aniden açılabilir veya bagaj bölmesindeki eşyalar dökülebilir, bunlar da ciddi yaralanmalara veya ölüme neden olabilir.**

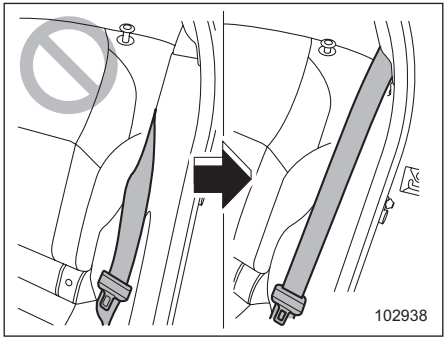

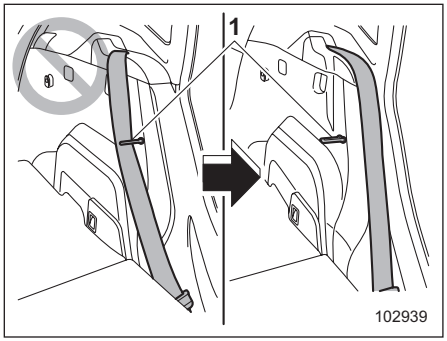

1 Sabitleme kancası

⚠ UYARI

Koltuk arkalığı başlangıçtaki konumuna getirildiğinde aşağıdaki önlemleri dikkate alın. Bunu yapmamanız, ciddi yaralanmalara veya kazaya neden olabilir çünkü koltuk arkalığının çalışması engellenmiş olur.

- **Emniyet kemeri koltuk arkalığına sıkıştırılmamalıdır, görünür yerde olmalıdır.**
- **Emniyet kemeri, koltuk arkalığı Sabitleme kancasının arkasından geçmemelidir.**

⚠ DİKKAT

Sabitleme kancasına eşya vb. asmayın. Koltuk arkalığı yerine sıkıca sabitlenemeyebilir. Bu da beklenmedik kazalara yol açabilir.

▼ Arka koltuk arkalığının katlanması

1. Koltuk başlıklarını alçaltın.

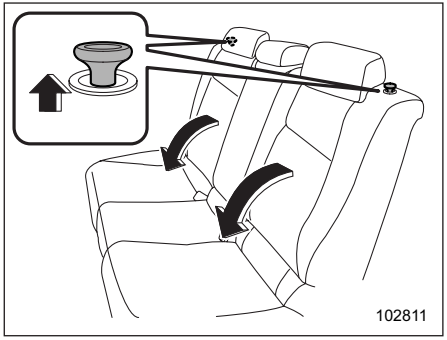

2. Kilit açma mandalını çekerek koltuk arkalığının kilidini açın ve ardından arkalığı aşağıya doğru katlayın.

▼ Arka koltuk arkalığının yerine geri getirilmesi

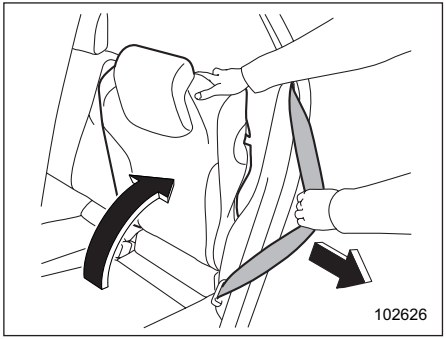

⚠ UYARI

- **Koltuk arkalığını orijinal konumuna geri getirirken, aşağıdaki önlemleri alın. Önlemlerin dikkate alınmaması emniyet kemerine zarar verebilir, fonksiyonunu bozabilir ve ciddi bir yaralanma ile sonuçlanabilir.**
- **Koltuk arkalığını orijinal konumuna getirirken, emniyet kemerinin koltuk arkalığı ve döşeme arasında sıkışmaması için, emniyet kemerini aracın dışına doğru çekin.**

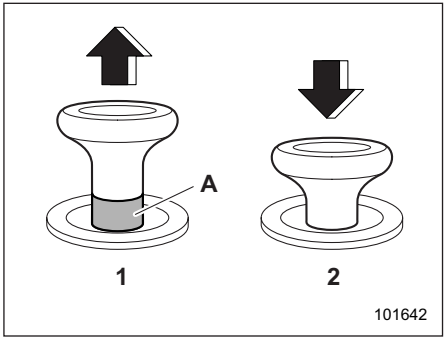

Kilit açma mandalı

1 Kilit açık
2 Kilitli
A Kırmızı renkli kilit açma işareti

Koltuk sırtlığını başlangıçtaki konumuna getirmek için, koltuk sırtlığını yerine sabitlenene kadar yukarı kaldırın ve kilit açma mandalının üzerindeki kilit açma işaretinin görünmediğinden emin olun.

⚠ UYARI

Koltuk sırtlığını başlangıçtaki konumuna getirdiğinizde, kilit açma mandalı üzerindeki kilit açma işaretinin görünüp görünmediğini kontrol edin. Ayrıca, koltuk sırtlığını yerine sağlam bir şekilde oturduğundan emin olmak için hafifçe sallayın.

– DEVAMI DİĞER SAYFADA –

Koltuk sırtlığı yerine sağlam bir şekilde oturmazsa, ani fren durumunda sırtlık aniden açılabilir veya bagaj bölmesindeki eşyalar dökülebilir bunlar da, ciddi yaralanmalara veya ölüme neden olabilir.

Koltuk başlığı ayarı

Arka yan koltuklar ve arka orta koltuk, koltuk kafalıkları ile donatılmıştır.

⚠ UYARI

- **Asla koltuk başlıklarını çıkartarak aracı kullanmayın. çünkü koltuk başlıkları araca arkadan çarpıldığı zaman ciddi boyun yaralanmaları riskini azaltmak için tasarlanmıştır. Bu nedenle, koltuk başlıklarını söktüğünüzde, yolcularınızın yaralanmasını önlemek adına bu başlıkları yeniden yerlerine takmanız gerekmektedir.**
- **Sürücü dahil tüm yolcular, koltuk başlıkları takılı konumda değilken araçta seyahat etmemelidir, aksi takdirde bir kaza sırasında boyun bölgesinden yaralanma riski yükselecektir.**
- **Ön koltuk başlıkları sadece ön koltuklara takılmak üzere tasarlanmıştır. Arka koltuk başlıkları da, sadece arka koltuklara takılmak üzere tasarlanmıştır. Ön koltuk başlıklarını arka koltuklara veya arka koltuk başlıklarını ön koltuklara takmaya kalkmayın.**

▼ **Arka yan koltuk oturma konumu**

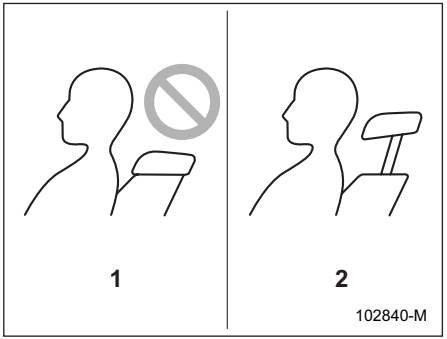

1 Kullanılmadığında (geri çekili konum)
2 Kullanılırken (tam yukarıda konumu)

⚠ DİKKAT

Koltuk başlıklarının en alçak konumlarında kullanılmaları tavsiye edilmez.

Koltuğa oturmadan önce, koltuk başlığını en yukarı konumuna kadar kaldırın.

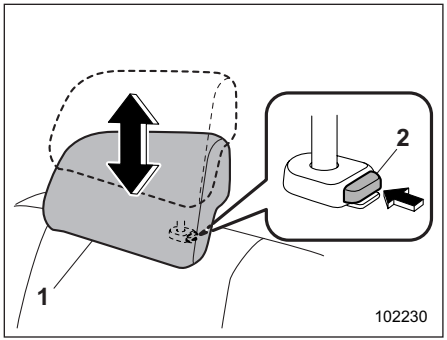

1 Koltuk başlığı
2 Kilit açma düğmesi

Yükseltmek için:
Koltuk başlığını yukarıya doğru çekin.
Alçaltmak için:
Koltuk arkalığının üstündeki indirme düğmesine basarak başlığı aşağıya doğru bastırın.
Çıkarmak için:
Kilit açma düğmesini basılı tutarak koltuk başlığını dışarı çekin.
Takmak için:
Başlığın çubuklarını, başlık tam olarak sırtlığa oturacak şekilde koltuk sırtlığının üzerindeki deliklere sokun.

Kafalığı indirirken kilit açma düğmesine basın ve düğmeyi basılı tutun.
Kafalığın merkezi, koltukta oturan kişinin kulaklarının üst hizasına en yakın olacak şekilde ayarlanmalıdır.
Koltuklarda oturan kimse yoksa, arka görüş alanınızı genişletmek için koltuk başlıklarını en alçak konumlarına getirin.

▼ Arka orta kısım oturma konumu

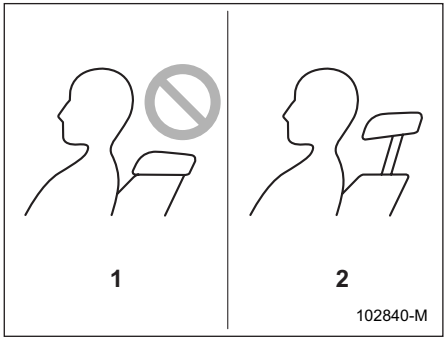

1 Kullanılmadığında (geri çekili konum)
2 Kullanılırken (tam yukarıda konumu)

⚠ DİKKAT

Koltuk başlıklarının en alçak konumlarında kullanılmaları tavsiye edilmez.

Koltuğa oturmadan önce, koltuk başlığını en yukarı konumuna kadar kaldırın.

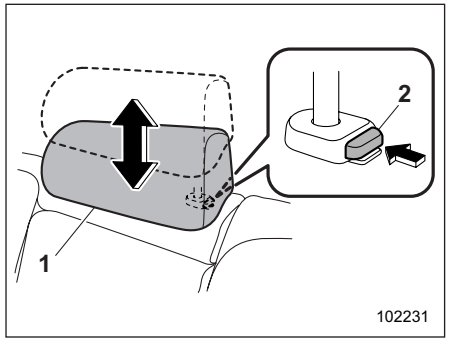

1 Koltuk başlığı
2 Kilit açma düğmesi

Yükseltmek için:
Koltuk başlığını yukarıya doğru çekin.
Alçaltmak için:
Koltuk arkalığının üstündeki indirme düğmesine basarak başlığı aşağıya doğru bastırın.
Çıkarmak için:
Kilit açma düğmesini basılı tutarak koltuk başlığını dışarı çekin.
Takmak için:
Koltuk başlığının çubuklarını, koltuk başlığı tam olarak arkalığa oturup kilitlenecek şekilde koltuk arkalığının üzerindeki deliklere sokun. Koltuk başlığını indirirken kilit açma düğmesine basın ve düğmeyi basılı tutun.

Arka orta oturma konumundayken, koltuk başlığını tıklama sesinin duyulduğu konuma getirin. Arka orta oturma konumu boşken, arka görüş alanınızı genişletmek için koltuk başlığını en alçak konumuna getirin.

■ Kol dayanağı

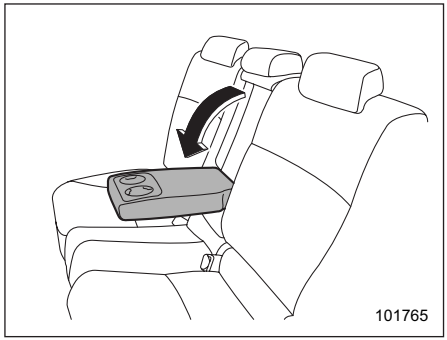

Kol dayanağını indirmek için, üst uç kısmından aşağıya doğru çekin.

⚠ UYARI

- **Kol dayanağını indirmeden önce arkadaki yolcuların emniyet kemerlerini taktıklarından emin olun. Arka yolcular kol dayanağını indirdikten sonra emniyet kemerlerini takarlarsa, emniyet kemerleri**

– DEVAMI DİĞER SAYFADA –

maksimum koruma sağlayamaz ve bu da ciddi yaralanmalara neden olabilir.

- Ciddi yaralanmaları ve araç hasarını önlemek için, yolcuların asla orta kol dayanağı üzerine oturmalarına izin vermeyin.

1-4. Emniyet kemerleri

Emniyet kemeri güvenlik bilgileri

⚠ UYARI

- Aracın içindeki herkes araç hareket etmeden ÖNCE emniyet kemerlerini bağlamalıdır. Aksi halde ani duruş ya da kaza esnasında ciddi yaralanma riski daha da artar.
- Tam güvenliği sağlamak için tüm kemerler sıkı bir şekilde bağlanmalıdır. Gevşek kemerler, yaralanmayı önlemek veya şiddetini azaltmak için sıkı kemerler kadar etkili değildir.
- Her bir kemer sadece bir kişiyi koruyacak şekilde tasarlanmıştır. Bir kemeri - çocuk dahi olsa - asla iki veya daha fazla kişi için kullanmayın. Aksi takdirde bu, bir kaza anında ciddi yaralanmalara ve hatta ölüme neden olabilir.
- Ciddi bir kazadan sonra ön gergiler ve araçtaki kişilerin kullandığı bağlama donanımları da dâhil olmak üzere emniyet kemerinin tamamını değiştirin. Hasar belirgin olmasa bile grubun tümü değiştirilmelidir.
- Bir emniyet kemerini değiştirirken, yeni emniyet kemeri tip-onaylı ve değiştirilen emniyet kemeri ile aynı konumda monte edilmek için tasarlanmış olmalıdır.
- Emniyet kemerini takarken, dilin doğru kemer tokasına takıldığına emin olun. Aksi takdirde bu, bir kaza anında ciddi yaralanmalara ve hatta ölüme neden olabilir.
- Kucağınızda çocuk varken emniyet kemerini bağlamayın. Aksi takdirde bu, bir kaza anında ciddi yaralanmalara ve hatta ölüme neden olabilir.
- Asla kıvrılmış veya ters dönmüş emniyet kemerini kullanmayın. Bu, kaza sırasında yaralanma riskini veya şiddetini artırabilir.
- Kucak kemerini mümkün olduğu kadar kalçalarınıza yakın tutunuz. Bu sayede çarpma anında yük, zayıf olan karın boşluğu yerine daha güçlü olan kalça kemiklerine dağılır.
- Oturan kişi arkasına iyice yaslanır ve dik otururs emniyet kemerleri maksimum koruma sağlar. Bir çarpışma sırasında emniyet kemerinin altından kayma riskini azaltmak için sürüş sırasında ön koltuk arkalığı dik konumda olmalıdır.

Ön koltuk arkalıkları dik konumda değilse, çarpışma sırasında kucak kemerinin altından kayma veya kucak kemerinin karnın üstüne doğru yukarı kayma riski artar. Her iki durum da ciddi iç yaralanmalara veya ölüme neden olabilir.

- **Araca binenler, koltuk arkalıları veya minderleri ile kendi aralarına yastık veya benzeri nesneler koymamalıdır. Aksi takdirde çarpışma sırasında kucak kemerinin altından kayma veya kucak kemerinin karnın üstüne doğru yukarı kayma riski artar. Her iki durum da ciddi iç yaralanmalara ve hatta ölüme yol açabilir.**

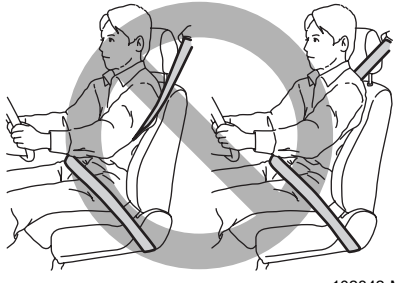
102842-M

⚠ UYARI

Emniyet kemerini asla omuz altından veya arkanızdan geçirerek takmayın. Bir kaza olursa bu, riski ya da yaralanmanın şiddetini artırabilir.

⚠ DİKKAT

Güneşli bir havada kapalı duran bir araçtaki emniyet kemerinin metal kısımları dokunulduğunda sizi yakacak kadar çok ısınabilir. Bu parçalar soğuyuncaya kadar onlara temas etmeyin.

▼ Bebekler veya küçük çocuklar

Aracınız için uygun olan bir çocuk koltuğu kullanın. “Çocuk emniyet sistemleri” konusuna bakın, ☞S65.

▼ Çocuklar

⚠ UYARI

SUBARU, TÜM bebeklerin ve çocukların (çocuk koltuğu emniyet sistemlerinde olanlar dahil), çocuğun yaşına, boyuna ve kilosuna uygun olan bir çocuk koltuğuna veya emniyet kemerine uygun şekilde bağlı olarak ARKA koltuğa oturmasını şiddetle tavsiye eder. Hava yastığı oldukça büyük bir hız ve kuvvetle şişer ve özellikle güvenlik önlemleri alınmamış veya gerektiği şekilde uygulanmamışsa çocukları yaralayabilir hatta öldürebilir. Çocuklar, büyüklerden daha hafif ve zayıf oldukları için yastığın şişmesinden zarar görme olasılıkları daha fazladır. Kaza istatistiklerine göre çocukların arka koltukta gereken önlemler alınarak oturtulmaları, ön koltukta oturmalarından daha güvenlidir. Çocuk koltuğu emniyet sistemiyle ilgili talimatlar ve önlemler için “Çocuk koltuğu emniyet sistemleri” konusuna bakın, ☞S65.

Çocuk, çocuk koltuğunda oturtulamayacak kadar büyükse arka koltuğa oturtulmalı ve emniyet kemeri ile güvenliği sağlanmalıdır.
Çocukların koltuk üzerinde ayağa kalkması veya dizlerinin üstünde durmasına kesinlikle izin vermeyin.
Emniyet kemerleri yetişkinlerin kullanımına göre tasarlanmıştır. Kemerin omuz kısmı yüz veya boyundan geçiyorsa, emniyet kemerinin omuzdan geçmesini sağlamak üzere çocuğu emniyet kemeri kilidine doğru yaklaştırın. Kucak kemerinin çocuğun beline değil, mümkün olduğu kadar kalçalarına yakın olmasına dikkat edilmelidir. Kemerin omuz kısmı gerektiği şekilde yerleştirilemiyorsa bir çocuk koltuğu kullanılmalıdır. Omuz kemerini asla çocuğun kolunun altından veya sırtından geçirmeyin.

– DEVAMI DİĞER SAYFADA –

▼ **Hamile kadınlar**

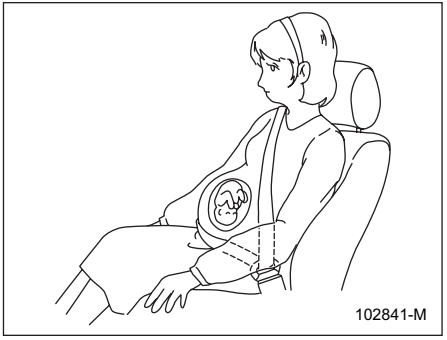

Hamile kadınların da emniyet kemeri kullanmaları gerekir. Özel tavsiyeler için doktorlarına danışmalıdırlar. Kucak kemeri sıkıca ve mümkün olduğu kadar bele değil kalçalara yakın bağlanmalıdır.

Acil Durumda Kilitlenen Gergi Mekanizması (ELR)

Araçtaki tüm emniyet kemerlerinde Acil Durumda Kilitlenen Gergi Mekanizması (ELR) vardır.

Bu fonksiyon, vücudun normal hareketlerine izin verirken ani duruşlarda, çarpışmalarda veya emniyet kemeri çok hızlı çekildiğinde gergi mekanizması otomatik olarak kilitlenir.

Emniyet kemeri uyarı lambası ve sinyali

“Emniyet kemeri uyarı lambası ve sinyali” konusuna bakın, ☞S159.

Arka emniyet kemeri uyarı lambası ve sinyali

“Arka emniyet kemeri uyarı lambası ve sinyali” konusuna bakın, ☞S161

Emniyet kemerinin bağlanması

▼ **Ön emniyet kemerleri**

1. Koltuk konumunu ayarlayın:

Sürücü koltuğu: Koltuk arkalığını tam dik konuma getirin. Koltuğu, aracın kontrolünü tam olarak sağlayabileceğiniz mümkün olan en uzak konuma getirin.

Ön yolcu koltuğu: Koltuk arkalığını tam dik konuma getirin. Koltuğu mümkün olduğu kadar geriye çekin.

2. Arkanıza iyice yaslanın.
3. Kemer dilli gövdesini tutarak kemeri yavaşça çekin. Kıvrılıp dönmesine izin vermeyin.
   - Kemer kilide ulaşmadan durursa önce biraz gevşetin, sonra daha yavaş bir şekilde tekrar çekin.
   - Kemer kilitli durumdan kurtulmazsa kemeri kuvvetlice çekerek biraz gevşetin ve sonra da yavaşça tekrar çekin.

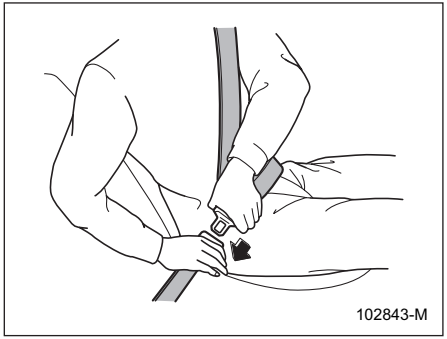

4. Tıklama sesini duyuncaya kadar dilli gövdeyi kilide sokun.

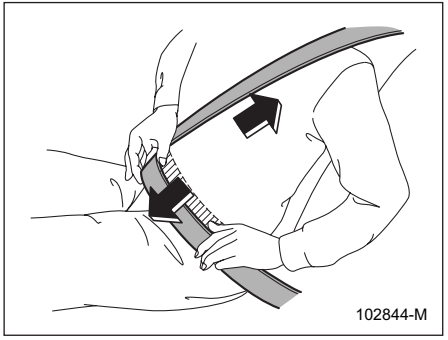

5. Karın kısmını sıkılaştırmak için omuz kemerini biraz daha yukarıya çekin.

6. Karın kemerini belinize değil mümkün olduğu kadar kalçalarınıza yakın bağlayın.

▽ **Ön emniyet kemeri omuz bağlantı yükseklik ayarı**

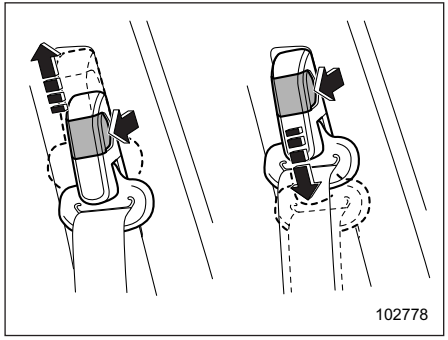

Omuz kemeri bağlantı yüksekliğini sürücü/ön yolcu için en uygun olan konuma ayarlayın. Bağlantı yüksekliğini daima omuz kemeri boyna dokunmadan omzun ortasından geçecek şekilde ayarlayın.

Yükseltmek için:
Serbest bırakma düğmesini çekin ve askıyı yukarı doğru kaydırın.
Alçaltmak için:
Serbest bırakma düğmesini çekin ve askıyı aşağıya doğru kaydırın.
Bağlantının kesinlikle yerine oturabilmesi için aşağı çekin.

⚠ UYARI

Emniyet kemerlerini takarken kayışın omuz kısmının boynunuzun üstünden geçmemesini sağlayın. Aksi halde, emniyet kemeri bağlantısını daha alçak bir konuma ayarlayın. Omuz kemerinin boynun üstünden geçirilmesi ani bir frende veya çarpışmada boyun yaralanmasına yol açabilir.

▽ **Emniyet kemerinin açılması**

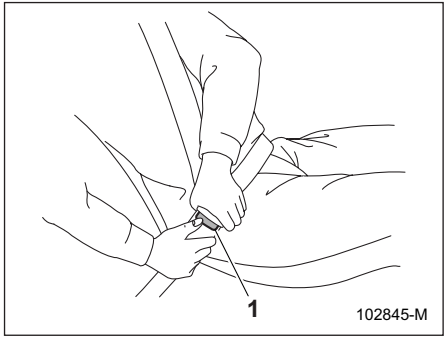

1 Düğme

1. Toka üstündeki düğmeye basın.
2. Emniyet kemerinin dolanmasını veya bükülmesini önlemek için emniyet kemerini yavaşça geri toplayın.

Kapıyı kapatmadan önce kemer kayışlarının kapıya sıkışmalarını önlemek için emniyet kemerlerinin düzgün toplanmasını sağlayın.

▼ Arka emniyet kemerleri (arka orta emniyet kemeri hariç)

1. Arkanıza iyice yaslanın.
2. Kemer dili gövdesini tutarak kemeri yavaşça dışarı çekin. Kıvrılıp dönmesine izin vermeyin.
   - Kemer kilide ulaşmadan durursa önce biraz gevşetin, sonra daha yavaş bir şekilde tekrar çekin.
   - Kemer kilitli durumdan kurtulmazsa kemeri kuvvetlice çekerek biraz gevşetin ve sonra da yavaşça tekrar çekin.

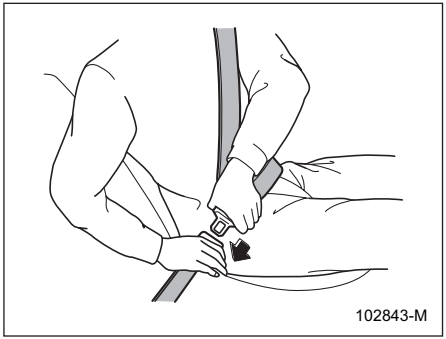

– DEVAMI DİĞER SAYFADA –

3. Tıklama sesini duyuncaya kadar dilli gövdeyi kilide sokun.

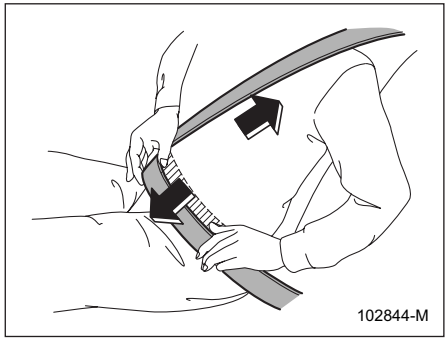

4. Kucak kısmını sıkılaştırmak için omuz kemerini biraz daha yukarıya çekin.
5. Kucak kemerini belinize değil mümkün olduğu kadar kalçalarınıza yakın bağlayın.

▽ Emniyet kemerinin açılması

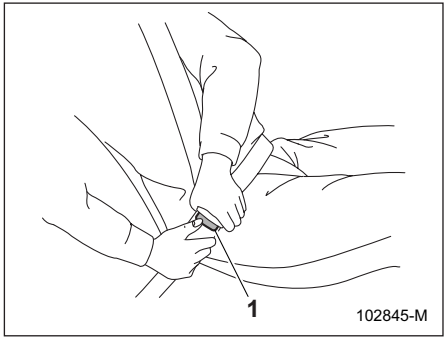

1 Düğme

1. Toka üstündeki düğmeye basın.
2. Emniyet kemerinin dolanmasını veya bükülmesini önlemek için emniyet kemerini yavaşça geri toplayın.

Kapıyı kapatmadan önce kemer kayışlarının kapıya sıkışmalarını önlemek için emniyet kemerlerinin düzgün toplanmasını sağlayın.

▼ Arka orta emniyet kemeri

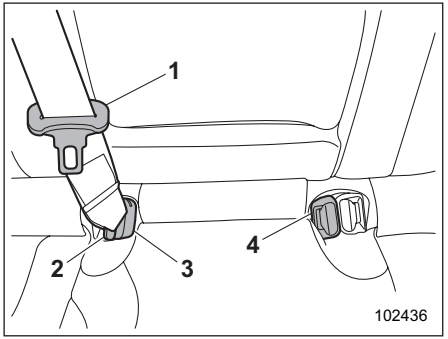

1 Orta emniyet kemeri dil plakası
2 Bağlantı dili plakası
3 Bağlantı tokası
4 Orta emniyet kemeri tokası

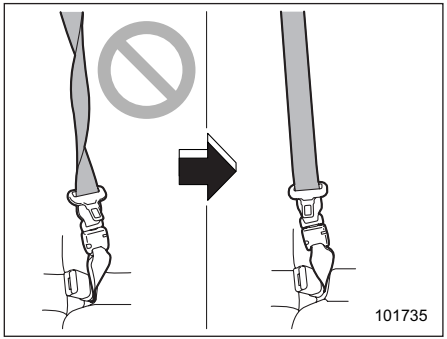

⚠ UYARI

Emniyet kemerinin kayışı kıvrılmış durumda bağlanması, kaza sırasında yaralanma riskini veya şiddetini artırabilir. Kemeri toplayıcıdan çıkardıktan sonra bağlarken, özellikle bağlantı dili plakasını eşleşen tokaya (sağ tarafta) takarken, her zaman kayışın bükülmediğini kontrol edin.



100109

⚠ UYARI

- **Her iki dil plakasını da mutlaka kendi tokalarına takın. Emniyet kemeri yalnızca bir omuz kemeri olarak kullanılıyorsa (bağlantı dili plakası sağ taraftaki bağlantı tokasına sabitlenmeden), bir kaza durumunda takan kişiyi uygun şekilde sabitleyemez ve muhtemelen ciddi yaralanma veya ölümle sonuçlanabilir.**
- **Emniyet kemerini bağlamadan önce, kemerin kemer kılavuzundan geçirildiğinden emin olun. Kemer kılavuzundan geçirilmeyen bir emniyet kemeri, boyundan kayabileceği için ani frenlemelerde veya bir çarpışmada boyun yaralanmalarına neden olabilir.**

Arka orta emniyet kemeri, bagaj bölmesinin sağ tarafındaki emniyet kemeri tutucusunda toplanır.

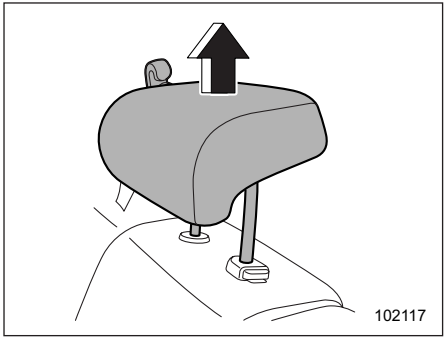

102117

1. Koltuk başlığını tam yukarıda konumuna kadar kaldırın. Koltuk başlığını çıkarmayın.

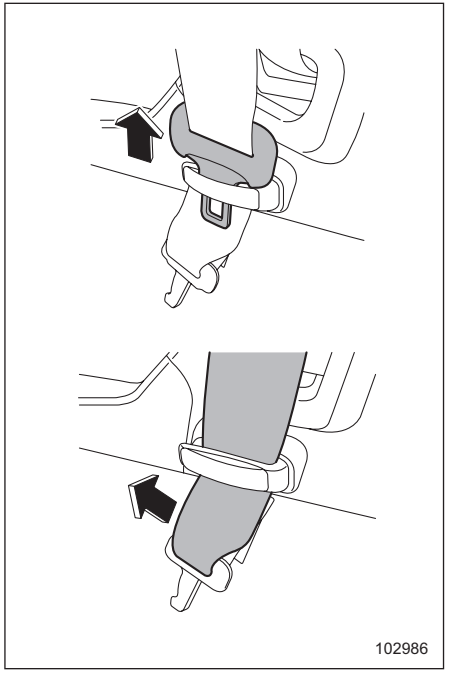

102986

2. Orta emniyet kemeri dil plakasını çıkarın ve ardından emniyet kemerini kemer tutucusundan çıkarmak için kayışı kaydırın ve emniyet kemerini yavaşça dışarı çekin.

– DEVAMI DİĞER SAYFADA –

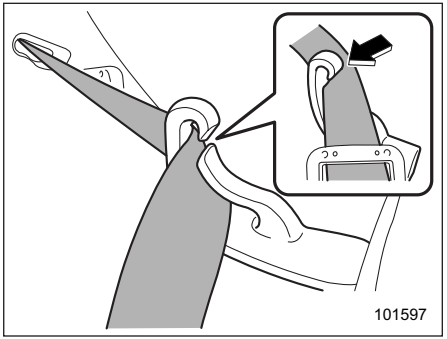

3. Emniyet kemerini çektikten sonra, kemer kılavuzundan şu şekilde geçirin: Öncelikle kemerin bir ucunu kemer kılavuzundaki açıklığa yerleştirin, sonra, kemerin kalan kısmını itin böylelikle kemer tamamen içeri girmiş olur.

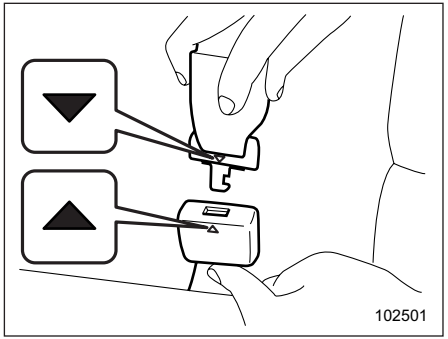

4. Bağlantı dili plakası üzerindeki "▼" işaretinin ve bağlantı tokası üzerindeki "▲" işaretinin dışa baktığından emin olun.

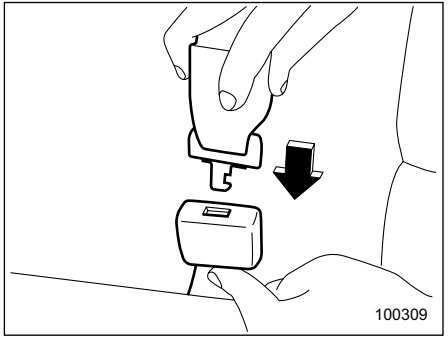

5. Kemerin kıvrılmadığını teyit ettikten sonra kemer kısmının ucuna takılmış olan bağlantı parçasını (dili) bir "tık" sesi duyuluncaya kadar sağ taraftaki kilide sokun.

- Kemer, tokaya ulaşmadan durursa, kemeri hafifçe geri çekin ve sonra daha yavaş dışarı çekin.
- Kemerin kilidi hala açılamıyorsa, kemeri kuvvetlice çektikten sonra hafifçe geri çekin ve ardından yavaşça tekrar dışarı çekin.

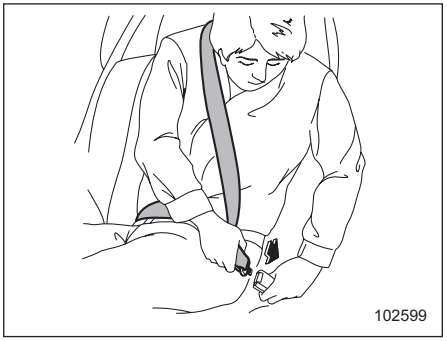

6. Orta emniyet kemeri dil plakasını klik sesi gelinceye kadar orta emniyet kemeri tokasına sokun.

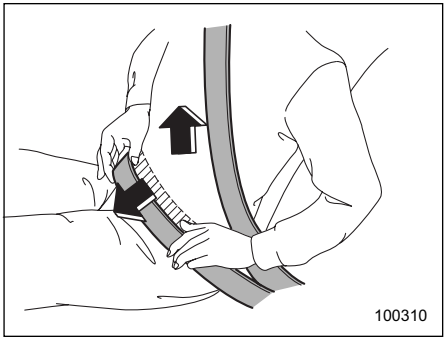

7. Karın kısmını sıkılaştırmak için omuz kemerini biraz daha yukarıya çekin. Ve kucak kemerini belinize değil mümkün olduğu kadar kalçalarınıza yakın bağlayın.

▽ **Emniyet kemerinin açılması**

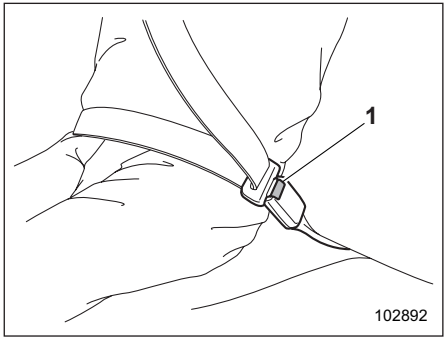

1 Düğme

1. Emniyet kemerini açmak için orta emniyet kemeri (sol taraftaki) kilidinin üzerindeki düğmeye basın.

NOT
Daha fazla bagaj alanı için koltuk arkalığı katlandığında, bağlantı dili plakasını ayırmak gerekir.

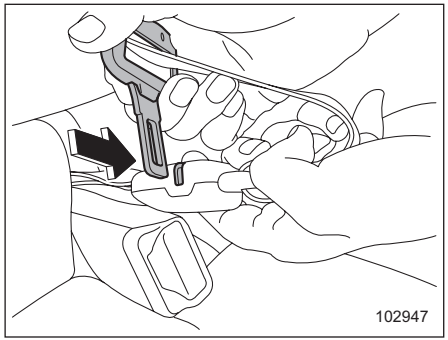

2. Sağ taraftaki bağlantı tokasındaki yuvaya bir orta emniyet kemeri dil plakası veya başka bir sert sivri uçlu nesne sokun ve içeri itin. Bağlantı dil plakası daha sonra tokadan ayrılacaktır.

– DEVAMI DİĞER SAYFADA –

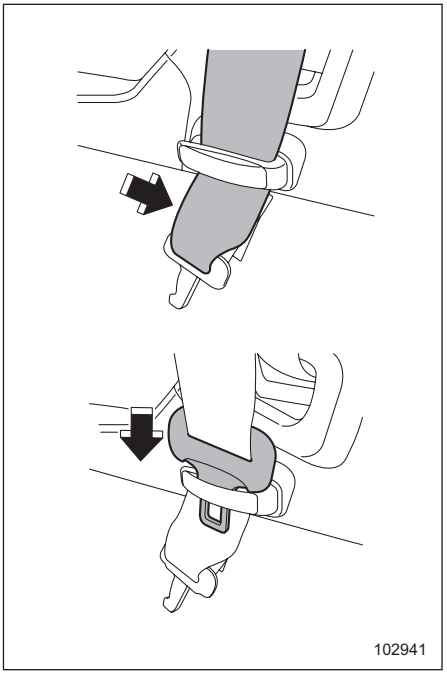

3. Toplayıcı mekanizmasının kemeri geri sarmasına izin verin.
   Sarma sırasında kemeri elinizde tutup gergi mekanizmasına doğru kılavuzluk yapmanız gerekir. Sonra, kemeri kemer tutucusunun altından geçirin ve bağlantı dili plakasını tutucuya yerleştirin.

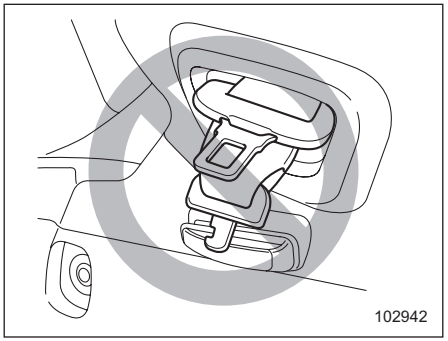

⚠ DİKKAT

Aşağıdaki önlemlere uyun. Aksi takdirde, dil plakası döşemeye çarparak döşemeye zarar verebilir.

- **Gergi mekanizmasının emniyet kemerini çok çabuk geri sarmasına izin vermeyin.**
- **Dil plakalarını düzgün bir biçimde muhafaza etmek için emniyet kemerlerini tamamen geri sardırın.**

Emniyet kemerinin bakımı

Emniyet kemerlerini temizlemek için yumuşak sabun ve ılık su kullanın. Asla çamaşır suyu veya kumaş boyası kullanmayın çünkü bunlar emniyet kemerlerinin gücünü ciddi bir şekilde etkiler.
Periyodik olarak emniyet kemerinde, kemer dahil bağlantı parçalarında ve tüm donanımda çatlak, kesik, zedelenme, yırtık, hasar, gevşeyen cıvata ya da aşınmış bölgeler olup olmadığını kontrol edin. Küçük bir hasar bulsanız dahi emniyet kemerlerini değiştirin.

⚠ DİKKAT

- **Kemerlere cila, yağ, kimyasal maddeler ve özellikle akü asidi bulaştırmayın.**
- **Asla emniyet kemerinin düzgün çalışmasını engelleyecek bir modifikasyon veya değişiklik yapmayın.**

1-5. Emniyet kemeri ön gergileri

Aşağıdaki emniyet kemerlerinde emniyet kemeri öngergileri bulunur.
- Sürücü emniyet kemeri
- Ön yolcu emniyet kemeri
- Arka yan yolcu emniyet kemerleri

Emniyet kemeri ön gergileri, ortadan şiddete kadar önden veya yandan çarpışmalar sırasında devreye girecek şekilde tasarlanmıştır.

⚠ UYARI

- **Maksimum koruma için araç içindekiler tam dik konumda oturmalı ve emniyet kemerlerini düzgün biçimde bağlamalıdır. "Emniyet Kemerleri" konusuna bakın ☞S52.**
- **Emniyet kemeri ön gergileri ile donatılmış emniyet kemeri gergi tertibatlarını değiştirmeyin, çıkarmayın veya çevresindekilere çarptırmayın. Bu, emniyet kemeri ön gergilerinin istenmeden çalışmasına veya sistemin çalışamaz duruma gelmesine neden olarak ciddi yaralanmalara yol açabilir. Emniyet kemeri gergilerinin kullanıcılar tarafından bakımı yapılabilecek parçası yoktur. Gergi mekanizmalı emniyet kemerleri için gerekli bir servis işlemi olduğunda SUBARU bayinize danışmanızı tavsiye ederiz.**
- **Emniyet kemeri gergi mekanizmalarını hurdaya çıkarırken veya bir çarpışma hasarı ya da başka bir nedenle aracı tamamen hurdaya ayırırken en yakın SUBARU servisine başvurmanızı tavsiye ederiz.**

NOT
- **Emniyet kemeri ön gergileri, hafif darbelerde veya arkadan alınan darbelerde devreye girecek şekilde tasarlanmamıştır.**
- **Sürücü ve yolcu emniyet kemeri ön gergileri ile SRS ön hava yastıkları aynı anda devreye girer. Ön yolcu algılama sistemi bulunan modellerde, ön yolcunun SRS ön hava yastığı ön yolcu koltuğunda kimse yokken çalışmasa da, ön yolcu koltuğuna ait emniyet kemeri ön gergisi, sürücü SRS ön hava yastığı/emniyet kemeri ön gergisi ile birlikte çalışır.**
- **Öngergiler sadece tek kullanımlık olarak tasarlanmışlardır. Bir ön gerginin çalışması durumunda hem sürücünün hem de ön yolcunun emniyet kemeri gergi mekanizmaları değiştirilmelidir ve işlem sadece yetkili bir SUBARU servisi tarafından gerçekleştirilebilir. Emniyet kemeri gergi mekanizmalarını değiştirirken sadece orijinal SUBARU parçalarını kullanın.**
- **Ön emniyet kemer gergilerinden bir tanesi arıza nedeniyle veya ön gergi çalışmış olduğu için geri sarılamaz ya da dışarı çekilemezse mümkün olan en kısa sürede SUBARU servisinizle temasa geçmenizi tavsiye ederiz.**
- **Emniyet kemeri gergi mekanizması veya çevresindeki bölge hasar görmüşse mümkün olan en kısa sürede SUBARU servisiyle temasa geçmenizi tavsiye ederiz.**
- **Aracınızı satarken, alıcıya aracın emniyet kemeri ön gergileri ile donatıldığını bildirmenizi rica ederiz. Ayrıca, alıcıya bu bölümdeki içerikleri de bildirin.**

Omuz kemeri ön gergili emniyet kemeri

NOT
Bu bilgi aşağıdaki bileşenler için geçerlidir.

– DEVAMI DİĞER SAYFADA –

- **Ön yolcu emniyet kemeri**
- **Arka yan yolcu emniyet kemerleri**

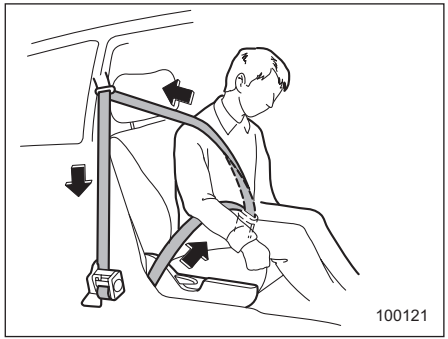

Ön gergi ayrıca aşağıdaki sensörler tarafından etkinleştirilebilir.

- Ön darbe sensörü
- Yan darbe sensörü

Sensör, önden veya yandan çarpmalarda önceden belirlenmiş bir miktarda kuvvet tespit ederse, emniyet kemeri ön gergisine sahip herhangi bir emniyet kemeri, kemerin koltukta oturan kişiyi daha etkili bir şekilde tutması için geri çekicinin boşluğunu almak için hızla geri çekilir..

Arka yolcu (cam kenarı) emniyet kemeri ön gergisi, bir çarpışma durumunda emniyet kemeri tarafından yolcuya uygulanan yoğun şiddetli kuvvetleri sınırlayan bir gerginlik azaltma cihazı içerir.

Ön yolcunun emniyet kemeri ön gergisi, bir çarpışma durumunda emniyet kemerinin yolcuya uyguladığı en yüksek kuvvetleri sınırlayan bir gerilim azaltıcı cihaz içerir.

- Uyarlanabilir kuvvet sınırlayıcı (varsa)

Ön yolcu yan adaptif kuvvet sınırlayıcısı, yolcu algılama sensörü tarafından tespit edilen şekilde oturan yolcunun beden ölçüsüne uygun bir azaltıcı yük seçer.

Emniyet kemeri ön gergisi çalıştığı zaman bir ses duyulur ve az miktarda duman çıkar. Bu durum normaldir ve zararlı değildir. Bu duman araçta yangın olduğu anlamına gelmez.

Emniyet kemeri ön gergisi bir kez etkinleştirildikten sonra emniyet kemeri gergi mekanizması kilitli kalır. Sonuç olarak emniyet kemeri dışarı çekilemez veya geri sarılamaz bu nedenle değiştirilmeleri gerekir.

Ön yolcunun emniyet kemeri ön gergisi, bir çarpışma durumunda emniyet kemerinin yolcuya uyguladığı en yüksek kuvvetleri sınırlayan bir gerilim azaltıcı cihaz içerir. Ön yolcu yan adaptif kuvvet sınırlayıcısı, yolcu algılama sensörü tarafından tespit edilen şekilde oturan yolcunun beden ölçüsüne uygun bir azaltıcı yük seçer.

Omuz kemeri ve kucak kemeri ön gergileri olan emniyet kemeri

NOT

Bu bölüm, sürücü emniyet kemeri için geçerlidir.

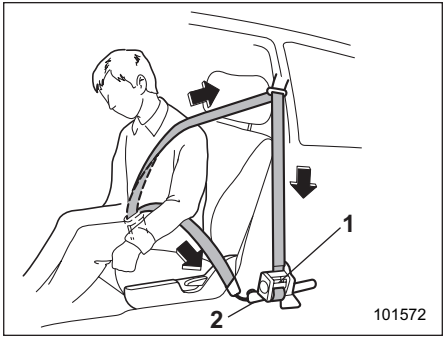

1 Emniyet kemeri gergi mekanizması (omuz kemeri ön gergisi ve adaptif kuvvet sınırlayıcısı (varsa))
2 Kucak kemeri ön gergisi

Ön gergi ayrıca aşağıdaki sensörler tarafından etkinleştirilebilir.

- Ön darbe sensörü
- Yan darbe sensörü

Sensör, önden veya yandan çarpmalarda önceden belirlenmiş bir miktarda kuvvet tespit ederse, emniyet kemeri ön gergisine sahip herhangi bir emniyet kemeri, kemerin koltukta oturan kişiyi daha etkili bir şekilde tutması için geri çekicinin boşluğunu almak için hızla geri çekilir.
Sürücünün emniyet kemeri ön gergisi, bir çarpışma durumunda emniyet kemerinin yolcuya uyguladığı en yüksek kuvvetleri sınırlayan bir gerilim azaltıcı cihaz içerir.

- Uyarlanabilir kuvvet sınırlayıcı (varsa)

Sürücünün yan adaptif kuvvet sınırlayıcısı, sürücünün koltuk konum sensörü tarafından tespit edilen şekilde oturan kişinin beden ölçüsüne uygun bir azaltıcı yük seçer.

- Bir ön gergili emniyet kemeri etkinleştirilince

Bir çalışma sesi işitilir ve az miktarda duman çıkar.
Bu durum normaldir ve zararlı değildir. Bu duman araçta yangın olduğu anlamına gelmez.
Emniyet kemeri ön gergisi bir kez etkinleştirildikten sonra emniyet kemeri gergi mekanizması kilitli kalır. Sonuç olarak emniyet kemeri dışarı çekilemez veya geri sarılamaz ve bu nedenle değiştirilmelidir.

Sistem Monitörleri

Bir arıza teşhis sistemi, kontak anahtarı "ON" konumunda iken emniyet kemeri ön gergi sisteminin kullanıma hazır olup olmadığını sürekli izler.
Emniyet kemeri ön gergileri, SRS hava yastığı sistemi ile kontrol modülünü paylaşır. O nedenle emniyet kemeri ön gergisinde bir arıza olursa SRS hava yastığı sistemi uyarı lambası yanar. Detaylar için, bkz. "SRS hava yastığı sistemi monitörleri" ☞S111.

Sistem bakımı

⚠ UYARI

- **Emniyet kemeri gergi grubunu hurdaya çıkartırken veya kaza sonucu hasar görmüş aracın tümünü hurdaya ayırmadan önce SUBARU servisinize başvurmanızı tavsiye ederiz.**
- **Sistemin kablo tesisatıyla oynamak veya sökmek, emniyet kemeri ön gergilerinin ve/veya SRS hava yastığının, ciddi yaralanmalara yol açabilecek şekilde kazara devreye girmesine ya da tamamen çalışamaz hale gelmesine neden olabilir. Emniyet kemeri ön gergisi ve SRS hava yastığı sistemleri ile ilgili kablolarda elektrikli test cihazları kullanmayın. Emniyet kemeri gergi grubunun gereken servisini yapmak için en yakın SUBARU servisine başvurmanızı tavsiye ederiz.**

⚠ DİKKAT

Sensörlerin ve SRS hava yastığı kontrol modülünün yerleri için, bkz. "Bileşenler" ☞S92. Bu bölgelerde ya da emniyet kemeri toplayıcısı yanında servise veya onarıma ihtiyacınız olursa işi yetkili bir SUBARU servisine yaptırmanızı tavsiye ederiz.

NOT
Aracın ön veya yan kısmı bir kazada emniyet kemeri ön gergisi çalışamaz duruma gelecek kadar hasar görmüşse SUBARU servisinizle mümkün olan en kısa zamanda temasa geçmenizi tavsiye ederiz.

Araçta yapılacak modifikasyonlar ile ilgili uyarılar

Aracınıza herhangi bir aksesuar taktırmak istiyorsanız lütfen SUBARU servisinizle temasa geçin.

– DEVAMI DİĞER SAYFADA –

⚠ DİKKAT

Aşağıdaki modifikasyonlardan herhangi birini yapmayın. Bu tür modifikasyonlar emniyet kemeri ön gergilerinin doğru çalışmasını engelleyebilir.

- **Aracın önüne orijinal SUBARU aksesuar parçalarının veya orijinal SUBARU parçalarının kalitesine uyan parçaların dışında herhangi bir donanımın (koruyucu bar, vinç, kar küreyici, vb.) bağlanması.**
- **Süspansiyon sisteminin veya aracın önünün yapısında yapılan modifikasyonlar.**
- **Sürücü kapısı sütununa iliştirilmiş olan lastik levhasında veya bu Kullanım Kılavuzunda her bir model için belirtilenden farklı ebatta ve yapıdaki bir lastiğin takılması.**

1-6. Arka Koltuk Hatırlatıcısı

Bu fonksiyon sürücüye arkada yolcu ve yüklerin varlığını onaylamasını hatırlatır.
Bu fonksiyon, arka kapılar açılıp kapatıldığında devreye girecektir.
Bu, gösterge tablosu ekranındaki (renkli LCD) uyarı mesajlarıyla sürücüyü uyarır ve kontak anahtarı "AÇIK" konumundan "KAPALI" konumuna getirildiğinde bip sesi çıkarır.

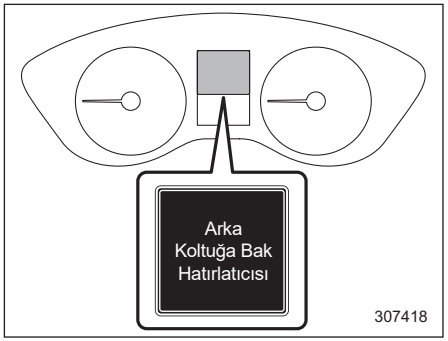

NOT

- **Bu fonksiyon arka koltuktaki yolcu ve yükleri doğrudan tespit etmez.**
- **Bu fonksiyon arka kapıların açılıp kapandığını tespit eder. Bu durumda, aşağıdaki olgunun ortaya çıkma olasılığı vardır.**
  - **– Arka koltukta yolcu ya da yük bulunmasa bile sürücüyü uyarabilir.**
  - **– Arka koltukta yolcu ya da yük olsa bile sürücüyü uyarmayabilir.**
- **Bu fonksiyon "Araç ayarları" ile açılıp kapatılabilir. Ayrıntılar için bkz. "Araç ayarları" ☞S206.**
- **AÇIK / KAPALI ayarı, kontak anahtarı "KAPALI" konuma getirilse bile değişmeyecektir.**
- **12 V yardımcı akü çıkarıldığında, AÇIK / KAPALI ayarı varsayılan ayara döndürülür.**

1-7. Çocuk koltuğu emniyet sistemleri

Avustralya modelleri için uygulamalar

Çocuk güvenlik sistemi ile ilgili talimatlar için Kullanıcı El Kitabı ekine bakın.

Güvenlik önlemleri

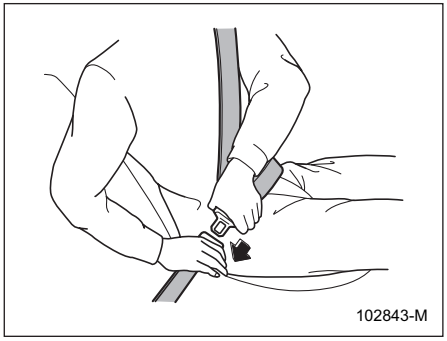

Araçta bebekler ve çocuklar daima bir bebek ya da arka koltuklardaki çocuk koltuğuna oturtulmalıdır. Çocuğun yaşına ve boyutlarına uygun bebek veya çocuk koltuğu kullanmalısınız.

Çocuk koltuklarının hepsi aracın koltuklarına hareket edemeyecek şekilde takılmak üzere tasarlanmıştır. Çocuk koltuğu emniyet sistemleri araca düzgün bir şekilde sabitlenmemişse, çocuklar bir kaza durumunda tehlikeye girebilir.

Çocuk koltuğunu takarken üretici firmanın talimatlarına dikkatle uyun.

Kaza istatistiklerine göre çocukların arka koltukta gereken önlemler alınarak oturtulmaları, ön koltukta oturmalarından daha güvenlidir.

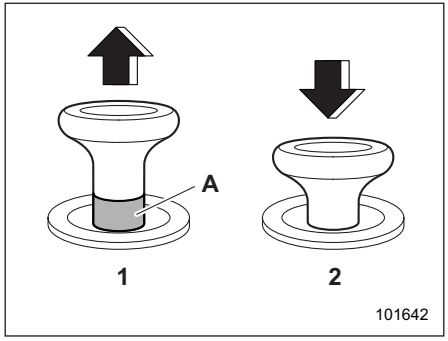

Kilit açma mandalı

1 Kilit açık
2 Kilitli
A Kırmızı renkli kilit açma işareti

⚠ UYARI

- **Çocuk koltuğunu yerleştirmeden önce, arka koltuk arkalığının yerine tam olarak oturduğundan emin olmak için koltuk arkalığı kilit açma mandalının üzerindeki kilit açma işaretinin görünmediğini teyit edin. Arka koltuk arkalığı yerine tam oturmazsa ciddi yaralanmalar meydana gelebilir.**
- **Çocukları aracın içinde gözetimsiz kendi başına bırakmayın. Yüksek iç sıcaklıklar, ciddi yaralanma veya ölümle sonuçlanan sıcak çarpmasına ve dehidrasyona (su kaybına) neden olabilir.**

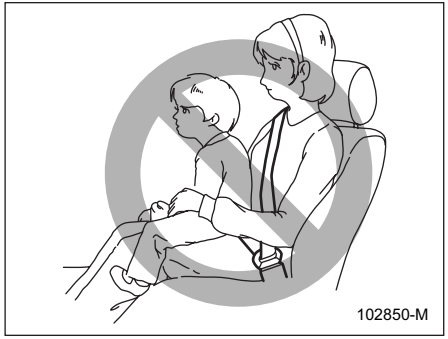

⚠ UYARI

Araç hareket halindeyken asla kollarınızda veya kucağınızda çocuk taşımayın. Çarpışma durumunda çocuk, yolcu ile aracın içindeki nesneler arasında sıkışacağından, yolcu çocuğu (veya

– DEVAMI DİĞER SAYFADA –

bebeği) bir çarpışmada yaralanmaya karşı koruyamaz. Ayrıca yolcunun ön koltukta kucağında ya da kollarında çocuğu tutması, çocuğu başka bir ciddi tehlikeye maruz bırakmış olur. SRS hava yastığı kayda değer bir hız ve kuvvetle açıldığından, çocuk yaralanabilir ve hatta ölebilir.

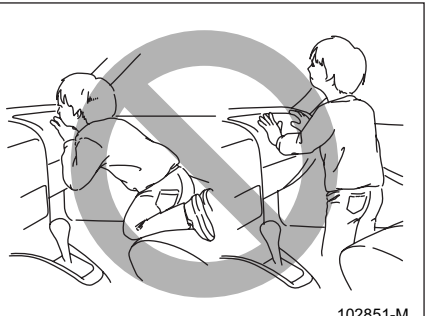

⚠ UYARI

Çocuklar araçtayken her zaman uygun şekilde emniyete alınmalıdır. Asla çocuğunuzun koltukların üzerinde ayağa kalkmasına veya dizlerinin üzerinde durmasına izin vermeyin. Gerektiği şekilde korunmayan çocuklar, ani bir duruş veya kaza sırasında ileri doğru fırlayarak ciddi bir şekilde yaralanabilirler.

Ayrıca ön koltuğun üzerinde veya önünde duran veya diz çöken bir çocuk başka bir ciddi tehlikeye maruz kalır. SRS hava yastığı kayda değer bir hız ve kuvvetle açıldığından, çocuk yaralanabilir ve hatta ölebilir.

Çocuk koltuğu sistemleri kurulumu için güvenlik bilgileri

⚠ UYARI

- **Çocuk güvenlik sistemleri ve emniyet kemerleri, güneşli bir havada kapalı kalmış bir aracın içinde ısınabilir; küçük bir çocuğu yakabilir. Çocuğu içine yerleştirmeden önce çocuk koltuğu sistemini kontrol edin.**
- **Çocuk emniyet sistemini bağlantılara düzgün bir şekilde takın. ISOFIX bağlantılarını kullanırken, bağlantıların çevresinde yabancı cisim olmadığından emin olun. Ayrıca emniyet kemerleri çocuk koltuğunun arkasına takılmamalıdır. Çocuk koltuğu sisteminin güvenli bir şekilde takıldığından emin olun. Aksi takdirde bu, ani frenleme, yoldan çıkma veya kazalarda çocukların veya diğer yolcuların ölümüne veya ciddi şekilde yaralanmasına neden olabilir.**
- **Aracınızda sabitlenmemiş bir çocuk koltuğu bulundurmayın. Sabitlenmemiş çocuk koltukları, ani bir duruşta, viraj almada veya kaza anında aracın içinde etrafa savrulabilir; araçta bulunanlara çarpıp yaralayabileceği gibi aynı zamanda ciddi yaralanmalara veya çocuğun ölümüne neden olabilir.**
- **Birkaç tip çocuk koltuğu emniyet sistemi, bitişik koltuğun tokasını gizleyebilir. Yan koltukta oturan kişi emniyet kemerini doğru şekilde bağlayamıyorsa, o kişi başka bir koltuğa geçmelidir. Emniyet kemeri doğru şekilde bağlanmazsa, ani frenleme veya çarpışma durumunda ciddi yaralanma veya ölüm riski vardır.**
- **Çocuk koltuğu emniyet sistemi sürücü koltuğuna temas ettiği için doğru şekilde monte edilemiyorsa, çocuk koltuğu emniyet sistemini farklı bir koltuğa taşıyın. Farklı bir koltuğa (sürücü koltuğu dışında) takılamıyorsa, ön koltuğu temas etmeyecek şekilde ayarlayın.**

⚠ DİKKAT

Çocuk koltuğu taktığınız zaman sistemle birlikte verilen üretici talimatlarına uyun. Çocuk koltuğunu taktıktan sonra sıkıca sabitlendiğinden emin olun. Yerinden hareket edemeyecek durumda ve sıkı değilse çocuğunuzun kaza anında yaralanma tehlikesi artabilir.

▼ **Uyarı etiketi**

⚠ UYARI

- **Ön yolcu koltuğu güneşliğinin her iki tarafında uyarı etiketleri bulunmaktadır. Uyarı etiketleri, ön koltuğa arkaya dönük bir çocuk koltuk sistemi yerleştirmemeniz konusunda uyarır.**
- **ASLA ön kısmında AKTİF HAVA YASTIĞI'na sahip bir koltuğa arkaya bakan bir çocuk koltuğu monte etmeyin. Bu durum ÇOCUĞUN CİDDİ ŞEKİLDE YARALANMASINA ve hatta ÖLMESİNE NEDEN OLABİLİR.**



Uyarı etiketi
A HAVA YASTIĞI

Çocuk koltuğu emniyet sisteminin seçimi

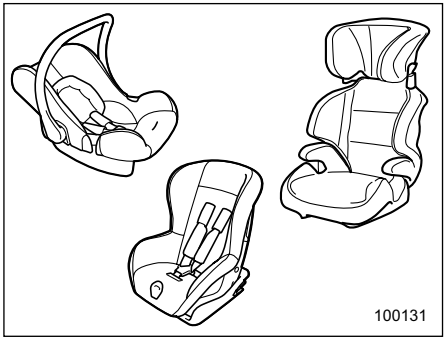

NOT
Bazı boyutlardaki çocuk koltuğu emniyet sistemleri araç koltuğuna sığmayabilir. Bir çocuk koltuğu sistemi satın almadan önce, araç koltuğuna sığıp sığmadığını kontrol edin.

Çocuğa doğru koruma sağlaması için çocuk koltuğunu çocuğun bedenine ve yaşına uygun olarak seçin.
Ayrıca çocuk koltuğunun emniyet standartlarını karşılaması da önemlidir.
Çoğu Avrupa ülkesinde, çocuk koltuğu sistemlerinin ECE No. 44 veya No.129 yönetmeliği gereksinimlerini karşılaması gerekmektedir. Bu yönetmelikleri karşılayıp

– DEVAMI DİĞER SAYFADA –

karşılamadığına çocuk koltuğunun üzerindeki onay etiketinden veya kutunun ve sistemin üzerinde bulunan üreticinin uyumluluk beyanından bakılabilir.

44 no'lu ECE yönetmeliğine göre çocuk koltukları aşağıdaki "ağırlık gruplarına" göre sınıflandırılmıştır:

Grup 0: Ağırlığı 10 kilodan az çocuklar için
Grup 0+: Ağırlığı 13 kilodan az çocuklar için
Grup I: Ağırlığı 9 ila 18 kilo arasındaki çocuklar için
Grup II: Ağırlığı 15 ila 25 kilo arasındaki çocuklar için
Grup III: Ağırlığı 22 ila 36 kilo arasındaki çocuklar için

Avrupa ülkeleri için tavsiye edilen çocuk koltukları için aşağıdaki listeye bakın.

▼ ECE R129 Çocuk koltuğu emniyet sistemi

Çocuk koltuğu emniyet sistemleri, ECE R129 tarafından belirtilen boy ve yaş gerekliliklerini karşılamalıdır. Uygun ağırlık ve boy kategorisi ECE R129 onay etiketinde belirtilmiştir. Çocuğunuza uygun bir çocuk koltuğu emniyet sistemi seçin.

Çocuk koltuğu emniyet sisteminin türü	Uygun boy veya yaş.*1
Bebek koltuğu (sırtı yola dönük)	Boy veya yaş sınırlaması yoktur.
Çocuk koltuğu (sırtı yola dönük)	Boy veya yaş sınırlaması yoktur.
Çocuk koltuğu (yüzü yola dönük)	Boyu 76 cm ve üzeri ve yaşı 15 ay ve üzeri çocuklar için uygundur.
Yükseltici koltuk (yüzü yola dönük)	Boyu 100 cm ve üzeri olan çocuklar için uygundur.

*1: Uygun bir çocuk koltuğu emniyet sistemi seçmek için ECE R129 onay etiketini kontrol edin.

▼ Çocuk Koltuğu Emniyet Sistemi

Çocuk emniyet koltuğu sisteminin her bir oturma konumuna uyumu

Koltuk konumu numarası			1			2	3	4
Koltuk konumu			Ön yolcu			2. sıra sol	2. sıra orta	2. sıra sağ
			Yolcu algılama sistemi olmadan	Yolcu algılama sistemi ile				
				Hava yastığı AÇIK	Hava yastığı KAPALI			
Üniversal kemer için uygun oturma konumu			Sadece öne	Sadece öne	Uygulanabilir	Uygulanabilir	Uygulanabilir*1	Uygulanabilir
i-Size oturma konumu (varsa)			—	—	—	Uygulanabilir	—	Uygulanabilir
Yanal bağlantı için uygun oturma konumu (L1/L2)			—	—	—	Uygulanmaz	—	Uygulanmaz
Arkaya bakan en büyük uygun bağlantı (R1/R2X/R2/R3)			—	—	—	R3	—	R3
Öne bakan uygun en büyük bağlantı (F2X/F2/F3)			—	—	—	F3	—	F3
En büyük uygun yükseltici bağlantı (B2/B3)			—	—	—	B3	—	B3
Önerilen çocuk emniyet koltuğu sistemi	Kemerli	BRITAX BABY SAFE 3 i-SIZE	Uygulanamaz	Uygulanamaz	Uygulanabilir	Uygulanabilir	Uygulanabilir	Uygulanabilir
		BRITAX KIDFIX i-SIZE	Uygulanabilir	Uygulanabilir	Uygulanabilir	Uygulanabilir	Uygulanabilir	Uygulanabilir
	ISOFIX	BRITAX BABY SAFE 3 i-SIZE, BRITAX FLEX BASE iSENSE ile	—	—	—	Uygulanabilir	—	Uygulanabilir
		BRITAX TRIFIX 2 i-SIZE	—	—	—	Uygulanabilir	—	Uygulanabilir
		BRITAX KIDFIX i-SIZE	—	—	—	Uygulanabilir	—	Uygulanabilir

* 1: Destek ayağı olan çocuk koltuğu sistemi, araç döşemesinin şekli nedeniyle arka orta koltuk konumunda kullanılamaz.

—: Çocuk koltuğu emniyet sistemleri için alt bağlantılarla donatılmamış koltuklar.

– DEVAMI DİĞER SAYFADA –

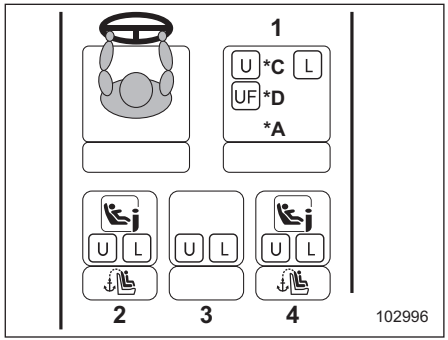

Soldan direksiyonlu modeller

*A: Ön yolcu koltuk ayarı
Koltuk arkalığı: dik konumda
Koltuk minderi yüksekliği: en üst konumda (koltuk minder yüksekliği ayarı olan modellerde)
İleri ve geri ayarı: en arka konumda

*C: Ön yolcu ön hava yastığı KAPALI olduğunda

*D: Ön yolcu ön hava yastığı AÇIK olduğunda

1 Ön yolcu
2 2. sıra sol
3 2. sıra orta
4 2. sıra sağ

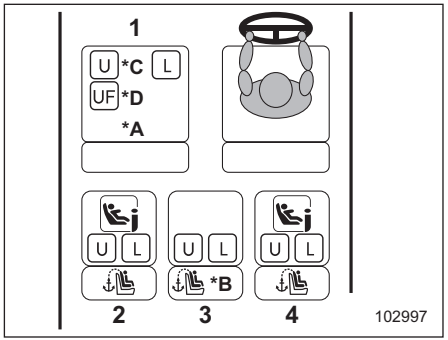

Sağdan direksiyonlu modeller

*A: Ön yolcu koltuk ayarı
Koltuk arkalığı: dik konumda
Koltuk minderi yüksekliği: en üst konumda (koltuk minder yüksekliği ayarı olan modellerde)
İleri ve geri ayarı: en arka konumda

*B: Üst bağlantı kuşakları: orta koltuk için (Avustralya için modeller)

*C: Ön yolcu ön hava yastığı KAPALI olduğunda

*D: Ön yolcu ön hava yastığı AÇIK olduğunda

1 Ön yolcu
2 2. sıra sol
3 2. sıra orta
4 2. sıra sağ

İşaret	Açıklama
U	Üniversal çocuk koltuğu sistemi kategorisine uygun.
UF	Emniyet kemeri kullanılarak takılan öne bakan üniversal kategorideki çocuk emniyet koltuğu sistemleri için uygundur.
L	CROSSTREK e-BOXER'a takılmasına izin verilen bir çocuk emniyet koltuğu sistemi için; çocuk emniyet koltuğu sistemi için geçerli araç modeli listesine veya çocuk emniyet koltuğu sistemi üreticisinin web sitesine bakın.
i	İ-Size veya ISOFIX çocuk koltuğu sistemleri için uygun.
	ISOFIX çocuk koltuğu sistemleri için uygun.
	Üst bağlantı kuşakları mevcuttur.

Önerilen Çocuk Emniyet Koltuğu Sistemi

Çocuk Emniyet Koltuğu Sistemi*1	Boyutlar	Kurulum Yönü	Bağlanma Yöntemi	1	2	3	4
				Ön yolcu	2. sıra sol	2. sıra orta	2. sıra sağ
BRITAX BABY SAFE 3 i-SIZE	13 kg'a kadar	Arkaya bakan	Emniyet kemeri	Evet*2 / Hayır*3	Evet	Evet	Evet
BRITAX BABY SAFE 3 i-SIZE, BRITAX FLEX BASE iSENSE ile		Arkaya bakan	ISOFIX	—	Evet	—	Evet
BRITAX TRIFIX 2 i-SIZE	76 ila 105 cm 9 ila 18 kg arası	Öne bakan	ISOFIX	—	Evet	—	Evet
BRITAX KIDFIX i-SIZE	100 ila 150 cm	Öne bakan	Emniyet kemeri	Evet	Evet	Evet	Evet
	15 ila 36 kg		ISOFIX	—	Evet	—	Evet

*1: Tavsiye edilen çocuk emniyet koltuğu sistemleri hakkında bilgi almak için SUBARU bayinizle iletişime geçin. Diğer çocuk emniyet koltuğu sistemleriyle ilgili ayrıntılar için; çocuk emniyet koltuğu sistemi için geçerli araç modeli listesine bakın veya çocuk koltuğu üreticisinin web sitesini ziyaret edin.

*2: Ön yolcu ön hava yastığı KAPALI gösterge lambası yanmıyorsa, çocuk emniyet koltuğu sistemini takamazsınız. Bkz. “Çocuk emniyet koltuğu sistemini ön yolcu koltuğuna takarken” ☞S73.

*3: Ön yolcu ön hava yastığı AÇIK/KAPALI gösterge lambası olmayan modeller geçerli değildir.

—: Çocuk koltuğu emniyet sistemleri için alt bağlantılarla donatılmamış koltuklar.

– DEVAMI DİĞER SAYFADA –

Sadece ön yolcu ön hava yastığı AÇIK / KAPALI gösterge lambası olan modeller için - Çocuk emniyet koltuğu sistemlerini ön yolcu koltuğuna takarken

⚠ UYARI

- **Ön yolcu ön hava yastığı AÇIK gösterge lambası yanıyorken ön yolcu koltuğuna asla arkaya bakan bir çocuk emniyet koltuğu sistemi takmayın. Aksi halde, hava yastıkları açıldığında çocuk koltuk sistemi kullanılmasına rağmen çocuk yaralanabilir.**
- **Çocuk koltuğu taktığınız zaman sistemle birlikte verilen üretici talimatlarına uyunuz. Çocuk koltuğunu taktıktan sonra sıkıca sabitlendiğinden emin olun. Sıkı ve emniyetli tutulmazsa, kaza durumunda tehlike artabilir.**
- **Ani bir duruşta veya keskin bir dönüşte savrulmasını önlemek için, çıkarttığınız koltuk başlığını yolcu bölmesine yerleştirmeyin.**
- **SRS hava yastığı sistemi uyarı lambası ve ön yolcu ön hava yastığı KAPALI gösterge lambası yandığında, yolcu algılama sistemi arızalı olabilir. Böyle durumlarda çocuk emniyet koltuğu sistemini arka koltuğa takın.**
- **Ön yolcu koltuğuna arkaya bakan bir çocuk emniyet koltuğu sistemi takarken, çocuk, çocuk emniyet koltuğu sisteminde otururken ön yolcu ön hava yastığı KAPALI gösterge lambasının yandığını kontrol edin.**
- **Aracı sürerken ön yolcu koltuğu ön hava yastığı AÇIK gösterge lambası yandığından, aracı en yakın güvenli bir yerde park edin ve çocuk emniyet koltuğu sistemini arka koltuğa takın.**
- **Çocuk emniyet koltuğu sistemini ön yolcu koltuğuna güvenli bir şekilde taktıktan sonra, ön yolcu koltuğunun ön hava yastığı AÇIK/KAPALI gösterge lambası durumunu kontrol edin.**

⚠ DİKKAT

Güvenlik nedeniyle, çocuk emniyet koltuğu sistemi arka koltuğa takın. Kaçınılmaz olduğunda, ön yolcu ön hava yastığı AÇIK/KAPALI gösterge ışığı durumuna bağlı olarak, ön yolcu koltuğu kullanılabilir. Detaylı bilgi için, bkz. "Çocuk emniyet koltuğu sistemini ön yolcu koltuğuna takarken" ☞S73.

NOT

HAVA YASTIĞI uyarı etiketinde belirtilen talimatlar, Kullanıcı El Kitabında belirtilen tüm gerekli koşullar yerine getirildiğinde uygulanmaz.

▼ Çocuk emniyet koltuğu sistemini ön yolcu koltuğuna takarken

Çocuk emniyet koltuğu sistemini ön yolcu koltuğuna takarken aşağıdaki prosedürü uygulayın.

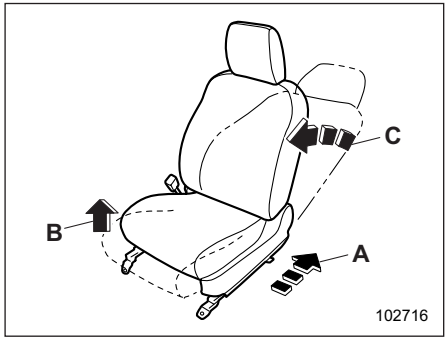

A Koltuk konumu: En arka
B Koltuk minderi yüksekliği (varsa): En üstte
C Koltuk Arkalığı: Dik

1. Ön yolcu koltuğunu şekilde gösterildiği gibi ayarlayın.
2. Çocuk emniyet sistemini ön yolcu koltuğuna takın. Bkz. “Emniyet kemerli çocuk emniyet koltuğu sistemlerinin takılması” ☞S75.
3. Çocuğu (veya bebeği) çocuk koltuğu sistemine yerleştirin ve güvenliğini kontrol edin.
4. Ön yolcu ön hava yastığı AÇIK / KAPALI gösterge lambası durumunun çocuk emniyet koltuğu sisteminizin gerekliliklerini karşıladığından emin olun.



OFF: Ön yolcu tarafı ön hava yastığı KAPALI gösterge lambası
ON: Ön yolcu tarafı ön hava yastığı AÇIK gösterge lambası

- Gösterge lambası durumu ve uygulanabilir çocuk emniyet koltuğu sistemi

	OFF yanarken	ON yanarken
Öne Dönük (Öne Bakan)	Uygulanabilir	Uygulanabilir
Arkaya Dönük (Arkaya Bakan)	Uygulanabilir	Uygulanamaz

Ön yolcu ön hava yastığı KAPALI göstergesi yandığında:
Hem öne dönük hem de arkaya dönük çocuk koltuğu sistemleri monte edilebilir.
Ön yolcu ön hava yastığı AÇIK göstergesi yandığında:
Sadece öne bakan çocuk koltuğu sistemleri monte edilebilir. Arkaya bakan çocuk koltuğu sistemleri monte edilemez. Detaylar için, bkz. “SRS hava yastığı” ☞S96.

NOT
Çocuk koltuğu sisteminin tipine ve / veya şekline göre ve çocuğun ağırlığına bağlı olarak, ön yolcu ön hava yastığı AÇIK gösterge lambası durumu, çocuk koltuğu sisteminin gerekliliklerini karşılamayabilir. Böyle durumlarda çocuk koltuğu sistemini arka koltuğa takın. Ön yolcu ön hava yastığı AÇIK göstergesi hakkında detaylı bilgi için, bkz. “Yolcu algılama sistemi” ☞S96.

5. Çocuk koltuğu sisteminin koltuk başlığına temas etmediğinden emin olun. Çocuk koltuğu sistemi koltuk başlığına temas ediyorsa, koltuk başlığını yükseltilmiş konuma yükseltin. Çocuk koltuğu sistemi hala başlığı temas ediyor ise, koltuk başlığını çıkarın. Detaylı bilgi için, bkz. “Koltuk başlığı ayarı” ☞S44.

– DEVAMI DİĞER SAYFADA –

▼ **Kurulum prosedürü**

Kurulum prosedürü için bkz. "Emniyet Kemerli Çocuk Koltuğu Sistemlerinin Takılması" ☞S75.

■ Sadece ön yolcu ön hava yastığı AÇIK / KAPALI gösterge lambası olmayan modeller için - Çocuk emniyet koltuğu sistemlerini ön yolcu koltuğuna takarken

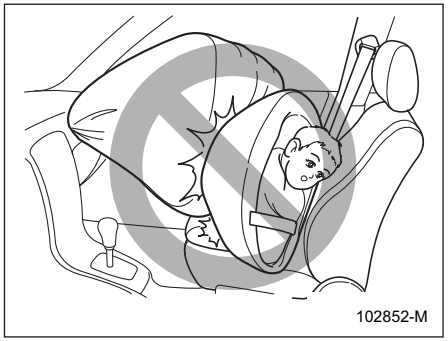

⚠ UYARI

- **Ön yolcu koltuğuna asla arkaya bakan bir çocuk emniyet koltuğu sistemi takmayın. Aksi halde, hava yastıkları açıldığında bir çocuk koltuğu sistemi kullanılıyor olmasına rağmen çocuk yaralanabilir.**
- **Bir çocuk koltuğu emniyet sistemi taktığınızda, onunla birlikte verilen üretici talimatlarına uyun. Çocuk emniyet koltuğunu taktıktan sonra yerinde sıkıca sabitlendiğinden emin olun. Sıkı ve emniyetli tutulmazsa, kaza durumunda tehlike artabilir.**
- **Ani frenleme veya keskin dönüşlerde etrafa fırlamasını engellemek için koltuk başlığını yolcu bölmesinde saklamaktan kaçının.**
- **SRS hava yastığı sistemi uyarı göstergesi yandığında, çocuk emniyet koltuğu sistemini arka koltuğa yerleştirin.**

⚠ DİKKAT

Güvenlik nedeniyle, çocuk emniyet koltuğu sistemi arka koltuğa takın. Kaçınılmaz olduğunda, ön yolcu koltuğuna sadece öne bakan çocuk koltuğu sistemi kurulmalıdır. Detaylı bilgi için, bkz. "Çocuk emniyet koltuğu sistemini ön yolcu koltuğuna yerleştirirken" ☞S74.

▼ **Çocuk emniyet koltuğu sistemini ön yolcu koltuğuna takarken**

Çocuk emniyet koltuğu sistemini ön yolcu koltuğuna takarken aşağıdaki prosedürü uygulayın.

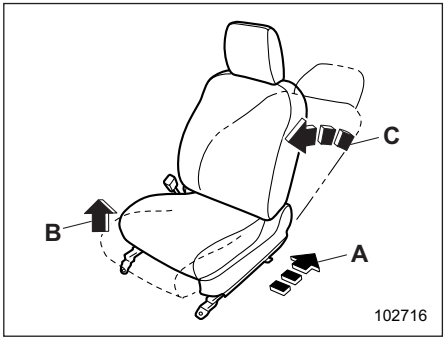

A Koltuk konumu: En arka
B Koltuk minderi yüksekliği (varsa): En üstte
C Koltuk Arkalığı: Dik

1. Ön yolcu koltuğunu şekilde gösterildiği gibi ayarlayın.
2. Çocuk emniyet sistemini ön yolcu koltuğuna takın. Bkz. "Emniyet kemerli çocuk emniyet koltuğu sistemlerinin takılması" ☞S75.

3. Çocuğu (veya bebeği) çocuk koltuğu sistemine yerleştirin ve güvenliğini kontrol edin.
4. Çocuk koltuğu sisteminin koltuk başlığına temas etmediğinden emin olun. Çocuk koltuğu sistemi koltuk başlığına temas ediyorsa, koltuk başlığını yükseltilmiş konuma yükseltin. Çocuk koltuğu sistemi hala başlığı temas ediyor ise, koltuk başlığını çıkarın. Detaylı bilgi için, bkz. "Koltuk başlığı ayarı" ☞S44.

▼ Kurulum prosedürü

Kurulum prosedürü için bkz. "Emniyet Kemerli Çocuk Koltuğu Sistemlerinin Takılması" ☞S75.

■ Emniyet kemerli çocuk emniyet koltuğu sistemlerinin takılması

⚠ DİKKAT

- **Bir çocuk koltuğu emniyet sistemi taktığınızda, onunla birlikte verilen üretici talimatlarına uyun. Çocuk emniyet koltuğunu taktıktan sonra yerinde sıkıca sabitlendiğinden emin olun. Yerinden hareket edemeyecek durumda ve sıkı değilse çocuğunuzun kaza anında yaralanma tehlikesi artabilir.**
- **Arka orta oturma konumuna bir çocuk emniyet koltuğu takarken, her iki koltuk arkalığını orijinal konumuna getirin. Aksi takdirde çocuk koltuğu emniyet sistemi güvenli bir şekilde sabitlenemez ve bu da ani durma, ani direksiyon manevrası veya bir kaza durumunda ölüme veya ciddi yaralanmalara neden olabilir.**

▼ Arkaya bakan bir çocuk koltuğunun takılması

⚠ UYARI

- **Ön yolcu ön hava yastığı KAPALI gösterge lambası yanmıyorken ön yolcu koltuğuna asla arkaya bakan bir çocuk emniyet koltuğu sistemi monte etmeyin.**
- **Bir çocuk emniyet koltuğu sistemini takmadan önce, koltuk arkalığının güvenli bir şekilde yerine kilitlendiğinden emin olun. Aksi takdirde bu, bir kaza anında ciddi yaralanmalara ve hatta ölüme neden olabilir.**

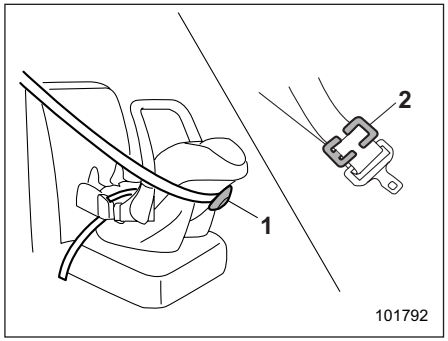

1 Kilitleme mekanizması
2 Kilitleme klipsi

NOT

Çocuk koltuk sistemlerinde üretici firma tarafından kilitleme mekanizması veya kilitleme klipsi kullanımı öneriliyorsa koltuğu sabitlemek için bunları kullanın.

1. Çocuk koltuğunu arka oturma konumuna yerleştirin.

– DEVAMI DİĞER SAYFADA –

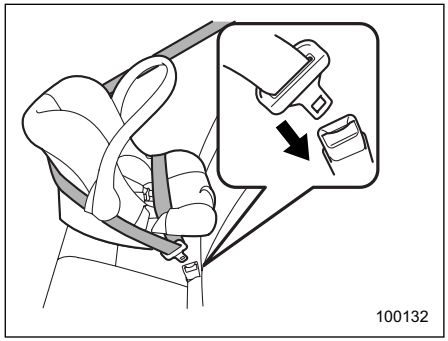

2. Üreticisi tarafından verilen talimatlara uyarak kucak ve omuz kemerini çocuk güvenlik sisteminin içinden veya çevresinden geçirin.
3. Tıklama sesini duyuncaya kadar dilli gövdeyi kilide sokun.

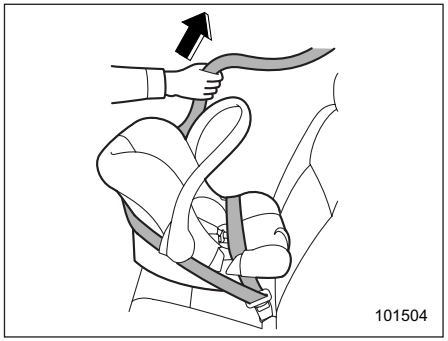

4. Kucak kemerindeki gevşekliği alın.

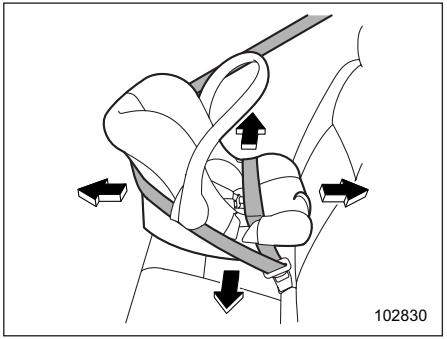

5. Çocuğu çocuk koltuğuna oturtmadan önce, sağlam bir şekilde sabitlenip sabitlenmediğini kontrol etme için koltuğu öne arkaya ve sağa sola hareket ettirmeye çalışın. Bazen çocuk koltuğu, koltuk minderine doğru bastırıldıktan sonra emniyet kemeri ile sıkılarak, yerine daha sağlam bir şekilde sabitlenebilir.
6. Çocuk koltuğunu sökmek için, emniyet kemeri kilidindeki düğmeye basın.

▼ Öne bakan bir çocuk koltuğu emniyet sisteminin takılması

1. Çocuk koltuğunu arka oturma konumuna yerleştirin.

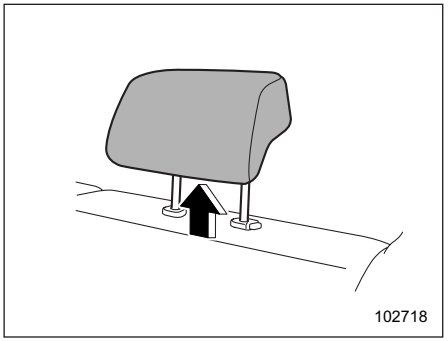

2. Çocuk koltuğu sistemi, çocuk koltuğu sisteminin takılacağı arka koltuk başlığına temas ederse, koltuk başlığını uzatılmış konuma yükseltin. Çocuk emniyet sistemi hala başlığa temas ediyorsa, aşağıdaki prosedürü uygulayın.
   – Arka orta koltuk hariç: Koltuk başlığını çıkarın.
   – Arka orta koltuk: Çocuk koltuğu emniyet sistemini arka orta koltuktan farklı bir oturma konumuna monte edin.

Detaylı bilgi için, bkz. “Koltuk başlığı ayarı”, ☞S50.

⚠ DİKKAT

Söktüğünüz koltuk başlığını bagaj bölmesinde saklayın. Ani bir frenleme ve durma veya keskin dönüşlerde yolcu bölmesinden etrafa fırlamasını engellemek için koltuk başlığını yolcu bölmesine koymayın.

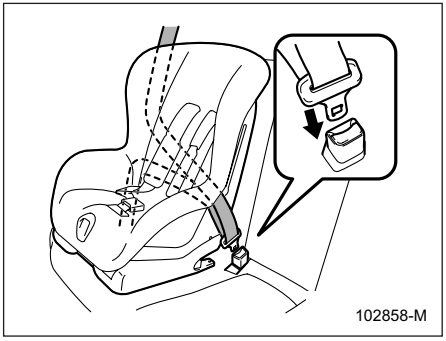

3. Üreticisi tarafından verilen talimatlara uyarak, kucak ve omuz kemerini çocuk emniyet koltuğu sisteminin içinden veya çevresinden geçirin.
4. Bir klik sesi duyuncaya kadar dil plakasını tokanın içine sokun.

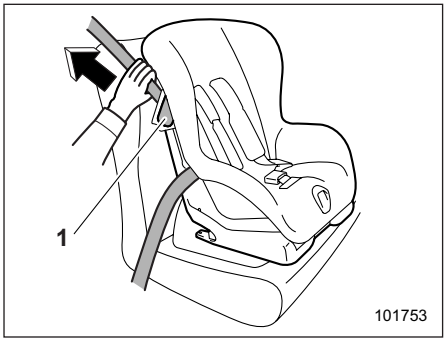

1 Kilitleme kolu

5. Çocuk koltuğu kilitleme kolunu açın ve omuz kemerini kilitleme kolundan geçirin.
6. Kucak kemerindeki boşluğu alın. Bu sırada, çocuk koltuğunu daha sağlam bir şekilde sabitlemek için, emniyet kemerini gererken çocuk koltuğunu kendi ağırlığınızı kullanarak koltuk minderine doğru bastırın.

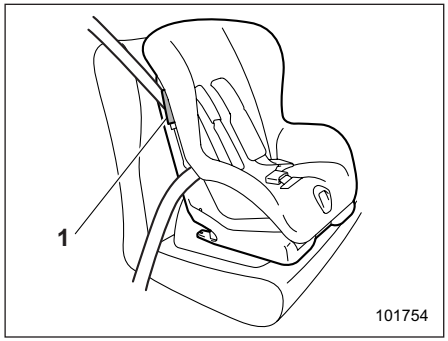

1 Kilitleme kolu

7. Omuz kemerini sabitlemek için, çocuk koltuğu kilitleme kolunu kilitleyin.

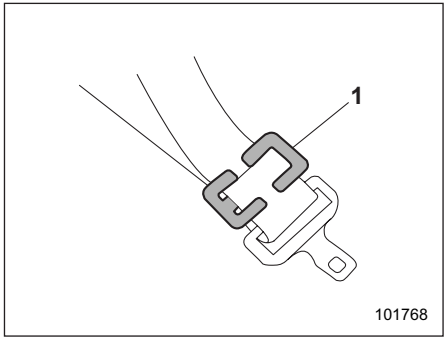

1 Kilitleme klipsi

– DEVAMI DİĞER SAYFADA –

8. Çocuk koltuğu sisteminizde kilitleme fonksiyonu (emniyet kemeri kilitleme fonksiyonu) yoksa, çocuk koltuğu sistemini bir kilitleme klipsi kullanarak sabitleyin.

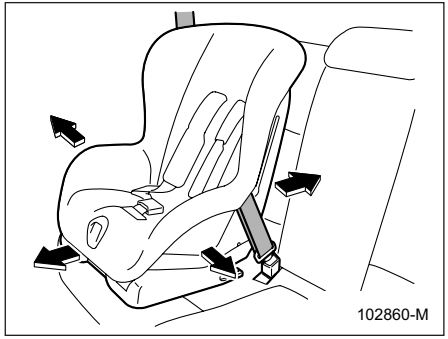

9. Çocuğu çocuk koltuğuna oturtmadan önce, güvenli bir şekilde sabitlenip sabitlenmediğini kontrol etmek için, koltuğu öne arkaya ve sağa sola hareket ettirmeye çalışın. Bazen çocuk koltuğu, koltuk minderine doğru bastırıldıktan sonra emniyet kemeri ile sıkılarak, yerine daha sağlam bir şekilde sabitlenebilir.

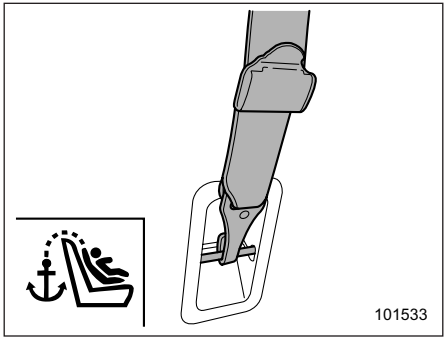

10. Çocuk koltuğunu takmak için üst bağlantı gerekiyorsa, kancayı üst bağlantı kuşağına takın ve üst bağlantı kuşağını sıkın. Ek talimatlar için “Üst bağlantı kuşakları” F1-32 konusuna bakın, ☞S83.

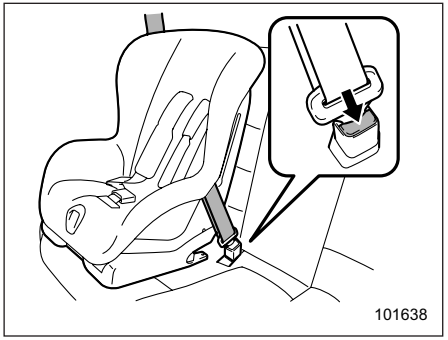

11. Çocuk koltuğunu sökmek için, emniyet kemeri kilidindeki düğmeye basın.

Bir Yükseltici Çocuk Koltuğu veya Yükseltici Çocuk Minderi Takılması



Yükseltici çocuk koltuğu



Yükseltici çocuk minderi

1. Koltuk başlığını aşağıdaki gibi ayarlayın.

Yükseltici koltuk hakkında:

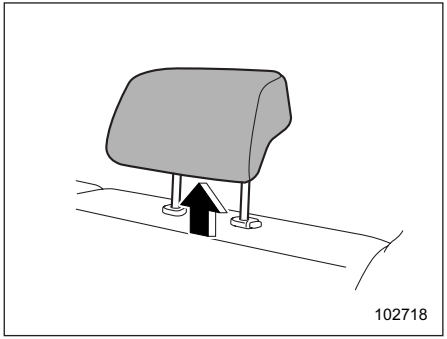

Yükseltici koltuk, yükseltici koltuğun takılacağı arka oturma konumunun koltuk başlığına temas ederse, koltuk başlığını yükseltilmiş konuma yükseltin. Yükseltici koltuk hala temas ediyorsa, aşağıdaki prosedürü uygulayın.

- Arka orta koltuk hariç: Koltuk başlığını çıkarın.
- Arka orta koltuk: Çocuk koltuğu emniyet sistemini arka orta koltuktan farklı bir oturma konumuna monte edin.

Detaylı bilgi için, bkz. “Koltuk başlığı ayarı”, ☞S50.

⚠ DİKKAT

Söktüğünüz koltuk başlığını bagaj bölmesinde saklayın. Ani bir frenleme ve durma veya keskin dönüşlerde yolcu bölmesinden etrafa fırlamasını engellemek için koltuk başlığını yolcu bölmesine koymayın.

Yükseltici koltuk minderi hakkında:
Koltuk başlığını tam yukarıda konumuna kadar kaldırın. Koltuk başlığını çıkarmayın.

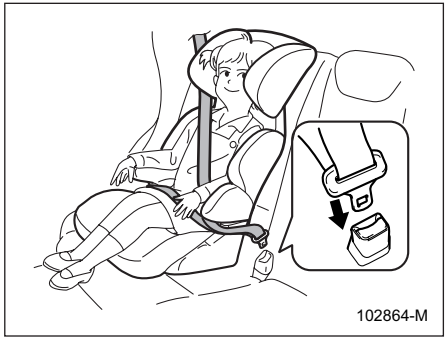

2. Yükseltici koltuğu/minderi arka oturma konumuna getirin ve çocuğu üzerine oturtun. Çocuk yükseltici koltukta/minderde sırtı iyice arkaya yaslanmış olacak şekilde oturmalıdır.
3. Üreticisi tarafından verilen talimatlara uyarak kucak ve omuz kemerini yükseltici koltuğun/minderin içinden veya çevre-

– DEVAMI DİĞER SAYFADA –

sinden geçirin. Kemer kılavuzlu yükseltici koltuk/minder için, emniyet kemerini kemer kılavuzundan geçirerek kullanın.

4. Tıklama sesini duyuncaya kadar dilli gövdeyi kilide sokun. Emniyet kemerinin kıvırmamaya özen gösterin.
   Omuz kemerinin çocuğun omzunun ortasından çaprazlamasına ve kucak kemerinin ise çocuğun kalçalarında mümkün olduğu kadar aşağıda olmasını sağlayın.

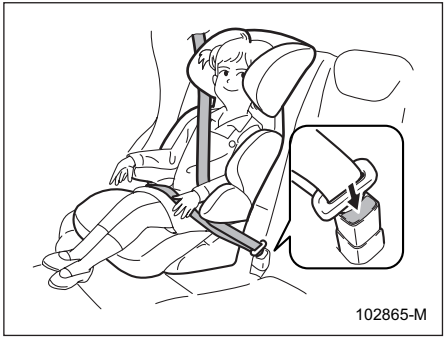

5. Yükseltici koltuğu/minderi çıkartmak için emniyet kemeri kilidindeki serbest bırakma düğmesine basın ve kemerin geri sarmasını bekleyin.

⚠ UYARI

- **Asla kıvrılmış veya ters dönmüş emniyet kemerini kullanmayın. Aksi takdirde kaza anında çocuğun yaralanma riski ve şiddeti artabilir.**
- **Omuz kemerini asla çocuğun kolunun altından veya sırtından geçirmeyin. Aksi takdirde kaza anında çocuğun yaralanma riski ve şiddeti artabilir.**
- **Emniyet kemerinin tam güvenlik sağlaması için sıkı sarması gerekir. Gevşek kemerler, yaralanmayı önlemek veya şiddetini azaltmak için sıkı kemerler kadar etkili değildir.**
- **Kucak kemerini çocuğun kalçalarında mümkün olduğu kadar aşağıya yerleştirin. Yüksekten geçen kucak kemeri, kucak kemerinin altından kayma ve kucak kemerinin de karnın üstüne kayması sonucunda ciddi iç yaralanmalara veya ölüme yol açabilir.**
- **Omuz kemerinin çocuğun omzunun ortasından çaprazlamasına geçmesini sağlayın. Omuz kemerinin boynun üstünden geçirilmesi ani bir frende veya çarpışmada boyun yaralanmasına yol açabilir.**

ISOFIX bağlantı çubukları kullanılarak çocuk emniyet koltuğu sistemlerinin takılması

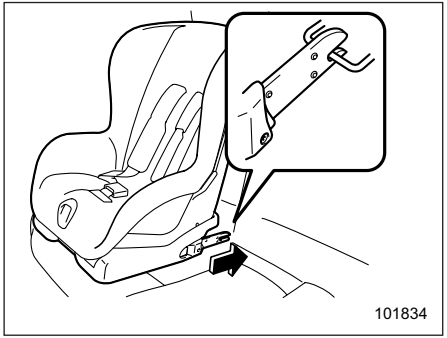

Aracınız, emniyet kemeri kullanmadan onaylanmış bir ISOFIX çocuk koltuğunun arka koltuğa takılmasına olanak tanıyan ISOFIX bağlantı çubukları ile donatılmıştır.

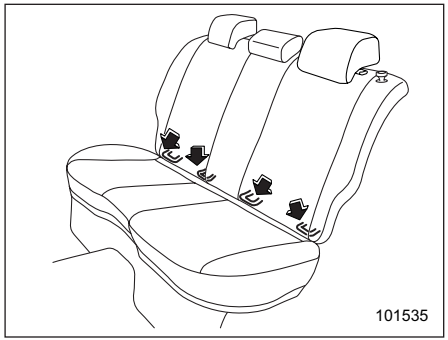

ISOFIX bağlantı çubukları, bir çocuk koltuğu sistemini yalnızca arka koltuk cam kenarı oturma konumlarına takmanıza izin verir.
Arka yan koltukların her biri için, iki adet bağlantı çubuğu mevcuttur.

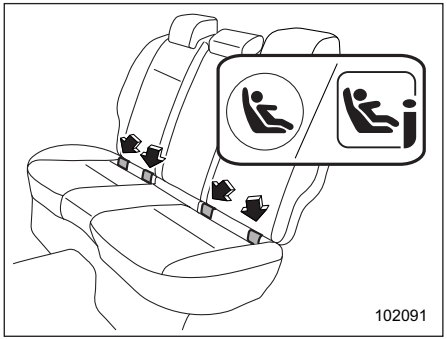

Koltuk minderlerinde oklarla gösterilen yerlerde, "" veya "" işaretlerini bulacaksın.

Bu işaretler ISOFIX bağlantı çubuklarının konumunu gösterir.

1. Kapakları açın.

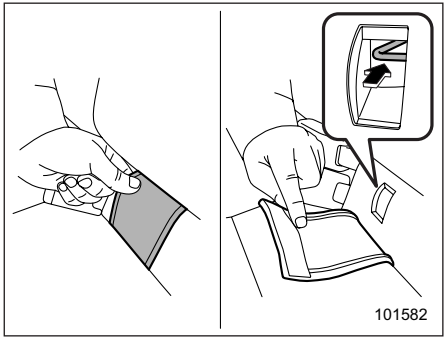

A Tipi

A tipi modeller için:
Çocuk koltuğu sisteminin montajı için kullanılacak bağlantı yerlerini (çubuklarını) ortaya çıkarmak için, bağlantı kapağını arka koltuk arkalığının seçilen tarafından tamamen çıkarın.
Çocuk koltuğunu takmak, bağlantı kapağı orijinal konumuna döndüğü için zorsa, bağlantı kapağını düz oluncaya kadar koltuk minderine doğru bastırın.

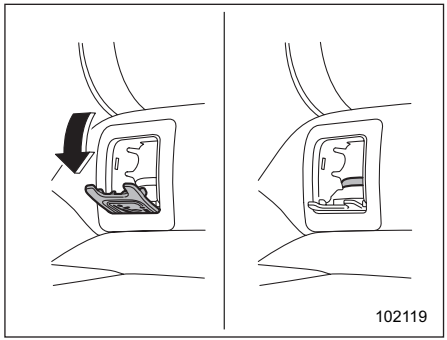

B tipi

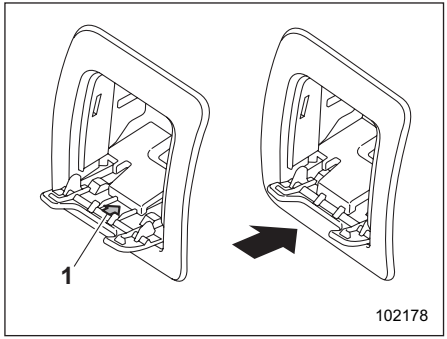

1 Ok

B tipi modeller için:
Kapağın arka tarafındaki ok gizlenecek şekilde kapağı tamamen aşağı doğru itin.

– DEVAMI DİĞER SAYFADA –

Tamamen aşağı itilmezse, aşağıdakiler meydana gelebilir.

- Sürüş sırasında gürültü oluşur.
- Çocuk emniyet koltuğu sistemi takıldığında kapak hasar görebilir
- Çocuk koltuğu sisteminin takılması engellenebilir

⚠ DİKKAT

- **Çocuk koltuğu emniyet sistemi kullanılmadığında kapağın tamamen kapalı olduğundan emin olun.**
- **Kapak tamamen kapalı değilse, araçta bulunanların kişisel yaralanma ve kapağın hasar görme tehlikesi vardır.**

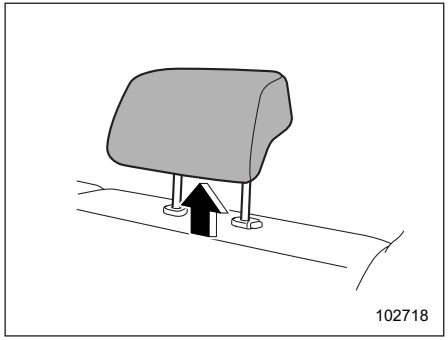

2. Çocuk koltuğu sistemi, çocuk koltuğu sisteminin takılacağı arka koltuk başlığına temas ederse, koltuk başlığını uzatılmış konuma yükseltin. Çocuk koltuğu sistemi hala başlığı temas ediyor ise, koltuk başlığını çıkarın.

Detaylı bilgi için, bkz. “Koltuk başlığı ayarı”, ☞S50.

⚠ DİKKAT

Söktüğünüz koltuk başlığını bagaj bölmesinde saklayın. Ani bir frenleme ve durma veya keskin dönüşlerde yolcu bölmesinden etrafa fırlamasını engellemek için koltuk başlığını yolcu bölmesine koymayın.

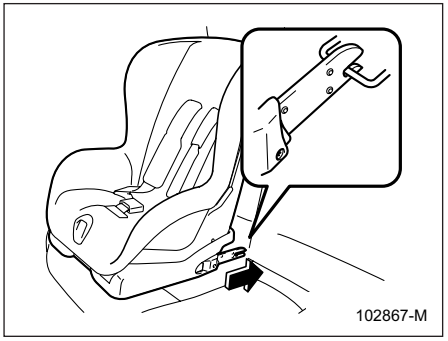

3. Çocuk emniyet koltuğu sistemi üreticisi tarafından verilen talimatları takip ederek çocuk koltuğu sisteminin bağlantı parçalarını bağlantı çubuklarına bağlayın. Bağlantı parçaları bağlanırken, bitişiğindeki emniyet kemerlerini kıstırmadığından, kapmadığından emin olun.

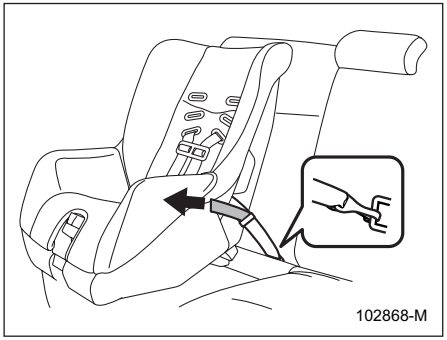

4. Çocuk koltuğu sisteminiz esnek bağlantı tipiyse (bağlama kemerleri kullanan), çocuk koltuğu sistemini koltuk minderinin içine doğru itin ve çocuk koltuğu sistemini içerideki boşluğu alarak sabitlemek için hem sol hem de sağ alt bağlama kemerlerini yukarı doğru çekin.
5. Çocuk koltuğunu takmak için üst bağlantı gerekiyorsa, üst bağlantı kancasını arka koltuğun arkasındaki üst bağlantı kuşağına takın ve üst bağlantı kuşağını iyice sıkın.

Ek talimatlar için “Üst bağlantı kuşakları” konusuna bakın, ☞S83.

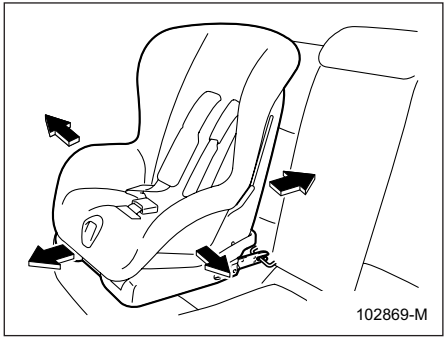

6. Çocuğu çocuk koltuğuna oturtmadan önce, güvenli bir şekilde sabitlenip sabitlenmediğini kontrol etmek için, koltuğu öne arkaya ve sağa sola hareket ettirmeye çalışın. Bazen bir çocuk koltuğu sistemi, koltuk minderinin içine doğru itilerek daha sıkı bir şekilde sabitlenebilir.

Daha fazla bilgi için çocuk koltuğu üreticisinin verdiği talimatları inceleyin.

⚠ DİKKAT

Çocuk koltuğu taktığınız zaman sistemle birlikte verilen üretici talimatlarına uyun. Çocuk koltuğunu taktıktan sonra sıkıca sabitlendiğinden emin olun.

Yerinden hareket edemeyecek durumda ve sıkı değilse çocuğunuzun kaza anında yaralanma tehlikesi artabilir.

NOT

Çocuk koltuğunu takmadan önce sistemin üreticisine o modelin sizin aracınız için onaylanmış bir koltuk olup olmadığını sorarak teyit edin.

■ Üst bağlantı kuşakları

Arka koltuğa üst askılı bir çocuk koltuğu takılabilmesi için aracınızda iki veya üç adet üst askı bulunmaktadır. Üst bağlantı kuşağı kullanarak çocuk koltuğunu takarken çocuk koltuğu üreticisinin talimatlarına uyarken aşağıdaki gibi hareket edin.

Üst kuşak, çocuk koltuğu ile araç arasındaki bağlantıyı ek yerinden sabitlediği için üst bağlantı kuşağını gerekli olduğu zaman kullanmanızı tavsiye ederiz.

▼ Bağlantı konumu

Bağlantı kuşakları aşağıdaki resimde gösterildiği gibi takılır.

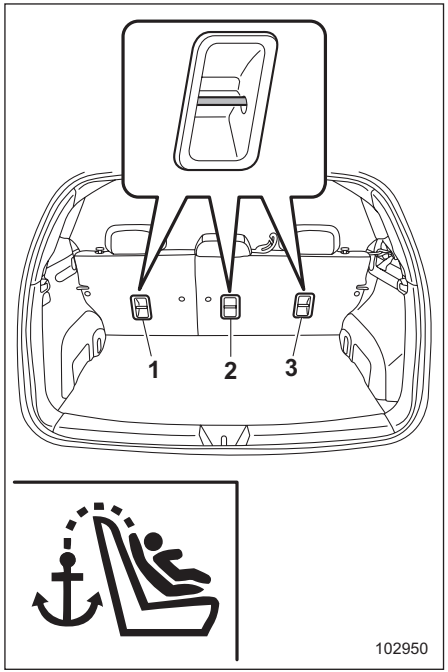

1 Sol koltuk için
2 Orta koltuk için (Avustralya modelleri için)
3 Sağ koltuk için

– DEVAMI DİĞER SAYFADA –

▼ Üstten bağlantı kuşaklarının takılması

⚠ DİKKAT

- **Bir çocuk emniyet koltuğu sistemini takarken, orta oturma konumu dışında diğer oturma konumları için koltuk başlığını çıkarın. Aksi takdirde, üstten bağlantı kuşağı sağlam bir şekilde bağlanmayabilir.**
- **Söktüğünüz koltuk başlığını bagaj bölmesinde saklayın. Ani bir frenleme ve durmada veya keskin dönüşlerde yolcu bölmesinden savrulup etrafa fırlamasını engellemek için koltuk başlığını yolcu bölmesine koymayın.**

1. Çocuk emniyet koltuğu sisteminin takılacağı arka oturma konumundaki koltuk başlığını çıkarın. Detaylı bilgi için, bkz. “Koltuk başlığı ayarı”, ☞S50.
   Üst bağlantılı orta oturma konumu için, üst bağlantıyı aşağıda gösterildiği gibi koltuk başlığının altından geçirin.

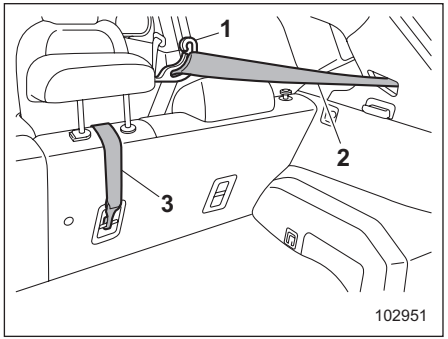

1 Emniyet kemeri kılavuzu
2 Orta oturma konumunun emniyet kemeri
3 Üst bağlantı kuşağı

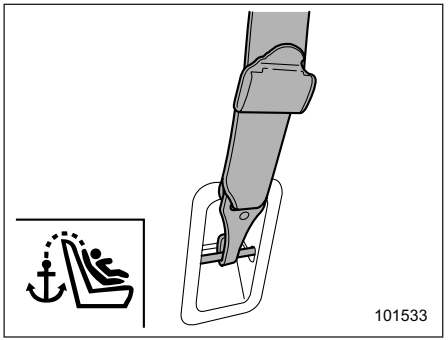

2. Üst bağlantı kancasını uygun üst bağlantı kuşağına tutturun.
3. Üst bağlantı kuşağını sağlam bir şekilde iyice sıkın.

Çocuk koltuğu sisteminin takılması ile ilgili sorularınız varsa, yetkili SUBARU bayinize danışmanızı öneririz.

1-8. SRS hava yastığı (Yardımcı Emniyet Sistemi hava yastığı)

Yardımcı Emniyet Sistemi (SRS) adı, hava yastığı sisteminin aracın emniyet kemerlerine ek olarak kullanılan bir sistem olduğunu ifade eder.

Aracınız, ön oturma konumları ile arka cam kenarı oturma konumlarında kucak/omuz kemerine ilaveten bir yardımcı güvenlik sistemi ile donatılmıştır.

SRS hava yastıkları, emniyet kemeri tarafından sağlanan öncelikli korumaya yardımcı olmak üzere tasarlanmıştır.

Bu sistem aynı zamanda emniyet kemeri ön gergilerini de kontrol eder. Emniyet kemeri ön gergileri ile ilgili kullanım talimatları ve önlemler için, bkz. “Emniyet kemeri ön gergileri” ☞S61.

■ SRS hava yastığı sistemine ilişkin genel önlemler

⚠ UYARI

Kaza anında maksimum koruma elde etmek için sürücü ve araçtaki tüm yolcular, araç hareket halinde iken emniyet kemerlerini mutlaka takmalıdır. SRS hava yastıkları, emniyet kemeri tarafından sağlanan birincil korumaya yardımcı olmak üzere tasarlanmıştır. Emniyet kemerlerinin bağlanması gereğini ortadan kaldırmaz. Emniyet kemerleri ile birlikte kullanılan SRS hava yastığı, ciddi bir kaza durumunda araçta bulunanlara mümkün olan en iyi korumayı sağlar.

Emniyet kemeri takmamak, araçta SRS hava yastığı olsa dahi bir çarpışma anında ciddi yaralanma veya ölüm olasılığını artırır.

Emniyet kemeri ön gergileri ile ilgili talimatlar ve önlemler için, bkz. “Emniyet Kemerleri” ☞S52.

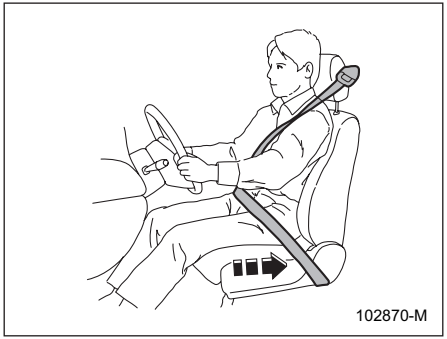

⚠ UYARI

SRS hava yastıkları büyük bir hız ve kuvvetle şişer. SRS hava yastığı açıldığında uygun dik konumda oturmayan yolcular çok ciddi şekilde yaralanabilir. SRS hava yastığı şişmek için büyük bir yere ihtiyaç duyduğu için sürücü koltukta dik oturmalı ve direksiyon simidinden mümkün olduğu kadar uzakta kalacak şekilde ancak aracın tüm hakimiyetini kaybetmeden arkasına iyice yaslanarak oturmalı, ön yolcu da koltuğunu mümkün olduğu kadar geriye itmeli ve koltukta dik oturmalı ve sırtını arkasına iyice yaslamalıdır.

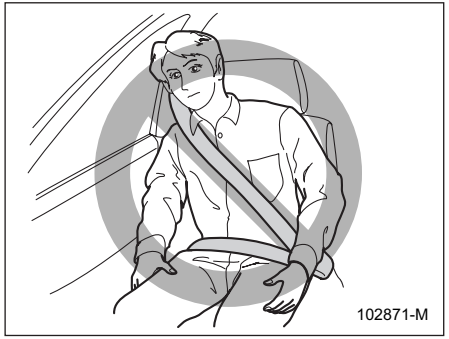

– DEVAMI DİĞER SAYFADA –

⚠ UYARI

- **Ön kapılardan herhangi birine yakın oturmayın veya yaslanmayın. SRS yan hava yastıkları, her iki ön koltuk arkalığında kapının yanında yer alır ve yandan çarpma durumunda veya bir önden çarpışmayı dengelemek için hızla şişerek koruma sağlar. Bununla birlikte, SRS yan hava yastığının açılma kuvveti, SRS hava yastığına çok yakın olan bir yolcuyu yaralayabilecek derecede güçlüdür.**
- **Aracınızda SRS perde hava yastıkları bulunduğundan, her iki taraftaki ön veya arka kapılara yaslanmayın veya çok yakınına oturmayın. El, kol veya vücudunuzun herhangi bir kısmını pencereden dışarı çıkarmayın. Kabinin her iki yanında bulunan SRS perde hava yastıkları, tavan tarafında (ön direk ile arka koltuğun üzerindeki bir nokta arasında) saklıdır ve yandan çarpma durumunda veya önden çarpışmayı dengelemek için hızla şişerek koruma sağlar. Ancak, başınız hava yastığına çok yakınsa, hava yastığının şişme kuvvetinden dolayı başınız yaralanabilir.**
- **Sürücünün ve ön koltuktaki yolcunun her zaman dik oturduğundan emin olun. SRS uzak yan hava yastığı, sürücü koltuk arkalığının ortasında yer alır. Yandan çarpışma durumunda hızla devreye girerek koruma sağlar. SRS hava yastığının açılma yönüne yaslanmak, SRS hava yastığının düzgün şekilde açılmasını engelleyerek ciddi yaralanma riskinizi artırabilir.**
- **SRS hava yastığına yakın oturmayın veya yaslanmayın. Yüksek hızlarda meydana gelen çarpışmalarda araçtakileri koruyabilmek için SRS hava yastığı oldukça büyük bir hızla ve kuvvetle şiştiği için hava yastığının kuvveti vücudu SRS hava yastığına çok yakın olan bir kişiyi yaralayabilir. SRS hava yastığı uygun konumda oturmamış bir yolcuya temas ettiğinde meydana gelebilecek yaralanmaları önlemek için emniyet kemeri takılması da önemlidir. Araçtakiler doğru konumda oturmuş olsalar dahi, SRS hava yastığının şişme kuvvetinden dolayı yolcunun yüzünde veya kollarında sıyrıklar ve morluklar gibi küçük yaralanmalara maruz kalma olasılığı vardır.**


102872-M

⚠ UYARI

- **Kollarınızı kapıdan veya iç döşemesinden uzak tutun. SRS yan hava yastığının şişmesi durumunda yaralanabilirsiniz.**
- **Sürüş sırasında orta konsol kutusunun kapağını açmayın. Aksi takdirde, SRS uzak yan hava yastığının (varsa) düzgün çalışmasını engelleyebilir veya SRS uzak yan hava yastığı (varsa) kapak açıkken şişerse bir yolcunun yaralanmasına neden olabilir.**
- **SRS hava yastığı kapağının üstüne veya yanına ya da kendinizle SRS hava yastığı arasına herhangi bir eşya koymayın.**

SRS hava yastığı şişerse, bu eşyalar hava yastığının düzgün çalışmasını engelleyebilir, aracın içine doğru fırlayıp yaralanmalara yol açabilir.

⚠ DİKKAT

- **SRS hava yastığı şiştiği zaman bir miktar duman çıkar. Bu duman, astımı olan veya nefes alma zorluğu çeken kişilerde nefes alıp verme sorunlarına neden olabilir. SRS hava yastığı şiştikten sonra sizin ya da yolcularınızın nefes alma sorunları olursa, derhal temiz hava soluyun.**
- **Şişen bir SRS hava yastığı sıcak gaz açığa çıkarır. Araçta bulunanlar sıcak gazla doğrudan temas ederlerse yanabilirler.**

NOT

- **Aracınızı satarken, alıcıya aracın SRS hava yastıkları ile donatılmış olduğunu bildirmenizi rica ederiz.**
  Ayrıca, alıcıya bu Kullanıcı El Kitabı'ndaki ilgili bölümü bildirin.
- **SRS hava yastığı açılırsa, sızan yakıttan kaynaklanan yangın riskini azaltmak için yakıt beslemesi kesilir.**

e-BOXER sisteminin yeniden başlatılmasıyla ilgili ayrıntılar için bkz. "Aracınız Bir Kazaya Karışırsa" ☞S417.

■ Aksesuarlar ve Herhangi Bir Nesne İçin SRS Hava Yastığı Sistemine İlişkin Genel Önlemler

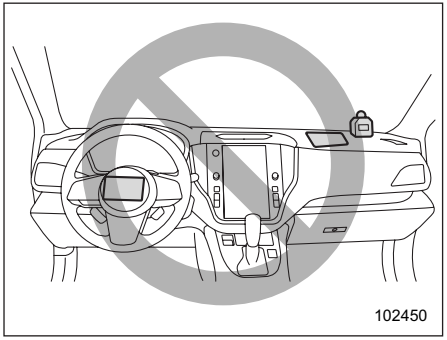
102450

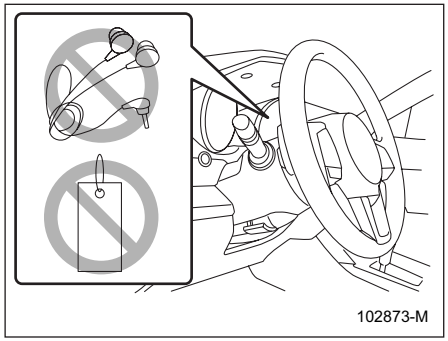
102873-M

⚠ UYARI

- **Direksiyon simidi üstüne, direksiyon kolonu kapağı veya gösterge paneli üzerine herhangi bir nesne (kayışlar veya kordonlar dahil) koymayın.**
  - **Bu nesneler, SRS ön hava yastığının, vs. düzgün çalışmasını engelleyerek direksiyon simidine dolanabilir.**
  - **SRS ön hava yastığı şişerse, bu nesneler aracın içine fırlayarak yaralanmalara neden olabilir.**
- **Gösterge panelinin sürücü tarafının altına herhangi bir nesne koymayın.**

– DEVAMI DİĞER SAYFADA –

SRS diz hava yastığı şişerse bu eşyalar hava yastığının düzgün çalışmasını engelleyebilir ve aracın içine doğru fırlayabilir ve yaralanmalara yol açabilir.

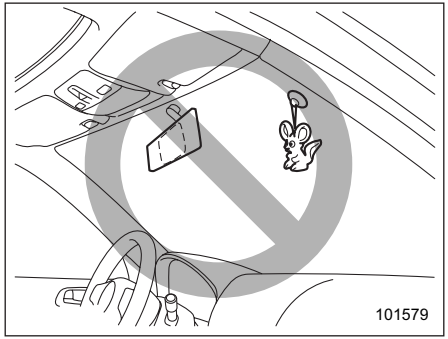

⚠ UYARI

Ön cama aksesuar yapıştırmayın veya dikiz aynasının üzerine çok geniş bir ekstra ayna takmayın. Hava yastığı şişerse bunlar yerlerinden fırlayarak araçtakileri ciddi bir şekilde yaralayabilir.

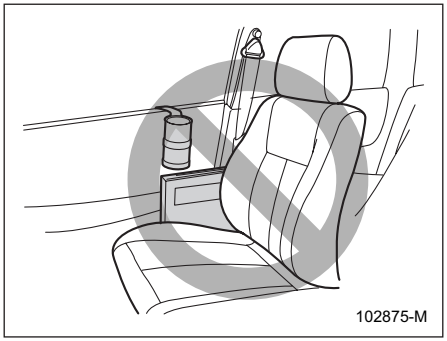

⚠ UYARI

- **Kapı pervazına, SRS yan hava yastıklarının veya SRS uzak yan hava yastığının (varsa) yakınına aksesuar takmayın. Ayrıca, SRS yan hava yastıklarının veya SRS uzak yan hava yastığının (varsa) yakınına herhangi bir nesne koymayın. SRS yan hava yastığının veya SRS uzak yan hava yastığının (varsa) açılması durumunda, bu aksesuarlar veya nesneler fırlayabilir ve araçta bulunanların yaralanmasına neden olabilir.**
- **Hands-free (eller serbest) mikrofonu veya başka bir aksesuarı ön sütuna, orta sütuna, arka sütuna, ön cama, yan cama, yardımcı tutunma koluna veya açılan bir SRS perde hava yastığı yakınında başka bir kabin yüzeyine takmayın Perde hava yastığının etki alanı içinde bulunan hands-free mikrofon veya benzeri aksesuarlar, perde hava yastığının şişme kuvvetiyle yolcu kabininin içine savrulabilir veya hava yastığının tam olarak açılmasını engelleyebilir. Her iki durum da ciddi yaralanmalara neden olabilir.**
- **Yan pencerelerin yanına, elbise askılıkları veya benzeri sert ya da sivri nesneler asmayın. SRS perde hava yastıkları şiştiğinde böyle nesneler mevcutsa, bu nesneler yolcu bölmesine fırlayıp, ciddi yaralanmalara sebep olabilir. Ayrıca SRS perde hava yastıklarının düzgün şekilde işlemesini de engelleyebilir.**

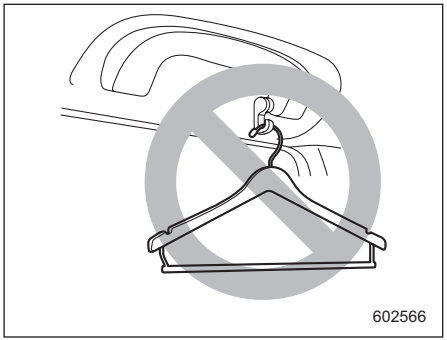
602566

⚠ UYARI

Elbise askılarına, elbise askılıkları veya benzeri sert ya da sivri nesneler asmayın. Elbise askısında bu tür bir nesne asılıysa, SRS perde hava yastıklarının şişmesi esnasında bu nesne, askıdan kurtulup yolcu kabininin içine fırlayarak veya perde hava yastıklarının şişmesine engel olarak ciddi yaralanmalara neden olabilir.

Elbise askılarına elbise asmadan önce, elbisenin ceplerinde sivri nesneler olmadığından emin olun. Ceket ve elbiseleri ceket kancasına doğrudan, askı kullanmadan asın.

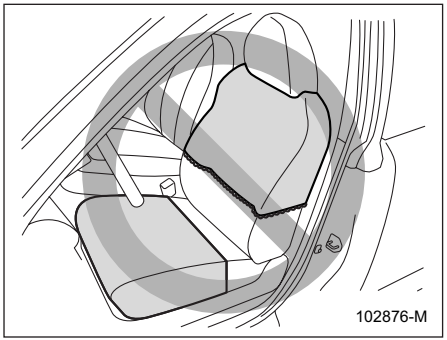
102876-M

⚠ UYARI

- **Ön koltuk arkalığının üzerine herhangi bir giysi veya başka bir nesne koymayın ve ön koltuk yüzeyine, SRS yan hava yastığı, SRS koltuk minderi hava yastığı veya SRS uzak yan hava yastığı (varsa) üzerine veya yakınına etiket veya çıkartma yapıştırmayın. Aksi takdirde bu, SRS yan hava yastığının, SRS koltuk minderi hava yastığının veya SRS uzak yan hava yastığının (varsa) doğru şekilde açılmasını engelleyerek ön koltukta oturan kişinin korumasını azaltabilir.**
- **SRS hava yastığı ile kullanılmak üzere özel olarak tasarlanmış orijinal bir SUBARU koltuk kılıfı olmadığı sürece, koltuk kılıfı takmayın. Orijinal bir SUBARU koltuk kılıfı kullanılsa bile, SRS yan hava yastığı, SRS koltuk minderi hava yastığı veya SRS uzak yan hava yastığı (varsa), koltuk kılıfı doğru takılmamışsa normal şekilde çalışmayabilir.**

SRS Hava Yastığı Sistemi ve Çocuklarla İlgili Genel Önlemler


102831-M

⚠ UYARI

SUBARU, TÜM bebeklerin ve çocukların (çocuk koltuğu sistemlerinde olanlar dahil), hangisi çocuğun yaşına, bo-

– DEVAMI DİĞER SAYFADA –

yuna ve kilosuna uygunsa, bir çocuk koltuğu sisteminde veya emniyet kemerinde düzgün bir şekilde emniyete alınmış olarak ARKA koltuğa oturtulmalarını şiddetle tavsiye eder. Hava yastığı oldukça büyük bir hız ve kuvvetle şişer ve özellikle güvenlik önlemleri alınmamış veya gerektiği şekilde uygulanmamış ise çocukları yaralayabilir hatta öldürebilir. Çocuklar, büyüklerden daha hafif ve zayıf oldukları için yastığın şişmesinden zarar görme olasılıkları daha fazladır. Kaza istatistiklerine göre çocukların arka koltukta gereken önlemler alınarak oturtulmaları, ön koltukta oturmalarından daha güvenlidir. Çocuk koltuğu sistemiyle ilgili talimatlar ve önlemler için "Çocuk koltuğu sistemleri" konusuna bakın, ☞S65.

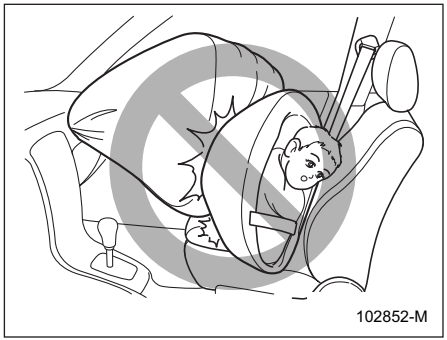

⚠ UYARI

ASLA ön kısmında AKTİF HAVA YASTIĞI'na sahip bir koltuğa arkaya bakan bir çocuk koltuğu monte etmeyin. Bu durum ÇOCUĞUN CİDDİ ŞEKİLDE YARALANMASINA ve hatta ÖLMESİNE NEDEN OLABİLİR.

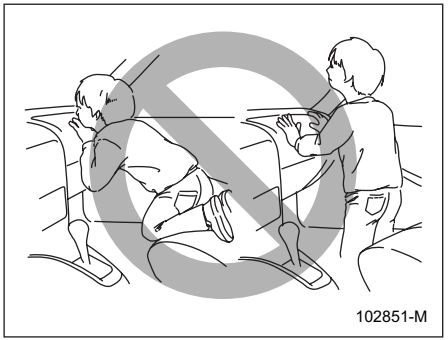

⚠ UYARI

Çocuğun ön yolcu koltuğunda ayağa kalkmasına veya dizlerinin üstünde durmasına asla izin vermeyin. SRS hava yastığı oldukça büyük bir kuvvetle şişer ve çocuğu yaralayabilir hatta öldürebilir.

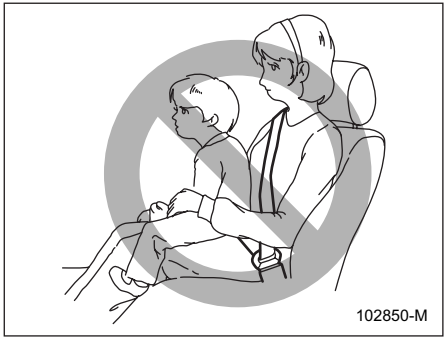

⚠ UYARI

Asla çocukları kucağınızda veya kollarınızda taşıyarak yolculuk etmeyin. SRS hava yastığı oldukça büyük bir kuvvetle şişer ve çocuğu yaralayabilir hatta öldürebilir.

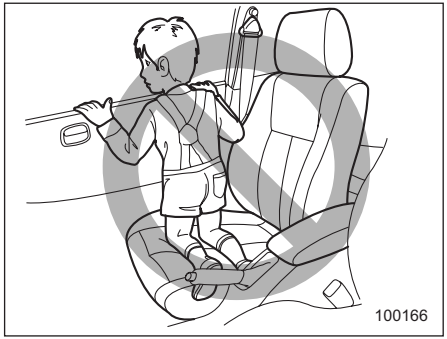

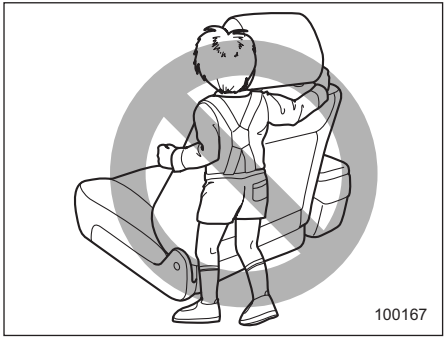

⚠ UYARI

- **Çocukların şunları yapmasına izin vermeyin.**
  - **Yolcu koltuğunda yan cama dönerek diz çökme**
  - **Kollarını ön koltuk sırtlığı etrafına sarıp sarılma.**
  - **Başını, kollarını veya vücudunun başka bir kısmını camdan dışarı sarkıtma**
- **Bir kaza durumunda, SRS yan hava yastığının, SRS perde hava yastığının veya SRS uzak yan hava yastığının (varsa) açılma kuvveti, eğer çocuğun kafası, kolları veya vücudunun diğer kısımları SRS yan hava yastığına, SRS perde hava yastığına veya SRS uzak yan hava yastığına (varsa) çok yakınsa, çocuk ciddi şekilde yaralanabilir.**
- **Aracınızda bir ön yolcu SRS ön hava yastığı da bulunduğundan, bebekler ve çocuklar yine de arka koltuğa yerleştirilmeli ve her zaman uygun şekilde emniyete alınmalıdır.**

– DEVAMI DİĞER SAYFADA –

Bileşenler

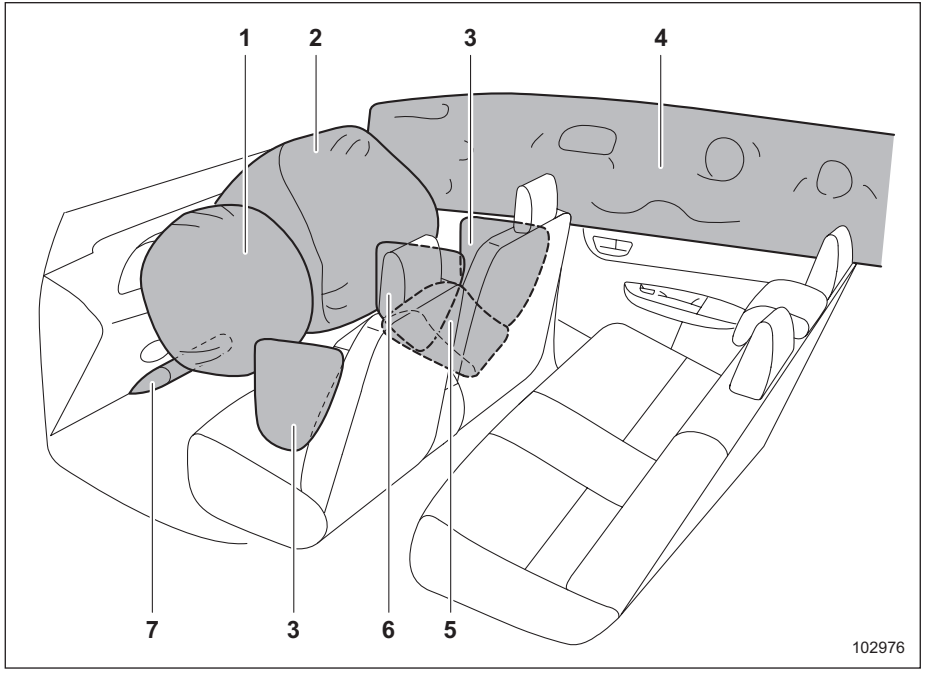

SRS hava yastıklarının yerleştirildikleri yerler aşağıdaki gibidir.

1 Sürücü SRS ön hava yastığı: direksiyon simidinin orta kısmındadır
2 Ön yolcu SRS ön hava yastığı: gösterge panelinin üst kısmına yakındır
3 SRS yan hava yastığı: her iki ön koltuk arkalığının kapı tarafındadır
4 SRS perde hava yastığı: tavan tarafındadır (ön sütun ile arka koltuğun üzerindeki bir nokta arasında)
5 SRS koltuk minderi hava yastığı: ön yolcu koltuğunun minderi içindedir
6 SRS uzak yan hava yastığı (varsa): sürücü koltuğunun arkalığındadır (aracın merkezine doğru yerleştirilmiştir)
7 SRS diz hava yastığı: direksiyon kolonunun altındadır.

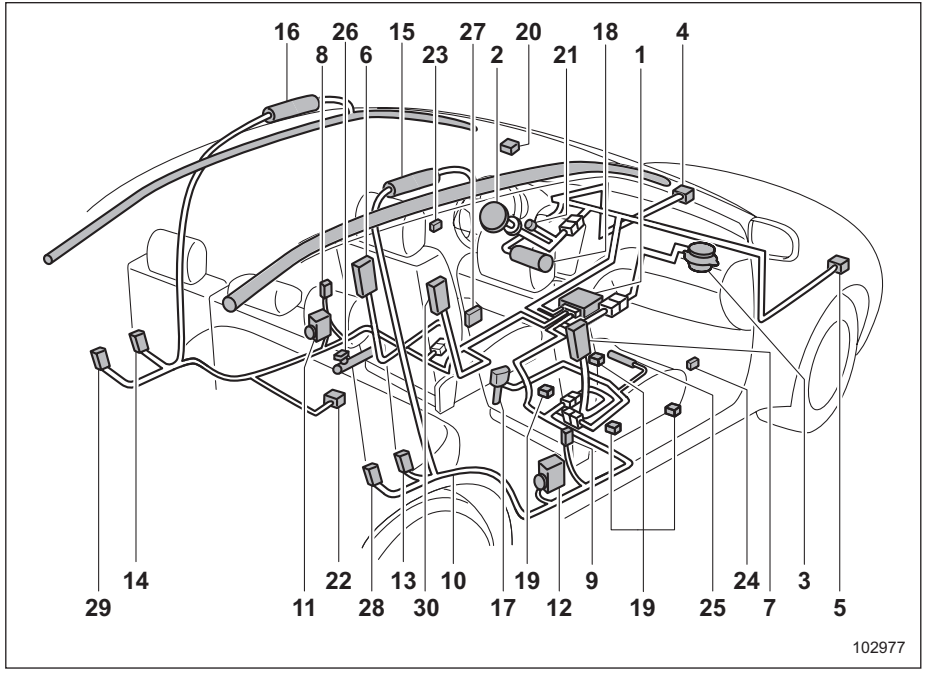

Soldan direksiyonlu modeller

1 Hava yastığı kontrol modülü (darbe sensörleri dâhil)
2 Ön hava yastığı modülü (sürücü tarafı)
3 Ön hava yastığı modülü (ön yolcu tarafı)
4 Ön darbe sensörü (sol taraf)
5 Ön darbe sensörü (sağ taraf)
6 Yan hava yastığı modülü (sürücü tarafı)
7 Yan hava yastığı modülü (ön yolcu tarafı)
8 Yan darbe sensörü (orta sütun sol taraf)
9 Yan darbe sensörü (orta sütun sağ taraf)
10 Hava yastığı kablo tesisatı
11 Emniyet kemeri ön gerdiricisi (tüm modeller) ve adaptif kuvvet sınırlayıcı (varsa) (sürücü tarafı)
12 Emniyet kemeri ön gerdiricisi (tüm modeller) ve adaptif kuvvet sınırlayıcı (varsa) (ön yolcu tarafı)
13 Yan darbe sensörü (arka tekerlek yuvası sağ taraf)
14 Yan darbe sensörü (arka tekerlek yuvası sol taraf)
15 Perde hava yastığı modülü (sağ taraf)
16 Perde hava yastığı modülü (sol taraf)
17 Emniyet kemeri tokası düğmesi (ön yolcu tarafı)
18 Diz hava yastığı modülü (sürücü tarafı)
19 Ön yolcu için yolcu algılama sensörü
20 Ön yolcu ön hava yastığı AÇIK ve KAPALI gösterge lambaları (varsa)
21 SRS hava yastığı sistemi uyarı lambası

– DEVAMI DİĞER SAYFADA –

22 Yan darbe sensörü (arka orta koltuğun altında)
23 Yan darbe sensörü (ön kapı sol taraf)
24 Yan darbe sensörü (ön kapı sağ taraf)
25 Koltuk minderi hava yastığı modülü (ön yolcu tarafı)
26 Kucak emniyet kemeri öngergisi (sürücü tarafı)
27 Sürücü koltuk konumu sensörü (varsa)
28 Arka emniyet kemeri öngergisi (sağ taraf)
29 Arka emniyet kemeri öngergisi (sol taraf)
30 Uzak yan hava yastığı modülü (sürücü tarafı) (varsa)

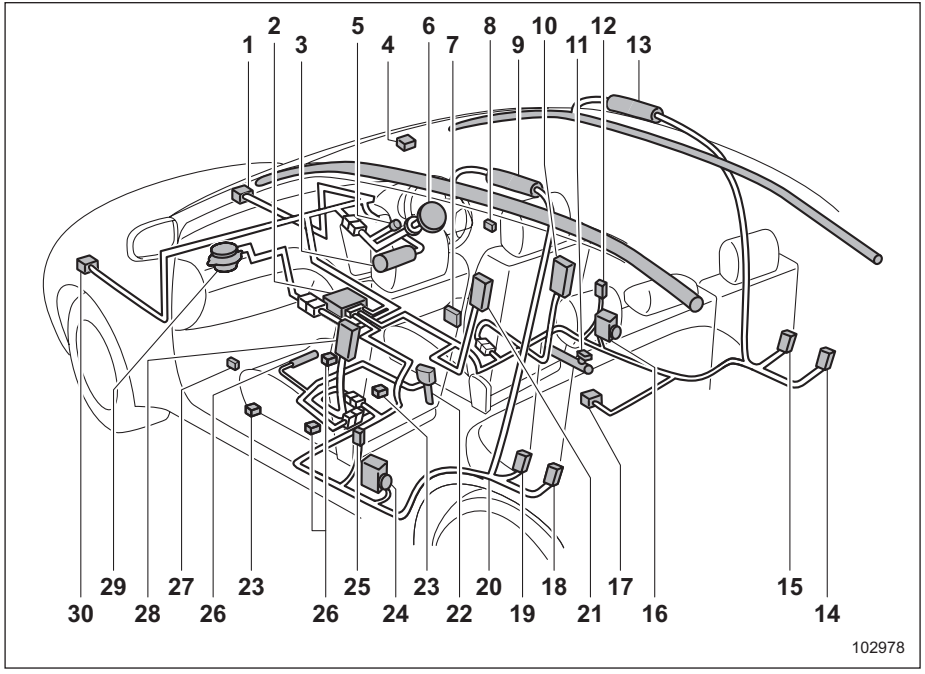

Sağdan direksiyonlu modeller

1 Ön darbe sensörü (sağ taraf)
2 Hava yastığı kontrol modülü (darbe sensörleri dâhil)
3 Diz hava yastığı modülü (sürücü tarafı)
4 Ön yolcu ön hava yastığı AÇIK ve KAPALI gösterge lambası (varsa)
5 SRS hava yastığı sistemi uyarı lambası
6 Ön hava yastığı modülü (sürücü tarafı)
7 Sürücü koltuk konumu sensörü (varsa)
8 Yan darbe sensörü (ön kapı sağ taraf)
9 Perde hava yastığı modülü (sol taraf)
10 Yan hava yastığı modülü (sürücü tarafı)
11 Kucak kemeri öngergisi (sürücü tarafı)
12 Yan darbe sensörü (orta sütun sağ taraf)
13 Perde hava yastığı modülü (sağ taraf)
14 Arka emniyet kemeri öngergisi (sağ taraf)
15 Yan darbe sensörü (arka tekerlek yuvası sağ taraf)
16 Emniyet kemeri ön öngergisi (tüm modeller) ve adaptif kuvvet sınırlayıcı (varsa) (sürücü tarafı)
17 Yan darbe sensörü (arka orta koltuğun altında)
18 Arka emniyet kemeri öngergisi (sol taraf)
19 Yan darbe sensörü (arka tekerlek yuvası sol taraf)
20 Hava yastığı kablo tesisatı
21 Uzak yan hava yastığı modülü (sürücü tarafı) (varsa)

– DEVAMI DİĞER SAYFADA –

22 Emniyet kemeri tokası düğmesi (ön yolcu tarafı)
23 Ön yolcu için yolcu algılama sensörü
24 Emniyet kemeri ön gergisi (tüm modeller) ve adaptif kuvvet sınırlayıcı (varsa) (ön yolcu tarafı)
25 Yan darbe sensörü (orta sütun sol taraf)
26 Koltuk minderi hava yastığı modülü (ön yolcu tarafı)
27 Yan darbe sensörü (ön kapı sol taraf)
28 Yan hava yastığı modülü (ön yolcu tarafı)
29 Ön hava yastığı modülü (ön yolcu tarafı)
30 Ön darbe sensörü (sol taraf)

SRS hava yastığı

⚠ UYARI

Uyarı etiketleri, ön yolcu güneşliğinin her iki yanında bulunur. "Uyarı Etiketi" ☞S67'de verilen açıklamayı dikkatle okuyun.

SRS hava yastıklarının konumları için, bkz. "Bileşenler" ☞S92

Orta ila şiddetli arası bir önden çarpışmada, aşağıdaki bileşenler devreye girer.
- Sürücü tarafı SRS ön hava yastığı
- Ön yolcu tarafı SRS ön hava yastığı
- Ön yolcu tarafı SRS koltuk minderi hava yastığı
- SRS perde hava yastığı*
- Sürücü tarafı SRS diz hava yastığı
- SRS yan hava yastığı*

*: Ön hava yastığını açacak kadar şiddetli bir önden çarpışma meydana geldiğinde.

Bu parçalar, yolcunun kafasına, göğsüne ve dizlerine gelecek darbeleri azaltarak emniyet kemerlerine destek olur.

Orta ila şiddetli arası yandan darbeli çarpışmalarda, aracın darbe alan tarafındaki SRS yan hava yastığı yolcu ile kapı paneli arasında şişer ve yolcunun göğsüne ve beline gelen darbenin şiddetini azaltarak emniyet kemerine yardımcı olur. SRS yan hava yastığı sadece ön koltuk yolcuları içindir.

Orta ila şiddetli arası bir yandan çarpışmada, aracın darbe alan tarafındaki SRS uzak yan hava yastığı (varsa), sürücü ile ön yolcu arasında açılır ve yolcunun başına gelen darbeyi azaltarak emniyet kemerini destekler. SRS yan hava yastığı (varsa) sadece ön koltuk yolcuları içindir.

Ortadan ağıra doğru şiddetli yandan darbeli çarpışmalarda, aracın darbe alan tarafındaki SRS perde hava yastığı, yolcu ile yan cam arasında şişer ve yolcunun başına gelen darbenin şiddetini azaltarak emniyet kemerine yardımcı olur.

▼ Yolcu algılama sistemi (varsa)

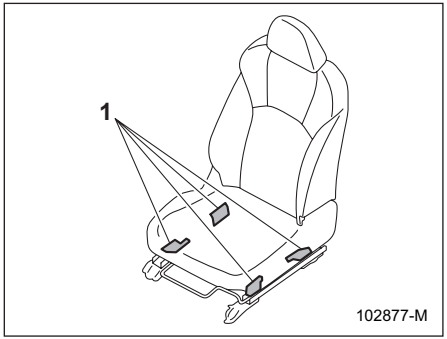

1 Yolcu algılama sensörleri

Yolcu algılama sistemi sensörleri, koltuk ve koltuk rayları arasına monte edilmiştir ve ön yolcunun fiziksel özelliklerini ve oturma konumunu ve tarzını izler. Yolcu algılama sistemi bu bilgiyi kullanarak ön yolcu SRS ön hava yastığının ve ön yolcu SRS koltuk minderi hava yastığının açılıp açılmayacağını belirler.

Yolcu algılama sistemi, sürücünün SRS ön hava yastığı açıldığında bile ön yolcunun SRS ön hava yastığını şişirmeyebilir. Bu normal bir durumdur.

⚠ UYARI

Ön yolcu koltuğuna sertçe çarpmayın veya ciddi darbeye maruz bırakmayın. Aksi takdirde, SRS hava yastığı sistemi uyarı lambası ön yolcunun yolcu algılama sisteminde bir arıza olduğunu belirtmek için yanabilir. Bu durumda, derhal SUBARU bayinizle iletişime geçmenizi tavsiye ederiz.

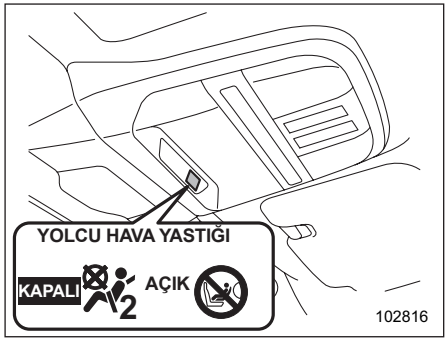

OFF Ön yolcu tarafı ön hava yastığı KAPALI gösterge lambası

ON Ön yolcu tarafı ön hava yastığı AÇIK gösterge lambası

Ön yolcu ön hava yastığı AÇIK ve KAPALI gösterge lambaları düzgün çalışmıyorsa, kimsenin ön yolcu koltuğuna oturmasına izin vermeyin ve yolcu algılama sistemini SUBARU yetkili servisinize kontrol ettirin.
Ayrıca, ön yolcu koltuğuna eşya konulursa, bu, sistemin açılıp açılmamaya karar verme yeteneğini olumsuz etkileyebilir. Bu, ön yolcu ön hava yastığı AÇIK ve KAPALI gösterge lambalarının düzgün çalışmasını engelleyebilir.
Göstergelerin düzgün çalışıp çalışmadığını kontrol edin.
KAPALI göstergesi söndüğünde ve AÇIK göstergesi yandığında ön yolcu tarafı ön hava yastığı çarpışma esnasında şişebilir. Bagaj ve eşyaları ön yolcu koltuğundan kaldırın.

▼ Yolcu algılama sistemi olan modeller için ön yolcu SRS ön hava yastığı

⚠ DİKKAT

Aşağıdaki önlemleri dikkate alın. Bunun yapılmaması, ön yolcunun SRS ön hava yastığının düzgün çalışmasını engelleyebilir veya sistemin arızalanmasına neden olabilir.

- **Ön yolcu koltuğuna güçlü darbeler uygulamayın.**
- **Arka koltuktaki yolcuların, ayaklarını ön koltuk arkalığı ile koltuk minderi arasına koymalarına izin vermeyin.**
- **Ön koltuk arkalığı ile koltuk minderi arasına herhangi bir nesne sokmayın.**
- **Ön yolcu koltuğunu sökmeyin veya parçalarına ayırmayın.**
- **Ön yolcu koltuğunun altına orijinal SUBARU aksesuarları veya bunların eşdeğeri aksesuarlar dışında herhangi bir aksesuar (ses yükseltici gibi) takmayın.**
- **Ön yolcu koltuğunun altına herhangi bir şey (ayakkabı, şemsiye, vb.) koymayın.**
- **Ön yolcu koltuğunun altına herhangi bir nesne (kitap, vb.) koymayın.**
- **Ön yolcu koltuğunu, koltuk başlığı çıkarılmışken kullanmayın.**
- **Aracınızı terk ederken ön yolcu koltuğunda veya emniyet kemeri dili ve tokasında herhangi bir eşya bırakmayın.**
- **Koltuğun üzerine keskin nesne(ler) koymayın veya koltuk döşemesini delmeyin**

– DEVAMI DİĞER SAYFADA –

- **Emniyet kemeri tokasının ve emniyet kemeri toplayıcısının yakınına mıknatıs koymayın.**
- **Manuel koltuklu modellerde, ön koltukları ileri-geri konumlarında ve koltuk arkalıkları tam oturmamış ve güvenli bir şekilde kilitlenmemiş durumdayken kullanmayın. Bunlardan herhangi biri güvenli bir şekilde kilitlenmemişse, tekrar ayarlayın. Ayarlama prosedürü için, bkz. "Manuel Koltuk" ☞S42 (yalnızca manuel koltuklu modeller).**

Emniyet kemeri tokası düğmesi ve / veya ön yolcunun yolcu algılama sistemi arızalanmışsa, SRS hava yastığı sistemi uyarı lambası yanacaktır. SRS hava yastığı sistemi uyarı lambası yanarsa, sistemi derhal SUBARU servisine kontrol ettirmenizi tavsiye ederiz.

Aracınızın devamlı bir darbe alması, ön yolcu SRS ön hava yastığı sisteminin doğru çalışmasını etkileyebilir. Aracınızı bir SUBARU servisinde kontrol ettirmenizi tavsiye ederiz. Aracınızı SUBARU servisinize veya başka bir servis merkezine götürürken, ön yolcu koltuğunu kullanmayın.

▼ Yolcu tarafı ön hava yastığı AÇIK ve KAPALI göstergeleri (varsa)

"Ön Yolcu Ön Hava Yastığı AÇIK ve KAPALI Gösterge Lambaları" konusuna bakın, ☞S162.

▼ Ön yolcu tarafı SRS ön hava yastığının etkinleşmediği durumlar (yolcu algılama sistemine sahip modeller)

Ön yolcu SRS ön hava yastığı, ön yolcu koltuğu ile ilgili olarak aşağıdaki koşullardan herhangi biri karşılandığında etkinleşmeyecektir:

- Koltuk boştur.
- Koltuk, uygun bir çocuk emniyet sistemi ile donatılmıştır ve içinde bir bebek emniyete alınmıştır. (Aşağıdaki UYARI bilgisine bakın.)
- Ön yolcu tarafı yolcu algılama sisteminin çalışmasında sorun vardır.

⚠ UYARI

SUBARU, TÜM bebeklerin ve çocukların (çocuk koltuğu emniyet sistemlerinde olanlar dahil), çocuğun yaşına, boyuna ve kilosuna uygun olan bir çocuk koltuğuna veya emniyet kemerine uygun şekilde bağlı olarak ARKA koltuğa oturmasını şiddetle tavsiye eder. Hava yastığı oldukça büyük bir hız ve kuvvetle şişer ve özellikle güvenlik önlemleri alınmamış veya gerektiği şekilde uygulanmamışsa çocukları yaralayabilir hatta öldürebilir. Çocuklar, büyüklerden daha hafif ve zayıf oldukları için yastığın şişmesinden zarar görme olasılıkları daha fazladır. Kaza istatistiklerine göre çocukların arka koltukta gereken önlemler alınarak oturtulmaları, ön koltukta oturmalarından daha güvenlidir. Çocuk koltuğu emniyet sistemiyle ilgili talimatlar ve önlemler için "Çocuk koltuğu emniyet sistemleri" konusuna bakın, ☞S65.

⚠ DİKKAT

Ön yolcu koltuğunda içinde bir çocuk ile uygun bir çocuk koltuk sistemi olduğunda, aşağıdaki önlemleri alın. Aksi takdirde, yolcu algılama sistemi doğru şekilde çalışmayabilir ve koltukta içerisinde bir bebek olan bir çocuk koltuğu sistemi bulunsa dahi ön yolcu SRS ön hava yastığı tetiklenebilir.

- **Koltuğa çocuk koltuk sistemi dışında hiçbir eşya koymayın.**

- **Çocuk koltuk sistemine birden fazla bebek yerleştirmeyin.**
- **Koltuk arkalığına tabla veya TV gibi herhangi bir aksesuar takmayın.**
- **Koltuk arkalığındaki cebe ağır eşya koymayın.**
- **Arka koltukta oturan kişinin ellerini veya bacaklarını ön yolcu koltuğunun arkalığına koymasına veya koltuk arkalığını kendine doğru çekmesine izin vermeyin.**

▽ **Çocuk koltuğu sisteminde bir bebek veya küçük bir çocuk (yükseltici koltuk dahil) bulunduğunda bile Ön yolcunun ön hava yastığı AÇIK gösterge lambası yanar ve KAPALI gösterge lambası sönerse**



OFF: Ön yolcu tarafı ön hava yastığı KAPALI gösterge lambası

ON: Ön yolcu tarafı ön hava yastığı AÇIK gösterge lambası

1. Kontak anahtarını “KAPALI” konumuna getirin.
2. Çocuk emniyet koltuğu sistemini koltuktan çıkarın.
3. “Çocuk Koltuğu Emniyet Sistemleri” ☞S65’teki çocuk emniyet sistemi kurulum prosedürlerinin yanı sıra, çocuk koltuğu emniyet sistemi üreticisinin tavsiyelerine başvurarak, çocuk koltuğu emniyet sistemini doğru şekilde monte edin.
4. Kontak anahtarını “AÇIK” konumuna getirin ve ön yolcu ön hava yastığı AÇIK gösterge lambasının söndüğünden ve KAPALI gösterge lambasının yandığından emin olun.

KAPALI göstergesi sönmüşken AÇIK göstergesi yanmaya devam ediyorsa aşağıdakileri uygulayın.

- Koltukta çocuk koltuğu ve çocuk yolcudan başka hiç bir nesnenin olmadığından emin olun.
- Koltuğu ileri geri hareket ettirerek ön yolcu koltuğunun ileri geri konumunun ve koltuk arkalığının yerine sağlam bir şekilde yerleştiğinden emin olun (yalnızca manuel koltuk bulunan modeller).
- Koltuk arkası cebinde hiç eşya kalmadığından emin olun.

Yukarıda açıklanan ilgili düzeltici işlemleri yaptıktan sonra KAPALI göstergesi sönerken AÇIK göstergesi hala yanık kalırsa, çocuk koltuğu sistemini arka koltuğa yerleştirin ve incelemesi için hemen SUBARU bayinizle iletişime geçin.

NOT

Ön yolcu koltuğunda, çocuk koltuğuna

– DEVAMI DİĞER SAYFADA –

sığmayan bir çocuk veya fiziksel anlamda küçük olan bir yetişkin oturuyorsa SRS ön hava yastığı sistemi ön yolcu tarafı SRS ön hava yastığını yolcunun oturma şekline göre etkinleştirebilir veya etkinleştirmeyebilir.

Hava yastıkları etkinleştirilmiş olsa da olmasa da, koltuğa otururken çocuklar mutlaka emniyet kemerlerini bağlamak zorundadır. Ön yolcu SRS ön hava yastığı etkinleştirilmişse (KAPALI göstergesi yanmıyorken AÇIK göstergesi yanık kalırsa) aşağıdakileri uygulayın.

- **Koltukta yolcudan başka herhangi bir nesne olmadığından emin olun.**

Yukarıda belirtilen önlemler alınmasına rağmen, AÇIK göstergesi hala yanıyorsa ve KAPALI göstergesi sönüyorsa, çocuğu arka koltuğa oturtun ve inceleme için hemen SUBARU bayinizle temasa geçin. Sistem servisin kontrolünden geçse dahi, sonraki yolculuklarda çocuğu her zaman arka koltuğa oturtmanız tavsiye edilir.

Çocuk koltuğuna sığmayan çocuklar, hava yastığının devre dışı veya etkin olmasına bakılmaksızın, her zaman emniyet kemerini takmalıdır.

▼ Ön yolcu tarafı SRS ön hava yastığının etkinleştiği durumlar (yolcu algılama sistemi bulunan modeller)

Ön yolcu koltuğu ile ilgili aşağıdaki koşullardan herhangi biri karşılandığında, ön yolcunun SRS ön hava yastığı çarpma anında açılmak üzere etkinleştirilecektir.

- Koltukta bir yetişkin otururken.
- Koltuğa belirli eşyalar (örneğin su şişesi) koyulduğunda.

⚠ DİKKAT

- **Ön yolcu koltuğunda bir yetişkin otururken, ön yolcu koltuğunun altına herhangi bir nesne (ayakkabı, şemsiye, vb.) koymayın.**
- **Koyulduğu takdirde, bu, koltukta bir yetişkin oturuyor olsa bile, ön yolcu SRS ön hava yastığını devre dışı bırakabilir. Bu, kişisel yaralanmalara neden olabilir.**
- **Arka koltukta oturan kişinin ayaklarını kullanarak ön yolcunun koltuk minderini kaldırmasına izin vermeyin.**
- **Ön yolcu koltuğunun altına herhangi bir eşya koymayın veya koltuğun arkasından ve altından araya herhangi bir eşyayı sıkıştırmayın.**
- **Ön yolcu koltuğu ile yan döşeme/sütun, kapı veya orta konsol kutusu arasına herhangi bir nesne sıkıştırmayın. Bu, koltuk minderini kaldırabilir.**

▽ Ön yolcu koltuğunda bir yetişkin oturuyor olsa bile yolcu ön hava yastığı KAPALI göstergesi yanar ve AÇIK göstergesi sönerse

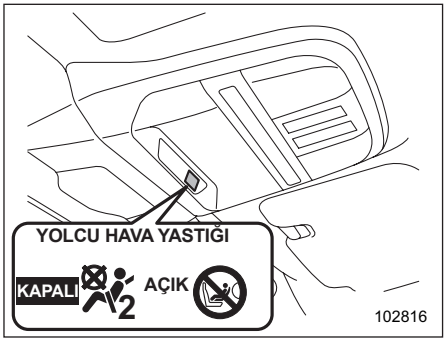

OFF : Ön yolcu tarafı ön hava yastığı KAPALI gösterge lambası

ON : Ön yolcu tarafı ön hava yastığı AÇIK gösterge lambası

Buna, yetişkinin ön yolcu koltuğuna yanlış bir şekilde oturuyor olması neden olabilir.

1. Kontak anahtarını "KAPALI" konumuna getirin.
2. Ön yolcudan koltuk sırtlığını dik konuma getirmesini, koltuk minderinin tam ortasına yaslanıp oturmasını, emniyet kemerini doğru bir şekilde bağlamasını, bacaklarını öne doğru uzatmasını ve koltuğu en geri konuma ayarlamasını isteyin.
3. Kontak anahtarını "ON" (AÇIK) konumuna getirin.

AÇIK göstergesi sönük ve KAPALI göstergesi yanıyorsa, aşağıdakileri uygulayın.

1. Kontak anahtarını "KAPALI" konumuna getirin.
2. Ön yolcunun battaniye, koltuk minderi, koltuk örtüsü, koltuk ısıtıcısı veya masaj aleti vb. kullanmadığından emin olun.
3. Önde oturacak yolcu aşırı kalın kıyafetler giymişse, ön koltuğa oturmadan önce gereksiz eşyaları çıkarmalı ya da arka koltuğa oturmalıdır.
4. Kontak anahtarını "AÇIK" konumuna getirin ve sistemin kendi kendine kontrol işlemini tamamlaması için 6 saniye bekleyin. Sistem kontrolünün ardından her iki gösterge de 2 saniye boyunca söner. Şimdi, KAPALI göstergesi sönmüş durumda ve AÇIK göstergesi yanıyor olmalıdır.

AÇIK göstergesi sönükken KAPALI göstergesi hala yanık kalıyorsa, yolcudan arka koltuğa geçmesini isteyin ve inceleme için hemen SUBARU bayinizle temasa geçin.

Sistemin Çalışması

⚠ DİKKAT

SRS açıldıktan hemen sonra SRS hava yastığı sistemi bileşenlerine çıplak elle dokunmayın. Aksi takdirde şişmenin etkisiyle parçalar fazlaca ısınmış olabileceğinden elleri yakabilir.

SRS hava yastıkları sadece kontak anahtarı "ON" (AÇIK) konumundayken çalışabilir.

Hava yastığı şiştiği zaman, ani ve oldukça yüksek bir ses duyulur ve bir miktar duman açığa çıkar. Bu olaylar hava yastığının şişmesinin normal sonuçlarıdır. Bu duman araçta yangın olduğu anlamına gelmez.

– DEVAMI DİĞER SAYFADA –

▼ SRS ön hava yastığının çalışması

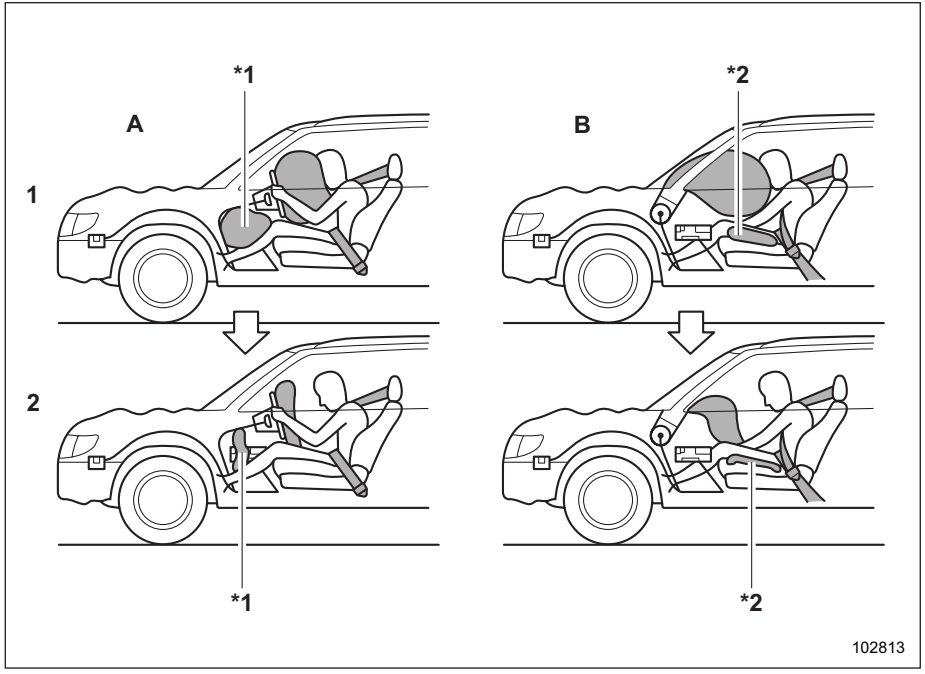

A Sürücü tarafı
B Yolcu tarafı
1 SRS HAVA YASTIKLARI, bir çarpışma meydana gelir gelmez şişer.
2 Şiştikten sonra sürücünün görüş alanını kapatmamak için SRS HAVA YASTIKLARI derhal sönmeye başlar.
*1: Diz hava yastığı
*2: Koltuk minderi hava yastığı

Aşağıdaki sensörler bir önden çarpışma sırasında önceden belirlenmiş miktarda bir kuvvet algılarsa, kontrol modülü hava yastığı modüllerine (sadece sürücü modülü veya hem sürücü hem de ön yolcu modülü) sinyaller göndererek modüllere SRS hava yastıklarını şişirmeleri talimatını verir.

- Ön darbe sensörleri
- Hava yastığı kontrol modülündeki darbe sensörleri

Ardından, her iki hava yastığı modülü de, sürücü ve yolcunun SRS ön hava yastıklarını anında şişiren bir gaz üretir. SRS ön hava yastıkları ile birlikte SRS diz hava yastığı da şişer.

▼ Şişmeden (açılmadan) sonra

SRS hava yastığı, açıldıktan sonra sürücünün görüşünün engellenmemesi ve sürücünün araç kontrolünü sürdürme becerisinin bozulmaması için hemen sönmeye başlar.
Araçta ön yolcu koltuğu için yolcu algılama sistemi varsa, SRS sistemi ön yolcu koltuğunda yolcu olup olmadığını tespit eder. Koltukta kimse yoksa, sistem ön yolcu SRS hava yastığını şişirmez.

▼ Kaza türlerine örnekler

SRS ön hava yastıkları (ve ayrıca SRS diz hava yastıkları) aşağıdaki şekilde tasarlanmıştır.

- Orta ila şiddetli önden çarpışmayı içeren bir kaza durumunda açılmak için
- Sadece tek kullanımlık olarak.

SRS ön hava yastıkları (ve ayrıca SRS diz hava yastıkları) aşağıdaki amaçlar için tasarlanmamıştır.

- Çoğunlukla düşük çapta önden darbelerde şişmek için*1
- Çoğunlukla yandan veya arkadan çarpmada veya devrilme kazalarının çoğunda açılmak için*2

*1: Çünkü gerekli koruma sadece emniyet kemeri tarafından sağlanabilir.
*2: Yalnızca sürücünün SRS ön hava yastığının veya hem sürücü hem de ön yolcunun SRS ön hava yastıklarının açılması, bu durumlarda yolcuyu korumayacağından.

SRS hava yastığının şişmesi, bir çarpışma sırasında yolcu bölmesine gelen darbenin kuvvetine bağlıdır. Bu kuvvet derecesi bir çarpışma tipinden diğerine farklılık gösterir ve aracın kendisinde ortaya çıkan gözle görülebilen hasarla ilgisi olmayabilir.

▽ SRS ön hava yastığı büyük ihtimalle ne zaman açılır?

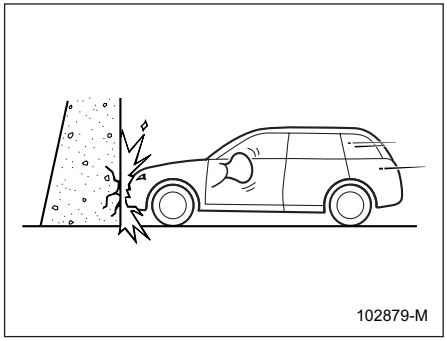

20 ila 30 km/saat (12 ila 19 mph) veya daha yüksek bir araç hızında, kalın beton bir duvara önden çarpma, SRS ön hava yastığını etkinleştirir. SRS ön hava yastığı ayrıca, araç yukarıda belirtilen çarpışmaya şekil veya şiddet açısından benzeyen diğer bir önden darbeye maruz kaldığında da etkinleştirilir.

▽ Ön hava yastığı başka hangi durumlarda şişer?

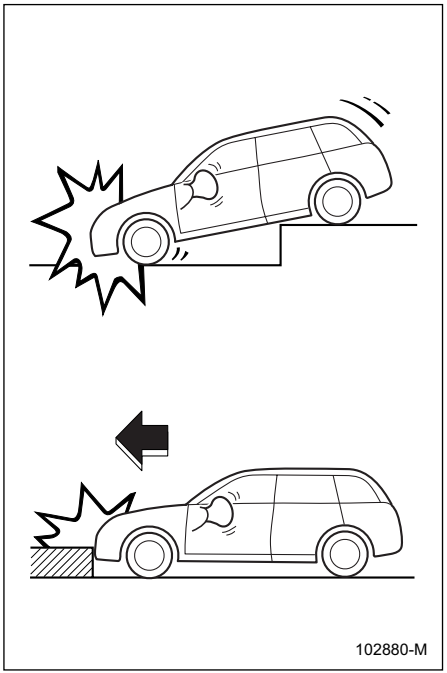

– DEVAMI DİĞER SAYFADA –

SRS ön hava yastığı aracın altına yol yüzeyinden şiddetli bir darbe aldığında (aracın derin bir çukura girmesi, büyük bir kasisten geçmesi veya yolda kalmış bir kaldırım taşı gibi sert bir engele çarpması gibi) etkinleştirilebilir.

▽ **SRS ön hava yastığının çalışması**

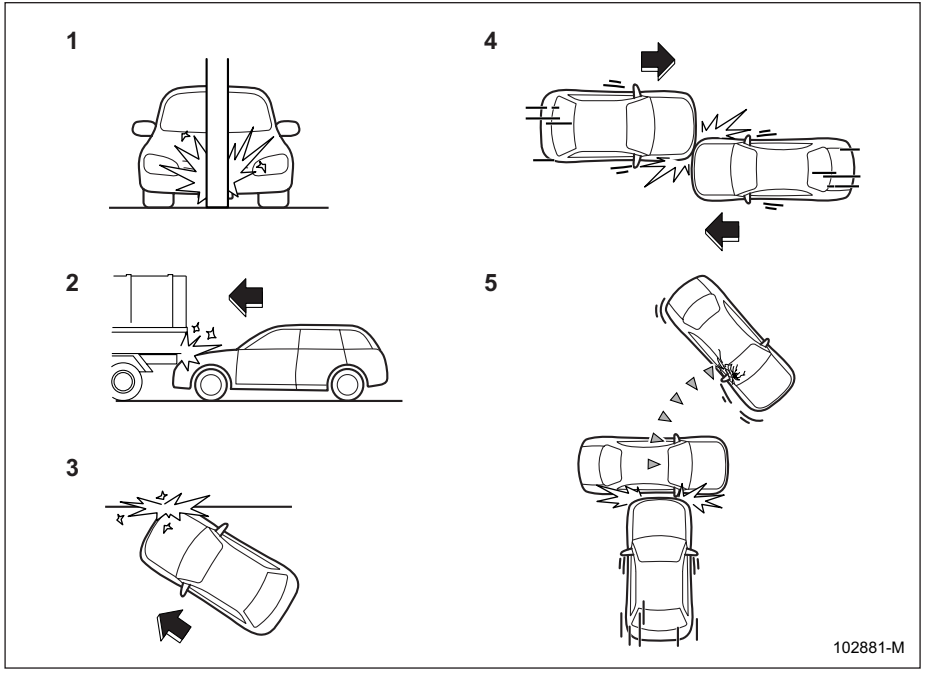

1 Araç; telefon direği veya trafik işaret direği gibi bir nesneye çarparsa.
2 Araç bir kamyon kasasının altına girerse.
3 Araç önden çaprazlama alçak bir engele çarparsa.
4 Araç önden çapraz bir açıyla darbe alırsa.
5 Araç, park halindeki bir araç gibi hareket edebilen veya deforme olabilen bir nesneye çarparsa.

SRS ön hava yastığının açılmasını gerektirmeyen birçok çarpışma türü vardır. Resimde gösterilenlere benzer kazalarda, kazada oluşan kuvvetlerin şiddetine bağlı olarak SRS ön hava yastığı şişmeyebilir.

– DEVAMI DİĞER SAYFADA –

▽ **SRS ön hava yastığı ne zaman açılmaz?**

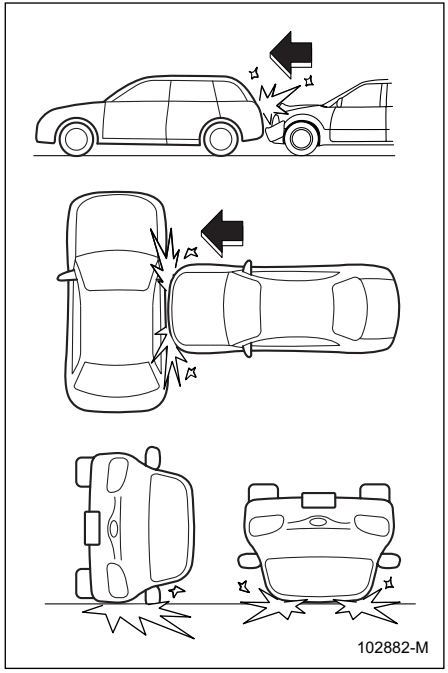

SRS ön hava yastıkları aşağıdaki durumların çoğunda açılmak amacıyla tasarlanmamıştır.

- Araca yandan veya arkadan çarpıldığında
- Araç yan yattığında ya da tekerlekleri havaya kalkacak şekilde devrildiğinde
- Araç düşük hızlı bir önden çarpışmaya karışırsa

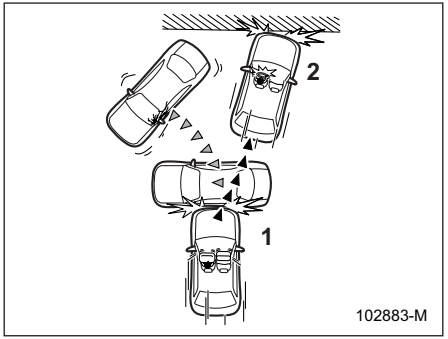

1 İlk darbe
2 İkinci darbe

Aracın birden fazla darbe aldığı bir kazada, SRS ön hava yastıkları yalnızca bir kez açılır.
Örnek: Önce bir araca hemen ardından da beton bir duvara çarpıldığı ikili bir çarpışma durumunda, sürücü ve ön yolcu SRS ön hava yastıklarının biri veya her ikisi birden ilk darbede etkinleştirildiğinde, ikinci darbede bunlar etkinleştirilmeyecektir.

SRS Koltuk Minderi Hava Yastığının Çalışması

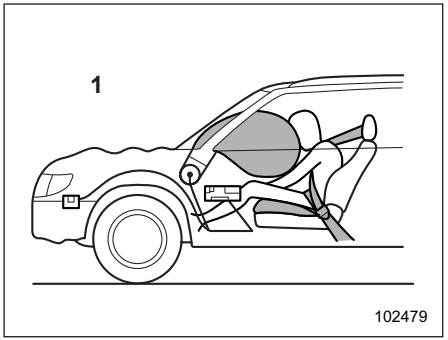

1 Yolcu tarafı

⚠ UYARI

SRS koltuk minderi hava yastığı, ilgili koltuğun emniyet kemeri takılı olmadığında açılmayacak şekilde tasarlanmıştır. Güvenlik açısından, araçtaki herkes emniyet kemerlerini takmalıdır.

SRS ön hava yastıkları açıldığında aynı anda SRS koltuk minderi hava yastıkları da açılacak şekilde tasarlanmıştır. Çalışma koşullarıyla ilgili ayrıntılar için, bkz. “SRS Hava Yastığı” ☞S96.

Ön yolcu SRS koltuk minderi hava yastığı, aşağıdaki koşullardan herhangi birinde açılmayacak şekilde tasarlanmıştır.

- Ön yolcunun emniyet kemeri takılı değilse (ön yolcunun ön hava yastığı AÇIK gösterge lambası yanarken KAPALI gösterge lambası kapalı kalsa bile).
- Ön yolcu ön hava yastığı KAPALI gösterge lambası yanarken AÇIK gösterge lambası kapalıysa.

NOT

Ön yolcunun SRS ön hava yastığı, yolcu algılama sistemi tarafından devre dışı bırakıldığında, ön yolcunun SRS koltuk minderi hava yastığı da devre dışı bırakılır.

SRS Yan Hava Yastığı, SRS Uzak Yan Hava Yastığı (Varsa) ve SRS Perde Hava Yastığının Çalışması

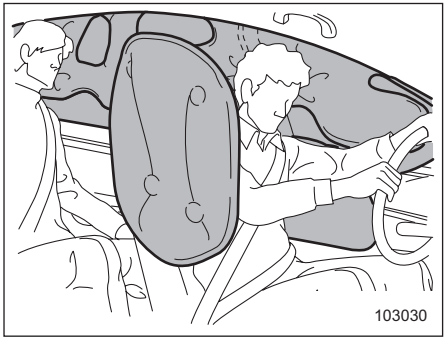

Sürücü ve ön yolcu SRS yan hava yastıkları ve SRS perde hava yastıkları, her birinin kendi darbe sensörüne sahip olması nedeniyle bunlar birbirlerinden bağımsız olarak çalışır. Bu nedenle, ikisi aynı kazada her ikisi birden açılmayabilir. Ayrıca SRS yan hava yastığı, SRS uzak yan hava yastığı ve SRS perde hava yastığı, sürücü ve ön yolcunun direksiyon simidi ve gösterge panelindeki SRS ön hava yastıklarından bağımsız olarak açılır.

Aşağıdaki konumların her birine darbe kuvvetini algılayan bir darbe sensörü yerleştirilmiştir.

- Sağ ve sol orta direklerde
- Sağ ve sol arka tekerlek yuvalarında
- Arka orta koltuğun altında
- Sağ ve sol ön kapılarda
- Gösterge panelinin ortasının altında

Aracın darbe alan tarafında hiç kimse oturmuyor olsa dahi, SRS yan hava yastığı, SRS uzak yan hava yastığı ve SRS perde hava yastığı açılır.

SRS yan hava yastığı ve SRS perde hava yastığı, orta ila şiddetli arası yandan çarpışma veya yandan çaprazlamasına çarpışma içeren bir kaza durumunda açılacak şekilde tasarlanmıştır.

SRS uzak yan hava yastığı, orta ila şiddetli yandan çarpma içeren bir kaza durumunda açılacak şekilde tasarlanmıştır.

Yandan hafif çarpışmaların çoğunda şişecek şekilde tasarlanmamışlardır. Ayrıca, bunlar çoğu önden veya arkadan darbede açılacak şekilde tasarlanmamıştır, çünkü SRS yan hava yastığı, SRS uzak yan hava yastığı ve SRS perde hava yastığının açılması, bu durumlarda yolcuya yardımcı olmaz. Her bir SRS yan hava yastığı, SRS uzak yan hava yastığı ve SRS perde hava yastığı tek kullanımlık olup yalnızca bir seferlik çalışacak şekilde tasarlanmıştır.

SRS yan hava yastığı, SRS uzak yan hava yastığı ve SRS perde hava yastığının açılması, yandan darbe sırasında yolcu bölme-

– DEVAMI DİĞER SAYFADA –

sinde hissedilen kuvvetin seviyesine bağlıdır. Bu şiddet derecesi bir çarpışma tipinden diğerine farklılık gösterir ve aracın kendisinde ortaya çıkan gözle görülür hasarla ilgisi yoktur.

▼ Şişmeden (açılmadan) sonra

SRS yan hava yastığı şiştikten hemen sonra sönmeye başlar.

SRS perde hava yastığı ve SRS uzak yan hava yastığı açıldıktan sonra bir süre şişik durumda kalır, ardından yavaşça söner. SRS yan hava yastığı ve SRS perde hava yastığı, çarpmanın olduğu taraftaki koltuğa kimse oturmadığında bile açılır.

SRS yan hava yastığı, SRS uzak yan hava yastığı ve SRS perde hava yastığı açıldığında, ani ve oldukça yüksek bir şişme sesi duyulacak ve bir miktar duman çıkacaktır.
Bu olaylar hava yastığının şişmesinin normal sonuçlarıdır. Bu duman araçta yangın olduğu anlamına gelmez.

▽ SRS yan hava yastığı ve SRS perde hava yastığı büyük ihtimalle ne zaman açılır?

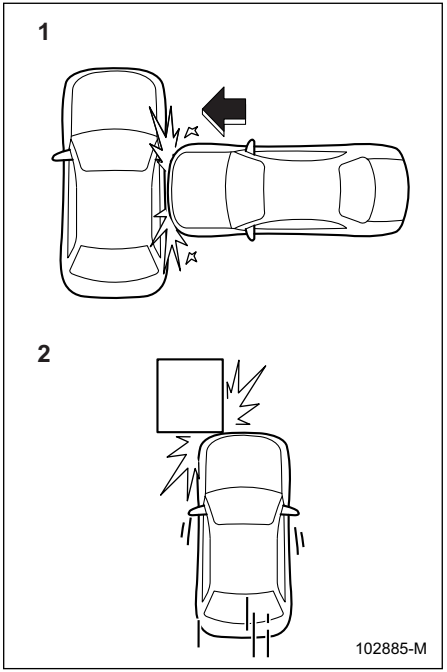

1 Ön koltuğun yakınında ciddi bir yan darbede.
2 Ön hava yastığını açacak kadar şiddetli bir önden çapraz çarpışma.

▽ SRS uzak yan hava yastığı (varsa) büyük ihtimalle ne zaman açılır?

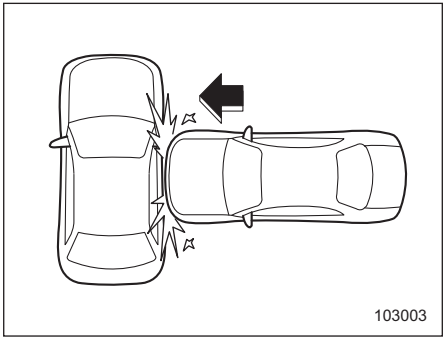

Ön koltuğun yakınında ciddi bir yan darbe.

▽ **SRS yan hava yastığı, SRS uzak yan hava yastığı (varsa) ve SRS perde hava yastığının açılma olasılığı ne zaman düşüktür?**

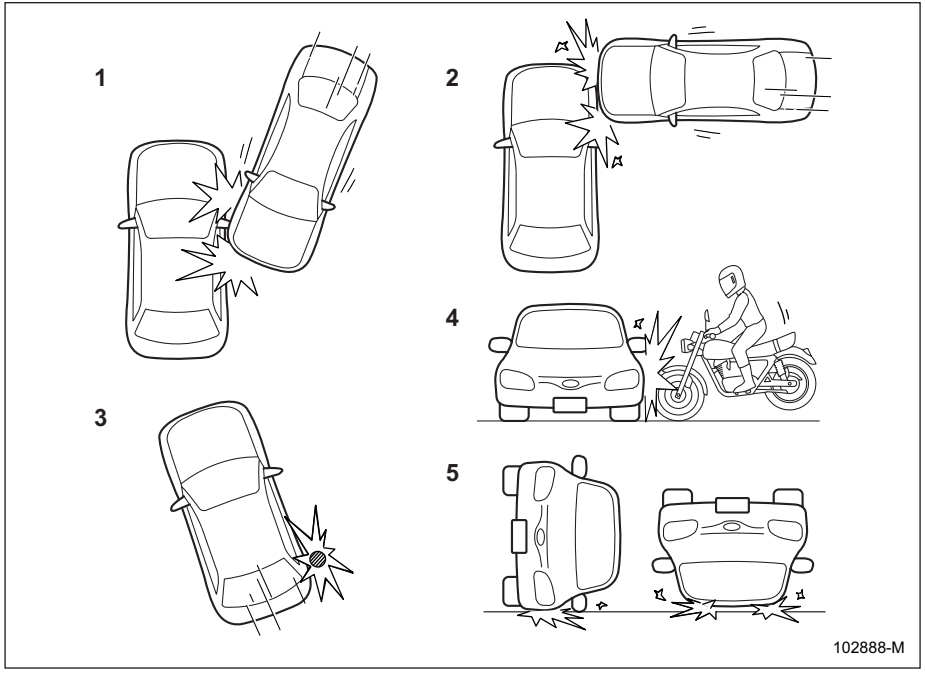

1 Araç çaprazlama bir yan darbeye maruz kaldığında.
2 Araç yolcu bölmesinin dışındaki bir alanda yandan darbe aldığında.
3 Araç telefon direği veya benzeri bir cisme çarptığında.
4 Araç bir motosikletten bir yan darbe aldığında.
5 Araç yan yattığında ya da tekerlekleri havaya kalkacak şekilde devrildiğinde.

SRS yan hava yastığı, SRS uzak yan hava yastığı ve SRS perde hava yastığının açılmasını gerektirmeyebilecek pek çok çarpışma türü vardır. Resimde gösterilenlere benzer kazalarda, SRS yan hava yastığı, SRS uzak yan hava yastığı ve SRS perde hava yastığı, bu tür bir kazada oluşan kuvvetlerin seviyesine bağlı olarak açılmayabilir.

– DEVAMI DİĞER SAYFADA –

▽ SRS yan hava yastığı ve SRS perde hava yastığı ne zaman açılmaz?

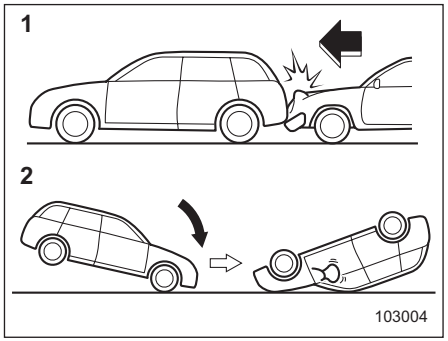

1 Araca arkadan çarpıldığında.
2 Araç arka arkaya tepeüstü taklalar attığında.

Gösterilen şekildeki kazalarda, SRS yan ve perde hava yastığı çoğu durumda açılmaz.

▽ SRS uzak yan hava yastığı (varsa) ne zaman açılmaz?

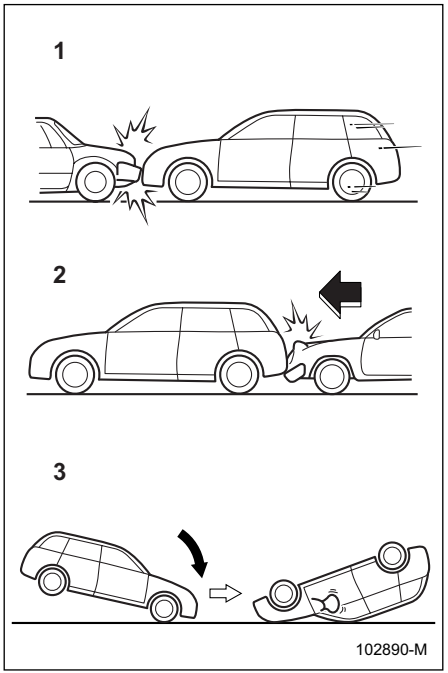

1 Araç, (hareket halinde veya duran) başka bir araçla önden çarpıştığında.
2 Araca arkadan çarpıldığında.
3 Araç arka arkaya tepeüstü taklalar attığında.

Gösterilenlere benzer kazalarda, SRS uzak yan hava yastığı çoğu durumda açılmayacak şekilde tasarlanmıştır.

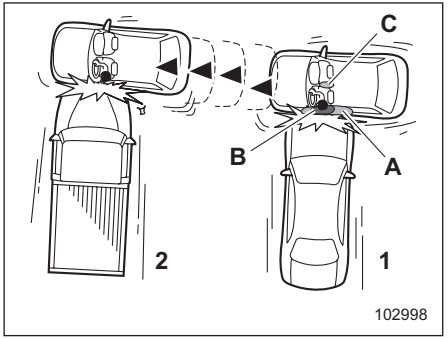

1 İlk darbe
2 İkinci darbe
A SRS perde hava yastığı
B SRS yan hava yastığı
C SRS uzak yan hava yastığı

Araca yandan birden fazla darbenin olduğu bir kazada, SRS yan hava yastığı, SRS uzak yan hava yastığı ve SRS perde hava yastığı yalnızca ilk çarpışmada bir kez açılır.
Örnek: Önce bir araçla ve hemen ardından aynı yönden gelen başka bir araçla çift taraflı çarpışma durumunda, ilk çarpışmada SRS yan hava yastığı, SRS uzak yan hava yastığı ve SRS perde hava yastığı devreye girdikten sonra, bunlar ikincisinde etkinleştirilmeyecektir.

SRS hava yastığı sistemi monitörleri

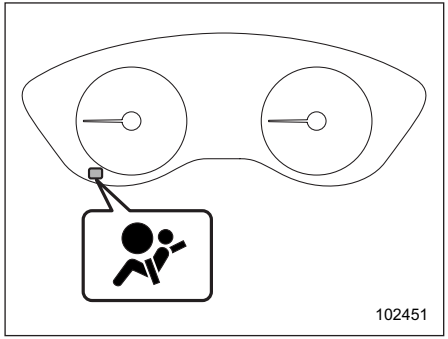

SRS hava yastığı sistemi uyarı lambası

Kontak anahtarı “ON (AÇIK)” konumunda iken, bir arıza teşhis sistemi SRS hava yastığı sisteminin (emniyet kemeri ön gergileri de dahil olmak üzere) kullanıma hazır olup olmadığını sürekli izler. Kontak anahtarı “ON” konumuna getirildikten sonra SRS hava yastığı sistemi uyarı lambası yaklaşık 6 saniye kadar yanarak sistemin çalışmasının normal olduğunu gösterir.

Teşhis sistemi, normal çalışmayı sağlamak için bileşenleri izler. Sistemin izlediği bileşenler hakkında bilgi için, bkz. “Bileşenler” ☞S92

Arıza teşhis sisteminin, SRS hava yastığı sistemi uyarı lambasını izlemediğini unutmayın.

⚠ UYARI

Uyarı lambası aşağıdaki durumlardan herhangi birini gösteriyorsa, aracı hemen güvenli bir yerde durdurun ve bir SUBARU bayisine danışın. Bir teknisyen sistemi gerektiği gibi kontrol edip onarmadığı sürece, bir çarpışma durumunda emniyet kemeri öngergileri ve/veya SRS hava yastığı düzgün çalışmayacaktır ve bu da yaralanmaya neden olabilir.

- **Uyarı lambasının yanıp sönmesi veya göz kırpar şekilde titremesi**
- **Kontak anahtarı ilk defa “ON” konumuna getirildikten sonra uyarı lambasının yanmaması.**
- **Uyarı lambasının sürekli yanması**
- **Uyarı lambasının sürüş sırasında yanması**

SRS hava yastığı sisteminin bakımı

⚠ UYARI

- **Hava yastığı modülünü hurdaya çıkartırken veya bir çarpışma sonucu hasar görmüş aracın tümünü hurdaya ayırmadan önce SUBARU servisinize başvurmanızı tavsiye ederiz.**
- **SRS hava yastığı, kullanıcının bakım yapabileceği parçalar içermez. SRS hava yastığı sistemi ile ilgili bir devre üzerinde elektrikli test cihazları kullanmayın. SRS hava yastığının gereken bakımı için en yakın SUBARU servisine danışmanızı tavsiye ederiz. Sistemin kablo tesisatıyla oynamak veya bağlantısını kesmek, SRS hava yastığının ciddi yaralanmalara yol açabilecek şekilde kazara devreye girmesine ya da sistemin tamamen çalışamaz hale gelmesine neden olabilir.**

⚠ DİKKAT

Aşağıdaki listede gösterilen alanlarda servise veya tamire ihtiyacınız olursa, işi yetkili bir SUBARU servisine yaptırmanızı tavsiye ederiz. Hava yastığı

– DEVAMI DİĞER SAYFADA –

kontrol modülü, darbe sensörleri ve hava yastığı modülleri bu bölgelere yerleştirilmiştir.

- Gösterge panelinin ortasının altında
- Aracın ön tarafında hem sağ hem de sol tarafta
- Direksiyon simidi ve kolonu ile yakınındaki bölgeler
- Direksiyon kolonu ve etrafındaki alanların altı
- Ön yolcu tarafındaki gösterge panelinin üst kısmı ve yakın alanlar
- Her bir ön koltuk ve yakın sahası
- Her bir orta direğin iç tarafı
- Her bir ön kapının iç tarafı
- Tavanın her iki yanı (ön direkten arka koltuğun üzerindeki bir noktaya kadar)
- Her iki tarafta arka koltuk minderi ile arka tekerlek yuvası arası
- Arka orta koltuğun altında

SRS hava yastığının açılması durumunda, sistemi SUBARU yetkili servisinde orijinal SUBARU parçalarıyla değiştirmenizi öneririz.

NOT

Aşağıdaki durumlarda mümkün olan en kısa zamanda SUBARU servisinize başvurmanızı tavsiye ederiz.

- Aracın ön kısmı, SRS ön hava yastıklarının şişmediği bir kazaya karışmışsa.
- Direksiyon simidinin göbeği, ön yolcu SRS ön hava yastığı üzerindeki kapak veya tavanın sağ veya sol kenarı (ön direkten arka koltuğun üstündeki bir noktaya kadar) çizilmiş, çatlamış veya başka türlü hasar görmüş ise.
- Orta direk, ön kapı, arka tekerlek yuvası veya arka alt şasi veya bu parçaların yakınındaki bir alan, SRS yan hava yastığının, SRS uzak yan hava yastığının (varsa) ve SRS perde hava yastığının çalışmadığı bir kazaya karıştıysa, açılmaz.
- Her iki ön koltuk arkalıklarından herhangi birinin kumaşı veya derisi yırtılmış, yıpranmış veya başka türlü hasar görmüş ise.
- Aracın arka kısmı, SRS hava yastığının açılmadığı bir kazaya karışmışsa.

Araçta yapılacak modifikasyonlar ile ilgili uyarılar

⚠ UYARI

- Sistemin istenmeden çalışmasını veya tamamen çalışamaz duruma gelmesini ve bunların sonucunda ortaya çıkabilecek ciddi yaralanmaları önlemek için SRS hava yastığı sisteminin hiçbir parçasına veya kablosuna modifikasyon yapılmamalıdır. Bunlara aşağıdaki modifikasyonlar dâhildir:
  - Özel direksiyon simitlerinin takılması
  - Ön panele ek döşeme malzemelerinin eklenmesi
  - Özel koltuklarının takılması
  - Koltuk kumaşının veya derisinin değiştirilmesi
  - Ön koltuğa ek kumaş veya deri takılması
  - Bir ön direğe, bir orta direğe, bir arka direğe, ön cama, bir yan cama, bir tutunma koluna veya açılan bir SRS perde hava yastığının yakınında olabilecek herhangi bir başka kabin yüzeyine hands-free (eller serbest) mikrofon veya başka herhangi bir aksesuarın takılması

– SRS hava yastığı sistemi bileşenlerinin ve/veya kablolarının üzerine veya yakınına mobil iki yönlü telsiz gibi ek elektrikli/elektronik ekipmanların takılması önerilmez. Bu, hava yastığı sisteminin doğru çalışmasını engelleyebilir.

– Ön kapı panellerinde veya panel içlerinde hoparlör değişimi veya ses yalıtımı amacıyla yapılan tadilatlar

- **Kapılarda, darbe basıncını algılayan darbe sensörleri bulunur. Örneğin kapı hoparlörlerinin eklenmesi gibi, kapıların veya kapı döşemelerinin herhangi bir bileşeninde değişiklik yapmayın. Kapılarda yapılacak herhangi bir değişiklik, hava yastığı sisteminin çalışmaz hale gelmesi veya hava yastığının istenmeyen şekilde açılması riskini doğuracaktır.**
- **Sürücü kapısı direğine takılı araç lastik plaketinde belirtilen veya bu Kullanıcı El Kitabında her bir araç modeli için belirtilen lastiklerden farklı boyut ve yapıda bir lastiğin takılması.**

⚠ DİKKAT

Aşağıdaki modifikasyonlardan herhangi birini yapmayın. Bu gibi modifikasyonlar hava yastığı sisteminin doğru çalışmasını engelleyebilir.

- **Aracın önüne orijinal SUBARU aksesuar parçalarının veya orijinal SUBARU parçalarının kalitesine uyan parçaların dışında herhangi bir donanımın (koruyucu bar, vinç, kar küreyici, kaydırma/karter plakası, vb.) bağlanması.**
- **Süspansiyon sisteminin veya aracın önünün yapısında yapılan modifikasyonlar.**
- **Orijinal SUBARU aksesuar parçaları veya orijinal SUBARU aksesuar parçalarının kalitesine uyan parçalar dışında herhangi bir ekipmanın (yan basamaklar veya yan eşik koruyucuları vb.) yan gövdeye takılması.**

Aracınıza herhangi bir aksesuar, aksesuar parçaları takmak istediğinizde her zaman SUBARU servisinize danışmanızı tavsiye ederiz.

2-1. Marş düğmeli Çalıştırma Sistemi ile Anahtarsız Erişim 116
Güvenlik önlemleri 116
Erişim anahtarını tutarak kilitleme ve kilit açma 119
PIN Kodu Erişimi kullanarak kilit açma 123
Güç tasarrufu fonksiyonu 125
Erişim anahtarının güç tasarrufu fonksiyonu..126
Anahtarsız Erişim fonksiyonunun devreden çıkartılması 126
Dörtlü Flaşörün kullanımı 129
Sesli uyarılar ve uyarı göstergesi 129
Erişim anahtarı düzgün çalışmadığında 129
Erişim anahtarının pilinin değiştirilmesi 129
Erişim anahtarının değiştirilmesi 129
Anahtar numara plakası 129
Avrupa modelleri hakkında teknik bilgi 129
2-2. İmmobilizer 130
İmmobilizer gösterge lambası 130
Anahtar Değiştirme 130
Radyo frekansları düzenlemesi hakkında teknik bilgi 131
2-3. Uzaktan kumandalı anahtarsız giriş sistemi . 131
Kapıların kilitlenmesi 132
Kapıların kilitlerinin açılması 132
Otomatik kilitleme (çift kilitleme sistemi bulunmayan modeller) 133
Bagaj Kapağının Kilidinin Açılması 133
Tüm camların açılması/kapatılması (Avustralya modelleri hariç) 133
Dörtlü Flaşörün kullanımı 133
Pilin değiştirilmesi 133
Kayıp erişim anahtarlarının değiştirilmesi 133
2-4. Kapı kilitleri 134
Dışarıdan kilitleme ve kilit açma 134
İçeriden kilitleme ve kilidi açma 135
Otomatik Kapı Kilitleme/Kilit Açma 136
Anahtarın içeride kilitli kalmasını önleme fonksiyonu (çift kilitleme sistemi olmayan modeller) 136
Akü boşalmasını azaltma fonksiyonu 137
2-5. Çift kilitleme sistemi (varsa)..... 138
Çift kilitleme sisteminin ayarlanması 138
Çift kilitleme sisteminin iptal edilmesi 138
Acil bir durumda 139
Akü/Pil tamamen boşaldığında 139
Çift kilitleme sisteminin sıfırlanması 139
2-6. Elektrikli kapı kilitleme anahtarıyla kilit açma fonksiyonunun devre dışı bırakılması (Avustralya Modelleri)..... 139
2-7. Çocuk güvenlik kilitleri 140
2-8. Camlar..... 140
Elektrikli camın çalıştırılması 141
Elektrikli cam mekanizmasının sıfırlanması .. 143
2-9. Bagaj kapağı 143
2-10.Açılır tavan (varsa)..... 145
Açılır tavan düğmeleri..... 145
Güneşlik..... 147

2-1. Marş düğmeli Çalıştırma Sistemi ile Anahtarsız Erişim

Aracınızla birlikte aşağıdaki erişim anahtarlar verilir.

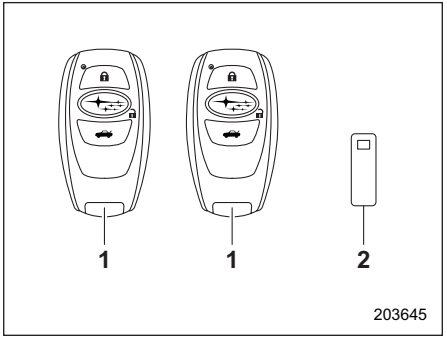

1 Erişim anahtarı
2 Anahtar numarası plakası

Marş düğmeli anahtarsız erişim sisteminde, erişim anahtarını üzerinizde taşıyarak şunları yapabilirsiniz.

- Tüm kapıların kilitlenmesi ve kilitlerinin açılması (bagaj kapağı ve yakıt deposu kapağı dahil)
- e-BOXER sisteminin başlatılması ve durdurulması Ayrıntılı bilgi için bkz. “e-BOXER sisteminin başlatılması ve durdurulması” ☞S288.

NOT

- **Hangi pazara göre tasarlandığına bağlı olarak, aracınızın üç erişim anahtarı olabilir.**
- **Uzaktan anahtarsız giriş sistemi aşağıdaki fonksiyonları kontrol etmek üzere kullanılabilir.**
  - **Tüm kapıların kilitlenmesi ve kilitlerinin açılması (bagaj kapağı ve yakıt deposu kapağı dahil)**
  - **Camların açılması/kapatılması (Avustralya modelleri hariç)**
    Ayrıntılı bilgi için, “Uzaktan anahtarsız giriş sistemi” kısmına bakın, ☞S131.
- **Erişim anahtarı ile birlikte verilen anahtar numara plakasını dikkatli bir şekilde saklayın. Bu, araç onarımı ve ek erişim anahtarının kaydı için gereklidir. Ayrıntılı bilgi için “Anahtar değiştirme” konusuna bakın, ☞S130.**

Her erişim anahtarında bir acil durum anahtarı bulunur.

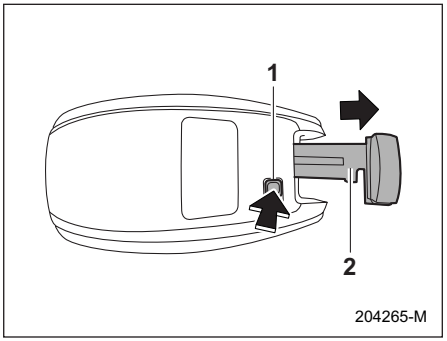

1 Serbest bırakma düğmesi
2 Acil durum anahtarı

Erişim anahtarının serbest bırakma düğmesine basarak, acil durum anahtarını çıkarın. Acil durum anahtarı, sürücü kapısının kilitlenmesi ve kilidinin açılması için kullanılır.

Güvenlik önlemleri

⚠ UYARI

- **Vücudunuzda bir kalp pili veya defibrilatör cihazı bulunuyorsa, araca yerleştirilmiş olan verici antenlerden en az 22 cm uzakta durmalısınız. Araçtaki verici antenlerden gelen radyo dalgaları, kalp pillerinin ve defibrilatörlerin çalışmasını olumsuz şekilde etkileyebilir.**

- **Vücudunuzda kalp pili veya defibrilatör cihazından başka bir elektronik tıbbi cihaz bulunuyorsa, marş düğmeli anahtarsız erişim sistemini kullanmadan önce, bu kılavuzda yer alan "Marş düğmeli anahtarsız erişim sistemi için kullanılan radyo dalgaları" konusuna bakın ve ayrıntılı bilgi için elektronik tıbbi cihaz üreticisine başvurun. Araçtaki verici antenlerden gelen radyo dalgaları, elektronik tıbbi cihazların çalışmasını olumsuz şekilde etkileyebilir. "Marş düğmeli anahtarsız erişim sistemi için kullanılan radyo dalgaları"**
- **Marş düğmeli anahtarsız giriş sistemi, uzaktan anahtarsız giriş sistemi fonksiyonları için kullanılan radyo dalgalarının yanı sıra aşağıdaki frekanslardaki* radyo dalgalarını kullanır. Radyo dalgaları, araca yerleştirilmiş antenlerden aşağıdaki çizimlerde gösterildiği gibi periyodik olarak aktarılır.**
- ***: Radyo frekansı: 134,2 kHz**

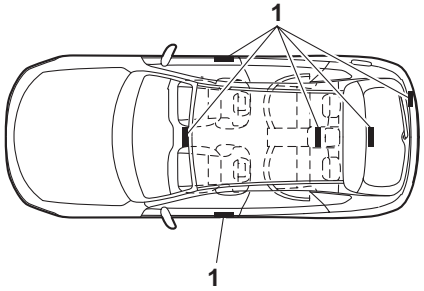

1 Antenler

⚠ DİKKAT

- **Erişim anahtarını asla aracın içinde bırakmayın veya araca uzaklığı 2m (6,6 ft) olan alan içinde (örn. garajda) saklamayın. Erişim anahtarı aracın içerisinde kilitli kalabilir veya akü süratle deşarj olabilir. Erişim anahtarının konumuna bağlı olarak bazı durumlarda marş düğmesinin çalışmayacağını unutmayın.**
- **Erişim anahtarı elektronik bileşenler içerir. Arızaları önlemek için aşağıdaki önlemleri dikkate alın.**
  - **Hasar riskinden kaçınmak için, erişim anahtarının pilinin yetkili bir SUBARU servisinde değiştirilmesi tavsiye edilir.**
  - **Erişim anahtarını ıslatmayın. Erişim anahtarı ıslanırsa, hemen silin ve tamamen kurumaya bırakın.**
  - **Erişim anahtarının şiddetli darbelere maruz kalmamasına dikkat edin.**
  - **Erişim anahtarını, örneğin gösterge tablosu üzerinde gibi ısınabileceği veya doğrudan güneş ışığı alabileceği yerlerde bırakmayın.**

– DEVAMI DİĞER SAYFADA –

Pile hasar verebilir veya devre arızalarına sebep olabilir.
  – Erişim anahtarını ultrasonik bir yıkayıcıda yıkatmayın.
  – Erişim anahtarını nemli veya tozlu yerlerde bırakmayın. Aksi takdirde arızalar meydana gelebilir.
  – Erişim anahtarını manyetik kaynaklardan uzak tutun.
  – Erişim anahtarını PC'lerin veya ev elektrikli cihazlarının yanında bırakmayın.
  – Erişim anahtarını bir akü şarj cihazı veya elektrikli cihazların yanında bırakmayın.
  – Camlara metalik cam rengi uygulamayın veya metalik nesneler yapıştırmayın.
  – Orijinal olmayan aksesuar veya parçalar koymayın.
- Erişim anahtarı düşürülürse, içerisindeki entegre acil durum anahtarı gevşeyebilir. Acil durum anahtarını kaybetmemeye dikkat edin.
- Bir uçakta yolculuk ederken, erişim anahtarının düğmesine basmayın. Erişim anahtarının herhangi bir düğmesine basıldığında radyo dalgaları yayılır ve bu da uçağın çalışmasını etkileyebilir. Bir çantada ise, yanlışlıkla düğmelere basılmasını önlemek için önlemler alın.

NOT

- Anahtarsız erişim fonksiyonunun devreye alma/devreden çıkartma ayarları değiştirilebilir. Ayar prosedürü için "Anahtarsız erişim fonksiyonunun devreden çıkartılması" konusuna bakın, ☞S126.
- Anahtarsız erişim fonksiyonu çalışma dışı moda geçirildiğinde marş düğmeli kontak anahtarının çalıştırma yöntemi hakkında ayrıntılı bilgi için bkz. "Erişim Anahtarı - Erişim anahtarı doğru şekilde çalışmazsa" konusuna bakın, ☞S413.
- Marş düğmeli anahtarsız giriş sistemi, zayıf radyo dalgalarını kullanır. Erişim anahtarının durumu ve çevresel koşullar, erişim anahtarı ile araç arasındaki iletişimi aşağıdaki koşullar altında engelleyebilir ve kapıları kilitlemek veya kilitlerini açmak ya da e-BOXER sistemini çalıştırmak mümkün olmayabilir.
  – Radyo verici istasyonu ve enerji nakil hatları gibi radyo dalgalarının güçlü bir şekilde iletildiği bir tesisin yanında araç çalıştırılırken.
  – Bir başka aracın erişim anahtarı veya uzaktan kumandası gibi radyo dalgaları aktaran ürünler kullanıldığında.
  – Kendi aracınızın erişim anahtarını başka bir aracın erişim anahtarı veya uzaktan kumandası ile birlikte taşıyorsanız.
  – Erişim anahtarı, cep telefonu gibi bir kablosuz iletişim cihazının yanına koyulduğunda.
  – Erişim anahtarı, metal bir cismin yanına koyulduğunda.
  – Erişim anahtarına metal bir aksesuar bağlı olduğunda.
  – Erişim anahtarını, dizüstü bilgisayar gibi elektronik cihazlarla birlikte taşırken.
  – Erişim anahtarının pili boşaldığında.
- Erişim anahtarı, daima araçla iletişim halindedir ve pili sürekli olarak kullanmaktadır. Pilin ömrü çalışma koşullarına göre değişse de, yaklaşık olarak 1 ila 2 yıl arasındadır.

Pil tamamen boşalırsa, yenisiyle değiştirin.

- **Bir erişim anahtarı kaybolursa, kalan tüm erişim anahtarlarının yeniden kaydedilmesi önerilir. Erişim anahtarının yeniden kaydedilmesi için, yetkili SUBARU bayisi ile irtibata geçmenizi tavsiye ederiz.**
- **Yedek erişim anahtarı için, bir yetkili SUBARU bayisi ile iletişime geçmenizi tavsiye ederiz.**
- **Bir araç için en fazla 7 erişim anahtarı kaydedilebilir.**
- **Erişim anahtarını kapı cebi, ön panel veya bagaj bölmesinin köşesi gibi aracın içindeki saklama yerlerinde bırakmayın. Titreşimler, anahtara zarar verebilir veya anahtarı açabilir ve muhtemelen bir kilitlenmeye neden olabilir.**
- **Aracın 12 V yardımcı aküsü boşaldıktan veya değiştirildikten sonra, e-BOXER sistemini başlatmak için direksiyon kilidi sisteminin başlatılması gerekebilir. Bu durumda, direksiyon kilidini sıfırlamak için daha önceki prosedürü izleyin.**
  (1) Marş düğmesini "OFF" konumuna getirin. Detaylı bilgi için "Kontağın açılması/kapatılması" konusuna bakın, S152.
  (2) Sürücü kapısını açın ve kapatın.
  (3) Yaklaşık 10 saniye bekleyin.

  Direksiyon kilitlendiğinde, sıfırlama tamamlanmış olur.
- **Erişim anahtarını aşağıdaki yerlerde bırakmayın.**
  – Gösterge paneli üzerinde
  – Döşemede
  – Torpido gözünde
  – Kapı ceplerinde
  – Arka koltuk üstünde
  – Bagaj bölmesinde

  Aksi takdirde, aşağıdaki durumlar söz konusu olabilir.
  – Erişim anahtarı yanlışlıkla araç içerisinde kilitli kalabilir.
  – Aslında bir arıza olmamasına rağmen hatalı uyarı sinyali verilebilir.
  – Bir arıza olduğunda bile uyarı verilmeyebilir.

Erişim anahtarını tutarak kilitleme ve kilit açma

Erişim anahtarı çalışma menzili içindeyken, tüm kapılar (bagaj kapağı ve yakıt deposu kapağı dahil) sadece kapı koluna dokunularak kilitlenebilir/kilidi açılabilir.

NOT

Araç aynı zamanda uzaktan anahtarsız giriş sistemi ile de kilitlenebilir/kilitleri açılabilir. Ayrıntılı bilgi için, "Uzaktan anahtarsız giriş sistemi" kısmına bakın, ☞S131.

▼ Çalışma menzilleri

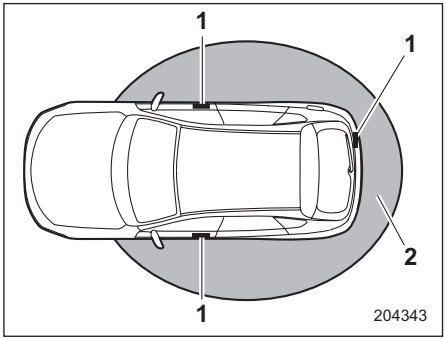

1 Antenler
2 Çalışma menzili

– DEVAMI DİĞER SAYFADA –

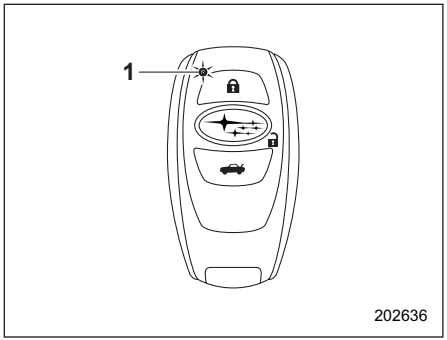

1 LED göstergesi

Erişim anahtarı çalışma menzili içinde olduğunda, erişim anahtarı üzerindeki LED göstergesi yanıp söner. Anahtarsız erişim fonksiyonları devre dışı bırakıldığında, erişim anahtarı üzerindeki bir düğmeye basılmadığı takdirde LED göstergesi yanıp sönmez.

NOT

- **Erişim anahtarı araç gövdesinin çok yakınına koyulduysa, anahtarsız erişim fonksiyonları düzgün şekilde çalışmayabilir. Düzgün çalışmıyorsa, işlemi daha uzaktan tekrarlayın..**
- **Erişim anahtarı yere veya yerden daha yukarıda bir konuma koyulduysa, belirtilen çalışma bölgesinde olsa dahi, anahtarsız erişim fonksiyonları düzgün şekilde işlemeyebilir.**
- **Erişim anahtarı çalışma bölgesi içerisinde olduğunda, herkesin, erişim anahtarı taşımayan birinin dahi, anahtarsız erişim fonksiyonunu kullanması mümkündür. Anahtarsız erişim fonksiyonunun, erişim anahtarının algılandığı çalışma aralığında yalnızca kapı kolu, kapı kilit sensörü veya arka kapı açma düğmesi tarafından çalıştırılabileceğini unutmayın.**
- **Erişim anahtarı aracın içerisindeyken anahtarsız erişim sistemi ile kapıları, bagaj kapağını ve yakıt deposu kapağını kilitlemek mümkün değildir. Ancak erişim anahtarının durumuna ve çevresel koşullara göre, erişim anahtarı aracın içerisinde kilitli kalabilir. Aracı kilitlemeden önce, erişim anahtarının yanınızda olduğundan emin olun.**
- **Erişim anahtarının pili boşaldığında veya onu güçlü radyo dalgalarının veya gürültünün olduğu bir yerde (örn. bir radyo kulesinin, elektrik santralinin, yayın istasyonunun veya kablosuz ekipmanın kullanıldığı bir alanın yakınında) çalıştırırken veya cep telefonuyla konuşurken, çalışma menzili azalabilir veya anahtarsız erişim fonksiyonu çalışmayabilir. Bu durumda, "Kilitleme ve kilit açma" S413 kısmında anlatılan prosedürü takip edin.**
- **Araç yıkanırken veya anahtar hala çalışma menzili içindeyken kapı koluna önemli miktarda su temas ettiğinde kapılar kilitlenebilir veya kilitleri açılabilir.**

▼ Kilit nasıl kilitlenir ve nasıl açılır

Erişim anahtarını yanınızda taşırken aşağıdaki işlemleri yapmanız mümkündür.

- Kapıları ve yakıt doldurma kapağını kilitlemek ve kilidini açmak.
- Bagaj kapağının kilitlenmesi ve kilidinin açılması

NOT

Marş düğmesi "ACC" veya "ON" konumundayken, anahtarsız erişim fonksiyonunu kullanarak kapıları, bagaj kapağını ve yakıt deposu kapağını kilitlemek mümkün değildir. "Güç durumunu değiştirme" konusuna bakın, ☞S152.

- **Kapı kolu eldivenle tutulursa kilidi açılmayabilir.**
- **Kapı kilit sensörüne art arda dört kez veya daha fazla dokunulursa, sistem sensörün çalışmasını yok sayacaktır.**

- **Kilitleme prosedürü fazla hızlı yapılırsa, kilitleme tamamlanmayabilir. Kapılar kilitlendikten sonra, kapıların kilitlendiğini teyit etmek için arka kapı kolunu çekerek kontrol etmek tavsiye edilir.**
- **Kapılardan herhangi biri (bagaj kapağı dahil) tam olarak kapatılmamışsa, sizi uyarmak için aşağıdakiler gerçekleşir.**
  - **Beş kez bir elektronik uyarı sesi duyulur.**
  - **Dörtlü flaşör beş kez yanıp söner.**
- **Kapılardan herhangi biri veya bagaj kapağı açıksa, kapılar, bagaj kapağı ve yakıt deposu kapağı kilitlenemez.**
- **Anahtarsız erişim fonksiyonu kullanılarak kapılar ve bagaj kapağı kilitlendikten sonra 3 saniye içinde, anahtarsız erişim fonksiyonu kullanılarak kapıların ve/veya bagaj kapağının kilidinin açılması mümkün değildir.**
- **Kilitlerken, erişim anahtarının aracın içinde kilitli kalmasını önlemek için erişim anahtarını yanınızda taşıdığınızdan emin olun.**
- **Dörtlü flaşör çalışma ayarı, merkezi bilgi ekranı kullanılarak değiştirilebilir. Ayrıntılar için bkz. "Araç ayarları" ☞S206. Ayrıca, dörtlü flaşör çalışma ayarı SUBARU yetkili satıcınız tarafından değiştirilebilir. Ayrıntılar için SUBARU servisinize başvurmanızı öneririz.**

▽ Kapı kilit sensörü ile kilitleme

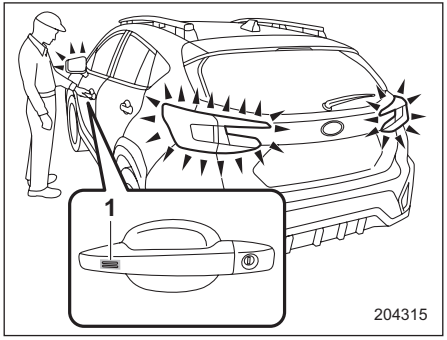

1 Kapı kilit sensörü

Erişim anahtarını yanınızda olsun, tüm kapıları kapatın (bagaj kapağı dahil) ve kapı kolundaki kapı kilit sensörüne dokunun.
Tüm kapılar (bagaj kapağı ve yakıt doldurma kapağı dahil) kilitlenecektir. Ayrıca, dörtlü flaşör bir defa yanıp söner.

NOT

Tüm kapıları kilitlemek için kapı kilitleme sensörüne dokunduktan sonra, öncelikle kapıların kilidini açmadan kilitleme işlemini gerçekleştirmek için kapı kilitleme sensörüne bir defa daha dokunursanız, hiçbir şey olmayacaktır. Bu durumda, önce kapı kilidi açma işlemini gerçekleştirin. Daha sonra, kapıları kilitlemek için kapı kilitleme sensörüne dokunabilirsiniz.

▽ Arka kilit düğmesi ile kilitleme

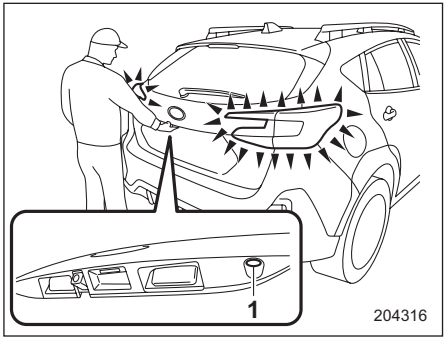

1 Arka kilit düğmesi

Erişim anahtarı yanınızda olsun, bagaj kapağı dahil olmak üzere tüm kapıları kapatın ve arka kilit düğmesine basın. Bagaj kapağı ve yakıt deposu kapağı dahil tüm kapılar kilitlenecektir. Ayrıca, dörtlü flaşör bir defa yanıp söner.

– DEVAMI DİĞER SAYFADA –

▽ **Kilit açma**

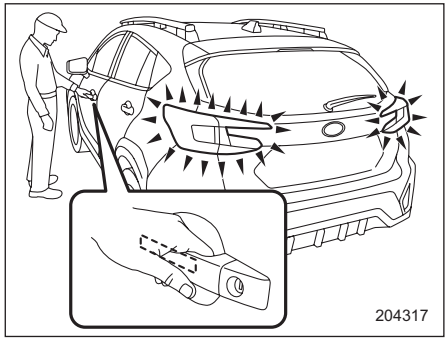

Erişim anahtarı üzerinizde olsun, kapı kolunun arkasındaki sensöre dokunun.

- **Çift kilit sistemi bulunmayan modeller:**

Tüm kapıların (bagaj kapağı ve yakıt doldurma kapağı dahil) kilidi açılacaktır. Ayrıca, dörtlü flaşör iki defa yanıp söner.

- **Çift kilitleme sistemi bulunan araçlar:**
  - **Sürücünün kapı kolu: Sadece sürücü kapısı ve yakıt deposu kapağının kilidi açılacaktır.**
  - **Ön yolcunun kapı kolu: Tüm kapıların (bagaj kapağı ve yakıt doldurma kapağı dahil) kilidi açılacaktır.**

Ayrıca, dörtlü flaşörler iki defa yanıp söner.

▽ **Bagaj kapağının açılması**

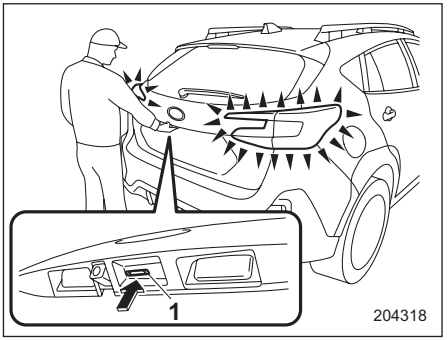

1 Bagaj kapağı açma düğmesi

Erişim anahtarı yanınızda olsun ve bagaj kapağı açma düğmesine basın.

- **Çift kilit sistemi bulunmayan modeller:**

Tüm kapıların (bagaj kapağı ve yakıt doldurma kapağı dahil) kilidi açılacak ve bagaj kapağı açılacaktır. Ayrıca, dörtlü flaşör iki defa yanıp söner.

- **Çift kilitleme sistemi bulunan araçlar:**

Sadece bagaj kapağının kilidi ve kapağı açılır. Ayrıca, dörtlü flaşörler iki defa yanıp söner.

▼ **Kapı kilidi açma seçimi fonksiyonu**

Anahtarsız erişim işlevi kullanılarak kapı kilidi açıldığında, yalnızca ayarlanmış olan kapıların ve yakıt deposu kapağının kilidi açılabilir.

Ayarlar aşağıdaki yöntemlerle değiştirilebilir.

- Ayar, merkezi bilgi ekranı kullanılarak değiştirilebilir. Ayrıntılar için bkz. “Araç ayarları” ☞S206.
- Ayar SUBARU servisi tarafından değiştirilebilir.

▼ **Otomatik kilitleme (çift kilitleme sistemi bulunmayan modeller)**

Kilitler açıldıktan sonra kapılardan biri veya bagaj kapağı 30 saniye içerisinde açılmazsa, otomatik olarak yeniden kilitlenir.

İşlevin devrede/devre dışı durumu ve otomatik kilitlenme gerçekleşmeden önce geçecek zaman bir SUBARU servisi tarafından değiştirilebilir. Daha fazla bilgi için bir SUBARU servisine danışmanızı tavsiye ederiz.

Ayar ve saat, merkezi bilgi ekranı kullanılarak değiştirilebilir.

Ayrıntılar için bkz. “Araç ayarları” ☞S206.

PIN Kodu Erişimi'ni kullanarak kilit açma

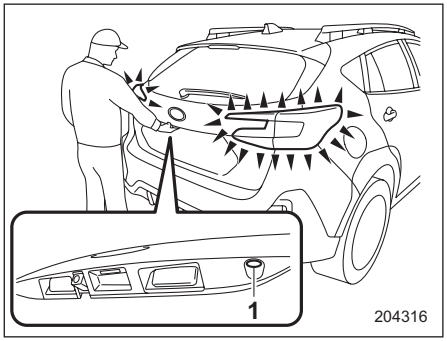

1 Arka kilit düğmesi

Bagaj kapağı dahil tüm kapılar kilitliyken, arka kilit düğmesine basarak kapıların (bagaj kapağı ve yakıt deposu kapağı dahil) kilidini anahtar olmadan açabilirsiniz.

NOT
PIN Kodu ile Giriş, anahtar kaza ile aracın içinde unutulduğunda yardımcı olur. 5 haneli bir güvenlik kodu (PIN kodu) kaydedilmesi tavsiye edilir.

– DEVAMI DİĞER SAYFADA –

▼ PIN kodunun kaydedilmesi

Adımlar		İşlem	Bir önceki adımdan sonraki süre
1		Kontak anahtarını kapatın.	—
2		Bütün kapıları kapatın (bagaj kapağı dahil).	—
3		Erişim anahtarındaki "🔒" düğmesine basın ve basılı tutun ve arka kilit düğmesine basın ve bir uyarı sesi gelinceye kadar basılı tutun.	—
4		Erişim anahtarındaki "🔓" düğmesine basın.	30 saniye içinde
5		PIN kodu, 4. adımdaki uyarı sesinden sonra 30 saniye içinde arka kilit düğmesi kullanılarak girilir. Örneğin, "32468" kodunu PIN kodu olarak kaydetmek için, aşağıdaki prosedürü uygulayın.	30 saniye içinde
	(1)	Düğmeye üç kez basın.	
	(2)	Uyarı sesi bir kere duyulduktan sonra, düğmeye iki kere basın.	
	(3)	Uyarı sesi bir kere duyulduktan sonra, düğmeye dört kere basın.	
	(4)	Uyarı sesi bir kere duyulduktan sonra, düğmeye altı kere basın.	
	(5)	Uyarı sesi bir kere duyulduktan sonra, düğmeye sekiz kere basın.	
6		Uyarı sesi aralıklı çıkmaya başladıktan sonra, yaklaşık 30 saniye içinde 5. adımı tekrar uygulayın.	—
7		Bütün kapılar önce açılacak ve sonra kilitlenecektir. Böylece PIN kodu kaydedilmiş olur.	—

NOT

Hazırlık modunu sonlandırmak ve kayıt aşamasına geçmek için 6. adımdan sonra 30 saniye içinde "🔓" düğmesine basın. "🔓" düğmesine 6. adımdan sonra 30 saniye içinde basılmazsa, PIN kodu kaydı iptal olur.

NOT

- **"0"ı girmek için arka kilit düğmesine on defa basın.**
- **Aracınızı çalınmalara karşı korumak için PIN kodunu sık sık değiştirin.**
- **Aracınızı başka birine ödünç verdiyseniz, PIN kodunun değiştirilmediğinden veya silinmediğinden emin olun. PIN kodu değiştirilmiş ya da silinmişse yeni bir PIN kodu kaydedin.**
- **Kaydetme sırasında bir hata yaparsanız, erişim anahtarı üzerindeki "🔓" düğmesine basın. Ardından 1. adımdan itibaren baştan başlayın.**
- **Aracınızı hırsızlığa karşı korumak için, "00000" ile "99999" veya "12345"i PIN kodu olarak kaydedemezsiniz.**
- **Araç plaka numaranızı veya "11122" veya "12121" gibi basit numaraları PIN kodu olarak kaydetmeyin. Böyle yapmanız, aracınızın çalınma riskini arttıracaktır.**
- **"22222" PIN kodunu kayıt etmeye çalıştığınızda, PIN kodu otomatik olarak silinir. Kapıları yeni bir kod kaydedene kadar PIN kodu erişimi ile açamazsınız.**
- **Yeni bir PIN kodu girdikten sonra, kapıları PIN kodu ile açabildiğinizden emin olun.**
- **Erişim anahtarı ile uzaktan anahtarsız erişim fonksiyonu kapatılmadığı sürece PIN kodu silinemez.**
- **Şu koşullarda PIN kodunuzu yeniden kaydedin.**
  - **PIN kodunu unuttuğunuzda**
  - **PIN kodunu değiştirmek istediğinizde**

▼ Kilit açma

"PIN kodu kaydı" bölümünde açıklanan 5 adımın (1) ila (5) adımlarını gerçekleştirin.

NOT

- **Şu durumlarda aracınızın kilidini PIN kodu girişi ile açamazsınız.**
  - **Erişim anahtarı çalışma menzili içinde olduğunda.**
  - **Kontak anahtarı "ACC" veya "ON" konumunda olduğunda**
- **Kilit açma işlemi sırasında bir hata yaparsanız, kilit açma prosedürüne 5 saniye veya daha fazla bekledikten sonra tekrar başlayın.**
- **Çalınmalara karşı aracınızı korumak için, PIN kodu yanlış girildiğinde uyarı sesi sürekli olarak 5 defa duyulur. Böyle bir durumda, aracınızın kapılarını 5 dakika boyunca PIN Kodu Erişimi ile kapıların kilidini açamazsınız.**

Güç Tasarrufu fonksiyonu

Erişim anahtarının pilini ve 12V yardımcı aküyü korumak için anahtarsız erişim fonksiyonu aşağıdaki gibi devre dışı bırakılabilir.

- Anahtarsız erişim işlevi ve uzaktan anahtarsız erişim sistemi, tüm kapılar kilitliyken 2 hafta veya daha uzun bir süreyle kullanılmadığında
- Tüm kapılar kilitliyken erişim anahtarı çalışma menzili içerisinde 10 dakika veya daha uzun bir süreyle bırakıldığında, anahtarsız erişim fonksiyonu devre dışı kalacaktır.

▼ Güç tasarrufu modundan normale dönüş

Aşağıdakilerden biri gerçekleştiğinde, anahtarsız giriş fonksiyonu normale dönecektir.

- Kapı kolunu tutarak (yalnızca ön sürücü kapısındaki sensörler devre dışı iken) veya bagaj kapağı üzerindeki bagaj kapağı açma düğmesine basarak kilidi açın.
- Uzaktan anahtarsız giriş sistemi tarafından kilitleme veya kilit açma.
- Bir kapıyı açın ve ardından kapatın.
- Marş düğmesini "ON" (AÇIK) konumuna getirin.

– DEVAMI DİĞER SAYFADA –

■ Erişim anahtarının güç tasarrufu fonksiyonu

Bu fonksiyon, erişim anahtarının sinyal almasını durdurur ve erişim anahtarının pil tüketiminin azaltılmasına yardımcı olur.

1. "🔓" düğmesini basılı tutarken "🔒" düğmesine iki kere basın.

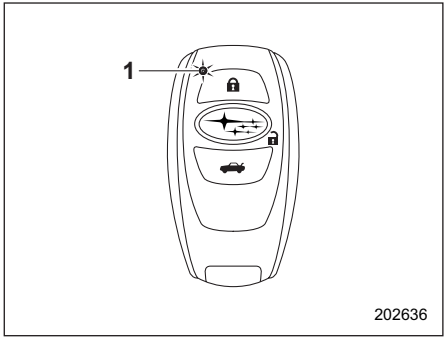

1 LED göstergesi

2. Ayarlamanın tamamladığını bildirmek için LED göstergesinin 4 kere yanıp söndüğünü onaylayın.

Erişim anahtarı güç tasarrufu modunda olduğunda, anahtarsız erişim fonksiyonu ve marş düğmesi sistemi çalışmayacaktır.
Güç tasarrufu modunu iptal etmek için, erişim anahtarındaki düğmelerden birine basın.

■ Anahtarsız Erişim fonksiyonunun devreden çıkartılması

⚠ UYARI

Kalp pili veya defibrilatör kullanıyorsanız, anahtarsız erişim fonksiyonunu devreden çıkarmak için "Sürücü kapısını çalıştırarak" S128 prosedürünü uygulayın. "Erişim anahtarını kullanarak" ☞S126 prosedürünü uygularsanız, kalp pilinin veya defibrilatörün çalışması araca takılı verici antenlerden gelen radyo dalgalarından etkilenebilir. Araç uzun bir süre için kullanılmayacaksa veya anahtarsız erişim fonksiyonunu kullanmamayı tercih ederseniz, anahtarsız erişim fonksiyonunu devreden çıkarabilirsiniz.

Araç uzun bir süre için kullanılmayacaksa veya anahtarsız erişim fonksiyonunu kullanmamayı tercih ederseniz, anahtarsız erişim fonksiyonunu devreden çıkarabilirsiniz.

NOT

- **Erişim anahtarı aracın içinde tutulursa veya aracın yakınına getirilirse, sistem devreye girer ve hem araç hem de erişim anahtarı pillerinin enerjisi tüketilir. Bu sık sık veya sürekli meydana gelirse, hem araç hem de erişim anahtarı pilleri tamamen boşalabilir.**
- **Uzaktan anahtarsız giriş sistemi tarafından kilitleme ve kilit açma işlevi devreden çıkartılmaz.**
- **Fonksiyonlar devde dışı iken e-BOXER sistemini çalıştırmak için "e-BOXER sisteminin çalıştırılması" ☞S414'te açıklanan prosedürü uygulayın.**

▼ Fonksiyonların devre dışı bırakılması

▽ Erişim anahtarı ile kullanım

Erişim anahtarını kullanarak anahtarsız erişim işlevini devre dışı bırakmak için, PIN Kodu Erişimi için bir PIN kodu kaydedin. PIN kodu kaydı hakkında bilgi için "PIN Kodu Erişimi kullanarak kilit açma" ☞S123 kısmına bakın.

1. Sürücü tarafındaki kapıyı açın.

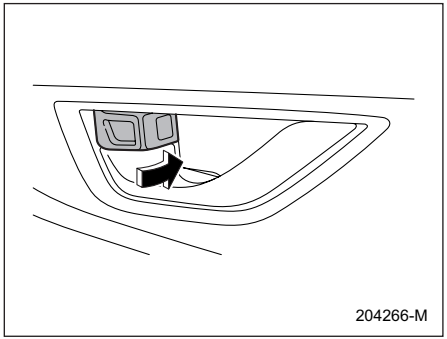

2. Kilitleme kolunu öne doğru çevirin.

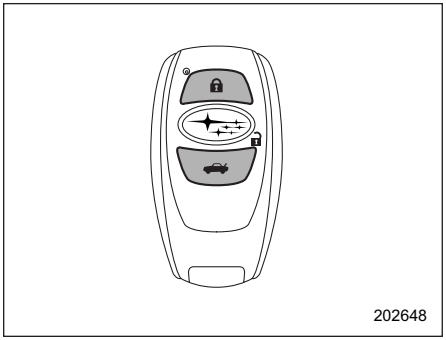
202648

3. Erişim anahtarındaki "🔓" düğmesini ve "🚗" düğmesini birlikte 5 saniyeden uzun süre basılı tutun.

Sinyal sesi duyulur ve fonksiyon devre dışı bırakılır.

– DEVAMI DİĞER SAYFADA –

▽ **Sürücü kapısını kullanarak**

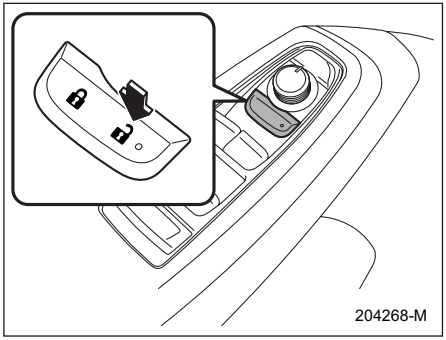

Sürücü kapısını çalıştırarak anahtarsız erişim işlevini devre dışı bırakmak için aşağıdaki prosedürleri uygulayın.

Adımlar	İşletim	Bir önceki adımdan sonraki süre	Sürücü kapısının durumu
1	Sürücü koltuğuna oturun ve kapıyı kapatın.	—	Kapalı
2	Elektrikli kapı kilitleme anahtarının "🔒" düğmesine basın.	—	Kapalı
3	Sürücü kapısını açın.	5 saniye içinde	Kapalı→Açık
4	Elektrikli kapı kilitleme anahtarındaki "🔒" düğmesine iki kez basın.	5 saniye içinde	Açık
5	Sürücü kapısını iki kez kapatıp açın.	10 saniye içinde	Açık→Kapalı→Açık→Kapalı→Açık
6	Kapı açıkken elektrikli kapı kilitleme anahtarındaki "🔒" düğmesine iki kez basın.	10 saniye içinde	Açık
7	Sürücü kapısını bir kez kapatıp açın.	10 saniye içinde	Açık→Kapalı→Açık
8	Kapıyı kapatın.	5 saniye içinde	Açık→Kapalı

Bir uyarı sesi duyulur ve fonksiyonlar devre dışı bırakılır.

NOT
4'üncü ve 6'ncı adımlarda, merkezi kilit düğmesine sıkıca basın. Düğmeye sıkıca basılmazsa, fonksiyonlar devre dışı kalmayabilir.

▼ Fonksiyonların devreye sokulması
Fonksiyonları devre dışı bırakmak için uygulanan prosedür yeniden gerçekleştirilirse, uyarı sinyali duyulur ve fonksiyonlar devreye sokulur.

NOT
- **Anahtarsız erişim fonksiyonu, yalnızca işlemi fonksiyonu devre dışı bıraktığınız gibi gerçekleştirirseniz etkinleşir (örneğin, sürücü kapısı kullanılarak devre dışı bırakıldığında, erişim anahtarı kullanılsa dahi fonksiyon etkinleşmez).**
- **Anahtarsız giriş fonksiyonunun devre dışı bırakıldığı prosedürü bilmiyorsanız, marş düğmesine basın.**
  - **Sürücü kapısı ile devre dışı bırakıldığında: bir sinyal sesi işitilmez**
  - **Erişim anahtarı ile devre dışı bırakıldığında: bir uyarı sesi duyulur**

Dörtlü Flaşörün kullanımının seçilmesi
Dörtlü flaşörü kullanarak, kapılar kilitlendiğinde veya kilitleri açıldığında sistem size görünür bir sinyal verecektir. İstenirse, merkezi bilgi ekranını çalıştırarak dörtlü flaşörü kapatabilirsiniz. Ayrıntılar için bkz. "Araç ayarları" ☞S206. Ayarlar SUBARU servisi tarafından da değiştirilebilir. Detaylar için SUBARU servisinize danışmanızı tavsiye ederiz.

Sesli uyarılar ve uyarı göstergesi
Marş düğmeli anahtarsız giriş sistemi, yanlış işlemleri en aza indirmek ve aracınızı hırsızlığa karşı korumaya yardımcı olmak için bir uyarı sesi ve erişim anahtarı uyarı göstergesi ile donatılmıştır.
Ayrıntılar için bkz. "Marş Düğmeli Anahtarsız Erişim Sisteminin sesli Uyarıları ve Uyarı Göstergesi" ☞S173.

Erişim anahtarı düzgün çalışmadığında
"Erişim anahtarı - erişim anahtarı düzgün çalışmazsa" konusuna bakın ☞S413.

Erişim anahtarının pilinin değiştirilmesi
"Erişim anahtarı pilinin değiştirilmesi" ☞S481 konusuna bakın.

Erişim anahtarının değiştirilmesi
Erişim anahtarları SUBARU bayilerinde değiştirilebilir. Daha fazla bilgi için bir SUBARU servisine danışmanızı tavsiye ederiz.

Anahtar numara plakası
Anahtar numarası, anahtar takımınıza iliştirilmiş olan metal anahtar numarası plakasında basılıdır. Anahtarın numarasını bir yere yazın ve araç dışında bir yerde saklayın. Anahtarınızı kaybetmeniz veya anahtarı içeride unutarak kapıyı kilitlemeniz durumunda bu numara ile yedek anahtar yaptırabilirsiniz.
Yedek anahtar yaptırmak için "Anahtar Değiştirme" ☞S130 konusuna bakın.

Avrupa modelleri hakkında teknik bilgi
- Bu cihaz, Direktif 2014/53/EU'nun temel gerekliliklerine uygundur. Orijinal uygunluk beyanının ve CE işaretinin kopyası Bölüm 13'te bulunmaktadır.

– DEVAMI DİĞER SAYFADA –

- İşbu belge ile DENSO CORPORATION, bu SU19S-3/14AKB'nin 2014/53/EU sayılı Direktifin temel gereksinimlerine ve diğer ilgili hükümlerine uygun olduğunu beyan eder.

2-2. İmmobilizer

İmmobilizer sistemi yetkili olmayan kişilerin aracı çalıştırmasını önlemek için tasarlanmıştır. Aracınızı sadece immobilizer sistemiyle birlikte kodlanmış olan anahtarlar çalıştırabilir. Kayıt edilmemiş bir erişim anahtarı veya anahtar ile motoru çalıştırmak denenirse, motor çalışmayacaktır. Motor çalışsa bile, bir kaç saniye sonra duracaktır. Bu sistem çalınma riskine karşı %100 önlem sağlayamaz.

⚠ DİKKAT

- **Anahtarınızı direkt güneşin altında veya ısınabilecek bir yerde bırakmayınız.**
- **İmmobilizerli aracınızın anahtarını ıslatmayınız. Islanırsa derhal bir bezle silerek kurulayınız.**
- **Sistem üzerinde modifikasyon yapmayın veya sistemi kaldırmayın. Böyle bir durumda, sistemin düzgün çalışması garanti edilemez.**

NOT

- **Aracınızı hırsızlıktan korumak için aşağıdaki güvenlik önlemlerine harfiyen uyun.**
  - **Anahtarlarınız aracın içindeyken aracı terk etmeyin.**
  - **Aracınızı terk etmeden önce tüm camları ve açılır tavanı (varsa) kapatın, kapıları, bagaj kapağını ve yakıt deposu kapağını kilitleyin.**
  - **Yedek anahtarları veya anahtar numaranızın yazılı olduğu herhangi bir kaydı aracın içinde bırakmayın.**
- **Araçta, bakım gerektirmeyen türde bir immobilizer sistemi vardır.**

İmmobilizer gösterge lambası

"İmmobilizer gösterge lambası" ☞S178 konusuna bakın.

Anahtar Değiştirme

Yedek anahtar yaptırmak zorunda kalırsanız anahtar numarası plakası gerekecektir. Yeni anahtar aracınızın immobilizer sistemi ile kullanılmadan önce sisteme kodlanmalıdır. Tek araç ile kullanım için kaydedilebilecek en fazla anahtar sayısı yedidir.
Yeni bir anahtarın kaydını yapmak için daha önceden kaydı yapılmış bir anahtar gereklidir.

NOT

Bir anahtarı kaybetmeniz durumunda, kaybolan anahtarın ID kodu aracın im-

mobilizer sisteminin hafızasında kalır. Güvenlikle ilgili nedenlerden dolayı kaybolan anahtarın ID kodu hafızadan silinmelidir. Kaybolan anahtarın ID kodunu silmek için kullanılacak tüm anahtarlar gereklidir.
Yeni anahtar kaydının yapılması ve kaybolan anahtarın ID kodunun silinmesi ile ilgili detaylar için SUBARU servisine danışmanızı tavsiye ederiz.

Radyo frekansları düzenlemesi hakkında teknik bilgi

Bu cihazlar, Radyo ve Telekomünikasyon Terminal Ekipmanı Direktifi 1999/5/EC ve Radyo Ekipmanı Direktifi 2014/53/EU gibi temel gerekliliklere ve hükümlere uygundur.
Ülkeye göre gereksinimler ve hükümler değişebilir.
Her ülke için geçerli bilgileri doğrulamak için 13. bölüme bakın (örneğin, AB için orijinal Uyumluluk Beyanı'nın bir kopyası ve CE işareti gereklidir).

2-3. Uzaktan kumandalı anahtarsız giriş sistemi

⚠ DİKKAT

- **Erişim anahtarını düşürme veya fırlatma gibi ciddi darbelere maruz bırakmayın.**
- **Pilini değiştirme dışında erişim anahtarını ayırmayın.**
- **Erişim anahtarını ıslatmayın. Islanırsa derhal bir bezle silerek kurulayın.**
- **Anahtarsız erişim sistemi anahtarını uçakta yanınızda taşıyorsanız, uçaktayken erişim anahtarının düğmesine basmayın. Anahtarsız erişim sistemi anahtarının herhangi bir düğmesine basıldığında radyo dalgaları iletilir ve bu da uçağın sistemlerini etkileyebilir. Anahtarsız erişim sistemi anahtarını uçakta bir çanta içerisinde taşıyorsanız, erişim anahtarının düğmelerine yanlışlıkla basılmasını önlemek için gerekli önlemleri alın.**

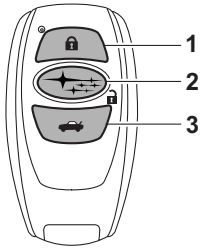

Erişim anahtarı
1 Kilitleme
2 Kilidini açma
3 Bagaj kapağı kilit açma düğmesi

Anahtarsız erişim sistemin aşağıdaki fonksiyonları vardır.
- Tüm kapıların kilitlenmesi ve kilitlerinin açılması (bagaj kapağı ve yakıt deposu kapağı dahil)
- Camların açılması/kapatılması (Avustralya modelleri hariç)

*: Bu fonksiyonu kullanmak için, sistemin önce SUBARU servisiniz tarafından etkinleştirilmesi gerekmektedir.

Uzaktan anahtarsız giriş sisteminin çalışma menzili yaklaşık 10 metredir (30 fit). Ancak bu mesafe çevre koşullarına bağlı olarak değişecektir.

– DEVAMI DİĞER SAYFADA –

Çevrede bir elektrik santrali, radyo verici istasyonu veya televizyon kulesi gibi güçlü radyo dalgaları yayan elektronik ekipmanlar bulunuyorsa çalışma mesafesi kısalacaktır.

NOT

- **Kapılardan herhangi birisi veya bagaj kapağı tam kapalı değilse, uzaktan anahtarsız giriş sistemi çalışmaz.**
- **Aşağıdaki durumlarda erişim anahtarı düğmesine basıldığında dörtlü flaşör bir veya iki kez yanıp sönecektir.**
  - **Kapıları kilitlerken**
  - **Kapıların kilidini açarken**
  - **Bagaj kapağının kilidini açarken**

İstenirse, merkezi bilgi ekranını çalıştırarak dörtlü flaşörü kapatabilirsiniz. Ayrıntılar için bkz. "Araç ayarları" ☞S206. Ayarlar SUBARU servisi tarafından da değiştirilebilir. Detaylar için SUBARU servisinize danışmanızı tavsiye ederiz.

Kapıların kilitlenmesi

Tüm kapıları (bagaj kapağı ve yakıt deposu kapağı dahil) kilitlemek için "🔒" düğmesine basın. Dörtlü flaşör bir kez yanıp sönecektir. Kapılardan herhangi biri (bagaj kapağı dahil) tam olarak kapatılmamışsa, sizi uyarmak için aşağıdakiler gerçekleşir.

- Beş kez bir elektronik uyarı sesi duyulur.
- Dörtlü flaşör beş kez yanıp söner.

Kapıların kilitlerinin açılması

Araca yaklaştığınızda, erişim anahtarı üzerindeki kilit açma düğmesine basın.

▼ Kapı kilidi açma seçim fonksiyonu olmayan modeller

- **Çift kilit sistemi bulunmayan araçlar**

Tüm kapıların (bagaj kapağı ve yakıt doldurma kapağı dahil) kilidi açılacaktır. Ayrıca, dörtlü flaşör iki defa yanıp söner.

- **Çift kilitleme sistemi bulunan araçlar:**

1. Sadece sürücü kapısı ve yakıt deposu kapağının kilidi açılacaktır. Ayrıca, dörtlü flaşör iki defa yanıp söner.
2. Sürücü kapısı kilidini açtıktan sonra kilit açma düğmesine 5 saniye içerisinde tekrar bastığınızda diğer tüm kapı ve bagaj kapağı kilitleri açılacaktır.

▼ Kapı kilidi açma seçim fonksiyonu olan modeller

NOT

Güvenlik nedenlerinden dolayı, ayarı "devrede" veya "devre dışı" olarak onaylayın.

Kapı kilidi açma seçim fonksiyonu diğer kapılarının kilitleri açılmadan sadece sürücü kapısı kilidinin açılmasını sağlar. Bu sistemin devreye girme / devreden çıkma ayarları SUBARU servislerince ayarlanabilir.

- **Devrede:**

Sadece sürücü kapısı ve yakıt deposu kapağının kilidi açılacaktır. Sürücü kapısı kilidini açtıktan sonra kilit açma düğmesine 5 saniye içerisinde tekrar bastığınızda diğer tüm kapı ve bagaj kapağı kilitleri açılacaktır.

- **Devre dışı:**

Tüm kapıların (bagaj kapağı ve yakıt doldurma kapağı dahil) kilidi açılacaktır.
Daha fazla bilgi için SUBARU servisine danışmanızı tavsiye ederiz.

Otomatik kilitleme (çift kilitleme sistemi bulunmayan modeller)

Kilit açma düğmesine basıldığında, kapılardan biri veya bagaj kapağı 30 saniye içerisinde açılmadığı takdirde, tüm kapılar (bagaj kapağı ve yakıt deposu kapağı dahil) bu süre sonunda otomatik olarak kilitlenir.
Otomatik kilitleme fonksiyonunun devrede/devre dışı kalma ve kilitlenme süresi ayarları (kilitlenmenin ne kadar süre sonra gerçekleşeceği) bir SUBARU Satıcısı veya Yetkili Servisi tarafından değiştirilebilir. Bu konuda daha detaylı bilgi edinmek için en yakında SUBARU servisi ile temas kurmanızı tavsiye ediyoruz. Ayar, merkezi bilgi ekranı kullanılarak değiştirilebilir. Ayrıntılar için bkz. “Araç ayarları” ☞S206.

Bagaj kapağının kilidinin açılması

Bagaj kapağının kilidini açmak için “” düğmesine basınız. Dörtlü flaşör iki defa yanıp sönecektir. Bu işletim ayarı SUBARU servisi tarafından değiştirilebilir. Detaylar için SUBARU servisinize danışmanızı tavsiye ederiz.

Tüm camların açılması/kapatılması (Avustralya modelleri hariç)

⚠ UYARI

Uzaktan kumandalı anahtarsız giriş sistemi, yalnızca ön camların etrafındaki alan net bir şekilde görülebildiğinde ve siz ön camlara insanların kısılma tehlikesi olmadığını kontrol ettikten sonra tüm camları açmak ve kapatmak için kullanılmalıdır.

E-BOXER sistemi kapalıyken, uzaktan kumandalı anahtarsız giriş sistemini aracın dışından kullanarak tüm camları açıp kapatabilirsiniz. Tüm camları açmak ve kapatmak için:

- Tüm camları kapatmak için kilit düğmesine basın ve basılı tutun.
- Tüm camları açmak için kilit açma düğmesine basın ve basılı tutun.

NOT
Bu fonksiyonu etkinleştirmek veya devre dışı bırakmak için, SUBARU servisinize danışmanızı tavsiye ederiz.

Dörtlü flaşörün kullanımının seçilmesi

Dörtlü flaşörü kullanarak, kapılar kilitlendiğinde veya kilitleri açıldığında sistem size görünür bir sinyal verecektir. İstenirse, merkezi bilgi ekranını çalıştırarak dörtlü flaşörü kapatabilirsiniz. Ayrıntılar için bkz. “Araç ayarları” ☞S206. Ayarlar SUBARU servisi tarafından da değiştirilebilir. Detaylar için SUBARU servisinize danışmanızı tavsiye ederiz.

Pilin değiştirilmesi

“Pilin değiştirilmesi” ☞S480 konusuna bakın.

Kayıp erişim anahtarlarının değiştirilmesi

Bir erişim anahtarını kaybederseniz veya ek erişim anahtarları satın almak isterseniz (dörde kadar programlanabilir), güvenlik nedenleriyle tüm erişim anahtarlarınızı yeniden programlamanız gerekir. Ayrıntılar için, SUBARU bayinizle iletişime geçmenizi ve erişim anahtarlarını uzaktan anahtarsız giriş sistemine programlatmanızı öneririz.

2-4. Kapı kilitleri

Dışarıdan kilitleme ve kilit açma

▼ Anahtarı kullanarak aracı kilitlemek ve kilitlerini açmak

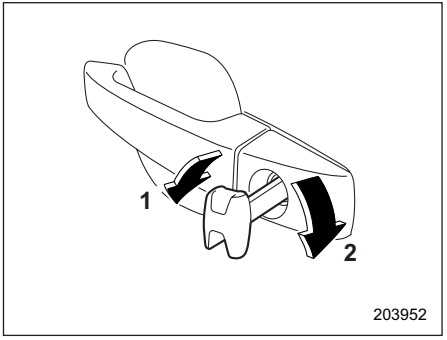

1 Kilitlemek için anahtarı öne doğru çevirin.
2 Kilidi açmak için anahtarı arkaya doğru çevirin.

NOT
Acil durum anahtarı yönlüdür. Anahtar takılamıyorsa, oluklu kısmı öne gelecek şekilde yönünü değiştirin ve tekrar takın.

- Çift kilit sistemi bulunmayan araçlar:

Sürücü kapısını dışarıdan anahtarla kilitlemek için anahtarı öne doğru çevirin.
Kapının kilidini açmak için anahtarı arkaya doğru çevirin.

NOT
Bütün kapıları ve bagaj kapağını kilitlemek için, aracın içinden sürücü kapısı hariç herhangi bir kapıyı kilitleyin ve ardından sürücü kapısını kilitleyin. Aracın içinden kilitlemeyle ilgili ayrıntılar için, "İçeriden kilitleme ve kilit açma" ☞S135 bölümüne bakın.

- Çift kilit sistemi bulunan araçlar:

Tüm kapıları (bagaj kapağı ve yakıt deposu kapağı dahil) anahtarla dışarıdan kilitlemek için, anahtarı öne doğru çevirin.

Tüm kapıların (bagaj kapağı ve yakıt deposu kapağı dahil) kilidini açmak için anahtarı arkaya doğru çevirin.

▼ Anahtarı kullanmadan aracın kilitlenmesi

▽ Kilit kolu ile kilitleme

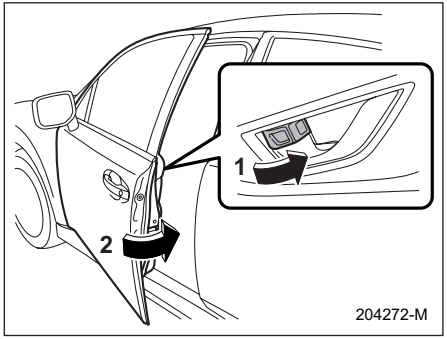

Ön kapılar örneği
1 Kilit kolunu öne doğru çevirin.
2 Ön kapıları kapatırken, dış kapı kolunu çekin ve çekili tutun.

Ön kapıyı dışarıdan anahtar olmadan kilitlemek için kapı üzerindeki kilit kolunu öne doğru çevirin ve kapıyı kapatırken dış kapı kolunu çekin.
Bagaj kapağını dışarıdan anahtar olmadan kilitlemek için kapı üzerindeki kilit kolunu öne doğru çevirin ve kapıyı kapatın.

NOT
- **Kapıları dışarıdan anahtar kullanmadan kilitlerken anahtarı kesinlikle ara-**

cın içinde bırakmayın.

- **Çift kilitleme sistemi olan modellerde, sürücü kapısı açıkken sürücü kapısı üzerindeki kilit kolunu kilitleme konumuna getirmek mümkün değildir. Kapı kilitleme kolları, yalnızca sürücü kapısı güvenli bir şekilde kapatıldığında ve çift kilitleme sistemi ayarlanmadığında çalışır.**

İçeriden kilitleme ve kilidi açma

▼ Kilit kolunun kullanılması

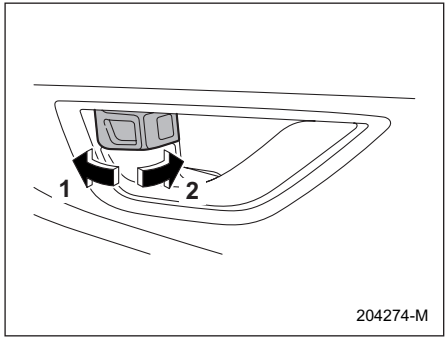

1 Kilit açmak için, kilitleme kolunu geriye doğru çevirin.
2 Kilitlemek için, kilitleme kolunu öne doğru çevirin.

Kapıyı içeriden kilitlemek için kilitleme kolunu öne doğru çeviriniz. Kapının kilidini içeriden açmak için kilitleme kolunu arkaya doğru çeviriniz.
Kapının kilidi açıldığı zaman kilit kolu üzerindeki kırmızı işaret görünür.
Aracı sürmeye başlamadan önce tüm kapıların ve bagaj kapağının mutlaka tam olarak kapalı olduğundan emin olun.

⚠ UYARI

- **Aracınızı sürerken ve özellikle aracınızda küçük çocuk bulunuyorken tüm kapıları kilitli tutun. Emniyet kemerlerinin ve çocuk koltuğu emniyet sistemlerinin doğru kullanımı yanı sıra kapıların kilitli tutulması, bir kaza anında çocukların aracın dışına savrulması olasılığını azaltır. Ayrıca bir kapının yanlışlıkla açılmasını ve yolcuların düşmesini önlemeye yardımcı olur ve davetsiz misafirlerin beklenmedik bir şekilde kapıları açıp aracınıza girmesini önler.**
- **Sürüş sırasında ön kapı kolunu içeriden çekmeyin. Kapı kilitli olsa bile açılabilir.**

⚠ DİKKAT

Kapı kilidini çalıştırırken ön iç kapı kolunu çekmeyin. Ön kapıların açılmama ve kilitlenememe riski vardır.

NOT

Çift kilitleme sistemi olan modellerde, çift kilitleme sistemi etkinleştirilmişse, kapı kilitleme kolunu arkaya doğru hareket ettirseniz bile kapının kilidi açılmaz.

▼ Elektrikli kapı kilitleme düğmesinin çalıştırılması

Tüm kapılar (bagaj kapağı ve yakıt deposu kapağı dahil), sürücü tarafındaki kapıda bulunan elektrikli kapı kilitleme düğmesi ile kilitlenebilir ve kilidi açılabilir.

– DEVAMI DİĞER SAYFADA –

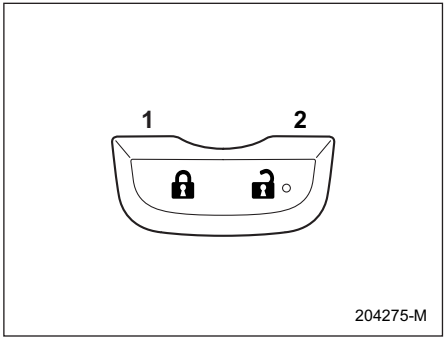

1 Kilitleme
2 Kilidini açma

NOT

- **Çift kilitleme sistemine sahip modellerde, çift kilitleme sistemi etkinleştirildiğinde elektrikli kapı kilitleme düğmesinin kilit açma konumuna basılmasının hiçbir etkisi yoktur.**
- **Avustralya modelleri için, erişim anahtarı kullanılarak tüm kapılar (bagaj kapağı dahil) kilitlendikten sonra, elektrikli kapı kilitleme anahtarının kilit açma konumuna basılmasının hiçbir etkisi olmaz.**

Otomatik Kapı Kilitleme/Kilit Açma

Aşağıdaki koşullarda tüm kapılar ve yakıt doldurma kapağı otomatik olarak kilitlenir veya kilidi açılır.

- Otomatik kapı kilitleme için
  - Araç hızı 20 km/sa (12 mph) veya üzerine çıktığında (varsayılan fabrika ayarı).
  - Vites kolu "P" konumundan farklı bir konuma getirildiğinde.
- Otomatik kapı kilidi açma için
  - Sürücü kapısı açık olduğunda (varsayılan fabrika ayarı).
  - Kontak anahtarı KAPALI konuma getirildiğinde.
  - Vites kolu "P" konumuna getirildiğinde.

NOT

- **Otomatik kapı kilitleme ve kilit açma ayarı merkezi bilgi ekranı ile değiştirilebilir. Ayrıntılar için bkz. "Araç ayarları" ☞S206.**
- **Kapıyı elektrikli kapı kilitleme düğmesiyle kilitlendiğinde, otomatik kapı kilitleme çalışmayacaktır.**
- **Elektrikli kapı kilitleme düğmesiyle kapı kilidi açıldığında, otomatik kapı kilidi açma çalışmayacaktır.**
- **Sistem, hava yastıklarını açacak kadar güçlü bir darbe algılarsa, tüm kapıların kilitleri otomatik olarak açılabilir. Daha fazla ayrıntı için bkz. "Bir Kazaya Karıştığında Otomatik Kapı Kilitleme/Kilit Açma İşlemi" ☞S417.**
- **Araçtan arka kapıdan çıkarken, elektrikli kapı kilitleme düğmesinin kilit açma tarafına basarak tüm kapıların kilidini açmayı unutmayın. Bir arka kapının kilidi iç kapı kolundan açılır ve ardından kapı açılır ve kapatılırsa, Anahtarın içeride kilitli kalmasını önleme fonksiyonu tetiklenir. Tüm kapı kilitleri açılır, Anahtarın içeride kilitli kalmasını önleme uyarı göstergesi "" görünür ve uyarı sesi de duyulur.**

Anahtarın içeride kilitli kalmasını önleme fonksiyonu (çift kilitleme sistemi olmayan modeller)

Kontak anahtarı "ACC" veya "ON" konumundayken sürücü kapısı açıkken elektrikli kapı kilitleme düğmesine basıldığında tüm kapılar kilitlenmeyecektir.

NOT

- **Aracı terk etmeden önce kapıları kilitlemeden anahtarların yanınızda olup olmadığını kontrol edin.**

- **Araçtan arka kapıdan çıkarken, elektrikli kapı kilitleme düğmesinin kilit açma tarafına basarak tüm kapıların kilidini açmayı unutmayın. Bir arka kapının kilidi iç kapı kolundan açılır ve ardından kapı açılır ve kapatılırsa, Anahtarın içeride kilitli kalmasını önleme fonksiyonu tetiklenir. Tüm kapı kilitleri açılır, Anahtarın içeride kilitli kalmasını önleme uyarı göstergesi "" görünür ve uyarı sesi de duyulur.**
- **Bu fonksiyon için fabrika ayarı (varsayılan ayar) "devrede" şeklinde ayarlanmıştır. Bu sistemin devreye girme / devreden çıkma ayarları SUBARU servislerince ayarlanabilir. Bu konuda daha detaylı bilgi edinmek için en yakındaki SUBARU servisi ile temas kurmanızı tavsiye ediyoruz.**

▼ Anahtarın içeride kilitli kalmasını önleme fonksiyonunun devre dışı olması

Sistem çalışmayacak şekilde ayarlandığında, kapılar aşağıdaki işlemle kilitlenir.

- Sürücü kapısı yedek anahtar kullanılarak araç dışından kilitlendiğinde kapı kilitlenecektir.

Akü boşalmasını azaltma fonksiyonu

Çeşitli koşullar altında, akünün boşalma riskini azaltmak için aracın içindeki ışıklar otomatik olarak kapanacaktır.

▼ Çeşitli koşullar için pil boşalmasını azaltma fonksiyonu

Bu fonksiyon, kontak anahtarı "KAPALI" konumuna getirildiğinde bekleme moduna girer. Fonksiyon bekleme modundayken aşağıdaki işlemler 20 dakika içinde gerçekleştirilmezse, açık olan tüm iç ışıklar otomatik olarak kapanacaktır.

Işıkların kapatılması	- Harita lambası - Tavan lambası - Bagaj bölmesi lambası - Makyaj aynası ışığı
İşlemler	- Kontak anahtarını "ACC" veya "ON" konumuna getirin. - Bagaj kapağı da dahil olmak üzere kapıları açın veya kapatın. - Erişim anahtarındaki kilit açma düğmesine basın. - Ön kapı kolunu tutun ve erişim anahtarını tutarken kilidi açın. - Erişim anahtarını tutarken ön kapının kilitli olduğu araca yaklaşın (eğer süre için KAPALI gecikme zamanlayıcısı ayarı kapalı değilse).

Akü boşalmasını azaltma fonksiyonu etkinken ışıkları tekrar yakmak için yukarıdaki tablodaki işlemi gerçekleştirin.

NOT

- **Pilin boşalmasını azaltma fonksiyonu kapatılamaz.**
- **Bir kapı açıkken pil boşalmasını azaltma fonksiyonu çalışıyorsa, hedef iç ışık yanmayacaktır.**
- **Akünün boşalmasını önlemek için, araçtan çıkarken bagaj kapağı dahil tüm kapıların tamamen kapalı olduğundan emin olun.**

2-5. Çift kilitleme sistemi (varsa)

Çift kilitleme sistemi hırsızlığa karşı bir güvenlik sistemidir. Kapılar anahtar veya erişim anahtarı kullanılarak kilitlendiğinde, bu çalışır. Bu sistem devredeyken, kapıların kilidini açmak için kabin içindeki elektrikli kapı kilitleme anahtarı ve kapı kilitleme kolları kullanılamaz.

⚠ UYARI

Aracın içerisinde yolcular varken asla çift kilitleme sistemini seçmeyin. Bu sistem seçildiği takdirde, aracın içindeki kişiler kapıları içeriden açamaz. Sonuç ciddi yaralanmalar veya ölüm olabilir.

Çift kilitleme sisteminin ayarlanması

▼ Anahtarı kullanarak sistemin ayarlanması

1. Marj düğmesini "KAPALI" konumuna getirin ve tüm yolcuların araçtan çıkmasını sağlayın.
2 Tüm kapıları (bagaj kapağı dahil) güvenilir şekilde kapatın.

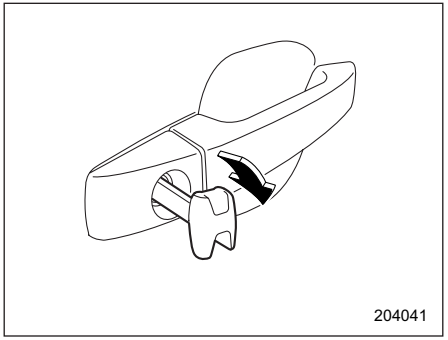

3. Anahtarı sürücü kapısındaki anahtar yuvasına sokun, sonra çift kilitleme sistemini etkinleştirmek üzere kilitleme yönünde çevirin. Tüm kapılar (bagaj kapağı ve yakıt doldurma kapağı dahil) kilitlenecektir.

▼ Erişim anahtarı kullanarak sistemin ayarlanması

1. Marj düğmesini "KAPALI" konumuna getirin ve tüm yolcuların araçtan çıkmasını sağlayın.
2 Tüm kapıları (bagaj kapağı dahil) güvenilir şekilde kapatın.
3. Erişim anahtarındaki "🔒" düğmesine basın. Dörtlü flaşör bir defa yanıp söner ve çift kilitleme sistemi devreye girer. Tüm kapılar (bagaj kapağı ve yakıt doldurma kapağı dahil) kilitlenecektir.

NOT

Kapı kilit sensörüne dokunarak çift kilitleme sistemini ayarlamak mümkündür.

Çift kilitleme sisteminin iptal edilmesi

▼ Sistemin anahtar kullanılarak iptal edilmesi

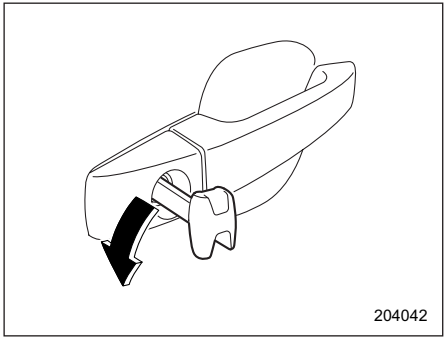

Anahtarı sürücü kapısındaki anahtar yuvasına sokun, sonra çift kilitleme sistemini iptal etmek için anahtarı kilidi açma yönünde çevirin. Tüm kapıların (bagaj kapağı ve yakıt doldurma kapağı dahil) kilidi açılacaktır.

▼ **Erişim anahtarı kullanarak sistemin iptal edilmesi**

Erişim anahtarındaki "🔓" düğmesine bası.
Dörtlü flaşör iki kez yanıp sönecek ve çift kilitleme sistemi iptal edilecektir. Sürücü kapısının ve yakıt doldurma kapağının kilidi açılır.

NOT

Kapı kolunu kavrayarak çift kilitleme sistemini iptal etmek mümkündür.

■ Acil bir durumda

Bir kazadan veya beklenmeyen başka bir durumdan dolayı aracı içinde kilitli kalırsanız aşağıdaki yöntemlerden birini kullanarak kapıların kilidini açın.

- Marş düğmesini kapatın, sonra erişim anahtarının üzerindeki "🔓" düğmesine basın.
- Kontak anahtarını "ON" konumuna ayarlayın ve sürücü camını açın. Anahtarı, sürücü kapısındaki anahtar yuvasına yerleştirin ve kilit açma yönünde çevirin.
- Camlardan bir tanesini kırınız ve pencereden aracın dışına çıkınız.

■ Akü/Pil tamamen boşaldığında

Çift kilitleme sistemi, 12 V yardımcı akünün veya erişim anahtarı pilinin bitmesi nedeniyle veya atmış bir sigorta veya başka bir elektrik sorunu nedeniyle iptal edilemiyorsa, anahtarı sürücü kapısının anahtar silindirine takın ve onu kilit açma yönünde çevirin.

■ Çift kilitleme sisteminin sıfırlanması

12 V yardımcı akünün değiştirilmesi veya şarj edilmesi için geçici olarak bağlantısının kesilmesi halinde, çift kilitleme sisteminin sıfırlanması gerekir. Sistemi sıfırlamak için, anahtarı kilit açma yönünde bir kez çevirin veya erişim anahtarında "🔓" düğmesine basın. Bunun sonucunda, çift kilitleme sistemi normal olarak çalışacaktır.

NOT

Kapı kolunu kavrayarak çift kilitleme sistemini sıfırlamak mümkündür.

2-6. Elektrikli kapı kilitleme anahtarıyla kilit açma fonksiyonunun devre dışı bırakılması (Avustralya Modelleri)

⚠ UYARI

Araç içinde yolcular varken kapıları asla uzaktan anahtarsız giriş sistemini kullanarak kilitlemeyin. Aksi takdirde, elektrikli kapı kilitleme düğmesiyle kilit açma fonksiyonunu devreden çıkartan işlev devreye girer ve araç içerisindeki insanlar kapıları içeriden açamaz. Bu durum ciddi yaralanmalar veya ölümle sonuçlanabilir.

Avustralya modelleri, elektrikli kapı kilitleme düğmesiyle kapı kilidini açma fonksiyonunu devreden çıkartan bir hırsızlığa karşı koruma sistemi ile donatılmıştır Bu fonksiyon aşağıdaki durumlarda devreye girer ve elektrikli kapı kilitleme düğmesi kullanılarak kapıların kilidinin açılmasını engeller.

- Kapılar, anahtarsız erişim fonksiyonu kullanılarak kilitlenir. "Marş düğmeli, anahtarsız erişim sistemi" konusuna bakın, ☞S116.
- Kapılar, uzaktan anahtarsız giriş sistemi kullanılarak kilitlendiğinde. Ayrıntılı bilgi

– DEVAMI DİĞER SAYFADA –

için, “Uzaktan anahtarsız giriş sistemi” kısmına bakın, ☞S131.

- Otomatik kilitleme işlevi devredeyken. “Otomatik kilitleme (çift kilitleme sistemi bulunmayan modeller)” konusuna bakın ☞S133.

Bu işlev, kapıların kilitleri uzaktan anahtarsız giriş sistemi ve anahtarsız erişim fonksiyonu kullanılarak açıldığında iptal edilir.

NOT

- **Bu fonksiyon etkinleştirilse bile, kilit kolları kullanılarak kapı kilitleri açılabilir, bkz. “İçeriden kilitleme ve açma” ☞S135.**
- **Bu fonksiyon, kapılar acil durum anahtarı veya elektrikli kapı kilitleme anahtarı kullanılarak kilitlendiğinde etkinleştirilmez.**

2-7. Çocuk güvenlik kilitleri

⚠ UYARI

Çocuklar arka koltukta otururken, çocuk güvenlik kilitlerini daima “KİLİTLİ” konumuna getirin. Çocuk yanlışlıkla kapıyı açar ve aşağı düşerse ciddi bir şekilde yaralanabilir.

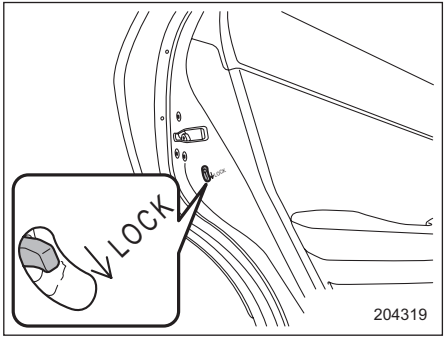

Her iki arka kapıda çocuk emniyet kilidi bulunmaktadır. Çocuk kilidi kolu “LOCK (KİLİTLİ)” konumdayken, kapılar içeriden açılamaz. Kapı sadece dışarıdan açılabilir.

2-8. Camlar

⚠ UYARI

Kazara, veya çocuğun yaramazlığı, ya da camın hatalı çalışmasından kaynaklanan ciddi yaralanmalardan kaçınmak için, sürücü istisnasız aşağıdaki talimatlara uymakla sorumludur.

- **Elektrikli camları kullanırken hiç kimsenin parmaklarının, kollarının, boynunun, kafasının veya diğer nesnelerin cama sıkışmaması için son derece dikkatli olunuz.**
- **Araçta çocuklar seyahat edecekse daima yolcu camlarını kilit düğmesini kullanarak kilitleyin.**
- **Aracı terk etmeden önce emniyet açısından daima kontak anahtarının yanınızda olduğundan emin olun ve araçta tek başına bir çocuğun kalmasına asla izin vermeyin. Buna uyulmaması, çocuğun elektrikli camı çalıştırarak yaralanmasına neden olabilir.**

NOT

- **Uzaktan anahtarsız giriş sistemini kullanarak, aracın dışından ön camları açıp kapatmak mümkündür (Avustralya modelleri hariç).**

"Tüm camların açılması/kapatılması (Avustralya modelleri hariç)" bkz. ☞S133.

- **Elektrikli cam sistemi bir direnç, darbe veya anormallik tespit ederse, sıkıştırmayı, kıstırmayı veya arızayı önlemek için camın çalışması otomatik olarak durdurulabilir.**
  - **– Kapanmakta olan cam hafifçe aşağı kayar ve durur.**
  - **– Açılmakta olan cam aşağı kaymayı durdurur.**
- **Elektrikli cam sistemi aşağıdaki durumlarda bir direnç, darbe veya anormallik tespit edebilir.**
  - **– Cam ve camın çerçevesi arasında büyük boyutlu bir cisim takılıp kalmıştır.**
  - **– Cam ve camın çerçevesi arasında yabancı bir cisim sıkışıp kalmıştır.**
  - **– Araç derin bir çukurun üzerinden geçmektedir.**
- **Cam, sistem tarafından otomatik olarak durdurulduktan sonra, birkaç saniye boyunca kapatılamaz.**

Elektrikli camın çalıştırılması

▼ Elektrikli cam düğmeleri

- Sürücü tarafı elektrikli cam düğmeleri:

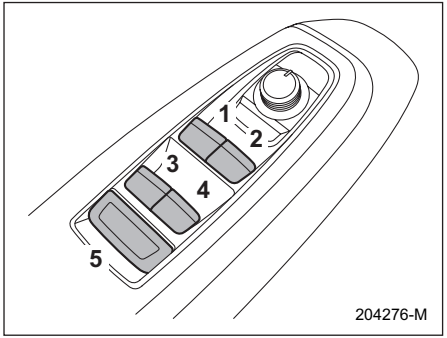

1 Sol ön cam için*
2 Sağ ön cam için*
3 Sol arka cam için
4 Sağ arka cam için
5 Kilitleme düğmesi
*: Tek dokunuşla otomatik açma ve kapatma özelliği olan modeller

Tüm kapı camları, sürücü kapısındaki elektrikli cam düğmeleri tarafından kontrol edilebilir.
Çalıştırıldığında düğme yanar.

- Yolcu tarafı elektrikli cam düğmeleri:

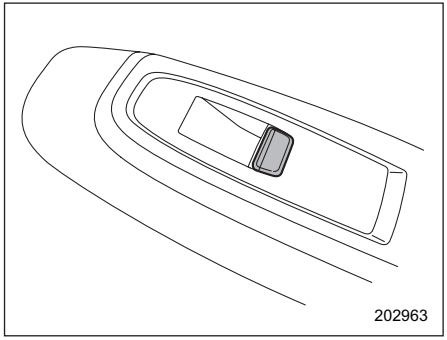

Her yolcu tarafı camları, kapıdaki elektrikli cam düğmesi ile kumanda edilebilir.
Çalıştırıldığında düğme yanar.

– DEVAMI DİĞER SAYFADA –

▼ Camların çalıştırılması

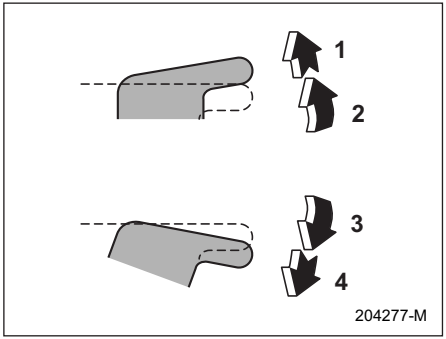

Tek dokunuşla otomatik açma ve kapatma fonksiyonu bulunan modellerde

1 Otomatik kapatma*
2 Kapatma
3 Açma
4 Otomatik açma*
*: Camı yarıda durdurmak için, düğmeye ters yönde basın.

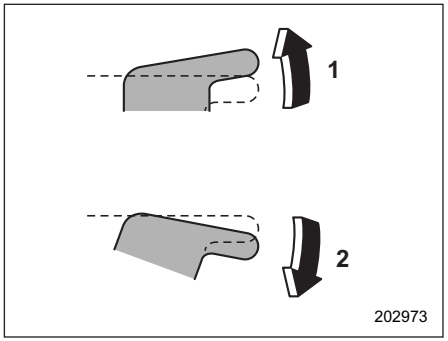

Tek dokunuşla otomatik açma ve kapatma fonksiyonu bulunmayan:

1 Kapatma
2 Açma

NOT

Aşağıdakilerden kaçının.

- **Cam tamamen kapatıldıktan veya tamamen açıldıktan sonra, bir düğmeyi sürekli olarak aynı yönde çalıştırmak.**
- **Cam tamamen kapatıldıktan veya tamamen açıldıktan sonra, üç veya daha fazla düğmeyi sürekli olarak aynı anda aynı yönde çalıştırmak.**

Yukarıda açıklanan işlemlerden herhangi biri, elektrikli cam devre kesicisinin çalışmasına neden olarak camı açmayı veya kapatmayı imkansız kılabilir. Elektrikli camları sıfırlamayı unutmayın.

"Elektrikli camların sıfırlanması" konusuna bakın ☞S143.

▼ Sıkışmayı önleme fonksiyonu ((tek dokunuşla otomatik açma / kapama fonksiyonuna sahip pencereler)

Cam, otomatik olarak kapanırken, cam ve cam çerçevesi arasında yeterince büyük bir nesnenin sıkışmış olduğunu algılarsa, otomatik olarak hafifçe aşağı hareket eder ve durur.

Cam otomatik olarak açılırken yabancı bir nesne kıstırılırsa, camın hareketi durur.

⚠ DİKKAT

- **Elektrikli camın çalışıp çalışmadığını asla elinizi, parmaklarınızı veya başka bir uzvunuzu kullanarak test etmeyin.**
- **Cam tamamen kapanmadan hemen önce bir nesne kıstırılırsa, sistem düzgün çalışmayabilir.**

NOT

- **Pencerelerden biri, bir nesnenin sıkışmasının sebep olduğu etkiye benzer bir etki algılarsa (örneğin, araç derin bir çukura girdiğinde) sıkışmayı önleme fonksiyonu devreye girebilir.**

- **Sıkışmayı önleme işlevi devreye girdikten sonraki bir kaç saniye boyunca cam kapatılamaz.**

▼ **Kapanmayı geciktirme fonksiyonu (tek dokunuş ile otomatik açma/kapama özellikli camlarda)**

Camlar, kontak anahtarı "ACC" veya "OFF" konumuna çevrildikten sonra bile yaklaşık 40 saniye boyunca çalıştırılabilir. Bir ön kapı 40 saniye içinde açılırsa, kapanmayı geciktirme fonksiyonu iptal edilir.

▼ **Yolcu camlarının kilitlenmesi**

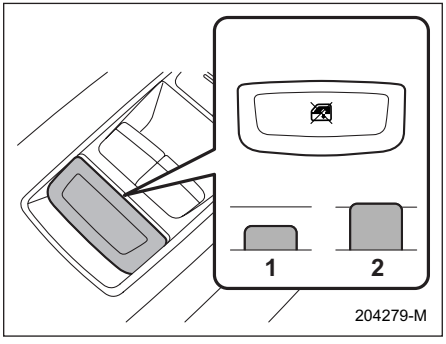

1 Kilitleme
2 Kilidini açma

Kilit düğmesi kilitli konumdayken, sürücü kapısındaki arka yolcu cam düğmeleri ve yolcu cam düğmeleri çalıştırılamaz.

Cam düğmelerindeki gösterge yanmadığında, cam düğmesi çalıştırılamaz.

■ Elektrikli cam mekanizmasının sıfırlanması

Tek dokunuşla otomatik açma ve kapama fonksiyonu veya geciktirme fonksiyonu düzgün çalışmıyorsa, elektrikli cam sistemini sıfırlayıp yeniden başlatmak için her bir camı aşağıdaki prosedüre göre çalıştırın.

1. Kapıyı kapatın.
2. Kontak anahtarını "ON" (AÇIK) konumuna getirin.
3. Camı tamamen açın ve ardından elektrikli cam düğmesine basın ve yaklaşık 1 saniye boyunca basılı tutun.
4. Camı tamamen kapatın ve ardından elektrikli cam düğmesini çekin ve yaklaşık 1 saniye boyunca öyle tutun.

2-9. Bagaj kapağı

⚠ DİKKAT

Bagajı yüklerken ve boşaltırken, sizi yakabilecekleri için sıcak motor egzoz gazı veya egzoz borusuyla temas etmemeye dikkat edin.

NOT

Bagaj kapağını birkaç saatten fazla açık tutmaktan kaçının. Aksi halde araç aküsü boşalabilir.

Bagaj kapağı, aşağıdaki sistemlerden herhangi biri kullanılarak kilitlenebilir ve kilidi açılabilir.

- Elektrikli kapı kilitleme düğmesi: "İçeriden Kilitleme ve Kilidin Açılması" ☞S135'e bakın.
- Marş düğmeli anahtarsız erişim sistemi: "Marş düğmeli anahtarsız erişim sistemi" ☞S116 konusuna bakın.
- Uzaktan anahtarsız giriş sistemi: "Uzaktan anahtarsız giriş sistemi" ☞S131 konusuna bakın.
- Acil durum anahtarıyla dışarıdan kilitleme ve kilit açma (çift kilitleme sistemine sahip modeller): Bkz. "Dışarıdan Kilitleme ve Kilit Açma" ☞S134.

– DEVAMI DİĞER SAYFADA –

Açmak için:

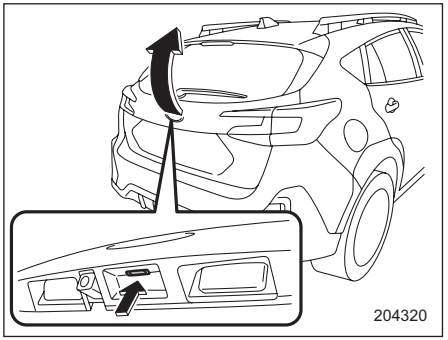

Bagaj kapağı açma düğmesi

1. Bagaj kapağının kilidini açın.
2. Bagaj kapağı açma düğmesini basılı tutun. Bagaj kapağı yavaşça açılacaktır.
3. Bagaj kapağını tutun ve yavaşça yukarı kaldırın.

NOT

Boşalmış 12 V yardımcı akü, kapı kilitleme/kilit açma sistemindeki bir arıza veya başka sebeplerden dolayı bagaj kapağı açılamıyorsa, bagaj kapağı kilit açma kolunu manuel olarak çalıştırarak bagaj kilidini açabilirsiniz. Bu prosedür için "Bagaj kapağı - bagaj kapağı kilidi açılamazsa" ☞S415 konusuna bakın.

Kapatmak için:

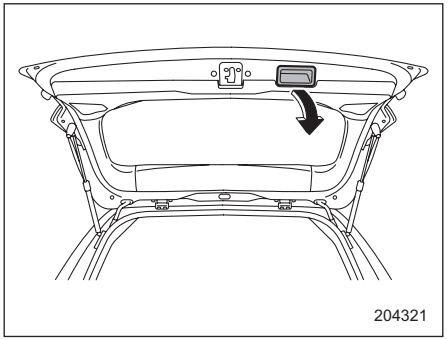

Bagaj kapağını yavaşça indirin ve mandal yerine oturuncaya kadar aşağı doğru sıkıca bastırın.

İç kolu şekilde gösterildiği gibi aşağıya doğru çekerseniz bagaj kapağı kolaylıkla indirilebilir.

⚠ UYARI

- **Tehlikeli egzoz gazının aracın içerisine girişini engellemek için, e-BOXER sistemi çalışırken bagaj kapağını kapalı tutun.**
- **Bagaj kapağını tutamak yuvasından tutarak kapatmaya çalışmayınız. Bagaj bölmesinin içinden, tutamağı çekerek bagaj kapağını kapatmayın. Elinizin sıkışması ve yaralanması tehlikesi vardır.**

⚠ DİKKAT

- **Bagajı yüklerken veya boşaltırken bagaj kapağı amortisörlerine poşet asmayınız veya yapışkan bant yapıştırmayınız veya amortisörleri çizmeyiniz. Aksi takdirde amortisörlerin içindeki gaz kaçabilir ve amortisörlerin bagaj kapağını açık tutamaz hale gelmesine neden olabilir.**
- **Bagaj kapağını açarken veya kapatırken ve bagaj yerleştirirken ve boşaltırken başınızı veya yüzünüzü bagaj kapağına çarpmamaya dikkat ediniz.**

2-10. Açılır tavan (varsa)

⚠ UYARI

Hiç kimsenin elleri, kolları, başı veya herhangi bir eşyanın açılır tavandan dışarı taşmasına izin vermeyiniz. Belirtilen durumlar gerçekleşirse ciddi yaralanmalara sebebiyet verir.

- **Araç aniden durursa.**
- **Araç keskin bir şekilde dönerse.**
- **Araç bir çarpışmaya karışırsa.**
- **Vücudun dışarıda bulunan bölümü bir yere sıkışmışsa.**

Kazara, veya çocuğun yaramazlığı, ya da camın hatalı çalışmasından kaynaklanan ciddi yaralanmalardan kaçınmak için, sürücü istisnasız aşağıdaki talimatlara uymakla sorumludur.

- **Açılır tavanı kapatmadan önce hiç kimsenin ellerinin, kollarının, başının veya her hangi bir eşyanın açılır tavana kazara sıkışmamasına dikkat ediniz.**
- **Aracı terk etmeden önce emniyet açısından daima kontak anahtarının yanınızda olduğundan emin olun ve araçta tek başına bir çocuğun kalmasına asla izin vermeyin. Bu uyarılara uyulmaması açılır tavanı çalıştıran bir çocuğun yaralanmasına neden olabilir.**
- **Sıkışmayı önleme fonksiyonunun çalışıp çalışmadığını kontrol etmek üzere asla vücudunuzun bir yerini bilerek açılır tavan alanına sokmayınız.**

⚠ DİKKAT

- **Açık durumdaki açılır tavanın kenarına oturmayın.**
- **Yağan kar veya aşırı soğuk hava yüzünden açılır tavan kapalı durumda donmuşsa açılır tavanı çalıştırmayın.**
- **Sıkışma önleme özelliği açılır tavan eğilerek açıldığında çalışmayacaktır. Açılır tavanı aşağıya indirmeden önce emniyetli olduğuna emin olunuz.**
- **Açılır tavan kapanmıyorsa, sistemi SUBARU servisinize kontrol ettirmenizi tavsiye ederiz.**

Açılır tavan sadece kontak anahtarı “ON” (AÇIK) konumundayken çalışır.

Açılır tavan düğmeleri

▼ **Açılır tavanın yatırılması**

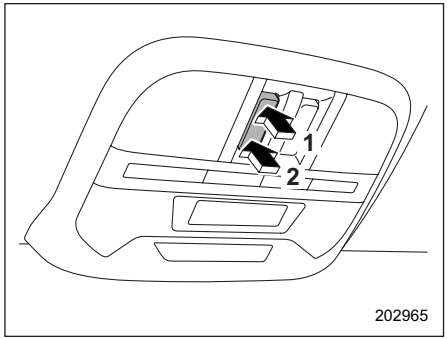

1 Yukarı
2 Aşağı

Açılır tavanı yükseltmek için, düğmeyi yukarı doğru basın, basılı tutun ve bırakın. Açılır tavanı alçaltmak için, düğmeyi aşağı doğru basın ve basılı tutun.

NOT

Açılır tavan tam olarak açıldıktan veya kapandıktan sonra düğmeyi bırakın. Düğmeye gereksiz olarak sürekli basılması açılır tavanın hasar görmesine neden olabilir.

– DEVAMI DİĞER SAYFADA –

▼ Açılır tavanın kaydırılması

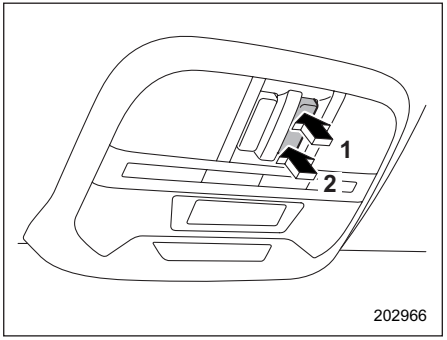

1 Açma
2 Kapatma

Açılır tavanı açmak için:
Açılır tavanı otomatik işlevi kullanarak açmak için anahtarın açık tarafına basın ve basılı tutun ve ardından bırakın.
Açılır tavanı açarken seçilen orta konumda durdurmak için anahtarın açık veya kapalı tarafına bir anlığına basın.
Güneşlik de açılır tavanla birlikte açılacaktır.
Açılır tavan tamamen açık konumdan yaklaşık 1,5 cm (0,6 inç) uzakta bir konumda duracaktır.
Açılır tavanı tamamen açmak için anahtarın açık tarafına tekrar basın.

Açılır tavanı kapatmak için:
Açılır tavanı otomatik işlevi kullanarak kapatmak için, anahtarın kapalı tarafına basın ve basılı tutun ve ardından bırakın.
Açılır tavanı kapatırken seçilen orta konumda durdurmak için anahtarın açık veya kapalı tarafına bir anlığına basın.

NOT
- **Aracın yıkanması veya yağmur sonrasında açılır tavanı açmadan önce aracın içine su girmemesi için cam üzerindeki damlaları temizleyin.**
- **Aracın açılır tavan tam açık şekilde sürülmesi yüksek hızlarda rahatsız edici bir sese neden olabilir. Bu meydana gelirse, açılır tavanı tamamen açık konumdan 1,5 cm (0,6 inç) uzaktaki ilk durma konumunda kullanın.**
- **Güvenlik açısından, açılır tavan tamamen açıkken araç kullanmaktan kaçınmanız önerilir.**

▼ Sıkışmayı önleme fonksiyonu
Açılır tavan, kapanma sırasında cam ile aracın tavanı arasına bir nesnenin sıkıştığını algılarsa, bulunduğu konumdan tam açık konuma hareket eder ve sonra durur. Sıkışma önleme fonksiyonu ayrıca hiçbir şey sıkışmamış olsa bile açılır tavana gelen şiddetli bir darbeye karşı da tepki verebilir.

⚠ DİKKAT

Bu fonksiyonun çalışıp çalışmadığını asla elinizi, parmaklarınızı veya başka bir uzvunuzu kullanarak test etmeyin.

NOT
Emniyet açısından açılır tavan tamamen açık halde sürüş yapmamanız tavsiye edilir.

Güneşlik

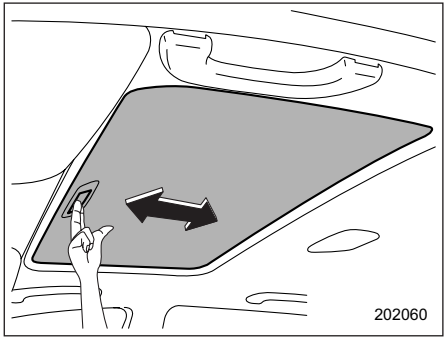

Açılır tavan kapalıyken güneşlik öne veya arkaya doğru kaydırılabilir.
Açılır tavan açılırken güneşlik de arkaya kayar.

3-1. Marş düğmesi 152
Güvenlik önlemleri 152
Marş düğmeli çalıştırma sistemi için çalışma menzili 152
Güç durumunu değiştirme 152
Erişim anahtarı düzgün çalışmadığında 154
3-2. Dörtlü flaşör 154
3-3. Sayaçlar ve göstergeler 155
Hız göstergesi 155
Devir göstergesi 155
Kilometre sayacı 155
Çift mesafe sayacı 156
Yakıt göstergesi 156
Motor soğutma suyu sıcaklık göstergesi 157
Gösterge tablosu ayarları 157
3-4. Gösterge tablosu aydınlatma parlaklık kontrolü 157
Otomatik karartma iptal fonksiyonu 158
3-5. Uyarı ve gösterge lambaları 159
Emniyet kemeri uyarı lambası ve sinyali 159
Arka Emniyet kemeri uyarı lambası ve sinyali 161
SRS hava yastığı sistemi uyarı lambası 162
Ön yolcu ön hava yastığı AÇIK ve KAPALI gösterge lambaları (varsa) 162
Arıza gösterge lambası (Motor Kontrol lambası) 163
Şarj uyarı lambası 164
Yağ basıncı uyarı lambası 164
Düşük motor yağı seviyesi uyarı lambası 164
Otomatik Şanzıman Yağı Sıcaklığı uyarı lambası 164
Düşük lastik basıncı uyarı lambası (varsa) 165
ABS Uyarı Lambası 167
Fren sistemi uyarı lambası (kırmızı) 167
Elektronik park freni uyarı lambası/ fren sistem uyarı lambası (Sarı) 168
Elektronik park freni gösterge lambası 169
Otomatik Araç Yerinde Tutma gösterge lambası 170
Düşük yakıt seviyesi uyarı lambası 170
Kapı açık gösterge lambası 170
Motor kaputu açık uyarı lambası 170
Ön cam yıkama suyu uyarı lambası 171
AWD (Sürekli Dört Çeker) uyarı lambası 171
Hidrolik direksiyon uyarı lambası 171
Araç Dinamiği Kontrolü uyarı lambası/Araç Dinamiği Kontrolü çalışma gösterge lambası 172
Araç Dinamiği Kontrolü KAPALI gösterge lambası 173
Marş Düğmeli Anahtarsız Erişim Sisteminin sesli Uyarıları ve Uyarı Göstergesi 173
İmmobilizer gösterge lambası 178
SI-DRIVE göstergesi 178
Vites kolu / vites konumu göstergesi 178
Dönüş sinyali gösterge lambaları 179
Uzun far gösterge lambası 179
Uzun Far Yardımı Göstergesi (Varsa) 179
Otomatik far yükseklik ayarı uyarı lambası 179

LED far uyarı lambası 179
Direksiyona Duyarlı Far KAPALI gösterge lambası 179
Direksiyona Duyarlı Far uyarı lambası 179
Far gösterge lambası 179
Ön sis farı gösterge lambası (varsa) 179
Arka sis lambası gösterge ışığı (varsa)..... 179
X MODU göstergesi 180
Yokuş İniş Kontrolü göstergesi 180
Subaru Arkada Araç Tespit uyarı göstergesi (varsa) 180
Subaru Arkada Araç Tespit sistemi KAPALI göstergesi (varsa) 180
Buzlu yol yüzeyi uyarı lambası 180
RAB uyarı göstergesi 181
RAB KAPALI göstergesi 181
Sürücü İzleme Sistemi çalışma gösterge lambası (yeşil) (varsa)..... 181
Sürücü İzleme Sistemi uyarı lambası (sarı) (varsa)..... 181
Sürücü İzleme Sistemi KAPALI gösterge lambası (varsa) 181
Sürücü İzleme Sistemi Geçici Durma gösterge lambası (varsa) 181
Sonar sesli alarm KAPALI göstergesi 181
Önde akan trafik frenleme uyarı göstergesi (varsa) 181
Önde akan trafik frenleme uyarı göstergesi (varsa) 182
Benzin partikül filtresi uyarı lambası (varsa). 182
e-BOXER sistemi arıza lambası 182
Yaya uyarı sistemi KAPALI gösterge lambası 182
e-BOXER sistemi HAZIR gösterge lambası ... 182
EV (Elektrikli Araç) modu lambası 183
3-6. Gösterge tablosu ekranı (renkli LCD) 183
Temel Çalışma Şekli 184
Açılış ekranı (açılış animasyonu) ve Kapanış ekranı (bitiş animasyonu) 184
Uyarı ekranı..... 185
Gösterge Bilgi Ekranı 185
Bildirim ekranı 187
Temel ekranlar (Ana ekranlar)..... 188
Dijital hız ekranı..... 191
3-7. Merkezi Bilgi Ekranı (CID) 192
Özellikler 192
Açılış Ekranı 192
Kapanış Ekranı 193
Kesinti ekranı 193
Dokunmatik Ekran Kullanımları 193
Temel ekranlar (Ana ekranlar)..... 194
3-8. Saat 217
Saatin Manuel olarak Ayarlanması 217
Saatin Otomatik olarak Ayarlanması 217
Saat Dilimi (navigasyon sistemi bulunan modeller)..... 218
Yaz Saati Uygulaması (Navigasyon sistemi bulunan modeller) 218
3-9. PIN Kodu Kilidi 218
PIN Kodu Kilidini Etkinleştirme 218

PIN Kodu Kilidini Devre Dışı Bırakma 219
3-10. Işık kontrol düğmesi 219
Farlar 220
Uzun/kısa far değiştirme (kısma) 221
Far Selektörü 222
Uzun Far Yardımı fonksiyonu (varsa) 222
Gündüz sürüş farı sistemi (varsa) 224
3-11. Direksiyona Duyarlı Far (SRH) 225
3-12. Viraj alma Lambaları (Varsa) 226
3-13. Far yükseklik ayarı 227
Otomatik far yükseklik ayarı (varsa)..... 227
Manuel far yükseklik ayarı (varsa) 227
3-14. Sis farı düğmesi 229
Ön sis farı düğmesi 229
Arka sis lambası düğmesi (varsa) 229
3-15. Dönüş sinyali kolu 230
Tek Dokunuşla Şerit Değiştirme 231
3-16. Cam sileceği ve yıkayıcısı 231
Ön cam silecek ve yıkayıcı düğmeleri..... 233
Arka cam silecek ve yıkayıcı düğmesi 235
3-17. Far yıkayıcı 236
3-18. Buğu Giderici ve Buz Çözücü 237
3-19. Aynalar 238
Dikiz Aynası (Otomatik Karartma İşlevi olmayan) (Varsa) 238
Otomatik karartmalı ayna (varsa) 239
Yan aynalar 239
3-20. Yükseklik/derinlik ayarlı direksiyon simidi 241
3-21. Isıtmalı Direksiyon Simidi sistemi (varsa) 242
3-22. Korna 243

3-1. Marş düğmesi

■ Güvenlik önlemleri

"Güvenlik önlemleri" ☞S116 konusuna bakın.

■ Marş düğmeli çalıştırma sistemi için çalışma menzili

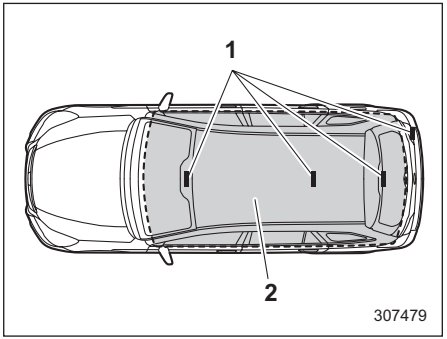

1 Antenler
2 Çalışma menzili

NOT

- **Aracın içerisindeki antenlerin çalışma menzili içerisinde erişim anahtarı tespit edilmezse, marş düğmesi ve e-BOXER sistemi çalıştırılamaz.**
- **Erişim anahtarı aracın dışında olsa dahi, cama çok yakın bir yere koyulursa gücü açmak veya e-BOXER sistemini çalıştırmak mümkündür.**
- **Erişim anahtarını aşağıdaki yerlerde bırakmayın. Marş düğmesini çalıştırmak ve e-BOXER sistemini başlatmak imkansız hale gelebilir.**
  - **– Gösterge paneli üzerinde**
  - **– Döşemede**
  - **– Torpido gözünde**
  - **– Kapı ceplerinde**
  - **– Arka koltuk üstünde**
  - **– Bagaj bölmesinin köşesinde**
- **Marş düğmesi ile çalıştırılırken veya e-BOXER sistemini başlatırken, erişim anahtarı pili boşalmışsa, "Erişim anahtarı - erişim anahtarı düzgün çalışmazsa" ☞S413 bölümünde açıklanan prosedürü uygulayın. Böyle bir durumda pili hemen değiştirin. "Erişim anahtarı pilinin değiştirilmesi" ☞S481 konusuna bakın.**

■ Güç durumunun değiştirilmesi

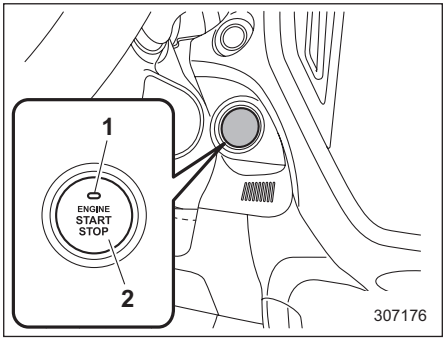

Soldan direksiyonlu modeller

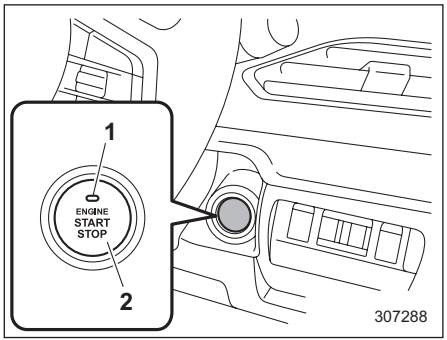

Sağdan direksiyonlu modeller

1 Çalışma göstergesi
2 Marş düğmesi

Marş düğmesine her basıldığında, güç durumu değişir.

1. Erişim anahtarını yanınızda taşıyın ve sürücü koltuğuna oturun.
2. Vites kolunun “P” konumunda olduğundan emin olun.
3. Fren pedalına basmadan, marş düğmesine basın. Düğmeye her basıldığında, kontak sırasıyla “OFF”, “ACC”, “ON” ve “OFF” konumlarına geçer. e-BOXER sistemi durdurulduğunda ve marş düğmesi “ACC” veya “ON” konumundayken, marş düğmesi üzerindeki çalışma göstergesi turuncu renkle yanar.

Güç durumu	Gösterge rengi	İşlem
KAPALI	Kapanır	Güç kapatılır.
ACC	Turuncu	Şu sistemler kullanılabilir: ses sistemi ve aksesuar elektrik soketi.

Güç durumu	Gösterge rengi	İşletim
AÇIK	Turuncu (e-BOXER sistemi durdurulmuşken)	Tüm elektrik sistemleri kullanılabilir.
	Devre dışı (e-BOXER sistemi çalışırken)	

⚠ DİKKAT

- **Marş düğmesinin “ON” (e-BOXER sistemi çalışmıyorken) veya “ACC” konumunda çok uzun süre bırakılması, araç 12V yardımcı aküsünün boşalmasıyla sonuçlanabilir.**
- **Bir arızayı önlemek için aşağıdaki önlemleri alın.**
  - **Marş düğmesinin üzerine içecek ve diğer sıvıları dökmeyin.**
  - **Marş düğmesine yağlı veya kirli ellerle dokunmayın.**
- **Marş düğmesi düzgün bir şekilde çalışmıyorsa, işlemi durdurun. Bu konuda hemen bir SUBARU servisine başvurmanızı tavsiye ederiz.**
- **Marş düğmesi üzerindeki çalışma göstergesi, gösterge paneli aydınlatması açık olduğu halde yanmıyorsa, aracı bir SUBARU yetkili servisinde kontrol ettirin.**
- **Araç sıcak güneş ışınları altında çok uzun süre bırakıldıysa, marş düğmesinin yüzeyi ısınabilir. Kendinizi yakmamaya dikkat edin.**

NOT

- **Marş düğmesini çalıştırırken, iyice sonuna kadar basınız.**
- **Marş düğmesine kısa basılırsa, güç devreye girmeyebilir veya devreden çıkmayabilir.**
- **Marş düğmesinin üzerindeki gösterge lambası, düğmeye basıldığında yeşil renkte yanıp sönerse, direksiyon kilitlenir. Bu durum ortaya çıkarsa, direksiyonu sağa sola çevirirken marş düğmesine basın.**

– DEVAMI DİĞER SAYFADA –

▼ **Akünün boşalmasını azaltma fonksiyonu**

Marş düğmesi yaklaşık 20 dakika boyunca “ACC” konumunda veya yaklaşık 1 saat boyunca “ON” konumunda (motor çalışmıyor) bırakıldığında, pilin bitme olasılığını azaltmak için marş düğmesi otomatik olarak “OFF” konumuna geçer. (Bu fonksiyon, vites kolu “P” konumundayken devreye girer.)

■ Erişim anahtarı düzgün çalışmadığında

“Erişim anahtarı - erişim anahtarı düzgün çalışmazsa” konusuna bakın ☞S413

3-2. Dörtlü flaşör

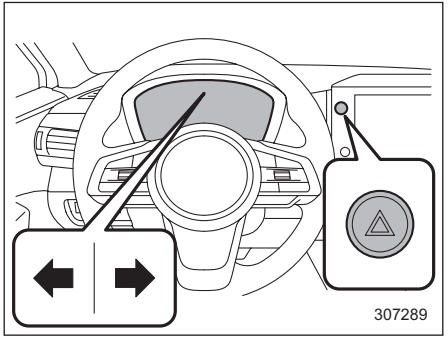

Dörtlü flaşör, acil durumlarda aracınızı park etmek zorunda kaldığınızda diğer sürücüleri uyarmak için kullanılır. Dörtlü flaşör, kontak anahtarı hangi konumda olursa olsun çalışır.

Dörtlü flaşörü yakmak için gösterge tablosundaki dörtlü flaşör düğmesine basın. Bütün dönüş sinyalleri ve dönüş sinyali göstergesi lambaları yanıp sönecektir. Flaşörü durdurmak için düğmeye tekrar basın.

NOT

- **Dörtlü flaşör çalışıyorken dönüş sinyalleri çalışmaz.**
- **Fren pedalına aniden basarsanız, dörtlü flaşör hızlı bir şekilde yanıp sönebilir. Detaylar için, “Acil Durum duruş sinyali” ☞S302 konusuna bakın.**

3-3. Sayaçlar ve göstergeler

NOT
Gösterge panelindeki bazı gösterge ve sayaçlarda LCD ekran kullanılır. Polarize gözlük takıyorsanız, göstergedeki yazıları görmekte zorlanabilirsiniz.

Hız göstergesi

Hız göstergesi aracın hızını gösterir.

NOT
Marş düğmesi "ON" konumuna getirildiğinde, gösterge ve sayaç ibrelerinin ilk hareketi etkinleştirilebilir veya devre dışı bırakılabilir.
Ayrıntılar için bkz. "Genel ayarlar" ☞S202.

Devir göstergesi

Devir göstergesi motor devrini dakikada bin devir cinsinden gösterir.

⚠ DİKKAT

e-BOXER sistemini, devir göstergesinin ibresi kırmızı bölgede iken çalıştırmayın. Bu aralıkta yakıt enjeksiyonu, motorun aşırı devir yapmasını önlemek için motor kontrol modülü tarafından kesilir. Motor devri kırmızı bölgenin altına düşürüldüğü zaman motor tekrar normal çalışmaya başlar.

NOT
Marş düğmesi "ON" konumuna getirildiğinde, gösterge ve sayaç ibrelerinin ilk hareketi etkinleştirilebilir veya devre dışı bırakılabilir.
Ayrıntılar için bkz. "Genel ayarlar" ☞S202.

Kilometre sayacı

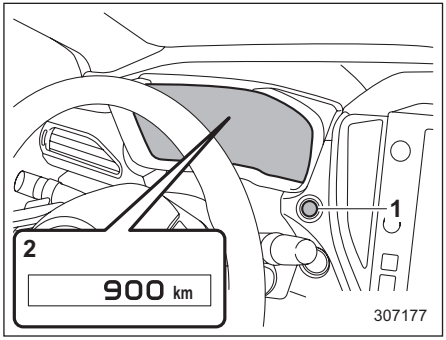

1 MESAFE SIFIRLAMA düğmesi
2 Kilometre sayacı

Bu sayaç, kontak anahtarı "ON" konumundayken kilometre sayacını görüntüler.
Kilometre sayacı (ODOMETER) aracın toplam kat ettiği mesafeyi gösterir.

NOT
Kontak anahtarı "OFF" (KAPALI) veya "ACC" (AKSESUAR) konumundayken TRIP RESET (MESAFE SIFIRLAMA) düğmesine basarsanız kilometre sayacı/mesafe sayacı yanar. MESAFE SIFIRLAMA düğmesine yaklaşık 10 saniye boyunca dokunulmadığında, göstergeler sönecektir.

– DEVAMI DİĞER SAYFADA –

Çift mesafe sayacı

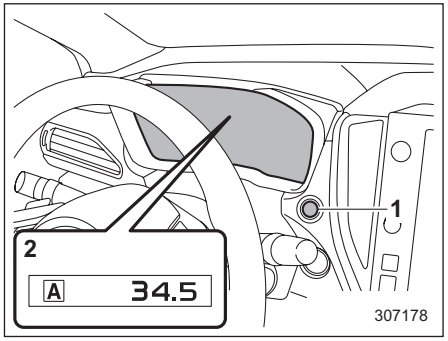

1 MESAFE SIFIRLAMA düğmesi
2 Mesafe sayacı

Kontak anahtarı "ON" konumundayken iki adet mesafe sayacı gösterir.
Mesafe sayacı, en son sıfırlamanızdan bu yana aracın yaptığı kilometreyi gösterir.

Gösterge, TRIP RESET düğmesine basılarak aşağıdaki sırada gösterildiği şekilde değiştirilebilir.

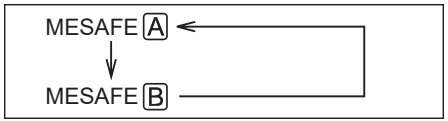

Mesafe sayacını sıfırlamak için, A mesafe sayacını veya B mesafe sayacını seçin, ardından MESAFE SIFIRLAMA düğmesine basın ve basılı tutun.

⚠ DİKKAT

Güvenliğiniz açısından sürüş sırasında göstergenin fonksiyonunu değiştirmeye kalkışmayın, zira bir kazaya yol açabilirsiniz.

NOT

- **Gösterge tablosu ile 12V yardımcı akü arasındaki bağlantı, araç bakımı veya sigorta değişimi gibi bir nedenden dolayı kesilmişse, sıfırlanabilir mesafe sayacındaki kayıtlı bilgiler silinir.**
- **Kilometre sayacı/mesafe sayacı yanarken, A mesafe sayacı ve B mesafe sayacı göstergeleri arasında geçiş yapmak mümkündür. Ek olarak, MESAFE SIFIRLAMA düğmesini basılı tutarak mesafe sayacını sıfırlamak mümkündür.**
- **Kontak anahtarı "OFF" (KAPALI) veya "ACC" (AKSESUAR) konumundayken, TRIP RESET (MESAFE SIFIRLAMA) düğmesine basarsanız kilometre sayacı/mesafe sayacı yanar. MESAFE SIFIRLAMA düğmesine yaklaşık 10 saniye boyunca dokunulmadığında, göstergeler sönecektir.**

Yakıt göstergesi

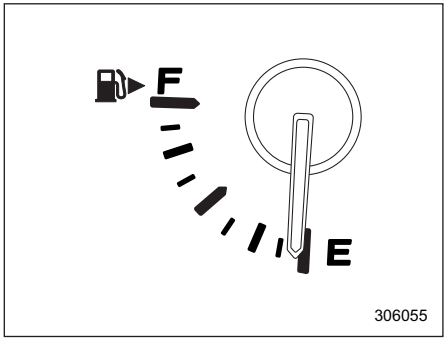

Yakıt göstergesi depoda kalan yakıtın yaklaşık miktarını gösterir.
Kontak anahtarı "OFF" veya "ACC" konumundayken, yakıt deposunda yakıt bulunsa bile yakıt göstergesi "E" işaretini gösterir.
Depodaki yakıtın seviyesinin değişmesi nedeniyle yakıt göstergesi ibresi hafifçe hareket edebilir (örn. frenleme, dönüş veya hızlanma sırasında).

NOT

- **Yakıt göstergesinde "⛽▶" işareti göreceksiniz. Bu işaret yakıt deposu doldurma kapağının aracın sağında olduğunu belirtir.**
- **Kontak anahtarı "OFF" veya "ACC" konumundayken MESAFE SIFIRLAMA düğmesine basarsanız, yakıt gös-**

tergesi yanacak ve depoda kalan yakıt miktarını gösterecektir. MESAFE SIFIRLAMA düğmesine yaklaşık 10 saniye boyunca dokunulmadığında, gösterge sönecektir.

Motor soğutma suyu sıcaklık göstergesi

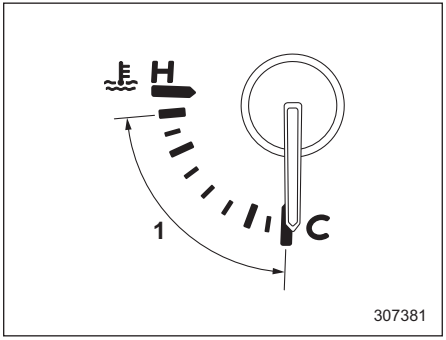

1 Normal çalışma aralığı

Sıcaklık göstergesi kontak anahtarı "ON" (AÇIK) konumundayken motor soğutma suyunun sıcaklığını gösterir.

Motor soğutma suyu sıcaklığı, ortamın sıcaklığı ve sürüş şartlarına bağlı olarak değişim gösterir.

Sıcaklık göstergesinin ibresi aralığın ortalarına yaklaşıncaya kadar aracınızı ortalama bir hızda sürmenizi tavsiye ederiz.

Motorun çalışması, motor soğutma suyu bu aralıkta iken optimum seviyededir ve motor yeteri kadar ısınmamışken yüksek devirlerde çalıştırmaktan kaçınılmalıdır.

⚠ DİKKAT

İbre normal çalışma aralığının dışına çıkarsa aracı mümkün olan en kısa süre içerisinde emniyetli bir şekilde durdurun. "Motorun aşırı ısınması" konusuna bakın ☞S407.

NOT

Kontak anahtarı "OFF" (KAPALI) veya "ACC" (AKSESUAR) konumundayken TRIP RESET (MESAFE SIFIRLAMA) düğmesine basarsanız, motor soğutma suyu sıcaklık göstergesi yanacak ve soğutma suyu sıcaklığını gösterecektir. MESAFE SIFIRLAMA düğmesine yaklaşık 10 saniye boyunca dokunulmadığında, gösterge sönecektir.

Gösterge Tablosu Ayarları

Gösterge ayarları merkezi bilgi ekranından yapılabilir. Ayrıntılar için, "Genel ayarlar" ☞S202'de açıklanan prosedürleri uygulayın.

3-4. Gösterge tablosu aydınlatma parlaklık kontrolü

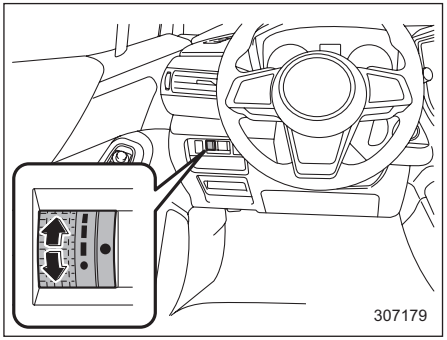

Soldan direksiyonlu modeller

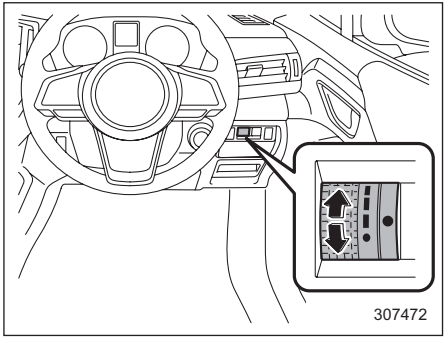

Sağdan direksiyonlu modeller

– DEVAMI DİĞER SAYFADA –

Gösterge tablosu aydınlatmasının parlaklığı aşağıdaki koşullarda azalır.

- Ortam karanlıkken ışık düğmesi "≡DC≡" veya "≡D" konumundadır.
- Far kolu "OTOMATİK" konumundayken ve farlar otomatik olarak yanıyorken.

Daha iyi görüş sağlamak için aydınlatmanın parlaklığını ayarlayabilirsiniz.
Parlaklığı artırmak için kontrol kadranını yukarı doğru çevirin.
Parlaklığı azaltmak için kontrol kadranını aşağı doğru çevirin.

NOT

- **Kontrol kadranı tamamen yukarı doğru çevrildiğinde, aydınlatma maksimum parlaklığa ulaşır ve bu konumda otomatik karartma fonksiyonu çalışmaz.**
- **Parlaklık ayarı, kontak anahtarı OFF konumuna getirilse bile iptal edilmez.**
- **Aydınlatma parlaklığının çalışma yöntemi, merkezi bilgi ekranındaki "Parlaklık Kadranı"nın açık olup olmamasına göre değişir. Aşağıdaki tabloda belirtilen çalıştırma yöntemine bakın.**

"Parlaklık Kadranı" açık.

Çalıştırma öğesi	Gösterge tablosu	Merkezi bilgi ekranı
Kontrol kadranı	Kullanılabilir	Kullanılabilir
Merkezi bilgi ekranında "Parlaklık"	Kullanılabilir değil	Kullanılabilir değil

"Parlaklık Kadranı" kapalı.

Çalıştırma öğesi	Gösterge tablosu	Merkezi bilgi ekranı
Kontrol kadranı	Kullanılabilir	Kullanılabilir değil
Merkezi bilgi ekranında "Parlaklık"	Kullanılabilir değil	Kullanılabilir

"Parlaklık Kadranı" açık/kapalı ayarları hakkında ayrıntılar için, bkz. "Genel ayarlar" ☞S202.

Otomatik karartma iptal fonksiyonu

Ortam aydınlıksa, kontrol düğmesinin ayarına bağlı olmadan aydınlatma parlaklığı maksimum parlaklığa ayarlanır. Bu durumda, kontrol düğmesini kullanarak aydınlatma parlaklığını ayarlayamazsınız. Ortam karanlıksa, yukarıda belirtildiği gibi aydınlatma parlaklığını ayarlayabilirsiniz.

Otomatik karartma iptal fonksiyonunun Devrede/devre dışı ayarı ve duyarlılığı SUBARU servislerince ayarlanabilir. Ayrıntılar için SUBARU servisinize başvurmanızı öneririz.

3-5. Uyarı ve gösterge lambaları

Uyarı ve gösterge lambalarının bir çoğu anlık yanar ve sonra kontak anahtarı ilk kez "ON" konumuna getirildiği zaman söner. Bu sayede ampullerin çalışıp çalışmadığı kontrol edilebilir.
Park frenini devreye sokun ve kontak anahtarını "ON" (AÇIK) konumuna getirin. Sistem kontrolü yaparken, aşağıdaki lambalar yanar ve bir kaç saniye sonra veya e-BOXER sistemi başlatıldıktan sonra söner.

- : Emniyet kemeri uyarı lambası (Emniyet kemeri uyarı lambası sadece sürücü emniyet kemerini taktığında söner.)
- : Ön yolcu emniyet kemeri uyarı lambası (sadece Avustralya modellerinde) (ön yolcu emniyet kemerini bağladığında emniyet kemeri uyarı lambası söner.)
- : SRS hava yastığı sistemi uyarı lambası
- : Arka emniyet kemeri uyarı lambası
- : Ön yolcu ön hava yastığı AÇIK gösterge lambası (mevcutsa)
- : Ön yolcu ön hava yastığı KAPALI gösterge lambası (mevcutsa)
- : Arıza gösterge lambası (Motor lambasını kontrol edin)
- : Şarj uyarı lambası
- : Yağ basıncı uyarı lambası
- : ABS uyarı lambası
- : Araç Dinamikleri Kontrolü uyarı lambası/Araç Dinamikleri Kontrolü çalışma lambası
- : Araç Dinamikleri Kontrolü KAPALI gösterge lambası
- : Fren sistemi uyarı lambası (kırmızı)
- : Elektronik park freni uyarı lambası/Fren sistemi uyarı lambası (sarı)
- : Elektronik park freni gösterge lambası
- : Hidrolik direksiyon uyarı lambası
- : Düşük lastik basıncı uyarı lambası (varsa)
- : Düşük yakıt seviyesi uyarı lambası

Lambalardan herhangi biri yanmazsa, bu, ampulün patlamış olduğunu veya ilgili sistemde bir arıza olduğunu gösterir.
Onarım için yetkili bir SUBARU servisine başvurmanızı tavsiye ederiz.

Emniyet kemeri uyarı lambası ve sinyali

NOT
Emniyet kemeri uyarı sistemi aşağıda tarif edildiği gibi çalışmıyorsa, arızalı olabilir. Sistemi en yakın SUBARU servisine kontrol ettirmenizi ve gerekiyorsa tamir ettirmenizi öneririz.

▼ Sürücü koltuğu emniyet kemeri uyarısı

Aracınızın sürücü koltuğu için bir emniyet kemeri uyarı sistemi bulunmaktadır.

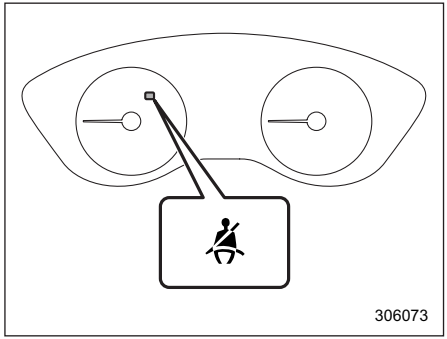

Sürücü uyarı lambası

Kontak anahtarının "ON" konumuna çevrilmesiyle, bu cihaz gösterge tablosunda bu-

– DEVAMI DİĞER SAYFADA –

lunan uyarı lambalarını yakarak sürücüye emniyet kemerini takmasını hatırlatır.
Araç, sürücü emniyet kemeri bağlanmamış bir şekilde yaklaşık 20 km/h altında bir hızla hareket ediyorsa, uyarı lambası sürekli yanar.
Sürücü emniyet kemeri bağlı değilken araç yaklaşık 20 km/h hıza ulaşırsa, uyarı lambası yanıp sönecek ve uyarı sesi duyulacaktır.
Emniyet kemeri bu arada bağlanırsa, uyarı lambası sönecek ve uyarı sesi derhal kesilecektir.
Bu durum yaklaşık 2 dakika kadar devam edecektir. 2 dakikalık sürenin sonunda sürücü emniyet kemeri hala bağlanmamışsa, uyarı lambası yanıp sönme işlemini durduracak ve uyarı sesi kesilecektir.
Ancak, uyarı lambası, emniyet kemeri bağlanmadığı müddetçe yanık kalacaktır.

▼ Ön yolcu koltuğu emniyet kemeri uyarısı

Aracınız, ön yolcu koltuğu için emniyet kemeri uyarı sistemi ile donatılmıştır.

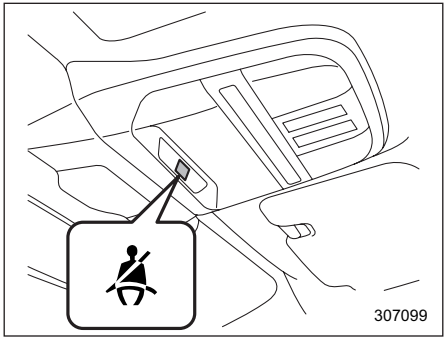

Ön yolcu uyarı lambası

Kontak anahtarı “ON” konumundayken bu cihaz resimde gösterildiği gibi bir uyarı lambası yakarak, ön yolcuya emniyet kemerini bağlamasını hatırlatır.
Araç, ön yolcu emniyet kemeri bağlanmamış bir şekilde yaklaşık 20 km/h altında bir hızla hareket ediyorsa, bağlanmamış emniyet kemerine karşılık gelen uyarı lambası/lambaları yanar ve sürekli yanık kalır.
Ön yolcu emniyet kemeri bağlı değilken araç yaklaşık 20 km/h hıza ulaşırsa, uyarı lambası yanıp sönecek ve uyarı sesi duyulacaktır.
Emniyet kemeri bu arada bağlanırsa, uyarı lambası sönecek ve uyarı sesi derhal kesilecektir.

⚠ UYARI

- **Emniyet kemeri uyarı sistemi aşağıdaki durumlarda yolcuları algılamayabileceğinden, sürücü tüm yolcuların emniyet kemerlerini düzgün bir şekilde bağlayıp bağlamadığını kontrol etmelidir.**
  - **Minder veya çocuk koltuğu emniyet sistemi vb. kullanıldığında.**
  - **Koltukta bir çocuk veya küçük bir yetişkin oturuyorsa**
- **Aşağıdaki önlemleri dikkate alın. Bunun yapılmaması, emniyet kemeri uyarı sisteminin düzgün çalışmasını engelleyebilir veya sistemin arızalanmasına neden olabilir.**
  - **Ön yolcu koltuğuna güçlü bir darbe uygulamayın.**
  - **Arka koltuktaki yolcuların, ayaklarını ön koltuk arkalığı ile koltuk minderi arasına koymalarına izin vermeyin.**
  - **Ön koltuk arkalığı ile koltuk minderi arasına herhangi bir nesne sokmayın.**
  - **Ön yolcu koltuğunu çıkarmayın veya söküp dağıtmayın.**
  - **Ön yolcu koltuğunun altına herhangi bir nesne (ayakkabı, şemsiye, vb.) koymayın.**

⚠ DİKKAT

- **Koltuk arkalığına tabla veya TV gibi herhangi bir aksesuar takmayın.**
- **Koltuk arkalığındaki cebe ağır eşya koymayın.**
- **Ön koltuk arkalığı ile koltuk minderi arasına herhangi bir nesne sokmayın.**
- **Ön koltukları ileri-geri konumlarında ve koltuk arkalıkları tam oturmamış ve güvenli bir şekilde kilitlenmemiş durumdayken kullanmayın. Bunlardan herhangi biri güvenli bir şekilde kilitlenmemişse, tekrar ayarlayın. Ayarlama prosedürü için "Manuel koltuk" ☞S42 konusuna bakın.**

NOT

- **Sürücü emniyet kemeri ile ön yolcu emniyet kemeri aynı anda bağlanmazsa (emniyet kemerlerinden biri diğerinden çok daha erken veya geç bağlanırsa) uyarı sesi daha uzun süre duyulacaktır (en az 10 saniye).**
- **Ön yolcu koltuğunun emniyet kemeri uyarı sistemi, koltukta yolcu olup olmadığını algılar.**

Ancak, koltukta bir nesne varsa emniyet kemeri uyarı sistemi koltukta kimse oturmuyor olsa dahi devreye girebilir.

2 dakikalık sürenin sonunda ön yolcu emniyet kemeri hala bağlanmamışsa, uyarı lambası yanıp sönme işlemini durduracak ve uyarı sesi kesilecektir. Ancak, uyarı lambası, ilgili emniyet kemeri bağlanmadığı müddetçe yanık kalacaktır.
Ön yolcu koltuğu emniyet kemeri uyarı sistemi düzgün çalışmıyorsa (örn. ön yolcu koltuğu boşken devreye giriyor veya ön yolcu emniyet kemerini takmamışken devreden çıkıyorsa), aşağıdaki işlemleri yapın. Koltuğa bir çocuk emniyet sistemi ve onun çocuk yolcusu dışında herhangi bir nesnenin yerleştirilmediğinden emin olun, ancak tüm çocukların arka koltuğa düzgün ve emniyetli bir şekilde oturmasını şiddetle tavsiye ediyoruz. Koltuk arkası cebinde hiç eşya kalmadığından emin olun. Koltuğu ileri geri hareket ettirerek ön yolcu koltuğunun ileri geri konumunun ve koltuk arkalığının yerine sağlam bir şekilde oturduğundan emin olun. Ön yolcu koltuğu için emniyet kemeri uyarı sistemi, yukarıda açıklanan ilgili düzeltici önlemleri aldıktan sonra da hala düzgün çalışmıyorsa, incelemesi için hemen SUBARU bayinizle iletişime geçin.

Arka emniyet kemeri uyarı lambası ve sinyali

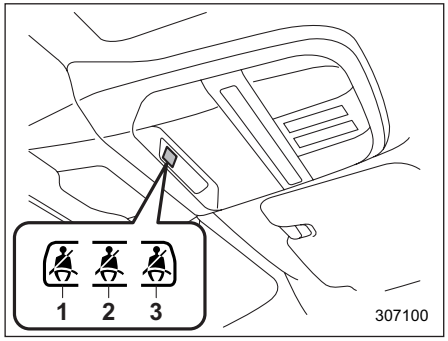

Arka emniyet kemeri uyarı lambası
1 Arka koltuk (sol taraf)
2 Arka koltuk (orta konum)
3 Arka koltuk (sağ taraf)

Bu uyarı lambası resimde gösterilen yerdedir. Yalnızca emniyet kemerinin takılı olmadığı oturma yerlerini göstermek üzere yanar.

⚠ UYARI

- **Emniyet kemeri uyarı sistemi aşağıdaki durumlarda yolcuları algılamayabileceğinden, sürücü tüm yolcuların emniyet kemerlerini düzgün bir şekilde bağlayıp bağlamadığını kontrol etmelidir.**

– DEVAMI DİĞER SAYFADA –

- **Minder veya çocuk koltuğu emniyet sistemleri vb. kullanıldığında.**
- **Koltukta bir çocuk veya küçük bir yetişkin oturuyorsa**

- **Aşağıdaki önlemleri dikkate alın.**
  - **Arka koltuğa güçlü bir darbe uygulamayın.**
  - **Koltukta nesneler varken koltuk arkalığını öne doğru yatırmayın.**
  - **Arka koltuğa herhangi bir sıvı dökmeyin. Sıvı dökülürse hemen silin.**
  - **Arka koltuğu çıkarmayın veya söküp dağıtmayın.**

NOT

- **Arka koltuğun emniyet kemeri uyarı sistemi, koltukta bir yolcu oturmakta olup olmadığını tespit eder. Ancak, koltukta bir nesne varsa emniyet kemeri uyarı sistemi koltukta kimse oturmuyor olsa bile devreye girebilir.**
- **Araç hareket halindeyken emniyet kemeri takılı değilse, belirli bir süre alarm çalabilir.**

Örnek:
Araç hareket halindeyken emniyet kemeri dilini yanlışlıkla yanınızdaki koltuğun tokasına sokar ve ardından emniyet kemeri dilini çıkarırsanız alarm çalar.

SRS hava yastığı sistemi uyarı lambası



⚠ UYARI

Uyarı lambası aşağıdaki durumlardan herhangi birini gösteriyorsa, aracı hemen güvenli bir yerde durdurun ve bir SUBARU bayisine danışın. Bir teknisyen sistemi gerektiği gibi kontrol edip onarmadığı sürece, bir çarpışma durumunda emniyet kemeri öngergileri ve/veya SRS hava yastığı düzgün çalışmayacaktır ve bu da yaralanmaya neden olabilir.

- **Uyarı lambasının yanıp sönmesi veya göz kırpar şekilde titremesi**
- **Kontak anahtarı ilk defa "ON" konumuna getirildikten sonra uyarı lambasının yanmaması.**
- **Uyarı lambasının sürekli yanması**
- **Uyarı lambasının sürüş sırasında yanması**

SRS hava yastığı sistemi uyarı lambası hakkında daha fazla bilgi için, bkz. "SRS hava yastığı sistem monitörleri" ☞S111.

Ön yolcu ön hava yastığı AÇIK ve KAPALI gösterge lambaları (varsa)

NOT

SRS koltuk minderi hava yastığının çalışma koşullarıyla ilgili ayrıntılar için bkz. "SRS Hava Yastığı" ☞S96.



OFF Ön yolcu tarafı ön hava yastığı KAPALI gösterge lambası

ON Ön yolcu tarafı ön hava yastığı AÇIK gösterge lambası

Ön yolcu ön hava yastığı AÇIK ve KAPALI gösterge lambaları, ön yolcu SRS ön hava yastığının durumunu gösterir.
Göstergelerin yerleri şekilde gösterilmiştir.
Kontak anahtarı "ON" konumuna getirildiğinde, hem AÇIK hem de KAPALI gösterge lambaları, sistem kontrol edilirken 6 saniye kadar yanar.
Sistem kontrolünün ardından her iki gösterge de 2 saniye boyunca söner. Bundan sonra, ön hava yastığı sistem kontrolüne göre belirlenen ön yolcu SRS ön hava yastığının durumuna bağlı olarak göstergelerden biri yanar.
Ön yolcu tarafı SRS ön hava yastığı devreye girerse, KAPALI göstergesi kapalı kalacak ve yolcu ön hava yastığı AÇIK göstergesi yanacaktır.
Ön yolcu SRS ön hava yastığı devre dışı bırakılırsa, yolcunun ön hava yastığı AÇIK göstergesi kapalı kalacak, KAPALI göstergesi ise yanacaktır.
Kontak anahtarı "ON" konumunda iken, sistem kontrolü tamamlandıktan sonra bile AÇIK ve KAPALI göstergelerinin ikisi de aynı anda yanıyor veya ikisi de sönmüş olursa sistemde arıza var demektir. Böyle bir durumda kontrol için hemen SUBARU servisinize başvurmanızı tavsiye ederiz.

Arıza Gösterge Lambası (Motor Kontrol Lambası)

▼ OBD sistemi bulunan modeller

Avrupa'da satılan araçlar, aracın emisyon kontrol sisteminin performansını izleyen OBD adlı gelişmiş bir araç üstü arıza teşhis sistemi ile donatılmıştır. Avrupa dışındaki bazı ülkelerde satılan araçlar da OBD sistemiyle donatılabilir. Aracınızda OBD sistemi bulunup bulunmadığını tespit etmek için SUBARU servisine sormanızı tavsiye ederiz.
OBD sistemi, aracın kullanım ömrü için emisyonların kabul edilebilir seviyelerde olmasını sağlayarak çevreyi korumaya yardımcı olur.
Motor çalışırken arıza gösterge lambası sürekli yanıyor veya yanıp sönüyorsa, bu durum emisyon kontrol sisteminde bir yerde en az bir sorun veya potansiyel bir sorun olduğunu ve bakım gerektiğini gösterebilir. OBD sistemi ayrıca servis teknisyenin herhangi bir arızayı düzgün şekilde teşhisi için de yardımcı olur.

⚠ DİKKAT

Sürüş sırasında arıza gösterge lambası yanarsa, en kısa zamanda aracınızı SUBARU servisinize kontrol ettirmenizi/onarılmasını sağlamanızı tavsiye ederiz. Aracın emisyon kontrol sisteminin gerektiği şekilde kontrol ettirilmeden ve onarılmadan kullanılması, aracınızda garanti kapsamına girmeyen ciddi hasarlara yol açabilir.

▽ Lamba sürekli olarak yanıyorsa

Lamba sürüş sırasında yanar veya e-BOXER sistemi çalışmaya başladıktan sonra sönmezse, emisyon kontrol sisteminde bir arıza tespit edilmiştir.
Aracınızın derhal yetkili bir SUBARU servisi tarafından kontrol edilmesini tavsiye ederiz.

▽ Lamba yanıp sönüyorsa

Lamba sürüş sırasında yanıp sönüyorsa motorda emisyon kontrol sistemine hasar verebilecek bir tekleme durumu algılanmış demektir.
Emisyon kontrol sisteminin hasar görmemesi için aşağıdakileri yapmalısınız.

- Aracın hızını azaltın.
- Ani hızlanmalardan kaçının.
- Aşırı dik yokuşları çıkmayın.

– DEVAMI DİĞER SAYFADA –

- Mümkünse yük miktarını azaltın.
- Mümkün olduğunca çabuk römork çekmeyi bırakın.

Arıza gösterge lambasının, birkaç tur sürüşün ardından yanıp sönmesi sona erebilir veya sürekli yanabilir. Aracınızın derhal yetkili bir SUBARU servisine kontrol ettirmenizi tavsiye ederiz.

Şarj uyarı lambası



E-BOXER sistemi çalışırken bu ışık yanarsa, bu, 12 V yardımcı akü ve 12 V motor yeniden çalıştırma aküsünün şarj sisteminin düzgün çalışmadığına işaret edebilir.
Lamba sürüş sırasında yanıyorsa veya e-BOXER sistemi başladıktan sonra kapanmıyorsa, e-BOXER sistemini ilk uygun yerde durdurun ve tahrik kayışını kontrol edin. Tahrik kayışı gevşekse, kopmuşsa veya tahrik kayışı sağlam olmasına rağmen lamba yanmaya devam ediyorsa, derhal en yakın SUBARU servisine başvurun.

Yağ basıncı uyarı lambası



E-BOXER sistemi çalışırken bu ışık yanarsa, bu motor yağı basıncının düşük olduğuna ve yağlama sisteminin doğru çalışmadığına işaret edebilir.
Lamba sürüş sırasında yanıyorsa veya e-BOXER sistemi başladıktan sonra kapanmıyorsa, e-BOXER sistemini ilk uygun yerde durdurmanızı ve derhal en yakın SUBARU servisine başvurmanızı tavsiye ederiz.

⚠ DİKKAT

Yağ basıncı uyarı lambası yanıyorken E-BOXER sistemini çalıştırmayın. Bu, motora ciddi hasar verebilir.

Düşük motor yağı seviyesi uyarı lambası



Bu lamba, motor yağı seviyesi alt sınıra kadar düştüğünde yanar.
Uyarı lambası yanarsa, motor yağı seviyesini düz bir yüzeyde kontrol edin. Yağ seviyesi normal aralıkta değilse ve yağ doldurmak gerekiyorsa yağ doldurun. Bkz. “Motor Yağı” ☞S443.
Yağ doldurduktan sonra uyarı lambası sönmüyorsa veya yağ seviyesi normal aralıkta olmasına rağmen lamba yanıyorsa aracı bir SUBARU yetkili servisinde kontrol ettirmenizi tavsiye ederiz.

NOT

- **Yağ seviyesi, kontak anahtarını “AÇIK” konuma getirdikten hemen sonra sistem tarafından tespit edilir ve yağ seviyesi alt sınırın altına düşmüşse düşük yağ seviyesi uyarı lambası yanar. Kontak anahtarı “KAPALI” konumuna getirildiğinde uyarı lambası sönecektir.**
- **Aşağıdaki durumlarda, lambanın hatalı yanmasını önlemek için yağ seviyesi alt sınırın altında olsa bile düşük yağ seviyesi uyarı lambası yanmayabilir.**
  - **Araç dik eğimli bir yerde park edildiğinde.**
  - **EV sürüşünde hızlı ivmelenme, sert frenleme veya hızlı direksiyon hareketi olduysa.**
  - **Motor birkaç saat içinde yeniden çalıştırıldıysa.**

AT OIL TEMP (Otomatik Şanzıman Yağı Sıcaklığı) uyarı lambası



E-BOXER sistemi çalışırken bu ışık yanarsa, bu şanzıman yağı sıcaklığının çok yüksek olduğunu gösterebilir.
Sürüş sırasında lamba yanarsa, derhal aracınızı güvenli bir yerde durdurun ve uyarı lambası sönünceye kadar e-BOXER sistemini rölantide çalışmaya bırakın.

▼ **Şanzıman kontrol sistemi uyarısı**

e-BOXER sistemi başladıktan sonra, “AT OIL TEMP” (Otomatik şanzıman yağı sıcaklığı) uyarı lambası yanıp sönmeye başlarsa, bu, şanzıman sisteminin doğru bir şekilde çalışmadığına işaret edebilir. Kontrol için derhal en yakın SUBARU servisine başvurmanızı öneririz.

Düşük lastik basıncı uyarı lambası (varsa)



Marş düğmesi “AÇIK” konumuna getirildiğinde, lastik basıncı sisteminin (TPMS) düzgün çalışıp çalışmadığını kontrol etmek için, düşük lastik basıncı göstergesi yaklaşık 2 saniye boyunca yanar. Sistem normal çalışıyorsa ve dört tekerleğin de lastik basıncı seçilen TPMS moduna uygunsa, uyarı lambası sönecektir. Şişirme basınçları etiketine göre TPMS modu özel olarak ayarlanmalıdır. Modun nasıl değiştirileceği ve seçilecek mod hakkında bilgi edinmek için, bkz. “Lastik basıncı izleme sistemi (TPMS)” ☞S311.

Her bir lastik, her ay soğukken kontrol edilmeli ve araç üreticisi tarafından araç bilgileri etiketinde veya lastik şişirme basıncı etiketinde önerilen şişirme basıncına şişirilmelidir. (Araç bilgileri etiketinde veya lastik basıncı etiketinde belirtilenden farklı ebatta lastik kullanıyorsanız bu lastikler için en uygun lastik basınına kendiniz karar vermelisiniz.)

Ek güvenlik unsuru olarak, bir ya da daha fazla lastiğin basıncının önemli ölçüde düşük olması halinde, aracınızda sizi uyaran bir lastik basınç kontrol sistemi (TPMS) bulunmaktadır.

Buna göre, düşük lastik basıncı uyarı lambası yanarsa, aracı hemen durdurmanız, lastikleri kontrol etmeniz ve uygun seviyede şişirmeniz gerekir. Önemli ölçüde inik lastiklerle sürüşe devam etmek lastiklerin aşırı ısınmasına neden olur ve lastik aşınmasına ve arızaya yol açabilir. Lastiklerin basıncının düşmesi, yakıt verimliliği ve lastik ömrünü ve ayrıca aracın yol tutuş ve durma becerilerini de olumsuz yönde etkileyebilir.

TPMS sisteminin düzenli lastik basıncı kontrolünün yerine geçmediğini ve TPMS’yi tetikleyecek düşük basınç seviyesine gelinmediğinde dahi doğru lastik basıncının ayarlanmasının sürücünün sorumluluğunda olduğunu unutmayın.

Aracınızda ayrıca, sistemin ne zaman doğru çalışmadığını gösteren bir TPMS arıza göstergesi de bulunmaktadır.

TPMS arıza göstergesi, düşük lastik basıncı uyarı göstergesiyle birlikte çalışmaktadır.

Sistem bir sorun algıladığında, uyarı lambası yaklaşık bir dakika boyunca yanıp söner ve ardından sürekli yanmaya devam eder Bu uyarı göstergesi, arıza giderilmediği sürece araç her çalıştırıldığında yanacaktır.

Arıza göstergesi yandığı zaman, sistem düşük lastik basıncını gerektiği gibi tespit edemez veya bunu sinyalle bildiremez. TPMS arızaları, araçta TPMS’nin düzgün çalışmasını önleyen yedek stepne veya alternatif lastiklerin veya jantların takılması dahil olmak üzere çeşitli nedenlerle ortaya çıkabilir. Yedek stepne veya alternatif lastiklerin ve jantların TPMS’nin düzgün çalışmasına izin verdiğinden emin olmak için, aracınızdaki bir veya daha fazla lastik veya jantı değiştirdikten sonra daima TPMS arıza uyarı göstergesini kontrol edin.

Uyarı lambası yaklaşık bir dakika boyunca yanıp söndükten sonra sürekli yanmaya başlar, bu durumda en kısa sürede sistemi bir SUBARU servisine kontrol ettirin.

– DEVAMI DİĞER SAYFADA –

⚠ UYARI

Bu lamba, kontak açıldıktan sonra kısa bir süre yanmazsa veya yaklaşık bir dakika boyunca yanıp söndükten sonra sürekli yanarsa, en kısa sürede bir SUBARU servisinde Lastik Basıncı İzleme Sisteminizi (TPMS) kontrol ettirmenizi öneririz.

Sürüş esnasında bu lamba yanarsa, asla ani fren yapmayın ve hızı yavaş yavaş düşürürken direksiyonu sağa sola çevirmeden düz gidin. Sonra yavaşça kenara yanaşarak güvenli bir yerde durun.

Aksi taktirde, ciddi yaralanmalara ve araçta hasara yol açacak bir kazaya sebep olabilirsiniz.

Lastik basınçlarını ayarladıktan sonra sürüş sırasında bu lamba yanmaya devam ederse, lastiklerden biri önemli ölçüde zarar görmüş ve hızla hava kaçırıyor olabilir. Lastiğiniz patlarsa, bkz. "Patlak Lastikler" ☞S394.

Orijinal basınç sensörü/vericisi bulunmayan bir lastik takılır ya da jant değiştirilirse, düşük lastik basıncı lambası yaklaşık bir dakika yanıp söndükten sonra sürekli bir şekilde yanar. Bu TMPS'nin lastik basınçlarını ölçemediği anlamına gelir. En kısa zamanda, lastik ve sensör değişimi veya sistem sıfırlama amacıyla bir SUBARU yetkili servisine gitmenizi tavsiye ederiz. Lamba yaklaşık bir dakika yanıp söndükten sonra sabit yanıyorsa, sistemin denetlenmesi için yetkili bir SUBARU servisine gitmenizi tavsiye ederiz.

Lastik sıvı dolgu ile onarıldığında, lastik basıncı uyarı supabı ve vericisi düzgün çalışmayabilir. Sıvı dolgu kullandıysanız, en kısa zamanda en yakın SUBARU yetkili servisi ile görüşmenizi öneririz. Lastiği değiştirirken, lastik basıncı uyarı supabını ve vericisini de değiştirin.

Hasarlı değilse ve sıvı dolgu kalıntıları temizlenmişse, jantı tekrar kullanabilirsiniz. Lamba yaklaşık bir dakika yanıp söndükten sonra sabit yanıyorsa, sistemin denetlenmesi için yetkili bir SUBARU servisine gitmenizi tavsiye ederiz.

⚠ DİKKAT

Lastik basıncı izleme sistemi, manuel basınç kontrolünün yerini tutmaz. Lastik basınçları düzenli olarak (en az ayda bir) bir lastik basıncı ölçme aleti aracılığıyla kontrol edilmelidir. TPMS modunu lastik hava basıncı etiketinde belirtilen basınca uygun olacak şekilde ayarlayın. Lastik basıncındaki herhangi bir değişiklik sonrası, lastik basınçları araç 40 km/saat'ten daha yüksek bir hıza ulaşıncaya kadar basınç izleme sistemi tarafından yeniden kontrol edilmez. Lastik basıncı ayarlandıktan sonra, aracın hızına 40 km/saat'in üstüne çıkarın; TMPS lastik basınçlarını tekrar ölçmeye başlayacaktır. Lastik basınçları şimdi en düşük basınç eşiğinin üzerindeyse, düşük lastik basıncı uyarı lambası birkaç dakika sonra sönecektir. Bu nedenle, ön ve arka lastikler için doğru ebatta lastikleri taktığınızdan emin olun.

■ ABS Uyarı Lambası



⚠ DİKKAT

- **Aşağıdaki durumlardan biri meydana gelirse ilk fırsatta ABS sistemini SUBARU servisine tamir ettirmenizi tavsiye ederiz.**
  - **– Uyarı lambası kontak anahtarı "ON" konumuna getirildiği zaman yanmazsa.**
  - **– Uyarı lambası, kontak anahtarı "ON" konumuna getirildiği zaman yanar, fakat motor çalışmaya başladıktan sonra bile sönmez.**
  - **– Uyarı lambası sürüş sırasında yanarsa.**
- **Uyarı lambası yanıyorken (ve fren sistemi uyarı lambası (kırmızı) yanmıyorken), ABS fonksiyonu devreden çıkar, ancak klasik fren sistemi normal olarak çalışmaya devam eder.**

EBD (elektronik fren kuvveti dağıtımı) sistemi arızalanırsa ABS uyarı lambası, fren sistemi uyarı lambası (kırmızı) ile birlikte yanar. EBD sistemi arıza uyarısı hakkında daha fazla bilgi için bkz. "Fren sistemi uyarı lambası (Kırmızı)" ☞S167.

NOT

Uyarı lambası aşağıda belirtildiği gibi yanıyorsa ABS sisteminin normal olduğu söylenebilir.

- **Uyarı lambası e-BOXER sistemi çalışmaya başlatıldıktan hemen sonra yanar, ancak derhal söner ve sönük kalır.**
- **e-BOXER sistemi çalıştırıldıktan sonra uyarı lambası yanmaya devam eder, fakat sürüş sırasında söner.**
- **Uyarı lambası sürüş sırasında yanar ama hemen söner ve sönük kalır.**

e-BOXER sisteminin takviye akü ile (atlatma kablosuyla) çalıştırılması gibi aracın kapasitesi düşmüş bir aküyle sürüldüğü durumlarda ABS uyarı lambası yanabilir. Bu, düşük akü voltajından kaynaklanır ve herhangi bir arızaya işaret etmez. Akü tamamen şarj olduğunda lamba söner.

■ Fren sistemi uyarı lambası (Kırmızı)



⚠ UYARI

- **Fren sistemi uyarı lambası (kırmızı) yanıyorken aracı kullanmak tehlikelidir. Bu, fren sisteminin doğru çalışmadığını gösterebilir. Lamba yanmaya devam ederse frenleri derhal bir SUBARU servisine kontrol ettirmenizi tavsiye ederiz.**
- **Frenlerin doğru çalışmadığına dair en ufak bir şüpheniz varsa aracı kullanmayınız. Aracınızı tamir için en yakın SUBARU servisine çektirmenizi tavsiye ederiz.**

Fren sistemi uyarı lambası (kırmızı), şu fonksiyonlara sahiptir.

▼ Fren hidroliği seviyesi uyarısı

Lamba, fren hidroliği hidrolik haznesinin "MIN" seviyesine yaklaştığı, kontak anahtarı "ON" konumunda olduğu ve park freni serbest olduğu zaman yanar.
Lamba sürüş sırasında (park freni tamamen serbest durumda ve kontak anahtarı "ON" konumunda iken) yanarsa bu, fren sisteminde bir kaçak olduğunu veya fren balatalarının aşınmış olduklarının bir göstergesi olabilir. Bu durum meydana geldiği zaman aracı karşınıza çıkan ilk emniyetli yerde derhal durdurun ve fren hidroliği seviyesini kontrol edin. Detaylar için, "Fren hidroliği" konusuna bakın ☞S451. Hidrolik seviyesi haznedeki "MIN" (BOŞ) işaretinin altındaysa aracı sürmeyin.

– DEVAMI DİĞER SAYFADA –

Aracınızı onarım için en yakın SUBARU servisine çektirmenizi tavsiye ederiz. Detaylar için, bkz. “Araç Çekme” ☞S408.

▼ Elektronik Fren Kuvveti Dağıtımı (EBD) sistem uyarısı

Sürüş sırasında fren sistemi uyarı lambası (kırmızı) ve ABS uyarı lambası aynı anda yanarsa, EBD sistemi arızalı olabilir.
EBD sistemi çalışmasa dahi klasik fren sistemi hala görevini yapar.
Ancak frenler her zamankinden daha sert uygulandığı zaman ve bu nedenle aracın hareketini kontrol etmek bir miktar zorlaştığı zaman arka tekerleklerin kilitlenmeye eğilimi artar.
Fren sistemi uyarı lambası (kırmızı), Araç Dinamiği Kontrol düzeni uyarı lambası ve ABS uyarı lambası aynı anda yanarsa, aşağıdaki adımları takip edin.

1. Aracı en yakın emniyetli, düz bir yerde durdurun.
2. e-BOXER sistemini kapatın, park frenini devreye sokun ve sonra tekrar başlatın.
3. Park frenini tamamen bırakın.
4. Tüm uyarı lambaları tekrar yanmasa bile, EBD sisteminin muhtemel bir arızası olabilir. Aracınızı dikkatli bir şekilde en yakın SUBARU bayisine sürün ve sistemi kontrol ettirin.
5. Tüm uyarı lambaları yanık kalıyorsa veya yaklaşık 2 saniye sonra tekrar yanıyorsa, e-BOXER sistemini durdurun, park frenini uygulayın ve fren hidroliği seviyesini kontrol edin. Detaylar için, bkz. “Fren hidroliği” ☞S451.
- Fren hidroliği seviyesi “MIN” işaretinin altında değilse, EBD sistemi arızalı olabilir. En yakın SUBARU servisine kadar aracı sürmenizi ve sistemi kontrol ettirmenizi tavsiye ederiz.
- Fren hidroliği seviyesi “MIN” işaretinin altında ise aracı SÜRMEYİN. Bunun yerine aracı en yakın SUBARU servisine çektirmenizi tavsiye ederiz. Detaylar için, bkz. “Araç Çekme” ☞S408.

▼ Elektronik fren servosu uyarısı

Elektronik fren servosu arızalandığında fren sistemi uyarı lambası (kırmızı) yanar. Uyarı lambası yanarsa, aracınızı en kısa sürede güvenli bir yere çekin ve bir SUBARU servisine başvurun.

■ Elektronik park freni uyarı lambası/ Fren sistemi uyarı lambası (sarı)

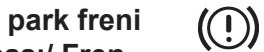

Elektronik park freni sistemi veya fren sistemi arızalandığında bu lamba yanar.

⚠ UYARI

Elektronik park freni uyarı lambası yanarsa aracınızı hemen güvenli bir yerde durdurun ve en kısa zamanda bir SUBARU servisine danışın.

NOT

- **Uyarı lambası aşağıdaki koşullarda açıklandığı gibi tepki veriyorsa, elektronik park freni sistemi normal çalışıyordur.**
  - **Motor çalıştırıldıktan sonra uyarı lambası yanmaya devam eder, ancak elektronik park freni serbest bırakıldıktan sonra söner ve sönük kalır.**
  - **Uyarı lambası sürüş sırasında yanar ama hemen söner ve sönük kalır.**
- **Elektronik park freni düğmesini kullanırken e-BOXER sistemini çalıştırırsanız, elektronik park freni lambası yanabilir.**

Bu durumda, önce e-BOXER sistemini tekrar çalıştırın ve daha sonra elektronik park freni düğmesini kullanın. Uyarı lambası sönerse, sistem normale dönmüştür.

Elektronik park freni gösterge lambası

▼ Park freni göstergesi

Kontak anahtarı “ACC” veya "ON" konumundayken, park freni uygulandığı zaman lamba yanar. Park freni tamamen serbest olduğu zaman söner.

▼ Elektronik park freni sistemi uyarısı

⚠ UYARI

- **e-BOXER sistemi çalışırken elektronik park frenini bıraktığınızda elektronik park freni gösterge lambası söner. Ancak lamba hala yanıyorsa, aracı hemen güvenli bir yerde durdurun ve sistemi bir SUBARU bayisine kontrol ettirmenizi öneririz.**
- **Frenlerin doğru çalışmadığına dair en ufak bir şüpheniz varsa aracı kullanmayınız. Aracınızı tamir için en yakın SUBARU servisine çektirmenizi tavsiye ederiz.**
- **Elektronik park freni gösterge lambası yanıp sönüyorsa, elektronik park freni sisteminde bir arıza söz konusu olabilir. Aracınızı hemen güvenli bir yere çekin, kaymasını önlemek için takozla destekleyin ve en kısa zamanda bir SUBARU yetkili servisine başvurun. Ayrıntılar için, bkz. “Elektronik Park Freni” ☞S314.**

NOT

- **Elektronik park freni çekiliyken kontak anahtarı “OFF” konumuna getirildiğinde, elektronik park freni gösterge lambası yaklaşık 30 saniye yanık kalır ve sonra söner.**
- **Kontak anahtarı “OFF” konumundayken elektronik park frenini uygulamak için elektronik park freni anahtarı çekildiğinde, elektronik park freni gösterge lambası yanar, yaklaşık 30 saniye yanık kalır ve sonra söner.**
- **Elektronik park freni gösterge lambası yanıp sönse bile, uyarı lambası tepkisi aşağıdaki örneklerde açıklandığı gibiyse, elektronik park freni sistemi arızalı değildir.**
  - **Elektronik park freni bırakıldığında gösterge lambası söner.**
- **Elektronik park freni gösterge lambası, motor çalıştırıldıktan hemen sonra yanıp sönebilir. Ancak, elektronik park freni devreden çıkarıldıktan sonra gösterge lambası sönerse, sistemde arıza yok demektir.**
- **Elektronik park freni gösterge lambası, elektronik park freni sık sık çekilip bırakıldıktan sonra yanıp sönebilir. Ancak kısa bir süre sonra ışık sönerse elektronik park freni sistemi arızalı değildir.**

Elektronik park freni sistemi arızalandığında elektronik park freni gösterge lambası yanıp söner. Gösterge lambası yanıp sönüyorsa, aracınızı mümkün olan en kısa sürede güvenli bir yere park edin ve SUBARU bayinizle iletişime geçmenizi öneririz.

– DEVAMI DİĞER SAYFADA –

Elektronik park freni düğmesine basılsa bile park freni bırakılamıyorsa, elektronik park freni gösterge lambası yanık kalır. Ayrıntılar için, bkz. “Elektronik Park Freni” ☞S314.

▽ **Park freni uygulama engelleme uyarısı**

Park freni uygulanamadığında elektronik park freni anahtarı çalıştırılırsa, elektronik park freni gösterge lambası 10 saniye yanıp söner ve bir sinyal sesi duyulur.

▽ **Sık kullanım uyarısı**

Elektronik park freni düğmesi çok sık çalıştırılırsa, elektronik park freni gösterge lambası 10 saniye boyunca yanıp söner ve bir sinyal sesi duyulur. Bu durumda, elektronik park freni sistemini korumak için elektronik park freni düğmesinin çalışması kısıtlanır.

NOT

Gösterge lambası sönünceye kadar bekleyin.

■ Otomatik Araç Yerinde Tutma Gösterge Lambası

⚠ DİKKAT

Otomatik Araç Yerinde Tutma fonksiyonunu etkinleştirmek için “Otomatik Araç Yerinde Tutma (AVH)” öğesine dokunulduğunda bile Otomatik Araç Yerinde Tutma gösterge lambası yanmazsa, elektronik park freni sistemi arızalı olabilir.

Otomatik Araç Yerinde Tutma fonksiyonu etkinleştirildiğinde bu gösterge lambası yanar. Otomatik Araç Yerinde Tutma fonksiyonu ile araç durdurulduğunda bu gösterge lambası yanıp söner. Detaylar için, bkz. “Otomatik Araç Yerinde Tutma fonksiyonu” ☞S316.

■ Düşük yakıt seviyesi uyarı lambası

Düşük yakıt uyarı lambası, yakıt deposu neredeyse boşken, yani yaklaşık 7,2 litre yakıt kaldığında yanar. Sadece kontak anahtarı “ON” konumundayken çalışır. Bu lamba yandığında, yakıt deposunu hemen doldurun.

⚠ DİKKAT

Düşük yakıt uyarı lambası yandığında hemen depoya yakıt koyunuz. Boş depodan kaynaklanan motor teklemeleri, motora zarar verebilir.

■ Kapı açık gösterge lambası

Kapılardan herhangi biri veya bagaj kapağı tam olarak kapanmadığında, kapı açık gösterge lambası yanar. Bu fonksiyon, kontak anahtarı “OFF” veya “ACC” konumunda olsa bile etkilidir.

Açık kapı, kapı açık gösterge lambasının ilgili kısmı ile gösterilir.

Aracı sürmeye başlamadan önce bu lambanın mutlaka sönük olduğundan emin olun.

■ Motor kaputu açık uyarı lambası

Motor kaputu tam kapanmazsa, uyarı lambası yanar. Bu fonksiyon, kontak anahtarı “OFF” veya “ACC” konumunda olsa bile etkilidir.

Aracı sürmeye başlamadan önce bu lambanın mutlaka sönük olmasını sağlayın.

Ön cam yıkama suyu uyarı lambası



Bu lamba, ön cam yıkama suyu deposundaki su seviyesi alt sınıra (yaklaşık 0,6 litre düştüğünde yanar.

AWD (sürekli dört çeker) uyarı lambası

AWD

⚠ UYARI

Sürekli dört tekerlekten çekiş (AWD) uyarı lambası yanıp sönerken aracı kullanmaya devam etmek aktarma organlarının hasar görmesine yol açabilir. AWD Dört Çeker uyarı lambası yanıp sönerse, hemen güvenli bir yere park edin ve ardından dört lastiğin de aynı çapta olup olmadığını ve lastiklerden herhangi birinin patlak olup olmadığını veya başka bir nedenle hava basıncının düşüp düşmediğini kontrol edin.

NOT

Geçici yedek lastik kullanılırsa AWD uyarı lambası yanıp sönebilir. Geçici yedek lastik kullanımı, bu nedenle, gerekli minimum süre ile sınırlıdır. Geçici yedek lastiği ilk fırsatta klasik lastik ile değiştirin.

Aracın tekerleklerine değişik çaplarda lastikler takıldığı veya lastiklerin herhangi birisinin basıncı aşırı düşük olduğu halde araç sürülürse lamba yanıp söner.

Hidrolik direksiyon uyarı lambası



Bu uyarı lambası, e-BOXER sistemi çalışıyorken elektrikli hidrolik direksiyon sisteminde bir arıza tespit edildiğinde yanar.

⚠ DİKKAT

Hidrolik direksiyon uyarı lambası yandığında, direksiyon simidinin çalışmasında daha fazla dirençle karşılaşılabilir. En yakın SUBARU servisine kadar aracı sürmenizi ve aracı derhal kontrol ettirmenizi tavsiye ederiz.

NOT

Direksiyon aşağıdaki şekillerde çalışıyorsa hidrolik direksiyon kontrol sistemi, kumanda bilgisayarı ve tahrik motoru gibi sistem bileşenlerinin aşırı ısınmasını önlemek için hidrolik direksiyon geçici olarak sınırlandırabilir.

- **Paralel park etme işlemi sırasında direksiyon simidinin sık aralıklarla döndürülmesi gibi durumlarda direksiyon simidi sık sık kullanılır ve araç aşırı düşük hızda dönüş yaparken keskin bir şekilde döndürülür.**
- **Direksiyon simidi uzun bir süre sonuna kadar döndürülmüş halde kalır.**

Bu esnada, direksiyonda daha fazla direnç olacaktır. Ancak, bu bir arıza olduğu anlamına gelmez. Direksiyon bir süre kullanılmadıktan ve hidrolik direksiyon kontrol sistemi soğuma şansı bulduktan sonra normal direksiyon kuvveti geri gelecektir. Ancak, hidrolik direksiyon, hidrolik desteğin çok sık sınırlandırılmasına neden olacak standart dışı bir şekilde çalışıyorsa bu, hidrolik direksiyon kontrol sisteminin arızalanmasına neden olabilir.

– DEVAMI DİĞER SAYFADA –

Araç Dinamiği Kontrol düzeni uyarı lambası/ Araç Dinamiği Kontrol düzeni çalışma gösterge lambası



▼ Araç Dinamiği Kontrol düzeni uyarı lambası

⚠ DİKKAT

Araç Dinamiği Kontrol sistemi, ABS kontrolünü ABS sisteminin elektrik devresi üzerinden sağlar. Buna göre ABS çalışamaz durumdaysa Araç Dinamiği Kontrol sistemi, ABS kontrolü sağlayamaz duruma gelir. Sonuç olarak, Araç Dinamiği Kontrol sistemi çalışamaz duruma gelerek uyarı lambasının yanmasına yol açar. Bu durumda hem Araç Dinamiği Kontrolü ve hem de ABS sistemi çalışamaz durumda olmalarına rağmen fren sisteminin olağan fonksiyonları hala mevcuttur. Bu sayede emniyette olursunuz, ancak yine de çok dikkatli kullanın ve aracınızı mümkün olan en kısa zamanda bir SUBARU servisine kontrol ettirin.

NOT

- **Araç Dinamiği Kontrol düzeni sisteminin kendi elektrik devresi arızalanırsa, sadece uyarı lambası yanar. Bu sırada ABS (kilitlenme önleyici fren sistemi) tamamen çalışır durumdadır.**
- **ABS/Araç Dinamikleri Kontrol sisteminin elektronik kontrol sistemi arızalandığı zaman uyarı lambası yanar.**
- **EBD sistemi arızalandığında ABS uyarı lambası, Araç Dinamiği Kontrol düzeni uyarı lambası ve fren sistemi uyarı lambası (kırmızı) eş zamanlı olarak yanacaklardır. EBD sistemi arıza uyarısı ile ilgili ayrıntılı bilgi için bkz. "Elektronik Fren Kuvveti Dağıtımı (EBD) sistemi uyarısı" ☞S168.**

Araç Dinamikleri Kontrol sistemi aşağıdaki durumlarda muhtemelen devre dışı olacaktır. Aracınızı derhal bir SUBARU servisinde kontrol ettirmenizi tavsiye ederiz.

- Uyarı lambası kontak anahtarı "ON" konumuna getirildiği zaman yanmazsa.
- Araç sürüş halinde iken uyarı lambası yanarsa.

NOT

Uyarı lambası aşağıda belirtilen şekilde yanıyorsa, Araç Dinamikleri Kontrolü'nün normal olduğu düşünülebilir.

- **Uyarı lambası, kontak anahtarı "ON" (AÇIK) konumuna getirildiği zaman yanar ve e-BOXER sistemi çalışmaya başlatıldıktan yaklaşık 2 saniye sonra söner.**
- **Uyarı lambası e-BOXER sistemi çalışmaya başlatıldıktan hemen sonra yanar, ancak derhal söner ve sönük kalır.**
- **Uyarı lambası e-BOXER sistemi çalışmaya başlatıldıktan sonra yanar ve araç sürülmekte iken sönerse.**
- **Uyarı lambası sürüş sırasında yanar ama hemen söner ve sönük kalır.**
- **Uyarı lambası e-BOXER sistemi durduğunda yanar ve e-BOXER sistemi yeniden çalıştırıldıktan sonra yanmaya devam eder. Ancak, araç hareket etmeye başladığında sönecektir.**

▼ Araç Dinamiği Kontrol düzeni çalışma uyarı lambası

Bu gösterge lambası, kayma önleme fonksiyonunun ve çekiş kontrol fonksiyonunun devreye girişi sırasında yanıp söner.

NOT

- **Özellikle soğuk havalarda, e-BOXER sistemi çalıştırıldıktan sonra lamba kısa bir süre yanık kalabilir. Bu sistemde bir sorun olduğu anlamına gelmez. e-BOXER sistemi ısınır ısınmaz lamba sönmelidir.**
- **Motorda bir sorun olduğunda ve arıza gösterge lambası (Motor Kontrol lambası) yandığında bu gösterge lambası da yanar.**

Araç Dinamiği Kontrol sistemi aşağıdaki durumlardan herhangi bir tanesi ortaya çıkarsa muhtemelen arızalıdır. Aracınızı derhal bir SUBARU servisinde kontrol ettirmenizi tavsiye ederiz.

- e-BOXER sistemi başladıktan sonra birkaç dakika geçtikten sonra bile (e-BOXER sistemi ısınmıştır) lamba sönmez.

Araç Dinamiği Kontrolü düzeni KAPALI gösterge lambası

Araç Dinamiği Kontrolü sistemini devre dışı bırakmak için "Araç Dinamiği Kontrolü" seçildiğinde, lamba yanar.

Araç Dinamiği Kontrol sistemi, aşağıdaki koşullardan herhangi biri altında muhtemelen arızalıdır. Aracınızı derhal bir SUBARU servisinde kontrol ettirmenizi tavsiye ederiz.

- Lamba, sistem kontrolü sırasında yanmaz.
- Kontak anahtarı "ON" (AÇIK) konumuna getirildikten sonra yaklaşık 2 saniyelik bir süre geçmiş olmasına rağmen lamba sönmez.

Marş Düğmeli Anahtarsız Erişim Sisteminin sesli Uyarıları ve Uyarı Göstergesi

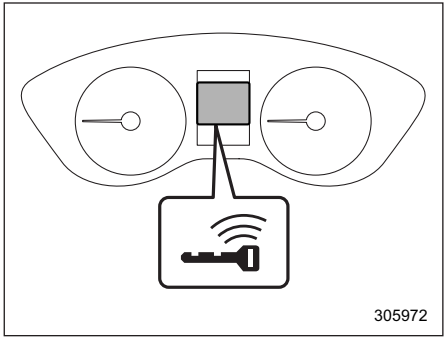

Erişim anahtarı uyarı göstergesi

Marş düğmeli anahtarsız giriş sistemi, yanlış işlemleri en aza indirmek ve aracınızı hırsızlığa karşı korumaya yardımcı olmak için bir uyarı sesi ve erişim anahtarı uyarı göstergesi ile donatılmıştır.

Sesli uyarı duyulduğunda ve/veya uyarı lambası yanıp söndüğünde, uygun tedbirleri alın.

Uyarı seslerini kapatamazsınız. Ancak, harici uyarı sesinin ses şiddeti ayarı bir SUBARU bayisi tarafından değiştirilebilir. Detaylar için SUBARU servisinize danışmanızı tavsiye ederiz.

⚠ UYARI

e-BOXER sistemini çalıştırdığınızda, marş düğmesi üzerindeki gösterge yeşil renkte yanıp sönüyorsa aracı asla sürmeye kalkmayın. Bu durum direksiyon simidinin serbest bırakılmadığını gösterir ve ciddi yaralanma ve ölüme sebebiyet verecek bir kazaya sebep olabilir.

⚠ DİKKAT

- **Marş düğmesi üzerindeki çalışma göstergesi yeşil renkte yanıp söndükten sonra e-BOXER sistemi tekrar çalıştırıldığında çalışma göstergesi hala yeşil renkte yanıp**

– DEVAMI DİĞER SAYFADA –

sönüyorsa, direksiyon kilidinde bir arıza olabilir. Böyle bir durumda mümkün olan en kısa zamanda SUBARU servisinizle temasa geçmenizi tavsiye ederiz.

- **Marş düğmesi üzerindeki çalışma göstergesi turuncu renkte yanıp söndüğünde, hemen yetkili bir SUBARU bayisiyle irtibata geçmenizi tavsiye ederiz.**

NOT

- **Erişim anahtarı aracın içinde çalışma aralıkları dahilinde olduğunda bile, erişim anahtarının durumuna ve çevresel koşullara bağlı olarak e-BOXER sisteminin çalıştırılması için erişim anahtarı uyarısı verilebilir.**
- **Erişim anahtarı aracın dışına açık bir camdan çıkartıldığında, giriş anahtarı çıkarıldı uyarısı veya yolcu giriş anahtarı çıkarıldı uyarısı verilmeyecektir.**

▼ Uyarı listesi

⚠ UYARI

Erişim anahtarı uyarısı görünmeden, aşağıdaki uyarılardan herhangi biri görünürse hemen gereken işlemi yapın.

Aracın içindeki sesli uyarı	Aracın dışındaki sesli uyarı	Marş düğmesi üzerindeki çalışma göstergesi	Durum	İşlem
Ding, ding ... sesi (aralıklı)	—	—	Marş düğmesi "ACC" konumundayken ve vites kolu "P" konumundayken sürücü kapısı açılır.	Marş düğmesini “OFF” konumuna getirin veya sürücü kapısını kapatın. Araçtan ayrılırken, marş düğmesini “OFF” konumuna getirmeyi unutmayın.*
			Sürücü kapısı açıkken, marş düğmesi “OFF” konumuna getirilir.	Sürücü kapısını kapatın.
Ding sesi	Kısa bip sesi (2 saniye)	—	**Kilitleme uyarısı:** Araçta bir erişim anahtarı bırakıldığında kapılar aşağıdaki yöntemlerle kilitlenir. ● Kapının kilit kolu kilitli konumdayken kapı kapanır. ● Elektrikli kapı kilitleme anahtarı kilitli konumdayken kapı kapanır.	Erişim anahtarını araçtan çıkarın ve kapıları kilitleyin. Erişim anahtarı aracın içindeyken kapılar kilitlenemez. Bir sinyal sesi duyulur ve tüm kapıların kilidi açılır.
—	Kısa bip sesi (2 saniye)	—	**Erişim anahtarı kilitlenme uyarısı:** Marş düğmesi “OFF” konumundayken ve erişim anahtarı aracın içerisindeyken, kapı kilitleme sensörüne dokunulmuştur.	Erişim anahtarını araçtan çıkarın ve kapıları kilitleyin. Erişim anahtarı aracın içindeyken kapılar kilitlenemez.
—	Bip, bip, bip, bip, bip (5 defa)	—	**Kapı aralık uyarısı:** Kontak anahtarı “OFF” konumundayken ve bagaj kapağı dâhil olmak üzere kapılardan biri açıkken, kapı kilidi sensörüne dokunulur.	Kapıları güvenli bir şekilde kapatın ve kilitleyin. Bagaj kapağı dâhil olmak üzere kapılardan biri açılırsa, kapılar kilitlenemez.
Ding sesi	Uzun bip sesi (en fazla 60 saniye)	—	**Güç uyarısı:** Erişim anahtarını yanınızda taşırken ve marş düğmesi “OFF” konumundan başka bir konumdayken ve vites kolu “P” konumundayken, kapı kilitleme sensörüne dokunulmuştur.	Erişim anahtarını aracın içine koyun veya marş düğmesini “OFF” konumuna getirin. Marş düğmesi “OFF” konumuna getirilmemişse, kapılar kilitlenemez.
Ding, ding ... sesi (7 saniye)	—	—	**Erişim anahtarı uyarısı:** Erişim anahtarı aracın içerisinde değilken araç sürülmüştür.	Erişim anahtarını yaklaştırın ve aracı sürün.

– DEVAMI DİĞER SAYFADA –

Aracın içindeki sesli uyarı	Aracın dışındaki sesli uyarı	Marş düğmesi üzerindeki çalışma göstergesi	Durum	İşlem
Ding sesi	—	—	**e-BOXER sistemini başlatmak için erişim anahtarı uyarısı:** Erişim anahtarı aracın içerisinde değilken, marş düğmesine basılmış.	Erişim anahtarını yaklaştırın ve marş düğmesine basın.
Ding sesi	Bip, bip, bip sesi (3 defa)	—	**Erişim anahtarı çıkarma uyarısı:** Sürücü, marş düğmesi “OFF” konumundan başka bir konumdayken ve vites kolu “P” konumundayken araçtan erişim anahtarıyla çıkmış ve sürücü kapısını kapatmıştır.	Marj düğmesini “OFF” konuma getirin ve araçtan çıkın.
Ding sesi	Bip, bip, bip sesi (3 defa)	—	**Yolcu erişim anahtarı çıkarma uyarısı:** Bir yolcu, marş düğmesi “KAPALI” dışında bir konumdayken erişim anahtarlığıyla araçtan çıkar ve sürücü kapısı dışındaki bir kapıyı kapatır.	Erişim anahtarını aracın içine geri koyun veya marş düğmesini “OFF” konumuna getirin.
Uzun bip sesi (sürekli)	Uzun bip sesi (sürekli)	—	**“P” konumu uyarısı olmadan erişim anahtarı çıkarma:** Sürücü, marş düğmesi “KAPALI” dışında bir konumdayken ve vites kolu “P” konumu dışında bir konumdayken, erişim anahtarı ile araçtan çıkar ve sürücü kapısını kapatır.	Vites kolunu “P” konumuna getirin, marş düğmesini “OFF” konumuna alıp araçtan çıkın.
Uzun bip sesi (sürekli)	—	—	Vites kolu konumu uyarısı: ● Durum 1: e-BOXER sistemi, vites kolu “P” konumundan farklı bir konumdayken marş düğmesine basılarak kapatılır. ● Durum 2: Marş düğmesi “KAPALI” dışında bir konumdayken ve vites kolu “P” konumundan farklı bir konumdayken, sürücü kapısı açılır.	● Durum 1: e-BOXER sistemini çalıştırın, vites kolunu “P” konumuna getirin, marş düğmesini “KAPALI” konumuna getirin ve araçtan çıkın. ● Durum 2: Vites kolunu “P” konumuna getirin, marş düğmesini “OFF” konumuna alıp araçtan çıkın.

Aracın içindeki sesli uyarı	Aracın dışındaki sesli uyarı	Marş düğmesi üzerindeki çalışma göstergesi	Durum	İşlem
Ding sesi	—	—	Erişim anahtarının pili zayıflamış.	Erişim anahtarının pilini değiştirin.
Ding sesi	—	Yeşil renkte yanıp söner	**Direksiyon kilidi uyarısı:** e-BOXER sistemi başlatma prosedürü gerçekleştirilmiştir, ancak direksiyon hala kilitlidir.	Direksiyonu hafifçe sağa sola oynatırken, fren pedalına ve marş düğmesini basın.
Ding sesi	—	Turuncu renkte yanıp söner	**Sistem arıza uyarısı:** Güç sisteminde veya direksiyon kilidinde bir arıza tespit edilmiştir.	Hemen bir SUBARU servisine başvurup aracınızı kontrol ettirmenizi öneririz.

– DEVAMI DİĞER SAYFADA –

İmmobilizer gösterge lambası

Bu gösterge lambası, immobilizer sisteminin çalıştığını gösterir.
İmmobilizer gösterge lambası aşağıdaki durumlarda yanıp sönmeye başlar.

- Marş düğmesi "OFF" konumuna getirildikten hemen sonra.
- Sürücü kapısı açılır açılmaz ya da kapandığında bütün koşullar yerine getirilir.
  - Marş düğmesi "ACC" veya "ON" konumunda olduğunda.
  - Motor çalışmıyorsa.

Yetkisiz bir anahtarın kullanılması durumunda (örneğin, anahtarın kayıtlı olmaması veya kimlik kodunun eşleşmemesi), güç "AÇIK" duruma getirilmez ve immobilizer gösterge lambası yanıp sönmeye devam eder.

NOT

- **İmmobilizer gösterge lambası aşağıdaki durumlarda kapalı kalır. Bunun anlamı, ID kodu eşleşmesinin tamamlanmış ve immobilizer sistemi devre dışı kalmış olmasıdır ve herhangi bir arıza işareti değildir.**
  - **Motor çalışmakta iken**
  - **Marş düğmesi "AÇIK" ya da "ACC" konumuna alınmış ve sürücü kapısı açılmamış veya kapatılmamış durumda**
- **Bir arıza oluştuğunda dahi, immobilizer lambasının yanıp sönmesi gibi, bu immobilizer sisteminin çalışmasını engellemez.**

SI-DRIVE göstergesi

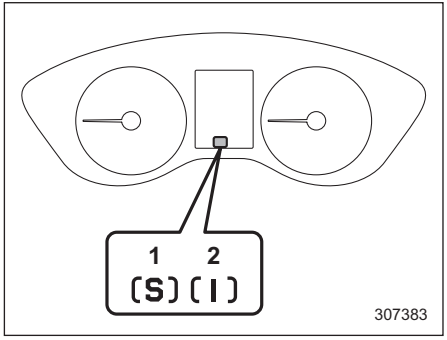

SI-DRIVE göstergesi
1 Sport (S) modu
2 Akıllı (I) modu

Bu lamba, seçilen SI-DRIVE modunu gösterir.
SI-DRIVE ayrıntıları için, bkz. “SI-DRIVE” ☞S299.

Vites kolu / vites konumu göstergesi

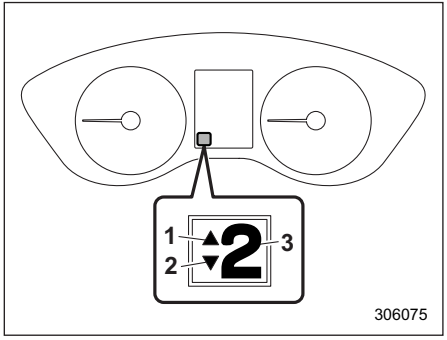

1 Vites büyütme göstergesi
2 Vites küçültme göstergesi
3 Vites kolu/vites konumu göstergesi

Vites kolu konumu, gösterge tablosunda gösterilir.
Manuel mod seçildiğinde, vites konum göstergesi (mevcut seçili vitesi gösterir) ve vites büyütme/küçültme göstergesi yanar. Bkz. "Manuel modun seçimi" ☞S296.

Dönüş sinyali lambaları

Bu lambalar dönüş sinyalinin veya şerit değiştirme sinyalinin çalışmasını gösterir.
Gösterge lambaları yanıp sönmezse veya hızlı yanıp sönerlerse dönüş sinyali ampulü yanmış olabilir. Ampulü mümkün olan en kısa zamanda değiştirin. Bkz. “Ampullerin Değiştirilmesi” ☞S474.

Uzun far gösterge lambası

Bu lamba, farların uzun far konumunda olduğunu gösterir.
Bu gösterge lambası ayrıca selektör yaparken de yanar.

Uzun Far Yardımı Göstergesi (Varsa)

Uzun Far Yardımı fonksiyonu etkinleştirildiğinde, bu gösterge görünür. Uzun Far Yardımı fonksiyonu hakkında daha fazla bilgi için, bkz. “Uzun Far Yardımı fonksiyonu” ☞S222.

Otomatik far yükseklik ayarı uyarı lambası

Otomatik far yükseklik ayarı normal şekilde çalışmadığında bu lamba yanar.
Bu lamba sürüş sırasında yanarsa, aracınızın bir SUBARU bayisi tarafından kontrol edilmesini tavsiye ederiz.

LED far uyarı lambası

LED farlar arızalanırsa bu lamba yanar. Aracınızı derhal bir SUBARU servisinde kontrol ettirmenizi tavsiye ederiz.

Direksiyona Duyarlı Far KAPALI gösterge lambası

SRH OFF

Bu lamba, Direksiyona Duyarlı Far fonksiyonu kapalıyken yanar. Açma/kapama ayarıyla ilgili ayrıntılar için, bkz. “Araç ayarları” S206.

Direksiyona Duyarlı Far uyarı lambası

SRH

Direksiyona Duyarlı Far fonksiyonunda bir arıza olduğunda bu lamba yanar.
Bkz. “Direksiyona Duyarlı Far (SRH)” ☞S225.

Far gösterge lambası

Bu gösterge lambası aşağıdaki koşullarda yanar.

- Lamba düğmesi “≡D◇≡” veya “≡D” konumuna çevrildiğinde.
- Far kolu “OTOMATİK” konumundayken ve farlar otomatik olarak yanıyorken.

Ön sis farı gösterge lambası (varsa)

Bu gösterge lambası ön sis lambaları yanıyorken yanar.

Arka sis farı gösterge lambası (varsa)

Bu gösterge lambası arka sis lambası yanıyorken yanar.

– DEVAMI DİĞER SAYFADA –

X MODU göstergesi

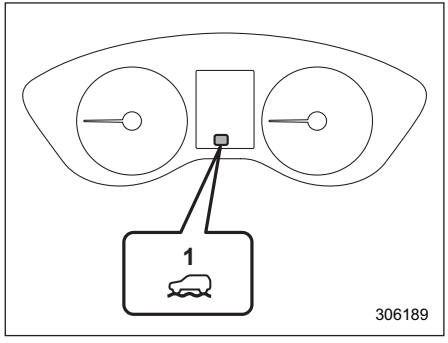

X-MODU göstergesi (1 modu olan modeller)
1 X MODU göstergesi

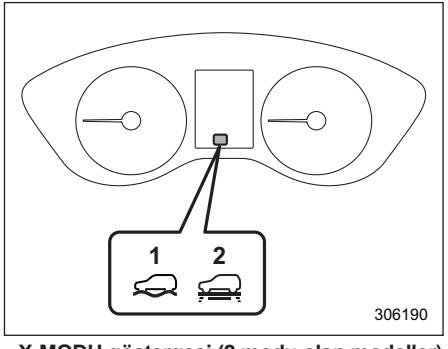

X-MODU göstergesi (2 modu olan modeller)
1 DERİN KAR/ÇAMUR modu göstergesi
2 KAR/KİR modu göstergesi

X-MODU aktif hale getirildiğinde bu gösterge lambası yanar. X -MODU devre dışı bırakıldığında bu da kapanır. Bkz. "X-MODU'nu Etkinleştirmek/Devre Dışı Bırakmak İçin" ☞P309.

Yokuş İniş Kontrolü göstergesi

Bu gösterge, yokuş iniş kontrolü fonksiyonu beklemedeyken görünür. Yokuş iniş kontrolü fonksiyonu çalışırken yanıp sönecektir. Yokuş iniş kontrolü fonksiyonu mevcut olmadığında kaybolacaktır. Bkz. "Yokuş iniş kontrolü fonksiyonu" ☞S310.

Subaru Arkada Araç Tespit uyarı göstergesi (varsa)

Bu uyarı göstergesi, Subaru Arkada Araç Tespit (SRVD) fonksiyonu herhangi bir nedenle arıza yaptığında, gösterge tablosu ekranında (renkli LCD) görünür. Detaylar için bkz. "SRVD Uyarı Göstergesi" ☞S342. Bu gösterge görüntülenmeye devam edersе, aracınızı mümkün olan en kısa sürede SUBARU yetkili satıcınıza kontrol ettirmenizi öneririz.

Subaru Arkada Araç Tespit sistemi KAPALI göstergesi (varsa)

Bu gösterge, Subaru Arkada Araç Algılama (SRVD) özelliğini devre dışı bırakmak için "Arkada Araç Algılama (SRVD)" öğesine dokunulduğunda veya Subaru Arkada Araç Algılama (SRVD) geçici olarak askıya alındığında, gösterge tablosu ekranında (renkli LCD) görünür. Detaylar için bkz. "SRVD KAPALI Göstergesi" ☞S342.

Buzlu yol yüzeyi uyarı lambası

Dış ortam sıcaklığı 3°C (37°F) veya daha düşük olduğunda, sürücüye yol yüzeyinin donmuş olabileceğini bildirmek için buzlu yol yüzeyi uyarı lambası yanacaktır..

NOT

- **Dış sıcaklık göstergesi sensörün etrafındaki alandaki sıcaklığı gösterir. Bununla birlikte, aşağıdaki durumlarda sıcaklık doğru gösterilmeyebilir veya güncelleme gecikebilir.**
  - **Park ederken veya düşük hızlarda sürerken**
  - **Dış hava sıcaklığı aniden değiştiğinde (örneğin, bir yer altı park alanına girerken ve çıkarken veya bir tünelden geçerken)**

  - **Belirli bir süre park ettikten sonra motoru çalıştırırken**
- **Buzlu yol yüzeyi uyarı lambası yalnızca bir rehber olarak değerlendirilmelidir. Yola çıkmadan önce mutlaka yol yüzeyinin durumunu kontrol edin.**
- **Buzlu yol yüzeyi uyarı lambası bir kez yandığında, dış sıcaklık 5°C (41°F) veya üzerine çıkmadıkça sönmeyecektir.**

RAB uyarı göstergesi

RAB

Otomatik Geri Vites Freni (RAB) sistemi arızalanırsa, bu gösterge yanar.
Bkz. "Otomatik Geri Vites Freni (RAB) Sistemi" ☞S344.

RAB KAPALI göstergesi

RAB OFF

Otomatik Geri Vites Freni (RAB) sistemi kapatıldığında veya Otomatik Geri Vites Freni (RAB) sistemi geçici olarak durdurulduğunda bu gösterge yanar. Bkz. "Otomatik Geri Vites Freni (RAB) Sistemi" ☞S344.

Sürücü İzleme Sistemi çalışma gösterge lambası (yeşil) (varsa)

Bu gösterge, Sürücü İzleme Sistemi etkinleştirildiğinde yanar. Bkz. "Sürücü İzleme Sistemi çalışma gösterge lambası (yeşil)" ☞S363.

Sürücü İzleme Sistemi uyarı lambası (sarı) (varsa)

Sürücü İzleme Sistemi arızalanırsa bu uyarı lambası yanar. Aracınızı derhal bir SUBARU servisinde kontrol ettirmenizi tavsiye ederiz. Bkz. "Sürücü İzleme Sistemi uyarı lambası (sarı)" ☞S363.

Sürücü İzleme Sistemi KAPALI gösterge lambası (varsa)

OFF

Bu gösterge, Sürücü İzleme Sistemini devre dışı bırakmak için “Sürücü İzleme Sistemi” öğesine dokunulduğunda yanar. Bkz. "Sürücü İzleme Sistemi KAPALI gösterge lambası" ☞S363.

Sürücü İzleme Sistemi Geçici Durma gösterge lambası (varsa)

Sürücü İzleme Sistemi geçici olarak durdurulduğunda bu gösterge yanar.
Bkz. "Sürücü İzleme Sistemi geçici durma gösterge lambası" ☞S363.

NOT

Sürücü İzleme Sistemi aşağıdaki durumlarda geçici olarak durur.

- **Sürücü İzleme Sistemi ünitesinin sıcaklığı yüksek.**

Sonar sesli alarm KAPALI göstergesi

OFF

Bu gösterge, sonar sesli alarm KAPALI konuma getirildiğinde yanar. Ayarlama prosedürü için, bkz. "Araç ayarları" ☞S206.

Önde akan trafik frenleme uyarı göstergesi (varsa)

Önde Akan Trafik Bilgilerinde ve Önde Akan Trafik Frenlemede bir arıza varsa, Önde Akan Trafik Frenleme uyarı göstergesi yanar.

– DEVAMI DİĞER SAYFADA –

Aracınızı derhal bir SUBARU servisinde kontrol ettirmenizi tavsiye ederiz. Bkz. “Önde Akan Trafik Bilgileri” ☞S329.

■ Önde akan trafik frenleme KAPALI göstergesi (varsa)



Bu gösterge, Önde Akan Trafik Bilgileri ve Önde Akan Trafik Frenleme'yi devre dışı bırakmak için ekranda “Çarpışma Öncesi Frenleme”ye dokunduğunuzda yanar. Ayrıntılar için bkz. "Araç ayarları" ☞S206.

■ Benzin partikül filtresi uyarı lambası (varsa)



▼ Benzin partikül filtresi uyarı lambası yandığında

Filtrede biriken partikül maddelerin miktarı maksimum seviyeyi aşınca benzin partikül filtresi uyarı lambası yanar.
Kurumu yok etmek için aracı belirtilen sürüş koşullarında sürün. Kurum giderildiğinde benzin partikül filtresi uyarı lambası sönecektir. Belirtilen sürüş koşulları için, bkz. "Benzin partikül filtresi uyarı lambası yandığında" ☞S370.

▼ Benzin partikül filtresi uyarı lambası yanıp söndüğünde

Benzin partikül filtresi uyarı lambası yanıp söndüğünde, aracınızı derhal kontrol için en yakın SUBARU servisine götürmenizi tavsiye ederiz.

⚠ DİKKAT

Bir araç benzin partikül filtresi uyarı lambası yanıp sönerken sürülmeye devam ederse, motor gücü, motoru ve benzin partikül filtresini korumak için kontrol altına alınabilir. Bu durumda araç hızı kontrol altına alınacak ve aracın hızlanma ve tepeye tırmanma performansı azaltılabilecektir.

NOT
Benzin partikül filtresi uyarı lambası yanıp sönerken sabit hız kontrolü kullanılamaz.

■ e-BOXER sistemi arıza lambası



e-BOXER sisteminde bir arıza meydana geldiğinde e-BOXER arıza lambası yanar.

⚠ DİKKAT

e-BOXER sistemi arıza lambası yandığında, gösterge tablosu ekranında aynı anda bir bildirim ekranı görüntülenecektir. Gösterge tablosu ekranında gösterilen prosedürü uygulayın ve ardından aracınızı hemen bir SUBARU bayisine kontrol ettirin.

■ Yaya uyarı sistemi KAPALI gösterge lambası



Yaya uyarı sisteminde bir arıza meydana geldiğinde bu lamba yanıp söner.

■ e-BOXER sistemi HAZIR gösterge lambası

READY

e-BOXER sistemi başlatıldığında bu lamba yanar. e-BOXER sistemi kapatıldığında söner.

⚠ DİKKAT

Motor çalıştırıldığında e-BOXER sistemi HAZIR gösterge lambası yanmazsa, aracınızı bir SUBARU servisinde kontrol ettirin.

■ EV (Elektrikli Araç) modu lambası

EV

Bu lamba aşağıdaki durumlarda yanar.

- Sadece elektrikli motoru gücünü kullanarak sürüş yaparken
- Motor, e-BOXER sistemi tarafından otomatik olarak durdurulduğunda

3-6. Gösterge tablosu ekranı (renkli LCD)

⚠ UYARI

Aracın hareket halinde olduğu sırada, gösterge tablosu ekranını (renkli LCD) kullanırken güvenli bir sürüş gerçekleştirmeye her zaman özen gösterin.

Gösterge tablosu ekranının (renkli LCD) çalışması sürüş sırasında dikkatinizi dağıtıyor ve konsantrasyonunuzu bozuyorsa, ekran üzerinde herhangi bir işlem yapmadan önce aracı durdurun. Ayrıca, sürüş sırasında ekrana yoğunlaşmayın. Bunu yapmanız, gözünüzü yoldan ayırmanıza neden olur ve bu durum da bir kaza ile sonuçlanabilir.

Gösterge tablosu ekranında (renkli LCD) çeşitli bilgiler gösterilir. Ayrıca, herhangi bir arıza tespit edilmesi durumunda ekranda bir uyarı mesajı belirecektir. İlaveten, görüntülenen içerikle ilgili bir çok ayar da yapılabilir.

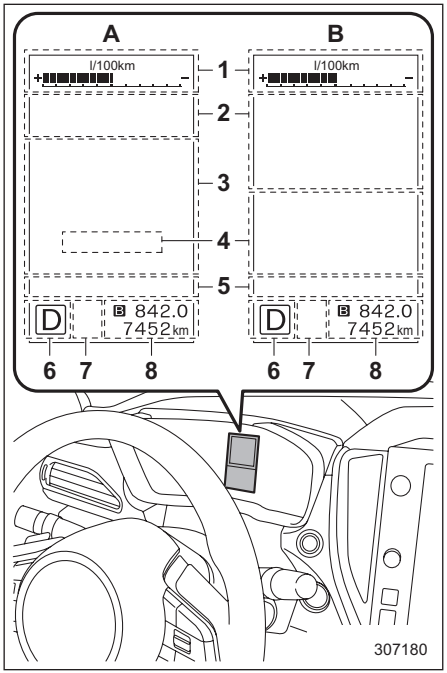

Gösterge tablosu ekranı (renkli LCD)

1 Gösterge bilgi ekranı (Bkz. “Gösterge Bilgi Ekranı” ☞S185.)
2 Uyarı ekranı (bkz. “Uyarı ekranı” ☞S185.) / Temel ekran (Bkz. “Temel ekranlar” ☞S188.)
3 EyeSight ekranı*

– DEVAMI DİĞER SAYFADA –

4 Dijital hız ekranı (Bkz. “Dijital Hız Ekranı” ☞S191.)
5 Bildirim ekranı (Bkz. “Bildirim Ekranı” ☞S187.)
6) Vites kolu / vites konum göstergesi (Bkz. “Vites kolu / vites konum göstergesi” ☞S178.)
7 X-MODU göstergesi (Bkz. “X-MODU Göstergesi” S180.)/SI-DRIVE gösterge lambası (Bkz. “SI-DRIVE Göstergesi” ☞S178.)
8 Kilometre sayacı (Bkz. “Kilometre sayacı” ☞S155.) / Çift mesafe sayacı (Bkz. “Çift mesafe sayacı” ☞S156.)”
A: EyeSight sisteminin etkinleştirilmesi
B: EyeSight sisteminin devre dışı bırakılması
*: Ayrıntılar için ayrı olarak verilen EyeSight Kullanıcı El Kitabı’na bakın.

Temel Çalışma Şekli

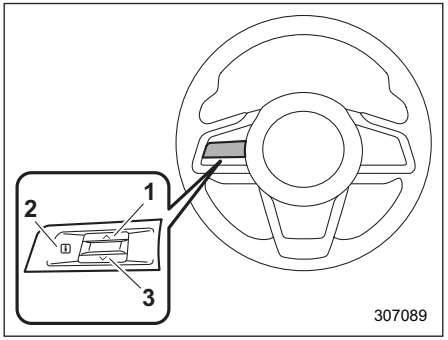

Kumanda düğmeleri
1 ∧
2 i
3 ∨

Kontrol düğmelerinin ∧ veya ∨ çalıştırılmasıyla ekranlar değiştirilebilir.
Hatırlatma bilgisi, araç bilgisi, uyarı bilgisi gibi faydalı mesajlar varsa, bunlar mevcut ekranın görüntülenmesini engelleyip bip sesi ile birlikte kendileri görüntülenecektir. Böyle bir ekran görüntülenirse, ekranda görüntülenen mesaja göre uygun önlemi alınız.

Uyarı ekranı bir kaç saniye sonra başlangıçtaki ekrana dönecektir. Bilgi hatırlatıcı i ekranda gösterilirken, uyarı ekranının tekrar görüntülenmesi mümkün olabilir. Ekranda i ile işaretlenen mesajı geri çağırmak için direksiyon simidindeki i düğmesine basın.

Açılış ekranı (açılış animasyonu) ve Kapanış ekranı (bitiş animasyonu)

Kilitleme sonrası sürücü kapısı açıldı ya da kapandıysa, gösterge tablosu ekranında (renkli LCD) yaklaşık 20 saniye boyunca Açılış ekranı (açılış animasyonu) gösterilir.
Marş düğmesi “OFF” konuma getirildiğinde, gösterge tablosu ekranı (renkli LCD) Kapanış ekranını (bitiş animasyonu) göstererek yavaşça kapanır.

NOT
- **Açılış ekranı ve Kapanış ekranı gerçek kelimeler ve görünüm açısından farklı olabilir.**
- **Açılış ekranı görüntülenirken kontak anahtarı “ON” konumuna getirildiğinde temel ekran gösterilecektir.**
- **Açılış ekranı göründüğünde, tekrar görüntülenmesi belirli bir süre alır.**
- **Kontak anahtarı, sürücü kapısı açıldıktan sonra çalıştırılırsa, sürücü kapısı açılıp kapatıldığında bile Açılış ekranı görünmez.**

- **Açılış ekranı açıkken uzaktan anahtarsız giriş sistemi (bütün modeller) veya anahtarsız erişim fonksiyonu (varsa) kullanılarak sürücü kapısını kilitlediğinizde Açılış ekranı kapanır.**
- **Ses/navigasyon ünitesini içeren Açılış ekranı açık veya kapalı olarak ayarlanabilir.**
- **Açılış ekranı açık veya kapalı olarak ayarlanabilir. Ayrıntılar için bkz. "Genel ayarlar" ☞S202.**
- **Kapanış ekranı Açık veya Kapalı olarak ayarlanabilir. Ayrıntılar için bkz. "Genel ayarlar" ☞S202.**

Uyarı ekranları



Uyarı için örnek

Bir uyarı mesajı veya bir bakım bildirimi varsa, bu, gösterge tablosu ekranında (renkli LCD) görünecektir. Görüntülenen mesaja göre uygun önlemleri alın.

Gösterge Bilgi Ekranı

Gösterge bilgi ekranı değiştirilebilir. Ayrıntılar için bkz. "Genel ayarlar" ☞S202.

▼ ECO göstergesi

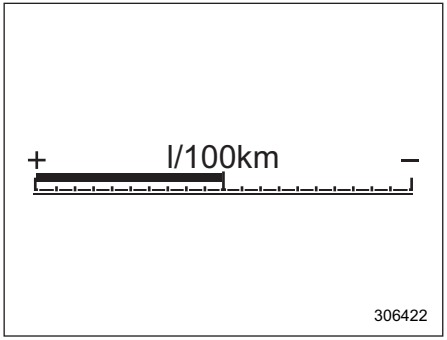

ECO göstergesi, mesafe sayacının son sıfırlandığından bu yana gerçekleşen ortalama yakıt tüketim oranı ile anlık yakıt tüketim oranı arasındaki farkı gösterir.

ECO göstergesi, anlık yakıt tüketimini gösterilen tabloya göre belirtir.

Gösterilen birim	İbre konumu	
	"+" taraf	"-" taraf
MPG	Daha iyi	Daha kötü
l/100km	Daha kötü	Daha iyi
km/l	Daha iyi	Daha kötü

– DEVAMI DİĞER SAYFADA –

NOT
- **ECO göstergesi sadece yaklaşık bir değer gösterir.**
- **Sıfırlanabilir mesafe sayacı sıfırlandıktan sonra, ortalama yakıt tüketim oranı, araç 1 km sürülünceye kadar gösterilmez. O zamana kadar ECO göstergesi de çalışmaz.**

▼ Saat ve sıcaklık

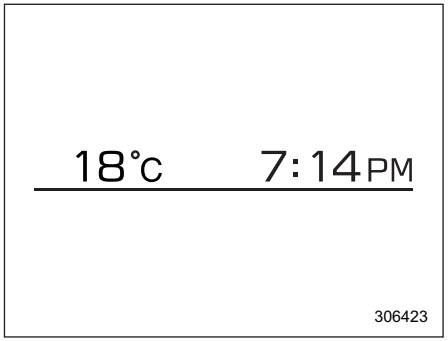

Bu ekran saati ve dış ortam sıcaklığını gösterir.
Saat ayarıyla ilgili ayrıntılar için bkz. “Saat” ☞S217.

NOT
Dış sıcaklık göstergesi sensörün etrafındaki alandaki sıcaklığı gösterir. Bununla birlikte, aşağıdaki durumlarda sıcaklık doğru gösterilmeyebilir veya güncelleme gecikebilir.
- **Park ederken veya düşük hızlarda sürerken**
- **Dış hava sıcaklığı aniden değiştiğinde (örneğin, bir yer altı park alanına girerken ve çıkarken veya bir tünelden geçerken)**
- **Belirli bir süre park ettikten sonra motoru çalıştırırken**

▼ Pusula (varsa)

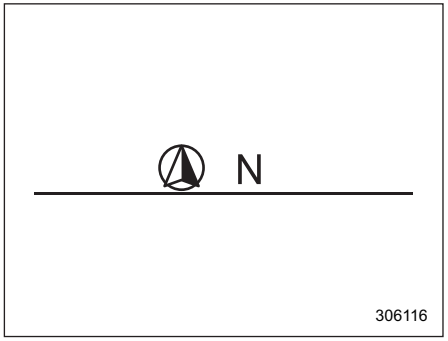

Aracın yönü gösterilir.

▼ Kalan yakıtla sürüş menzili (kat edilebilecek yol)

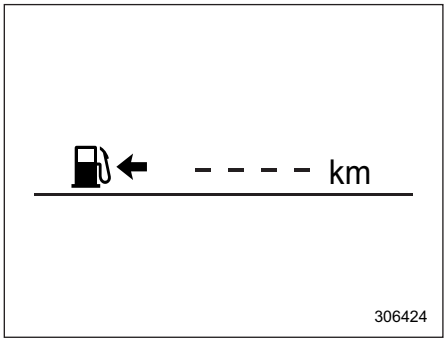

NOT
Kalan yakıtla kat edilebilecek yol göstergesinin gösterdiği değer sadece bir rehber olarak görülmelidir. Gösterilen değer gerçekte kalan yakıtla kat edilebilecek yoldan farklı olabilir, bu nedenle düşük yakıt uyarı lambası yandığında yakıt deposunu derhal doldurmalısınız.

Bildirim ekranı

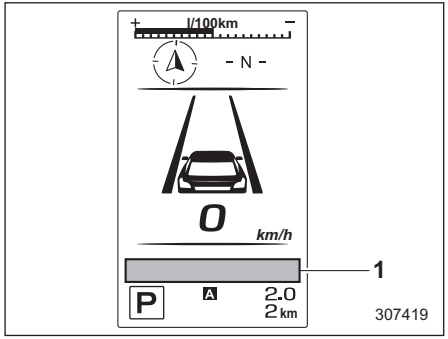

1 Bildirim ekranı

İlgili durum meydana geldiğinde, bildirim ekranında aşağıdaki bildirimler görüntülenecektir.

NOT

- **Görüntülenecek uyarı bilgisi olduğunda, bu bilgi, soldan başlayarak önem derecesine göre artan beş uyarı göstergesinde görüntülenecektir.**
- **Görüntülenecek 6 veya daha fazla uyarı mesajı varsa, göstergeler sırayla görüntülenecektir.**

İşaret	Adı	Sayfa
	Kapı açık uyarı lambası	170
	Motor kaputu açık uyarı lambası	170
	LED far uyarı lambası	179
	Uzun far yardımı göstergesi (varsa)	179
SRH OFF	Direksiyona Duyarlı Far KAPALI gösterge lambası	179
SRH	Direksiyona Duyarlı Far uyarı lambası	179
	Düşük motor yağı seviyesi uyarı lambası	164
AT OIL TEMP	AT OIL TEMP (Otomatik Şanzıman Yağı Sıcaklığı) uyarı lambası	164
AWD	AWD (sürekli dört tekerlekten çekiş) uyarı lambası	171
RAB	RAB uyarı göstergesi	181
RAB OFF	RAB KAPALI göstergesi	181

İşaret	Adı	Sayfa
	Subaru Arkada Araç Tespit uyarı göstergesi (varsa)	180
OFF	Subaru Arkada Araç Tespit fonksiyonu KAPALI göstergesi (varsa)	180
	Otomatik far yüksekliği ayarı uyarı lambası	179
	Ön cam yıkama suyu uyarı lambası	171
	Sürücü İzleme Sistemi çalışma gösterge lambası (varsa)	181
	Sürücü İzleme Sistemi uyarı lambası (sarı) (varsa)	181
OFF	Sürücü İzleme Sistemi KAPALI gösterge lambası (varsa)	181
	Sürücü İzleme Sistemi geçici durma gösterge lambası (varsa)	181
	Buzlu yol yüzeyi uyarı lambası	180
	Önde akan trafik frenleme uyarı göstergesi (varsa)	181

– DEVAMI DİĞER SAYFADA –

İşaret	Adı	Sayfa
OFF	Önde akan trafik frenleme KAPALI göstergesi (varsa)	182
	Yokuş iniş kontrol göstergesi	180
	e-BOXER sistemi arıza lambası	182
OFF	Yaya uyarı sistemi KAPALI gösterge lambası	182
	Benzin partikül filtresi uyarı lambası (varsa)	182

Temel ekranlar

Direksiyon simidindeki ∧ veya ∨ düğmesini kullanarak, her zaman görüntülenen ekranı değiştirebilirsiniz.

Ortalama yakıt tüketimi ekranı:

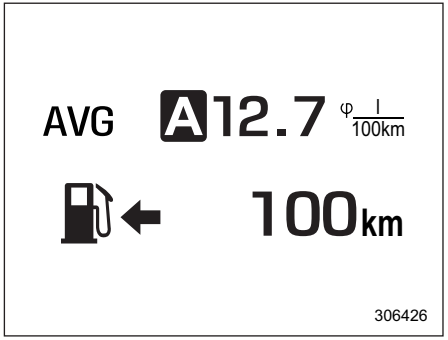

AVG: Ortalama yakıt tüketimi
: Kalan yakıtla kat edilecek yol

Bu gösterge, sıfırlanabilir mesafe sayacı son defa sıfırlandıktan sonraki ortalama yakıt tüketimi miktarını gösterir.

NOT
Kalan yakıtla kat edilebilecek yol göstergesinin gösterdiği değer sadece bir rehber olarak görülmelidir.

Gösterilen değer gerçekte kalan yakıtla kat edilebilecek yoldan farklı olabilir, bu nedenle düşük yakıt uyarı lambası yandığında yakıt deposunu derhal doldurmalısınız.

Anlık yakıt tüketimi ekranı:

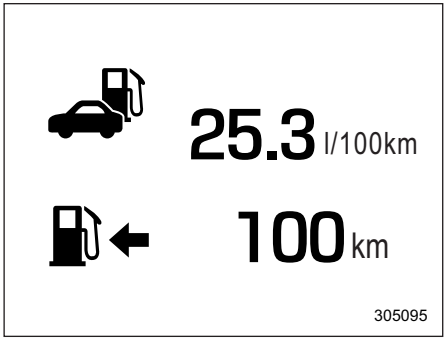

: Mevcut yakıt tüketimi
: Kalan yakıtla kat edilecek yol

NOT
Kalan yakıtla kat edilebilecek yol göstergesinin gösterdiği değer sadece bir rehber olarak görülmelidir. Gösterilen değer gerçekte kalan yakıtla kat edilebilecek yoldan farklı olabilir, bu nedenle düşük yakıt uyarı lambası yandığında yakıt deposunu derhal doldurmalısınız.

Sürüş bilgileri ekranı:

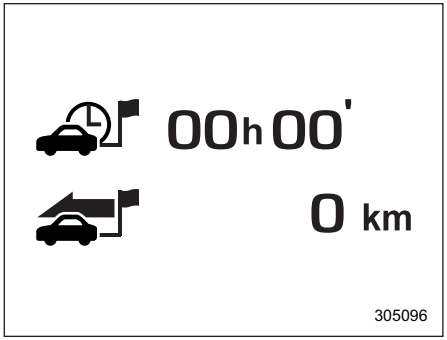

: Yolculuk süresi
: Yolculuk mesafesi

Bu ekran, yolculuk süresini (marş düğmesi "açık" konumuna getirildiği zamandan itibaren) ve mesafesini (marş düğmesi "Açık" konumuna getirildiği konumdan itibaren) gösterir.

Yakıt tasarruf ekranı:

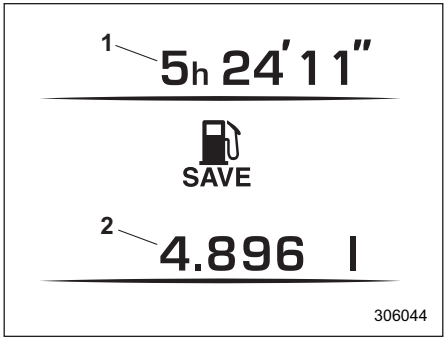

1 e-BOXER sistemi tarafından motorun durdurulmuş olduğu toplam süre.
2 Motorun, e-BOXER sistemi tarafından durdurulmuş olmasından dolayı tasarruf edilen toplam yakıt miktarı.

Gösterilen değerler, gösterilmekte olan mesafe sayacının en son sıfırlandığı andan o ana kadar geçen süre içindir.
Gösterge aralıkları şöyledir.

- Toplam zaman: 00'00" - 9999h59'59" arası
- Toplam tasarruf edilen yakıt: 0 ml - 9999.999 L arası

NOT

- **Mesafe sayacı sıfırlandığında, uygun zaman aralığı ve tasarruf edilen yakın miktarı da sıfırlanır.**
- **Motorun, e-BOXER sistemi vasıtasıyla durdurulduğu süre de yolculuk süresine eklenir.**

TPMS ekranı (varsa):

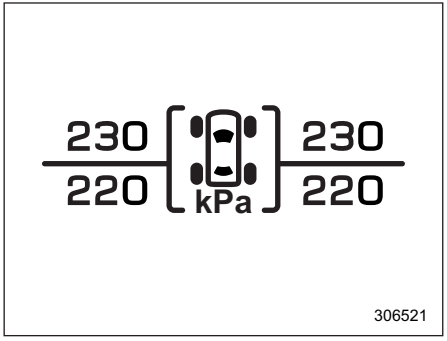

Bu ekran, her lastiğin basıncını gösterir.
Bir lastik patladığında, patlak lastik ve basıncı ekranda sarı olarak gösterilir.

NOT

- **Lastik basıncı değerleri, aracı sürmeye başladıktan bir kaç saniye sonra gösterilir.**
- **Lastik basıncı izleme sistemi düşük lastik basıncını algıladığında, sistem normal lastik basıncını algılayıncaya kadar lastik basıncı değerleri sarı renkte görüntülenecektir.**

– DEVAMI DİĞER SAYFADA –

- **Uyarı lambası yandığında, lastik basıncını hemen ayarlayın. Lastik basıncı izleme sistemi ayarlanan lastik basıncını algıladığında uyarı lambası sönecek ve lastik basıncı değerleri beyaza dönecektir.**
- **Standart lastik basınçları için, sürücü tarafındaki kapı direğinde bulunan lastik şişirme basıncı etiketine bakın.**

Pusula ekranı (varsa):

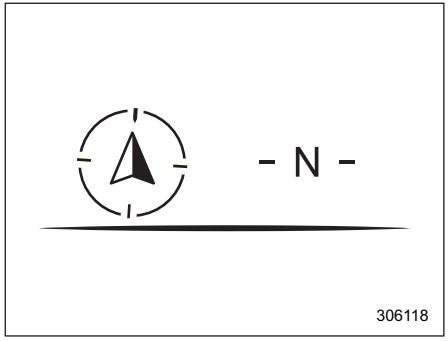

Aracın yönü gösterilir.

Navigasyon ekranı (varsa)

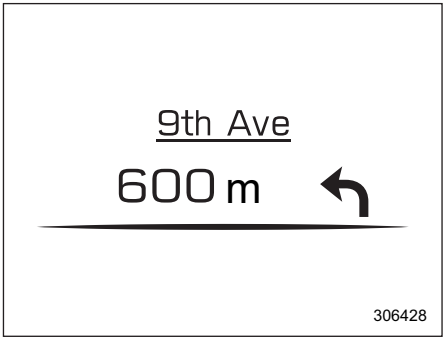

Navigasyon sisteminde güzergah tarifi seçeneği ayarlandığında, burada navigasyon güzergah bilgileri görüntülenir. Navigasyon sistemiyle ilgili ayrıntılar için, ayrı olarak verilen navigasyon/ses sistemi Kullanıcı El Kitabı'na bakın.

Ses sistemi ekranı:

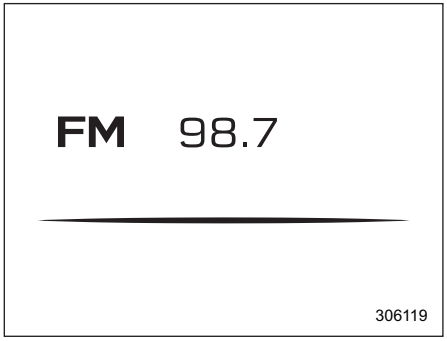

Ses sistemi ekranı, ses sistemi bilgilerinin durumunu gösterir. Ses sistemiyle ilgili ayrıntılar için, ayrı olarak verilen navigasyon/ses sistemi Kullanıcı El Kitabı'na bakın.

Saat ve dış ortam sıcaklığı ekranı:

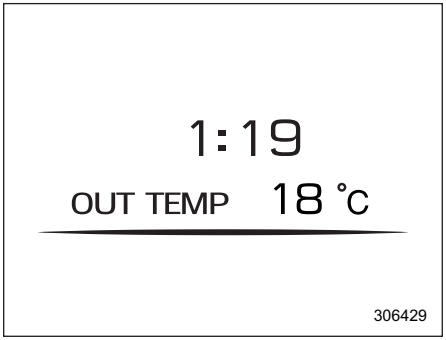

Bu ekran saati ve dış ortam sıcaklığını gösterir. Saat ayarıyla ilgili ayrıntılar için bkz. “Saat” ☞S217.

NOT

Dış sıcaklık göstergesi sensörün etrafındaki alandaki sıcaklığı gösterir. Bununla birlikte, aşağıdaki durumlarda sıcaklık doğru gösterilmeyebilir veya güncelleme gecikebilir.

- **Park ederken veya düşük hızlarda sürerken**
- **Dış ortam sıcaklığı aniden değiştiğinde (örneğin, bir yer altı park alanına girerken ve çıkarken veya bir tünelden geçerken)**
- **Belirli bir süre park ettikten sonra motoru çalıştırırken**

Enerji akışı ekranı:

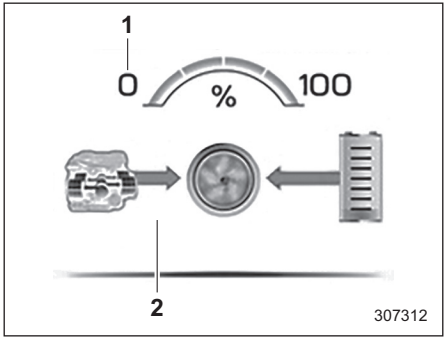

1 Motor gücü
2 Enerji akışı

Enerji akışı ekranı, yüksek voltaj aküsünde kalan enerji miktarı yanı sıra, İY-motor, yüksek voltaj aküsü ve lastikler arasında dağıtılan enerji akışını gösterir. İY-Motordan gelen güç turuncu renkte, elektrik motorundan gelen güç ise yeşil renkte gösterilir. İY-Motordan ve tekerleklerden yüksek voltaj aküsüne giden şarj enerjisi akışı, deniz mavisi renkte gösterilir. SI-DRIVE, Spor (S) modundayken motor gücü görüntülenebilir. Enerji akışı ekranı hakkında ayrıntılar için, bkz. “Enerji akışı ekranı” ☞S20.

Dijital hız ekranı

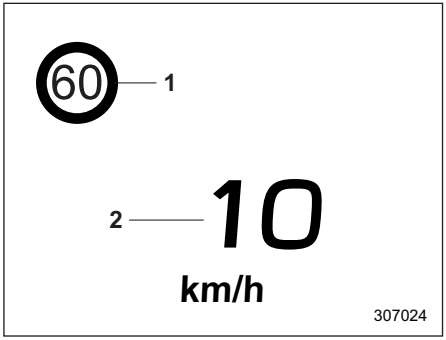

1 Hız sınırı göstergesi (varsa)
2 Araç hızı

Bu ekran aracın mevcut hızını gösterir.

– DEVAMI DİĞER SAYFADA –

3-7. Merkezi Bilgi Ekranı (CID)

⚠ UYARI

Aracın hareket halinde olduğu sırada, merkezi bilgi ekranını kullanırken, güvenli bir sürüş gerçekleştirmeye her zaman özen gösterin. Merkezi bilgi ekranının kullanımı sürüş sırasında dikkatinizi dağıtıyor ve sürüşe odaklanma yeteneğinizi bozuyorsa, ekranda işlem yapmadan önce aracı güvenli bir yerde durdurun. Ayrıca, sürüş sırasında ekrana yoğunlaşmayın. Aksi takdirde bir kazaya yol açılabilir.

Özellikler

Araç ayarları, araç durumu, navigasyon sistemi (varsa) kullanımı, ses sistemi kullanımı ve klima kontrol işlemi dahil olmak üzere tüm bilgiler merkezi bilgi ekranında görüntülenir.

Öğeler	İlgili sayfa
Kesinti ekranı	193
Araç durumu ve bakım bilgileri	194
Araç ayarları	201
Klima kontrolü işlemleri	201
Çoklu Görüş Monitörü (varsa)/Arka görüş kamerası	321/331
Navigasyon sistemi	Navigasyon/ses sistemi Kullanıcı El Kitabı'na bakın.
Ses sistemi/telefon	Navigasyon/ses sistemi Kullanıcı El Kitabı'na bakın.
EyeSight	EyeSight sistemi için Kullanıcı El Kitabı ekine bakın.

Merkezi bilgi ekranı, merkezi bilgi ekranının kendisini ayarlamak ve başlatmak için de kullanılabilir.

NOT

- **Araç hareket halindeyken, belli fonksiyonlar ve seçimler kullanılabilir değildir.**
- **Hem merkezi bilgi ekranı hem de gösterge tablosu ekranı (renkli LCD) için dil ve birimler değiştirilebilir. Dil ayarlarıyla ilgili ayrıntılar için bkz. "Genel ayarlar" ☞S202. Birim ayarlarıyla ilgili ayrıntılar için, bkz. "Araç ayarları" ☞S206.**
- **Dil değiştirildiğinde, dile bağlı olarak, nadir durumlarda metin doğru görüntülenmeyebilir.**
- **Bu Kullanıcı El Kitabı'nda gösterilen resimler örnek görüntülerdir. Gerçek görüntü, bölgeye ve araç özelliklerine göre değişiklik gösterebilir.**

Açılış Ekranı

Sürücü kapısı açılıp kapatıldığında, kısa bir süreliğine açılış ekranı görüntülenir.

NOT

- **Açılış ekranı gösterilirken, kontak anahtarı "ON" konumuna getirildiğinde açılış ekranı kaybolacaktır.**
- **Açılış ekranı açılabilir veya kapatılabilir. Ayrıntılar için bkz. "Genel ayarlar" ☞S202.**
- **Açılış ekranı bir kez görüntülendikten sonra belirli bir süre boyunca, sürücü kapısı açılıp kapansa bile tekrar görüntülenmeyebilir. Bu, bir arıza olduğu anlamına gelmez.**

Kapanış Ekranı

Kapanış ekranı aşağıdaki koşullarda görüntülenecektir.

- Kontak anahtarı “OFF” konumuna alındıktan sonra sürücü kapısı açılırsa.
- Sürücü kapısı kapalıyken kontak anahtarı “OFF” konumuna alındıktan sonra 3 dakika geçtiğinde.
- Kontak anahtarı “OFF” konumuna alındıktan sonra eller serbest telefon kullanılırken 10 dakika geçmişse.
- Kontak anahtarı “OFF” konumuna alındıktan sonra akü voltajı düşükse.

Kesinti ekranı

Hatırlatma bilgisi gibi yararlı mesajlar, mevcut ekranın görüntülenmesini engelleyip bir bip sesi ile birlikte ekranda belirebilir. Mesaja göre uygun işlemi gerçekleştirin.

Dokunmatik Ekran İşlemleri

Merkezi bilgi ekranında bir dokunmatik ekran bulunur. İşlemler, dokunmatik ekrana doğrudan dokunarak gerçekleştirilir.

▼ Dokunma

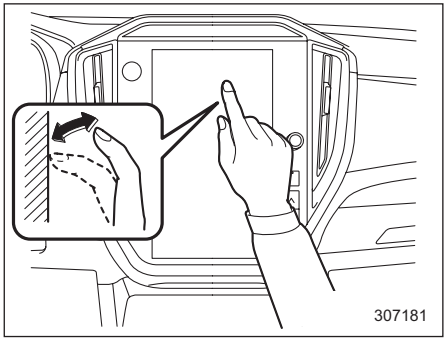

Bir kez hızla dokunun ve bırakın.

▼ Sürükleme

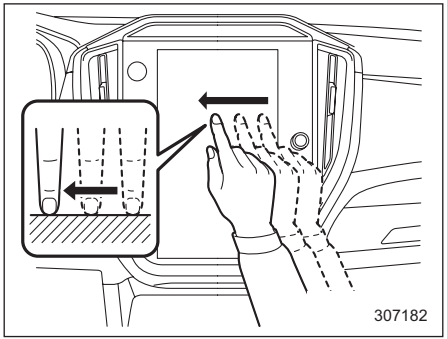

Ekrana dokunun ve ekranı istediğiniz konuma sürükleyin.

▼ Kaydırma

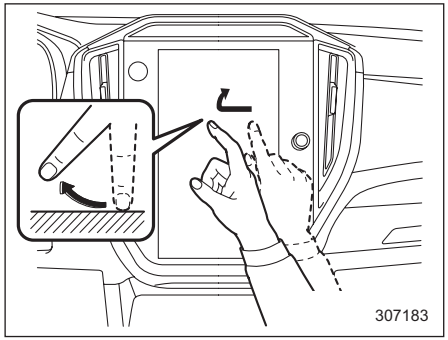

Parmağınızla kaydırarak ekranı hızla hareket ettirin.

NOT

Kaydırma işlemleri yüksek irtifalarda düzgün çalışmayabilir.

– DEVAMI DİĞER SAYFADA –

Temel ekranlar

▼ Dokunmatik ekran

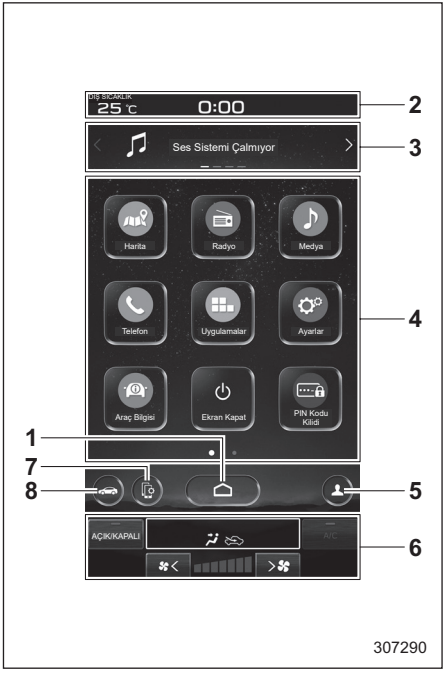

1 HOME simgesi (Bkz. “HOME simgesi” ☞S201.)
2 Durum çubuğu (Bkz. “Durum çubuğu” ☞S194.)
3 Bilgi çubuğu (Bkz. “Bilgi çubuğu” ☞S195.)
4 Ana ekran (Bkz. “Ana ekran” ☞S201.)
5 Sürücü profilleri simgesi (Bkz. “Sürücü profilleri simgesi” ☞S201.)
6 Klima kontrol ekranı (Bkz. “Klima kontrol ekranı” ☞S201.)
7 Cihazları yönet simgesi (Bkz. “Cihazları yönet simgesi” ☞S201.)
8 Araç ayarları simgesi (Bkz. “Araç ayarları simgesi” ☞S198.)

Kontak anahtarı “ACC” veya “ON” konumunda olduğunda, dokunmatik ekran etkinleşir.

▽ Durum çubuğu

Dış ortam sıcaklığı ve saat, durum çubuğunda görüntülenir.

NOT

- **Dış sıcaklık göstergesi sensörün etrafındaki sıcaklığı gösterir. Bununla birlikte, aşağıdaki durumlarda sıcaklık doğru gösterilmeyebilir veya güncelleme gecikebilir.**
  - **Park ederken veya düşük hızlarda sürerken**
  - **Dış hava sıcaklığı aniden değiştiğinde (örneğin, bir yer altı park alanına girerken ve çıkarken veya bir tünelden geçerken)**
  - **Belirli bir süre park ettikten sonra motoru çalıştırırken**
- **Sıcaklık birimi değiştirilemez.**
- **Saat, 12-saat veya 24-saat sistemi ekranı olarak gösterilebilir. Ayrıntılar için bkz. “Saat” ☞S217.**
- **Saat ayarı ekranını görüntülemek için durum çubuğundaki saat’e dokunun. Bkz. “Saat” ☞S217.**
- **Bluetooth cihaz bilgileriyle ilgili ayrıntılar için, ayrı olarak verilen navigasyon/ses sistemi Kullanıcı El Kitabı’na bakın.**

▽ **Bilgi çubuğu**

Görüntülenen öğeyi değiştirmek için bilgi çubuğunu kaydırın veya bilgi çubuğunda < veya > öğesine dokunun.

Ses sistemi ekranı:

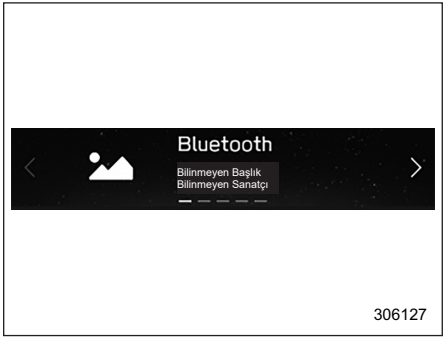

Anlık seçili olan ses kaynağı ekranı gösterilir. Ses sisteminin kullanımı hakkında detaylar için, ayrı olarak verilen navigasyon/ses Kullanıcı El Kitabı'na bakın.

Navigasyon ekranı (navigasyon sistemi bulunan modeller):



Hedefe giden yol tarifleri ekranda görüntülenir.

NOT

Navigasyon sisteminde bir hedef ayarlanmadığında, pusula yönü, sokak adı ve hız sınırı ekranda görüntülenmeye devam eder.

Sık kullanılanlar ekranı:

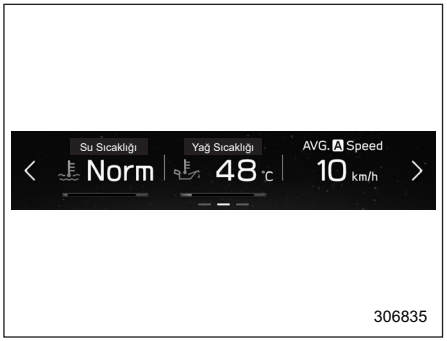

Favoriler ekranı

Bu ekranda, aşağıdakiler arasından seçilebilecek üç opsiyonel bilgi birimi görüntülenir.

Öğe	Detaylar
	Motor soğutma suyu sıcaklığı
	Motor yağı sıcaklığı
	Ortalama araç hızı
	Gaz kelebeği açılma oranı
	Araç duruşu

– DEVAMI DİĞER SAYFADA –

Öğe	Detaylar
	Aracın yönü*1
	O anda üzerinde seyretmekte olduğunuz yolda geçerli hız sınırı*1
	Takvim
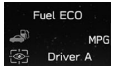	Sürücü İzleme Sistemi*1 bilgileri ve sürücünün ortalama yakıt tüketimi
	Hiçbir şey gösterilmez.

*1: Varsa

NOT
Modele ve teknik özelliklere bağlı olarak bazı öğeler gösterilmeyebilir.

Sık arananlar ekranında gösterilen öğeler değiştirilebilir. Ayrıntılar için bkz. "Favori Widget'lar" ☞S211.”

X- MODU ekranı:

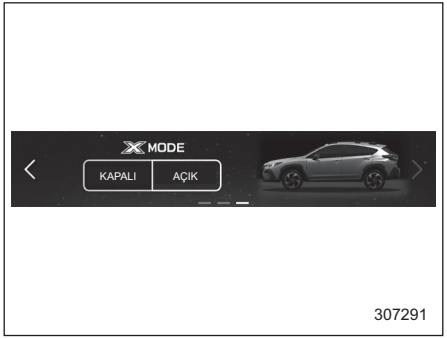

1 modlu modeller

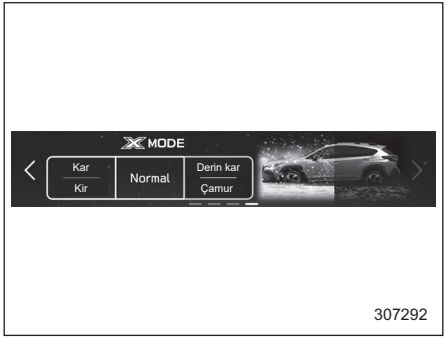

2 modlu modeller

X-MODU bilgisi ekranda gösterilir.
Ayrıca, X-MODU ekranda farklı bir moda geçirilebilir.

▽ **Ana ekran**

Aşağıdaki menü hakkında ayrıntılar için, ayrı olarak verilen navigasyon/ses sistemi Kullanıcı El Kitabı'na bakın.

- Radyo
- Medya
- Telefon
- Harita
- Uygulamalar
- Kısayol Ekle

▽ **Otomatik Araç Yerinde Tutma simgesi**



Otomatik Araç Yerinde Tutma fonksiyonunu açıp kapatmak için “Otomatik Araç Yerinde Tutma” simgesine dokunun.

Otomatik Araç Yerinde Tutma fonksiyonu kapatıldığında, Otomatik Araç Yerinde Tutma gösterge lambası söner.
Bkz. “Otomatik Araç Yerinde Tutma fonksiyonunu açmak / kapatmak” ☞S317.

▽ **Araç Dinamiği Kontrol düzeni simgesi**



307294

Araç Dinamiği Kontrol sistemi fonksiyonunu açıp kapatmak için “Araç Dinamiği Kontrol sistemi” simgesine dokunun.
Motor çalışırken Araç Dinamiği Kontrolü sistemi kapatıldığında, gösterge tablosundaki Araç Dinamiği Kontrolü KAPALI gösterge lambası yanar.
Araç Dinamiği Kontrol sistemi devre dışı bırakılır.
Araç Dinamiği Kontrolü sistemini yeniden etkinleştirmek için “Araç Dinamiği Kontrolü” simgesine tekrar dokunulduğunda, Araç Dinamiği Kontrolü KAPALI gösterge lambası söner.
Bkz. “Araç Dinamiği Kontrol Sistemini Açmak/Kapatmak” ☞S307.

▽ **Ekran kapalı**

Ekran kapalı modunun etkinleştirilmesi:

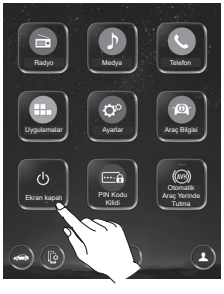

307462

1. “Ekran Kapalı” üzerine dokunun.

Ekran kapalı modunun devre dışı bırakılması:

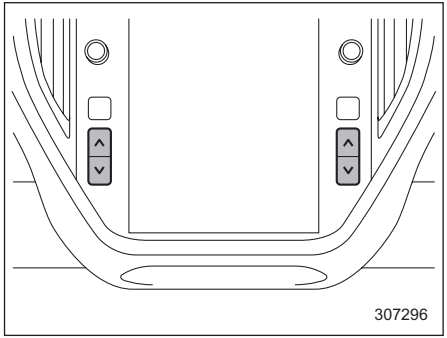
307296

1. Ekrana dokunun veya sıcaklık kontrol düğmesine basın.



307357

2. Ekranı tekrar açmak için ses düğmesine basın ve basılı tutun.

– DEVAMI DİĞER SAYFADA –

▽ **Araç ayarları simgesi**

Sürüş sırasında değiştirilebilen öğeleri görüntülemek için öğesine dokunun.

Öğe		Kullanılabilir ayarlar	Araç sistemi çalışması için ilgili sayfa	Ayar prosedürü için ilgili sayfa
Birinci menü	İkinci menü			
Araç Kontrolü	Araç Dinamiği Kontrolü	AÇIK/KAPALI	307	210
	X-MODU	1 modlu modeller: AÇIK/KAPALI 2 modlu modeller: Derin Kar/Çamur, Normal, Kar/Kir	309	210
	Sabit Hız Kontrolü Hızlanma	Eko/Konfor/Standart/Dinamik	*2	—
	Otomatik Araç Yerinde Tutma (AVH)	AÇIK/KAPALI	316	210
	Direksiyona Duyarlı Farlar (SRH)*1	AÇIK/KAPALI	225	210
Sürüş Yardımı	Çarpışma Öncesi Frenleme	Ayar AÇIK / Ayar KAPALI	*2	—
	Önden Çarpışma Uyarısı	Uzak/Normal/Yakın		
	Acil Durum Şeritte Kalma Yardımı*1	AÇIK/KAPALI		
	Şeritten Ayrılma	Tüm Fonksiyonlar/Yalnızca Şeritten Ayrılmayı Önleme Fonksiyonu/Yalnızca Sesli Uyarı/KAPALI		
	Arkada Araç Tespiti (SRVD)*1	AÇIK/KAPALI	342	210
	Sürücü İzleme Sistemi*1	AÇIK/KAPALI	355	210
Hız Yardımı*1	Hız sınırlayıcı*1	Manuel/Akıllı	*2	—
	Akıllı Hız Sınırlayıcı Dengeleme Hızı*1	-10 km/sa (-5 MPH) ila +10 km/sa (+5 MPH)		

– DEVAMI DİĞER SAYFADA –

Öğe		Kullanılabilir ayarlar	Araç sistemi çalışması için ilgili sayfa	Ayar prosedürü için ilgili sayfa
Birinci menü	İkinci menü			
Diğer Ayarlar	Uyarı Sesi Seviyesi	Min/Orta/Maks	341, 354 ve *2	—
	Birimler	km, km/sa, Litre/mil, Mil/sa, Galon	155 ve 183	210

*1: Varsa
*2: EyeSight sistemiyle ilgili ayrıntılar için, EyeSight sisteminin Kullanıcı El Kitabı ekine bakın.

▽ **Sürücü profilleri simgesi**
Sürücü bilgilerini onaylamak için (sürücü profilleri simgesi) öğesine dokunun. Ayrıntılı bilgi için ayrı navigasyon/ses sistemi Kullanıcı El Kitabı'na bakın.

▽ **Cihazları yönet simgesi**
Aracınızın sistemini Android Auto, Apple CarPlay veya benzer bir uygulama kullanan bir cihazla eşleştirmek için cihazları yönet simgesine dokunun. Ayrıntılı bilgi için ayrı navigasyon/ses sistemi Kullanıcı El Kitabı'na bakın.

▽ **ANA EKRAN simgesi**
Üst menüyü görüntülemek için (ANA EKRAN) öğesine dokunun.

▽ **Klima kontrolü ekranı**
Klima kontrolü durumu ekranda gösterilir.

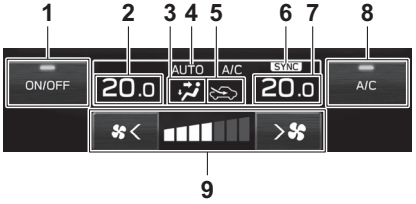

1 Klima kontrolü AÇIK/KAPALI simgesi
2 Ayarlanan sıcaklık göstergesi (sol taraf)
3 Hava akışı modu
4 Klima kontrol sistemi
5 Hava girişi seçimi
6 SENKRONİZE modu göstergesi
7 Ayarlanan sıcaklık göstergesi (sağ taraf)
8 Özelleştirilebilir simge
9 Fan devri kontrolü

Klima kontrol sistemini çalıştırırken, ana ekran klima kontrol ekranına geçer. Ayrıntılar için bkz. "Klima Kontrol Paneli" ☞S246.

▼ **Ana ekran**

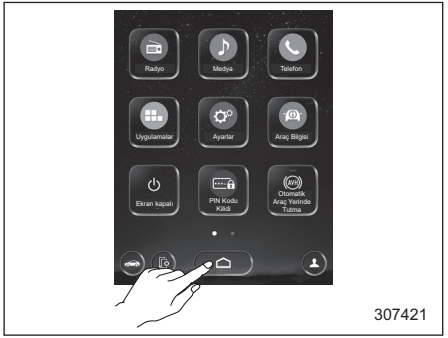

Ana ekranı görüntülemek için (ANA EKRAN) öğesine dokunun.
Bu Kullanıcı El Kitabı'nda aşağıdaki ayarlar açıklanacaktır. Diğer öğelerle ilgili ayrıntılar için, ayrı olarak verilen navigasyon/ses sistemi Kullanıcı El Kitabı'na bakın.
– "Ayarlar" → "Genel"
– "Ayarlar" → "Araç"
– "Araç Bilgisi"

– DEVAMI DİĞER SAYFADA –

▽ Genel ayarlar

Saati ayarlayın ve genel öğeleri görüntüleyin.

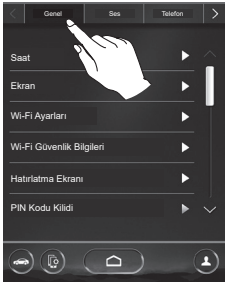

307300

1. (ANA EKRAN) öğesine dokunun.
2. → (Ayarlar)
3. → “Genel”
4. Tercih ettiğiniz menüyü seçin.

Aşağıdaki öğelere yapılan ayar ayarlamaları, kişisel gereksinimlerinizi karşılamak için manuel olarak değiştirilebilir.

Öğe			Kullanılabilir ayarlar	Araç sistemi çalışması için ilgili sayfa	Ayar prosedürü için ilgili sayfa
Birinci menü	İkinci menü	Üçüncü menü			
Genel	Saat	Zaman Ayarı*1	OTOMATİK/Manuel	217	217
		Zaman Ayarı*2	Telefon ile Senkronize/Manuel		
		Zaman Ayarı*3	Ekran saat dilimi pazara göre değişir		210210
		Yaz Saati Uygulaması*3	OTOMATİK/AÇIK (+1 saat)/KAPALI		210
		Saat Formatı	12saat/24saat		
	Ekran	Ekran kapalı	Ekranı kapatın.	—	210
		Parlaklık Kadranı	AÇIK/KAPALI	157	210
		Parlaklık/Kontrast	Ekranın parlaklığını ve kontrastını belirleyin ve ayarlayın.	210	210
	Wi-Fi Ayarları	Wi-Fi	AÇIK/KAPALI	*4	—
		Bağlanılan:	Kayıtlı cihazı seçin.		
		Kullanılabilir Wi-Fi Ağları	Ekleyin		
		Wi-Fi Korumalı Ayar	PIN Ayarı/Basmalı Düğme Ayarı		
		Kayıtlı Wi-Fi Ağları	—		
	Wi-Fi Güvenlik Bilgileri	Wi-Fi Güvenlik Bilgileri (AP modu)	—		

– DEVAMI DİĞER SAYFADA –

Öğe			Kullanılabilir ayarlar	Araç sistemi çalışması için ilgili sayfa	Ayar prosedürü için ilgili sayfa
Birinci menü	İkinci menü	Üçüncü menü			
Genel	Hatırlatma Ekranı	Bakım	AÇIK/KAPALI	193	210
		Doğum günü	AÇIK/KAPALI		210
		Yıldönümü	AÇIK/KAPALI		210
	PIN Kodu Kilidi	Şifre Belirleme*5	Klavye: Yeni Şifreyi Girin	218	210
		PIN Kodu Kilidini Etkinleştirin	Klavye: Yeni Şifrenizi Girin		
		Şifreyi Değiştirin	Klavye: Şifreyi Değiştirin		
	Gösterge Ekranı	Gösterge Başlangıç Hareketi	AÇIK/KAPALI	155	210
		Gösterge Bilgi Ekranı	Eko Gösterge/DIŞ SICAKLIK/ Pusula*1/Yakıt Menzili	185	210
				188	210
		Adım Adım Ekran Kesintisi*3	AÇIK/KAPALI	188	210
	Kamera	Arka Kamera Gecikme Kontrolü	AÇIK/KAPALI	332	210
		Direksiyon Açısı Çizgileri	AÇIK/KAPALI	334	210
	Klima Kontrolü	Klima Düğmesini Özelleştirin	Klima/MAKS Klima/OTOMATİK/ Devridaim/SENKRONİZE	250	210
	Dil*3	—	Ekran dili pazara bağlıdır	183 ve 192	210
	Lastik Basıncı Birimleri*3	—	kPa/PSi	188	210
	Ana Ekran Kısayolları	—	AÇIK/KAPALI	*4	210
	Açılış Ekranı	—	AÇIK/KAPALI	184	210

Öğe			Kullanılabilir ayarlar	Araç sistemi çalışması için ilgili sayfa	Ayar prosedürü için ilgili sayfa
Birinci menü	İkinci menü	Üçüncü menü			
Genel	Kapanış ekranı	—	AÇIK/KAPALI	184	210
	Favori Widget'lar	—	Listeden favori bir widget belirleyin.	195	211
	Doğum Günü Listesi	—	Bir doğum günü belirleyin.	193	211
	Yıldönümü Listesi	—	Bir yıldönümü günü belirleyin.	193	212
	Periyodik Dinlenme Bildirimi*3	—	AÇIK/KAPALI	*4	—
	Yazılım güncellemesi	Güncelleme	Yeni bir yazılım güncellemesi olup olmadığını kontrol edin		
		Güncellemeleri Otomatik Olarak Kontrol Et	AÇIK/KAPALI		
		Güncellemeleri Otomatik Olarak İndir	AÇIK/KAPALI		
	Fabrika Verilerine Sıfırlama	—	Sıfırla/İptal		
	Sistem Bilgisi	—	—		
	Ücretsiz/Açık Kaynak Kodlu Yazılım Bilgileri	—	—		

*1: Navigasyon sistemi bulunan modeller.
*2: Navigasyon sistemi bulunmayan modeller
*3: Varsa
*4: Ses ve navigasyon sistemiyle ilgili ayrıntılar için, ses ve navigasyon sistemi için Kullanıcı El Kitabı ekine bakın.
*5: PIN Kodu Kilidi ayarlanıncaya kadar görüntülenir.

NOT
Öğelerin açıklamasını görüntülemek için ⓘ öğesine dokunun.

– DEVAMI DİĞER SAYFADA –

▽ Araç ayarları

EyeSight sistem ayarını ve araç ayarını gerçekleştirin.

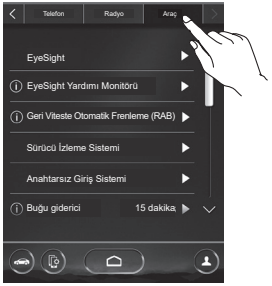

307302

1. (ANA EKRAN) öğesine dokunun.
2. → (Ayarlar)
3. → “Araç”
4. Tercih ettiğiniz menüyü seçin.

Öğe			Kullanılabilir ayarlar	Araç sistemi çalışması için ilgili sayfa	Ayar prosedürü için ilgili sayfa
Birinci menü	İkinci menü	Üçüncü menü			
Araç	EyeSight	Çarpışma Öncesi Frenleme	Ayar AÇIK / Ayar KAPALI	*2	—
		Önden Çarpışma Uyarısı	Uzak/Normal/Yakın		
		Acil Durum Şeritte Kalma Yardımı*1	AÇIK/KAPALI		
		Şeritten Ayrılma	Tüm Fonksiyonlar/Yalnızca Şeritten Ayrılmayı Önleme Fonksiyonu/Yalnızca Sesli Uyarı/ KAPALI		
		Sabit Hız Kontrolü Hızlanma	Eko/Konfor/Standart/Dinamik		
		Önde Giden Aracı Algılama Sesi	AÇIK/KAPALI		
		Hız sınırlayıcı*1	Manuel/Akıllı		
		Akıllı Hız Sınırlayıcı Dengeleme Hızı*1	-10 km/sa (-5 MPH) ila +10 km/sa (+5 MPH)		
		Önde Giden Aracın Hareketini İzleme	AÇIK/KAPALI		
		Soldan Sürüş / Sağdan Sürüş seçimi	Sağ Şerit/Sol Şerit		
	EyeSight Yardımı Monitörü	Kırmızı Gösterge	AÇIK/KAPALI		
		Sarı Gösterge	AÇIK/KAPALI		
		Yeşil Gösterge	AÇIK/KAPALI		
	Geri Viteste Otomatik Frenleme (RAB)	Sonar Sesli Alarm	AÇIK/KAPALI	344	210
		Otomatik Frenleme	AÇIK/KAPALI		

– DEVAMI DİĞER SAYFADA –

Öğe			Kullanılabilir ayarlar	Araç sistemi çalışması için ilgili sayfa	Ayar prosedürü için ilgili sayfa
Birinci menü	İkinci menü	Üçüncü menü			
Araç	Sürücü İzleme Sistemi[*1]	Sürücü İzleme Sistemi	AÇIK/KAPALI	355	210
		Yüz Taramasını Tekrarla	Tamam/İptal		212
		Kullanıcı Tanıma	AÇIK/KAPALI		210
		Kullanıcı Kaydetme	Kullanıcıyı kaydedin		212
		Kullanıcı Silme	Kayıtlı kullanıcıyı silin.		212
		Tüm Kullanıcıları Silme	Tüm kullanıcıları silin.		212
	Anahtarsız Giriş Sistemi	Dörtlü Flaşör	AÇIK/KAPALI	129 ve 133	210
		Sürücü Kapısı Kilidini Açma[*1]	Sadece Sürücü Kapısı/Tümü	122	210
		Güvenli Tekrar Kilitleme[*3]	20 saniye/30 saniye/40 saniye/50 saniye/60 saniye/ Kapalı	133	210
		Bagaj Kapağı/Bagaj Kilidini Açma[*1]	Bagaj Kapağı/Sadece Bagaj/Tümü	122	210
	Buğu giderici	—	15 dakika/Sürekli	237	210
	Kabin Lambası	—	10 saniye /20 saniye /30 saniye / KAPALI	263	210
	Tek Dokunuşla Şerit Değiştirme	—	AÇIK/KAPALI	231	210
	Otomatik Kapı Kilitleme/Kilit Açma	Otomatik Kapı Kilitleme	Araç Hızı/PARK konumuna veya PARK konumundan vites değiştirme/KAPALI	136	210
		Otomatik Kapı Kilidi Açma	Kontak KAPALI/Sürücü Kapısı Açık/ PARK konumuna veya PARK konumundan vites değiştirme/ KAPALI		210

Öğe			Kullanılabilir ayarlar	Araç sistemi çalışması için ilgili sayfa	Ayar prosedürü için ilgili sayfa
Birinci menü	İkinci menü	Üçüncü menü			
Araç	Arka Koltuk Hatırlatıcı	—	AÇIK/KAPALI	64	210
	Araç Dinamiği Kontrolü	—	AÇIK/KAPALI	307	210
	Otomatik Araç Yerinde Tutma (AVH)	—	AÇIK/KAPALI	316	210
	Arkada Araç Tespiti (SRVD)*1	—	AÇIK/KAPALI	343	210
	X-MODU	—	1 modlu modeller: AÇIK/KAPALI 2 modlu modeller: Derin Kar/Çamur, Normal, Kar/Kir	309	210
	Direksiyona Duyarlı Farlar (SRH)*1	—	AÇIK/KAPALI	225	210
	Uyarı Sesi Seviyesi	—	Min/Orta/Maks	341, 354 ve *2	210
	Birimler	—	km, km/sa, Litre/mil, Mil/sa, Galon	155 ve 183	210
	TPMS Mod Ayarı*	—	Normal Mod/Yükleme Modu/Çekme Modu	313	210

*1: Varsa
*2: EyeSight sistemiyle ilgili ayrıntılar için, EyeSight sisteminin Kullanıcı El Kitabı ekine bakın.
*3: Çift kilit sistemi bulunmayan modeller

NOT
Öğelerin açıklamasını görüntülemek için ⓘ simgesine dokunun.

– DEVAMI DİĞER SAYFADA –

▼ Ekrandaki öğelerin seçilmesi

▽ AÇIK/KAPALI ayarı



Örnek

Değiştirme menüsüne dokunun ve AÇIK veya KAPALI öğesini seçin.

▽ Seçme



Örnek

Tercih edilen öğeye dokunun.

▼ Ekrandaki öğelerin ayarlanması

▽ Parlaklık/Kontrast

Merkezi bilgi ekranının parlaklığını ve kontrastını belirleyin ve ayarlayın.

NOT

"Parlaklık" yalnızca "Parlaklık Kadranı" kapalıyken ayarlanabilir. Bkz. "Genel ayarlar" ☞S202.

1. (ANA EKRAN) öğesine dokunun.
2. → (Ayarlar)
3. → "Genel"
4. → “Ekran”
5. → “Parlaklık/Kontrast*



6. Parlaklığı ve kontrastı ayarlamak için öğesini sürükleyin.

Fabrika ayarlarına dönmek için “Varsayılan”a dokunun.

▽ **Favori Widget’lar**



307057

Sık kullanılan ekranındaki menü özelleştirilebilir.

1. ⌂ (ANA EKRAN) öğesine dokunun.
2. → ⚙ (Ayarlar)
3. → “Genel”
4. → “Favori Widget’lar”
5. Ekran konumunun simgesini seçin.
6. Ekran öğesini seçin.

▽ **Doğum Günü Listesi**

Bir doğum günü veya yıl dönümü yaklaşıyorsa, kontak anahtarı “ON” konumuna getirildiğinde bir mesaj gösterilecektir. Bu fonksiyon “Hatırlatma Ekranı” ile açılıp kapatılabilir. Ayrıntılar için bkz. “Genel ayarlar” ☞S202.

1. ⌂ (ANA EKRAN) öğesine dokunun.
2. → ⚙ (Ayarlar)
3. → “Genel”
4. → “Doğum Günü Listesi”



306137

5. → “Ekle”



306138

6. İsmi girin.
7. → “İlerle”



306139

8. Tarihi girin.
9. → “Tamam”

– DEVAMI DİĞER SAYFADA –

NOT
En fazla 5 doğum günü saklanabilir.

▽ **Yıldönümü Listesi**
Yıldönümü ayarlama prosedürü ☞S211'deki "Doğum Günü Listesi" ile aynıdır, ancak 4. adımda "Yıldönümü Listesi" seçilir.

▽ **Sürücü İzleme Sistemi (varsa)**
Sürücü İzleme Sistemi ayarları değiştirilebilir Sürücü İzleme Sisteminde aşağıdaki menü için ayar yöntemi için bkz. "AÇIK/KAPALI ayarı" ☞S210.

- Sürücü İzleme Sistemi
- Kullanıcı Tanıma

Yüz taramasını tekrarla:
1. (ANA EKRAN) öğesine dokunun.
2. → (Ayarlar)
3. → "Araç"
4. → "Sürücü İzleme Sistemi"
5. → "Yüz Taramasını Tekrarla"



306140

6. → "Tamam"
7. Sürücü koltuğunda otururken öne doğru bakın ve birkaç dakika bekleyin. Tarama tamamlandığında, gösterge tablosunda (renkli LCD) tamamlama ekranı görüntülenir.

Kullanıcı Kaydetme
1. (ANA EKRAN) öğesine dokunun.
2. → (Ayarlar)
3. → "Araç"
4. → "Sürücü İzleme Sistemi"
5. → "Kullanıcıyı Kaydet"



306141

6. Listeden tercih edilen kullanıcıyı seçin.

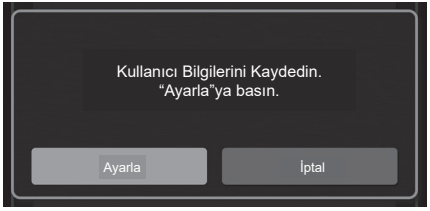

307303

7. → "Ayarla"
8. Sürücü koltuğunda otururken öne doğru bakın ve birkaç dakika bekleyin.



306143

Ekran değiştiğinde, yüz taramasının kaydı tamamlanmıştır.

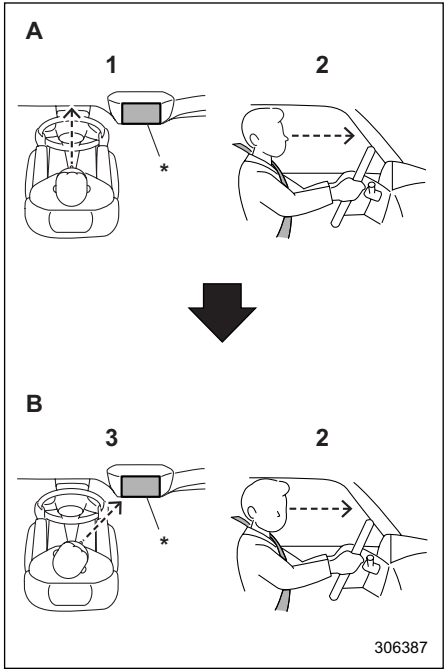

306387

A İleri yön
B Ekran yönü
1 İleriye bakın.
2 Çenenizi indirmeyin.
3 Yüzünüzü ekrana çevirin.
*: Ekran

NOT

- **Kullanıcı kaydı yapılamıyorsa, şekilde gösterildiği gibi yüzünüzü ileri yöne çevirin ve ardından ekrana dönün.**
- **Kullanıcı kaydının düzgün şekilde kaydedilemediği bazı durumlar vardır. Bu durumlarda, bkz. "Sürücü İzleme Sistemi" ☞S355.**
- **"Kayıt yapılamıyorsa. Tekrar deneyin." mesajı görüntülendiyse, 5. adımdan başlayarak prosedürü tekrarlayın.**



306138

9. İsmi girin
10. → "İlerle"

– DEVAMI DİĞER SAYFADA –



306144

11. Tercih edilen simgeyi seçin.
12. → “Ayarla”

NOT

- **Kayıtlı bir numara seçilerek mevcut bir kullanıcının üzerine yazılabilir. Bir kullanıcı üzerine yazarak kaydedildiğinde, bireysel yakıt tasarrufu verileri sıfırlanır.**
- **“Kullanıcı Tanıma” KAPALI olarak ayarlandığında, kullanıcı kaydı seçilemez.**

Kullanıcı Silme:

1. (ANA EKRAN) öğesine dokunun.
2. → (Ayarlar)
3. → “Araç”
4. → “Sürücü İzleme Sistemi”
5. → “Kullanıcı Silme”



306147

6. Listeden tercih edilen kullanıcıyı seçin.



306148

7. → “Evet”

Tüm Kullanıcıları Silme:

1. (ANA EKRAN) öğesine dokunun.
2. → (Ayarlar)
3. → “Araç”
4. → “Sürücü İzleme Sistemi”
5. → “Tüm Kullanıcıları Silme”



306149

6. → “Evet”

▼ Araç bilgileri ekranı

1. Üst menüyü görüntülemek için (ANA EKRAN) öğesine dokunun.



307420

2. → (Araç Bilgisi)

▽ Sürüş İstatistikleri ekranı

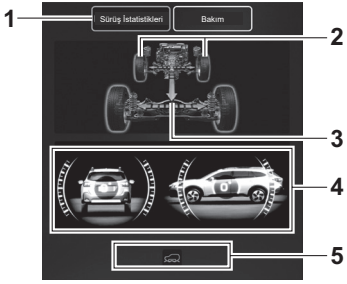

307184

1 Sürüş İstatistikleri
2 Direksiyon açısı
3 Çalışma durumu
4 Araç duruşu
5 Bildirim ekranı

Bu ekran, aracın sürüş durumunu ve çalışma durumu fonksiyonlarını gösterir.
Çalışan fonksiyonların göstergeleri yanacaktır veya yanıp sönecektir.

– DEVAMI DİĞER SAYFADA –

NOT

- **Araç duruşu göstergesi, aracın gerçek duruşundan farklılık gösterebilir.**
- **X-MODU açıldığında, merkezi bilgi ekranının ekranı X-MODU ekranına dönüştürülecektir.**
- **Araç duruş açısı yalnızca yol yüzeyinin açısına göre değil, aynı zamanda yolcular, yük ve hızlanma veya yavaşlamadan kaynaklanan araç eğimine bağlı olarak da değişir.**

▽ **Bakım ekranı**

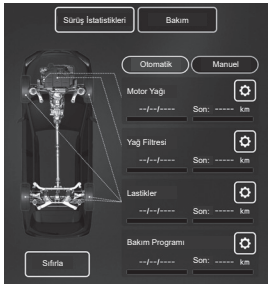

307185

Bakım hatırlatıcıları ayarlanabilir.

Motor yağı değiştirme hatırlatıcısı:

1. Araç bilgileri ekranında 2. menüden “Bakım” seçeneğine dokunun.
2. → ⚙ (Motor Yağı)
3. Hatırlatıcının “Bildirim Tarihi” veya “Bildirim Mesafesi”ni seçin.
4. → “Ayarla”
5. → ☒

Yağ Filtresi değiştirme hatırlatıcısı:
Ayar prosedürü “Motor Yağı” hatırlatıcısı ile aynıdır, ama 2. adımda “Yağ Filtresi” öğesine dokunun.

Lastik rotasyonu hatırlatıcısı:
Ayar prosedürü “Motor Yağı” hatırlatıcısı ile aynıdır, ama 2. adımda “Lastikler” öğesine dokunun.

Bakım Programı ayarı:
Ayar prosedürü “Motor Yağı” hatırlatıcısı ile aynıdır, ama 2. adımda “Bakım Programı” öğesine dokunun.

NOT

- **Her bir ayarı sıfırlamak için “Sıfırla”ya dokunun.**
- **Varsayılan değere geri dönmek için “Güncelle”ye dokunun.**

3-8. Saat

Orijinal SUBARU navigasyonu ve/veya ses sistemi olan modellerde, saat “Otomatik” modu veya “Manuel” modu kullanarak ayarlanabilir.

Saatin Manuel Olarak Ayarlanması

1. Kontak anahtarını “ON” (AÇIK) konumuna getirin.



307421

2. (ANA EKRAN) öğesine dokunun.
3. → (Ayarlar)
4. → “Genel”
5. → “Saat”
6. → “Zaman Ayarı”



306124

7. → “Manuel”
8. → ∧ veya ∨
9. → “Tamam”

NOT
Saat ayarı ekranı, durum çubuğundaki saate dokunularak da görüntülenebilir.

Saatin Otomatik Olarak Ayarlanması

1. Kontak anahtarını “ON” (AÇIK) konumuna getirin.



307421

2. (ANA EKRAN) öğesine dokunun.
3. → (Ayarlar)
4. → “Genel”
5. → “Saat”
6. → “Zaman Ayarı”
7. Navigasyon sistemi bulunan modeller: → “Otomatik”
   Navigasyon sistemi bulunmayan modeller: → “Telefonla Senkronize Et”

▼ Navigasyon sistemi bulunan modeller

GPS sinyalinin olduğu yerlerde, saat otomatik olarak ayarlanacaktır.

– DEVAMI DİĞER SAYFADA –

▼ **Navigasyon sistemi bulunmayan modeller**

Telefon rehberi verilerini aktarmak için bir Bluetooth® üzerinden bir akıllı telefon bağlandığında saat otomatik olarak seçilecek ve ayarlanacaktır.

1. Akıllı telefonu ses sistemine kaydedin. Ayrıntılar için, ses / navigasyon sistemi için ek Kullanıcı Elkitabı'ndaki "Bluetooth AYARLARI" bölümüne bakın.
2. Telefon rehberi verilerini sisteme aktarın. Ayrıntılar için, ses / navigasyon sistemi için ek Kullanıcı Elkitabı'ndaki "Bluetooth AYARLARI" bölümüne bakın. Saat otomatik olarak ayarlanacaktır.

NOT

Akıllı telefonun modeline göre, bağlı telefonun ayalarının değiştirilmesi gerekebilir. (ör: iOS veya diğer modeller için, bildirim ayarlarının etkinleştirilmesi gerekebilir.) Detaylar için, akıllı telefon bağlama talimatlarına bakın.

■ Saat Dilimi (navigasyon sistemi bulunan modeller)

Saat ayarı ekranında "Zaman Dilimi" ayarını yapılandırabilirsiniz.
"OTOMATİK" seçildiğinde bir GPS sinyali varsa, "Zaman Dilimi" otomatik olarak ayarlanır. Ayar için, bkz. "Ana ekran" ☞S201.

■ Yaz Saati Uygulaması (Navigasyon sistemi bulunan modeller)

Saat ayarı ekranında "Yaz Saati Uygulaması" ayarını yapılandırabilirsiniz. "OTOMATİK" seçildiğinde bir GPS sinyali varsa, "Yaz Saati Uygulaması", otomatik olarak ayarlanır. Ayar için, bkz. "Ana ekran" ☞S201.

NOT

- **"Zaman Ayarı" "OTOMATİK" olarak ayarlandığında, "Yaz Saati Uygulaması" ve "Zaman Dilimi" ayarlarını değiştirebilirsiniz.**
- **"Yaz Saati Uygulaması" "OTOMATİK" olarak ayarlandığında, "Zaman Dilimi" ayarı yalnızca "OTOMATİK" olarak ayarlanabilir.**

3-9. PIN Kodu Kilidi

Oteldeki veya restorandaki gibi bir vale hizmetiyle aracınızdan ayrılırken, navigasyon, ses ve araç ayarı fonksiyonlarını devre dışı bırakan PIN Kodu Kilidini (vale modu) ayarlayabilirsiniz. Ekran çalıştırılamaz, bu da kişisel bilgilerin sızmasını engeller. PIN Kodu Kilidi, kişisel bilgi sızıntılarını önlemeye yardımcı olmak amacıyla tasarlanmıştır.

■ PIN Kodu Kilidinin etkinleştirilmesi



307325

1. "PIN Kodu Kilidi"ne dokunun.



307145

2. Şifreyi Girin.
3. “Tamam” öğesine dokunun.

PIN Kodu Kilidinin devre dışı bırakılması



307326

1. “PIN Kodu Kilidi”ne dokunun veya KAPALI öğesini seçin.
2. Şifreyi Girin.
3. “Tamam” öğesine dokunun.

NOT
PIN Kodu Kilidini ayarlarken veya iptal ederken şifreyi art arda üç kez yanlış girerseniz, bir SUBARU bayisiyle iletişime geçmenizi isteyen bir mesaj görüntülenecektir, ancak dördüncü denemeden sonra bile şifreyi girmek hala mümkündür. Şifrenizi unuttuysanız, SUBARU bayinize danışın.

3-10. Far Kontrol Düğmesi

⚠ DİKKAT

- **e-BOXER sistemi çalışmıyorken herhangi bir lambanın uzun bir süre kullanılması, 12 V yardımcı akünün boşalmasına neden olabilir.**
- **Aracı terk etmeden önce, Far kontrol düğmesini kapalı konumuna getirdiğinizden emin olunuz. Far kontrol düğmesi kapalı konumundan farklı bir konuma ayarlanmış olarak araç uzun süre gözetimsiz bırakılırsa, ışıklar 10 dakika sonra sönecek olsa bile, 12 V yardımcı akü boşalabilir.**

Far kontrol düğmesi sadece marş düğmesi”ON” (AÇIK) veya “ACC” konumundayken çalışır.
Far kontrol düğmesinin konumu ne olursa olsun, marş düğmesi kapalı konuma getirildikten sonra yanan lambalar söner.

NOT
Far kontrol düğmesi, marş düğmesi “KAPALI” konumuna getirildiğinde bile çalıştırılabilir (OTOMATİK konumu hariç).

– DEVAMI DİĞER SAYFADA –

Farları 10 dakika kadar açık bırakırsanız, farlar otomatik olarak kapanacaktır. Dış lambaları tekrar yakmak için kontak anahtarını "ON" konumuna getirin.
Bu koşullar altında farlar yanarken sürücü kapısı açılırsa, sürücüye farların yandığını hatırlatan bir sinyal sesi duyulur.

Farlar

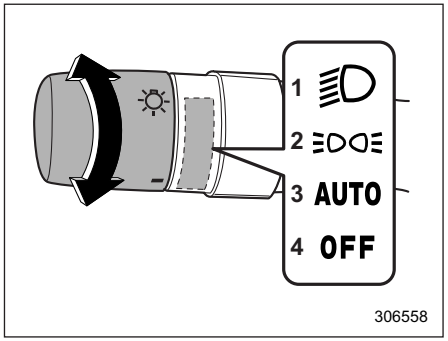

1 İkinci konum
2 Birinci konum
3 OTOMATİK konumu
4 KAPALI konumu

Farları yakmak için dönüş sinyali kolunun ucundaki düğmeyi çevirin.

İkinci konum:
Farlar, ön park lambaları, gösterge paneli aydınlatması, arka lambalar, arka yan işaret lambaları ve plaka lambaları açıktır.

İlk konum:
Ön park lambaları, gösterge paneli aydınlatması, arka lambalar, arka yan işaret lambaları ve plaka lambaları açıktır.

OTOMATİK konumu:
Kontak anahtarı "ON" konumundayken, farlar, ön park lambaları, gösterge paneli aydınlatması, arka lambalar, arka yan işaret lambaları ve plaka lambaları ortam ışığının seviyesine göre otomatik olarak açılır veya kapanır.

KAPALI konumu:
Farların hepsi kapalıdır.

NOT

- **Far kontrol düğmesi "OTOMATİK" konumundaysa ve dışarısı karardığında farlar yanmıyorsa, Far kontrol düğmesini ikinci konuma çevirin. Böyle bir durum olduğunda, aracınızı mümkün olan en kısa sürede SUBARU yetkili satıcınıza kontrol ettirmenizi öneririz.**
- **Otomatik açılıp kapanan farların hassasiyeti SUBARU yetkili satıcınız tarafından değiştirilebilir. Ayrıntılar için SUBARU servisinize başvurmanızı öneririz.**

▼ Otomatik çalışan/duran silecek bağlantılı farlar

Far kontrol düğmesi "OTOMATİK" konumundayken, ön cam silecekleri birkaç kez çalıştığında farlar otomatik olarak yanacaktır. Silecek durduktan yaklaşık 1 dakika sonra farlar otomatik olarak kapanacaktır.
Bu fonksiyonun AÇIK/KAPALI ayarı bir SUBARU bayisi tarafından değiştirilebilir. Detaylar için SUBARU servisinize danışmanızı tavsiye ederiz.

NOT
Otomatik çalışan/duran silecek bağlantılı farlar, ortam ışığı seviyesine bağlı olarak çalışmayabilir.

▼ Far kapanma gecikmesi ayarı

Far kapanma gecikmesi fonksiyonu, karanlık bir yerde veya gece aracınızdan kolaylıkla çıkmanızı sağlamak için farları açık tutup gecikmeli kapatır.

NOT
Far kapanma gecikme fonksiyonunun fabrika ayarlarına (varsayılan ayarlar) göre zamanlayıcısı, farlar ve dış lamba-

lar için yaklaşık 30 saniyeye ayarlıdır. Bu ayar, SUBARU bayilerinde KAPALI (geciktirme yok), 30 saniye, 60 saniye veya 90 saniye olarak değiştirilebilir. Daha fazla bilgi için bir SUBARU servisine danışmanızı tavsiye ederiz.

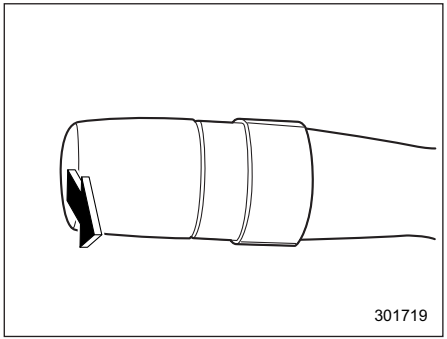

Marş düğmesi kapalı ve Far kontrol düğmesi "OTOMATİK" veya "KAPALI" konumdayken, dönüş sinyal kolunu kendinize doğru çekerseniz, aşağıdaki gibi kısa farlar ve bazı dış lambalar yanmaya başlar.

- Sürücü kapısı kapatıldıktan sonra 30 saniye yanar.
- Erişim anahtarı üzerindeki kilit düğmesine ardı ardına 2 defa basıncaya kadar yanar.
- Kapı kolundaki kapı kilit sensörüne ardı ardına 2 defa basıncaya kadar yanar.

NOT

- **Far kapanma gecikme fonksiyonu çalışırken, şu işlemlerden herhangi birini yaparsanız farlar ve dış lambalar kapanır.**
  - **– Kontak anahtarını "ON" konumuna getirin.**
  - **– Dönüş sinyal kolunu kendinize doğru çekin.**
  - **– Far kontrol düğmesini "OTOMATİK" veya "KAPALI" konumundan farklı bir konuma ayarlayın.**
- **Sürücü kapısı açılıp kapanmazsa, bu ışıklar 3 dakika sonra kapanır.**

▼ Otomatik açılan/kapanan farlar için sensör (yağmur ışığı sensörü)

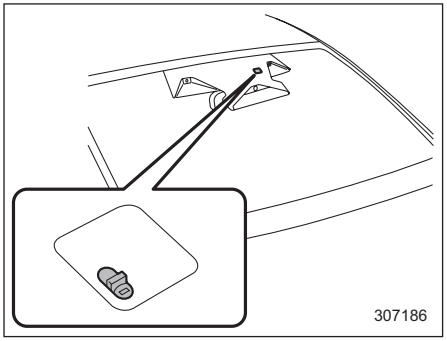

Sensör, şekilde gösterildiği gibi ön camın üzerindedir.

⚠ DİKKAT

Sensörün üzerine veya yakınına bir nesne konulursa sensör ortam ışığı seviyesini doğru bir şekilde ölçemez ve otomatik yanan/sönen farlar düzgün çalışamayabilir.

■ Uzun/kısa far değiştirme (kısma)

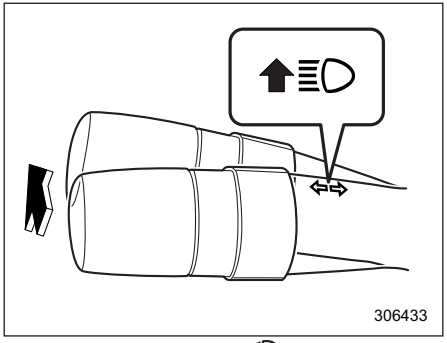

Far kontrol düğmesi "≡D" veya "AUTO" konumundayken, karanlık bir yerde farlar yanar.
Kolun ileri doğru itilip bırakılması, uzun farı etkinleştirir.

– DEVAMI DİĞER SAYFADA –

Kolu geriye doğru çekilip bırakılması, farları kısa farlara değiştirir.
Far kontrol düğmesi "OTOMATİK" konumundayken, kolun ileriye doğru itilmesi Uzun Far Yardımını açar. Bkz. "Uzun Far Yardımı fonksiyonu" ☞S222.
Uzun farlar yanarken, gösterge tablosundaki uzun far gösterge lambası "" da yanar.

Far Selektörü

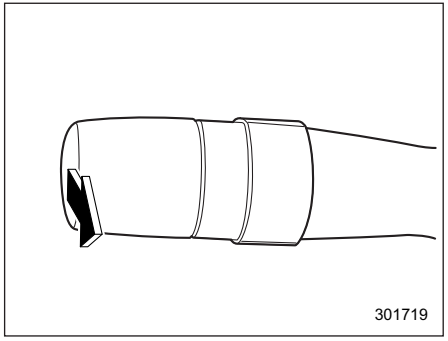

⚠ DİKKAT

Kolu selektör konumunda birkaç saniyeden fazla tutmayın.

Selektör yapmak için kolu kendinize doğru çekin ve ardından bırakın. Kolu tuttuğunuz sürece uzun far yanar durumda kalır. Selektör, far kontrol düğmesi kapalı konumdayken bile yapılabilir.
Farlar uzun far konumundayken gösterge tablosundaki uzun far gösterge lambası "" da yanar.

Uzun Far Yardımı fonksiyonu (varsa)

NOT

- **Uzun Far Yardımı fonksiyonunun kapasitesini gözünüzde büyütmeyin. Sürücü her zaman çevredeki durumu anlama, güvenli sürüş yapma ve gerekirse far modunu manuel olarak değiştirme gibi sorumlulukları vardır.**
- **Bu fonksiyon için fabrika ayarı (varsayılan ayar) "devrede" şeklinde ayarlanmıştır. Bu ayar SUBARU servisi tarafından Kapalı (devre dışı) olarak değiştirilebilir. Daha fazla bilgi için bir SUBARU servisine danışmanızı tavsiye ederiz.**
- **Önceden ayarlanmış araç hızı modelden modele değişir.**
- **Uzun far yardımı fonksiyonu,ön camın üst tarafındaki konuma takılı stereo kamerayı kullanır.**
- **Stereo kameranın nasıl kullanılacağı hakkında ayrıntılı bilgi için, EyeSight sisteminin Kullanıcı Elkitabı ekine bakın.**

Uzun far yardımı fonksiyonu, farları otomatik olarak uzun fardan kısa fara (veya tersine) değiştirir.
Aşağıdaki koşulların tümü karşılandığında, far uzun far moduna geçecektir.

- Araç hızı önceden ayarlanmış seviyeye veya üzerine çıktığında.
- Önde giden veya karşıdan gelen bir araç yoksa.
- Aracın ön tarafındaki alan karanlıksa.
- Yolda keskin bir viraj yoksa.

Aşağıdaki koşullardan herhangi biri karşılandığında, far kısa far moduna geçecektir.

- Araç hızı önceden ayarlanmış seviyeye veya onun altına düştüğünde.
- Aracın ön tarafındaki alan parlak olduğunda.
- Önde giden veya karşıdan gelen bir araç varsa.
- EyeSight sistemi arızalandığında veya geçici olarak durdurulduğunda.

▼ Uzun Far Yardımı fonksiyonunun kullanımı

Uzun Far Yardımı fonksiyonu, aşağıdaki tüm koşullar karşılandığında etkinleştirilir.

- Far kontrol düğmesi "OTOMATİK" konumunda ve kısa farlar otomatik olarak yanıyorsa.
- Dönüş sinyali kolu ileri itilmişse.

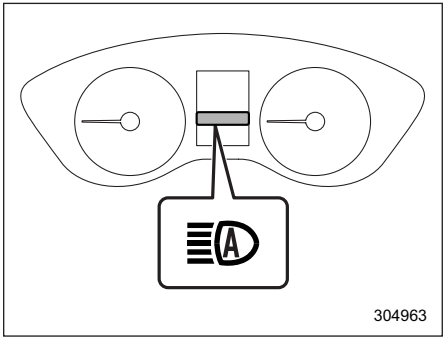

Uzun far yardımı göstergesi

Uzun Far Yardımı fonksiyonu etkinleştirildiğinde, gösterge tablosundaki Uzun Far Yardımı göstergesi yanacaktır.

NOT

Uzun far yardımı fonksiyonu arızalıysa veya geçici olarak durdurulursa, far modu kısa far olarak sabit kalır

▼ Far modunun manuel olarak değiştirilmesi

Kısa fara geçiş:

- Far kontrol düğmesini "@" konumuna getirin.
- Uzun far yanarken kolu çekin ve bırakın.

Uzun fara geçiş:

Kolu ileri doğru itin ve bırakın.
Bu anda, Uzun Far yardımı fonksiyonu kapanır, Uzun Far yardımı göstergesi söner ve uzun far gösterge lambası yanar.

NOT

- **Far modunu manuel olarak uzun far olarak değiştirdikten sonra, uzun far yardımı fonksiyonunu açarsanız, kolu ileri doğru itin ve bırakın.**
- **Far modunu manuel olarak uzun fara değiştirirken, far kontrol düğmesini "≡DOG≡" konumuna getirirseniz, park lambaları, ön yan işaret lambaları, arka yan işaret lambaları, arka lambalar ve plaka lambaları yanar.**

▼ Uzun Far yardımı sistemi için uyarılar

- Uzun far yardımı fonksiyonu, aracınızın önündeki aydınlatmanın parlaklığına vb. bağlı olarak aracın çevresindeki durumu algılar. Bu nedenle sürücünün mantığına uymayan bazı durumlarda far modu değişebilir.
- Bir bisiklet veya yük taşıma bisikleti tespit edilemeyebilir.
- Aşağıdaki durumlarda, dış ortamdaki aydınlığın parlaklığı tam olarak algılanamayabilir ve Uzun Far yardımı fonksiyonu düzgün çalışmayabilir. Sonuç olarak, uzun farın parlaklığı karşıdan gelen aracın veya önde giden aracın sürücüsünü rahatsız edebilir. Ayrıca, kısa far modu önde veya karşıdan gelen araç olmamasına rağmen devam edebilir. Bu tür durumlarda, far modunu manuel olarak değiştirin.
  - Kötü havalarda (sis, kar, kum fırtınası, şiddetli yağmur, vb.).
  - Ön cam kirli veya buğulu olduğunda.
  - Ön cam çatlak veya hasarlı olduğunda.
  - Etrafta farlara veya arka lamba grubuna benzeyen lambalar varsa.

– DEVAMI DİĞER SAYFADA –

– Öndeki veya karşıdan gelen araç lambalarını veya farlarını yakmadan sürülüyorsa.
– Karşıdan gelen aracın farları veya öndeki aracın arka lamba grubu kirli veya rengi bozulmuşsa veya farlar ve lambalar düzgün hizalanmamışlarsa.
– Sürüş esnasında parlaklıkta hızlı bir değişim devam ederse.
– Engebeli yollarda sürerken.
– Çok virajlı yollarda sürerken.
– Işığı güçlü bir şekilde yansıtan nesneler varsa, bir yol işareti gibi veya öndeki araçta bir ayna gibi.
– Önde giden aracın arka kısmı, örneğin bir konteynır gibi, ışığı güçlü bir şekilde yansıtıyorsa,
– Aracınızın farı hasarlı veya kirliyse.
– Lastik patladığında veya aracınız çekilirken olduğu gibi, aracınızın hafif yatık olduğu durumlarda,
– Stereo kamera deforme olduğunda veya stereo kamera mercekleri kirli olduğunda.
– Motor çalıştırılır çalıştırılmaz

- Aşağıdaki durumlarda, far modu otomatik olarak uzun fardan kısa fara değişmeyecektir.
  – Aracınız kör bir virajda aniden karşıdan gelen bir aracı geçtiğinde.
  – Başka bir araç aracınızın önünden geçtiğinde.
  – Karşıdan gelen araç veya öndeki araç virajlar, refüjler veya ağaçlar vb. yüzünden görüş açısına girip çıkıyorsa.
- Kamera karşıdan gelen bir aracın ön sis farlarını algılarsa, far modu otomatik olarak uzundan kısaya değişebilir.
- Far modu trafik ışıkları, trafik sinyalleri, reklam panosu aydınlatması veya yol işareti ve tabelası gibi yansıtmalı nesneler tarafından etkilendiği zaman, uzundan kısaya değişebilir veya kısa fara devam edebilir.
- Far modu değişim süresi aşağıdaki faktörler yüzünden değişkenlik gösterebilir.
  – Karşıdan gelen aracın far veya öndeki aracın arka lamba grubu rengi veya parlaklığı.
  – Karşıdan gelen aracın farı veya önde giden aracın arka lambaları çamur, kar vb ile örtülmüşse.
  – Karşıdan gelen bir aracın veya önde giden bir aracın hareketi ve yönü.
  – Karşıdan gelen aracın farı veya öndeki aracın arka lamba grubu yalnızca bir tarafı aydınlatıyorsa.
  – Öndeki araç varsa veya karşıdan gelen araç motosikletse.
  – Yol durumları (eğim, viraj, yol yüzeyi vb.).
  – Yolcu sayısı ve yüklü bagaj ağırlığı.
  – Stereo kameranın algılama yeteneğinin sınırlı olması.

Gündüz sürüş farı sistemi (varsa)

⚠ UYARI

Gündüz sürüş farları yandığında, arka lambalar yanmaz. Dışarısı karanlık olduğunda, far düğmesini veya "≡D" konumuna getirerek farları ve arka lambaları yakın. Bu görüşü artıracak ve diğer sürücülerin aracınızı daha kolay görmelerini sağlayacaktır.

Aşağıdaki koşullar yerine getirildiğinde, gündüz sürüş farları otomatik olarak yanacaktır.

- e-BOXER sistemi çalışırken.
- Park freni tamamen serbest bırakılmıştır.
- Far kontrol düğmesi "OTOMATİK" veya KAPALI konumdadır

NOT

- **Motoru çalıştırdığınızda park frenini uygularsanız, park freni bırakıldığında gündüz sürüş farları yanacaktır.**
- **Far düğmesi "≡DOT≡" veya "≡D≡" konumuna alındığında, gündüz sürüş far sistemi devre dışı kalır.**
- **Far kontrol düğmesi "AUTO" konumundayken ve farlar otomatik olarak yanarken gündüz sürüş farı devre dışı bırakılır.**

3-11. Direksiyona Duyarlı Far (SRH)

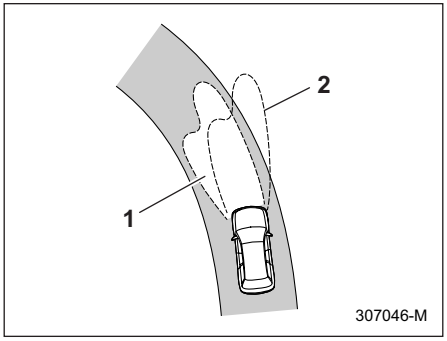

1 SRH etkinleştirildiğinde hedef aydınlatma alanı
2 SRH etkinleştirilmediğinde hedef aydınlatma alanı

SRH, far huzmesini direksiyon açısına ve araç hızına göre otomatik olarak sola veya hareket ettiren bir fonksiyondur. Bu fonksiyon, gece sürüşlerinde virajlarda ve kavşaklarda öndeki yolu aydınlatarak görüşü artırır. SRH fonksiyonunu açıp kapatabilirsiniz.
Ayarlar, merkezi bilgi ekranı kullanılarak değiştirilebilir. Ayrıntılar için bkz. "Araç ayarları" ☞S206.

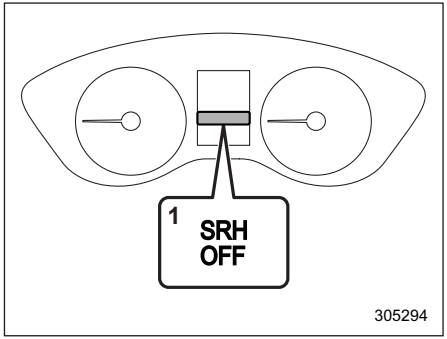

1 Direksiyona Duyarlı Far KAPALI gösterge lambası

Gösterge tablosu ekranındaki (renkli LCD) Direksiyona Duyarlı Far KAPALI gösterge lambası, SRH açıldığında söner.
Gösterge tablosu ekranındaki (renkli LCD) Direksiyona Duyarlı Far KAPALI gösterge lambası, SRH kapatıldığında yanar.

– DEVAMI DİĞER SAYFADA –

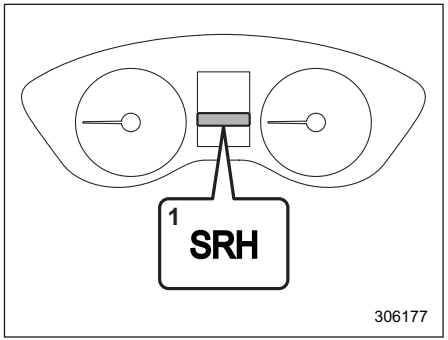

1 Direksiyona Duyarlı Far uyarı lambası

SRH arızalıysa, gösterge tablosu ekranındaki (renkli LCD) Direksiyona Duyarlı Far uyarı lambası yanar ve kontak anahtarı “ON” konumundayken uyarı ekranında bir mesaj belirir. Bu, SRH’in devre dışı bırakıldığını gösterir. Kontrol için bir SUBARU servisine danışmanızı tavsiye ederiz.

NOT

- **e-BOXER sistemi kapatıldığında, e-BOXER sistemi yeniden başlatılsa bile SRH işlevinin devrede/devrede değil durumu korunur.**
- **SRH yalnızca araç yaklaşık 8 km/sa (5 mph) veya daha yüksek bir hızla ileri doğru hareket ederken etkinleşir.**

3-12. Viraj Lambaları (Varsa)

Viraj lambaları, dönüş yaparken veya park ederken aracın ön tarafının çaprazlamasına karşısındaki alanları aydınlatır. Lamba, yaklaşan yayaları ve bisikletleri daha kolay görmenizi sağlar.
Aşağıdaki koşullarda farlar açıkken viraj lambaları yanar:

- Dönüş sinyali kolu seyir yönünde çalıştırılırken, araç yaklaşık 35 km/sa (22 mph) veya daha düşük bir hızla sola veya sağa dönüyor.
- Araç geri manevra yapıyor.

Bir dönüşü tamamladığınızda veya aracı park etmeyi bitirdiğinizde lamba söner.

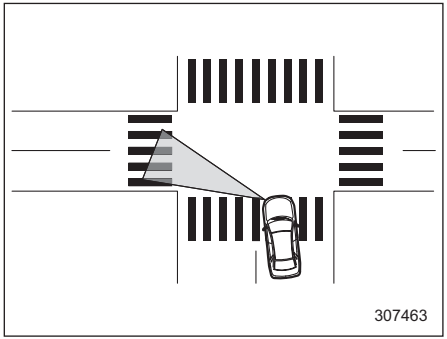

3-13. Far yükseklik ayarı

Otomatik far yükseklik ayarı (varsa)

LED farlar, klasik halojen farlardan daha fazla ışık üretir.
Bu nedenle, aracın taşıdığı yükün ağırlığından ötürü far huzmesi yüksekliği olması gerekenden yüksekse, karşıdan gelen aracın sürücüsünün gözleri kamaşabilir.
Otomatik far yüksekliği ayarı, aracın taşıdığı yükün ağırlığına göre far yüksekliğini otomatik olarak ve en uygun şekilde ayarlar.

⚠ DİKKAT

Bazı durumlarda, farlar hatalı hizalanmış olabilir ve far yüksekliği ayar kolu bunları uygun açıya getirmeyecektir. Böyle bir durum, aracınızı açık kasa bir kamyonla taşıdıktan sonra veya araç farklı açılarla park edilip yeniden başlatıldığında ortaya çıkabilir. Böyle durumlarda, far hizalamasının bir SUBARU servisine kontrol ettirilmesini öneririz.

Manuel far yükseklik ayarı (varsa)

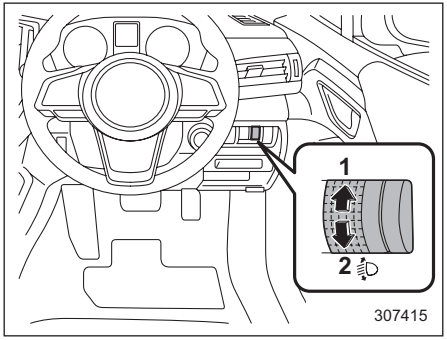

1 Farların seviyesini yükseltir
2 Farların seviyesini düşürür

Far yüksekliğini, aracın yük dengesine göre manuel olarak ayarlayabilirsiniz. Kadran konumunun 5 olarak değiştirilmesi, far yükseklik seviyesini düşürür.
Far yüksekliğini yolcu sayısına ve yük durumuna göre düğmenin aşağıdaki konumları ile ayarlayın.

– DEVAMI DİĞER SAYFADA –

Düğme konumu	Ön koltukta oturanların sayısı	Arka koltukta oturanların sayısı	Bagaj bölmesindeki yük	Römork çekme
0	1 veya 2	0	Yüksüz	Hayır
1	2	3	Yüksüz	Hayır
2	2	3	Tam yük*	Hayır
3	2	3	Tam yük*	Evet
	1	0	Tam yük*	Hayır
4	1	0	Tam yük*	Evet
5	Özel durumda kullanın	Özel durumda kullanın	Özel durumda kullanın	Özel durumda kullanın

*: Maksimum izin verilen ağırlığa kadar

NOT
Yukarıdaki tabloya göre uygun düğme konumunu kullanın Aksi takdirde, aracınız aracın önündeki yolu yeterince aydınlatamayabilir veya çevredeki alan göz kamaştırabilir.
"Özel durumlarda kullanın" konumu, sadece eğimli bir yolda sürüş yaparken aracınızın farları önünüzdeki araçların aynalarını veya karşıdan gelen araçların ön camlarını aydınlatıyorsa kullanılmalıdır.

3-14. Sis farı düğmesi

Ön sis farı düğmesi

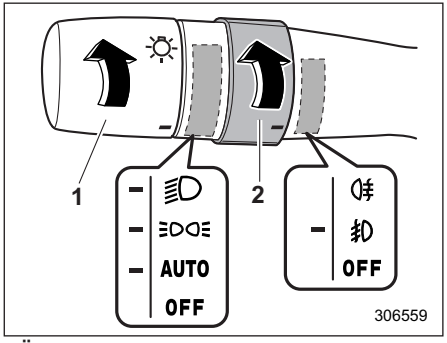

Ön sis lambası çalışma durumu

1 Far düğmesi
2 Sis farı düğmesi

Ön sis farları, araç farları aşağıdaki durumlardan herhangi birindeyken sis farı düğmesi "" konumuna alındığında yanacaktır.

- Far düğmesi "" veya "" konumundadır.
- Far düğmesi "OTOMATİK" konumundadır ve farlar otomatik olarak yanıyor.

Ön sis farlarını kapatmak için düğmeyi tekrar "OFF" (KAPALI) konumuna getirin.

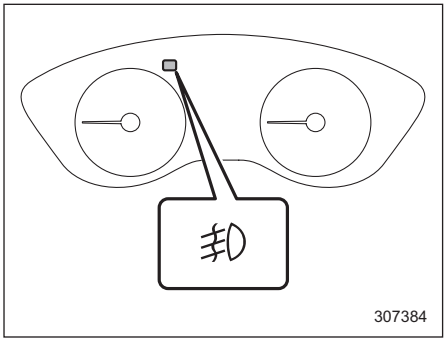

Ön sis farı gösterge lambası

Gösterge panelindeki sis lambası gösterge lambası sadece ön sis farları açık olduğunda yanar.

Arka sis lambası düğmesi (varsa)

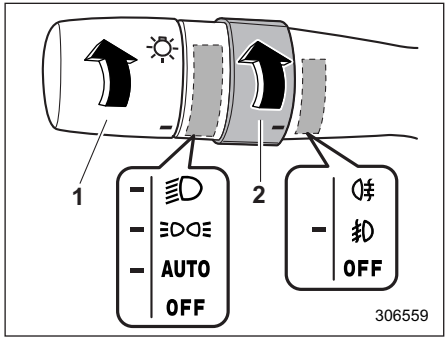

Arka sis lambası çalışma durumu

1 Far düğmesi
2 Sis farı düğmesi

Arka sis lambası, farlar aşağıdaki durumlardan herhangi birindeyken sis lambası düğmesi "" konumuna alındığında yanacaktır.

- Far düğmesi "" veya "" konumundadır.
- Far düğmesi "OTOMATİK" konumundadır ve farlar otomatik olarak yanıyor.

– DEVAMI DİĞER SAYFADA –

Düğme serbest bırakıldığında tekrar "" konumuna dönecektir.
Arka sis lambasını söndürmek için aşağıdaki işlemlerden birini gerçekleştirin.

- Sis farı düğmesini tekrar yukarıya çevirip "" konumuna getirin.
- Sis farı düğmesini aşağıya çevirip "KAPALI" konumuna getirin.

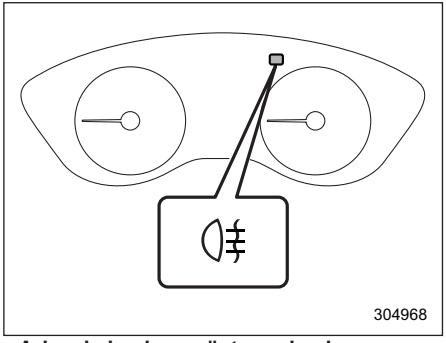

Arka sis lambası gösterge lambası

Gösterge tablosundaki sis lambası gösterge lambası sadece arka sis lambaları açık olduğunda yanar.

NOT
Arka sis lambasının açık unutulmasını engellemek üzere, arka sis lambası devresi aşağıdaki işlemlerden herhangi biri yapıldığında kapanacak şekilde tasarlanmıştır.

- **Far düğmesi "KAPALI" konumuna ayarlanmıştır.**
- **Far düğmesi "OTOMATİK" konumuna ayarlanmış ve farlar sönmüştür.**
- **Marş düğmesi kapalıdır.**

Ancak bu, far düğmesi "" konumuna getirildiği veya kontak anahtarı tekrar "AÇIK" konumuna getirildiği zaman arka sis lambasının yanacağı anlamına gelmez. O nedenle, arka sis farını tekrar açmak isterseniz sis farı düğmesini tekrar "" konumuna getirin.

3-15. Dönüş sinyali kolu

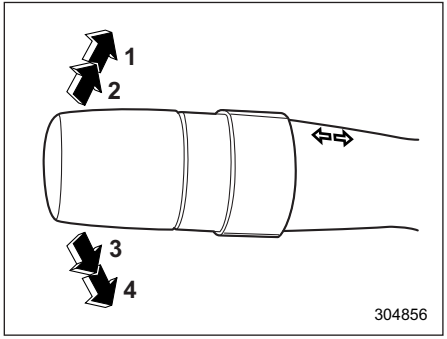

1 Sağa dönüş
2 Şerit değiştirme sağ sinyali
3 Şerit değiştirme sol sinyali
4 Sola dönüş

Sağa dönüş sinyali vermek için dönüş sinyali kolunu yukarı itiniz. Sola dönüş sinyali vermek için dönüş sinyali kolunu aşağıya itin.
Dönüş tamamlandığında, kol otomatik olarak geri döner. Direksiyon dönüş tamamlandıktan sonra toplanmasına rağmen kol geri dönmezse elle düz konumuna getiriniz.

Şerit değiştirmek için sinyal verirken dönüş sinyali kolunu hafifçe yukarı veya aşağı itiniz ve şerit değiştirme boyunca o konumda tutunuz. Dönüş sinyali gösterge lambaları dönüş veya şerit değiştirme yönünde yanıp söner.

NOT
Sinyal kolu direksiyonun sağ tarafında bulunan modellerde, sinyal kolunun itilmesi gereken yönler burada anlatılanın tam aksidir.

Tek Dokunuşla Şerit Değiştirme

Sinyal vermek için ve sinyal göstergesini 3 defa art arda yakmak için, sinyal koluna yavaşça yukarıya veya aşağıya doğru dokunun ve hemen bırakın.

NOT
Tek dokunuş şerit değiştirme sistemin devreye girme/devreden çıkma ayarları SUBARU servislerince ayarlanabilir.
Bu konuda daha detaylı bilgi edinmek için en yakındaki SUBARU servisi ile temas kurmanızı tavsiye ediyoruz. Ayar, merkezi bilgi ekranı kullanılarak da değiştirilebilir. Ayrıntılar için bkz. "Araç ayarları" ☞S206.

3-16. Cam sileceği ve yıkayıcısı

⚠ UYARI

Dondurucu soğuklarda buz çözücüsü ile ön camı yeterince ısıtmadan önce cam yıkamasını kullanmayın. Aksi takdirde cam yıkama suyu ön camın üzerinde donabilir ve görüşünüzü engelleyebilir.

⚠ DİKKAT

- **Yıkayıcıyı, 10 saniyeden fazla sürekli olarak veya yıkama suyu kabı boşken çalıştırmayınız. Bu, yıkama motorunun aşırı ısınmasına yol açabilir. Yıkama suyunu düzenli olarak örneğin yakıt almak için durduğunuzda kontrol edin.**
- **Ön cam veya arka cam kuru haldeyken silecekleri çalıştırmayınız. Bu, camın çizilmesine, silecek lastiklerinin zarar görmesine veya silecek motorunun bozulmasına yol açabilir. Sileceği, kuru haldeki ön camda veya arka camda çalıştırmadan önce daima cam yıkayıcısını kullanınız.**
- **Dondurucu soğuklarda cam sileceklerini çalıştırmadan önce silecek lastiklerinin donarak ön veya arka cama yapışmamış olduklarından emin olun. Silecekleri silecek lastikleri cama yapışmışken kullanmaya kalkışmak, sadece silecek lastiklerine zarar vermekle kalmaz ayrıca silecek motorunun da bozulmasına neden olabilir. Silecek lastikleri cama yapışmışsa buz çözücüsünü, ön cam sileceği buz çözücüsünü (varsa) veya arka cam rezistansını çalıştırarak silecekleri kullanmadan önce buzların erimesini sağlayın.**
- **Silecekler camdaki buz veya başka bir engelleyici madde yüzünden çalışma sırasında durursa, silecek kolu kapatılsa dahi silecek motoru bozulabilir. Böyle bir durum ortaya çıkarsa aracı hemen güvenli bir yerde durdurun, kontak anahtarını "KAPALI" konumuna getirin ve sileceklerin düzgün çalışması için camı temizleyin.**
- **Özel cam yıkama suyu bulunmuyorsa temiz su kullanınız. Kış aylarında suyun donduğu yerlerde SUBARU Cam Yıkama Suyu veya eşdeğeri bir yıkama suyu kullanın.**

– DEVAMI DİĞER SAYFADA –

Bkz. "Ön cam yıkama suyu" ☞S465. Aynı zamanda aracınızı çok düşük sıcaklıklarda sürerken donmayan tipte cam silecek lastikleri kullanın.

- Silecek lastiklerini benzin veya boya tineri ya da benzol gibi bir solventle temizlemeyiniz. Bunlar silecek lastiklerinin bozulmasına yol açar.
- Silecek düğmesi "OTOMATİK" konumundayken yağmur/ışık sensörünün yanındaki bölgeye dokunmayın ve/veya yağmur/ışık sensörünün yakınına ıslak bez koymayın. Aksi takdirde cam silecekleri beklenmedik şekilde çalışarak yaralanmanıza neden olabilir.
- Aracı yıkarken, sileceklerin kapalı olduğundan emin olun. Aksi takdirde cam silecekleri beklenmedik bir şekilde çalışarak yaralanmanıza neden olabilir.
- Aracınızı otomatik araç yıkama servisinde yıkatacaksanız silecek düğmesinin kapalı olduğundan emin olun. Aksi takdirde silecekler aniden çalışarak hasar görebilir ve yıkama sisteminin fırça telleri sileceklerin etrafına dolanabilir, altına sıkışabilir.

NOT

- Ön cam sileceği motoru bir devre kesici ile aşırı yüklere karşı korunmuştur. Motor olağanın dışında ağır yük altında sürekli çalışırsa, devre kesici, motoru geçici olarak durdurmak üzere devreyi kesebilir. Bu durumda aracınızı emniyetli bir yere park edin, cam sileceği kolunu kapatın ve yaklaşık 10 dakika kadar bekleyin. Devre kesici kendini sıfırlayacak ve silecekler tekrar normal şekilde çalışacaktır.
- Camın çizilmesini önlemek ve cam yüzeyinde birikmiş olan yoldan gelen tuzları ve pislikleri yok etmek için, silecek lastiklerini ve ön camı periyodik olarak cam yıkama suyu ile temizleyin. Yıkama çözeltisini ön camın veya arka camın her tarafına püskürtülebilmesi için ön cam yıkayıcısını en az 1 saniye süreyle çalıştırın.
- Ön cam veya silecek lastiği üzerindeki gres, mum, böcekler veya diğer maddeler sileceğin sarsıntılı çalışmasına ve cam üzerinde çizgiler oluşmasına neden olur. Ön cam yıkayıcıyı çalıştırdıktan sonra çizgileri gideremezseniz veya silecek sarsıntılı çalışıyorsa, ön camın ve arka camın dış yüzeyini nötr bir deterjan veya hafif aşındırıcı temizleyici içeren bir sünger veya yumuşak bir bez kullanarak temizleyin. Ancak silecek lastiklerini temizlemek için deterjan kullanmayın. Silecek lastiklerini temizlerken yalnızca sünger veya yumuşak bir bez kullanın (ve nötr deterjan veya hafif aşındırıcı temizleyici kullanmayın). Silecek lastiğini kuvvetle bastırarak silerseniz, siyah kaplama bileşeni sıyrılır ve bu da sileceğin titremesine neden olur. Ayrıca sildikten sonra lastiğin gevşemediğini kontrol edin. Camı ve silecek lastiklerini temizledikten sonra onları temiz su ile duruladığınızdan emin olun. Su, cam üzerinde boncuk oluşturmayıncaya kadar camı durulamaya devam edin. Bu camın temiz olduğunu gösterir.
- Bu prosedürü izledikten sonra bile lekelenmeyi gideremiyorsanız silecek lastiklerini yenileriyle değiştirin. Değiştirme talimatları için, bkz. "Silecek lastiklerinin değiştirilmesi" ☞S466.
- Kontak anahtarı "ON" konumundayken silecek düğmesi "OTOMATİK" konumundaysa, silecekler bir kez çalışacaktır. Bu da, silecek düğmesinin "OTOMATİK" konumunda olduğunu gösterir.
- Silecek düğmesi "OTOMATİK" konumundayken aşağıdaki durumlar meydana gelebilir.

– **Yağmur/ışık sensörü veya ön cam titreştirilirse veya böcek, kir, çamur vs.gibi nesnelerle kaplanırsa silecekler çalışabilir. Yağmur veya kar yağmıyorsa silecekleri kapatın.**
– **Yağmur/ışık sensörü kar veya yağmur tespit etmezse, silecekler çalışmaz. Gerekirse, silecek kontrol kolunu düşük hız konumuna veya yüksek hız konumuna alınız.**
– **Ön camın üst yarısında su tutmayan bir kaplama, kir veya buz olduğu için yağmur/ışık sensörü yağmur damlalarının miktarını algılamazsa silecekler düzgün çalışmayabilir.**
– **Silecek fasılalı çalışması yağış miktarına bağlı olarak değişmiyorsa, yağmur/ışık sensörü arızalı olabilir. Gerekirse, silecek düğmesini "OTOMATİK" konumundan farklı bir konuma getirin. En kısa sürede yetkili bir SUBARU satıcısında sistemi kontrol ettirmenizi tavsiye ederiz.**
– **Ortam sıcaklığı -15°C (5°F) veya altına düşerse silecekler çalışmayı durdurur. Ortam sıcaklığı -10°C (14°F) veya üzerine çıktığında silecekler çalışmaya devam eder.**

Silecekleri −15°C altında çalıştırmanız gerekirse, silecek kontrol kolunu düşük hız konumuna veya yüksek hız konumuna alın.
– **Yağmur/ışık sensörünün etrafındaki sıcaklık 80°C'nin (176°F) üzerindeyse silecekler çalışmayabilir, çünkü sistem bu sıcaklıklarda yağmur damlası miktarını algılayamaz.**

- **Bu sistemde araç hızı kilitleme fasılalı silecek fonksiyonu da vardır. Araç durduğunda silecek çalışma aralığı, araç sürülürken olduğu süreye göre daha uzundur.**
- **Bu sistem, güçlü radyo dalgalarının veya sesin olduğu bir yerde arıza yapabilir.**
- **Silecek düğmesi "OTOMATİK" konumundaysa ve yağmur yağdığında silecekler çalışmıyorsa, veya silecek düğmesi "Düşük hız" konumundaysa ve silecekler çalışmıyorsa, silecek düğmesini "Yüksek hız" konumuna getirin. Bu durumda, SUBARU bayinizle iletişime geçmenizi tavsiye ederiz.**

Ön cam silecek ve yıkayıcı düğmeleri

Silecek sadece kontak anahtarı "AÇIK" konumundayken çalışır.

▼ **Ön cam silecekleri (otomatik yağmur sensörlü ön cam silecekleri bulunan modellerde)**

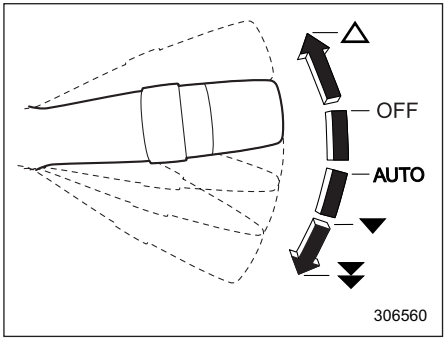

A Tipi

– DEVAMI DİĞER SAYFADA –

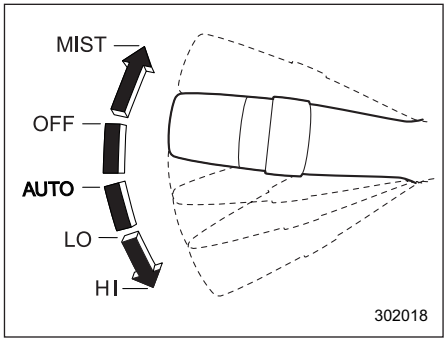

B tipi
△ / MIST: Buğu (tek silme için)
OFF: Kapalı
AUTO / AUTO: Otomatik çalışma
▼ / LO: Düşük hız
▼▼ / HI: Yüksek hız

Silecekleri çalıştırmak için silecek kolunu aşağıya doğru itin. Silecek düğmesi "AUTO" konumundayken yağmur/ışık sensörü yağmur yağdığını tespit edince silecekler otomatik olarak çalışmaya başlar. Silecek hızı, düşen yağmur miktarına göre otomatik olarak ayarlanır.
Silecekleri durdurmak için silecek kolunu "OFF" (KAPALI) konumuna geri getiriniz.
Cam sileceklerinin tek tur silme hareketi için silecek kolunu yukarı itiniz. Silecekler, siz kolu serbest bırakıncaya kadar çalışır.

NOT
- **Silecek zamanlayıcısı otomatik ayar modu, yağmur sensörü modundan araç hızı kilitleme moduna alınabilir. Ayarlar SUBARU servisi tarafından değiştirilebilir. Daha fazla bilgi için bir SUBARU servisine danışmanızı tavsiye ederiz.**
- **Aralıklı silecek çalışıyorken, araç çalıştırılırsa, silecek bir defa çalışır. Bu sistemin devreye girme/devreden çıkma ayarları SUBARU servislerince ayarlanabilir. Detaylı bilgi için bir SUBARU servisi ile temasa geçmenizi tavsiye ederiz.**

▽ Yağmur/ışık sensörü

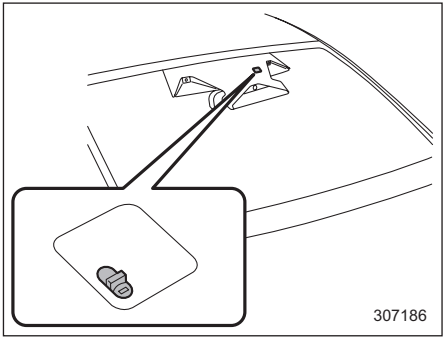

Yağmur/ışık sensörü ön camın üzerinde bulunmaktadır.

▽ Sensör hassasiyeti kontrolü

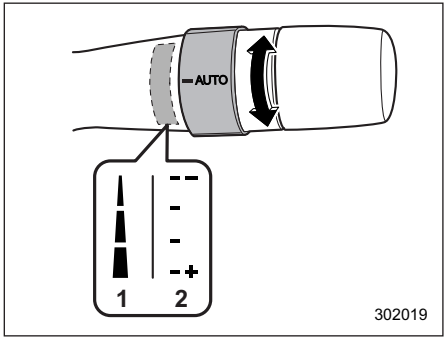

1 A tipi
2 B tipi

Silecekleri kontrol etmek üzere yağmur/ışık sensörünün hassasiyetini ayarlamak için düğmeyi çeviriniz. Hassasiyeti yükseltmek için düğmeyi aşağı doğru çevirin.
Hassasiyeti azaltmak için düğmeyi yukarıya doğru çevirin.

NOT
Silecek kontrol kolu "OTOMATİK" konumdayken düğmeyi aşağı doğru çevirirseniz, silecekler sizi sensör hassasiyetini değiştiği yönünde uyarma amacıyla bir defa çalışacaktır.

▼ Ön cam yıkayıcısı

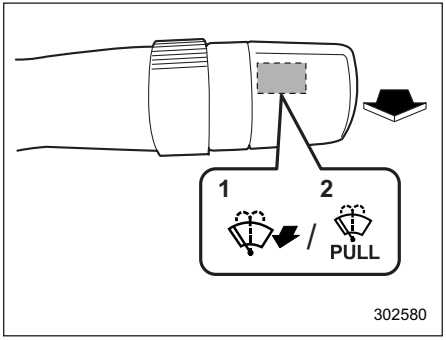

1 A tipi
2 B tipi

Ön camı yıkamak için silecek kolunu kendinize doğru çekiniz. Kol bırakılana dek yıkama suyu püskürtülür. Silecekler, siz kolu serbest bırakıncaya kadar çalışır.

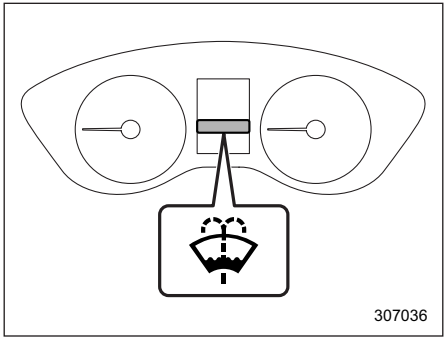

Ön cam yıkama suyu uyarı lambası

NOT

Haznedeki cam yıkama suyu limitin altına düşerse, ön cam yıkama suyu uyarı lambası yanar. Uyarı lambası yanarsa hazneye cam yıkama suyu ilave edin. Cam suyu haznesinin doldurulması hakkında bilgi edinmek için, bkz. "Ön cam yıkama suyu" ☞S465.

■ Arka cam silecek ve yıkayıcı düğmesi

Silecek sadece kontak anahtarı "AÇIK" konumundayken çalışır.

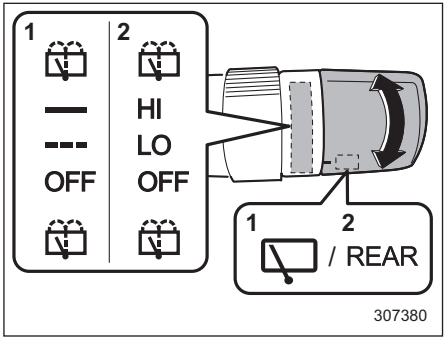

1 A tipi
2 B tipi
: Cam yıkayıcı (silecekle beraber çalışır)
▬/ HI: Sürekli
╍/ LO: Fasılalı
OFF: Kapalı
: Cam yıkayıcı (silecekle beraber çalışır)

▼ Arka cam sileceği

Arka cam sileceğini çalıştırmak için düğmeyi yukarı çevirin.
Sileceği durdurmak için düğmeyi "KAPALI" konumuna geri getirin.

Düğme "╍"/"LO" konumundayken, arka silecek araç hızına uygun fasılalarla çalışacaktır. Bu konumda, vites kolunu "R" konumuna getirdiğinizde, arka silecek sürekli çalışma durumuna geçecektir.

– DEVAMI DİĞER SAYFADA –

Vites kolunu “R” (geri vites) haricinde bir konuma getirdiğinizde, arka cam sileceği fasılalı olarak çalışmaya devam eder.

Geri vitese bağlı arka silecekler:
Arka silecek düğmesi “KAPALI” konumunda olsa bile, ön silecek sürekli olarak çalışmaya devam ediyorsa, vites kolunu “R” (geri vites) konumuna aldığınızda arka silecek aralıklı olarak çalışacaktır.
Geri vitese bağlı arka sileceğin fabrika ayarı (varsayılan ayar) “devrede” şeklinde ayarlanmıştır.
Bu ayar SUBARU servisi tarafından değiştirilebilir. Detaylar için SUBARU servisinize danışmanızı tavsiye ederiz.

⚠ DİKKAT

Bagaj kapağına, arka sileceğin hareketini engelleyecek hiçbir şey takmayın. Arka cam sileceği zarar görebilir.

▼ Rondela

Arka silecek çalışırken arka camı yıkamak için çevirmeli düğmeyi “” konumuna getiriniz. Düğme bırakılana dek yıkama suyu püskürtülür.

Arka silecek kullanımda değilken arka camı yıkamak için çevirmeli düğmeyi “” konumuna getiriniz. Düğme bırakılana kadar yıkayıcı suyu püskürtülür.
Arka cam yıkayıcı çalışırken arka görüş kamerası yıkayıcı da çalışır.

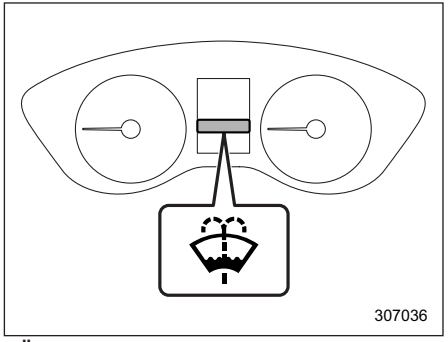

Ön cam yıkama suyu uyarı lambası

NOT
Haznedeki cam yıkama suyu limitin altına düşerse, ön cam yıkama suyu uyarı lambası yanar. Uyarı lambası yanarsa hazneye cam yıkama suyu ilave edin. Cam suyu haznesinin doldurulması hakkında bilgi edinmek için, bkz. “Ön cam yıkama suyu” ☞S465.

3-17. Far yıkayıcı

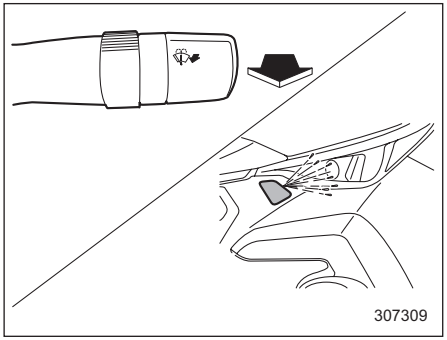

Kontak anahtarı “ON” konumundayken silecek kontrol kolunu kendinize doğru çekip 1 saniyeden fazla süre öylece tutarsanız, far yıkayıcısı, aşağıdaki koşullarda ön cam yıkayıcısı ile birlikte devreye girer.

- Far kolu “” konumuna alındığında.
- Far kolu “OTOMATİK” konumundayken ve farlar otomatik olarak yanıyorken.

Ön cam yıkayıcısı, silecek kolunu serbest bıraktığınızda yıkama suyu püskürtmeye son verir. Far yıkayıcısı, yaklaşık 1 saniye süreyle yıkama suyu püskürtür ve daha sonra otomatik olarak durur.

⚠ DİKKAT

Yıkama suyu deposu boşsa, yıkayıcıyı çalıştırmayınız. Bu, yıkama motorunun aşırı ısınmasına yol açabilir. Yıkama suyunu düzenli olarak örneğin yakıt almak için durduğunuzda kontrol ediniz.

NOT

Far yıkayıcısının meme kapağı etrafındaki alan donduğunda, kullanmadan önce üzerindeki buzu giderin.

3-18. Buğu Giderici (Rezistans) ve Buz Çözücü

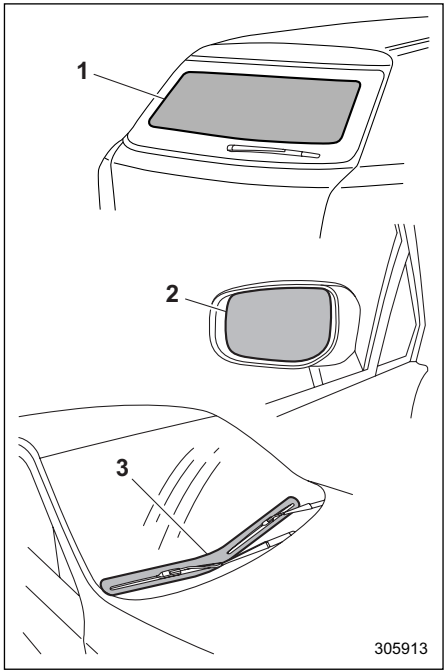

1 Arka cam rezistansı
2 Yan ayna rezistansı (varsa)
3 Ön cam sileceği buz çözücüsü (varsa)

Rezistans ve buz çözme sistemleri sadece kontak anahtarı "ON" (AÇIK) konumundayken çalışır.

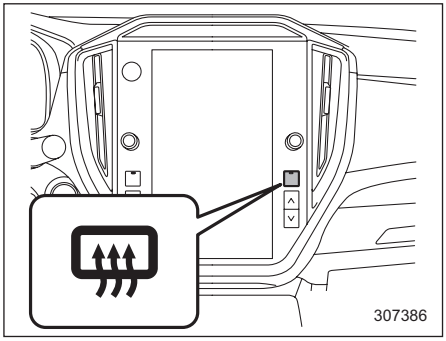

Rezistans düğmesi

Buğu giderici ve buz çözücüyü çalıştırmak için, rezistans düğmesine basın. Arka cam rezistansı/yan ayna rezistansı/ön cam sileceği buz çözücüsü aynı anda devreye girer. Rezistans ve buz çözme sistemi devreye girdiğinde buğu giderici düğmesindeki gösterge lambası yanar.

Kapatıp devre dışı bırakmak için buğu giderici (rezistans) düğmesine tekrar basın. Bu sistemler, kontak anahtarı "ACC" veya “OFF” konumuna getirildiğinde de kapanır.

Rezistans ve buz çözücüsü yaklaşık 15 dakika sonra otomatik olarak kapanır.

– DEVAMI DİĞER SAYFADA –

Bu süreden önce arka cam ve yan aynalar tamamen temizlenir ve ön cam silecek lastiklerindeki buz tamamen çözülürse, rezistansı ve buz çözücüyü kapatıp devre dışı bırakmak için buğu giderici düğmesine basın. Buz çözme veya buğu giderme işlemleri tam olarak bitmemişse bu sistemleri açmak için yeniden buğu giderici düğmesine basmanız gerekir.
Merkezi bilgi ekranını kullanarak buğu giderici ve buz çözücü sistemini sürekli çalışma modu için ayarlamak mümkündür.
Ayrıntılar için bkz. “Araç ayarları” ☞S206.

⚠ DİKKAT

- **12V yardımcı akünün boşalmasını önlemek için rezistansı ve buz çözücüyü gerektiğinden daha uzun süre sürekli çalıştırmayın.**
- **Arka camın iç yüzeyini temizlemek için keskin aletler veya aşındırıcı içeren cam temizleme sıvısı kullanmayın. Bunlar cama yapışık olan rezistans tellerini kopartabilir.**

NOT

- **Silecekler ön cama yapışmışsa rezistansı ve buz çözücüyü çalıştırın.**
- **Ön cam karla kaplanmışsa, ön cam sileceği rezistansının etkin bir şekilde çalışabilmesi amacıyla biriken karı temizleyin.**
- **Buğu çözme ve buz çözme sistemi sürekli çalışma modundayken:**
  - **Araç hızının 15 dakika boyunca 15 km/sa veya altında olması durumunda, ön cam buz çözücü sistemi çalışmasını otomatik olarak durdurur. Ancak, arka cam rezistansı ve yan ayna buğu çözücü rezistansı bu durumda çalışmaya devam eder.**
  - **12 V yardımcı akü voltajı izin verilen seviyenin altına düşerse, buğu giderici sistemin ve buz çözücü sistemin sürekli çalışması iptal edilir ve sistem çalışmayı durdurur.**

3-19. Aynalar

Aracı sürmeye başlamadan önce daima dikiz aynasının ve yan aynaların doğru ayarlanmış olup olmadıklarını kontrol edin.

Dikiz Aynası (Otomatik Karartma İşlevi olmayan) (Varsa)

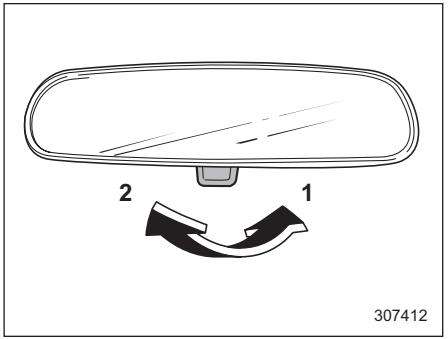

1 Normal konum
2 Yansıma önleme konumu

Normal şekilde kullanmak için aynadaki kolu itin. Arkadaki aracın farlarından gelen parlamayı azaltmak için, kolu çekerek yansıma önleme konumuna getirin.

Otomatik karartmalı ayna (varsa)

UYARI

Güvenliği sağlamak için, aracı sürmeden önce her zaman aynaları ayarlayın ve düğmeye basın. Otomatik karartma açık/kapalı işlemini yalnızca gerektiğinde uygulayın. Aksi takdirde, beklenmedik bir kaza meydana gelebilir.

DİKKAT

- **Aynayı temizlerken cam temizleme suyuna batırılmış kağıt havlu veya benzeri bir bez kullanın. Cam temizleme suyunu aynaya doğrudan püskürtmeyin, bu sıvı temizleyicinin aynanın yuvasına sızmasına ve aynaya zarar vermesine neden olabilir.**
- **Parlaklık algılama sensörleri aynanın önünde ve arkasında yer alırlar. Sensör alanlarına etiket gibi bir nesne yapıştırmayın veya aynanın üstüne bir nesne koymayın.**

▼ Otomatik karartmalı aynayı kullanmak

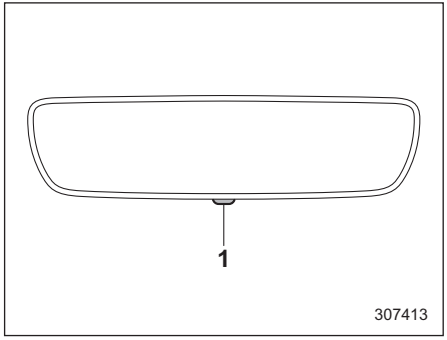

1 Açma/kapama düğmesi

1. Otomatik karartmalı aynanın ana gövdesini oynatın ve arka tarafı yeterli şekilde görebileceğiniz konuma ayarlayın.
2. Otomatik karartma açık/kapalı düğmesine basıp, bu fonksiyonu açın ve kapatın. Anahtarın yeşil LED göstergesi yandığında otomatik karartma fonksiyonu etkinleştirilir.

NOT

- **Sensörler aynanın önünde ve arkasında yer alırlar.**
- **Ayna otomatik karartma modunda olduğu zaman bile, vites kolu "R" konumuna getirildiğinde aynanın yüzeyi parlak olur. Bu, geri manevra yaparken arka görüşünü iyileştirmek içindir.**

Dış (Yan) Aynalar

▼ Dışbükey ayna

UYARI

Cisimler dışbükey aynada düz aynaya kıyasla daha küçük ve daha uzakta gibi görünür. Şerit değiştirirken arkanızdaki araçların mesafesine karar vermek için dışbükey aynayı kullanmayın. Dışbükey aynada gördüğünüz cisimlerin gerçek boyutlarını ve uzaklıklarını tespit etmek için dikiz aynasını kullanınız (veya arkaya bakınız).

DİKKAT

Sürüşten önce aynaları ayarladığınızdan emin olun.

– DEVAMI DİĞER SAYFADA –

▼ Ayna uzaktan kontrol düğmesi

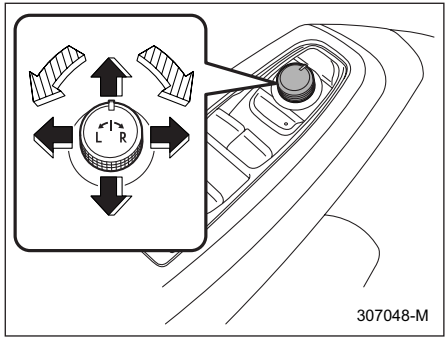

: Ayar yapılacak tarafı seçin
: Yön kontrolü

Aynalar, uzaktan kumandalı aynalar, kontak anahtarı “ON” veya “ACC” konumundayken ayarlanabilir.

1. Kontrol düğmesini ayar yapmak istediğiniz tarafa doğru çeviriniz. “L” sol ayna, “R” sağ ayna içindir.
2. Kontrol düğmesini, aynayı hareket ettirmek istediğiniz yöne doğru hareket ettirin.
3. Yanlışlıkla bir ayar yapmamak için kontrol düğmesini orta konuma geri getirin.

NOT
Aynalar ayrıca manuel olarak da ayarlanabilir.

▼ Elektrikli katlanır ayna düğmesi

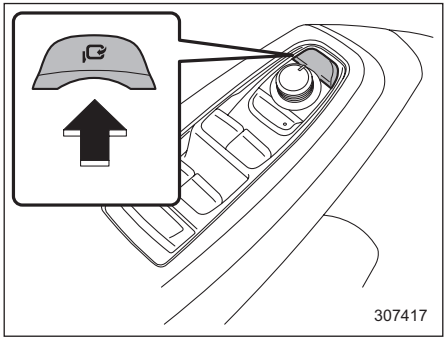

Elektrikli katlanır ayna düğmesi sadece kontak anahtarı “ON” veya “ACC” konumundayken çalışır.
Yan aynaları katlamak için elektrikli katlanır ayna düğmesine basın. Yan aynaları açmak için, düğmeye tekrar basın.

NOT

- **Yan aynalar manuel olarak çalıştırılmışsa (katlanmış veya açılmış), kontak anahtarını “KAPALI” konumundan “ACC” veya “AÇIK” konumuna getirdiğinizde, elektrikli katlanır ayna düğmesinin durumuna bağlıolarakyanaynalarotomatikolarak ayarlanabilir.**
- **Yan aynalar manuel olarak normalde açık konumundan ileriye doğru hafifçe katlanmışsa, kontak anahtarını “KAPALI” konumundan “ACC” veya “AÇIK” konumuna getirdiğinizde, elektrikli katlanır ayna düğmesinin durumuna bağlı olarak yan aynalar otomatik olarak biraz daha ileriye katlanabilir. Bu olduğunda, elektrikli katlanır ayna düğmesine basın. Böylelikle, en ileri konuma katlanmış olan yan aynalar, normalde katlanmamış konumlarına uzanacak ve ardından normal şekilde geriye doğru katlanacaktır. Yan aynaları açmak için, düğmeye tekrar basın.**
- **Yan aynaları manuel olarak katladığınızda, düğmeye basıldığında motor çalışma sesi duyulsa bile aynalar açılmayabilir. Bu durumda, otomatik katlanan ayna düğmesine yeniden basın.**
- **Dış aynaları elinizle açtığınızda, aynalar yeterince sabitlenmeyebilir. Aynaları mutlaka düğmeyle açın. Düğmeyle açtığınız halde yan aynalar yeterince sabit durmuyorlarsa, aynaları düğmeyle katlayın ve sonra tekrar açın.**

- **Sıcaklık düşük olduğunda, çalışma sırasında yan aynalar durabilir. Bu durumda düğmeye tekrar basın. Yan aynaları düğmeye basarak katlayıp açamıyorsanız manuel olarak birkaç defa hareket ettirin. Bu, düğmeye bastığınızda çalışmalarını sağlar.**
- **Sürekli basmanız durumunda, otomatik katlanan ayna düğmesi çalışmayabilir. Bu bir arıza değildir. Kısa bir süre bekledikten sonra çalıştırın.**

3-20. Yükseklik/derinlik ayarlı direksiyon simidi

⚠ UYARI

- **Sürüş sırasında direksiyon simidinin yüksekliğini/derinliğini ayarlamayınız. Bu, aracın kontrolünü kaybetmenize ve yaralanmalara yol açabilir.**
- **Kol sabit konuma yükseltilemezse, direksiyon simidini yeniden ayarlayınız. Direksiyonu sabitlemeden sürmek çok tehlikelidir. Bu, aracın kontrolünü kaybetmenize ve yaralanmalara yol açabilir.**

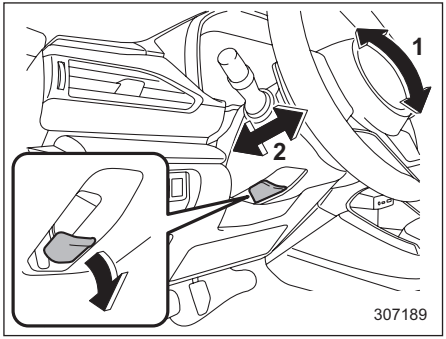

1 Yükseklik ayarı
2 Derinlik ayarı

1. Koltuk pozisyonunu ayarlayın. Bkz. "Ön koltuklar" ☞S40.
2. Yükseklik/derinlik kilitleme kolunu aşağıya indirin.
3. Direksiyon simidini istediğiniz yüksekliğe getirin.
4. Direksiyon simidini yerine sabitlemek için kolu yukarı çekin.
5. Direksiyon simidini yukarı-aşağı, ileri-geri hareket ettirmek suretiyle iyice sabitlendiğinden emin olun.

3-21. Isıtmalı Direksiyon Simidi sistemi (varsa)

Isıtmalı Direksiyon Simidi sistemi, direksiyon simidi yüzeyini sabit bir sıcaklıkta tutar.

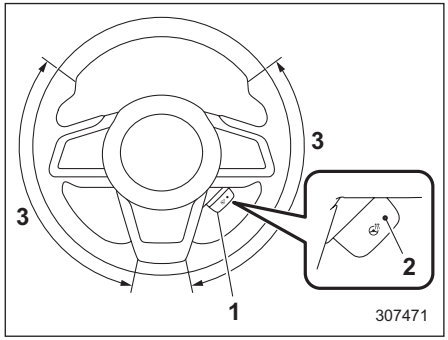

1 Isıtmalı Direksiyon Simidi düğmesi
2 Gösterge lambası
3 Isıtılan alan

Isıtmalı Direksiyon Simidi sistemini çalıştırmak için, kontak anahtarı "ON" veya "ACC" konumundayken Isıtmalı Direksiyon Simidi düğmesini çekin. Ardından, direksiyon ısıtılacaktır ve düğmedeki gösterge lambası yanacaktır. Isıtmalı Direksiyon sistemini kapatmak için, düğmeyi tekrar çekin. Gösterge lambası söner.

⚠ DİKKAT

- **Isıtmalı Direksiyon Simidi sistemini e-BOXER sistemi çalışırken kullanın. Aksi takdirde, 12V yardımcı akü voltajı izin verilen seviyenin altına düşebilir ve e-BOXER sistemini çalıştırmak mümkün olmayabilir.**
- **Isıtmalı Direksiyon Simidini çok uzun bir süre boyunca kullanmaları durumunda, düşük sıcaklıklarda dahi hassas ciltli kişilerde hafif yanıklar oluşması mümkündür. Isıtmalı Direksiyon Simidini kullanırken, ilgili kişileri mutlaka uyarmayı unutmayın.**
- **Isıtmalı Direksiyon Simidini direksiyon simidi kılıfı gibi bir nesneyle örtmeyin. Bu Isıtmalı Direksiyon Simidinin aşırı ısınmasına neden olabilir.**
- **Direksiyon Simidine herhangi bir sıvı dökmeyin. Sıvı dökülürse, hemen silin ve Isıtmalı Direksiyon sistemini kullanmadan önce iyice kurulayın.**

NOT

- **Düğme açıldığında direksiyon simidinin yüzey sıcaklığı yaklaşık 40°C (104°F) ve üstündeyse, gösterge ışığı yanacak ama sistem direksiyon simidini ısıtmayacaktır.**
- **Sistem çalışmaya başladıktan yaklaşık 30 dakika sonra, Isıtmalı Direksiyon sistemi otomatik olarak kapanacaktır.**
- **Isıtmalı Direksiyon Sistemi sisteminin sıcaklığı ayarlanamaz.**

3-22. Korna

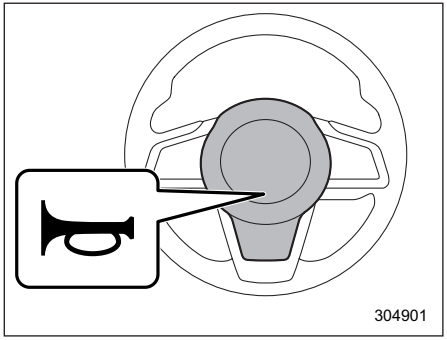

Kornayı çalmak için korna yastığına basın.

4-1. Vantilatör (havalandırma) kontrolü 246
Merkezi Vantilatörler (Havalandırma kanalları) 246
Yan Vantilatörler (Havalandırma kanalları) ... 246
4-2. Klima kontrol paneli 246
Klima kontrol ekranı..... 248
4-3. Otomatik klima kontrol sisteminin çalışması..... 249
Sensörler..... 250
4-4. Manuel klima kontrol sistemi..... 250
Hava akış modu seçimi 250
Sıcaklık Kontrolü 251
Fan devri kontrolü..... 252
Klima kontrolü..... 252
Hava girişi seçimi 252
Klima kontrol sisteminin kapatılması 253
4-5. Buz çözme 253
4-6. Kalorifer ve klima kullanımı tavsiyeleri 254
Havalandırma ızgarasının temizlenmesi 254
Doğrudan güneş altında park ettikten sonra verimli soğutma 254
Soğutucu akışkan devresinde yağlama yağı sirkülasyonu..... 254
Yaz mevsimi öncesi klima sisteminin kontrolü..... 254
Yüksek nem ve düşük sıcaklıktaki hava koşullarında soğutma ve nem giderme 255
e-BOXER sistemi aşırı yüklendiğinde klima kompresörünün kapanması 255
Klima Kontrol Sisteminiz İçin Soğutucu Akışkan 255
4-7. Hava filtrasyon sistemi 256
Kabin hava filtresinin değiştirilmesi..... 256

4-1. Vantilatör kontrolü

Merkezi Vantilatörler

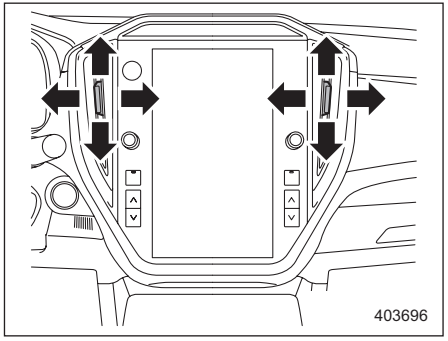

Hava akış yönünü ayarlamak için tırnağı hareket ettirin. Havalandırmayı kapatmak için, dili tamamen aşağıya çekin.

Yan Vantilatörler

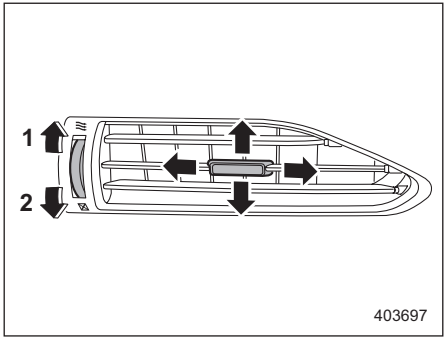

1 Açma
2 Kapatma

Hava akış yönünü ayarlamak için tırnağı hareket ettirin.

4-2. Klima kontrol paneli

⚠ UYARI

- **Soğutma fonksiyonu, sadece e-BOXER sistemi çalışırken çalışır.**
- **Araç içinde çocukları ya da başkalarının desteğine muhtaç insanları yalnız başlarına bırakmayın. Evcil hayvanlar da araç içerisinde yalnız bırakılmamalıdır. Sıcak havalarda kapalı araçlarda sıcaklık aşırı derecede artarak insanların veya hayvanların ciddi sağlık sorunları yaşamalarına, hatta ölümcül yaralanmalara sebep olabilir.**

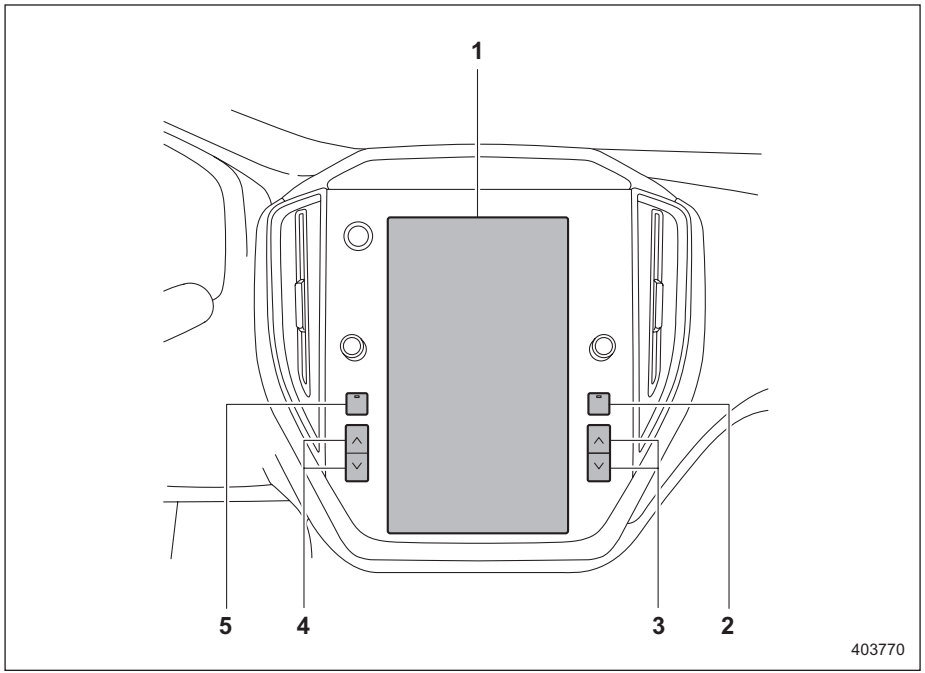

1 Klima kontrol ekranı
2 Bkz. “Rezistans ve buz çözücü “ ☞S237.
3 Sıcaklık kontrol düğmesi (sağ taraf) (Bkz. “Sıcaklık kontrolü” ☞ S251.)
4 Sıcaklık kontrol düğmesi (sol taraf) (Bkz. “Sıcaklık kontrolü” ☞ S251.)
5 Buz çözme düğmesi (Bkz. “Buz çözme” ☞S253.)

NOT
Solda gösterilen şekil, soldan direksiyonlu modeller için tipik bir örnektir. Sağdan direksiyonlu modellerde, bazı düğme konumları şekilde gösterilenden farklıdır.

– DEVAMI DİĞER SAYFADA –

Klima kontrolü ekranı

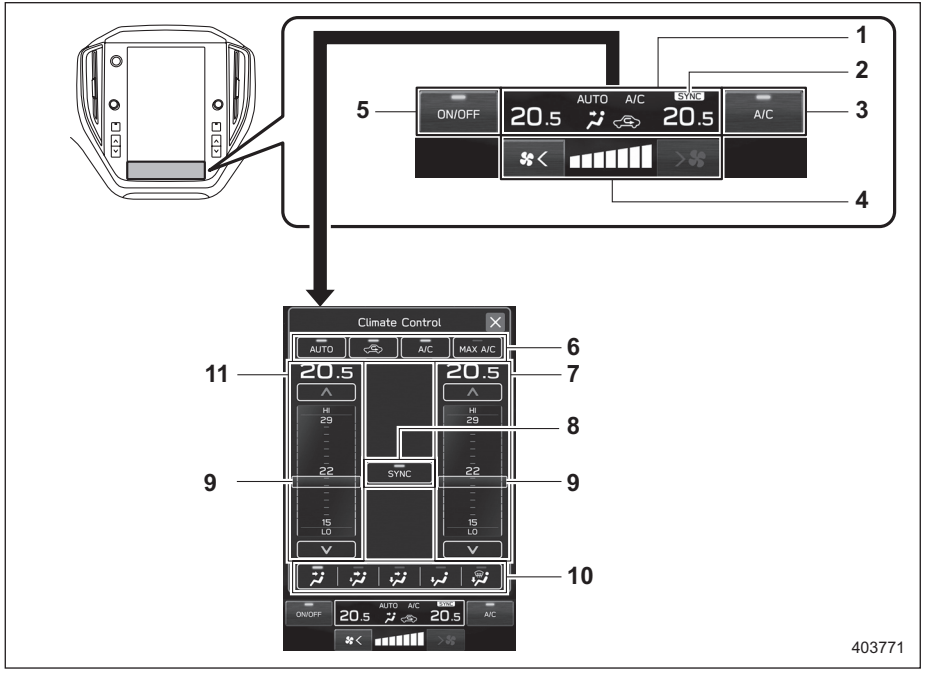

➡: Klima kontrol modu göstergesine dokunun
1 Klima kontrol modu göstergesi
2 SENKRONİZE modu göstergesi
3 Özelleştirilebilir simge*
4 Fan devri kontrolü
5 Klima kontrolü AÇIK/KAPALI simgesi
6 Klima kontrol modu seçme simgesi
7 Sıcaklık kontrol ekranı (sağ taraf)
8 SENKRONİZE simgesi
9 Sıcaklık kontrol çubuğu
10 Hava akışı modu seçim ekranı
11 Sıcaklık kontrol ekranı (sol taraf)
*: Özelleştirilebilir simge, sık arananlar simgesi olarak değiştirilebilir. Bkz. “Genel ayarlar” ☞S202.

NOT

- **Solda gösterilen şekil, soldan direksiyonlu modeller için tipik bir örnektir. Sağdan direksiyonlu modellerde, bazı düğme konumları şekilde gösterilenden farklıdır.**
- **Klima kontrol ekranının düzeni ve kullanılabilir fonksiyonları, Merkezi Bilgi Ekranında gösterilen öğelerin sayısına bağlı olarak değişebilir.**

4-3. Otomatik klima kontrol sisteminin çalışması

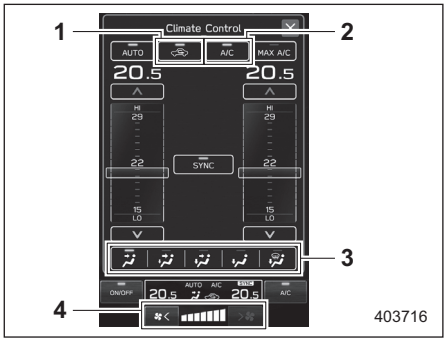

Klima kontrol ekranı

1 Hava girişi seçimi
2 Klima
3 Hava akışı modu
4 Fan devri

Otomatik klima kontrol modu seçildiğinde, aşağıdaki fonksiyonlar otomatik olarak kontrol edilir.

- Hava akışı modu
- Hava girişi seçimi
- Klimanın çalışması
- Fan devri

Bu modu etkinleştirmek için aşağıdakileri yapın.

Özelleştirilebilir simgede "OTOMATİK" görüntüleniyor:

1. "OTOMATİK„ üzerine dokunun..
2. Tercih edilen sıcaklığı ayarlayın. Bkz. "Sıcaklık Kontrolü" ☞S251.

Özelleştirilebilir simgede "AUTO" görüntülenmiyor:
1. Klima kontrol modu göstergesine dokunun.
2. "OTOMATİK„ üzerine dokunun..
3. Tercih edilen sıcaklığı ayarlayın. Bkz. "Sıcaklık Kontrolü" ☞S251.

NOT

- **Otomatik klima kontrol sistemini e-BOXER sistemi çalışırken kullanın.**
- **Soğutma gerekli olmadığında bile, sıcaklık mevcut hava çıkışı sıcaklığından daha düşük olarak ayarlandıysa, klima otomatik olarak çalışacaktır. Bu durumda bile klima kontrol ekranındaki "A/C"(KLİMA) gösterge lambası yanar.**
- **Klima aşağıdaki durumlarda çalışmayabilir:**
  - **Kabin sıcaklığı düşük olduğunda**
  - **Ortam sıcaklığı düşüp 0°C'ye yaklaştığında**
- **Kontrol edilebilir sıcaklık aralığı, aracın bölgesel teknik özelliklerine bağlı olarak değişiklik gösterebilir.**
- **"OTOMATİK" görüntülendiğinde, fan devri kontrolünü veya hava akışı modunu çalıştırır, buz çözücü düğmesine basar veya MAX A/C modunu açarsanız, "OTOMATİK" ekranı kapanır ve manuel moda geçilir. Ardından, klima kontrol ekranını kullanarak sistemi istediğiniz gibi manuel olarak kontrol edebilirsiniz. Sistemi otomatik moda geri döndürmek için "OTOMATİK" üzerine dokunun.**

Klima kontrol sistemini kapatmak için AÇIK/KAPALI düğmesine dokunun.
Bu sırada hava girişi seçim modu, otomatik moda ve manuel moda bağlı olarak farklılık gösterecektir.

- Hava girişi seçimi otomatik moda ayarlandığında: Dış hava sirkülasyonu
- Hava girişi seçimi manuel moda ayarlandığında: Değişiklik yok

– DEVAMI DİĞER SAYFADA –

Sensörler

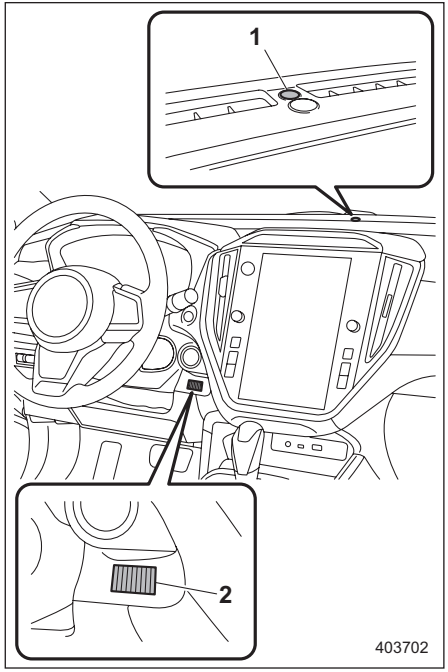

1 Güneş sensörü
2 İçerideki hava nem ve sıcaklık sensörü

Otomatik klima kontrol sistemine bağlı birkaç sensör vardır. Bu sensörler oldukça hassastır. Yanlış kullanım sonucu hasara uğradıkları zaman sistem, iç sıcaklığı doğru olarak ayarlayamayabilir. Sensörlere zarar vermekten kaçınmak için aşağıdaki önlemlere uyun:

– Sensörleri darbeye maruz bırakmayın.
– Sensörleri sudan uzak tutun.
– Sensörlerin üzerini örtmeyin.

4-4. Manuel klima kontrolü

Hava akış modu seçimi

Aşağıdaki işlemle tercih edilen hava akışı modunu seçin.

1. Klima kontrol modu göstergesine dokunun.
2. Tercih edilen hava akımı moduna dokunun.

Hava akışı modları aşağıdaki gibidir.

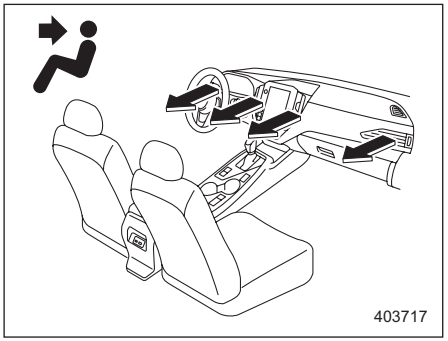

Havalandırma: Gösterge paneli çıkışları

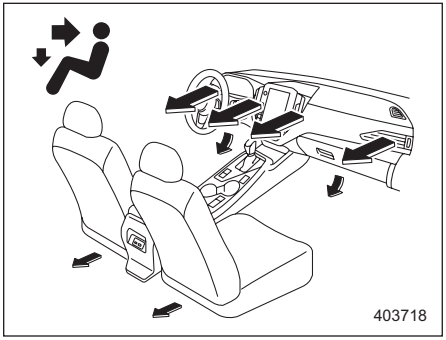

Havalandırma 2: Gösterge paneli çıkışları ve ayak bölmesi çıkışları

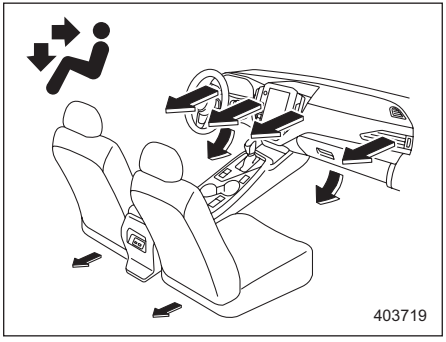

İki seviyeli: Gösterge paneli çıkışları ve ayak bölmesi çıkışları

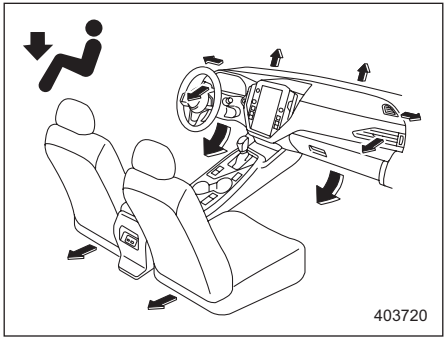

Isı: Ayak bölmesi havalandırma çıkışları, kontrol paneli yan havalandırma çıkışları ve ön cam buğu çözücüsü hava çıkışları (buğulanmayı önlemek için ön cama ve her iki yan cama az bir miktar hava verilir.)

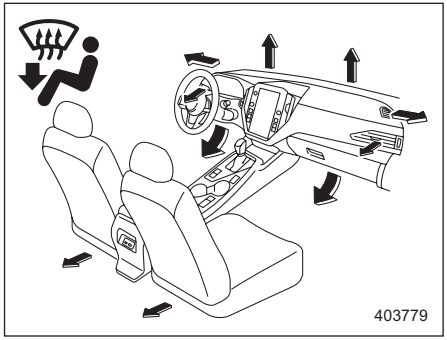

Isı-defrost: Ön cam buğu çözücüsü havalandırma çıkışları, ayak bölmesi havalandırma çıkışları ve gösterge panelinin her iki tarafındaki havalandırma çıkışları

Sıcaklık Kontrolü

Hava çıkışlarından hava akışının sıcaklığını düzenlemek için aşağıdaki işlemi gerçekleştirin.

Sıcaklık kontrol düğmeleri:

Sıcaklık kontrol düğmesini mavi tarafa (soğuk) veya kırmızı tarafa (sıcak) doğru bastırın.

Sıcaklık kontrol ekranı:

1. Klima kontrol modu göstergesine dokunun.
2. Aşağıdaki işlemle tercih edilen sıcaklığı seçin.
   - Sıcaklık kontrol çubuğuna dokunun

– DEVAMI DİĞER SAYFADA –

ve hareket ettirin.
- "⋀"/"⋁" simgelerine dokunun
- Sıcaklık kontrol ekranında tercih edilen sıcaklığa dokunun.

▼ Maks. A/C modu

Daha hızlı soğutma için, klima kontrol modu seçim simgesinde veya özelleştirilebilir simgede "MAX A/C"ye dokunun.
Maks A/C modu açıkken, aşağıdaki ayarlar otomatik olarak değiştirilecektir.
- Klima açılacaktır.
- Sıcaklık en düşüğe ayarlanacaktır.
- Fan devri, maksimum devre ayarlanacaktır.
- Hava girişi devridaim moduna ayarlanacaktır.
- Hava akışı modu, havalandırma moduna ayarlanacaktır.

Maks A/C modunu kapatmak ve önceki ayara dönmek için tekrar "MAKS A/C"ye dokunun.

▼ SYNC (SENKRONİZE) modu

SYNC modu açıldığında, sürücü tarafı sıcaklık kontrol düğmesi ve sıcaklık kontrol ekranı kullanılarak hem sürücü hem de yolcu tarafındaki sıcaklıklar senkronize edilir.
- Özelleştirilebilir simgede "SYNC" görüntüleniyorsa, SYNC modunu açmak veya kapatmak için "SYNC" öğesine dokunun.
- "SYNC" dışında özelleştirilebilir bir simge görüntülenirse, klima kontrol modu göstergesine dokunun. Ardından, SYNC modunu açmak veya kapatmak için "SYNC" öğesine dokunun.

SYNC modu göstergesi beyaz renge dönecektir. SYNC modunu iptal etmek için tekrar "SYNC" öğesine dokunun, yolcu tarafı sıcaklık kontrol düğmesine basın veya yolcu tarafı sıcaklık kontrol çubuğunu çalıştırın. SYNC modu göstergesi gri renge dönecektir. Bu durumda sürücü tarafı sıcaklık kontrolü ve yolcu tarafı sıcaklık kontrolü birbirinden ayrılacaktır. Sıcaklık, sürücü ve yolcu sıcaklık kontrol düğmesi ve sürücü ve yolcu sıcaklık kontrol çubuğu kullanılarak ayrı ayrı kontrol edilecektir.

■ Fan devri kontrolü

Klima kontrol ekranında [✻<] veya [>✻] öğesine dokunarak tercih edilen fan devrini seçin.

■ Klima kontrolü

Klima sadece motor çalışırken çalışır.
Klimayı açmak için fan çalışırken aşağıdaki işlemi gerçekleştirin.
- Özelleştirilebilir simgede "A/C" görüntüleniyorsa, "A/C"ye dokunun. Klima çalışır durumda iken, "A/C" göstergesi yanar. Ve klima kontrol modu göstergesinde A/C simgesi görüntülenecektir.
- "A/C" dışında özelleştirilebilir bir simge görüntülenirse, klima kontrol modu göstergesine dokunun. Ardından, klima kontrol modu seçme simgesinde "A/C"ye dokunun. Klima çalışır durumdayken, "A/C" göstergesi yanar. Ve klima kontrol modu göstergesinde A/C simgesi görüntülenecektir.

Klimayı kapatmak için tekrar "A/C"ye dokunun. Gösterge lambası söner.

NOT

Soğuk havalarda etkili buz çözme ve nem giderme için, klimayı açın. Ancak, ortam sıcaklığı yaklaşık 0°C altına düşerse, klima ve nem giderme sistemi düzgün çalışmayabilir.

■ Hava girişi seçimi

Hava girişi seçim simgesine dokunarak hava girişini seçin.

Devridaim modu:
Kabin içi hava araç içinde dolaştırılır.
Bu mod aşağıdaki durumlar için kullanılır.
- Tozlu bir yolda sürerken
- Soğutma performansını artırmak istediğinizde (örneğin, özellikle sıcak havalarda)

Bu modu seçmek için aşağıdaki işlemi gerçekleştirin.
- Özelleştirilebilir simgede görüntüleniyor:
  (1) öğesine dokunun.
- Özelleştirilebilir simgede görüntülenmiyor:
  (1) Klima kontrol modu göstergesine dokunun.
  (2) Klima kontrol modu seçme simgesinde öğesine dokunun.

Klima kontrol modu göstergesinde görüntülenecektir.

Dış hava sirkülasyonu modu:
Dış hava yolcu bölmesine çekilir. Bu mod aşağıdaki durumlar için kullanılır.
- Yol artık tozlu olmadığında
- İç mekan konforlu bir sıcaklığa soğuduğunda

Bu modu değiştirmek için devridaim moduyla aynı işlemi gerçekleştirin. Klima kontrol modu göstergesinde görüntülenecektir.

⚠ DİKKAT

İç hava sirkülasyonu modunda çalışmaya devam edilmesi, bir süre sonra camların buğulanmasına neden olabilir. Dışarıdaki tozlu durum ortadan kalkar kalkmaz dış hava sirkülasyonu moduna geçin.

NOT
Dış hava sirkülasyonu seçildiğinde, sistem, sıcaklık ayarı, araç içindeki sıcaklık veya araç dışındaki koşullar gibi faktörlere bağlı olarak otomatik olarak hava giriş ayarını yapabilir.

Klima kontrol sisteminin kapatılması

Klima kontrol sistemini kapatmak için, klima kontrolü AÇIK/KAPALI simgesine dokunun.

4-5. Buz çözme

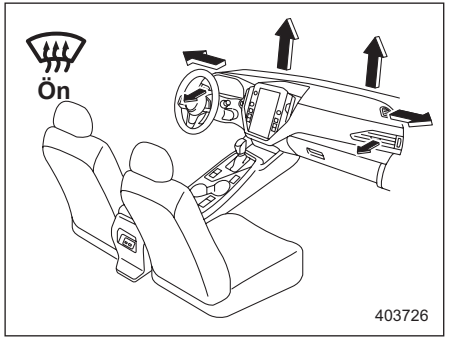

Ön camın ve ön kapı camlarının buzunu çözmek veya nemini almak için aşağıdaki prosedürleri uygulayın.
- "" modunu seçmek için buz çözücü düğmesine basın.
- "" modunu seçmek için hava akışı modu seçim ekranında "" öğesine dokunun.

NOT
- **"" veya "" modu seçildiğinde, ön camın buzunu daha hızlı çözmek için klima simgesinin konumundan bağımsız olarak klima otomatik olarak çalışır.**

– DEVAMI DİĞER SAYFADA –

Aynı zamanda, hava girişi seçimi otomatik olarak dış hava sirkülasyonu moduna ayarlanır.

- **İç hava sirkülasyon modu seçiliyken "" seçeneğini seçtiğinizde, hava akışı dış hava sirkülasyon moduna geçmeyecek ve iç hava sirkülasyon modu aktif kalacaktır.**
- **Buz çözme düğmesine "" basarak ön camın buzunu çözdükten sonra, düğmeye tekrar basılması, sistemi buz çözücü etkinleştirilmeden önce seçilmiş olan ayara döndürür.**

4-6. Kalorifer ve klima kullanımı tavsiyeleri

Havalandırma ızgarasının temizlenmesi

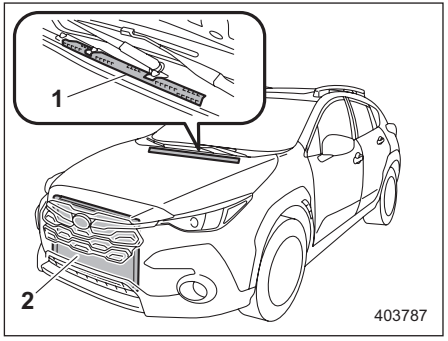

1 Ön havalandırma giriş ızgarası
2 Kondensör

Verimli bir ısıtma ve buğu çözme sağlamak için ön havalandırma giriş ızgarasını daima kar, yaprak veya diğer engelleyici maddelerden arınmış olarak tutunuz.
Kondensör, radyatörün önünde yer aldığından dolayı bu bölge temiz tutulmalıdır çünkü kondensörün üzerinde böcekler ve yapraklar birikirse soğutma performansı azalır.

Doğrudan güneş altında park ettikten sonra verimli soğutma

Doğrudan güneş ışığı altına park ettikten sonra dış havanın ısınmış iç hava ile yer değiştirmesini sağlamak için birkaç dakika kadar camlar açık sürün. Bu, klimanın daha çabuk soğutmasını sağlar. Maksimum soğutma verimi için klima çalışırken camları kapalı tutunuz.

Soğutucu akışkan devresinde yağlama yağı sirkülasyonu

Klima kompresörünü klimanın kullanılmadığı mevsimlerde her ay birkaç dakika kadar düşük motor devrinde (rölantide veya düşük sürüş hızında) çalıştırarak yağının devridaim etmesini sağlayın.

Yaz mevsimi öncesi klima sisteminin kontrol edilmesi

Her ilkbaharda klima sisteminde soğutma gazı kaçağı olup olmadığını, hortumların durumunun iyi olup olmadığı ve sistemin doğru çalışıp çalışmadığını kontrol ediniz. Klima sistemini yetkili SUBARU servisine kontrol ettirmenizi tavsiye ederiz.

Yüksek nem ve düşük sıcaklıktaki hava koşullarında soğutma ve nem giderme

Belirli hava şartlarında (yüksek nem oranı, düşük sıcaklık, vb.) hava kanallarından az miktarda su buharı atıldığı fark edilebilir. Bu durum normaldir ve klima sisteminde her hangi bir sorun olduğu anlamına gelmez.

e-BOXER sistemi aşırı yüklendiğinde klima kompresörünün kapanması

Hızlanmayı ve birim miktarda benzinle gidilebilen mesafeyi artırmak için klima kompresörü, klima çalışmakta iken birden bire hızlanma sırasında veya dik bir yokuş çıkmada olduğu gibi gaz pedalına sonuna kadar basıldığı zaman klimayı geçici olarak kapatacak şekilde tasarlanmıştır.

Klima Kontrol Sisteminiz İçin Soğutucu Akışkan

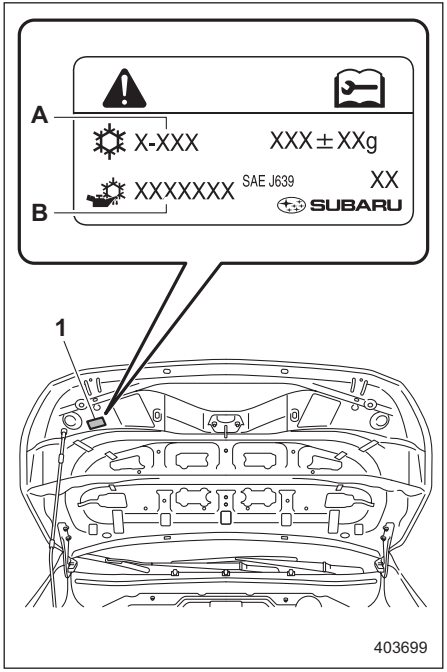

1 Klima etiketi
A Soğutucu akışkanın adı
B Kompresör yağının adı

Klimanızda, ozon dostu R-1234yf (HFO-1234yf) veya R-134a (HFC-134a) soğutucu akışkan kullanılır.
Aracınızda hangi tip soğutucu kullanıldığını doğrulamak için şekilde gösterilen konumdaki klima etiketini kontrol edin.
Servis için SUBARU servisinize danışmanızı tavsiye ederiz.
Yanlış soğutma gazı kullanılmasından dolayı gereken tamiratlar garanti kapsamında değildir.

4-7. Hava filtrasyon sistemi

Kabin hava filtresini bakım planına göre değiştirin. Bkz. “Bakım programı” ☞S431. Filtrenin toz toplama özelliğini koruması için bu programa uyulmalıdır. Aşırı tozlu ortamlarda filtrenin daha sık değiştirilmesi gerekir. Filtreyi SUBARU servisinize kontrol ettirmenizi veya değiştirtmenizi tavsiye ederiz. Değiştirirken bir orijinal SUBARU hava filtresi takımı kullanmanızı tavsiye ederiz.

⚠ DİKKAT

Filtrenin değişim zamanı henüz gelmemiş olsa dahi aşağıda durumlarda SUBARU servisine başvurmanızı öneririz.

- **Havalandırma kanallarından gelen hava akışında azalma.**
- **Ön cam kolayca buğulanır veya sis kaplar.**

NOT

Filtre uygun şekilde bakıma sokulmadığında klima, ısıtma ve buz çözme performansını etkileyebilir.

Kabin hava filtresinin değiştirilmesi

1. Torpido gözünü çıkarın.
   (1) Torpido gözünü açın.

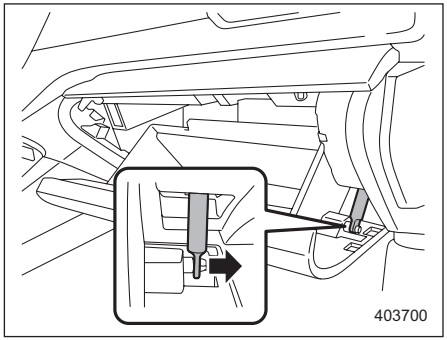

(2) Torpido gözünden amortisör milini çıkarın.

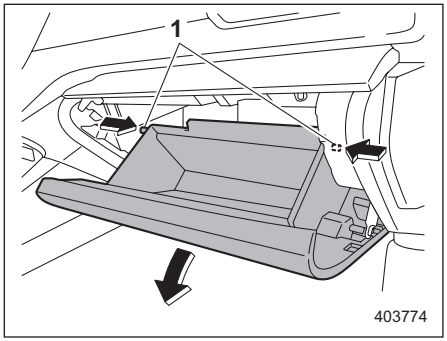

1 Durdurucular

(3) Durdurucuların (stoper) kilidini açmak için torpido gözünün her iki tarafını içeri doğru itin ve ardından torpido gözünü gidebildiği kadar aşağı çekin.

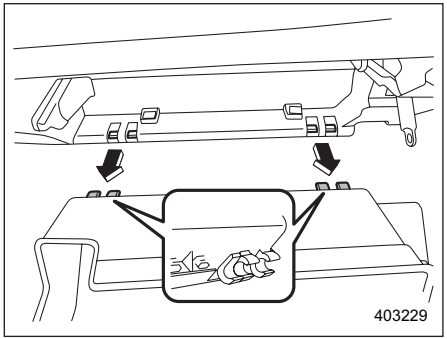

(4) Torpido gözünü yatay olarak dışarı çekin ve menteşe kısmını çıkarın. Bunu yaparken menteşelere zarar vermemeye dikkat edin.

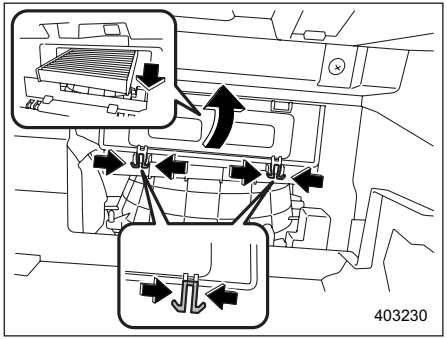

2. Kabin hava filtresindeki tozun muhafaza içerisine dökülmesini önlemek için, hava filtresini aşağıdaki prosedürü takip ederek çıkarın.
   (1) Her iki tırnağı sıkıştırın ve filtre kapağını çıkarın.
   (2) Filtrenin ucunu yavaşça aşağı doğru eğin ve yavaşça 1 cm (0,4 inç) kadar dışarı çekin.
   (3) Filtrenin geri kalanını yavaşça dışarı çekin.

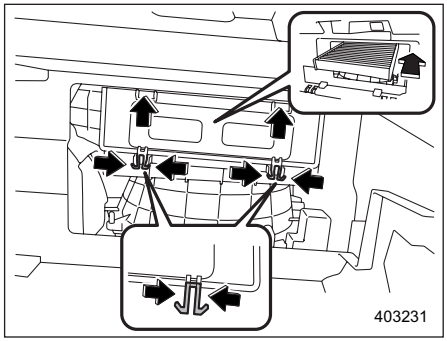

3. Kabin hava filtresini yenisiyle değiştirin ve ardından kapağı tekrar yerine takın.

⚠ DİKKAT

Filtredeki ok işareti YUKARI yönü göstermelidir.

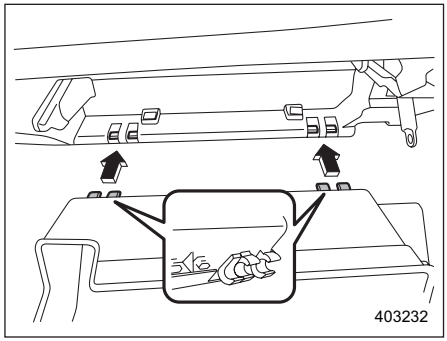

4. Torpido gözünü yeniden takın ve torpido amortisörü milini bağlayın.
5. Torpido gözünü kapatın.

5-1. Anten 260
Tavan anteni 260
5-2. Ses sistemi seti 260

5-1. Anten

Tavan anteni

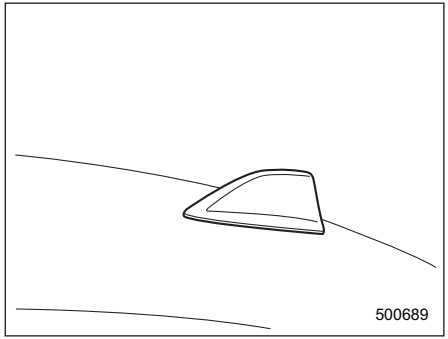

Tavan anteni, tavanın arka kısmında ortaya monte edilmiştir.

5-2. Ses sistemi seti

⚠ DİKKAT

- **Aracınıza telsiz veya başka bir verici cihaz takmadan önce daima SUBARU servisinizle temasa geçmenizi tavsiye ederiz. Bu tür cihazlar, yanlış yerleştirildiklerinde veya araç için uygun olmadıklarında elektronik kontrol sisteminin arızalanmasına neden olabilir.**
- **12 V yardımcı akünün boşalmasını önlemek için, e-BOXER sistemi çalışmadığında ses/görüntü sistemini çalışır durumda bırakmayın.**

Aracınız orijinal SUBARU navigasyon sistemi veya ses sistemi ile donatılmışsa, detaylar için navigasyon/ses sistemi ile ilgili ayrı Kullanıcı El Kitabı'na bakın.

6-1. İç mekan ışıkları 262
Harita lambaları 262
Tavan lambası..... 262
Bagaj bölmesi lambası 263
SÖNME geciktirme zamanlayıcısı..... 263
6-2. Güneşlikler..... 263
Işıklı makyaj aynası..... 263
6-3. Eşya saklama bölmesi 264
Torpido gözü 264
Orta Göz..... 265
Orta konsol 265
Orta Konsol Gözü 265
6-4. Bardaklık (bardak tutucu) 266
Ön yolcu bardaklığı 266
Arka yolcu bardaklığı 266
6-5. Şişe tutucular 267
6-6. Aksesuar prizi 267
6-7. USB Prizi..... 268
USB prizinin kullanımı 269
6-8. Kablosuz Şarj Cihazı (Varsa) 270
Kablosuz Şarj Cihazının kullanımı 270
6-9. Tutunma kolu 274
6-10.Askı kancası 275
6-11.Alışveriş Çantası Askısı 275
6-12.Döşeme Paspası 276
6-13.Bagaj bölmesi örtüsü..... 277
Örtünün kullanılması 277
Örtü muhafazasının çıkarılması 277
Bagaj bölmesi örtüsünün saklanması..... 278
Örtü muhafazasının takılması 278
6-14.Yük bağlama kancaları 279
6-15.Küllük (varsa) 279

6-1. İç mekan ışıkları

⚠ DİKKAT

Aracınızdan ayrılırken, akünün boşalmasını önlemek için ışıkların kapalı olduğundan emin olun.

Harita Lambaları

▼ Harita lambası düğmeleri

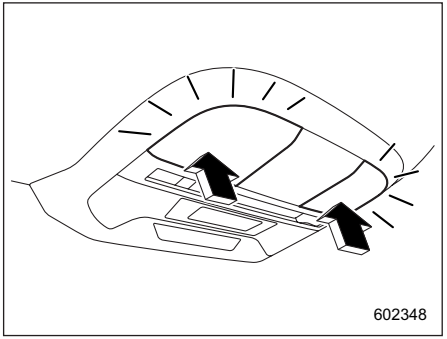

Harita lambasını açmak için, lense basın. Söndürmek için lense tekrar basın.

⚠ DİKKAT

LED'ler kullanıldığından, ışık kaynağını izlemeye devam etmeyin. Aksi takdirde, bu gözlerinize zarar verebilir.

▼ Kapı kilitleme düğmesi

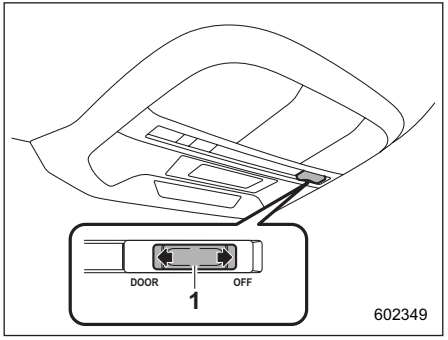

1 Kapı kilitleme düğmesi

Kapı kilitleme düğmesinin aşağıdaki konumları mevcuttur.
KAPALI: Kapı açıldığında harita lambaları otomatik olarak yanmaz. Ancak, harita lambası lenslerine basılarak harita lambaları manuel olarak açılabilir.
KAPI: Harita lambası kapalıyken bile, kapılardan herhangi biri (bagaj kapağı dışında) açıldığında harita lambaları otomatik olarak yanar. Tüm kapılar (bagaj kapağı dışında) kapatıldıktan birkaç saniye sonra harita lambaları yavaş yavaş söner.
Detaylar için, bkz. "KAPANMA geciktirme zamanlayıcısı" ☞S263.

Tavan lambası

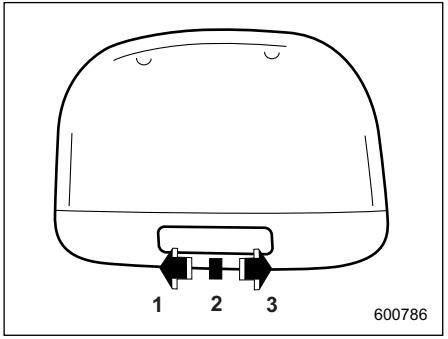

1 AÇIK
2 KAPI
3 KAPALI

Tavan lambası düğmesinin aşağıdaki konumları vardır.
AÇIK: Lamba sürekli yanık kalır.
KAPALI: Lamba sönük kalır.
KAPI: Tavan lambası, aşağıdaki durumlarda otomatik olarak yanar.

- Herhangi bir kapı veya bagaj kapağı açıldığında.
- Anahtarsız erişim fonksiyonu (varsa) kullanılarak kapıların veya bagaj kapağının kilidi açıldığında. Bkz. "Erişim

anahtarını tutarak kilitleme ve kilit açma” ☞S119.
- Uzaktan anahtarsız giriş sistemi kullanılarak kapıların veya bagaj kapağının kilidi açıldığında. Bkz. “Uzaktan anahtarsız giriş sistemi” ☞S131.
- Kontak anahtarı “ACC” konumundan “LOCK/OFF” konumuna getirildiğinde.

Bagaj bölmesi lambası

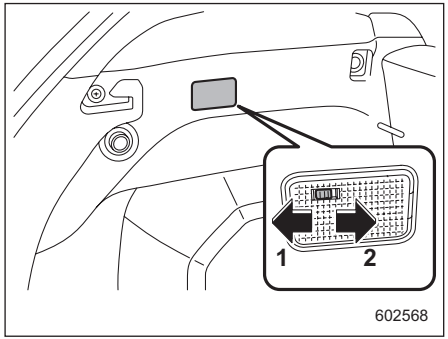

1 KAPI
2 KAPANMA

KAPI: Lamba, bagaj kapağı açıldığında yanar. Bagaj kapağı kapatıldıktan sonra lamba bir kaç saniye yanık kalır ve sonra kademeli olarak söner.
KAPANMA : Lamba sönük kalır.

KAPANMA geciktirme zamanlayıcısı

Aşağıdaki lambalarda otomatik yanma fonksiyonu mevcuttur.
- Tavan lambası
- Harita lambaları
- Bagaj bölmesi lambası

Kapı kilitleme düğmesi “KAPI” konumuna ayarlandığında, kapıların kilitlenmesi ve kilitlerinin açılmasına, kapıların açılması ve kapanmasına ve aynı zamanda kontak anahtarının konumuna bağlı olarak lambalar otomatik olarak açılıp kapanacaktır.

NOT
Lambaların açık kalma süresi ayarı (KAPANMA geciktirme zamanlayıcısı), merkezi bilgi ekranı çalıştırılarak değiştirilebilir. Ayrıntılar için bkz. “Araç ayarları” ☞S206. Lambaların açık kalma süresi ayarı (KAPANMA geciktirme zamanlayıcısı), SUBARU servislerince değiştirilebilir. Ayrıntılar için SUBARU servisinize başvurmanızı öneririz.

6-2. Güneşlikler

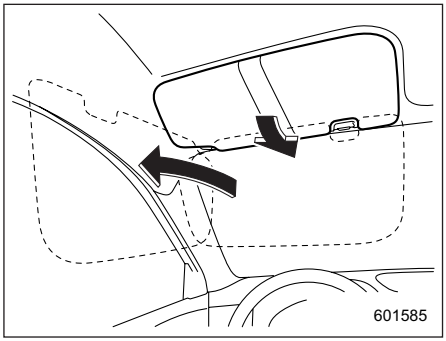

Göz kamaşmasını engellemek için güneşlikleri aşağı doğru çevirin.
Güneşliği yan camda kullanmak için aşağı doğru çevirin ve yan tarafa getirin.

Lambalı makyaj aynası

⚠ DİKKAT

Gözlerinizin kamaşmasını önlemek amacıyla, aracı kullanırken makyaj aynası kapağını kapalı tutun.

– DEVAMI DİĞER SAYFADA –

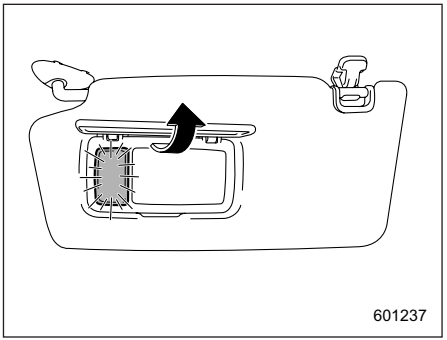

Makyaj aynasını kullanmak için güneşliği aşağıya indirin ve makyaj aynasının kapağını açın.
Ayna kapağı açıldığında makyaj aynasının yanındaki ışıklar yanar.

NOT
e-BOXER sistemi çalışmıyorken makyaj aynasının uzun süre kullanılması 12 V yardımcı akünün boşalmasına neden olabilir.

6-3. Eşya saklama bölmesi

⚠ DİKKAT

- **Ani frenleme veya kaza anında yaralanma riskini azaltmak için sürüş sırasında saklama bölmesini daima kapalı tutunuz.**
- **Aşağıdaki öğeleri eşya saklama bölmesinde saklamayın. Aksi takdirde bu yangına veya kazaya neden olabilir.**
  - **Sprey kutuları, yanıcı veya aşındırıcı sıvı içeren kaplar veya diğer tehlikeli maddeler.**
  - **Plastik ya da örneğin çakmak gibi diğer ısıya duyarlı veya yanıcı nesneler.**

■ Torpido gözü

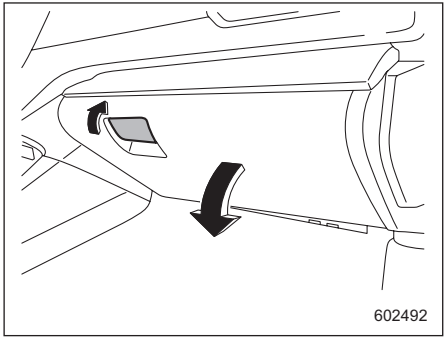

Torpido gözünü açmak için kolu çekin. Kapatmak için, kapağı sıkıca yukarı doğru bastırın.

NOT
Gösterge paneli aydınlatması açıkken, torpido gözünü aydınlatan lamba da yanar. Bkz. "Farlar" ☞S220.

Orta Göz

Orta göz, gösterge panelinin ortasının altında bulunur.

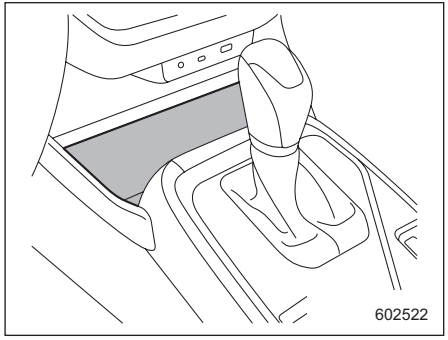

⚠ UYARI

Kablosuz şarj cihazı bulunan modeller için: Kablosuz şarj cihazı açıkken orta göze madeni para, anahtar, ataş veya başka metal nesneler koymayın. Ayrıntılar için bkz. "Kablosuz şarj cihazı" ☞S270.

⚠ DİKKAT

Gözden yuvarlanabilecek nesneleri tutmak için orta gözü kullanmayın.

- **Araç hareket halindeyken, nesneler gözden dışarı fırlarsa, yaralanabilirsiniz.**

NOT

Gösterge paneli aydınlatması açıkken, orta gözü aydınlatan lamba da yanar. Bkz. "Farlar" ☞S220.

Orta konsol

Orta konsol kutusu eşya saklama alanı sağlar.

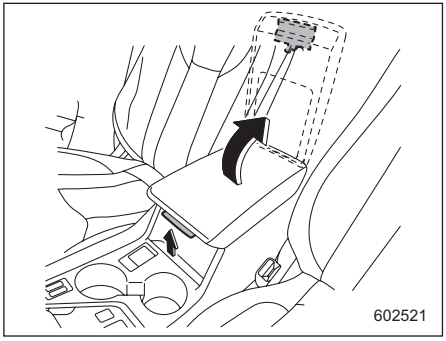

Kapağı açmak için kilit açma kolunu yukarı çekin.

Orta Konsol Gözü

Orta konsol gözü, orta konsolun ön tarafında bulunur.

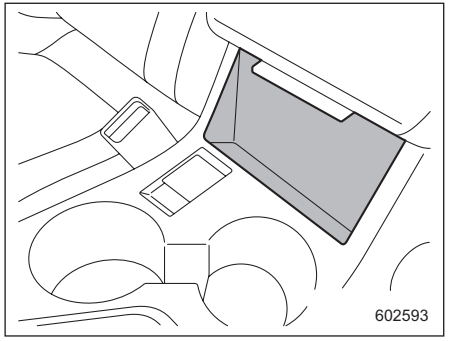

6-4. Bardaklık (bardak tutucu)

⚠ DİKKAT

Dökülmeleri önlemek için dikkatli olun. İçecekler sıcaksa sizi ve/veya yolcularınızı yakabilir. Dökülen içecekler ayrıca koltuk döşemelerine, halılara veya ses ekipmanlarına da zarar verebilir

■ Ön yolcu bardaklığı

⚠ DİKKAT

- **Dikkatinizi dağıtabileceği veya kazaya neden olabileceği için sürüş sırasında bardaklıktan bardak almayın veya bardak koymayın.**
- **Vites kolu veya çevredeki herhangi bir düğme üzerine içecek dökmemeye dikkat edin. İçecek dökülürse, bu, vites kolunun ve/veya düğmelerin arızalanmasına neden olabilir.**

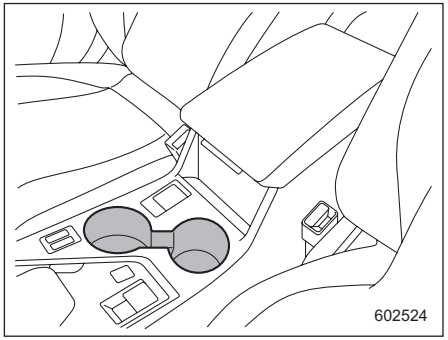

Orta konsolda ikili bardak tutucu yer alır.

■ Arka yolcu bardaklığı

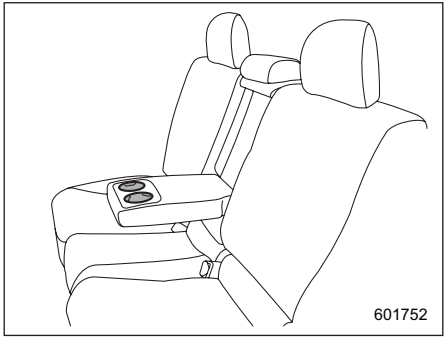

Kolçak içine bir çift-bardak tutucu yerleştirilmiştir.

⚠ DİKKAT

Bardaklıkta içecekle dolu bir bardak varsa, hiçbir koltuğu katlamayın veya arkaya yatırmayın. Aksi takdirde, içecek dökülebilir ve içecek sıcaksa sizi ve/veya araçtaki yolcuları yakabilir.

6-5. Şişe tutucular

⚠ DİKKAT

- **Dikkatinizi dağıtabileceği veya kazaya neden olabileceği için sürüş sırasında şişe tutucusundan şişe almayınız veya şişe koymayınız.**
- **Şişe tutucuya içecek koyarken kapağının kapalı olmasına dikkat edin. Aksi takdirde kapıyı açarken/kapatırken ya da sürüş esnasında içecek dökülebilir, içecek sıcaksa sizi ve/veya yolcuları yakabilir.**

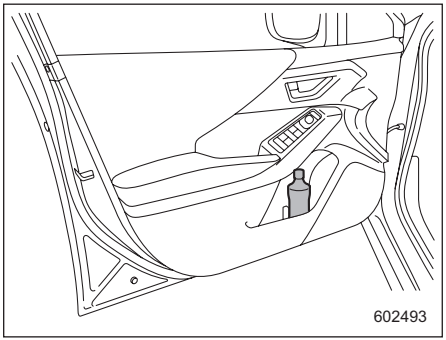

Her bir kapı döşemesinde bulunan şişe tutucu, içecek şişelerini ve diğer eşyaları tutmak için kullanılabilir.

6-6. Aksesuar prizi

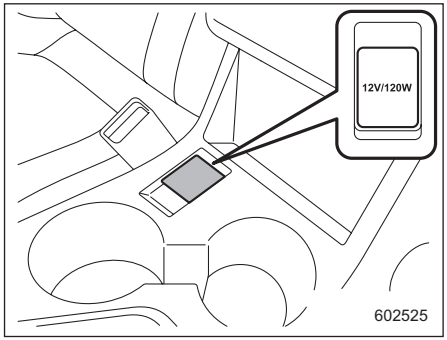

Güç çıkışı

Orta konsolda bir aksesuar elektrik prizi bulunur. Kontak anahtarı “ACC” veya “ON” konumundayken, prizde 12 V yardımcı aküden sağlanan elektrik gücü (12V DC) mevcuttur.
Araç içindeki elektrikli bir cihazı prize takarak kullanabilirsiniz.
Bağlanabilecek bir cihazın maksimum güç değeri 120 W'ı aşmamalıdır. Priz için belirtilen Watt değerini aşan bir cihazı kullanmayın.

– DEVAMI DİĞER SAYFADA –

⚠ DİKKAT

- **Aksesuar elektrik prizinde çakmak kullanmayı denemeyin..**
- **Aksesuar elektrik prizinin içine her hangi bir yabancı cisim, özellikle de bozuk para veya alüminyum folyo gibi madeni cisimleri koymayınız. Bu kısa devreye sebep olabilir. Kullanılmadığı zaman prizin kapağını daima kapatın.**
- **Sadece 12V DC için tasarlanmış elektrikli cihazlar kullanın. Bağlanabilecek bir cihazın maksimum güç değeri 120 W'ı aşmamalıdır. Priz için belirtilen Watt değerini aşan bir cihazı kullanmayın.**

  Aksesuar elektrik soketinin aşırı yüklenmesi bir kısa devreye sebep olabilir. İkili adaptör ya da birden fazla elektrikli cihaz kullanmayın.
- **Elektrikli cihazınızın fişi, aksesuar elektrik prizi için çok gevşek veya çok sıkıysa, bu, temasın zayıf olmasına veya fişin sıkışmasına neden olabilir. Sadece aksesuar prizine uygun olan fişleri kullanın.**
- **e-BOXER sistemi çalışmıyorken, aksesuar prizine bağlı bir elektrikli cihazın uzun süre kullanılması, 12 V yardımcı akünün boşalmasına yol açabilir.**
- **Aracınızı sürmeden önce elektrikli cihazınızın fişi ve kordonunun vites değiştirmenizi veya gaz ve fren pedallarına basmanızı engellememesini sağlayınız. Engelliyorlarsa, sürüş sırasında elektrikli cihazı kullanmayın.**

6-7 USB Prizi

⚠ DİKKAT

- **Kullanılabilecek bir USB terminalinin özelliği Tip-A ve Tip-C'dir. Farklı özellikte bir terminal bağlanırsa, priz çalışmaz veya şarj mümkün olmayabilir veya cihaz arızalanabilir.**
- **Bağlı bir cihazın arızalanma veya verilerin zarar görme riski vardır. Bir cihazın bağlanmasının sorumluluğu size aittir.**
- **Elektrik çarpmasını veya bir arızayı önlemek için aşağıdaki önlemlere uyun.**
  - **Bir USB ağı bağlamayın.**
  - **USB terminaline herhangi bir metal veya yabancı bir nesne sokmayın.**
  - **USB terminaline herhangi bir sıvı veya su dökmeyin.**
- **Bağlı kabloyu çekmemeye dikkat edin. Aksi takdirde USB terminali ve bağlı cihaz bozulabilir.**

- **e-BOXER sistemi çalışmıyorken bir cihaz uzun süre bağlı kalırsa, 12 V yardımcı akü boşalabilir. e-BOXER sistemi çalışırken bile gereksiz yere uzun süre cihaz bağlamamanızı öneririz.**
- **Arızalı bir cihazı bağlamayın. Bu, duman ve yangın çıkması riski oluşturur.**

NOT

- **Her bir USB terminalinin nominal voltajı 5 V'tur. Maksimum nominal güç hakkında ayrıntılı bilgi için, bkz. "USB prizinin kullanılması" ☞S269. Bir cihaz bağlamadan önce, cihazın kullanma kılavuzunu okuyun ve bu prizin cihaz tarafından desteklendiğinden emin olun. Maksimum nominal değeri aşan bir güç gerektiren bir cihaz bağlıysa, prizi kullanmak veya şarj etmek mümkün olmayabilir. Şarj işlemi tamamlansa bile, şarj etmek için gereken süre, o cihazın orijinal şarj cihazının kullanılmasından daha uzun olabilir.**
- **Cihaza bağlı olarak, şarj işlemi yalnızca özel bir kablo kullanıldığında mümkün olabilir. Bu durumda, cihazı özel kabloyu kullanarak bağladığınızdan emin olun.**
- **Bir PC ile iletişim kuran bir cihaz bağlandığında, prizi kullanmak veya şarj etmek mümkün olmayabilir.**
- **Şarj için bir cihaz bağladığınızda, şarj tamamlandıktan hemen sonra cihazın bağlantısını kesin.**

USB prizinin kullanımı

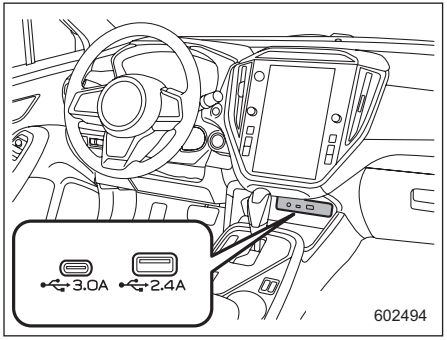

Ön koltuk USB prizi (Bir ses aygıtı bağlanabilir ve kullanılabilir)

– USB Tip-A: DC 5 V/2,4 A*
– USB Tip-C: DC 5 V/3,0 A*

*: İki USB terminalinin kullanılabilir elektrik gücü maksimum 5,4 A'dır.

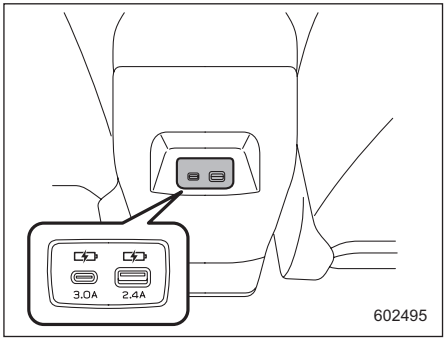

Konsol USB prizi (yalnızca şarj için) (varsa)

– USB Tip-A: DC 5 V/2,4 A*
– USB Tip-C: DC 5 V/3,0 A*

*: İki USB terminalinin kullanılabilir elektrik gücü maksimum 5,4 A'dır.

USB terminalini bir elektronik cihazı kullanmak veya şarj etmek için kullanın. Kontak anahtarı "ACC" veya "AÇIK" konumundayken, elektronik cihaza güç beslemesi yapılabilir.

6-8. Kablosuz Şarj Cihazı (Varsa)

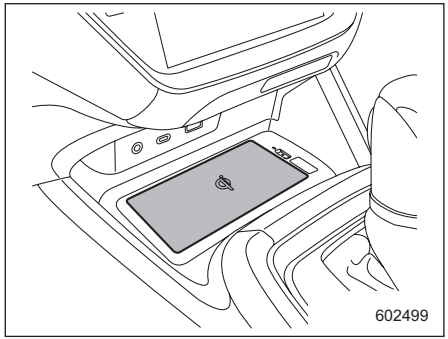

Kablosuz Şarj Cihazı

Qi kablosuz şarj standardıyla uyumlu bir cep telefonu, akıllı telefon veya benzeri bir mobil cihazı şarj etmek için, cihazı merkezi bilgi ekranının altında bulunan şarj alanına yerleştirin.

"Qi" logosu, "Wireless Power Consortium"un ticari markasıdır.

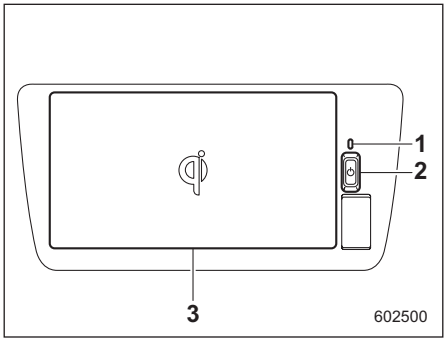

1 Gösterge lambası
2 Güç düğmesi
3 Şarj alanı

NOT

Mobil cihazlar ve kablosuz şarj cihazlarında şarj bobinleri vardır. Bu bobinler, kablosuz şarj sisteminin bir mobil cihazı yüksek düzeyde şarj verimliliği ile şarj etmesini sağlar. Cihazınız şarj alanındayken, kablosuz şarj cihazı bunu algılar ve entegre bir hareketli bobini şarj için cihazınızdaki bobinle hizalar. Araç hareket halindeyken araç titreşimi iki bobinin yanlış hizalanmasına neden olursa, kablosuz şarj cihazının hareketli bobini otomatik olarak yeniden konumlanır ve şarj etmeye devam eder.

Ancak mobil cihaz hareket edip bu şarj alanının dışına çıkarsa şarj işlemi otomatik olarak duracaktır.

Kablosuz Şarj Cihazının kullanılması

1. Kablosuz şarj cihazı, kontak anahtarı "ON" veya "ACC" konumundayken çalışır.

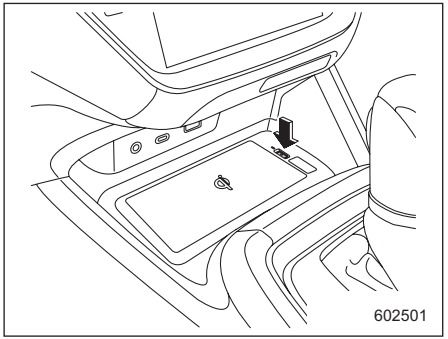

2. Kablosuz şarj cihazını açmak için güç düğmesine bir kez basın. Kablosuz şarj cihazı AÇIK (ON) olduğunda gösterge ışığı yeşil yanar ve kablosuz şarj cihazı KAPALI (OFF) olduğunda gösterge ışığı söner.

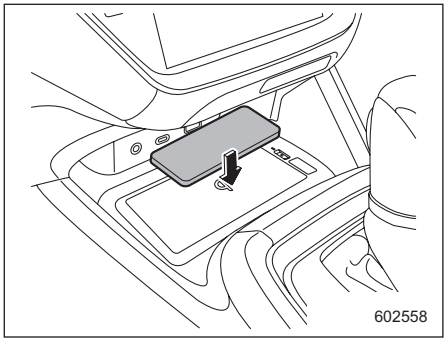

3. Mobil cihazı, ekran veya tuş takımı yukarı bakacak şekilde yerleştirin (şarj yüzeyi de aşağıya bakar).
   Cihazın merkezi ayrıca şarj alanının merkezi ile aynı hizada olmalıdır. Mobil cihaza bağlı olarak, şarj bobini cihazın merkezinde olmayabilir. Bu gibi durumlarda, mobil cihazı, şarj bobini şarj alanının ortasına gelecek şekilde yerleştirin. Şarj sırasında gösterge lambası turuncu renkte yanar. Gösterge lambası turuncu renkte yanmıyorsa ve cihaz şarj olmuyorsa, cihazı şarj alanının ortasına taşıyın.
4. Şarj tamamlandığında gösterge lambası yeşil renkte yanar.

NOT

Kablosuz şarj cihazının güç durumu, kontak anahtarı "KAPALI" konumuna getirildiğinde bile saklanır (korunur).

▼ Hızlı şarj modunun kullanılması

Aşağıdaki mobil cihaz türleri, normal şarjın (5 W) aksine hızlı şarjı destekler.

- WPC* Sürüm 1.2.4 ile uyumlu ve hızlı şarj cihazlarına uygun mobil cihazlar 10 W'a kadar şarj edilebilir.
- WPC* Sürüm 1.2.4 ile uyumlu ve 7,5 W şarj için uygun bir iOS sürümüne sahip iPhone 8 (veya üstü).

* WPC: Wireless Power Consortium (Kablosuz Güç Birliği)

1. Mobil cihazınız normal modda şarj olurken hızlı şarj moduna geçmek için güç düğmesine üç kez basın. Kablosuz şarj cihazı hızlı şarj moduna geçtiğinde, gösterge lambası turuncudan dönüşümlü olarak yeşil ve turuncuya dönecektir.
2. Şarj tamamlandığında hızlı şarj modu sona erer. Hızlı şarjı yeniden başlatmak için tekrar hızlı şarj moduna geçin.

▼ Gösterge lambası düzenleri

Gösterge lambası	Açıklama
Kapalı	Kablosuz şarj cihazı kapalı
Yeşil (yanıyor)	Bekleme (şarj için hazır)*1
	Şarj tamamlandı*2
Turuncu (yanıyor)	Şarj alanında bir mobil cihaz var (bir mobil cihaz algılanıyor)
	Şarj oluyor
Yeşil ve turuncu dönüşümlü olarak yanıyor	Hızlı şarj devam ediyor

*1: Kablosuz şarj cihazı bekleme modundayken şarj için güç beslemesi yoktur. Bu durumda, şarj tepsisine metal nesneler konulsa bile bunlar aşırı ısınmaz.
*2: Bazı mobil cihazlarda, şarj tamamlandıktan sonra bile gösterge lambası turuncu renkte yanmaya devam eder.

– DEVAMI DİĞER SAYFADA –

▼ Uyarı listesi

Gösterge lambası	Olası nedenler	Çözüm
Saniyede bir kez turuncu renkte yanıp söner	Kablosuz şarj cihazı ile erişim anahtarı arasında bir iletişim hatası oluştu.	e-BOXER sistemi çalışıyorsa, e-BOXER sistemini durdurun ve yeniden başlatın. Kontak anahtarı "ACC" konumundaysa, e-BOXER sistemini bir kez çalıştırın.
Arka arkaya üç kez turuncu renkte yanıp sönüyor	Metalik yabancı nesne algılandı. Mobil cihaz ile şarj alanı arasında yabancı bir nesne algılandı.	Mobil cihaz ile şarj alanı arasındaki tüm yabancı nesneleri kaldırın.
Arka arkaya üç kez turuncu renkte yanıp sönüyor	Mobil cihazın hizalanması bozuk: Şarj bobinlerinin aşırı ısınmayı önleme fonksiyonu, mobil cihazın şarj bobinlerinin şarj alanıyla hizalanmış olmaması nedeniyle tetiklendi.	Mobil cihazı şarj alanından çıkarın, etkinleştirme gösterge lambasının tekrar yeşil yanmış olduğunu kontrol edin ve cihazı şarj alanının ortasına yerleştirin. Mobil cihazınızda bir kılıf veya kapak varsa, onu çıkardığınızdan emin olun.
Arka arkaya dört kez turuncu renkte yanıp sönüyor	Kablosuz şarj cihazının içindeki sıcaklık artmıştır.	Şarjı durdurmak için mobil cihazı şarj alanından geçici olarak çıkarın. Ağır elektrikli ekipmanın sıcaklığı düştüğünde cihazı tekrar şarj etmeye başlayın.

NOT

Cihazınız şarj olurken AM radyoda gürültü duyarsanız şarj frekansını değiştirerek gürültüyü azaltabilirsiniz.

Şarj frekansını değiştirmek için, sistemi açmak üzere güç düğmesine basın ve basılı tutun.

Belirli bir süre sonra, gösterge lambası, frekans değişimini belirtmek için turuncu renkte iki kez yanıp sönecektir.

⚠ UYARI

- **Güvenlik nedenleriyle, sürücüler araç kullanırken şarj edilen bir mobil cihaz kullanmamalıdır.**
- **Sürüş sırasında kablosuz kulaklık veya hafif cep telefonu gibi küçük cihazları şarj etmeyin. Hafif olmaları nedeniyle, bu cihazlar şarj tablasından fırlayarak bir kazaya neden olabilir.**
- **Kablosuz güç alıcısı, bazı implante edilmiş kalp pili vb veya diğer elektrikli tıbbi cihazları etkileyebilir. Kalp pili, ventriküler pacing puls üreteci, kardiyoverter-defibrilatör veya benzeri bir cihaz kullanıyorsanız, kablosuz şarj cihazını kullanmadan önce doktorunuza danışın.**

- Cihazınızı şarj etmeden önce, şarj alanı ile mobil cihaz arasında hiç bir metal nesne olmadığından emin olun. Metal nesneler, şarj alanına konulduğunda ısı üretebilir ve yanıklara neden olabilir.
- Şarj alanına güçlü kuvvet veya darbe uygulamayın.
- Şarj alanına alüminyum etiketler yapıştırmayın, başka metal nesneler koymayın. Ayrıca, şarj alanına temas edebilecek alüminyum etiketler veya başka metal nesneler yapıştırılmış bir mobil cihazı şarj etmeyin. Metal nesneler, şarj alanına konulduğunda ısı üretebilir ve yanıklara neden olabilir.
- Kablosuz şarj cihazını söküp parçalarına ayırmayın, değiştirmeyin veya çıkarmayın.
- Şarj alanının içine veya yakınına mıknatıslı nesneler koymayın.
- Şarj sırasında cihazınızın üzerini örtü vb. ile örtmeyin.
- Cihazınızı tozlu ortamlarda şarj etmeyin.
- Kablosuz şarj cihazının içine yabancı nesne veya sıvı girmediğinden veya dökülmediğinden emin olun.
- Belirtilenlerin dışında herhangi bir cihazı şarj etmeyin.

⚠ DİKKAT

- Erişim anahtarını kablosuz şarj cihazının yakınına koymayın.
- Cihazınız şarj olurken, kredi kartları gibi manyetik kartları ve saatler gibi hassas cihazları şarj alanından uzak tutun. Bunlar hasar görebilir. Araç aküsünün boşalmasını önlemek için, motor çalışmıyorken kablosuz şarj cihazını uzun süre kullanmayın.
- Erişim anahtarı kabin içinde algılanamıyorsa, pil şarj edilemez. Ayrıca, uzaktan anahtarsız giriş sistemi çalışırken, şarj işlemi geçici olarak, örneğin kapıları açarken ve kapatırken, askıya alınabilir.
- Mobil pili şarj etmek için cihazın muhafazasını çıkarın.
- Tepsilerdeki nesneleri uzun süre kendi başına gözetimsiz bırakmayın. Cihaz muhafazası veya aksesuarın tipine bağlı olarak, tepsilerdeki boya bozulabilir.
- Mobil cihazınızı şarj alanına koymanıza rağmen şarj olmuyorsa, cihaz kılıfını ve varsa aksesuarlarını çıkarın.
- Bir mobil cihazın işletim sistemi (OS) sürümü güncellendiğinde, şarj özellikleri önemli ölçüde değişebilir. Ayrıca, WPC ile uyumlu işletim sistemi sürümleri değişirse, hızlı şarj fonksiyonu kullanılamayabilir. Ayrıntılar için, mobil cihazınızın üreticisinin web sitesine bakın.
- Araç aküsünün boşalmasını önlemek için, motor çalışmıyorken kablosuz şarj cihazını uzun süre kullanmayın.
- Bir radyo veya TV kulesinin, yayın istasyonunun, havaalanının veya güçlü radyo dalgaları veya gürültü oluşturan başka bir yerin yakınındaysanız, sistem düzgün çalışmayabilir.

NOT

- Bu fonksiyon, şarj tepsisinden daha büyük cihazlar için kullanılamaz.
- Kablosuz şarj cihazı ve mobil cihaz, şarj işlemi sırasında ısı yayar, ancak bu bir arıza değildir.

– DEVAMI DİĞER SAYFADA –

- **Mobil cihazınız şarj sırasında ısı yaydığında, mobil cihazın koruyucu işlevi şarj işlemini iptal edebilir.**
- **Gücü AÇMAK için kablosuz şarj cihazının güç düğmesine basıldığında veya bir mobil cihaz algılandığında bir bip sesi duyulur. Bu bir arıza değildir.**
- **Sıcaklık yükseldiğinde fan devreye girebilir, ancak bu bir arıza değildir.**
- **Qi standart kablosuz şarj cihazı, uyumlu cihazlarda kullanılabilir. Ancak, tüm Qi standart cihazları ve uyumluluk garanti edilmez.**

6-9. Tutunma kolu

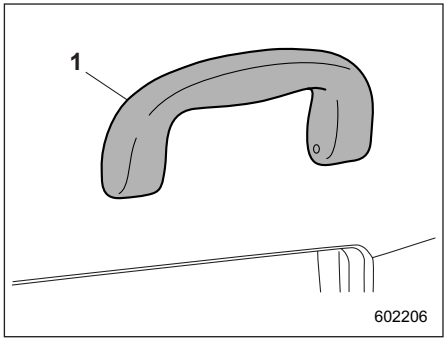

1 Tutunma kolu

Tutunma kolunun, koltukta otururken ve araç hareket halindeyken yolcuların vücuduna destek sağlamak için tutulması gerekir.

⚠ UYARI

Tutunma kolu koltuktan kalkarken tutmak için değildir. Tutunma kolunun yanlış şekilde tutulması ve çekilmesi durumunda kol kırabilir ve muhtemelen yaralanmaya neden olabilir.

⚠ DİKKAT

Tutunma koluna ağır cisimler asmayın, bağlamayın. Aksi takdirde kol kırılabilir ve astığınız cisim zarar görebilir.

6-10. Askı kancası

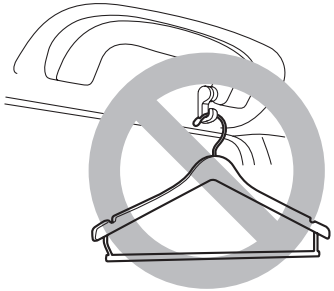

602566

⚠ UYARI

Aşağıdaki talimatlara uyun.

- **Askı kancalarına elbise askıları veya başka sert veya sivri uçlu nesneler asmayın. Ceket ve elbiseleri askı kancasına doğrudan, askı kullanmadan asın.**
- **Askı kancalarına elbise asmadan önce, elbisenin ceplerinde sivri nesneler olmadığından emin olun.**

Bu talimatlara uyulmazsa, ani durmalarda ya da bir çarpışmada aşağıdaki durumlarla karşılaşılabilir.

- **Kabinden fırlayan eşyalar nedeniyle ciddi yaralanmalar.**
- **Yanlış SRS perde hava yastığı açılması.**

⚠ DİKKAT

Askı kancasına asla sürücünün görüşünü engelleyebilecek veya ani durmalarda veya çarpışmalarda yaralanmaya neden olabilecek herhangi bir şey asmayın. Ve askı kancasına 5 kg (11 lbs) veya daha fazla ağırlıktaki nesneleri asmayın.

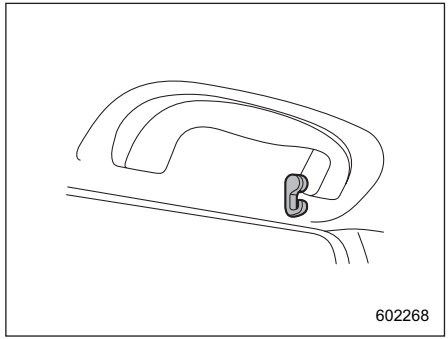

602268

Askı kancası, her bir arka yolcunun tutunma koluna takılmıştır.

6-11. Alışveriş Çantası Kancası

⚠ DİKKAT

Alışveriş çantası kancasına 3 kg (6 lbs) veya daha fazla ağırlıktaki nesneleri asmayın.

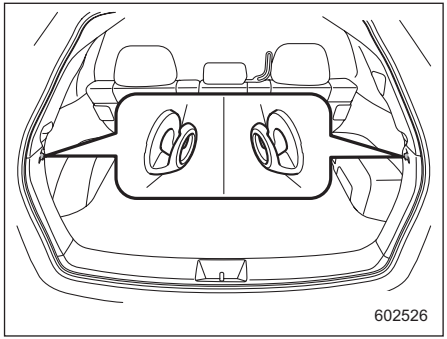

602526

Bagaj bölmesinin her iki yanında birer alışveriş çantası kancası vardır.

6-12. Döşeme Paspası

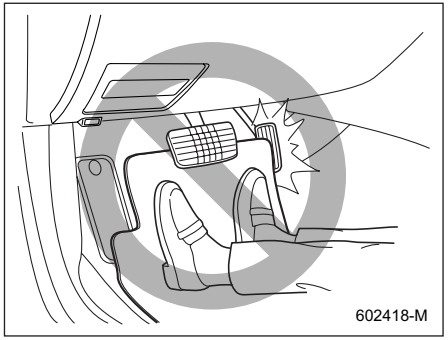

⚠ DİKKAT

Paspas öne doğru kayar ve sürüş esnasında pedalın hareketini engellerse, bu durum kazaya neden olabilir. Paspasın öne kaymasını önlemek için aşağıdaki önlemleri alın.

- **Doğru konumlarda lastik rondelalarla sabitlenen gerçek bir SUBARU yer paspası kullandığınızdan emin olun.**
- **Sürücünün paspasının uygun konumuna geri yerleştirildiğinden ve tespit pimlerine doğru şekilde sabitlendiğinden emin olun.**

- **Birden fazla paspas kullanmayın.**

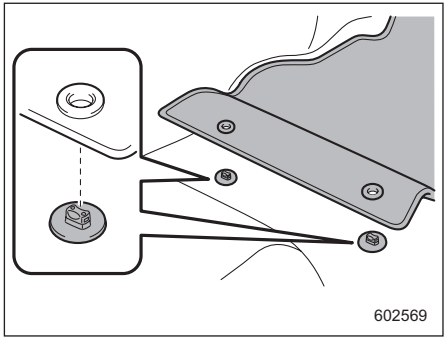

1. Tespit kancalarını (klipsler) yer paspasının deliklerine geçirin.

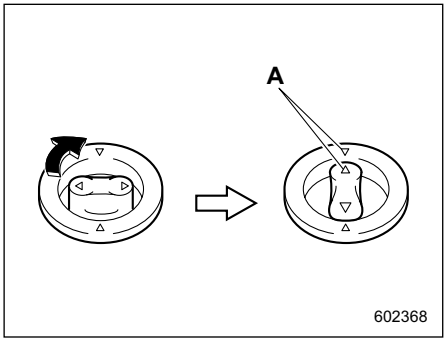

A: Paspasları takarken üçgen işaretlerini (△) hizalayın.

2. Paspasları yerine sabitlemek için her bir klipsin üst topuzunu çevirin.

6-13. Bagaj bölmesi örtüsü

Bagaj bölmesi örtüsü bagaj bölmesini örtmek ve içindekileri doğrudan güneş ışığından korumak için kullanılır. Fazla eşya taşımak için ilave yer açmak gerektiğinde bu örtü çıkartılabilir.

Örtünün kullanılması

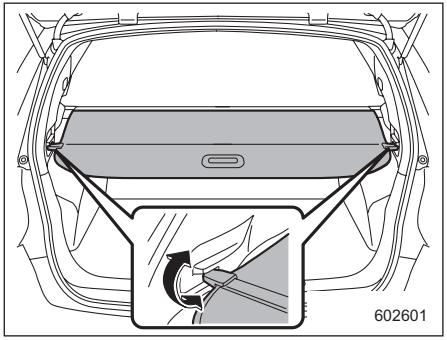

Örtüyü açıp yaymak için, ortadaki deliği kullanarak bagaj bölmesi örtüsünü uçlarından tutup çekin ve şekilde gösterildiği gibi kancalarını tırnaklara takın. Geri sarması için tırnaklardan kurtarın, örtü otomatik olarak geri sarar. Örtüyü tutmanız ve kendisini geri sararken onu örtü yuvasına geri yönlendirmeniz gerekecektir.

⚠ UYARI

Açılmış örtünün üstüne hiçbir şey koymayın. Örtünün üstüne ağır eşyalar koymak örtünün yırtılmasına yol açabilir ve ani duruşlarda ya da kaza anında üzerinde bulunan eşya öne doğru savrulabilir. Bu da ciddi yaralanmalara neden olabilir.

⚠ DİKKAT

Örtüyü açarken ya da geri sararken bagaj kapağı amortisörlerini çizmemeye dikkat edin. Amortisörler üstündeki çizikler amortisörlerin içindeki gazın kaçmasına neden olabilir ve amortisörler bagaj kapağını açık durumda tutamaz hale gelebilir.

Örtü muhafazasının çıkarılması

1. Örtüyü geri sarın.

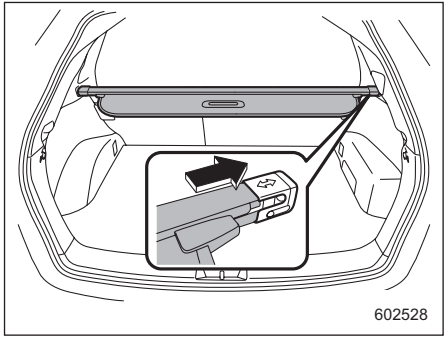

2. Örtü muhafazasını sağ tarafa doğru itin ve kısaltın.
3. Tutucudan kurtarıp çıkarın.

– DEVAMI DİĞER SAYFADA –

Bagaj bölmesi örtüsünün saklanması

Bagaj bölmesi örtüsü, bagaj bölmesi tabanının hemen altına aşağıdaki şekilde yerleştirilip saklanabilir.

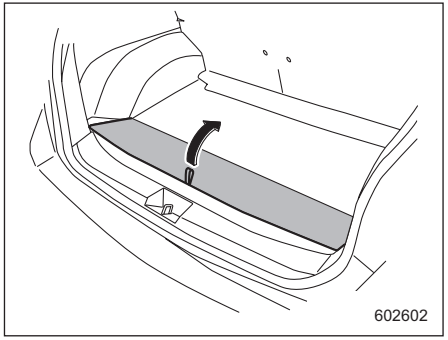

1. Bagaj bölmesi tabanının arka ucunu kaldırıp katlayın.

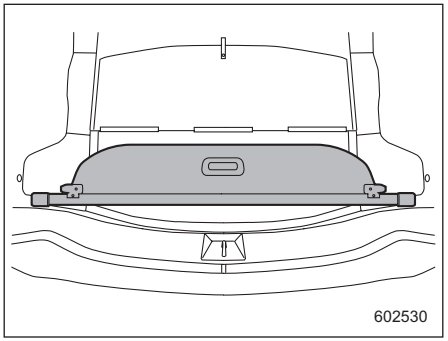

2. Örtü muhafazasını, bagaj bölmesinin ucuna yerleştirin.

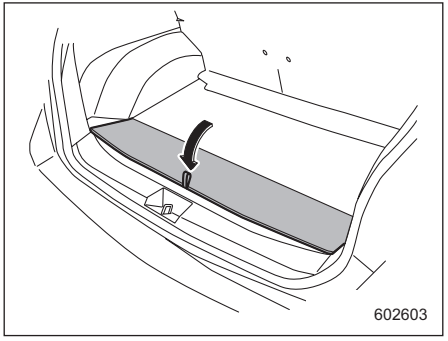

3. Bagaj bölmesi tabanını geriye, yerine yerleştirin.

Örtü muhafazasının takılması

Bagaj bölmesi örtüsünün sağ ucu kayar yapıdadır.

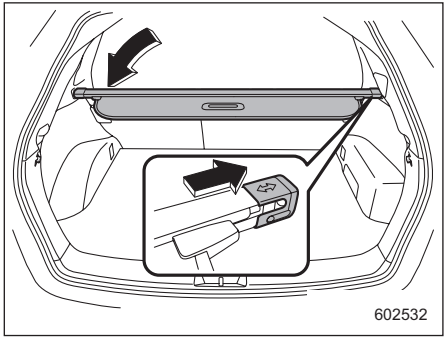

1. Örtünün sağ ucunu ok işareti yukarı bakacak şekilde girintili kısma yerleştirin.
2. Örtü muhafazasını sıkıca tutun ve örtünün sol ucunu girintili kısma yerleştirin.

6-14. Yük bağlama kancaları

⚠ DİKKAT

Yük bağlama kancaları sadece hafif yüklerin sabitlenip emniyet altına alınması için tasarlanmıştır. Kancaları asla kancaların kapasitesini aşan yükleri sabitlemek için kullanmaya kalkmayın. Her kanca için maksimum yük taşıma kapasitesi 10 kg'dır.

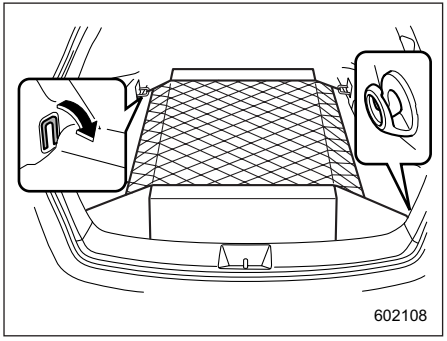

Bagaj bölmesinde dört adet bağlama kancası vardır, böylece yük bir bagaj ağı ya da iplerle sabitlenip emniyete alınabilir.
Ön bağlama kancalarını kullanırken, bunları saklama bölmesinin girintili kısımlarından aşağıya doğru çevirin.

6-15. Küllük (varsa)

⚠ DİKKAT

- **Küllükleri çöplük olarak kullanmayın ve yanık sigarayı küllükte bırakmayın. Böyle bir durum yangına sebebiyet verebilir.**
- **Küllüğe koymadan önce her zaman kibritleri ve sigaraları söndürün ve sonra küllüğü sıkıca kapatın. Küllüğü açık bırakırsanız, sigara ateşi diğer bir sigara izmaritine sıçrayabilir ve yangın çıkabilir.**
- **Küllüğe yanıcı maddeler koymayın.**
- **Küllükte çok fazla sigara izmariti bırakmayın.**

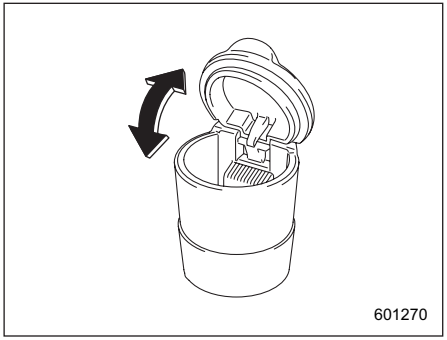

Portatif küllük her bir bardaklık veya şişe tutucuya takılabilir. Bardak tutucuların yerleri için, bkz."Bardak tutucular " ☞S266. Şişe tutucularının yerleri için, bkz. "Şişe tutucuları" ☞S267.

Küllüğü kullanırken küllüğün kapağını açın. Küllüğü kullandıktan sonra, artık dumanı azaltmaya yardımcı olmak için kapağı tamamen kapatın.

NOT
Kül ve tütün parçacıkları, kül tablasının iç kapağının menteşelerinin çevresinde birikecektir. Bunları diş fırçası ya da dar uçlu bir alet kullanarak temizleyebilirsiniz.

7-1. Yakıt 283
Yakıt Gereksinimleri 283
Yakıt deposu kapağı ve dış kapak 284
7-2. Sürüşe hazırlanma 287
7-3. e-BOXER sisteminin başlatılması ve durdurulması 288
Güvenlik önlemleri 288
Marş düğmeli çalıştırma sistemi için çalışma menzili 288
e-BOXER sistemini başlatırken alınacak genel önlemler 288
e-BOXER sisteminin başlatılması 289
e-BOXER sisteminin durdurulması 290
Erişim anahtarı düzgün çalışmadığında 291
Direksiyon kilidi 291
7-4. Sürekli değişken şanzıman 292
Vites Kolu 293
Vites kilitleme fonksiyonu 295
Manuel mod seçimi (varsa) 296
“L” konumunun seçilmesi (varsa) 298
Sürüşle ilgili ip uçları 298
7-5. SI-DRIVE 299
Akıllı (I) modu 299
Sport (S) modu 299
SI-DRIVE Düğmesi 299
7-6. Hidrolik direksiyon 300
7-7. Frenleme 301
Frenleme ile ilgili ipuçları 301
Fren Sistemi 301
Disk fren balatası aşınma uyarı göstergeleri 303
7-8. ABS (Kilitlenmeyi Önleyici Fren Sistemi) 303
ABS Otomatik Kontrol 304
ABS Uyarı Lambası 304
7-9. Elektronik Fren Kuvveti Dağıtımı (EBD) sistemi 304
EBD Sistem Arızaları 305
7-10. Araç Dinamiği Kontrol sistemi 305
Araç Dinamiği Kontrol sistemi monitörü 307
Araç Dinamiği Kontrol Sistemini Açmak/Kapatmak 307
7-11. X-MODE 308
X-MODU’nu Etkinleştirmek/Devre Dışı Bırakmak 309
Yokuş İniş Kontrolü Fonksiyonu 310
7-12. Lastik basıncı izleme sistemi (TPMS) (varsa) 311
TPMS Ekranı 313
TPMS Modu Ayarı 313
7-13. Aracınızın park edilmesi 313
Elektronik Park Freni 314
Park etme ile ilgili ipuçları 319
7-14. Yokuşta kalkış yardımı sistemi 320
7-15. Çoklu Görüş Monitörü (varsa) 321
Çoklu Görüntü Monitörü ekranının değiştirilmesi 322
Çoklu Görüntü Monitörünün iptal edilmesi 324
Kamera Görüntülerini Görüntülenmesi 324
Çoklu Görüntü Monitörünün Menzili 328
Kameranın kullanılması 328
Önde akan trafik bilgisi (varsa) 329
Arkada Akan Trafik Uyarısı (RCTA) 330

7-16.Arka Görüş Kamerası (Çoklu Görüş Monitörü Olmayan Modeller) 331
Arka görüş kamerasının kullanımı..... 332
Ekranda görüş mesafesi 333
Yardım Hatları 334
7-17.Subaru Arkada Araç Tespit (SRVD) sistemi (varsa)..... 336
Sistem Özellikleri 336
Sistemin çalışması 339
SRVD yaklaşma gösterge lambası / sesli uyarısı..... 340
SRVD KAPALI göstergesi..... 342
SRVD uyarı göstergesi 342
SRVD'yi Açmak/Kapatmak 343
Arka radar sensörlerinin kullanımı 343
7-18.Geri Viteste Otomatik Frenleme (RAB) sistemi 344
Geri Viteste Otomatik Frenleme (RAB) sistemine genel bakış 345
Çalışma koşulları 347
Sonar Sesli Alarm Fonksiyonu 350
Otomatik Frenleme Fonksiyonunun Çalışması 352
Geri Viteste Otomatik Frenleme (RAB) sisteminin çalışmasının iptali 353
Geri Viteste Otomatik Frenleme (RAB) sistemi AÇIK/KAPALI ayarı 354
RAB uyarı göstergesi..... 354
Sonar sensörlerinin kullanımı..... 355
7-19.Sürücü İzleme Sistemi (varsa) 355
Kullanıcı tanıma fonksiyonu 359
Dikkatsiz / uykulu sürüş uyarısı 361
Sürücü İzleme Sistemi göstergesi/uyarısı 362
Sürücü İzleme Sisteminin kullanımı 363
Bir kullanıcıyı kaydetme ve silme 364
Sürücü İzleme Sistemi AÇIK/KAPALI ayarları 365
Açık Kaynak Yazılım Kullanan Kaynak Kodu Nasıl Alınır..... 365

7-1. Yakıt

Yakıt Gereksinimleri

⚠ DİKKAT

- **Düşük kaliteli yakıt veya uygun olmayan yakıt katkı maddesinin kullanılması motor ve / veya yakıt sistemi hasarına yol açabilir.**
- **Yakıtın aracın dış yüzeyine sıçramasına izin vermeyiniz. Yakıt boyaya zarar verebileceğinden, dökülen yakıtı derhal silin. Dökülen yakıttan kaynaklanan boya hasarı, SUBARU Sınırlı Garanti kapsamına dahil değildir.**
- **Yakıt doldurma borusunun ağzı sadece kurşunsuz benzin pompasının tabancasını kabul edecek şekilde tasarlanmıştır. Hiçbir durumda kurşunlu benzin doldurulmamalıdır, aksi takdirde kurşunlu benzin, emisyon kontrol sistemine hasar verebilir ve verimi düşürebilir ve yakıt sarfiyatını artırabilir. Ayrıca bu durum araç bakım masraflarını da artırabilir.**

▼ Avustralya için

▽ Yakıt tipi

Yalnızca kurşunsuz benzin.

▽ Seçilebilir Oktan Numarası (RON) gereklidir

91 veya daha yüksek oktan numarası tavsiye edilir.
Optimum motor performansı ve kullanım rahatlığı için, en iyi kalite kurşunsuz benzin kullanmanız önerilir.

▽ Etanol karışımlı benzin kullanımı

SUBARU, etanol içeriğinin en fazla %10 olduğu etanol karışmış benzin kullanımına müsaade eder. Kullanılacak etanol karışmış benzinin, yukarıda bahsedilene uygun bir Seçilebilir Oktan Numarasına sahip olduğundan emin olun.

▼ Avrupa için

▽ Yakıt tipi

Yalnızca kurşunsuz benzin.

▽ Seçilebilir Oktan Numarası (RON) gereklidir

95 veya daha yüksek tavsiye edilir.
95 veya daha yüksek oktanlı kurşunsuz benzin bulunamıyorsa, 90 veya daha yüksek oktanlı kurşunsuz benzin de kullanılabilir.

▽ Etanol karışımlı benzin kullanımı

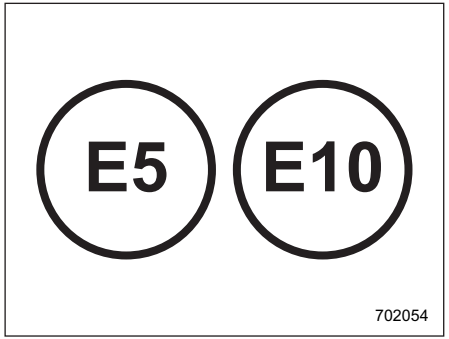

Benzin istasyonlarında bu tip yakıt etiketlerini bulursanız, yalnızca yukarıdaki etiketlerden birisine sahip benzini kullanın. SUBARU, etanol içeriğinin en fazla %10 olduğu etanol karışmış benzin kullanımına müsaade eder. Kullanılacak etanol karışmış benzinin, yukarıda bahsedilene uygun bir Seçilebilir Oktan Numarasına sahip olduğundan emin olun.

▼ Diğer bölgeler için

▽ Yakıt tipi

Yalnızca kurşunsuz benzin.

▽ Seçilebilir Oktan Numarası (RON) gereklidir

95 veya daha yüksek tavsiye edilir. 95 veya

– DEVAMI DİĞER SAYFADA –

daha yüksek oktanlı kurşunsuz benzin bulunamıyorsa, 90 veya daha yüksek oktanlı kurşunsuz benzin de kullanılabilir.

▽ **Etanol karışımlı benzin kullanımı**

SUBARU, etanol içeriğinin en fazla %10 olduğu etanol karışmış benzin kullanımına müsaade eder. Kullanılacak etanol karışmış benzinin, yukarıda bahsedilene uygun bir Seçilebilir Oktan Numarasına sahip olduğundan emin olun.

▼ Yakıt kirliliğinin yüksek olduğu bölgelerde

Her 15.000 km'de (9.000 mil) yakıta bir şişe orijinal SUBARU yakıt katkı maddesi ekleyin. Bu konuda daha fazla bilgi için, yetkili bir SUBARU servisi ile irtibata geçin.

■ Yakıt deposu kapağı ve dış kapak

▼ Yakıt doldurma kapağının yerleri

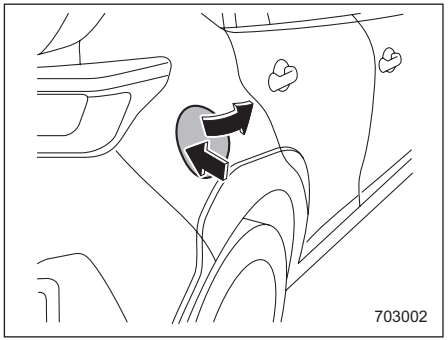

▼ Yakıt ikmali

Yakıt doldurma işlemini sadece bir kişi gerçekleştirmelidir. Yakıt doldurma işlemi sırasında diğerlerini araç alanına, yakıt doldurma borusunun yakınına yaklaştırmayınız. Benzin istasyonunda belirtilen diğer önlemlere de dikkat edin.

1. Yakıt doldurmadan önce aracı durdurun, ardından tüm elektrikli bileşenlerinin kapanması için kontak anahtarını kapatın. Bu sırada, yakıt doldurma kapağının kilidi de açılır.

NOT

Kapıyı kilitlediğinizde yakıt deposu kapağı da kilitlenir. Yakıt deposu kapağının kilidini açmak için aşağıdaki işlemlerden birini yapın.

- **Erişim anahtarındaki kilit açma düğmesine basın.**
- **Elektrikli kapı kilitleme anahtarının kilit açma tarafına basın.**

2. Yakıt doldurma kapağının arka tarafını itin.
3. Yakıt doldurma kapağı otomatik olarak açılır. Daha fazla açmak için elinizi kullanın.

⚠ UYARI

Yakıt deposu kapağını açmadan önce, vücudunuzdaki statik elektriği deşarj etmek için ilk önce yakıt pompasının metal bir kısmına, aracın gövdesine ve benzer bir nesneye dokununuz. Vücudunuzda elektrostatik yük varsa, yakıtın bir elektrik kıvılcımı ile ateşlenme ihtimali mevcuttur. Yeni bir statik elektrik yükü toplamayı önlemek için, yakıt doldurma işlemi sırasında araca binmeyiniz.

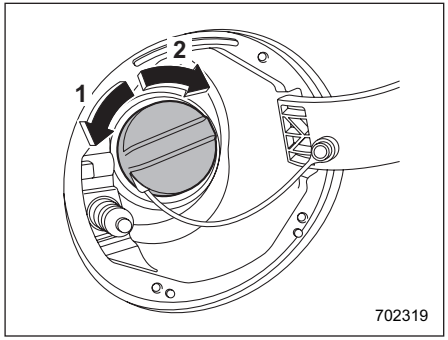

1 Açma
2 Kapatma

4. Yakıt deposu kapağını yavaşça saat ibresinin tersi yönde çevirerek çıkarın.

⚠ UYARI

- **Yakıt buharı oldukça yanıcı bir maddedir. Yakıt doldurmadan önce daima e-BOXER sistemini durdurun ve tüm araç kapılarını ve pencerelerini kapatın. Yakın çevrede yanan sigara, alev veya elektrik kıvılcımlarının olmadığından emin olun. Yakıtı sadece dışarıdayken doldurun. Dökülen yakıtı hemen silin.**
- **Kapağı açarken, sıkıca tutun ve yavaşça sola çevirin. Kapağı sürat-le sökmeyin. Yakıt basınç altında olabilir ve özellikle sıcak havalarda yakıt doldurma ağzından dışarı püskürebilir. Kapağı açarken bir fıslama sesi duyarsanız, sesin kesilmesini bekleyiniz ve daha sonra yakıtın dışarı püskürmesini ve yangına sebep olmasını önlemek için kapağı yavaşça açınız.**

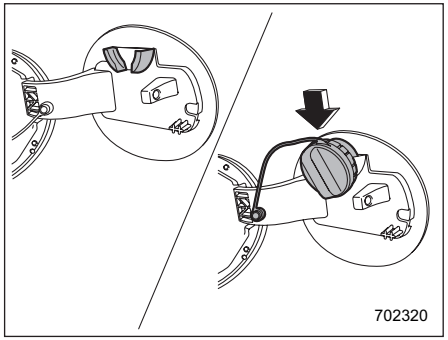

5. Yakıt dolum kapağını, yakıt deposu dış kapağının içindeki kapak tutucuya yerleştirin.

⚠ UYARI

- **Yakıt doldururken, yakıt pompası ağzını yakıt deposu borusuna sokunuz. Pompa kaldırılmışsa veya tamamen sokulmamışsa, otomatik durdurma mekanizması işlemeyebilir ve yakıtın depodan taşmasına ve yangın tehlikesinin oluşmasına sebep olur.**
- **Yakıt pompası ağzındaki otomatik durdurma mekanizması devreye girdiğinde yakıt doldurmayı kesiniz. Yakıt eklemeye devam ederseniz, sıcaklık değişir veya diğer koşullar yakıtın depodan taşmasına sebep olabilir ve yangın tehlikesi meydana gelebilir.**

6. Yakıt doldurma pompası otomatik olarak durduktan sonra depoyu doldurmayı bitirin. Daha fazla yakıt doldurmayın.
7. Depo kapağını yerine takın ve tık sesi duyuncaya kadar saat ibresi yönünde çevirin. Kapağı sıkarken kapak bağlantı kordonunun kesinlikle araya sıkışmamasını sağlayınız.

⚠ DİKKAT

Kaza anında benzinin dışarı fışkırmasını önlemek için depo kapağını kesinlikle tık sesini duyuncaya kadar sıkın.

8. Yakıt deposu dış kapağını tamamen kapatın.

– DEVAMI DİĞER SAYFADA –

⚠ DİKKAT

Boyalı yüzeylere benzin sıçratırsanız derhal su dökerek temizleyin. Aksi takdirde boyalı yüzey hasar görebilir.

NOT

Yakıt göstergesinde "⛽▶" işareti göreceksiniz. Bu işaret yakıt deposu doldurma kapağının aracın sağında olduğunu belirtir.

⚠ DİKKAT

- **Yakıt deposuna asla herhangi bir temizlik maddesi koymayın. Temizlik kimyasallarının konması yakıt sistemin zarar verebilir.**
- **Yakıt doldurulduktan sonra, tamamen sıkıldığından emin olmak için kapağı saat yönünde "klik" sesi duyana kadar çeviriniz. Kapak sıkıca kapatılmazsa, araç kullanılırken yakıt sızıntısı meydana gelebilir veya bir kaza durumunda yakıt dışarı fışkırarak yangın tehlikesi oluşturabilir.**
- **Yakıtın aracın dış yüzeyine sıçramasına izin vermeyiniz. Yakıt boyaya zarar verebileceğinden, dökülen yakıtı derhal silin. Dökülen yakıttan kaynaklanan boya hasarı, SUBARU Sınırlı Garanti kapsamına dahil değildir.**
- **Her zaman orijinal SUBARU benzin deposu kapağını kullanmanızı tavsiye ederiz. Yanlış kapak kullanırsanız kapak yerine oturmayabilir veya uygun havalandırma sağlayamayabilir ve yakıt deposu ve emisyon kontrol sistemi hasar görebilir. Yakıtın dökülmesine ve yangına da sebep olabilir.**
- **Düşük yakıt seviyesi uyarı lambası yandığında hemen depoya yakıt koyun. Boş depodan kaynaklanan motor teklemeleri, motora zarar verebilir. Aşırı düşük yakıt seviyesinde aracı kullanmaya devam etmek, motor performansını düşürebilir.**

▼ Yakıt doldurma kapağı açılamazsa

Yakıt doldurma kapağı bir arıza sonucu veya boşalmış bir akü nedeniyle açılamıyorsa, onu bagaj bölmesinden açabilirsiniz.

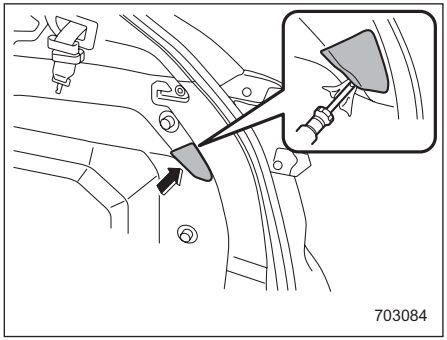

1. Çizmemesi için düz uçlu bir tornavidanın ucunu vinil bant veya bezle kapatın. Düz uçlu bir tornavida kullanarak bagaj bölmesi döşemesinin sağ tarafındaki erişim kapağını çıkarın.

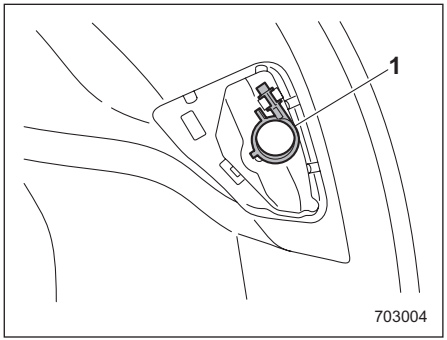

1 Klips

2. Klipsi döşemeden çıkarın.

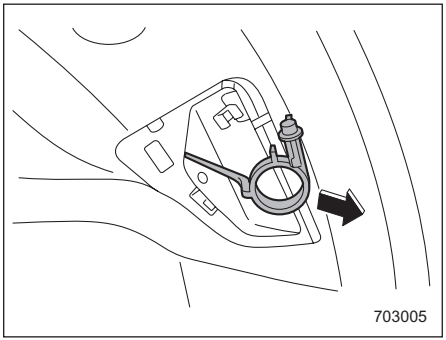

3. Yakıt doldurma kapağının kilidini açmak için klipsi çekin.

7-2. Sürüşe hazırlanma

Her gün aracınızı sürmeden önce aşağıdaki kontrolleri ve ayarlamaları yapmalısınız.

1. Tüm camların, aynaların ve lambaların temiz ve engellenmemiş olup olmadıklarını kontrol edin.
2. Lastiklerin görünümünü ve durumunu kontrol edin. Ayrıca lastik hava basınçlarının doğru olup olmadığını da kontrol edin.
3. Herhangi bir sızıntı olup olmadığını anlamak için aracın altına bakın.
4. Motor bölmesine küçük hayvanların girmediğinden emin olun.
5. Kaput ve bagaj kapağının tamamen kapalı olup olmadığını kontrol edin.
6. Koltuk ayarını kontrol edin.
7. İç ve dış aynaların ayarını kontrol edin.
8. Emniyet kemerinizi bağlayın. Yolcularınızın emniyet kemerlerini bağlayıp bağlamadıklarını kontrol edin.
9. Kontak anahtarı “ON” konumuna getirildiğinde uyarı ve gösterge lambalarının çalışıp çalışmadıklarını kontrol edin.
10. e-BOXER sistemini çalıştırdıktan sonra göstergeleri, gösterge ve uyarı lambalarını kontrol edin.

⚠ DİKKAT

Motorun soğutma fanı ve tahrik kayışına küçük hayvanların sıkışması bir arızaya neden olabilir. e-BOXER sistemini çalıştırmadan önce motor bölmesine ve aracın altına küçük hayvanların girmiş olmadığından emin olun.

NOT

- **Motor yağı, motor soğutma suyu, fren hidroliği, cam yıkama suyu ve diğer sıvıların seviyeleri her gün, haftada bir veya yakıt alırken kontrol edilmelidir.**
- **Bir römorkü çekmeden önce, “Römork çekme” konusuna bakın ☞S382.**

7-3. e-BOXER sisteminin başlatılması ve durdurulması

Güvenlik önlemleri

"Güvenlik önlemleri" ☞S116 konusuna bakın.

Marş düğmeli çalıştırma sistemi için çalışma menzili

Bkz. "Marş düğmeli sistem için çalışma menzili" ☞S152.

e-BOXER sistemini başlatırken alınacak genel önlemler

⚠ UYARI

- **e-BOXER sistemini asla aracın dışından çalıştırmayın. Bir kazaya sebep olabilir.**
- **Garaj ve kapalı yerler gibi havalandırması zayıf olan yerlerde e-BOXER sistemini çalışır durumda bırakmayın. Egzoz gazı araca veya kapalı yerlere dolarak, karbon monoksit zehirlenmesine yol açabilir.**
- **Kuru ot, kağıt veya diğer yanıcı maddelerin yakınındayken e-BOXER sistemini çalıştırmayın. Egzoz borusu ve egzoz gazları, yüksek sıcaklıklarda yangın tehlikesi oluşturabilir.**

⚠ DİKKAT

- **Sürüş sırasında e-BOXER sistemi durdurulursa, katalizör aşırı ısınıp yanabilir.**
- **e-BOXER sistemini başlatırken mutlaka sürücü koltuğunda oturuyor olun.**
- **İY-motor başlatıldıktan sonra bile e-BOXER sistemi HAZIR gösterge lambası yanmazsa, aracınızı bir SUBARU servisinde kontrol ettirin.**

NOT

- **e-BOXER sistemi çalıştıktan hemen sonra yarışlardan, ani hızlanmalardan kaçının.**
- **İY Motor çalıştıktan sonra motor devri yüksek tutulacaktır.**
- **Çok seyrek de olsa, yakıt ve kullanım koşullarına göre motoru çalıştırmakta zorlanabilirsiniz (motorun normal çalışma sıcaklığına ulaşmadığı kısa mesafelerde tekrar tekrar sürüş sonucunda). Böyle bir durumda, farklı bir yakıt markasını kullanmanızı tavsiye ederiz.**
- **Nadiren de olsa, ani kalkış veya ani hızlanmalarla gaz pedalına süratle basılırsa, motorda geçici vuruntu meydana gelebilir. Bu bir arıza değildir.**
- **Farlar, klima ve arka cam rezistansı devre dışıyken e-BOXER sistemi daha kolay çalıştırılır.**
- **Marş motorunu kullanırken, vites kolunu oynatmayın.**
- **e-BOXER sistemi, 12 V yardımcı akü vb. değiştirilirken 12 V yardımcı akünün terminali yeniden bağlandıktan hemen sonra başlamayabilir. Bu durumda, kontak anahtarını "ON" konumuna getirin ve 10 saniyeden fazla bir süre geçtikten sonra e-BOXER sistemini çalıştırın. E-BOXER sistemi başladıktan hemen sonra rölanti kararsız olabilir, ancak bu bir arıza değildir.**
- **Yüksek voltaj aküsü yeterince şarjlı durumdayken E-BOXER sistemi gece boyunca durdurulduğunda yüksek voltaj aküsünün kalan gücü azalabilir. Ancak bu, yüksek voltaj aküsünün kendiliğinden boşalmasının bir sonucudur ve bir arıza değildir.**

- Araç dururken gaz pedalına basılırsa, İY-motorun devri yüksek bir devir sayısına ulaşmaz.
- İY-motor otomatik olarak durdurulmuşken, kontak anahtarını "KAPALI" konumuna getirdikten hemen sonra e-BOXER sistemini tekrar başlatamayabilirsiniz. Böyle bir durumda, birkaç saniye bekleyin ve ardından başlatma prosedürünü uygulayın.

e-BOXER sisteminin başlatılması

⚠ UYARI

Motoru çalıştırdığınızda, marş düğmesi üzerindeki gösterge yeşil renkte yanıp sönüyorsa, aracı asla sürmeyin. Direksiyon hala kilitlidir ve bu bir kazaya neden olabilir.

⚠ DİKKAT

- Marş düğmesi üzerindeki çalışma göstergesi turuncu renkte yanıp söndüğünde, bu durum araçta bir arıza olduğunu gösterebilir. Bu konuda hemen bir SUBARU servisine başvurmanızı tavsiye ederiz.
- e-BOXER sistemi başladıktan sonra marş düğmesi üzerindeki gösterge yeşil renkte yanıp sönerse, bu direksiyonun halen kilitli olduğu anlamına gelir. Direksiyonu sağa sola oynatırken, fren pedalına ve marş düğmesine basın.
- Marş düğmesine 10 saniyeden daha uzun süre basmayın. Aksi takdirde bir arıza meydana gelebilir. e-BOXER sistemi çalışmazsa, marş düğmesine basmayı bırakın. Onun yerine, fren pedalına basmadan marş düğmesine basın ve güç durumunu "KAPALI" konumuna getirin. 10 saniye bekleyin ve ardından e-BOXER sistemini başlatmak için marş düğmesine basın.

NOT

- Fren pedalına basarken marş düğmesine basıldığında:
  - İY Motorun marş motoru maksimum 10 saniye boyunca çalışır ve e-BOXER sistemini çalıştırdıktan sonra marş motoru otomatik olarak durur.
  - Güç durumu ne olursa olsun İY motor çalıştırılabilir.
- e-BOXER sistemi çalışmazsa, immobilizer gösterge lambasını kontrol edin. Ardından, gücü "KAPALI" konuma getirmek için fren pedalına basmadan marş düğmesine basın.
  - Lamba yanmışsa, e-BOXER sistemini yeniden başlatmayı deneyin.
  - Lamba sönükse, fren pedalına daha güçlü bir şekilde basarken marş düğmesine basın.
- e-BOXER sistemi başlatma prosedürleri, aracın etrafındaki radyo dalgası koşullarına bağlı olarak çalışmayabilir. Böyle bir durumda bkz. "e-BOXER sisteminin başlatılması" ☞S414.
- Araç 12 V yardımcı aküsü boşalmışsa, direksiyon kilidi açılamaz. 12V yardımcı aküyü şarj edin.
- İY Motor çalıştıktan sonra motor devri yüksek tutulacaktır.

– DEVAMI DİĞER SAYFADA –

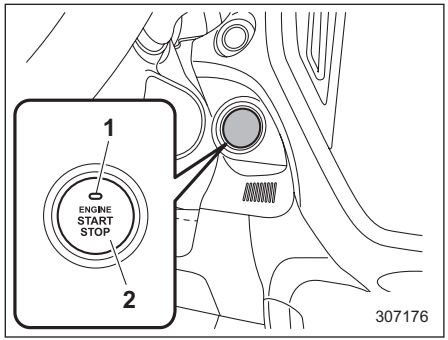

Soldan direksiyonlu modeller

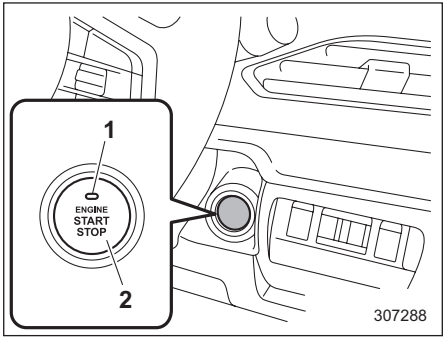

Sağdan direksiyonlu modeller

1 Çalışma göstergesi
2 Marş düğmesi

Fren pedalına basılırken marş düğmesine basıldığında, İY motor çalışmaya başlayacaktır. İY Motorun çalıştırılma prosedürü aşağıdaki gibidir.

1. Erişim anahtarını yanınızda taşıyın ve sürücü koltuğuna oturun.
2. Park freninin uygulanmış olduğundan emin olun.
3. Vites kolunun "P" konumunda olduğundan emin olun. Motor, vites kolu "N" konumundayken de çalışabilir ancak güvenlik nedenlerinden ötürü "P" konumunda çalıştırınız.
4. Marş düğmesindeki çalışma göstergesi yeşile dönünceye kadar fren pedalına basınız. Vites kolu "N" konumundayken çalıştırıldığında, gösterge yeşile dönmez.
5. Fren pedalına basarken, marş düğmesine basınız.

NOT

- **Vites kolundaki düğmeye basılırken, marş düğmesindeki gösterge vites kolu "P" konumunda olsa dahi yeşile dönmez.**
- **e-BOXER sistemi, normal e-BOXER sistemi çalıştırma prosedürü ile çalıştırılamazsa, vites kolunu "P" konumuna alın ve kontağı "ACC" konumuna getirin. Fren pedalına basın ve en az 15 saniye boyunca marş düğmesine basın. Motor çalışacaktır.**

Bu e-BOXER sistemi çalıştırma prosedürünü sadece acil durumlarda kullanın.

e-BOXER sisteminin durdurulması

1. Aracı tamamen durdurun.
2. Vites kolunu "P" konumuna getirin.
3. Marş düğmesine basın.
   e-BOXER sistemi duracak ve güç kapatılacaktır.

⚠ UYARI

- **Sürüş sırasında marş düğmesine dokunmayınız. Marş düğmesi aşağıdaki gibi kullanıldığında, motor duracaktır.**
  - **Düğme en az 3 saniye basılı tutulduğunda.**
  - **Düğmeye arka arkaya kısaca 3 veya daha fazla defa basıldığında.**

  Hidrolik direksiyon sistemi de çalışmayacaktır. Direksiyon için daha fazla güç harcamak gerekecektir ve bu durum bir kazaya sebep olabilir.

- **Sürüş sırasında e-BOXER sistemi durursa, aracı güvenli bir yerde durdurana dek marş düğmesine basmayın veya hiçbir kapıyı açmayın. Direksiyon kilidi devreye girebileceğinden dolayı bu durum çok tehlikelidir. Aracı güvenli bir yerde durdurun. Hemen bir SUBARU bayisiyle irtibata geçmenizi tavsiye ederiz.**

⚠ DİKKAT

- **Vites kolu "P" konumundan başka bir konumdayken e-BOXER sistemini durdurmayın.**
- **Vites kolu "P" konumundan başka bir konumdayken e-BOXER sistemi durdurulursa, kontak "ACC" konumuna geçecektir. Araç bu durumda bırakılırsa, 12 V yardımcı akü boşalabilir.**

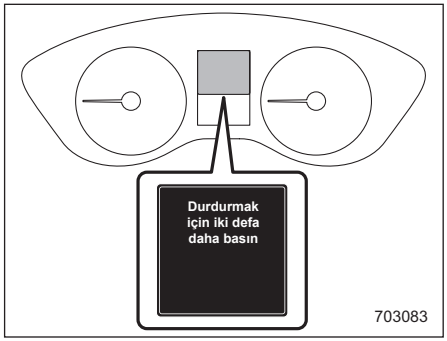

NOT

- **Sürüş sırasında marş düğmesine basarsanız, acil durum motor durdurma kesintisi ekranı, gösterge tablosu ekranındaki (renkli LCD) mesajlarla ve bip sesleriyle sürücüyü uyarır.**
- **e-BOXER sistemini marş düğmesi ile durdurabilecek olsanız da, sürüş sırasında acil bir durum söz konusu olmadığı sürece e-BOXER sistemini durdurmayın.**

Erişim anahtarı düzgün çalışmadığında

"Erişim anahtarı - erişim anahtarı düzgün çalışmazsa" konusuna bakın ☞S413

Direksiyon kilidi

e-BOXER sistemi durdurulduktan ve bagaj kapağı da dahil olmak üzere herhangi bir kapı açıldıktan sonra, direksiyon simidi direksiyon kilitleme fonksiyonu ile kilitlenecektir. Motor yeniden çalıştırıldığında direksiyon kilidi otomatik olarak açılır.

▼ Direksiyon kilidi açılamadığında

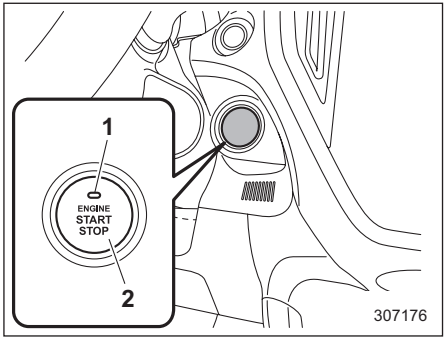

Soldan direksiyonlu modeller

– DEVAMI DİĞER SAYFADA –

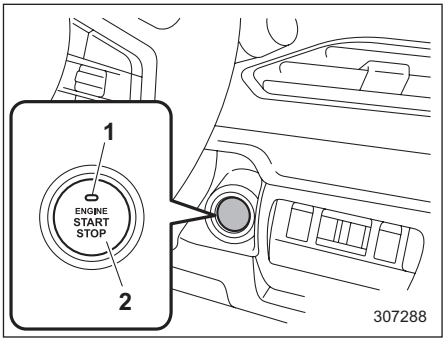

Sağdan direksiyonlu modeller
1 Çalışma göstergesi
2 Marş düğmesi

Direksiyon kilidi nedeniyle e-BOXER sistemini yeniden başlatamadığınızda, çalışma göstergesinin durumunu kontrol edin ve aşağıdaki adımları gerçekleştirin.

▽ **Yeşil renkte yanıp sönen çalışma göstergesi**

1. Vites kolunun “P” konumunda olduğunu kontrol edin.
2 Fren pedalına basın ve basılı tutun
3. Direksiyon simidini sağa sola çevirirken marş düğmesine basın.

▽ **Turuncu renkte yanıp sönen çalışma göstergesi**

Direksiyon kilitleme fonksiyonunda bir arıza olabilir. Derhal size en yakın SUBARU bayisi ile iletişime geçmenizi öneririz.

7-4. Sürekli değişken şanzıman

Sürekli değişken şanzıman elektronik olarak kontrol edilir ve 1 geri vitesi bulunan sistemin ileri vites kısıtlaması yoktur. Bazı modellerde, ayrıca manuel bir mod veya bir “L” konumu bulunmaktadır.

⚠ UYARI

Gaz pedalına basarken vites kolunu “P” veya “N” konumundan “D” veya “R” konumuna getirmeyiniz. Bu, aracın ileri veya geri doğru ani hareketine neden olabilir.

⚠ DİKKAT

- **Aşağıdaki önlemleri dikkate alın. Bu önlemlere uyulmaması şanzımana zarar verebilir.**
  - **Vitesi sadece araç tamamen durduktan sonra, “P” veya “R” konumuna alın.**
  - **Araç tamamen hareketsiz hale gelene kadar vitesi “D” konumundan “R” konumuna almayın.**
- **Frene basılırken veya tekerleklerin altına takoz yerleştirildiğinde, “N”**

veya "P" konumu dışındaki konumlarda İY motoru 5 saniyeden fazla çalıştırmayın. Bu, şanzıman yağının aşırı ısınmasına neden olur.

- Vites seçici kol ileri sürüş konumunda iken aracın kendi ataletiyle geri hareket etmesine veya kol "R" konumunda iken yine aracın kendi ataletiyle ileri hareket etmesine asla izin vermeyin. Aksi takdirde beklenmedik bir kazaya ya da arızaya yol açılabilir.
- Aracı park ederken, ilk olarak güvenli bir şekilde park frenini devreye sokun ve daha sonra vites kolunu "P" konumuna alın. Vites kolu "P" konumu dışında bir konumdayken aracı uzun süre park etmekten kaçının, aksi takdirde bu, 12V yardımcı akünün bitmesine neden olabilir.

NOT

- Motor soğutma suyu sıcaklığı düşükken, aracınızın şanzımanı motor soğutma suyu sıcaklığının yeterince yüksek olduğu hale göre daha yüksek motor devirlerinde vites yükselterek ısınma süresini kısaltır ve sürüş kalitesini artırır. Vites değişimi zamanlaması motor ısıtıldıktan sonra normale geri döner.
- Şanzıman yağı değiştirildikten hemen sonra, otomatik şanzımanın kullanımının farklı olduğunu hissedebilirsiniz. Bunun nedeni şanzımanın aracın bulunduğu koşula uygun şekilde vites değiştirmesini sağlayan dahili bilgisayarın topladığı ve sakladığı bilgilerin silinmesi veya geçerliliğini kaybetmesidir. Araç bir süre daha kullanılmaya devam ederse en uygun vites değişimine geri dönülür.
- Bir karavan çekmek veya uzun, dik bir yokuşu tırmanmak gibi sürekli ağır yük koşulları altında sürerken, İY motor devri veya araç hızı otomatik olarak düşürülebilir. Bu bir arıza değildir. Bu durum, aracın soğutma performansından sorumlu olan motor kontrolü özelliğinden kaynaklanmaktadır. Ağır çalışma koşulu sona erdikten ve motor en iyi soğutma performansını sağlamaya devam edebilecek duruma geldikten sonra, motor devri ve araç hızı yeniden normal seviyeye döner. Ağır koşullar altında yapılan sürüşlerde son derece dikkatli olunmalıdır. Römork çekerken veya dik bir yokuş çıkarken asla önünüzdeki aracı sollamaya kalkışmayın.
- Sürekli değişken şanzıman (CVT), maksimum yakıt ekonomisi için üstün aktarım verimliliği sağlayan zincir tipi bir sistemdir.
  Değişken sürüş koşullarına bağlı olarak, bazı zamanlarda bir zincirin çalışma sesi duyulabilir, bu durum CVT şanzıman sistemine özgü bir davranıştır.
- O kaldırıldıktan sonra vites körüğünü orijinal konumuna getirin. Vites körüğü sarılmış konumdayken vites kolu çalıştırılırsa, vites körüğünde gerginlik olabilir ve vites kolunun çalışmasını bozabilir.

Vites Kolu

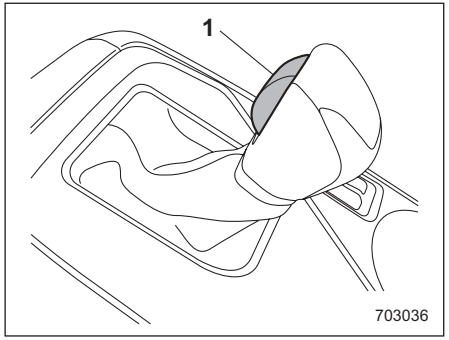

1 Vites kolu düğmesi

– DEVAMI DİĞER SAYFADA –

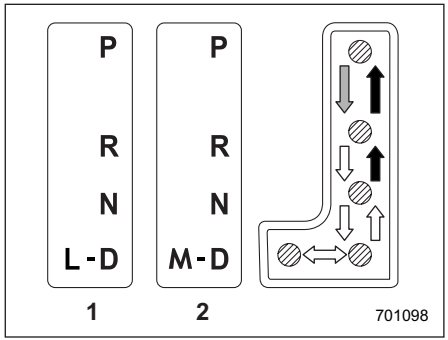

1 "L" konumu bulunan modeller
2 Manuel modu bulunan modeller
⇨: Fren pedalına basıp, vites kolu düğmesine basarak vites değiştirin.
➡: Vites kolu düğmesine basarak vites değiştirin.
⇨: Vites kolu düğmesine basmadan vites değiştirin.

Vites kolunun "P", "R", "N", "D" olmak üzere dört konumu vardır, ayrıca "L" veya "M" geçiş konumu vardır.

NOT

- **İY motoru korumak için, vites kolu "P" veya "N" konumundayken gaz pedalına sert basılsa bile motor devrini artırmayacak şekilde motor kontrolü sağlanır.**
- **Vites kolu konumunu değiştirdiğinizde, vites kolunu seçilen konuma tam olarak iyice getirdiğinizden emin olun.**

▼ P (Park)

Bu konum, aracı park etmek ve e-BOXER sistemini başlatmak içindir. Bu konumda, şanzıman mekanik olarak kilitlenerek aracın kayması önlenir.
Aracı park ederken, ilk olarak park frenini devreye sokun ve daha sonra vites kolunu "P" konumuna alın. Aracın, yalnızca şanzımanın mekanik sürtünme gücü ile tutulmasına izin vermeyin.
Vites kolunu "P" konumundan başka bir konuma geçirmek için, fren pedalına sonuna kadar basınız ve daha sonra vitesi değiştirin. Bu, çalışma esnasında aracın yalpalamasını engeller.

▼ R (Geri vites)

Bu konum aracın geriye alınması içindir. Vitesi "N" konumundan "R" konumuna almak için, ilk olarak aracı tamamen durdurun ve sonra vites kolu düğmesine basarak kolu "R" konumuna alın.

▼ N (Boş)

Bu konum, duraklatılmış bir e-BOXER sistemini yeniden başlatmak içindir. Bu konumda, şanzıman boştadır yani, tekerlekler ve şanzıman kilitli değildir.
Bu nedenle, park freni devre dışıysa ya da fren pedalı basılı değilse, araç en ufak bir eğimde dahi kendi kendine hareket etmeye başlayacaktır.

⚠ UYARI

Aracı, vites kolu "N" (boş) konumda iken kullanmayın. Bu durumda motor freni devre dışıdır ve sonuç olarak kaza riski ciddi oranda artar.

▼ D (Sürüş)

Bu konum normal sürüş içindir. Şanzıman, otomatik ve sürekli olarak, istediğiniz araç hızı ve hızlanmaya göre uygun bir vitese geçiş yapar. Ayrıca, aracınızı yokuş yukarı veya aşağı kullanırken şanzıman, yol seviyesi ile uyum sağlayarak sürüş performansının artırılmasını sağlar ve motor frenine yardımcı olur.
"D" konumunda daha fazla hızlanmaya ihtiyaç duyulduğunda, gaz pedalına sonuna kadar basın ve bu konumda tutun. Şanzıman, otomatik olarak vites küçültecektir.
Bu durumda, şanzıman klasik bir otomatik şanzıman gibi işleyecektir.
Pedalı bıraktığınızda, şanzıman eski vites konumuna geri döner.

Manuel modu kullanmak için vites kolunu bu konumdan manuel konumuna getirin.
Manuel modu olan modellerde, direksiyon simidinin arka kısmındaki vites seçme kolu düğmelerinden biri, “D” konumunda sürüş yaparken, kullanılırsa şanzıman geçici olarak manuel moda geçer. Bu modda, vites kolu düğmelerini kullanarak vitesi herhangi bir konuma alabilirsiniz. Detaylar için, bkz.”Manuel mod seçimi” ☞S296. Araç hızı sabitlendiğinde, şanzıman manuel sürüş modundan normal sürüş için tekrar “D” konumuna geçecektir.

▽ **Yokuş tırmanırken**

Yokuş tırmanırken, gaz pedalı bırakıldığında istenmeyen bir vites konumuna geçilmesi önlenir. Bu şekilde tekrar hızlanma sırasında bir alt vitese geçiş ihtimali azalır. Aracın daha düzgün kullanımını sağlayacak şekilde sürekli vites yükseltme ve vites küçültme önlenmiş olur.

NOT

Aracın yeniden hızlandırılması için gaz pedalına basma tarzına bağlı olarak, şanzıman otomatik olarak vites küçültebilir.

■ Vites kilitleme fonksiyonu

Vites kilitleme fonksiyonu, vites kolunun hatalı bir şekilde çalışmasını önlemeye yardımcı bir sistemdir.

- Kontak anahtarı “ON” konumuna getirilmeden ve fren pedalına basılmadan vites kolu çalıştırılamaz.
- Fren pedalına basılmadan, vites kolu “P” konumundan farklı bir konuma getirilemez. İlk önce fren pedalına basın, ardından vites kolunu kullanın.
- Yalnızca “P” konumu, marş düğmesini “KAPALI” konuma getirmenize izin verir.
- Vites kolu “N” konumundayken kontak anahtarı “ACC” konumuna çevrilirse, fren pedalına basmadan ve vites kolu düğmesine basmadan vites kolu “P” konumuna getirilemeyebilir.

▼ Vites kilidinin açılması

Vites kolu kullanılamıyorsa, kontak anahtarını yeniden “ON” konumuna getirin ve fren pedalı ile vites kolu düğmesine basarak vites kolunu “P” konumuna getirin.
Yukarıdaki prosedürü gerçekleştirdikten sonra vites kolu hareket etmezse, aşağıdakileri kontrol edip onaylayın ve buna göre vites kilidini serbest bırakın.

- **Vites kolu “P” konumundan “N” konumuna getirilemiyorsa:**

Bkz. “Vites kilidini açma düğmesini kullanarak vites kilidinin açılması” ☞S295.

- **Vites kolu “N” konumundan “R” ve “P” konumuna getirilemiyorsa:**

Kontak anahtarını “ACC” konumuna getirdikten sonra, fren pedalına basarken vites kolunu “P” konumuna getirin.
Vites kolu hala hareket etmiyorsa, bkz. “Vites kilidini açma düğmesini kullanarak vites kilidinin açılması” ☞S295.
Yukarıdaki durumlarda vites kilidi açma düğmesi kullanılmadan vites kilidi açılamıyorsa, vites kilit sisteminde veya araç kontrol sisteminde bir arıza olabilir.
Böyle bir durumda mümkün olan en kısa zamanda SUBARU servisinizle temasa geçmenizi tavsiye ederiz.

▼ Vites kilidi açma düğmesini kullanarak vites kilidinin açılması

Vites kilidini açmak için aşağıdaki işlemleri uygulayın.

1. Park frenini uygulayın ve e-BOXER sistemini durdurun.

– DEVAMI DİĞER SAYFADA –

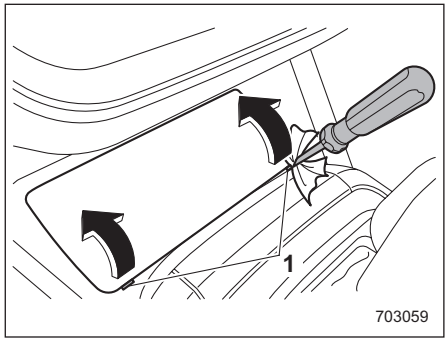

1 Yarık

2. Çizmemesi için düz uçlu bir tornavidanın ucunu vinil bant veya bezle kapatın. Düz uçlu bir tornavidayı iki yarığa sokun ve ardından kapağı yukarı kaldırın.

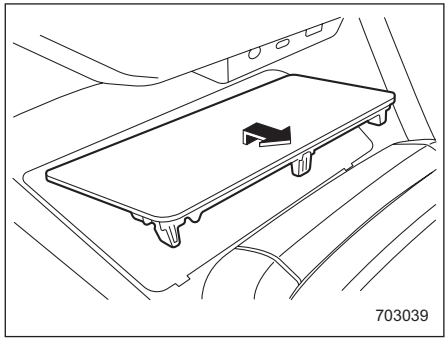

3. Orta tepsiyi veya kablosuz şarj cihazını (varsa) çıkarın.

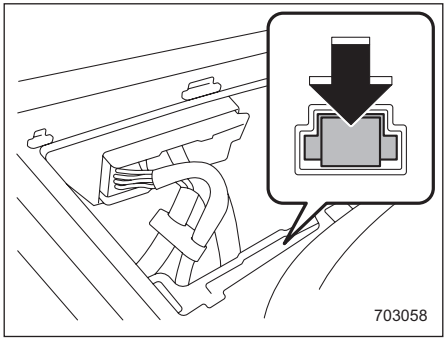

4. Fren pedalına basarken, vites kilidi açma düğmesine basın ve ardından vites kolunu hareket ettirin.

Bunları yaptıktan sonra da vites kolu kullanılamıyorsa, vites kilitleme sisteminde bir arıza söz konusu olabilir. Böyle bir durumda mümkün olan en kısa zamanda SUBARU servisinizle temasa geçmenizi tavsiye ederiz.

Manuel mod seçimi (varsa)

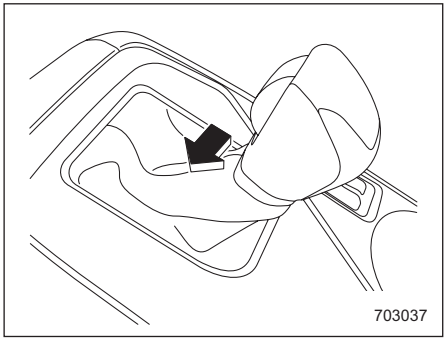

Araç park veya hareket halindeyken, manuel moda geçiş yapmak için vites kolunu “D” konumundan “M” konumuna getirin.

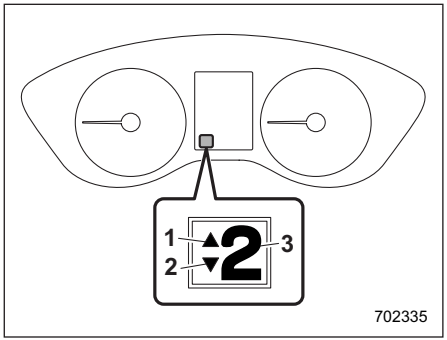

1 Vites büyütme göstergesi
2 Vites küçültme göstergesi
3 Vites konumu göstergesi

Manuel mod seçildiğinde, gösterge tablosundaki vites konumu göstergesi ile vites yükseltme göstergesi ve/veya vites küçültme göstergesi yanar. Vites konumu göstergesi, 1'den 7'ye kadar olan vites aralığında halen seçili olan vitesi gösterir.
Vites yükseltme ve vites küçültme göstergeleri, bir vites değişiminin mümkün olup olmadığını gösterir. Vites büyütme göstergesi "▲" yanar durumdayken, vites büyütme mümkündür. Vites küçültme göstergesi "▼" yana durumdayken, vites küçültme mümkündür. Her iki gösterge de yanar durumdayken, hem vites büyütme hem de vites küçültme mümkündür.

Araç durduğunda, vites otomatik olarak 1. vitese geçer (örneğin, trafik ışıklarında) ve vites küçültme göstergesi söner.

▼ Vites değiştirme göstergesi

Yakıt ekonomisi için vites yükseltme önerildiyse, vites büyütme göstergesi yanıp söner. Vites düşürme önerildiyse, vites küçültme lambası yanıp söner.

▼ Vites büyütme/vites küçültme

Vites değiştirme, direksiyon simidinin arkasındaki vites mandalları kullanılarak yapılabilir.

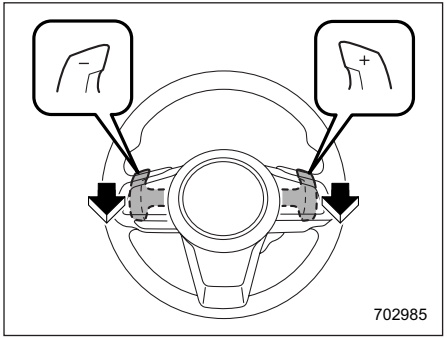

Bir üst vites konumuna geçmek için, üzerinde "+" olan vites mandalını çekin. Bir alt vites konumuna geçmek için, üzerinde "-" olan vites mandalını çekin.

⚠ DİKKAT

Vites mandallarının üzerine hiçbir şey koymayın, asmayın. Bunu yapmak, yanlışlıkla vites değiştirmeye neden olabilir.

▼ Manuel mod seçimini iptal etmek için

Vites kolunu "M" konumundan "D" konumuna getirin.
Vites kolu "D" konumundayken vites geçiş mandallarını kullanarak vites değiştirirseniz, vites konumu göstergesi yanar ve seçilen vitesi gösterir.

NOT

Aşağıdakileri dikkatlice okuyun ve manuel modu kullanırken aklınızda bulundurun.

- **Motor devri çok yüksek iken, vites küçültmeye çalışırsanız, devir göstergesi iğnesi kırmızı bölgeye gireceğinden, bip sesi vites küçültmenin mümkün olmadığını size bildirir.**
- **Manuel modda, motor devri devir göstergesinin (takometrenin) kırmızı bölgesine yaklaştığında vites konumu otomatik olarak yükselir.**
- **Araç hızı çok düşük iken, vites büyütmeye çalışırsanız şanzıman buna olumlu tepki vermez.**

– DEVAMI DİĞER SAYFADA –

- **Vites mandalını ardı ardına hızlıca iki kez çalıştırarak hızlı vites değişimi (örneğin, 4. vitesten 2. vitese) yapabilirsiniz.**
- **Araç hareketini durdurduğunda şanzıman otomatik olarak 1.vitesi seçer.**
- **Şanzıman yağının sıcaklığı çok yükselirse, gösterge tablosunda "AT OIL TEMP" (OTOMATİK ŞANZIMAN YAĞI SICAKLIĞI) uyarı lambası yanacaktır. Derhal aracınızı güvenli bir yerde durdurun ve uyarı lambası sönünceye kadar e-BOXER sistemini rölantide çalıştırın.**

"L" konumunun seçilmesi (varsa)

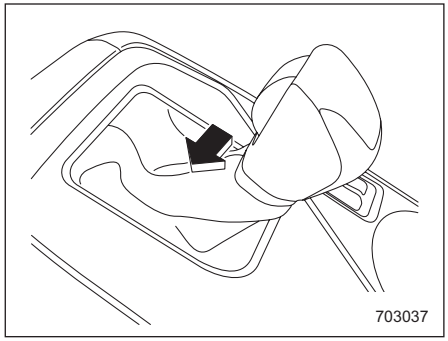

"L" konumu, araç yokuş aşağı sürülürken motor frenini uygulamak için kullanılır. Bu modu seçmek için, vites kolunu "D" konumundan "L" konumuna getirin.

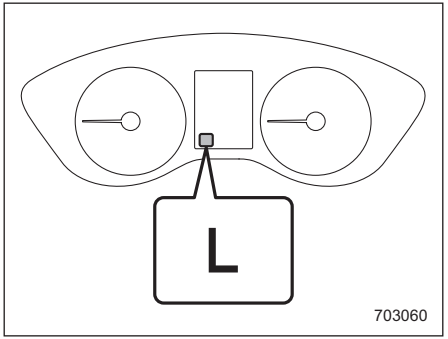

Seçildiğinde, gösterge tablosundaki "L" gösterge lambası yanacaktır.
"L" konumundan çıkmak için, vites kolunu "D" konumuna getirin.

Sürüşle ilgili ip uçları

NOT
Gaz ve fren pedallarına aynı anda basılırsa, tahrik torku kısıtlanabilir. Bu bir arıza değildir.

- Patinaj riski olan yol yüzeyinde (örneğin, karla kaplı veya toprak yollarda), manuel modda 2.vitesi seçerek kalkış (emniyetli ve kolayca) yapabilirsiniz.
- Araç "D" veya "R" konumunda durdurulduğunda daima frene basınız veya park frenini devreye sokunuz.
- Aracınızı park ederken daima park frenini uyguladığınızdan emin olun. Aracı sadece şanzıman ile yerinde tutmaya çalışmayın.
- "D" konumunu kullanarak aracı bir yokuşta sabit şekilde tutmayınız. Bunun yerine freni kullanın.
- Çok seyrek de olsa aracın hızlanması veya kalkışı sırasında motor vuruntu yapabilir. Bu, bir arıza olduğu anlamına gelmez.

7-5. SI-DRIVE

SI-DRIVE (SUBARU Akıllı Sürüş Teknolojisi) e-BOXER sistem performansını, kontrol ve verimliliğini en üst düzeye çıkarmak üzere kullanılır.
Sistem üç moddan oluşur:

- Akıllı (I) modu
- Sport (S) modu

Akıllı (I) mod, marş düğmesi “ON” konumuna getirildiğinde seçilir. SI-DRIVE düğmesini ayarlayarak, güç ünitesinin çalışma şekli değiştirilir.

Akıllı (I) modu

▼ **Sorunsuz, verimli performanslı sürüş için**

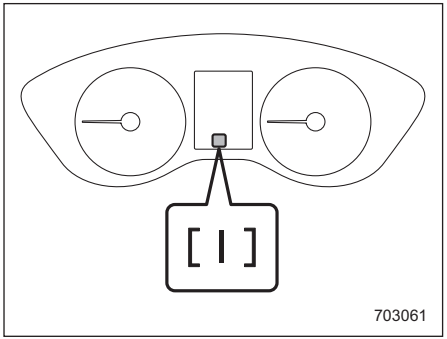

Akıllı (I) modunun doğrusal hızlanma özelliği, normal sürüş için idealdir.
Akıllı (I) mod, aracın yakıt verimini artırarak gerekli performansa ulaşmasını ve zorlanmadan çalışmasını sağlar. Maksimum yakıt verimi için hızlanma esnasında güç aktarımı orta düzeydedir.
Bu mod, şehir içi sürüşü ve tam güç çıkışı gerektirmeyen durumlar için idealdir. Kaygan veya gevşek zeminler gibi zor sürüş koşullarında, daha yumuşak gaz kelebeği yanıtından ötürü daha iyi kontrol sağlar.

Sport (S) modu

▼ **Çok yönlü performanslı bir sürüş için**

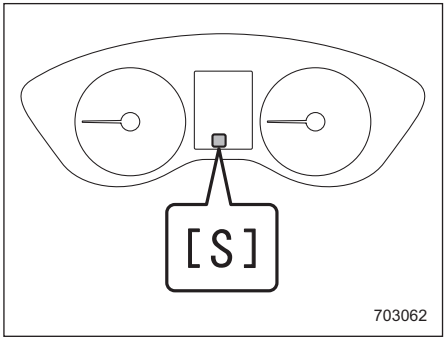

Sport (S) modu, sürüş deneyimini kişisel maceraya dönüştürmek isteyen kullanıcıların arzu ettiği e-BOXER sistem gücünü sağlar.

SI-DRIVE Düğmesi

NOT

- **SI-DRIVE göstergelerinden biri yanarsa, bu, SI-DRIVE sisteminde bir arıza olduğu anlamına gelebilir. Bu konuda hemen bir SUBARU servisine başvurmanızı öneririz.**
- **SI-DRIVE sisteminin varsayılan modu, Akıllı (I) modudur.**

– DEVAMI DİĞER SAYFADA –

e-BOXER sistemini kapattığınızda, önceki ayar modu iptal edilir ve e-BOXER sistemini bir sonraki açışınızda SI-DRIVE sistemi Akıllı (I) moduna döner.

- **Motor çalışırken, arıza gösterge lambası (Motor Kontrol uyarı lambası) yanarsa, SI-DRIVE modu Akıllı (I) moduna değişir. Bu durumda başka bir moda geçmek mümkün değildir.**

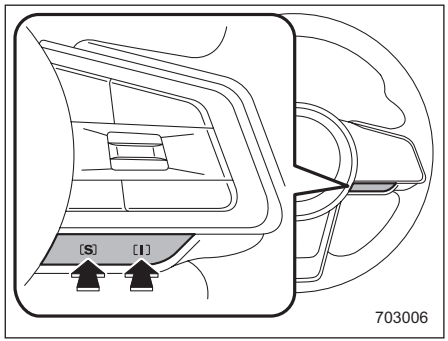

SI-DRIVE düğmesi

Akıllı (I) modunu seçmek için düğmenin "I" tarafına basın. Sport (S) modunu seçmek için düğmenin "S" tarafına basın.

7-6. Hidrolik direksiyon

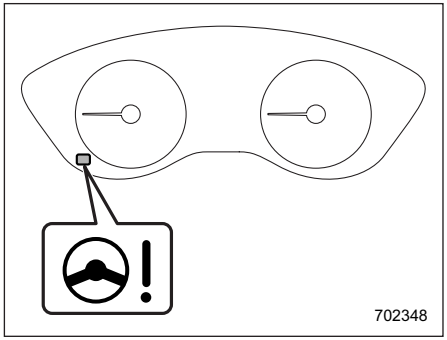

Hidrolik direksiyon uyarı lambası

Aracınız elektrikli direksiyon sistemiyle donatılmıştır. Kontak anahtarı "ON" (AÇIK) konumuna alındığında, gösterge tablosundaki hidrolik direksiyon uyarı lambası yanarak, sürücüye uyarı sisteminin doğru şekilde çalıştığını bildirir. Daha sonra e-BOXER sistemi çalıştırılırsa, uyarı lambası söner ve sürücüye hidrolik direksiyon sisteminin normal çalıştığını bildirir.

⚠ DİKKAT

Hidrolik direksiyon uyarı lambası yandığında, direksiyon simidi oynatılırken daha yüksek bir dirençle karşılaşılabilir. En yakın SUBARU servisine kadar dikkatli bir şekilde aracı sürmenizi ve orada hemen aracı kontrol ettirmenizi tavsiye ederiz.

NOT

Direksiyon aşağıdaki şekillerde çalışıyorsa hidrolik direksiyon kontrol sistemi, kumanda bilgisayarı ve tahrik motoru gibi sistem bileşenlerinin aşırı ısınmasını önlemek için hidrolik direksiyon geçici olarak sınırlandırabilir.

- **Paralel park etme işlemi sırasında direksiyon simidinin sık aralıklarla döndürülmesi gibi durumlarda direksiyon simidi sık sık kullanılır ve araç aşırı düşük hızda dönüş yaparken keskin bir şekilde döndürülür.**
- **Direksiyon simidi uzun bir süre sonuna kadar döndürülmüş halde kalır.**

Bu esnada, direksiyonda daha fazla direnç olacaktır. Ancak, bu bir arıza olduğu anlamına gelmez. Direksiyon bir süre kullanılmadıktan ve hidrolik direksiyon kontrol sistemi soğuma şansı bulduktan sonra normal direksiyon kuvveti geri gelecektir.

Ancak, hidrolik direksiyon, hidrolik desteğin çok sık sınırlandırılmasına neden olacak standart dışı bir şekilde çalışıyorsa bu, hidrolik direksiyon kontrol sisteminin arızalanmasına neden olabilir.

7-7. Frenleme

Frenleme ile ilgili ipuçları

⚠ UYARI

Sürüş sırasında ayağınızı sürekli olarak fren pedalının üstünde tutmayın. Bu, frenlerin fazla ısınmasına ve fren balatalarının gereksiz yere aşınmasına neden olabilir.

▼ Frenler ıslandığında

Aracı yağmurda sürerken veya yıkadıktan sonra frenler ıslanabilir. Bunun sonucu olarak durma mesafesi uzar. Frenleri kurutmak için aracınızı güvenli bir hızda sürün ve bir yandan da frenlerin ısınması için fren pedalına hafifçe basın.

▼ Motor freninin kullanılması

Ayak freniyle birlikte motor frenini de kullanmayı unutmayınız. Yokuş aşağı inerken sadece fren pedalını kullanırsanız fren balataları çok ısınarak fren hidroliğinin ısınmasına neden olur. Bunu önlemek için daha düşük bir vitese geçiniz.

▼ Bir lastik patladığında frenleme

Lastik patladığı zaman frene aniden basmayınız. Bu, aracın kontrolünü kaybetmenize yol açabilir. Bir yandan hızı kademeli olarak azaltırken düz gitmeye devam edin. Sonra yavaşça kenara yanaşarak güvenli bir yerde durun.

Fren sistemi

▼ İki ayrı devre

Aracınız çift devreli bir fren sistemine sahiptir. Her bir devre, tekerleklere çaprazlamasına kontrol eder. Fren sistemi devrelerinden biri arızalandığında sistemin diğer yarısı çalışmaya devam eder. Devrelerden birinin çalışmadığı durumda fren pedalı yer döşemesine daha fazla yaklaşır ve pedala daha sert basmak gerekir. Ayrıca aracın durma mesafesi de uzar.

▼ Elektronik fren servosu

Araç, ek fren kuvveti sağlamak için bir elektronik fren servosu ile donatılmıştır. Sürüş sırasında kontak anahtarını kapatmayın, çünkü bu, fren servosunu kapatır ve aracın frenleme gücü azalır.
Fren servosu tamamen çalışamaz duruma gelse bile frenler çalışmaya devam eder. Bu durum meydana geldiğinde pedala normalden daha sert basmanız gerekir ve aracın durma mesafesi artar.

– DEVAMI DİĞER SAYFADA –

NOT

Aşağıdaki işlemler gerçekleştirildiğinde, elektronik fren servo kontrol modülünden bir çalışma sesi duyulabilir. Bu bir arıza değildir.

- **Fren pedalı kullanıldığında.**
- **Sürücü kapısı açıldığında**
- **EyeSight fonksiyonu etkinleştirildiğinde.**
- **Motor durduktan sonra birkaç dakika geçtiğinde.**

▽ **Basınç yetersiz olduğunda yardımcı fren servosu fonksiyonu**

Fren sisteminde bir arıza olması durumunda, VDC sisteminin hidrolik basıncı kontrol edilerek frenleme için gerekli güç depolanacaktır.

Yardımcı servo fonksiyonu çalışırken fren pedalına basıldığında, bir çalışma sesi ve fren pedalı titreşimi üretilebilir.

▼ Fren destek sistemi

⚠ UYARI

Fren desteği sistemine çok fazla güvenmeyiniz. Bu sistem araca sahip olduğunun üzerinde bir frenleme kapasitesi sağlayan bir sistem değildir. Sürüş esnasında aracınızın hızına ve güvenlik mesafesine çok dikkat edin.

⚠ DİKKAT

Ani frenleme yapmanız gerekiyorsa, fren desteği sistemini etkin hale getirmek için fren pedalına güçlü bir şekilde basmaya devam edin.

Fren yardımı, bir sürücü destek sistemidir. Sürücü fren pedalına yeterince güçlü bir şekilde basamadığında veya fren kuvveti yetersiz olduğunda fren kuvvetinin artırılmasını sağlar. Fren yardımı, sürücünün fren pedalına bastığı andaki hıza göre ek fren gücü üretir.

NOT

Fren pedalına ani veya çok güçlü bir şekilde basarsanız, aşağıdakiler meydana gelir. Ancak bunlar meydana gelse bile, herhangi bir arıza olduğunu göstermez ve fren destek sistemi düzgün bir şekilde çalışır.

- **Fren pedalının daha az bir güçle, daha fazla bir frenleme gücü meydana getirdiğini hissedebilirsiniz.**
- **Motor bölmesinden gelen ABS sisteminin çalışma sesini duyabilirsiniz.**

▼ Acil Durum Durma Sinyali

Acil Durma Sinyali, fren pedalına aniden basıldığında dörtlü flaşörleri otomatik olarak kısa aralıklarla yakıp söndüren bir fonksiyondur. Dörtlü flaşörlerin hızlı yanıp sönmesi, arkadaki araçları uyarır ve bir çarpışma ihtimalini azaltır.

⚠ DİKKAT

Acil Durma Sinyali etkinleştirildiğinde dönüş sinyalinin üstünde önceliği vardır.

▽ **Çalışma koşulu**

Aşağıdaki tüm koşullar karşılandığı zaman, Acil Durma Sinyali etkinleşir.

- Dörtlü flaşör kapalı olduğunda.
- Araç hızı 60 km/sa veya daha fazla olduğunda.
- Sistem, fren pedalına basıldığında aracın yavaşlamasına göre ani frenlemenin meydana geldiğine karar verir.

▽ **Otomatik iptal**

Acil Durma Sinyali, aşağıdaki durumların herhangi birisinde iptal olur.

- Dörtlü flaşör açıldığında.

- Fren pedalı bırakıldığında.
- Sistem, aracın yavaşlamasına bağlı olarak ani frenlemenin sona erdiğine karar verir. Acil Durma Sinyalini devreye sokma/devreden çıkma ayarları SUBARU servislerinde değiştirilebilir. Detaylı bilgi için bir SUBARU servisi ile temasa geçmenizi tavsiye ederiz.

Disk fren balatası aşınma uyarı göstergeleri

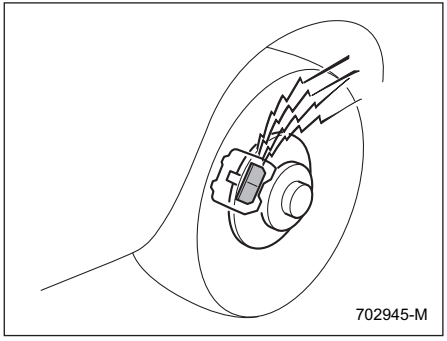

Fren diski üzerindeki balata aşınması uyarı göstergeleri fren balataları aşındığı zaman uyarı sesi çıkarır.

Fren yaparken disk frenlerden gıcırtı ya da sürtünme sesi duyarsanız, hemen aracınızı en yakın SUBARU bayisine kontrol ettirmenizi öneririz.

7-8. ABS (Kilitlenmeyi Önleyici Fren Sistemi)

⚠ UYARI

Sürüş sırasında daima azami dikkati gösterin. - ABS donanımlı bir araçla sürüş yaptığınız için kendinize aşırı güvenmeniz kolaylıkla ciddi bir kazaya yol açabilir.

⚠ DİKKAT

- **ABS sistemi, duruş mesafesini her zaman kısaltmaz. Bu nedenle önünüzdeki araçla aranızda her zaman güvenli bir mesafe bırakmanız gerekir.**
- **Bozuk satıhlı yollarda, mıcırlı yollarda, buzlu yollarda veya yeni yağmış derin karın üzerinde aracı sürerken ABS'li aracın duruş mesafesi ABS'siz aracınkinden daha uzun olabilir. Bu nedenle aracınızı bu koşullar altında sürerken hızınızı azaltın ve diğer araçlarla aranızda güvenli bir mesafe bırakın.**
- **Kar zincirleri takıldığı zaman, ABS sistemi olan bir aracın durma me-**

– DEVAMI DİĞER SAYFADA –

safesi bu sistemi olmayan bir araca göre daha uzun olabilir. Hızınızı azaltıp önünüzdeki araçla aranızda güvenli bir mesafeyi koruyun.

- **ABS'nin çalıştığını hissettiğiniz zaman fren pedalına sabit bir kuvvetle basmalısınız. Fren pedalını pompalamayın, aksi takdirde ABS'nin çalışması bozulabilir.**

ABS sistemi, kaygan yollarda veya ani frenlemelerde ortaya çıkabilecek tekerlek kilitlenmelerine engel olur. Böylece tekerlek kilitlenmesinden kaynaklanan direksiyon hakimiyeti kaybı ve aracın sağa sola kayması önlenmiş olur.

ABS sistemi çalışırken bir tıkırtı sesi duyabilirsiniz veya fren pedalında hafif bir titreme hissedilebilir. Bu, ABS'nin çalışması sırasında ortaya çıkan normal bir durumdur.

Araç hızı yaklaşık 10 km/saatin (6 mph) altına düştüğünde ABS çalışmaz.

ABS Otomatik Kontrol

Araç çalıştırıldıktan hemen sonra fren pedalında hafif bir sarsıntı hissedebilir veya motor bölmesinden ABS'nin çalışma sesinin geldiğini duyabilirsiniz. Bu, ABS sisteminin otomatik bir fonksiyon testinin gerçekleştirilmesinde kaynaklanır ve anormal bir durum olduğunu göstermez.

ABS Uyarı Lambası

Bkz. "ABS uyarı lambası" ☞S167.

7-9. Elektronik Fren Kuvveti Dağıtımı (EBD) sistemi

EBD sistemi, frenleme kuvvetini büyük bir bölümünü arka frenlerin sağlamasına izin vererek frenlerin etkinliğini en üst düzeye çıkarır. Sistem, frenleme kuvvetinin arka tekerleklere dağılımını aracın yük durumuna ve hızına bağlı olarak ayarlamak suretiyle çalışır.
EBD sistemi, ABS sistemine entegre edilmiş olup frenleme kuvvetinin dağılımının optimum şekilde yapmak olan görevini ABS sisteminin bazı parçalarını kullanarak yerine getirir. EBD tarafından kullanılmakta olan ABS parçalarından herhangi bir tanesi bozulursa EBD sistemi de çalışmasını durdurur.

EBD sistemi çalışırken bir tıkırtı sesi duyabilir veya fren pedalında hafif bir titreme hissedebilirsiniz. Bu normaldir ve bir arıza olduğunu göstermez.

EBD Sistem Arızaları

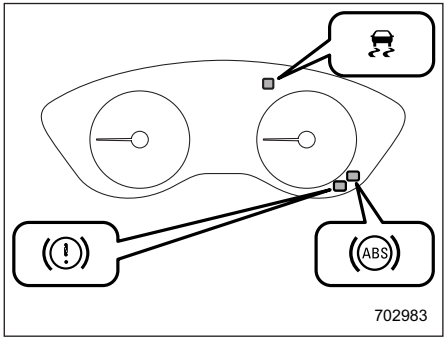

EBD sisteminde bir arıza meydana geldiğinde, sistem çalışmayı durdurur ve aşağıdaki uyarı lambaları eşzamanlı olarak yanar.

- Fren sistemi uyarı lambası (kırmızı)
- ABS uyarı lambası
- Araç Dinamiği Kontrol düzeni uyarı lambası

Park freni bırakılmış olmasına rağmen tüm uyarı lambaları yanık kalırsa, fren hidroliği seviyesi düşük olabilir veya EBD sisteminde bir sorun olabilir. Aracı hemen güvenli bir yere park edin ve bir SUBARU bayisi ile iletişime geçmenizi öneririz.

⚠ UYARI

- **Fren sistemi uyarı lambası (kırmızı) yanıyorken aracı kullanmak tehlikelidir. Bu, fren sisteminin doğru çalışmadığını gösterebilir. Lamba yanmaya devam ederse frenleri derhal bir SUBARU servisine kontrol ettirmenizi tavsiye ederiz.**
- **Frenlerin doğru çalışmadığına dair en ufak bir şüpheniz varsa aracı kullanmayınız. Aracınızı tamir için en yakın SUBARU servisine çektirmenizi tavsiye ederiz.**

7-10. Araç Dinamiği Kontrol sistemi

⚠ UYARI

Sürüş sırasında daima olabildiğince dikkatli davranın; Araç Dinamiği Kontrol sistemi ile donatılmış bir araç kullandığınız için kendinize duyacağınız aşırı güven ciddi bir kazaya yol açabilir.

⚠ DİKKAT

- **Aracınız Araç Dinamiği Kontrol sistemi ile donatılmış olsa dahi, karla kaplı veya buzlu yollarda araç kullanırken kış lastikleri kullanılmalıdır; ayrıca araç hızı önemli ölçüde azaltılmalıdır. Sadece Araç Dinamiği Kontrol sistemine sahip olmak aracın her durumda kazaları atlatacağı garantisini vermez.**
- **Araç Dinamiği Kontrol sisteminin etkinleşmesi, geçilmekte olan yolun yüzeyinin kaygan olduğunun bir göstergesidir; Araç Dinamiği Kontrol sistemine sahip olmak her zaman ve her şart altında aracın tam kontrolünü elinizde bulunduracağınızın garantisi olmadığından**

– DEVAMI DİĞER SAYFADA –

dolayı bu sistemin devreye girmesi, aracın hızının oldukça düşürülmesi gerektiğinin bir işareti olarak görülmelidir.

- **Araç Dinamiği Kontrol sistemi ile donatılmış bir araçtan süspansiyonun parçaları, direksiyonun parçaları veya bir aks çıkarılacağı zaman yetkili bir SUBARU servisine sistemi kontrol ettirmenizi tavsiye ederiz.**
- **Araç Dinamiği kontrol sisteminin doğru çalışmasını sağlamak üzere aşağıdaki önlemler alınmalıdır.**
  - **Dört tekerleğe aynı ebat, tip ve markada lastik takılmalıdır. Ayrıca, aşınma miktarı dört lastiğin hepsinde aynı miktarda olmalıdır.**
  - **Lastik basıncını, sürücü tarafındaki kapı direğine yapıştırılmış araç levhasında gösterildiği gibi uygun seviyede tutun.**
  - **Patlak bir lastiği değiştirdiğinizde yerine sadece geçici stepneyi kullanın. Ancak, belirtilen geçici stepneyle bile Araç Dinamiği Kontrol sisteminin etkinliği azalacaktır.**
- **Birbirinin eşi olmayan (eşleşmeyen) lastikler kullanılırsa, Araç Dinamiği Kontrol sistemi doğru çalışmayabilir.**
- **Araç Dinamiği Kontrol sistemi, frenleri ve motor gücünü kontrol altında tutmak suretiyle, kayma gibi dengesiz araç hareketlerinin önlenmesine yardımcı olur. Çok gerekmedikçe Araç Dinamiği Kontrol sistemini devre dışı bırakmayın. Sistemi mutlaka devre dışı bırakmanız gerekiyorsa, yol yüzeylerine göre aracınızı çok dikkatli kullanın.**

Patinaj ve/veya kayma riskinin olduğu kaygan zeminlerde ve/veya viraj alırken ve/veya keskin manevralarda, Araç Dinamiği Kontrol sistemi aracın çekişini ve yön kontrolünü korumak için e-BOXER sisteminin çıkış gücünü ve her bir tekerleğin frenleme kuvvetini ayarlar.

- **Çekiş Kontrol Fonksiyonu**

Çekiş kontrol fonksiyonu, kaygan yol yüzeylerinde tahrik tekerleklerinin patinaj yapmalarını önleyerek bu suretle çekişin ve direksiyon hakimiyetinin sağlanmasına yardımcı olmak için tasarlanmıştır. Bu fonksiyonun devreye girmesi Araç Dinamiği Kontrolü çalışması gösterge lambasının yanıp sönmesi ile gösterilir.

- **Kayma Tehlikesini Baskılama Fonksiyonu**

Yana kaymayı önleme fonksiyonu, yön değiştirme sırasında tekerleklerin yanlara kayma eğilimini önleyerek aracın sağa veya sola kaymadan sürülebilmesini sağlamaya yardımcı olmak için tasarlanmıştır. Bu fonksiyonun devreye girmesi Araç Dinamiği Kontrolü çalışması gösterge lambasının yanıp sönmesi ile gösterilir.

NOT

- **Araç Dinamiği Kontrol sistemi, aşağıdaki koşullar ortaya çıktığında normal kabul edilebilir.**
  - **Fren pedalının birden çekildiği hissedilirse.**
  - **Araç veya direksiyon hafifçe titrerse.**
  - **e-BOXER sistemini çalıştırırken ve e-BOXER sistemini çalıştırdıktan sonra kalkış esnasında İY-motor bölmesinden kısa bir**

çalışma sesi duyulursa.
  - **e-BOXER sistemini çalıştırdıktan sonra, sürüş sırasında fren pedalında titreme olursa.**

- **Aşağıda sıralanan durumlarda araç, sürücünün hissettiğinden daha fazla patinaj yapıyor olabilir. O nedenle Araç Dinamiği Kontrol sistemi devreye girebilir. Bu şekilde devreye girmesi sistemin arızalı olduğunu göstermez.**
  - **Mıcır kaplı veya tekerlek izleriyle dolu yollarda**
  - **Son kat kaplaması yapılmamış yollarda**
  - **Araç bir römork çekiyorken**
  - **Araca kar lastikleri veya kış lastikleri takılıyken**
- **Araç Dinamiği Kontrol sisteminin devreye girmesi, direksiyon simidinin kullanılmasının normal şartlar altındakine kıyasla biraz farklı hissedilmesine neden olur.**
- **Araçta Araç Dinamiği Kontrol sistemi olsa bile viraja yaklaşırken daima hızı azaltmak önemlidir.**
- **Bir lastiği değiştirmeden önce her zaman e-BOXER sistemini kapatın, aksi takdirde Araç Dinamiği Kontrol sistemi düzgün çalışamaz hale gelebilir.**

Araç Dinamiği Kontrol sistemi monitörü

"Araç Dinamiği Kontrolü uyarı lambası/Araç Dinamiği Kontrolü çalışma gösterge lambası" ☞S172 ve "Araç Dinamiği Kontrolü KAPALI gösterge lambası" ☞S173 konularına bakın.

Araç Dinamiği Kontrol Sistemini Açmak/Kapatmak

Araç Dinamiği Kontrol sistemi fonksiyonunu açıp kapatmak için merkezi bilgi ekranını çalıştırın. Ayrıntılar için bkz. "Araç ayarları" ☞S206. Araç Dinamiği Kontrol sistemini geçici olarak devre dışı bırakarak yeterli bir çekiş tekerleği kayması oluşturmak , aşağıdaki durumlardan kaçınmak için yardımcı olabilir. Gerektiğinde Araç Dinamiği Kontrol sistemini kapatın.

- Karlı, çakıllı veya kaygan yüzeyli dik eğimli bir yolda dururken kalkış
- Tekerlekleri çamura veya derin kara saplandığında aracın kurtarılması

Motor çalışırken Araç Dinamiği Kontrolü sistemi kapatıldığında, gösterge tablosundaki Araç Dinamiği Kontrolü KAPALI gösterge lambası yanar. Araç Dinamiği Kontrol sistemi devre dışı bırakılır.

Araç Dinamiği Kontrolü sistemini yeniden etkinleştirmek için "Araç Dinamiği Kontrolü" simgesine tekrar dokunulduğunda, Araç Dinamiği Kontrolü KAPALI gösterge lambası söner.
Yukarıda belirtilen durumların haricinde Araç Dinamiği Kontrol sistemini devreden çıkarmamalısınız.

⚠ DİKKAT

Araç Dinamiği Kontrol sistemi, frenleri ve motor gücünü kontrol altında tutmak suretiyle, kayma gibi dengesiz araç hareketlerinin önlenmesine yardımcı olur. Kesinlikle gerekli olmadıkça Araç Dinamiği Kontrol sistemini kapatmayın. Araç Dinamiği Kontrol sistemini kapatmanız gerekiyorsa, yol yüzeyi durumuna göre çok dikkatli sürün.

NOT

- **Araç Dinamiği Kontrol sistemini devre dışı bırakmak için "Araç Dinamiği Kontrolü"ne dokunulduğunda, kontak anahtarı bir sonraki sefer "KAPALI" konumuna getirildiğinde ve motor yeniden çalıştırıldığında Araç Dinamiği Kontrolü sistemi otomatik olarak yeniden devreye girer.**

– DEVAMI DİĞER SAYFADA –

- **Araç Dinamiği Kontrolü sistemini devre dışı bırakmak için "Araç Dinamiği Kontrolü"ne dokunulduğunda, aracın çalışma performansı, Araç Dinamiği Kontrolü sistemi olmayan bir aracınkiyle karşılaştırılabilir.. Mutlak surette gerekli olmadığı sürece, Araç Dinamiği Kontrol sistemini devre dışı bırakmayın.**
- **Araç Dinamiği Kontrol sistemi devre dışıyken bile fren kontrolü sisteminin bileşenleri devrede olabilir. Fren kontrolü sistemi etkinleştirildiğinde, Araç Dinamiği Kontrol sisteminin çalışma gösterge lambası yanıp söner.**

7-11. X-MODU

⚠ UYARI

- **Sürüş sırasında daima olabildiğinizce dikkatli davranın, X-MODU bulunan bir araç kullandığınız için kendinize duyacağınız aşırı güven ciddi bir kazaya yol açabilir.**
- **Sürüş sırasında daima olabildiğinizce dikkatli davranın - yokuşta iniş fonksiyonu bulunan bir araç kullandığınız için kendinize duyacağınız aşırı güven ciddi bir kazaya yol açabilir. Aşırı dik inişlerde, donmuş, çamurlu ve kumlu yollarda sürüş yaparken çok dikkatli olun ve gerekirse fren pedalına basın. Araç hızının kontrol edilememesi, kontrol kaybına ve ciddi bir kazaya neden olabilir.**

⚠ DİKKAT

- **Aracınız X-MODE ile donatılmış olsa bile, karlı veya buzlu yollarda araç kullanırken kış lastikleri kullanılmalıdır; ayrıca araç hızı önemli ölçüde azaltılmalıdır. Sadece X-MODU'na sahip olmak, aracın her durumda kazaları önleyebileceğini garanti etmez.**
- **Düşük hızlarda sürüş sırasında çok kaygan yüzeylerle karşılaşırsanız X-MODU'nu aktif hale getirin. Ancak X-MODU, her zaman ve her koşulda araç kontrolünün korunacağını garanti etmez. X-MODU'nu etkinleştirirken, aracın hızı önemli ölçüde azaltılmalıdır.**
- **Araçtan süspansiyon parçaları, direksiyon parçaları veya bir aks çıkarılacağı zaman yetkili bir SUBARU servisine o sistemi kontrol ettirmenizi tavsiye ederiz.**
- **X-MODU'nun düzgün çalıştığından emin olmak için aşağıdaki önlemleri alın:**
  - **Dört tekerleğe aynı ebat, tip ve markada lastik takılmalıdır. Ayrıca, aşınma miktarı dört lastiğin hepsinde aynı miktarda olmalıdır.**
  - **Lastik basıncını, kapı direğine yapıştırılan etiket üzerinde belirtilen seviyelerde tutun.**

– **Patlak bir lastiği değiştirdiğinizde yerine sadece geçici stepne kullanınız. Geçici stepne kullanımı esnasında X-MODU'nun performansı düşecektir, sürüş esnasında bu durumu göz önünde bulundurun.**

- **Yokuş inme kontrolü fonksiyonu uzun süre aralıksız kullanıldığında, fren diskindeki sıcaklık artabilir ve fonksiyon geçici olarak devre dışı bırakılabilir. Yokuş iniş kontrolü gösterge lambası söndüğünde, yokuş iniş kontrolü işlevi devre dışı bırakılır.**

X-MODU, kötü yol koşullarında sürüş için e-BOXER sistemi, AWD ve Araç Dinamiği Kontrol sistemi vb.'nin entegre kontrol sistemidir. X-MODU'nu kullanarak yokuş yukarı ve yokuş aşağı dahil olmak üzere kaygan yol koşullarında bile daha konforlu sürüş yapabilirsiniz.

X-MODU aşağıdaki fonksiyonlara sahiptir.

- **Yokuş iniş kontrolü fonksiyonu:**

Yokuş iniş kontrolü fonksiyonu ile, yokuş aşağı iniş sırasında araç hızını makul bir hızda sabitleyebilirsiniz. Araç hızı artma eğilimi gösterirse, fren kontrol sistemi devreye girerek araç hızını ayarlar.

- **Sürüş yeteneği kontrolü:**

Bu mod, aracın tırmanma becerisini ve sürülebilirliğini artırır, direksiyonun daha kolay kontrol edilebilmesi için torkun yumuşak bir şekilde aktarılmasını sağlar.

X-MODU'nu Etkinleştirmek/ Devre Dışı Bırakmak

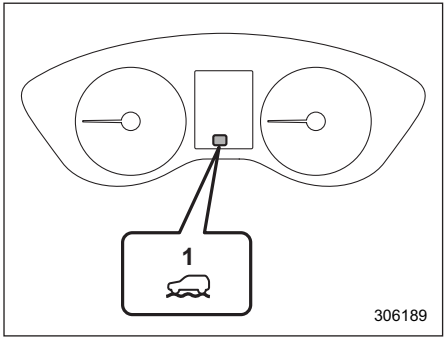

X-MODU göstergesi (1 modu olan modeller)
1 X MODU göstergesi

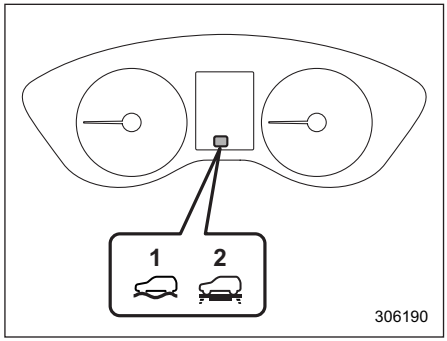

X-MODU göstergesi (2 modu olan modeller)
1 DERİN KAR/ÇAMUR modu göstergesi
2 KAR/KİR modu göstergesi

X-MODU'nu etkinleştirmek veya devre dışı bırakmak için merkezi bilgi ekranını çalıştırın. Ayrıntılar için bkz. "Araç ayarları" ☞S206.

NOT

- **Araç hızı 20 km/sa (12 mph) veya üzerindeyken X-MODU'nu etkinleştirmeye çalışsanız bile, X-MODU etkinleştirilmeyecektir. Bu durumda, iki defa uyarı sesi duyulur.**
- **X-MODU devredeyken araç hızı 40 km/sa (25 mph) veya üzerine çıkarsa, bir kez sesli uyarı verilir ve X-MODU devre dışı bırakılır. Araç hızı 35 km/sa**

– DEVAMI DİĞER SAYFADA –

(22 mph) altına düştüğünde X-MODU otomatik olarak yeniden etkinleşir.
  - **X-MODU otomatik olarak devre dışı bırakıldıktan sonra sabit hız kontrolünü veya hız sınırlayıcıyı (varsa) kullandığınızda, araç hızı 35 km/sa (22 mph) altına düştüğünde X-MODU otomatik olarak yeniden etkinleştirilmeyecektir.**

- **e-BOXER sistemi çalışırken aşağıdaki koşullardan herhangi biri sağlanırsa, X-MODU devre dışı kalır. Bu durumda, X-MODU'nu etkinleştirmek mümkün değildir. Ayrıca, SI-DRIVE bulunan modellerde, mod, Akıllı (I) moduna değişecek ve diğer modlara geçmek mümkün olmayacaktır.**
  - **Arıza gösterge lambası (Motor Kontrol lambası) yanar.**
  - **AT OIL TEMP (Şanzıman Yağı Sıcaklığı) uyarı lambası yanıp söner.**
  - **ABS uyarı lambası yanar.**
  - **Araç Dinamiği Kontrolü uyarı lambası yanar.**
- **e-BOXER sistemi çalışmıyorken X-MODU'nu etkinleştirmek mümkün değildir, çünkü yokuş iniş kontrolü fonksiyonu etkinleştirilmemiştir.**
- **İY-motor soğutma suyundaki bir sıcaklık artışından dolayı İY-motorun aşırı ısınma ihtimali varsa, X-MODU'nu etkinleştirmek mümkün değildir. X-MODU etkinleştirilse dahi, motor soğutma suyu sıcaklığı yükseldiğinde X-MODU devre dışı bırakılır. Bu durumda, SI-DRIVE modu Akıllı (I) moduna geçer.**
- **X-MODU etkinleştirildiğinde SI-DRIVE düğmesine basılsa bile SI-DRIVE modu etkilenmeyecektir. Bu durumda, iki defa uyarı sesi duyulur.**
- **X-MODE etkinleştirildiğinde, motor sürüşü ve otomatik İY-motor durdurma gerçekleştirilmez.**

2 modlu modeller:
- **KAR / KİR seçeneği, lastiklerle yol yüzeyi arasındaki temas noktalarının görülebildiği karla kaplı bir yolda sürüş veya asfaltsız bir yolda sürüş için uygundur.**
- **DERİN KAR / ÇAMUR seçeneği, derin karla kaplı bir yolda, lastiklerle yol yüzeyi arasındaki temas noktalarının görünmediği yerlerde veya çamurlu bir yolda sürüş için uygundur.**

Yokuş İniş Kontrolü Fonksiyonu

X-MODU etkinleştirildiğinde ve araç hızı yaklaşık 20 km / saatin (12 mil / sa) altında olduğunda, Yokuş iniş kontrolü fonksiyonu bekleme modunda olacaktır.
Araç hızı yaklaşık 20 km/sa hızın altındayken ve gaz pedalı oranı yaklaşık %10'dan az iken, fonksiyon çalışır.
Araç hızı yaklaşık 20 km/h üzerine çıktığında ve gaz pedalına basıldığında fonksiyon devreden çıkar.

⚠ DİKKAT

Güçlü bir frenleme kuvveti gerekiyorsa, yokuş iniş kontrolü fonksiyonunun frenleme kuvveti yeterli olmayabilir (örn. bir römork çekerken).

NOT
- **Yokuş iniş kontrolü fonksiyonu çalışırken dahi, fren pedalını veya gaz pedalını kullanarak araç hızını değiştirebilirsiniz.**
- **Yokuş iniş kontrolü fonksiyonu tarafından frenleme sırasında, stop lambaları yanar.**
- **Yokuş iniş kontrolü fonksiyonu, yol eğimine bağlı olmaksızın kullanılabilir.**

- **Yokuş iniş kontrolü fonksiyonu, aşağıdaki koşullar ortaya çıktığında normal olarak görülebilir.**
  - **Yokuş iniş kontrolü fonksiyonu çalışırken, motor bölmesinden kısa süreli bir çalışma sesi duyulması.**
  - **Yokuş iniş kontrolü fonksiyonu çalışırken, fren pedalına basıldığında fren pedalına basma hissinin farklı olması (normalden daha sert, vb.).**

▼ Yokuş iniş kontrolü gösterge lambası

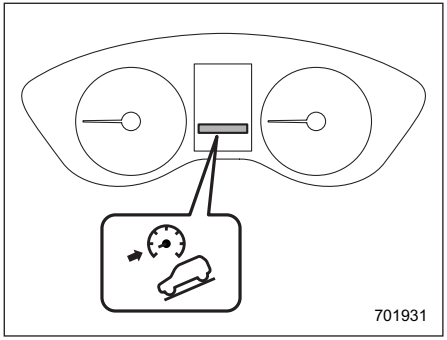

Bu gösterge, yokuş iniş kontrolü fonksiyonu bekleme modundayken yanar. Fonksiyon çalışırken bu ışık yanıp söner.

Fonksiyon devre dışı moddayken söner. Bu fonksiyon devre dışı moda getirildiğinde, araç hızı yaklaşık 30 km/h üzerine çıkarsa ışık söner.

7-12. Lastik basıncı izleme sistemi (TPMS) (varsa)

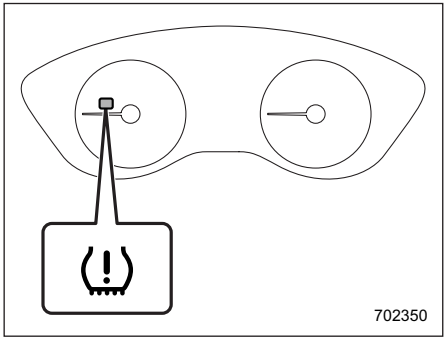

Düşük lastik basıncı uyarı lambası

Lastik basıncı izleme sistemi, bir lastiğin basıncı seçilen TPMS moduna göre çok düşükse, her bir tekerlekte takılı olan birer sensörden sinyal göndererek sürücüye bir uyarı mesajı verir. Bkz. “Düşük lastik basıncı uyarı lambası” ☞S165.

Lastik basıncı izleme sistemi, sadece araç 40 km/h üzerindeki hızlarda seyrederken etkinleşir. Ayrıca bu sistem, ani lastik basıncı düşüşlerine hemen karşılık veremeyebilir (örneğin, keskin bir nesne üzerinden geçerken lastik patlaması).

– DEVAMI DİĞER SAYFADA –

⚠ UYARI

- Sürüş sırasında düşük lastik basıncı uyarı lambası yanarsa, asla ani frenleme yapmayın. Onun yerine, aşağıdaki prosedürü izleyin. Aksi taktirde, ciddi yaralanmalara ve araçta hasara yol açacak bir kazaya sebep olabilirsiniz.
  (1) Bir yandan hızı kademeli olarak azaltırken düz gitmeye devam edin.
  (2) Yoldan yavaşça çıkarak güvenli bir yerde durun.
  (3) Dört lastiğin de basıncını kontrol edin ve basıncı, sürücü tarafındaki kapı direğinde bulunan lastik şişirme basıncı etiketinde gösterilen SOĞUK lastik basıncına ayarlayın.

  Araç kısa bir mesafe sürülse dahi, lastikler ısınır ve basınçları değişir. Lastik basınçlarını lastik şişirme basıncı etiketinde gösterilen standart değerlere ayarlamadan önce, lastiklerin iyice soğumasını bekleyin. Bkz. "Lastikler ve jantlar" ☞S454. Lastik basıncı izleme sistemi, araç hareketsizken çalışmaz. Lastik basınçlarını ayarladıktan sonra, aracı 40 km/h üzerine çıkarın; böylelikle TMPS lastik basınçlarını tekrar ölçecektir. Lastik basınçları en alt sınırın üzerindeyse, düşük lastik basıncı uyarı lambası birkaç dakika sonra sönecektir.

  Lastik basınçlarını ayarladıktan sonra bu lamba yanmaya devam ederse, lastiklerden birisi zarar görmüş ve hızla hava kaçırıyor olabilir. Lastiğiniz patlarsa, bkz. "Patlak Lastikler" ☞S394.
- Orijinal basınç sensörü/vericisi bulunmayan bir lastik takılır ya da jant değiştirilirse, düşük lastik basıncı lambası yaklaşık bir dakika yanıp söndükten sonra sürekli bir şekilde yanar. Bu TMPS'nin lastik basınçlarını ölçemediği anlamına gelir. En kısa zamanda, lastik ve sensör değişimi veya sistemin sıfırlanması için bir SUBARU servisine başvurun.
- Bir lastik sıvı sızdırmazlık maddesi kullanılarak onarıldığında, lastik basıncı uyarı valfi ve vericisi düzgün çalışmayabilir. Bir sıvı sızdırmazlık maddesi kullanıldıysa, en kısa sürede en yakın SUBARU servisine başvurmanızı öneririz. Lastiği değiştirirken, lastik basıncı uyarı valfini ve vericisini de değiştirdiğinizden emin olun. Hasar yoksa ve sıvı dolgu maddesi kalıntıları düzgün şekilde temizlenmişse, jantı tekrar kullanabilirsiniz. Lamba yaklaşık bir dakika yanıp söndükten sonra sabit yanıyorsa, sistemin denetlenmesi için yetkili bir SUBARU servisine gitmenizi tavsiye ederiz.

⚠ DİKKAT

Sürücü koltuğunun altına metal film veya herhangi bir metal parça koymayın. Aksi takdirde, lastik basıncı sensörlerinden gelen sinyallerin alım gücü zayıflar ve TPMS sistemi düzgün çalışamaz.

TPMS Ekranı



306521

Bu ekran, her lastiğin basıncını gösterir.
“Temel ekranlar” konusuna bakın ☞S188.

TPMS Modu Ayarı*

Aracınızı sürmeden önce, TPMS modunun aracın yük durumuna göre en uygun olana ayarlandığından emin olun. Bir modu aşağıdaki koşullar altında ayarlayın.

- Araç hareketsiz dururken.
- Kontak anahtarı “AÇIK” konumundayken

Araç özelliklerine bağlı olarak, aracınızda 2 veya 3 tür TPMS modu ayarı bulunabilir.

Normal mod	
Yükleme modu	
Çekme modu	

▼ **TPMS modu seçimi**

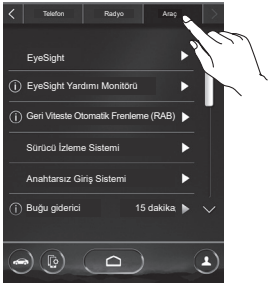

307302

1. (ANA EKRAN) öğesine dokunun.
2. → (Ayarlar)
3. → “Araç”
4. → “TPMS Modu Ayarı”
5. TPMS modunu seçin.

7-13. Aracınızın park edilmesi

UYARI

- **Çocukları veya evcil hayvanları asla kendi başlarına araçta bırakmayınız. Yanlışlıkla aracı çalıştırarak kazara kendilerini veya başkalarını yaralayabilirler. Aynı zamanda sıcak veya güneşli günlerde kapalı bir araç içindeki sıcaklık hızla, onlarda şiddetli veya muhtemelen ölümcül yaralanmalara yol açacak kadar yükselmiş olabilir.**
- **Aracı kuru ot, yere atılmış kağıt veya bez gibi yanıcı maddelerin üstüne park etmeyiniz zira bunlar sıcak motora veya egzoz sistemi parçalarının yakınında ise kolaylıkla yanabilir.**
- **Araçta kısa bir şekerleme yapacağınız zaman mutlaka e-BOXER sistemini durdurun. Motorun egzoz gazları yolcu bölmesine girerse araçta bulunan kişiler egzoz gazında bulunan karbon monoksit (CO) yüzünden ölebilirler.**

– DEVAMI DİĞER SAYFADA –

Elektronik Park Freni

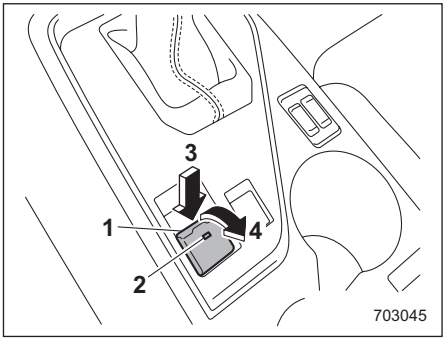

1 Elektronik park freni düğmesi
2 Gösterge lambası
3 Elektronik park frenini devreden çıkarma
4 Elektronik park frenini uygulama

⚠ UYARI

- **Araçtan çıkmadan önce e-BOXER sistemini kapattığınızdan emin olun. Aksi takdirde, park freni devre dışı kalabilir ve bir kazaya neden olabilir.**
- **Fren sistemi uyarı lambası (sarı) yanarsa, elektronik park freni sistemi arızalı olabilir. Aracınızı hemen durdurup güvenli bir yere çekin, hareket etmesini önlemek için lastiklerin altına takoz koyun ve bir SUBARU yetkili servisine başvurun.**
- **Elektronik park freni aşağıdaki koşullarda çalıştırılırsa, elektronik park freni gösterge lambası yanıp sönebilir.**
  - **Fren aşırı ısınmış**
  - **Araç dik bir yokuşta**

  Bu gibi durumlarda araç hareket etmeye başlayarak kazaya neden olabilir. Her zaman lastik takozları kullanın.

⚠ DİKKAT

- **Elektronik park freni bir arıza nedeniyle uygulanamadığında, kontrol için hemen SUBARU bayinizle iletişime geçmenizi öneririz. Aracınızı bu koşullarda park etmek zorunda kalırsanız, aşağıdaki prosedürü uygulayın.**
  - **Aracınızı düz bir zemin üzerinde durdurun.**
  - **Vites kolunu "P" konumuna getirin. Vites kolu "P" konumuna getirilemiyorsa vites kilidini açmanız gerekir. Bkz. "Vites kilitleme fonksiyonu" ☞S295.**
  - **Aracın kaymasını önlemek için lastiklerin altına takoz koyun.**
- **Asla park freni devredeyken aracınızı kullanmayın. Aksi takdirde bu, gereksiz fren balatası aşınmasına neden olur. Aracınızı sürmeye başlamadan önce, park frenini devreden çıkardığınızdan ve fren sistemi gösterge lambasının (sarı) söndüğünden emin olun.**
- **Daha güçlü frenleme kuvveti gerekiyorsa, elektronik park freninin frenleme kuvveti yeterli olmayabilir (ör. bir römork çekerken dik bir yokuşta park etmek).**

Aracınız bir elektronik park freni ile donatılmıştır. Elektronik park freni düğmesini kullanarak park frenini devreye sokabilir veya devreden çıkartabilirsiniz.

Uygulamak için: Fren pedalına basın ve elektronik park freni düğmesini yukarı çekin.
Serbest bırakmak için: Kontak anahtarı "ON" konumunda ve fren pedalı basılıyken park freni düğmesine sıkıca basın.

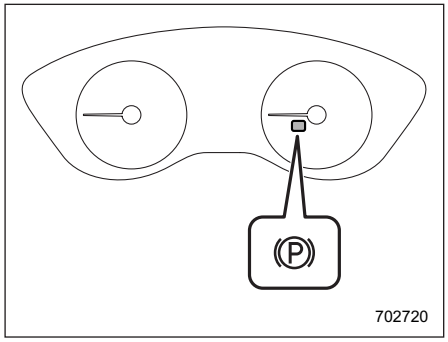

Elektronik park freni gösterge lambası

Park freni devrede ve kontak açık konumdayken, şu gösterge lambaları yanar.

- Elektronik park freni düğmesindeki gösterge lambası
- Gösterge tablosundaki elektronik park freni gösterge lambası (Ayrıntılar için bkz. “Elektronik park freni gösterge lambası” ☞S169.)

NOT

- **Elektronik park freni düğmesine basılsa bile, aşağıdaki koşullarda park freni bırakılmayacaktır.**
  - **– Kontak anahtarı "ACC" veya "ON" konumunda olduğunda.**
  - **– Fren pedalına basılmadığında.**
- **Elektronik park freni sistemi, park frenini uygulamak için e-motorları kullanır. Bu nedenle, park freninin devreye sokulması veya devreden çıkarılması sırasında bazı motor sesleri duyulacaktır. Bu nedenle, park freninin devreye sokulması veya devreden çıkarılması sırasında motor sesleri gelip gelmediğini kontrol edin.**
- **Elektronik park freni sisteminde bir arıza olduğunda veya elektronik park freninin çalışması geçici olarak kullanılamadığında, elektronik park freni düğmesi çalıştırılırsa bir sinyal sesi duyulur ve elektronik park freni gösterge lambası yanıp söner.**
- **Örneğin bir sistem arızası nedeniyle park frenini bırakamadığınızda, SUBARU bayinizle iletişime geçmenizi ve park frenini SUBARU bayinize kontrol ettirmenizi öneririz.**
- **Elektronik park freni düğmesinin çalışması yarıda durdurulursa veya çok yavaş yapılırsa, sistem bir hata algılayabilir ve fren sistemi uyarı lambasını (sarı) yakabilir. Ancak, düğme çalıştırıldıktan sonra uyarı lambası sönerse bu bir arıza olduğunu göstermez.**
- **Elektronik park freni uzun süre kullanılmadığında, kontak anahtarı "KAPALI" konumuna getirildikten sonra elektronik park freni otomatik olarak çalışabilir.**

  Bu, elektronik park freninin düzgün çalışıp çalışmadığının kontrol edilmesi nedeniyle ortaya çıkar ve bir arıza olduğunu göstermez.
- **Elektronik park freni düğmesi arızalıysa ve elektronik park freni bırakılamıyorsa, "Freni gaz pedalı ile otomatik bırakma fonksiyonu" S316'da açıklanan talimatlara bakın.**
- **Elektronik park frenini etkinleştirdikten sonra, elektronik park freni gösterge lambası ve elektronik park freni düğmesi üzerindeki gösterge lambası yandıktan birkaç dakika sonra kısa bir ses duyabilirsiniz ve sistem doğru şekilde devreye girdiğini onaylar. Bu ses, freni uygula ve bırak sesinden farklıdır.**

  Bu aşağıdaki durumlarda oluşabilir:
  - **– Frenler aşırı derecede sıcaksa.**
  - **– Araç dik bir yokuşta park edilmişse.**
  - **– Kontak anahtarı KAPALI konuma getirildikten sonra elektronik park freni uygulanırsa.**

– DEVAMI DİĞER SAYFADA –

Bu koşullardan herhangi biri altında, bu normal bir çalışma sesidir.

▼ Gaz pedalı ile otomatik serbest bırakma fonksiyonu

Elektronik park freni sisteminde, otomatik bir serbest bırakma fonksiyonu mevcuttur. Gaz pedalına basıldığında park freni otomatik olarak devre dışı bırakılır. Ancak, aşağıdaki durumlarda bu otomatik devre dışı bırakma fonksiyonu çalışmaz.

- Herhangi bir kapı (bagaj kapağı dışında) açıldığında.
- Sürücünün emniyet kemeri bağlı değilse.

Park freni otomatik olarak devre dışı bırakıldığında, elektronik park freni gösterge lambası ve elektronik park freni düğmesinin üzerindeki gösterge lambası söner.

NOT

Park frenini uygulamış olsanız bile, gaz pedalına basıldığında park freni otomatik olarak serbest bırakılır.

▼ Otomatik Araç Yerinde Tutma fonksiyonu

Otomatik Araç Yerinde Tutma fonksiyonu, aynı kırmızı trafik ışıklarında olduğu gibi araç tam durduğunda, fren pedalı bırakıldıktan sonra bile otomatik olarak aracı durmuş durumda tutacaktır.

⚠ UYARI

- **Otomatik Araç Yerinde Tutma fonksiyonunu dik bir yokuş üzerinde veya kaygan yolda kullanmayın. Otomatik Araç Yerinde Tutma fonksiyonunu kullanırken bile araç hareket edebilir ve ciddi yaralanmalara veya kazalara neden olabilir.**
- **Otomatik Araç Yerinde Tutma fonksiyonunu aracı park etmek için kullanmayın. Araç beklenmedik şekilde hareket edebilir ve ciddi yaralanmalara veya kazalara neden olabilir. Aşağıdaki durumlarda vites kolunu "P" konumuna getirdiğinizden ve elektronik park frenini çektiğinizden emin olun**
  - **Aracınızı park edeceğiniz zaman.**
  - **Yolcular araca binerken veya inerken.**
  - **Yükleme veya boşaltma yaparken.**
- **Otomatik Araç Yerinde Tutma fonksiyonunu kullanırken, Otomatik Araç Yerinde Tutma gösterge lambası yanmadan önce fren pedalını bırakmayın. Araç beklenmedik şekilde hareket edebilir ve ciddi yaralanmalara veya kazalara neden olabilir.**
- **Aşağıdaki durumlarda Otomatik Araç Yerinde Tutma fonksiyonunu devre dışı bırakın. Aksi takdirde, araç beklenmedik şekilde hareket ederek ciddi yaralanmalara veya kazalara neden olabilir.**
  - **Aracınızı bir otomatik araç yıkama sisteminde yıkatırken:**
  - **Aracınız çekilirken**
  - **Diğer aracı çekerken**
  - **Bir römork çekerken**

NOT

Eğimli bir yolda dururken Otomatik Araç Tutma fonksiyonunu açmanızı öneririz. Otomatik Araç Tutma fonksiyonu kapatılırsa, kalkarken araç geriye doğru kayabilir.

▽ **Otomatik Araç Yerinde Tutma fonksiyonunu açmak / kapatmak**

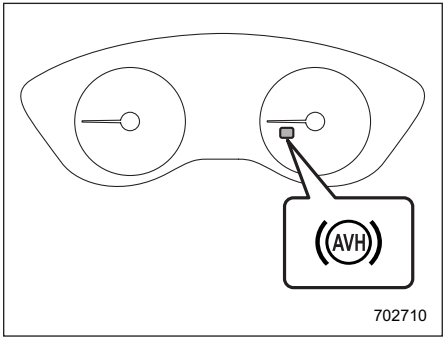

Otomatik Araç Yerinde Tutma gösterge lambası

Otomatik Araç Yerinde Tutma fonksiyonunu açıp kapatmak için merkezi bilgi ekranını çalıştırın. Ayrıntılar için bkz. “Araç ayarları” ☞S206. Otomatik Araç Yerinde Tutma fonksiyonu açıldığında, Otomatik Araç Yerinde Tutma gösterge lambası yanar.

NOT

- **Otomatik Araç Yerinde Tutma fonksiyonu açıkken elektronik park freni sisteminde bir arıza olduğunda, bir uyarı sesi duyulur, Otomatik Araç Yerinde Tutma gösterge lambası söner ve fren sistemi uyarı lambası (sarı) yanar.**
- **İY Motoru her çalıştırdığınızda, Otomatik Araç Yerinde Tutma fonksiyonu “KAPALI” olarak ayarlanacaktır.**

▽ **Otomatik Araç Yerinde Tutma fonksiyonunu çalıştırmak**

Aşağıdaki koşulların tümü karşılandığında, fren pedalına basarak aracı durdurun. O zaman Otomatik Araç Yerinde Tutma fonksiyonunu çalışacaktır.

- Sürücü kapısı kapalıdır.
- Sürücünün emniyet kemeri bağlıdır.
- Vites kolu “P” konumu dışında başka bir konumdadır.

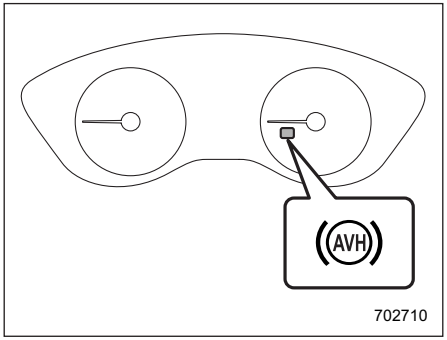

Otomatik Araç Yerinde Tutma gösterge lambası

Araç, Otomatik Araç Yerinde Tutma fonksiyonu tarafından durmuş durumda tutulurken, Otomatik Araç Yerinde Tutma gösterge lambası yanacaktır.

▽ **Otomatik Araç Yerinde Tutma fonksiyonunu serbest bırakmak**

Otomatik Araç Yerinde Tutma fonksiyonunu serbest bırakmak için aşağıdaki işlemlerden herhangi birini yapın.

- Gaz pedalına basın.
- Fren pedalına tekrar basın.
- Elektronik park frenini uygulayın.
- Fren pedalına basılıyken vites kolunu “P” konumuna getirin.

Otomatik Araç Yerinde Tutma fonksiyonu serbest bırakıldığında, Otomatik Araç Yerinde Tutma gösterge lambası yanıp sönme modundan yanma moduna geçer.
Aşağıdaki koşullardan herhangi birinde, Otomatik Araç Yerinde Tutma fonksiyonu otomatik olarak serbest bırakılacak ve elektronik park freni otomatik olarak uygulanacaktır.

- Otomatik Araç Yerinde Tutma fonksiyonu 10 dakikadır çalışıyor
- Sürücünün emniyet kemeri bağlı değil.
- Kontak anahtarı “KAPALI” konumuna getirilmiş.
- Araç dik bir yokuşta durdurulmuş.
- Otomatik Araç Yerinde Tutma fonksiyonu arızalı.

Bu gibi durumlarda, Otomatik Araç Yerinde Tutma gösterge lambası sönecek ve elektronik park freni gösterge lambası yanacaktır.

– DEVAMI DİĞER SAYFADA –

▽ **İpuçları**

- Araç, Otomatik Araç Yerinde Tutma fonksiyonu tarafından durdurulmuş durumda tutulurken elektronik park freni otomatik olarak uygulandığında, hareket etmeden önce elektronik park frenini aşağıdaki işlemlerden birini uygulayarak serbest bırakın. Ardından, elektronik park freni gösterge ışığının sönük olduğundan emin olun.
  – Sürücü emniyet kemeri takılı ve kapılar kapalıyken gaz pedalına, basın.
  – Elektronik park freni düğmesine fren pedalı basılıyken basın.
- Bir Otomatik Araç Yerinde Tutma fonksiyon arızası dahil olmak üzere, belirli koşullar altında, bir sesli uyarı duyulur ve gösterge tablosu ekranında (renkli LCD) bir uyarı mesajı belirir. Tüm uyarı mesajlarına kesinlikle uyulmalıdır.
- Dik bir yokuşta, Otomatik Araç Yerinde Tutma fonksiyonu ile araç durdurulmuş durumda tutulamaz. Böyle bir durumda, fren pedalına basın ve basılı tutun.
- Otomatik Araç Yerinde Tutma fonksiyonu açık durumda dik bir yokuşta dururken, elektronik park freni durduktan sonra otomatik olarak uygulanabilir, ardından elektronik park freni gösterge lambası yanıp sönebilir. Böyle bir durumda, dururken fren pedalına basın ve basılı tutun. Aksi takdirde, araç hareket edebilir. Araçtan çıkarken, aracı düz bir yüzeyde durdurun, sonra elektronik park frenini uygulayın.
- Çalışma koşulları karşılandığında "Otomatik Araç Yerinde Tutma (AVH)" öğesine dokunduktan sonra bile Otomatik Araç Yerinde Tutma gösterge lambası yanmazsa, bir fonksiyon arızası olabilir. Kontrol için SUBARU servisinize danışmanızı tavsiye ederiz.
- Otomatik Araç Yerinde Tutma fonksiyonu aracınızı durmuş durumda tutarken bir ses duyabilirsiniz. Bu normaldir ve bir arıza olduğunu göstermez.
- Otomatik Araç Yerinde Tutma fonksiyonunu serbest bırakmak için fren pedalına bastığınızda, bir çalışma sesi veya titreşim üretilebilir veya fren pedalı yavaşça geri dönebilir. Bu bir arıza değildir.
- Araç, Otomatik Araç Yerinde Tutma fonksiyonu tarafından durmuş durumda tutulurken, fren ped alı sert hissedilebilir. Ancak, bu bir arıza değildir.
- Otomatik Araç Tutma fonksiyonunu kullanırken, fren pedalına sıkıca basın. Aksi takdirde, Otomatik Araç Yerinde Tutma fonksiyonu çalışmayabilir.

▼ **Acil durum freni**

⚠ DİKKAT

Acil durum frenini sadece acil bir durumda kullanın. Acil durum freni çok fazla kullanılırsa, fren bileşenleri çok hızlı bir şekilde aşınır veya frenin aşırı ısınması sonucu fren etkin bir şekilde görev yapamaz.

NOT

- **Acil durum frenini kullanırken, elektronik park freni gösterge lambası ve elektronik park freni düğmesindeki gösterge lambası yanar ve sesli bir uyarı duyulur.**
- **Acil durum frenini kullanılırken motor bölmesinden bir ses duyulabilir. Bu, Araç Dinamiği Kontrol sistemi tarafından etkinleştirilen frenin çalışma sesidir ve bir arıza olduğunu göstermez.**

Ayak freni (fren pedalı) arızalı ise, elektronik park freni düğmesini sürekli çekerek aracı durdurabilirsiniz.
Acil durum frenini uygulanırken, elektronik park freni gösterge lambası ve elektronik park freni düğmesindeki gösterge lambası yanar ve sesli bir uyarı duyulur.

▼ **Elektronik park freni sistemi uyarısı**

⚠ DİKKAT

Fren sistemi uyarı lambası (sarı) yanarsa, elektronik park freni sistemi arızalı olabilir. Aracınızı hemen güvenli bir yerde durdurun ve bir SUBARU yetkilisine başvurun.

Elektronik park freni sisteminde bir arıza meydana gelirse, fren sistemi uyarı lambası (sarı) yanar. Bkz. "Elektronik park freni uyarı lambası/ Fren sistemi uyarı lambası (sarı)" ☞S168.

Park etme ile ilgili ipuçları

Aracınızı park ederken her zaman şunları yapın.

- Park frenini uygulayın.
- Vites kolunu "P" (Park) konumuna getirin.

Aracı yerinde tutmak için sadece şanzımana güvenmeyin.

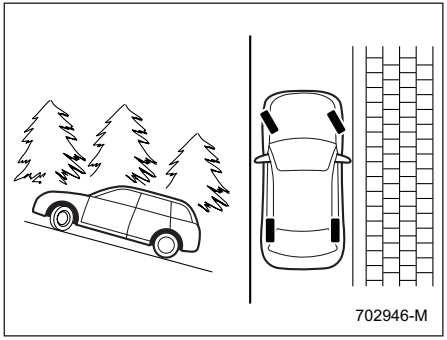

Yokuşta park ederken, direksiyon simidini her zaman burada açıklandığı gibi çevirin. Araç yokuş yukarı çıkar pozisyonda ise ön tekerlekler yola doğru (kaldırımdan dışarı) çevrilmelidir.

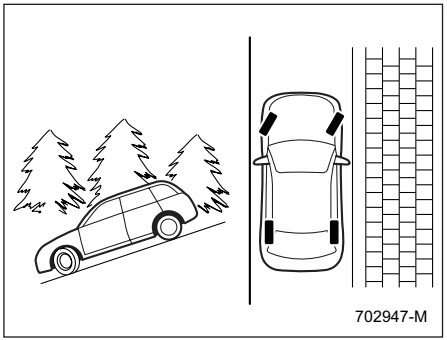

Yokuş aşağı konumdaysa, ön tekerlekler kaldırıma doğru çevrilmelidir.

– DEVAMI DİĞER SAYFADA –

7-14. Yokuşta Kalkış Destek Sistemi

⚠ DİKKAT

- **Yokuşta kalkış destek sistemi, sadece sürücünün aracı yokuş yukarı KALDIRMASINA yardımcı olan bir sistemdir. Kazaları önlemek için araç eğimli bir yolda park edilmişken, park freninin devrede olduğundan emin olun. El frenini çekerken, fren pedalı bırakıldığında aracın sabit kaldığından emin olun.**
- **Yokuşta kalkış yardım sistemi çalışırken, kontak anahtarını "KAPALI" konumuna çevirmeyin. Yokuşta kalkış yardımı devreden çıkar ve bir kazaya neden olabilir.**

Yokuşta kalkış yardım sistemi, araçla ilgili aşağıdakilerin yapılmasını kolaylaştıran bir sistemdir.

NOT

- **Yokuşta kalkış destek sistemi, Otomatik Araç Yerinde Tutma fonksiyonu devre dışı bırakıldığında etkinleşir.**
- **Yokuşta kalkış destek sistemi, Otomatik Araç Yerinde Tutma fonksiyonu etkinleştirildiğinde devre dışı kalacaktır.**

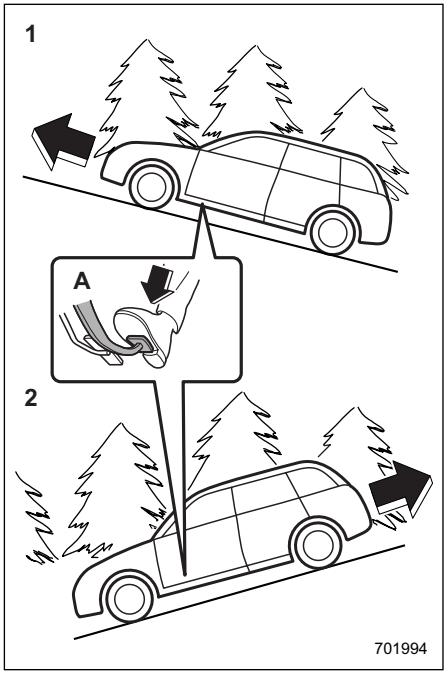

1 Yokuş yukarı dururken ileri yönde kalkış
2 Yokuş aşağı dururken geri yönde kalkış
A Fren pedalı

Her iki durumda da, Yokuşta kalkış yardımı sistemi aşağıdaki koşullarda devreye girer.

- Araç fren pedalına basılarak durdurulduğunda.

Fren pedalına basıldıktan sonra, frenleme gücü, Yokuşta kalkış yardımı sistemi tarafından geçici olarak (yaklaşık 2 saniye) korunur. Bu nedenle sürücü, sadece gaz pedalını kullanarak aracı düz bir zeminde de aynı şekilde kaldırabilir.
Yokuşta kalkış yardımı sisteminin frenleme gücü, ayağınızı fren pedalından çektikten sonra yetersiz olursa, fren pedalına yeniden basarak daha fazla frenleme gücü uygulayın.
Yokuşta kalkış yardımı sistemi hafif eğimlerde de devreye girmeyebilir. Ayrıca, Yokuşta kalkış yardımı sistemi aşağıdaki durumlarda çalışmaz.

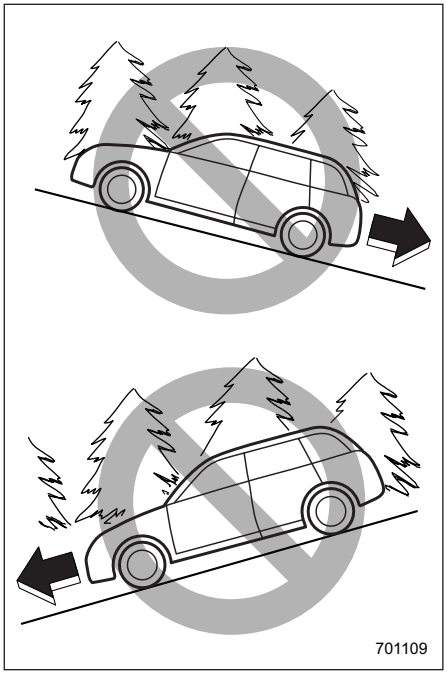

- Yokuş yukarı durumda geri yönde kalkarken
- Yokuş aşağı durumda ileri yönde kalkarken
- Park freni uygulanmışken
- Kontak anahtarı "ACC" veya "ON" konumundayken
- Araç Dinamiği Kontrolü uyarı lambası yanarken. Bkz. "Araç Dinamiği Kontrolü uyarı lambası/Araç Dinamiği Kontrolü çalışma gösterge lambası" ☞S172.

Geri geri kalkarken ve yokuşta kalkış yardımı sistemini kullanırken, ayağınızı fren pedalından kaldırmış dahi olsanız bir frenleme etkisi hissedilebilir.

⚠ DİKKAT

Araç geri gittikten sonra ileri gitmeye başladığında hafif bir sarsıntı hissedilebilir.

NOT

Araç geri gittikten sonra ileri gitmeye başladığında hafif bir sarsıntı hissedilebilir.

7-15. Çoklu Görüş Monitörü (varsa)

Çoklu Görüş Monitörü, sürücünün aracın kör noktalarını kontrol etmesini sağlamak için, kamera görüntülerini merkezi bilgi ekranında gösteren bir özelliktir. Bunu, aracı çalıştırırken veya sürerken aracın önündeki alanı ve geri giderken aracın arkasındaki alanı kontrol etmek için kullanabilirsiniz. Ayrıca onu, aracı park ederken çevrenizi kontrol etmek için de kullanabilirsiniz.

⚠ UYARI

- **Aracı sürerken, asla sadece Çoklu Görüş monitörüne güvenerek sürmeyin. Monitör ekranındaki görüntü, aracın gerçek çevresinden farklı görünebilir. Aracı yalnızca monitördeki görüntüye bakarak sürerseniz, bir çarpışma veya bir kaza meydana gelebilir. Aracı sürerken daima dikkatli olun ve çevredeki trafiği doğrudan ve aynaları kullanarak kontrol edin.**
- **Çoklu Görüş Monitörünü aşağıdaki durumlarda kullanmayın.**
  - **Toprak yolda veya karla kaplı bir yolda sürüş yaparken.**

– DEVAMI DİĞER SAYFADA –

– Kamera arızalandığında (örneğin mercek veya braket kırıktır).
– Yan aynalar katlanmışsa.
– Ön kapı tam kapatılmamışsa.

- **Dış sıcaklık düşükse, monitör ekranı kararabilir veya görüntü karanlık olabilir. Özellikle hareket eden bir nesnenin görüntüsü bozuk görünebilir veya ekrandan kaybolabilir. Sürüş sırasında her zaman tetikte olun ve çevredeki trafiği doğrudan kontrol edin.**

NOT

Çoklu Görüş Monitörü sistemi arızası varsa, merkezi bilgi ekranında "⊠" veya "⚠" hata mesajı görüntülenir. Ayrıntılar için bkz. "Merkezi Bilgi Ekranının Arızaları" ☞S416.

■ Çoklu Görüntü Monitörü ekranının değiştirilmesi

Kontak anahtarı "ON" konumundayken, görüntüyü Çoklu Görüntü Monitörü'nde görüntülemek için vites kolunu ve görünüm izleme düğmesini çalıştırabilirsiniz.

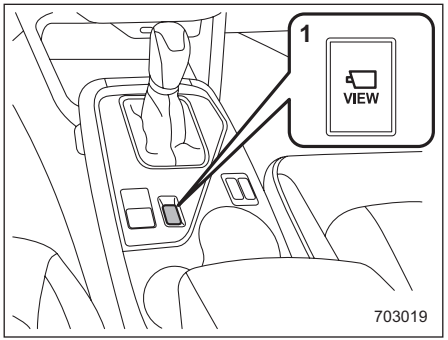

1 Görünüm izleme düğmesi

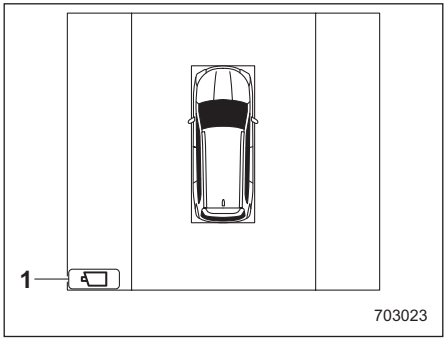

1 Görünüm simgesi

▼ Araç dururken çevrenizin kontrol edilmesi

Aracın çevresinin 3 boyutlu görüntüsünü görüntülemek için, vites kolu "P" konumundayken görünüm izleme düğmesine basın.

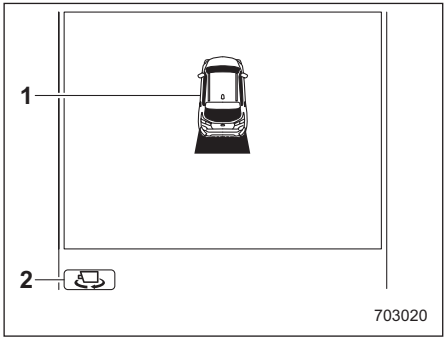

1 Araç simgesi
2 Araç açısı simgesi

3 boyutlu görünüm görüntülendiğinde, görüntü açısı başlangıç konumundan saat yönünde değişir. Görünüm başlangıç konumuna döndüğünde, ekran açısı değişmeyi durdurur. Ekrandaki araç açısı simgesine basarak da görüntüleme açısını değiştirebilirsiniz.

NOT

Çoklu Görüntü Monitörünü kapatırsanız veya diğer fonksiyonları çalıştırmak için ekranı değiştirirseniz, görüntü bir sonra-

ki defa görüntülendiğinde, o, daha önce gösterilen açıda görüntülenecektir.

▼ Arka yön kontrolü

Vites kolu “R” konumuna getirildiğinde, arka yönün görüntüsü görüntülenir.
Arka kamera görüntüsü görüntülenirken izleme düğmesine basılması veya görünüm simgesine dokunulması ekran görünümünü değiştirir.

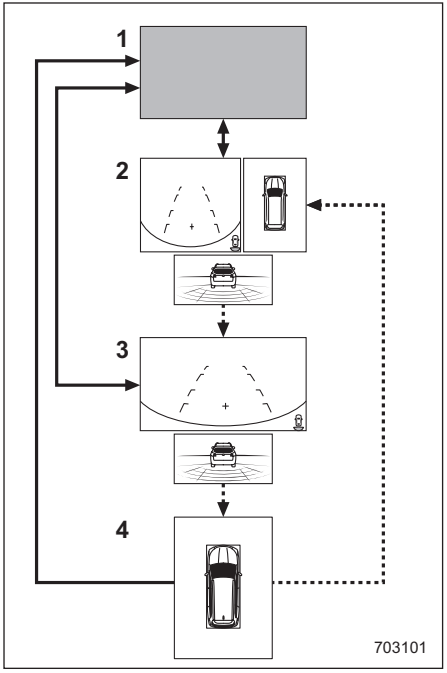

1 Orijinal ekran
2 Arka görüş ekranı/Üstten görünüm ekranı/Geri Viteste Otomatik Frenleme (RAB) ekranı
3 Arka görüş ekranı/Geri Viteste Otomatik Frenleme (RAB) ekranı
4 Üstten görünüm ekranı

→: Vites kolunun konumunu değiştirin.
⇢: Görünüm simgesine dokunun veya görünüm izleme düğmesine basın.

NOT

- **Çoklu Görüntü Monitörünü kapatırsanız veya başka bir fonksiyonu çalıştırmak için kullanırsanız, görüntünün bir sonraki görüntülenmesinde önceki görüntülenen ekran gösterilecektir. Ancak, o sırada üstten görünüm ekranı görüntülenirse, monitör görüntüsünün bir sonraki görüntülenmesinde arka görüş ekranı/Geri Viteste Otomatik Frenleme (RAB) ekranı gösterilecektir.**
- **“Arka Kamera Gecikme Kontrolü” açıkken, vites kolu “R” konumundan başka bir konuma (“P” konumu dışında) geçirildikten sonra arka görüş görüntüsü belirli bir süre merkezi bilgi ekranında görüntülenecektir. Fonksiyonu açmak ve kapatmak için bkz. “Genel ayarlar” ☞S202.**

▼ Ön tarafı kontrol etme

Vites kolu “N” veya “D” konumundayken görüş izleme düğmesine basıldığında, önden görünüm görüntülenir.

– DEVAMI DİĞER SAYFADA –

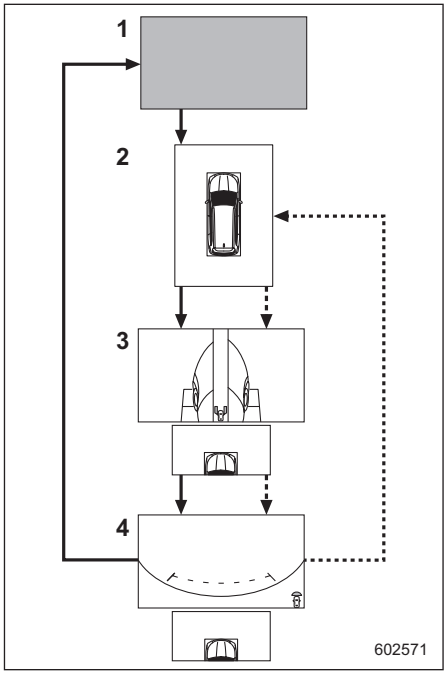

1 Orijinal ekran
2 Üstten görünüm ekranı
3 Soldan görünüm ekranı/Sağdan görünüm ekranı/Ön üstten görünüm ekranı
4 Önden görünüm ekranı/Ön üstten görünüm ekranı
⟶: Görünüm izleme düğmesine basın.
⋯▸: Görünüm simgesine dokunun.

NOT

Çoklu Görüntü Monitörünü kapatırsanız veya başka bir fonksiyonu çalıştırmak için kullanırsanız, görüntünün bir sonraki görüntülenmesinde önceki görüntülenen ekran gösterilecektir.

Çoklu Görüntü Monitörünün iptal edilmesi

Çoklu Görüntü Monitörünü iptal etmenin birkaç yolu vardır.

▼ Manuel iptal

Çoklu Görüntü Monitörü, aşağıdaki işlemlerden biri ile iptal edilir.

- Orijinal ekran görüntüleninceye kadar görünüm izleme düğmesine basın (vites kolu “R” konumundan farklı bir konumdayken).
- Vites kolunu “R” konumundan farklı bir konuma getirin (vites kolu “R” konumundayken).
- (araç ayarları simgesi) öğesine dokunun.
- (ANA EKRAN) öğesine dokunun.
- (sürücü profilleri simgesi) öğesine dokunun.

▼ Otomatik iptal

Aşağıdaki koşullardan herhangi biri karşılanırsa, Çoklu Görüş Monitörü otomatik olarak iptal edilir.

- Vites kolu “R” konumundan başka bir konumda olduğunda
  - Çoklu Görüş Monitörüne erişmek için görünüm izleme düğmesine bastığınızdan bu yana yaklaşık 3 dakika geçmiştir.
- Vites kolu “R” veya “P” konumunda olmadığında
  - Araç 20 km/sa (13 mph) veya daha yüksek hıza hızlanır.
  - Park frenini uygulamak için fren pedalına basar ve park freni düğmesini yukarı çekersiniz.
- Vites kolu “D” veya “R” konumundayken
  - Vites kolu “P” konumuna getirilir.

Kamera Görüntülerinin Görüntülenmesi

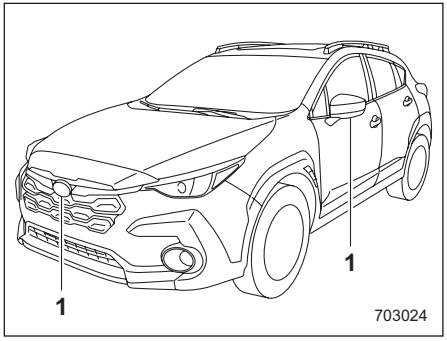

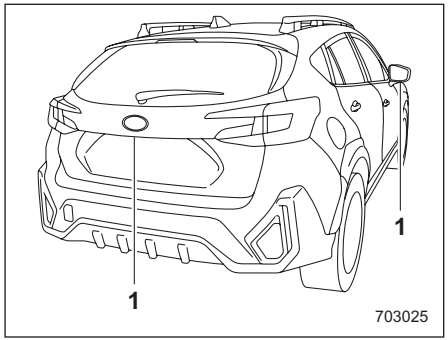

1 Kameralar

Kamera görüntüsü, aracınızın seyahat yönü ve mesafesi ile yaklaşmakta olduğunuz araçlar hakkında bilgi sağlayan kılavuz çizgileri görüntüler.

⚠ DİKKAT

- **Aracı sürerken yalnızca kılavuz çizgilere güvenmeyin. Çevrenizi doğrudan kontrol ettiğinizden emin olun.**
- **Kılavuz çizgilerin sağladığı konum ve diğer bilgiler, yolcu sayısı veya araçtaki yükün dağılımı nedeniyle araç yol yüzeyine göre bir açıyla eğiliyorsa, nesnelerin araca olan gerçek uzaklığından farklı olabilir.**

NOT

- **Yalnızca üstten görünüm ve arkadan görünüm: Direksiyon açısına bağlı tahmin edilen rota çizgisinin gösterimi, merkezi bilgi ekranındaki "Direksiyon Açısı Çizgileri" çalıştırılarak açılıp kapatılabilir. Fonksiyonu açmak ve kapatmak için bkz. "Genel ayarlar" ☞S202.**
- **Kamera görüntüsünün izlenmesi aşağıdaki durumlarda zor olabilir. Bu bir arıza değildir.**
  - **Aracın çevresi karanlıktır (örneğin gece vakti).**
  - **Aracın dışındaki ortam sıcaklığı yüksek veya düşüktür.**
  - **Mercek üzerinde su veya nem vardır (yağmurlu havalarda olduğu gibi).**
  - **Kameranın üzerinde veya yakınında yabancı madde (çamur gibi) vardır.**
  - **Güneş ışığı veya bir far ışığı doğrudan kamera merceğine gelmektedir.**
- **Floresan lamba, sodyum buharlı lamba veya cıvalı lamba gibi yapay bir ışık altında, aydınlatılan kısım titreşiyor gibi görünebilir (titreşim olgusu).**
- **Ekran soğukken, görüntü izler bırakabilir veya normalden daha koyu hale gelebilir, bu da ekranın izlenmesini zorlaştırabilir. Aracınızı sürerken, çevrenizdeki trafiği doğrudan kontrol ettiğinizden emin olun.**
- **Aşağıdaki koşullar ekranın görünümünü etkileyebilir ancak ekranda ortaya çıkan herhangi bir görüntü bozulması bir arıza olduğunu göstermez.**
  - **Yağmurlu bir günde nem yüksek olduğunda, kamera merceği buğulanır.**
  - **Gece sürüş sırasında, ileride bulunan bir araçtan veya binadan gelen ışık kamera yönünde parlar.**
  - **Araç karanlık bir yerdeyken veya gece sürüşü sırasında, kamera görüntüsü, görüntü parazitini daha az görünür hale getirmek için ayarlanabilir.**

Bu nedenle, görüntü tek renkli bir görüntüye benzeyebilir veya görüntünün renkleri gerçek renklerden farklı görünebilir. Görüntü netliği ekranın ortasında ve dört köşesinde farklılık gösterebilir. Bu bir arıza değildir.

– DEVAMI DİĞER SAYFADA –

▼ 3 boyutlu görünüm (3D)

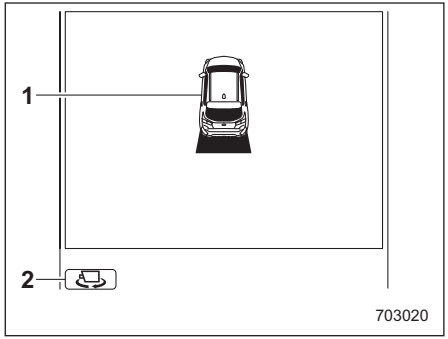

1 Araç simgesi
2 Araç açısı simgesi

3 boyutlu görünüm, aracın etrafındaki alanı görüntüler.

▼ Üstten görünüm

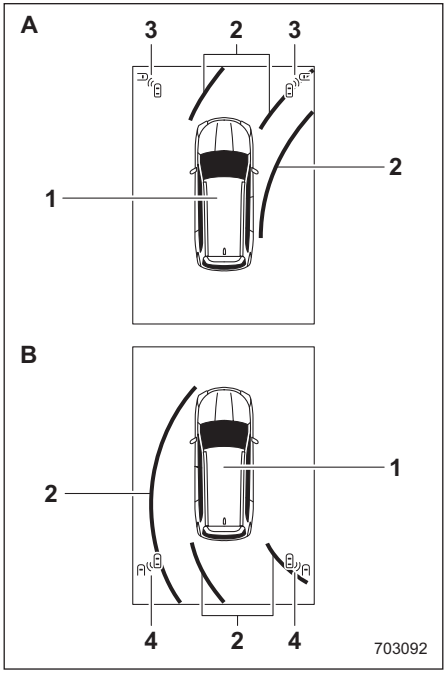

A Vites kolu “D” veya “M” konumundayken.
B Vites kolu “R” konumundayken.
1 Araç simgesi
2 Öngörülen çizgi
3 Yaklaşan araç simgesi (Önde Akan Trafik Bilgisi)*
4 Yaklaşan araç simgesi (Arkada Akan Trafik Uyarısı (RCTA))
*: Varsa

Üstten görünüm, aracın üzerinden aracın çevresinin bir görüntüsünü gösterir. Bu görünüm, sürüş sırasında aracın çevresini kontrol etmek için kullanışlıdır.

▼ Önden görünüm

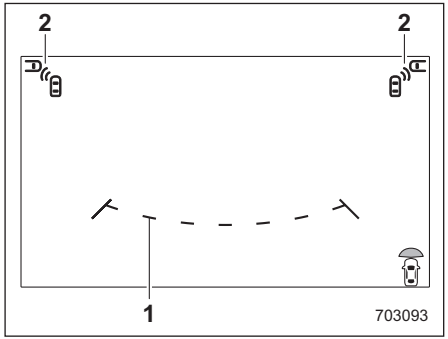

1 Kılavuz çizgiler
2 Yaklaşan araç simgesi (Önde Akan Trafik Bilgisi)*

*: Varsa

Aracınızın genişliğini ve ön ucunu gösteren kılavuz çizgiler monitörde görüntülenir.

▼ Yandan görünüm

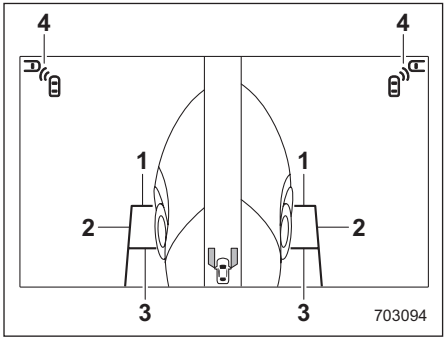

1 Araç önü kılavuz çizgisi
2 Araç yanı kılavuz çizgisi
3 Ön lastiğin ortası kılavuz çizgisi
4 Yaklaşan araç simgesi (Önde Akan Trafik Bilgisi)*

*: Varsa

Aracın genişliğini ve ön ucunu gösteren kılavuz çizgiler ekranda görüntülenir.

▼ Arkadan görünüm

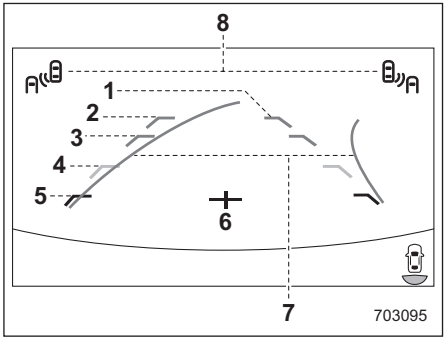

1 Araç genişliği çizgisi (eğik dikey çizgi)
2 Tampona yaklaşık 3 m mesafe (yeşil yatay çizgi)
3 Tampona yaklaşık 2 m mesafe (yeşil yatay çizgi)
4 Tampona yaklaşık 1 m mesafe (sarı yatay çizgi)
5 Tampona yaklaşık 0,5 m mesafe (kırmızı yatay çizgi)
6 Araç orta çizgisi
7 Dinamik kılavuz çizgiler
8 Yaklaşan araç simgesi (Arkada Akan Trafik Uyarısı (RCTA))

Yardım çizgileri, ekran görüntüsüne göre mesafeleri değerlendirmenize yardımcı olacak bir kılavuzdur.

– DEVAMI DİĞER SAYFADA –

▼ Çoklu Görüntü Monitörü Menzili

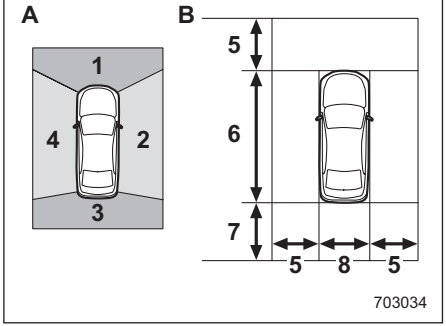

A Kullanılacak kamera
B Görüntülenen görüntü menzili
1 Ön kamera
2 Yan kamera (sağ taraf)
3 Arka kamera
4 Yan kamera (sol taraf)
5 Araca yaklaşık 2 m mesafe
6 Araç toplam uzunluğu
7 Araca yaklaşık 2,5 m mesafe
8 Araç toplam genişliği

⚠ UYARI

Kamera ile görüntülenebilen alan aralığı sınırlıdır. Araç hareket halindeyken daima çevrenizi doğrudan kontrol ettiğinizden emin olun ve yavaşça ilerleyin. Aksi takdirde, bir kazaya veya yaralanmaya neden olabilirsiniz.

NOT

- **Görüntülenen görüntünün menzili, aracınızın veya yol yüzeyinin durumuna göre değişebilir.**
- **Çoklu Görüntü Monitörü sistemi özel olarak tasarlanmış bir lens kullandığından, görüntülenen görüntüdeki mesafe hissi gerçek mesafeden farklıdır.**

■ Kameranın kullanılması

⚠ DİKKAT

Bir sistem arızasını önlemek için aşağıdaki önlemleri dikkate alın.

- **Kameraya çarpmak, herhangi bir nesneyle vurmak gibi güçlü bir darbe uygulamayın. Kameraya çarpmak montaj açısını değiştirebilir.**
- **Kamera ünitesi su geçirmez bir yapıdadır. Üniteyi çıkarmaya, sökmeye ya da modifiye etmeye çalışmayın.**
- **Kamera merceğini sertçe ovalamayın veya sert bir fırça veya aşındırıcı bileşikler kullanarak parlatmaya kalkmayın. Mercek çizilebilir, bu da kamera görüntüsünü etkileyebilir.**
- **Kamera merceği camdan veya plastikten yapılmıştır. Mercek yüzeyine herhangi bir organik çözücü, kaporta cilası, yağ filmi söküp çıkartıcı sürülmesine veya cam kaplama maddesi yapıştırılmasına izin vermeyin. Yapıştırılmışsa, derhal çıkarın.**
- **Kamera lensini, örneğin soğuk havada sıcak su tutmak gibi ani sıcaklık değişikliklerine maruz bırakmayın.**
- **Aracı temizlerken, kameraya veya çevresindeki alana yüksek basınçlı yıkama makinasının su jetini uygulamayın. Su basıncının kuvveti kamerayı yerinden oynatabilir. Ayrıca, su kameranın içine girebilir ve bir arızaya neden olabilir.**
- **Kameranın herhangi bir darbeye maruz kalması bir arızaya neden olabilir. Kamerayı mümkün olan en kısa sürede SUBARU bayinize kontrol ettirin.**
- **Hiçbir koşulda buharlı temizleyici kullanmayın. Bazı buharlı temizleyici tipleri sıcak buhar püskürtür.**
- **Kamera yüzeyi, fırlayıp çarpan bir taş yüzünden hasar görebilir.**

NOT

Kamera merceği kirle kaplıysa sistem keskin bir görüntü üretemez. Fotoğraf makinesinin üzerinde su damlası, kar veya çamur gibi yabancı maddeler varsa, suyla temizleyin ve nemi yumuşak bir bezle silip alın. Kamera çok kirliyse, nötr bir deterjan kullanarak yıkayın.

Önde akan trafik bilgisi (varsa)

Çoklu Görüntü Monitörü görüntülenirken, soldan ve sağdan yaklaşan araçların varlığı simgelerle belirtilir. Vites kolu “D” konumuna veya “M” konumuna ayarlanmışsa ve araç dururken sistem yaklaşan bir araç algılarsa, simge yanacaktır.

Araç yaklaşık 20 km/sa (13 mph) veya daha düşük bir hızla hareket ederken sistem yaklaşan bir araç algılarsa simge yanıp söner ve bir uyarı mesajı, bir alarm sesi ve EyeSight Yardımı Monitörü görüntüsü aracılığıyla sürücüyü uyarır.

EyeSight Yardımı Monitörü hakkında detaylı bilgi için Kullanıcı El Kitabı'nın EyeSight sistemi ekine bakın.

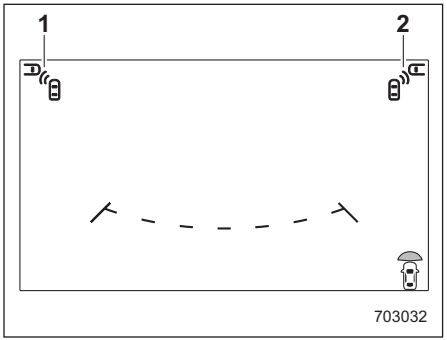

örn., ön görünüm ekranı görüntülendiğinde

1 Soldan yaklaşan bir araç olduğunda
2 Sağdan yaklaşan bir araç olduğunda

⚠ UYARI

- **Güvenli sürüşten sürücü sorumludur. Sürüşe başlamadan önce, frene basılıyken aracın çevresini kontrol edin.**
- **Aracın durumuna veya çevredeki ortama bağlı olarak, radar sensörlerinin nesneleri algılama yeteneği kararsız hale gelebilir.**
- **Yaklaşan bir aracın hızı 5 km/sa (3 mph) altında veya 60 km/sa (37 mph) üzerinde olduğunda sistem etkinleştirilmez.**

▼ Önde Akan Trafik Bilgisini açıp/kapatmak

Önde Akan Trafik Bilgisini açıp kapatmak için merkezi bilgi ekranında “Çarpışma Öncesi Frenleme”yi çalıştırın. Ayrıntılar için bkz. "Araç ayarları" ☞S206.

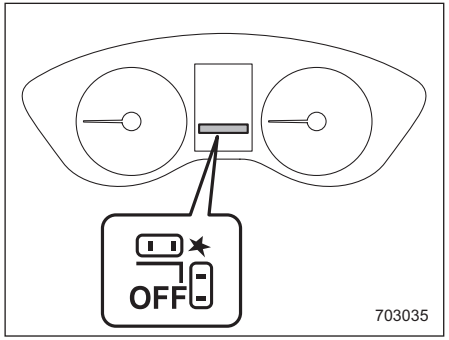

Önde Akan Trafik Bilgisi fonksiyonu KAPALI konuma getirildiğinde, gösterge tablosu ekranındaki (renkli LCD) Önde Akan Trafik Frenleme KAPALI göstergesi yanacaktır.

– DEVAMI DİĞER SAYFADA –

▼ Ön radar sensörlerinin kullanımı

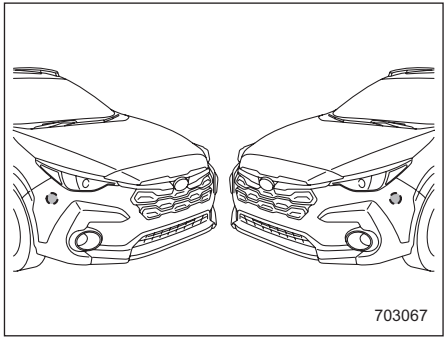

Ön radar sensörleri

Aracın her iki yanında birer tane olmak üzere ön tamponun içine monte edilmiş iki adet radar sensörü vardır.

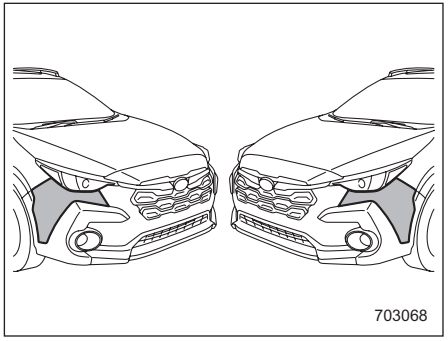

Aracın tamir edilemeyen bölgeleri

⚠ DİKKAT

Önde Akan Trafik Bilgisi fonksiyonunun doğru çalışmasını sağlamak için aşağıdaki önlemleri alın.

- **Radar sensörlerinin yakınındaki tampon yüzeyini her zaman temiz tutun.**
- **Radar sensörlerinin yakınındaki tampon yüzeyi üzerine herhangi bir çıkartma veya başka bir şey yapıştırmayın. Detaylar için SUBARU servisinize danışmanızı tavsiye ederiz.**
- **Radar sensörlerinin yakınındaki tamponda bir değişiklik yapmayın.**
- **Radar sensörlerinin yakınındaki tamponu boyamayın.**
- **Radar sensörlerinin yakınındaki tamponu darbelere maruz bırakmayın. Bir sensör yanlış hizalanırsa, algılama alanlarındaki araçları algılayan fonksiyonları etkileyen bir sistem arızası meydana gelebilir. Tampon herhangi bir sert darbeye maruz kaldığı takdirde, sistemi inceletmek için bir SUBARU servisine başvurmanızı öneririz.**
- **Radar sensörlerini söküp dağıtmayın.**

NOT

Radar sensörlerinin onarılması veya değiştirilmesi gerekiyorsa, ya da radar sensörleri çevresindeki tampon alanında onarım, boyama veya değiştirme gerekiyorsa, yardım için bir SUBARU servisine başvurmanızı öneririz.

■ Arkada Akan Trafik Uyarısı (RCTA)

Arka görünüm görüntülendiğinde, Arkada Akan Trafik Uyarısı (RCTA) aracın arkasından solundan veya sağından yaklaşan bir araç algıladığında simge yanıp söner. Arkada Akan Trafik Uyarısı (RCTA) ile ilgili ayrıntılar için, bkz. "Arkada Akan Trafik Uyarısı (RCTA)" ☞S337.

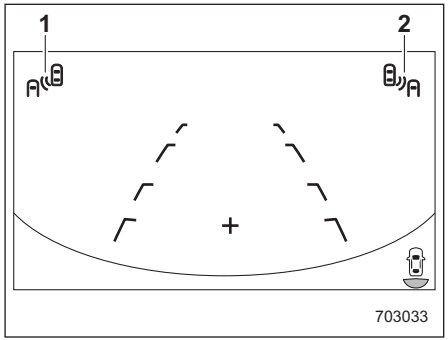

örn., arka görünüm ekranı görüntülendiğinde
1 Soldan yaklaşan bir araç olduğunda
2 Sağdan yaklaşan bir araç olduğunda

7-16. Arka Görüş Kamerası (Çoklu Görüş Monitörü Olmayan Modeller)

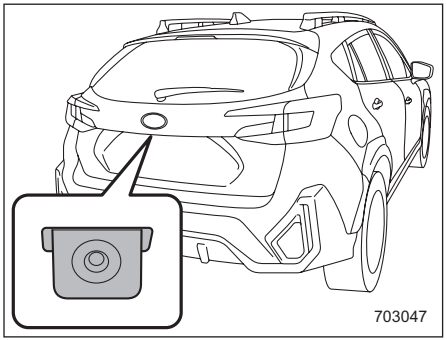

Arka Görüş Kamerası

Bagaj kapağında bir adet arka görüş kamerası mevcuttur. Kontak anahtarı "ON" konumundayken ve vites kolu "R" konumundayken, arka görüş kamerası otomatik olarak merkezi bilgi ekranında aracın arkasındaki arka görüntüyü gösterir.

⚠ UYARI

- **Arka görüntü kamerasında geniş açılı mercek kullandığı için, kameradaki görüntü uzaklığı açısından gerçek görüntüsünden farklıdır.**
- **Kameradaki görüntü aralığı kısıtlı olduğu için, aracın arka kısmını ve çevresini gözünüzle ve aynalardan takip ederek de kontrol edin ve geriye doğru yavaş hızla hareket edin. Aracın arka tarafını yalnızca kameradan kontrol ederek geri gitmek kazaya neden olabilir.**
- **Kamerayı sökmeyiniz ya da düğme ya da kablo ile kameranın yapısında bir değişiklik yapmayınız. Duman çıkarsa ya da garip bir koku hissederseniz, arka kamerayı kullanmayı hemen bırakın. Kontrol için SUBARU servisinize danışmanızı tavsiye ederiz. Kullanmaya devam ederseniz, bu durum kaza, yangın ya da elektrik çarpmasına neden olabilir.**

⚠ DİKKAT

- **Aracınızı yüksek basınçlı yıkayıcı ile yıkarken, kameraya doğrudan su değmesine izin vermeyin. Kamera merceğine su girmesi yoğuşmaya, arızaya, yangına veya elektrik çarpmasına neden olabilir.**
- **Kamera hassas bir cihaz olduğu için şiddetli darbelere maruz kalmamasına dikkat edin.**

– DEVAMI DİĞER SAYFADA –

- **Aksi takdirde, arıza, yangın ya da elektrik çarpması meydana gelebilir.**
- **Kamera çamur ya da kar ile temas ederse ya da kamera donarsa, üzerindekileri temizlerken dikkatli olunuz. Aksi takdirde kameranın hasar görmesi yangın ya da elektrik çarpmasına neden olabilir. Çamur veya buzu temizlemek için kameranın üstüne su veya ılık su dökün ve yumuşak, kuru bir bezle silin.**
- **Kamera ya da kablonun yanına ateşle yaklaşmayınız. Aksi takdirde arıza ya da yangın meydana gelebilir.**
- **Sigortayı yerine koyarken, belirlenmiş aralıktaki sigortayı kullanınız. Farklı değerdeki sigortanın kullanılması arızaya neden olabilir.**
- **e-BOXER sistemi çalışmazken arka görüş kamerasını uzun süre kullanırsanız, akü tamamen boşalabilir.**

NOT

- **Kamerayı alkol, benzin ya da tiner ile silmeyin. Aksi takdirde, renk kaybı meydana gelebilir. Kirlenmeyi gidermek için kamerayı seyreltilmiş nötr bir deterjanla nemlendirilmiş bir bezle silin. Ardından yumuşak, kuru bir bezle silin.**
- **Aracı cilalarken, cilayı kameraya değdirmemeye dikkat edin. Kameraya cilanın temas etmesi halinde, cilayı temizlemek için temiz bir bezi seyreltilmiş nötr bir deterjanla nemlendirin.**
- **Kamera merceği, çizilmeleri önlemeye yardımcı olan sert bir kaplamaya sahiptir. Ancak kamera merceklerini yıkarken ya da temizlerken mercekleri çizmemeye dikkat edin. Kamera merceklerini doğrudan temizlik fırçası kullanarak temizlemeyin. Arka görüş kamerasının görüntü kalitesi düşebilir.**
- **Kamera merceğindeki güçlü ışık, ışık kaynağının etrafında dikey çizgilerin oluşmasına neden olabilir. Bu bir arıza değildir.**
- **Floresan lamba altında, ekranda ışık titremesi meydana gelebilir. Ancak, bu bir arıza değildir.**
- **Arka görüş kamerası tarafından gösterilen nesnelerin rengi, gerçek renklerinden bir miktar farklılık gösterebilir.**
- **Merkezi bilgi ekranında bir arıza varsa, bkz. "Merkezi Bilgi Ekranının Arızaları" ☞S416.**

Arka görüş kamerasının kullanımı

Vites kolu "R" konumundayken, arka görüntü kamerası otomatik olarak aracın arka tarafını görüntüler. Vites kolu diğer konumlardayken, "R" konumundan önceki hali görüntülenir.

1. Kontak anahtarını "ON" (AÇIK) konumuna getirin.
2. Vites kolunu "R" konumuna getirin.

NOT

- **Arka görüş kamerasının görüntüsü, aracın dikiz aynasında veya dış aynasında olduğu gibi yatay olarak terstir.**
- **"Arka Kamera Gecikme Kontrolü" açıkken, vites kolu "R" konumundan "P" konumundan farklı bir konuma alındıktan sonra belirli bir süre merkezi bilgi ekranında arka görüş görüntüsü görüntülenecektir. Fonksiyonu açmak ve kapatmak için bkz. "Genel ayarlar" ☞S202.**
- **Aşağıdaki durumlarda arka kamera ile görüntü almak zorlaşabilir. Bu kameranın arızalı olduğu anlamına gelmez.**
  - **Araç karanlık bir yerdeyken (geceleyin veya bir tünelin içinden geçerken vs.).**

– **Araç son derece sıcak veya soğuk bir yerdeyken.**
– **Kamera merceği, arka görüş kamerasının görüş açısını engelleyebilecek bir nesne ile engellenirse (yağmur damlası, kar, kir vs.).**
– **Kamera merceğine güçlü bir ışık direkt olarak yansırsa (genellikle ekranda dikey çizgiler oluşur).**

Ekranda Görüntüleme Aralığı

⚠ DİKKAT

Arka görüntü kamerası ile görüntülenen alan aralığı kısıtlıdır.Geri manevra sırasında her zaman gözlerinizle kontrol edin ve yavaş ilerleyin. Aksi takdirde, bir kazaya veya yaralanmaya neden olabilirsiniz.

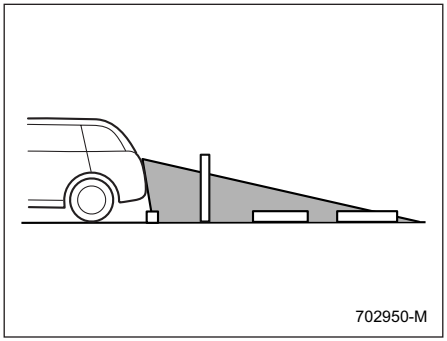

Görüntü aralığı

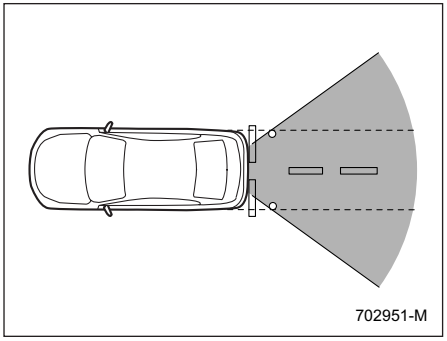

Görüntü aralığı

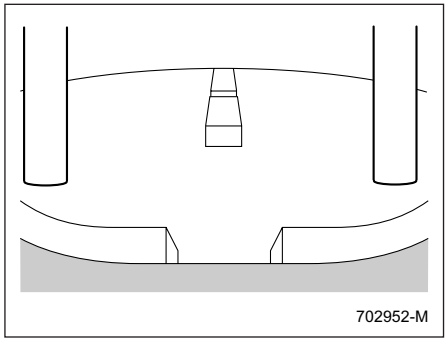

Kamera görüntüsü

Tamponun arka uç kısmının bulunduğu alan görüntülenebilir. Tamponun her iki ucundaki alanlar ile altında kalan alanlar görüntülenemez. Ayrıca, arka kamera görüntüsü gerçek mesafeden daha kısa görünür.

– DEVAMI DİĞER SAYFADA –

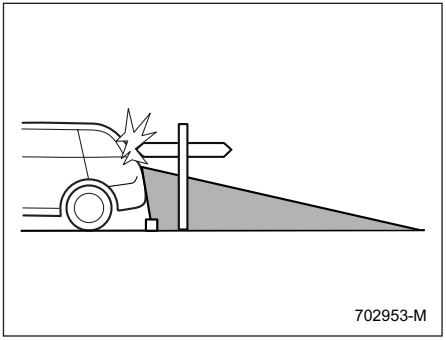

Görüntü aralığı

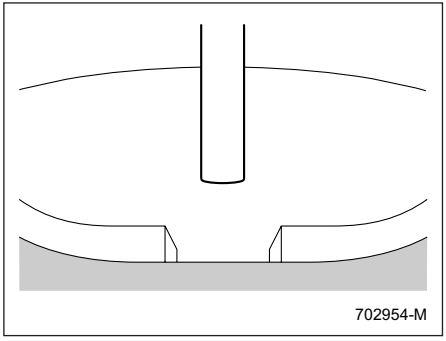

Kamera görüntüsü

Kameranın üstündeki alan görüntülenemez. Aracın arkasında, trafik direği gibi görüş açısını engelleyebilecek geniş çıkıntılı bir engel varsa, çıkıntı ekranda gösterilemez.

■ Yardım Çizgileri

Yardım çizgileri, ekran görüntüsünden gerçek mesafeyi anlamanıza yardımcı olacak bir kılavuzdur.

NOT

Kontağı açtıktan sonraki birkaç saniye içerisinde vites kolunu "R" konumuna getirirseniz, uyarı mesajı görüntülenmeyebilir. Kontağı açtıktan sonra, "R" konumunu seçmeden önce birkaç saniye bekleyin. Ardından uyarı mesajı görüntülenecektir.

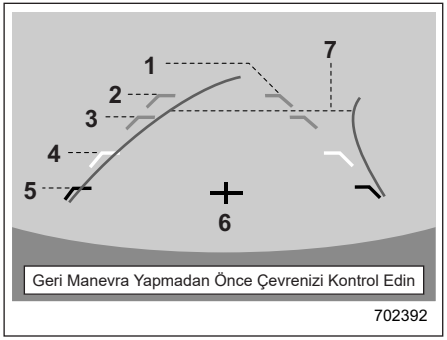

Yardım çizgileri

1 Araç genişliği çizgisi (eğik dikey çizgi)
2 Tampona yaklaşık 3 m mesafe (yeşil yatay çizgi)
3 Tampona yaklaşık 2 m mesafe (yeşil yatay çizgi)
4 Tampona yaklaşık 1 m mesafe (sarı yatay çizgi)
5 Tampona yaklaşık 0,5 m mesafe (kırmızı yatay çizgi)
6 Araç orta çizgisi
7 Dinamik kılavuz çizgiler

Vites kolu "R" konumuna getirildiğinde, monitör ekranı arka görüş görüntüsü ile birlikte yardım çizgilerini görüntüler.

⚠ DİKKAT

- **Arkaya doğru hareket ederken, yardım çizgilerine güvenmeyin ve arka tarafı gözünüzle kontrol edin.**

Aksi takdirde, bir kazaya veya yaralanmaya neden olabilirsiniz.

- **Gerçek konum, yardım çizgilerinin göstergesinden farklı olabilir.**
- **Yolcu sayısı ya da yüklenen eşyalar farklılıkların olmasına yol açabilir.**
- **Araç yokuşta ya da yana eğimli bir yerdeyse, gösterge gerçek konumdan farklıdır.**

NOT

"Direksiyon Açısı Çizgileri" kapalıyken, dinamik çizgiler merkezi bilgi ekranından kaybolacaktır. Dinamik çizgileri açmak ve kapatmak için bkz. "Genel ayarlar" ☞S202.

▼ Ekran görüntüsü ve gerçek yol arasındaki fark

Araç boşken, mesafe işaretleri düz yoldaki mesafeyi gösterir. Yük ya da yolun durumuna bağlı olarak, mesafe gerçek görüntüden farklı olabilir.

▽ Arkada yukarı doğru bir eğim olduğunda

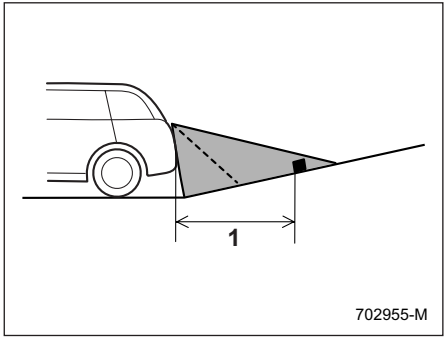

1 1 m (3 ft)

Ekrandaki mesafe gerçek mesafeden daha uzak görünür.

▽ Arkada aşağı doğru bir eğim olduğunda

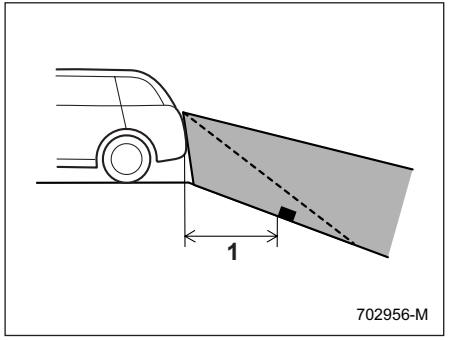

1 1 m (3 ft)

Ekrandaki mesafe gerçek mesafeden daha yakın görünür.

NOT

Bagaja yük yüklendiğinde, yukarı doğru bir yokuşta olduğu gibi ekrandaki arka görüş mesafesi gerçek mesafeden daha uzak görünür.

– DEVAMI DİĞER SAYFADA –

▼ **Mesafe belirteci (işaretleyici) özelliği**

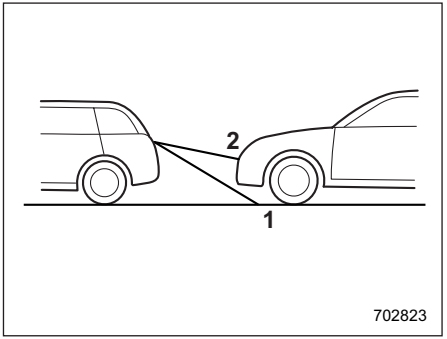

1 1 m (3 ft) çizgisi
2 3 m (10 ft) çizgisi

Mesafe belirteci yol üstündeki uzaklığı gösterir. Otomobilin arkasında yakın bir mesafede başka bir otomobil ya da cisim varsa, mesafe doğru şekilde görüntülenemeyebilir.

7-17. Subaru Arkada Araç Tespiti (SRVD) sistemi (varsa)

Subaru Arkada Araç Tespit (SRVD) sistemi, Kör Nokta Algılama, Şerit Değiştirme Yardımı ve Arkada Akan Trafik Uyarısı fonksiyonları ile donatılmış arka radar sensörlerinden oluşur. SRVD'nin bu fonksiyonları, şerit değiştirirken veya geri giderken arkadaki nesneleri ve araçları algılayan ve bunlara sürücünün dikkatini çeken sistemlerdir.

⚠ UYARI

Sürücü güvenli sürüşten sorumludur. Şerit değiştirirken veya geri manevra yaparken daima gözlerinizle çevrenizi kontrol etmeyi unutmayın.

Sistem, aracın arka ve yan alanlarını izleyerek sürücünün güvenli bir şekilde şerit değiştirmesi veya geri manevra yapması için ona yardımcı olmak için tasarlanmıştır. Bununla birlikte, şerit değiştirirken veya geri manevra yaparken güvenliği sağlamak için sadece bu sisteme güvenemezsiniz. Bu sisteme aşırı güvenmek bir kazaya neden olabilir ve ciddi yaralanma veya ölüme yol açabilir. Sistemin çalışmasının çeşitli sınırlamaları olduğundan, yan şeritte seyreden veya aracınıza her iki taraftan yaklaşan bir araç olsa bile SRVD yaklaşma gösterge ışığının yanıp sönmesi veya yanması gecikebilir veya uyarı sesi gecikebilir veya çalışmayabilir.

Sürücü, aracın arka ve yan alanlarına dikkat etmekten sorumludur.

Sistem Özellikleri

SRVD aşağıdaki fonksiyonlara sahiptir:

- Aracı sürerken bitişik şeritte bir kör noktada kalan bir aracı veya yüksek hızla yaklaşan bir aracı tespit etmek (Kör Nokta Algılama ve Şerit Değiştirme Yardımı)
- Aracı geri sürerken arkada sağdan veya soldan yaklaşan bir aracı algılamak (Arkada Akan Trafik Uyarısı)

Sistem, aşağıdaki özellikler için arka radar sensörleri kullanır.

NOT

SRVD radar sensörü, her ülkenin radyo dalgası ile ilgili yasaları kapsamında onaylanmıştır. Ayrıntılı bilgi için, bkz. "Teknik bilgiler" ☞S539.

▼ Kör Nokta Algılama (BSD) sistemi

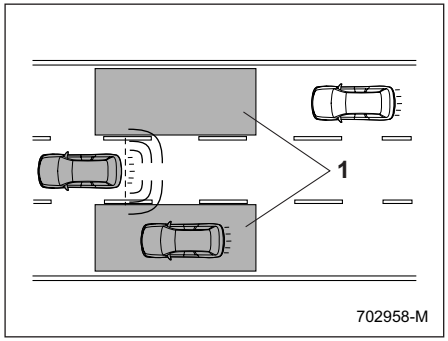

1 Çalışma aralığı

Sistem, aracın kör noktasında bir araç olduğunu sürücüye bildirir.

- Sistem kör noktada bulunan bir araç algılarsa, dış aynalardaki SRVD yaklaşma gösterge lambası(larını) yakarak, sürücüyü uyarır.
- **A Tipi:**
  Sürücü, SRVD yaklaşma gösterge lambasının yandığı yöne dönüş sinyali verirse, sistem SRVD yaklaşma gösterge lambasını yakıp söndürerek sürücüyü tehlikelere karşı uyarır ve sesli uyarı duyulur.
  B Tipi:
  Sürücü, SRVD yaklaşma gösterge lambasının yandığı yöne dönüş sinyali verirse, sistem SRVD yaklaşma gösterge lambasını yakıp söndürerek sürücüyü tehlikelere karşı uyarır.

▼ Şerit Değiştirme Yardımı (LCA)

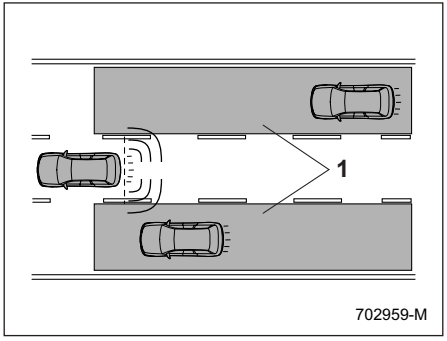

1 Çalışma aralığı

Sistem, yan şeritlerde hızla yaklaşan araçlar hakkında sürücüyü uyarır.

- Sistem yan şeritlerde hızla yaklaşan bir araç algılarsa, dış aynalardaki SRVD yaklaşma gösterge lambası(larını) yakarak, sürücüyü tehlikelere karşı uyarır.
- **A Tipi:**
  Sürücü, SRVD yaklaşma gösterge lambasının yandığı yöne dönüş sinyali verirse, sistem SRVD yaklaşma gösterge lambasını yakıp söndürerek sürücüyü tehlikelere karşı uyarır ve sesli uyarı duyulur.
  B Tipi:
  Sürücü, SRVD yaklaşma gösterge lambasının yandığı yöne dönüş sinyali verirse, sistem SRVD yaklaşma gösterge lambasını yakıp söndürerek sürücüyü tehlikelere karşı uyarır.

▼ Arkada Akan Trafik Uyarısı (RCTA)

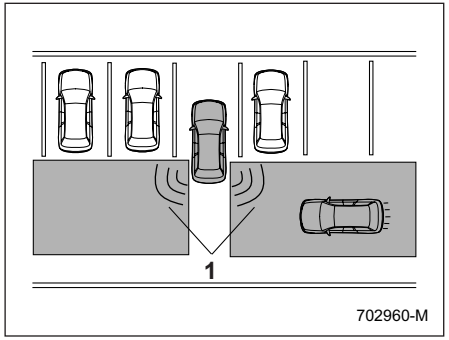

1 Çalışma aralığı

Sistem, geri manevra yaparken sürücüye her iki taraftan birinden yaklaşan başka bir aracın varlığını bildirir. Bu özellik, sürücünün geriye doğru hareket ederken aracın arka ve yan alanlarını kontrol etmesine yardımcı olur.

– DEVAMI DİĞER SAYFADA –

Araç geriye doğru hareket ederken, sistem iki taraftan birinden yaklaşan bir araç tespit ederse, sürücüyü aşağıdaki şekilde tehlikelere karşı uyarır.

- Dış ayna(lar) üzerindeki SRVD yaklaşma göstergesi ışığı / ışıkları yanıp söner.
- Bir sesli uyarı duyulur.
- Merkezi bilgi ekranında bir simge belirir.

▽ **RCTA'nın tespit edilebilirliğindeki sınırlamalar**

RCTA'nın algılama yeteneği sınırlı olduğundan, RCTA açılı park etmede düzgün çalışmayabilir.

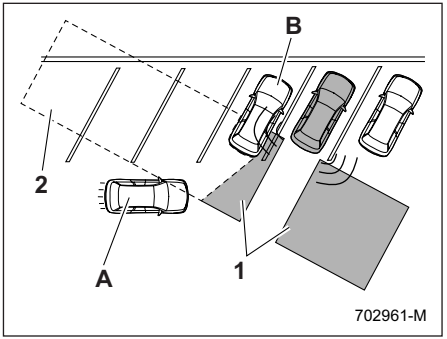

Örnek 1

1 Radar sensörlerinin algılama aralığı
2 Radar sensörlerinin algılama alanının dışındaki alan
A Algılanamayabilen araç
B Park etmiş araç

⚠ UYARI

Algılama menzili park edilmiş araç (B) tarafından sınırlandırılmış olduğundan, yaklaşan bir araç (A) algılanamayabilir. Geri manevra yaparken daima gözlerinizle çevrenizi kontrol etmeyi unutmayın.

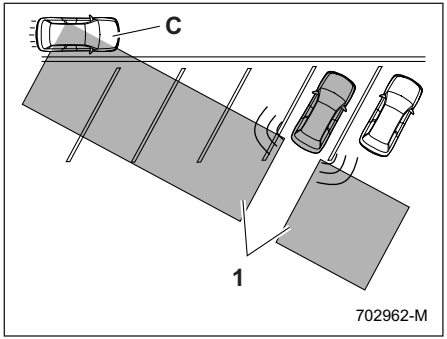

Örnek 2

1 Radar sensörlerinin algılama aralığı
C Algılanabilen araç

NOT

Sistem, aracınızın önünden bir aracın (C) geçtiğini tespit edebilir. Geri manevra yaparken daima gözlerinizle çevrenizi kontrol etmeyi unutmayın.

Sistemin Çalışması

▼ Çalışma koşulları

SRVD, aşağıdaki koşulların tümü karşılandığında çalışacaktır.

- Kontak anahtarı "ON" konumundadır.
- SRVD uyarı göstergesi ve SRVD OFF (KAPALI) göstergesi kapatılmıştır
- Araç 12 km/saat'in (7 mil/saat) üzerindeki hızlarda sürülmektedir (geriye sürüş hariç).
- Vites kolu "R" konumundadır (yalnızca RCTA).

SRVD aşağıdaki durumlarda çalışmayacaktır.

- SRVD OFF göstergesi belirir.
- SRVD OFF göstergesi görünmediğinde bile araç hızı 10 km/saat'in (6 mil/saat) altındadır (geriye sürüş hariç).

NOT

- **Aşağıdaki durumlarda, SRVD çalışmayı durduracak ve SRVD uyarı göstergesi görüntülenecektir.**
  - **SRVD yaklaşma gösterge ışığı da dahil olmak üzere sistemde bir arıza meydana geldiğinde**
- **SRVD uyarı göstergesi belirirse, gereken tedbiri alın. Detaylar için bkz. "SRVD Uyarı Göstergesi" ☞S342.**
- **Aşağıdaki durumlarda, SRVD geçici olarak çalışmasını durduracak (veya çalışmasını durdurabilir) ve SRVD KAPALI göstergesi belirecektir.**
  - **Radar sensörünün yönü önemli miktarda yanlış hizalanmışsa (Radar sensörünün yönlenmesi herhangi bir nedenle değiştirilirse, yeniden ayarlama yapılması gerekir. Sensörü bir SUBARU servisinde ayarlatmanızı tavsiye ederiz.)**
  - **Radar sensörlerinin etrafında arka tampon yüzeyine büyük miktarda kar veya buz yapışırsa**
  - **Araç karla kaplı bir yolda, ya da çevrede uzun süre hiç bir nesnenin görünmediği bir ortamda (çöl gibi) sürülürken**
  - **Yaz mevsiminde yokuş yukarı eğimli yollarda uzun süreli sürüş nedeniyle radar sensörleri etrafındaki sıcaklık aşırı arttığında**
  - **Radar sensörlerinin etrafındaki sıcaklık aşırı derecede düşük olduğunda**
  - **12V yardımcı akü voltajı düştüğünde.**
  - **12V yardımcı akü voltajı, akü voltaj değerini aştığında.**

  Bu durumlar düzeltildikten sonra SRVD çalışmasını yeniden başlatır ve SRVD KAPALI göstergesi kaybolur. Bununla birlikte, SRVD KAPALI göstergesi uzunca bir süredir görünüyorsa, sistemi mümkün olan en kısa sürede bir SUBARU servisinde kontrol ettirmenizi tavsiye ederiz.
- **Radar sensörlerinin algılama yeteneği kısıtlıdır. SRVD algılaması bozulmuş olabilir ve sistem aşağıdaki koşullar altında düzgün çalışmayabilir.**
  - **Radar sensörlerinin etrafındaki arka tampon eğilmiş, çarpılmış olduğunda**
  - **Radar sensörlerinin etrafındaki arka tampon yüzeyine buz, kar veya çamur yapışırsa**
  - **Arka tampon üzerindeki radar sensörlerinin alanlarına çıkartmalar vb. yapıştırıldığında**
  - **Yağmur, kar veya sis gibi olumsuz hava koşullarında**
  - **Karla kaplı yollar ve su birikintileri gibi ıslak yollarda sürüş yaparken**
- **Radar sensörleri aşağıdaki araç ve nesneleri algılayamayabilir veya algılamada güçlük çekebilir.**

– DEVAMI DİĞER SAYFADA –

- **Küçük motosikletler, bisikletler, yayalar, yol üzerinde veya yol kenarındaki sabit nesneler, vb.**
- **Radarın yansıtmayabileceği gövde şekillerine sahip araçlar (üzerinde yük bulunmayan bir römork gibi düşük kasa yüksekliği olan araçlar ve spor otomobiller) Aracınıza yaklaşmayan fakat algılama alanı içinde olan araçlar (aracınız geri manevra yaparken yan şeritte arkada veya yanda) (Sistem yaklaşan araçların varlığını, radar sensörlerinden aldığı verilere bağlı olarak belirler.)**
- **Önemli derecede farklı hızlarda seyahat eden araçlar**
- **Uzun bir süredir aracınıza paralel ve onunla hemen hemen aynı hızda sürüş yapan araçlar**
- **Karşıdan yaklaşan araçlar**
- **Bitişik şeridin ötesindeki bir şeritteki araçlar**
- **Önemli derecede düşük bir hızda yol aldığı için geçmeye çalıştığınız araçlar**

- **Çok dar şeritli bir yolda, bitişik şeridin yanındaki bir şeritte sürüş yapan araçları sistem algılayabilir.**

SRVD yaklaşma gösterge lambası /sesli uyarısı

SRVD etkin durumdayken, sürücüyü uyarmak için aşağıdaki öğe(ler) çalışır.

- SRVD yaklaşma göstergesi ışığı yanıyor
- SRVD yaklaşma göstergesi ışığı yanıp söner ve uyarı sesi duyulur.

▼ SRVD yaklaşma göstergesi ışığı

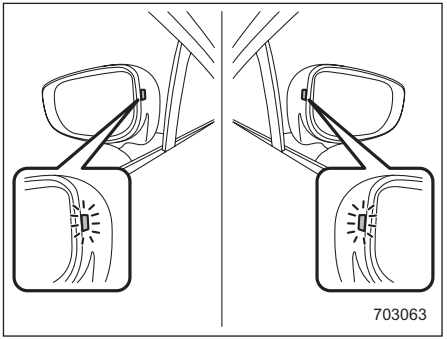

SRVD yaklaşma göstergesi ışığı

Dış aynaların her iki yanına monte edilmiştir. Arkadan yaklaşan bir araç algılandığında gösterge ışığı yanacaktır.

Aşağıdaki koşullar altında, gösterge ışığı sürücüyü tehlikelere karşı uyarmak için yanıp sönecektir.

- Gösterge ışığı yanarken, dönüş sinyali kolunu bu ışığın yandığı yöne çevirirseniz.
- Geri manevra yaparken sistem iki taraftan birinden yaklaşan bir araç tespit ettiğinde.

▽ SRVD yaklaşma göstergesi ışığı karartma fonksiyonu

Farlar yakıldığında, SRVD yaklaşma göstergesi ışığının parlaklığı azaltılacaktır.

NOT

- **Aşağıdaki koşullar altında SRVD yaklaşma göstergesi ışığını algılamakta zorluk çekebilirsiniz.**
  - **Güneş ışığı doğrudan onun üzerine geldiğinde**
  - **Arkadan gelen bir aracın farlarının ışığı doğrudan onun üzerine geldiğinde**
- **Aydınlatma parlaklığı kontrol kadranı tamamen yukarıya doğru konumda iken, farlar açık olsa bile SRVD yaklaşma göstergesi ışığının parlaklığı azaltılmaz. Aydınlatma parlaklığı kontrol kadranı hakkında detaylar için, bkz. "Aydınlatma parlaklığı kontrolü" ☞S157.**

▼ SRVD yaklaşma sesli uyarısı (sadece geri manevra yaparken)

Sürücüyü tehlikelere karşı uyarmak için SRVD yaklaşma göstergesi ışığının yanıp sönmesi süresince bir sesli uyarı sesi duyulur. Sesli uyarının ses seviyesi, merkezi bilgi ekranı üzerinden değiştirilebilir. Ayrıntılar için bkz. "Araç ayarları" ☞S206.

▼ SRVD yaklaşma göstergesi ışığı/ sesli uyarısı ile ilgili güvenlik ipuçları

- Aşağıdaki durumlarda, SRVD yaklaşma göstergesi ışığı ve sesli uyarısının çalışması gecikebilir veya sistem bu uyarıları vermeyebilir.
  - Bir araç bitişik şeridin yanındaki bir şeritten bitişik şeride hareket ederken
  - Dik eğimli bir yolda veya tekrarlayan keskin inişli ve çıkışlı yollarda sürüş sırasında
  - Bir geçişi aşarken
  - Hem aracınız ve hem de bitişik bir şeritte sürüş yapan bir araç her bir şeridin uzak tarafında sürüş yaparken.
  - Birbirini yakın takip eden birkaç araç bir sıra halinde yaklaşırken
  - Dar yarıçaplı virajlarda (keskin virajlarda veya bir kavşakta dönüşler yaparken)
  - Kendi şeridiniz ile bitişik şerit arasında bir yükseklik farkı olduğunda
  - “Arka Araç Tespiti (SRVD)” seçeneğine dokunarak SRVD etkinleştirildikten hemen sonra
  - Vites kolu "R" konumuna geçirildikten hemen sonra
  - Bagaj bölmesine son derece ağır yük yüklenmiş olduğunda
- Geri manevra sırasında, aşağıdaki koşullar altında, SRVD yaklaşma göstergesi ışığı ve sesli uyarısının çalışması gecikebilir veya sistem bu uyarıları vermeyebilir.
  - Bir açılı park alanından çıkarken
  - Aracınızın hemen yanına büyük boyutlu bir araç park edildiğinde (bu araç radar dalgalarının yayılmasını engeller.)
  - Eğimli yollarda geri manevra yaparken
  - Yüksek bir hızda geri manevra yaparken
- Yol üzerinde veya yol kenarındaki masif nesnelere (koruyucu parmaklıklar, tüneller ve yan duvarlar gibi) yakın sürüş yaparken, SRVD yaklaşma göstergesi ışığı yanabilir.

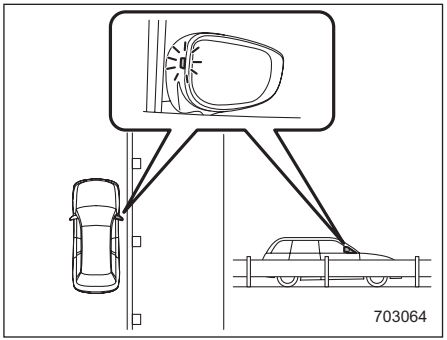

- Kentsel alanlardaki bir kavşakta veya çok şeritli bir kavşakta dönerken, SRVD yaklaşma gösterge ışığı yanıp sönebilir.
- Geri manevra yapılan yönde bir bina veya duvar varsa, SRVD yaklaşma göstergesi ışığı yanıp sönebilir ve uyarı sesi duyulabilir.
- Aşağıdaki durumlarda, sistem aracınızdan iki şerit uzakta sürüş yapan bir aracı algılayabilir.
  - Aracınız, şeridinin ilgili araca yakın tarafında sürüş yaparken
  - İki şerit uzakta sürüş yapan araç, şeridinin aracınıza yakın tarafında sürüş yaparken

– DEVAMI DİĞER SAYFADA –

SRVD KAPALI göstergesi

▼ Sistem geçici olarak durur

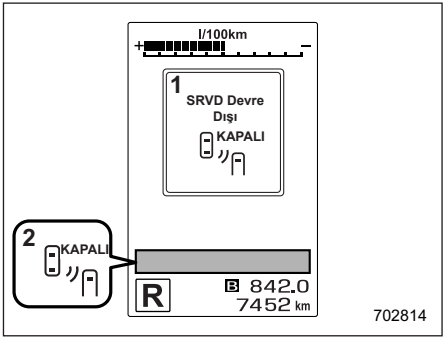

1 SRVD geçici durdurma mesajı
2 SRVD KAPALI göstergesi

Bu ekran, sistem aşırı yüksek veya düşük sıcaklıklarda kullanıldığında veya anormal voltaj olduğunda görünür.
Bu koşullar düzeltildikten sonra sistem geçici durdurma durumundan çıkar ve gösterge kaybolur.
Gösterge uzun bir süre boyunca görüntüde kalırsa, sistemi mümkün olan en kısa sürede bir SUBARU servisinde kontrol ettirmenizi tavsiye ederiz.

▼ Azalan radar duyarlılığı nedeniyle sistem geçici olarak durur

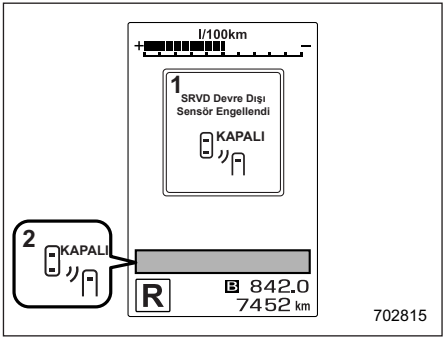

1 Düşük radar hassasiyeti nedeniyle SRVD geçici durdurma mesajı
2 SRVD KAPALI göstergesi

Bu ekran, radar sensörlerinin algılama yeteneği azaltıldığında belirir. Bu durum düzeltildikten sonra, sistem geçici durdurma durumundan çıkar ve gösterge kaybolur.
Gösterge uzun bir süre boyunca görüntüde kalırsa, sistemi mümkün olan en kısa sürede bir SUBARU servisinde kontrol ettirmenizi tavsiye ederiz.

SRVD uyarı göstergesi

▼ Sistem arızası

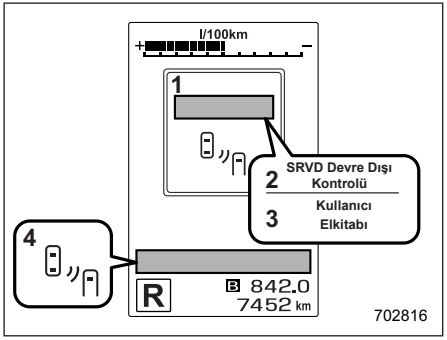

1 SRVD arıza mesajı
2 İlk başta, bu mesaj görünecektir
3 Ardından bu mesaj görünecektir
4 SRVD uyarı göstergesi

Bu ekran sistemde bir arıza meydana geldiğinde görüntülenir. Bir SUBARU servisine başvurmanızı ve sistemi inceletmenizi öneririz.

SRVD'yi Açmak/Kapatmak

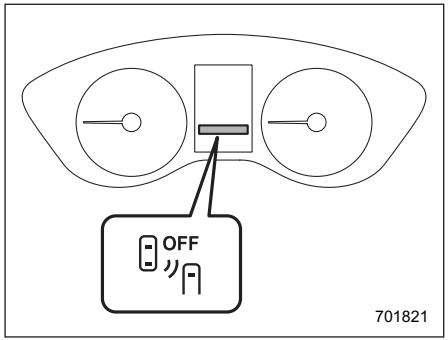

SRVD KAPALI göstergesi

SRVD sistemini açıp kapatmak için merkezi bilgi ekranını çalıştırın.
Ayrıntılar için bkz. "Araç ayarları" ☞S206.
SRVD Sistemi KAPALI konuma getirildiğinde, gösterge tablosu ekranındaki (renkli LCD) SRVD KAPALI göstergesi yanacaktır.

NOT

- **Aşağıdaki durumlarda, SRVD Sistemini kapatın. Engellenen radar dalgaları nedeniyle sistem düzgün çalışmayabilir.**
  - **Bir römork çekerken**
  - **Aracın arkasına bir bisiklet taşıyıcısı veya başka bir öğe takıldığında**
  - **Bir şasi dinamometresi veya serbest döndürme cihazı vb. kullanılırken**
  - **Aracı yukarı kaldırarak e-BOXER sistemini çalıştırırken ve tekerlekleri döndürürken**
- **Kontak anahtarı "KAPALI" konumuna getirilirse, sistemin bilinen son durumu korunur. Örneğin, SRVD devre dışı bırakıldığında, eğer kontak anahtarı "KAPALI" konumuna getirilirse, kontak anahtarı daha sonra "AÇIK" konumuna getirildiğinde, SRVD devredışı kalmaya devam eder.**

Arka radar sensörlerinin kullanımı

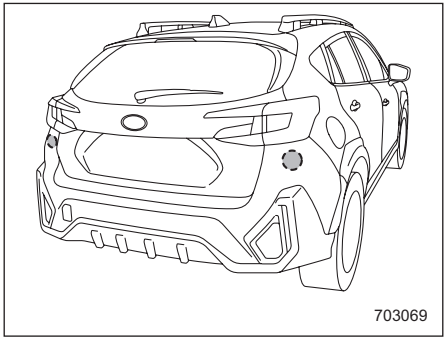

Arka radar sensörleri

Aracın her iki yanında birer tane radar sensörleri, arka tamponun iç tarafına monte edilmiştir.

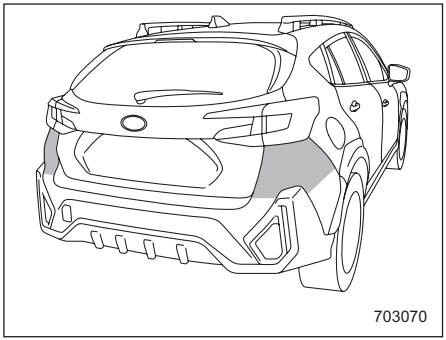

Aracın tamir edilemeyen bölgeleri

⚠ DİKKAT

SRVD'nin doğru şekilde çalışmasını sağlamak için aşağıdaki önlemleri alın.

- **Radar sensörlerinin yakınındaki tampon yüzeyini her zaman temiz tutun.**
- **Radar sensörlerinin yakınındaki tampon yüzeyi üzerine herhangi bir çıkartma veya başka bir şey yapıştırmayın. Ayrıntılı bilgi için bir SUBARU servisine başvurmanızı öneririz.**

– DEVAMI DİĞER SAYFADA –

- **Radar sensörlerinin yakınındaki tamponda bir değişiklik yapmayın.**
- **Radar sensörlerinin yakınındaki tamponu boyamayın.**
- **Radar sensörlerinin yakınındaki tamponu güçlü darbelere maruz bırakmayın. Bir sensörün hiza ayarı bozulursa, algılama alanlarına giren araçların tespit edilememesi de dahil olmak üzere bir sistem arızası meydana gelebilir. Tampon herhangi bir sert darbeye maruz kaldığı takdirde, sistemi inceletmek için bir SUBARU servisine başvurmanızı öneririz.**
- **Radar sensörlerini söküp dağıtmayın.**

NOT
Radar sensörlerinin onarılması veya değiştirilmesi gerekiyorsa, ya da radar sensörleri çevresindeki tampon alanında onarım, boyama veya değiştirme gerekiyorsa, yardım için bir SUBARU servisine başvurmanızı öneririz.

7-18. Geri Viteste Otomatik Frenleme (RAB) sistemi

Geri Viteste Otomatik Frenleme (RAB), araçla geri manevra yaparken çarpışmaları önlemek veya çarpışma hasarını azaltmak için tasarlanan bir sistemdir. Geri manevra yönünde bir engel tespit edilirse, sistem sürücüyü bir uyarı sesiyle uyarır ve otomatik olarak frenleme yapabilir.

⚠ UYARI

- **Geri Viteste Otomatik Frenleme (RAB), sürücünün bir çarpışmayı önlemek için çevrede araç veya engel olup olmadığını kontrol etme sorumluluğunu ortadan kaldırmayı amaçlayan bir sistem değildir.**
- **Güvenli sürüşten sürücü sorumludur. Geri manevra yapmadan önce, ilk önce fren pedalına bastığınızdan ve çevreyi görsel olarak kontrol ettiğinizden emin olun.**
- **Sistemin çalışmasının sınırlamaları olduğu için, aracın çarpışmayı önleyemediği bazı durumlar vardır. Bir engel var olduğunda, uyarı sesi veya otomatik fren gecikebilir veya hiç çalışmayabilir.**
- **Araç serbest döndürme cihazında veya şasi dinamometresindeyken Otomatik Frenleme fonksiyonunu KAPALI olarak ayarlamış olduğunuzdan emin olun. Aksi takdirde araç hareket edebilir ve bir kazaya neden olabilir.**
- **Römork çekerken Otomatik Frenleme fonksiyonunu KAPALI olarak ayarladığınızdan emin olun. Aksi takdirde araç hareket edebilir ve bir kazaya neden olabilir.**
- **Sistem, insanları (çocuklar dahil), hayvanları ve diğer hareketli nesneleri algılayacak şekilde tasarlanmamıştır.**
- **Araç durumuna veya çevredeki ortama bağlı olarak, sonar sensörünün nesneleri algılama yeteneği kararsız hale gelebilir.**

NOT
Geri Viteste Otomatik Frenleme (RAB) Sistemi, otomatik frenleme çalıştığında aşağıdaki verileri kaydeder ve saklar. Sistem; konuşmaları, kişisel bilgileri veya diğer sesli verileri kaydetmez.

- **Nesneye olan mesafe**
- **Araç hızı**
- **Gaz pedalı çalışma durumu**
- **Fren pedalı çalışma durumu**
- **Vites kolu konumu**
- **Dış ortam sıcaklığı**
- **Sonar sensörlerinin hassasiyet ayarı**

SUBARU ve SUBARU ile sözleşmeli üçüncü şahıslar araç araştırma ve geliştirme amacıyla kayıtlı bu verileri elde edebilir ve kullanabilirler. SUBARU ve SUBARU ile sözleşmeli üçüncü şahıslar, elde edilen bu verileri aşağıdaki koşullar dışında üçüncü şahıslara açıklayamaz ve veremezler.

- **Araç sahibi rıza göstermiştir.**
- **Açıklama/hüküm, bir mahkeme kararına veya yasal olarak uygulanabilir başka bir talebe dayanmaktadır.**
- **Kullanıcı ve aracın kimliği tespit edilemeyecek şekilde değiştirilmiş veriler, istatistiksel işlem veya benzeri amaçlarla bir araştırma kuruluşuna verilmiştir.**

Geri Viteste Otomatik Frenleme (RAB) sistemine genel bakış

Geri Viteste Otomatik Frenleme (RAB) sistemi, 4 sonar sensörü kullanarak aşağıdaki 2 fonksiyonu çalıştıracaktır.

- **Sonar Sesli Alarm fonksiyonu**

Geri Viteste Otomatik Frenleme (RAB) sistemi, arkadaki nesneleri algılar ve merkezi bilgi ekranında uyarı mesajıyla ve uyarı bip sesleriyle sürücüyü uyarır.

- **Otomatik Frenleme fonksiyonu**

Otomatik Frenleme işlevi, arkadaki nesneleri algılar ve yüksek bir çarpışma riski varsa, hasarı azaltmak için sistem aracı yavaşlatır ve frenlemeyi kontrol eder.

– DEVAMI DİĞER SAYFADA –

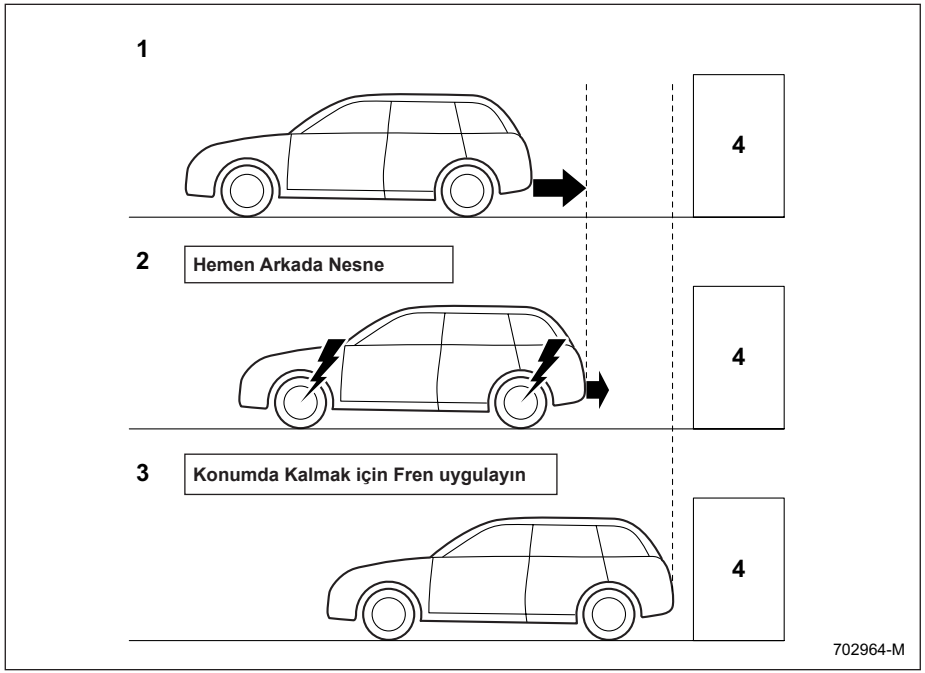

1 Geri manevra yaparken
2 Çarpışmayı önlemek için sert otomatik frenleme veya tork kontrolü uygulandığında (bu durumda kısa bip uyarı sesi veya sürekli bip uyarı sesleri duyulur)
3 Araç sistem tarafından durdurulduğunda (bu durumda, sürekli bip sesi devam eder)
4 Nesne (örneğin bir duvar)

▼ Algılama mesafesi

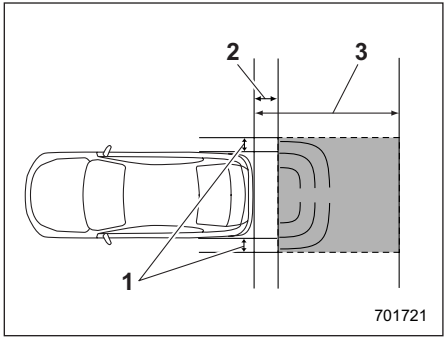

1 Algılama aralığı (genişlik): Araç genişliğinin yaklaşık 15 cm dışında
2 Sistemin algılayamayacağı aralık: Aracın arkasından yaklaşık 50 cm mesafe
3 Algılama aralığı (uzunluk): Aracın arkasından yaklaşık 1,5 m

⚠ UYARI

Aracınız bir demiryolu geçidinde sıkışıp kalırsa ve geçit bariyerinden aracınızı geri sürerek kaçmaya çalışıyorsanız, sistem geçit bariyerini bir engel olarak algılayabilir ve fren devreye girebilir. Bu durumda, sakin olun ve ya gaz pedalına basmaya devam edin ya da sistemi iptal edin.

Sistemi iptal etmek için, bkz.”Geri Viteste Otomatik Frenleme (RAB) sistemi çalışmasının iptal edilmesi” ☞S353.

Çalışma koşulları

Geri Viteste Otomatik Frenleme (RAB) sistemi, aşağıdaki bütün koşullar karşılandığında çalışacaktır.

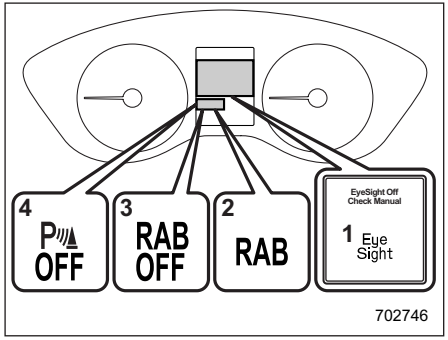

1 EyeSight uyarı göstergesi
2 RAB uyarı göstergesi
3 RAB KAPALI göstergesi
4 Sonar sesli alarm KAPALI göstergesi

- Kontak anahtarı "ON" konumundadır.
- EyeSight uyarı göstergesi kapalıdır
- RAB uyarı göstergesi kapalıdır.
- RAB KAPALI göstergesi kapalıdır.
- Vites kolu "R" konumundadır.

Sonar Sesli Alarm fonksiyonu

- Sonar Sesli Alarm fonksiyonu "AÇIK" olarak ayarlanmıştır.
- Araç hızı 0 ila 15 km/sa (0 ila 9 mph) arasındadır.

Otomatik Frenleme fonksiyonu

- Otomatik Frenleme fonksiyonu "AÇIK" olarak ayarlanmıştır.
- Araç hızı 1,5 ila 15 km/sa (1 ila 9 mph) arasındadır.

NOT

- **Aşağıdaki durumlarda, Geri Viteste Otomatik Frenleme (RAB) sistemi çalışmayacaktır. Acilen bir SUBARU servisine başvurmanızı ve sistemi inceletmenizi öneririz.**
  - **EyeSight uyarı göstergesi yandığında.**
  - **RAB uyarı göstergesi yanar.**
- **Aşağıdaki durumlarda, Geri Viteste Otomatik Frenleme (RAB) sistemi çalıştırılamaz.**
  - **(EyeSight Geçici Durdurma göstergesi: Beyaz) yanar ve EyeSight geçici durdurmaya karşılık gelen mesajlar gösterge tablosu ekranında (renkli LCD) görüntülenir. Detaylar için, EyeSight sistemi Kullanıcı Kılavuzu ekine bakın.**
  - **RAB KAPALI göstergesi yanar.**
- **Aşağıdaki durumlarda fonksiyonlar düzgün çalışmayabilir. Acilen bir SUBARU servisine başvurmanızı ve sistemi inceletmenizi öneririz.**
  - **Sonar sensörlerine veya sonar sensörünün yanındaki arka tampona bir çıkartma, boya veya bir kimyasal yapıştırılmış.**
  - **Arka tampon modifiye edilmiş.**
  - **Arka tampon çıkarılmış ve takılmıştır.**
  - **Aracın yükleme durumu veya modifikasyonu nedeniyle yerden yükseklik değişti.**
  - **Sonar sensörlerinde veya sonar sensörünün yanındaki arka tamponda hasar var.**
  - **Arka tampon güçlü bir darbeye maruz kalmıştır veya arka tampon deforme olmuştur.**
- **Dik bir yokuşta, sistemin otomatik frenleme kabiliyeti azalacaktır.**
- **Sistem, aracın geri gitme hızı yaklaşık 5 km/saatin (3 mph) altındayken otomatik sert frenleme yaparak çarpışmaları önlemek üzere tasarlanmıştır.**

– DEVAMI DİĞER SAYFADA –

Ancak, sistem aracın her durumda çarpışmalardan kaçınabileceğini garanti etmez.

- Araç aşırı yavaş bir hızda geri geri gidiyorsa, sürücünün işlemine öncelik verilebilir. Bu durumda, otomatik frenleme devreye girmez.
- Sistem aşağıdaki nesneleri algılamayabilir ve fren uygulamayabilir.
  - Sonar sensöründen yayılan ses dalgalarını yansıtamayabilen direk, çit ve ip gibi sivri veya ince nesneler.
  - Vites kolu "R" konumuna alındığında arka tampona çok yakın olan nesneler.
  - Tel örgü gibi, sonar sensöründen yayılan ses dalgasını yansıtmayabilecek yüzeye sahip nesneler
- Sistemin algılamak ve fren uygulamak için tasarlanmadığı nesneler.
  - Yayalar.
  - Hareket eden araçlar dahil hareket eden nesneler.
  - Bez veya kar gibi ses dalgalarını emen nesneler.
  - Yüzeyi köşegen açılı olan nesneler.
  - Park etme blokları gibi, yere çok yakın nesneler.
  - Yukarıdan sarkan, yerden oldukça yüksekteki nesneler.
  - Yatay yönde aracın merkezinin menzili dışında kalan nesneler.
  - Yere dik olmayan nesneler.
  - Yüzeyi düzensiz veya dalgalı olan nesneler.
- Aracı geri sürerken, aşağıdaki koşullar mevcutsa fonksiyonlar düzgün çalışmayabilir veya sistem arızasına neden olabilir.

  Etraftaki diğer kaynaklardan yayılan yüksek frekanslı sesler:
  - Başka bir araçtan gelen korna sesi.
  - Diğer araçlardan gelen motor sesi.
  - Havalı fren sesi.
  - Diğer araçların araç tespit donanımı veya sonarı.
  - Yakınlarda aracın sistemine benzer frekansta yayılan ses dalgası
  - Aynı sisteme sahip bir aracın, sizin geri manevra yaptığınız yöne doğru geri manevra yapması

  Hava koşulları:
  - Sonar sensörünün etrafındaki alanın çalışma için çok sıcak veya çok soğuk yapan aşırı yüksek veya aşırı düşük sıcaklıklar
  - Sonar sensörleri veya sonar sensörlerinin yakınındaki arka tampon şiddetli yağmura veya önemli miktarda suya maruz kalması.
  - Sis, kar veya kum fırtınası, vb.
  - Kuvvetli bir rüzgar gibi hızlı hava akımı.

  Arka tamponda sonar sensörünün etrafına takılan parçalar:
  - Ticari elektronik parçalar (sis lambası, çamurluk, radyo anteni) veya ticari ek parçalar (çekme kancası, bisiklet taşıyıcı, tampon boynuzu) eklenmesi.
  - Korna veya hoparlör gibi yüksek frekanslı ses yayan parçalar eklenmesi

  Araç koşulları:
  - Sonar sensörlerine veya sonar sensörlerinin yakınındaki arka tampona buz, kar veya çamur yapıştıysa.
  - Araç büyük ölçüde eğimliyse.
  - Yerden yükseklik, aracın yük durumuna, vb. göre azaldıysa

– **Bir çarpışma veya bir kaza sonucunda sonar sensörlerin hizalanması bozulduysa**

Çevreleyen ortam:
– **Geri manevra yönünde bez afiş, bayrak, sarkan dal ve demiryolu bariyerleri varsa.**
– **Çakıllı veya çimli alanda geri manevra yaparken**
– **Dar tüneller, dar köprüler, dar yollar veya dar garajlar gibi, nesnelerin veya duvarların araca bitişik olduğu alanlarda geri manevra yapmak**
– **Geri manevra yönünde yerde tekerlek izleri veya bir çukur varsa.**
– **Bir drenaj kapağı (ızgara kapağı) üstünden geri manevra yaparken**

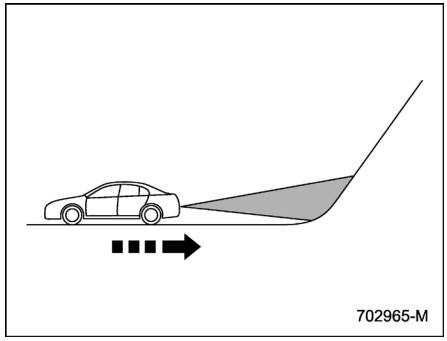

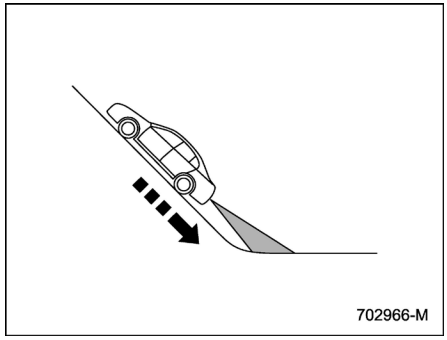

– **Geri manevra yönü dik bir yokuş gibi eğimliyse.**
– **Yokuş aşağı geri manevra yaparken**

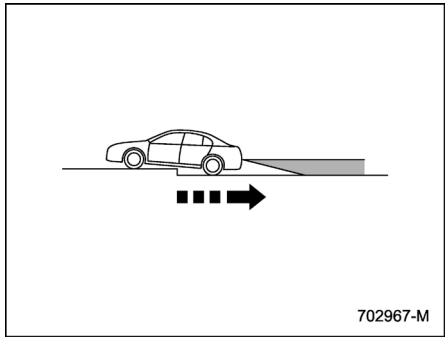

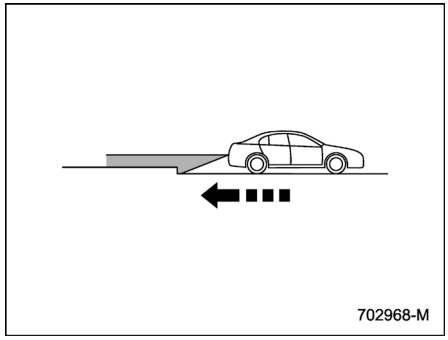

– **Geri manevra yönünde bir kaldırım veya basamak varsa.**
– **Alçak tavanlı bir garajda veya tünel içinde geri manevra yaparken.**
– **Arkaya doğru bir parça kar varsa.**

– DEVAMI DİĞER SAYFADA –

- **Bir su birikintisi varsa.**
- **Bir nesnenin yanında bir engel varsa.**
- **Bir duvar boyunca geri giderken.**
- **Yolun kir ve karla temas etmeye başladığı alanda.**
- **Engebeli bir yolda geri manevra yaparken.**

- **Aşağıdaki gibi durumlarda, sistem normal şekilde çalışıyor olsa bile bir çarpışmayı önlemek mümkün olmayabilir.**
  - **Yollar kaygan.**
  - **Lastik basıncı doğru değil.**
  - **Lastikler aşınmış.**
  - **Lastik zincirleri takılı.**
  - **Belirtilen ebatta olmayan lastikler takılı.**
  - **Acil durum tamirleri patlak tamir seti kullanılarak yapılmış.**
  - **Süspansiyon modifiye edilmiş.**
  - **Aracın kullanımı, bir kaza ya da arıza nedeniyle tehlikeli duruma gelmiş.**
  - **Fren uyarı lambası yanıyor.**

Sonar Sesli Alarm fonksiyonu

Geri Viteste Otomatik Frenleme (RAB) sistemi çalışırken, sürücüyü olası bir çarpışmaya karşı 3 seviyede uyarmak için sesli uyarı sesleri duyulur: orta yakınlık, kısa yakınlık, en fazla yakınlık.

NOT

Nesne Sonar Sesli Alarm fonksiyonu tarafından tanındıktan sonra, duvarın görüntülenmesi ve sesli uyarı bip seslerinin çıkması zaman alabilir.

Algılama aralığı kılavuzu

Uyarı seviyesi	Tespit edilen nesnenin aralığı*	Mesafe göstergesi	Alarm şekli
Uzak yakınlık (nesne algılandı)	110 cm (43 inç) veya daha fazla	Yeşil	Uyarı sesi yok
Orta yakınlık uyarısı (nesneye yaklaşma)	70 – 90 cm (28 – 35 inç)	Sarı	Kısa bip sesi
Kısa yakınlık uyarısı (nesneye daha da yakınlaşma)	50 – 70 cm (20 – 28 in)	Turuncu	Hızlı kısa bip sesi
Çok yakın uyarısı (nesneye çok yakın)	50 cm'den (20 inç) az	Kırmızı	Sürekli bip sesi

*: Algılama aralığı, çevresel koşullara bağlı olarak değişiklik gösterebilir.

▼ Engel algılanması ve uyarı seviyesi

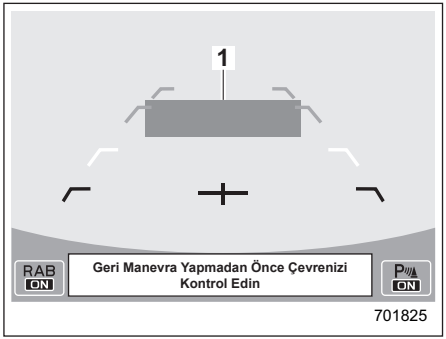

Uzak yakınlık uyarısı (nesne algılandı)
1 Yeşil: 110 cm (43 inç) veya daha fazla

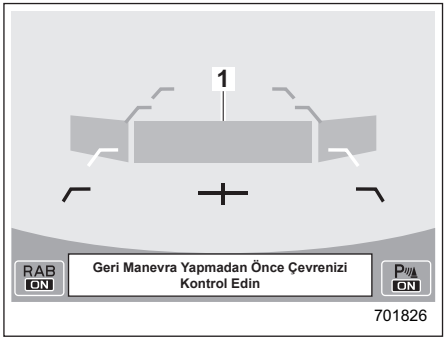

Orta yakınlık uyarısı (nesneye yaklaşma)
1 Sarı: 70 - 110 cm (28 - 43 inç)

– DEVAMI DİĞER SAYFADA –

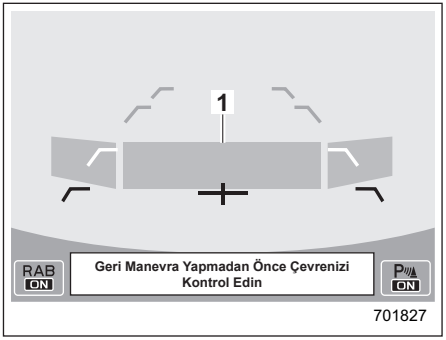

Kısa yakınlık uyarısı (nesneye daha da yakınlaşma)
1 Turuncu: 50 – 70 cm (20 - 28 inç)

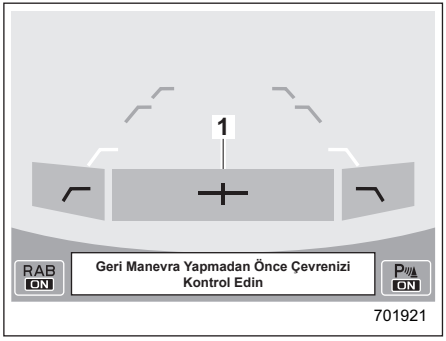

Çok yakın uyarısı (nesneye çok yakın)
1 Kırmızı: 50 cm (20 inç)

Geri manevra yönünden bir nesne algılandığında, algılanan nesneye olan mesafe merkezi bilgi ekranında gösterilecektir.
Bir uyarı sesi duyulacak ve hıza bağlı olarak, motor freni üretmek için tork kontrolü veya otomatik frenleme uygulanacaktır.

Otomatik Frenleme Fonksiyonunun Çalışması

▼ Nesne hemen arkada uyarısı

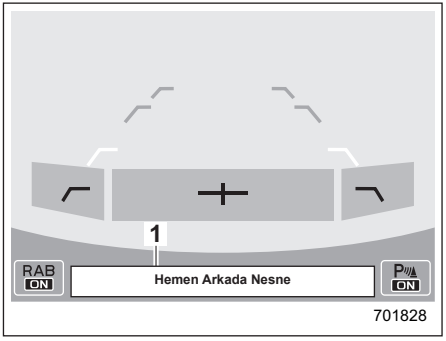

Otomatik frenleme uyarısı
1 Uyarı mesajı

Sistem nesne ile çarpışma riskini belirlerse. Bu durumda, kısa uyarı bip sesleri veya devam uyarı bip sesleri duyulur ve çarpışmayı önlemek için ya sert otomatik frenleme veya tork kontrolü uygulanır.

Bu zamanda, gösterge tablosu erkanında da (renkli LCD) bir uyarı mesajı gösterilecektir.

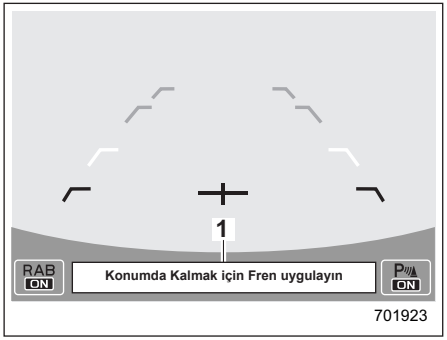

Fren pedalına basma uyarısı
1 Uyarı mesajı

Otomatik frenleme ile araç durdurulduktan sonra fren pedalına basmayı unutmayın. Fren pedalına basılıncaya kadar, merkezi bilgi ekranında bir mesaj gösterilecek ve devamlı bip sesi duyulmaya devam edecektir.
Bu zamanda, gösterge tablosu erkanında da (renkli LCD) bir uyarı mesajı gösterilecektir.

NOT
Sonar Sesli Alarm fonksiyonu ve Otomatik Frenleme fonksiyonu, çalışma koşullarında farklıdır.

Bu nedenle, bu fonksiyonlardan yalnızca birinin etkinleşeceği durumlar vardır.

⚠ UYARI

Sistem otomatik olarak fren yaparak aracı durdurduktan hemen sonra fren pedalına basın. Yol yüzeyi ve lastiklerin koşullarına bağlı olarak, araç bir kazaya yol açabilecek şekilde durdurulmuş durumda bırakılamaz.

▼ **Araç sistem tarafından durdurulduktan sonra**

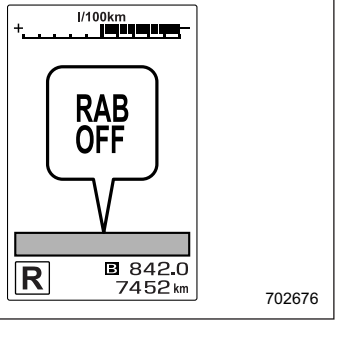

Fren pedalına basıldıktan sonra, Geri Viteste Otomatik Frenleme (RAB) sistemi Kapalı göstergesi yanacak ve sistem geçici olarak çalışmayı durduracaktır.

Geri Viteste Otomatik Frenleme (RAB) sistemi Kapalı göstergesi, vites kolu "R" konumundan başka bir konuma alındığında sönecektir.
Vites kolu tekrar "R" konumuna alındığında, sistem tekrar çalışacaktır.

NOT

- **Aşağıdaki durumlarda, araç Geri Viteste Otomatik Frenleme (RAB) sistemi tarafından durdurulduktan sonra, fren kontrolü serbest bırakılır ve elektronik park freni devreye girer. Park frenini serbest bırakma hakkında detaylar için, bkz. "Elektronik park freni" ☞S314.**
  - **Aracın durmasından 2 dakika geçtikten sonra**
  - **Kapılardan herhangi birisi açık olduğunda**
- **Aşağıdaki durumlarda, Geri Viteste Otomatik Frenleme (RAB) sistemi geçici olarak çalışmayı durdurabilir ve Geri Viteste Otomatik Frenleme (RAB) sistemi KAPALI göstergesi yanar.**
  - **Sonar sensörlerine veya sonar sensörlerinin yakınındaki arka tampona buz, kar veya çamur yapıştıysa.**
  - **Vites kolu "R" konumuna alındığında arka tampona çok yakın olan nesneler.**
  - **Sistem, Geri Viteste Otomatik Frenleme (RAB) sonarına benzer bir frekanstaki sesleri algılar.**
  - **Araç Dinamiği Kontrolü KAPALI modu seçilir.**

Geri Viteste Otomatik Frenleme (RAB) sisteminin çalışmasının iptal edilmesi

Aşağıdakilerden herhangi biri ile, Geri Viteste Otomatik Frenleme (RAB) sistemi geçici olarak iptal edilebilir.

- Otomatik frenleme ile araç durdurulurken fren pedalına basılırsa.
- Araç otomatik frenleme ile durdurulurken gaz pedalına basılırsa
- Gaz pedalına sürekli basılırsa (Bu durumda sınırlı hızlanma iptal olur ve araç geri manevra yapmaya devam eder.)
- Vites kolu "R" konumundan farklı bir konuma kaydırılmışsa.

NOT

Nesne algılanamıyorsa, sistem iptal olacaktır.

– DEVAMI DİĞER SAYFADA –

Geri Viteste Otomatik Frenleme (RAB) sistemi AÇIK/KAPALI ayarı

Vites kolu “R” konumuna getirildiğinde, merkezi bilgi ekranı kullanılarak Geri Viteste Otomatik Frenleme sisteminin aşağıdaki fonksiyonları ayarlanabilir.

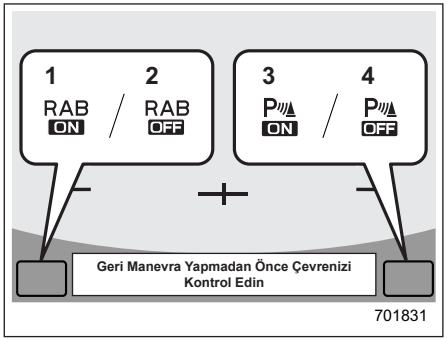

1 Otomatik Frenleme fonksiyonunun AÇIK ayarlama tuşu
2 Otomatik Frenleme fonksiyonunun KAPALI ayarlama tuşu
3 Sonar Sesli Alarm fonksiyonunun AÇIK ayarlama tuşu
4 Sonar Sesli Alarm fonksiyonunun KAPALI ayarlama tuşu

AÇIK ayar tuşu gösterildiğinde, ilgili ayar durumu AÇIK’tır.

Ayarı KAPALI konuma getirmek için AÇIK ayar tuşuna dokunun.
Kapalı ayar tuşu gösterildiğinde, ilgili ayar durumu KAPALI’dır.
Ayarı AÇIK konuma getirmek için KAPALI ayar tuşuna dokunun.
Geri Viteste Otomatik Frenleme sistemi KAPALI konuma getirildiğinde, aşağıdaki gösterge(ler) yanacaktır.

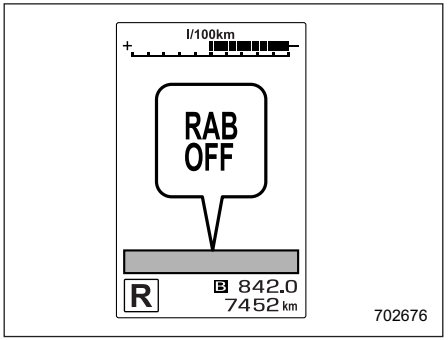

İlgili fonksiyon AÇIK konuma getirildiğinde Geri Viteste Otomatik Frenleme sistemi KAPALI (RAB OFF) göstergesi sönecektir.

NOT
Ayarların değiştirilemediği durumlarda, ON/OFF ayar tuşu gri olacaktır.

Ayrıca, merkezi bilgi ekranı çalıştırılarak aşağıdaki ayarlar değiştirilebilir.

- Uyarı ses seviyesi
- Sonar Sesli Alarm
- Otomatik Frenleme

Ayrıntılar için bkz. “Araç ayarları” ☞S206.

RAB uyarı göstergesi

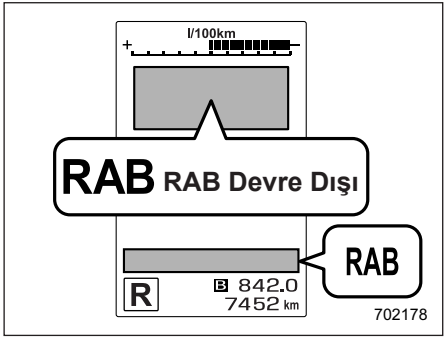

Geri Viteste Otomatik Frenleme (RAB) sistemi arızalanırsa, gösterge tablosunda üstteki gösterge yanar. Bu konuda daha detaylı bilgi edinmek için en yakında SUBARU servisi ile temas kurmanızı tavsiye ediyoruz.

Sonar sensörlerinin kullanımı

4 sonar sensörü, arka tamponda konumlandırılmıştır. Geri Viteste Otomatik Frenleme (RAB) sisteminin düzgün çalışmasını garantilemek için, aşağıdaki önlemleri alın.

- Sonar sensörlerine veya tampon yüzeyine sonar sensörlerinin yakınına herhangi bir çıkartma veya başka bir şey yapıştırmayın.
- Sonar sensörlerini ve sonar sensörlerinin yakınlarındaki arka tampon yüzeyini her zaman temiz tutun.
- Arka tamponda modifikasyon yapmayın.
- Sonar sensörlerinin yakınındaki tamponu boyamayın.
- Yüksek basınçlı araç yıkama makinesi ile sonar sensörlerine yüksek basınçlı su uygulamayın.
- Sonar sensörlerinin yakınındaki arka tampona güçlü darbeler uygulamayın. Bir sensörün hiza ayarı bozulursa, geri manevra yönünde nesneleri tespit edememe de dahil olmak üzere bir sistem arızası meydana gelebilir. Arka tampon herhangi bir sert darbeye maruz kaldığı takdirde, sistemi inceletmek için SUBARU servisine başvurmanızı öneririz.
- Sonar sensörlerini söküp dağıtmayın.

NOT

Sonar sensörlerinin onarılması veya değiştirilmesi gerekiyorsa, ya da radar sensörleri çevresindeki arka tampon alanında onarım, boyama veya değiştirme gerekiyorsa, yardım için bir SUBARU servisine başvurmanızı öneririz.

7-19. Sürücü İzleme Sistemi (varsa)

Sürücü İzleme Sistemi, sürücünün ileri yöne dikkat etmediği durumlarda olası durumları izler ve ayrıca bireysel kullanıcıları tanır.
Bu sistem, dikkatsiz / uykulu süren sürücüyü uyarır ve aşağıdaki ayarları otomatik olarak alarak güvenli ve konforlu sürüşü destekleyebilir.

– Klima Kontrolü ayarı
– Sayaç ayarları
– Merkezi bilgi ekranı ayarı

Bir kullanıcı kaydedildiğinde, kullanıcı araca girdiğinde çeşitli uygun ayarlar otomatik olarak geri getirilir.

– DEVAMI DİĞER SAYFADA –

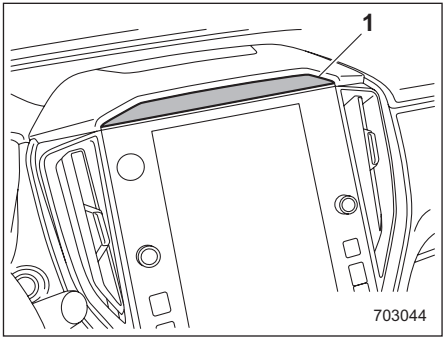

1 Kamera

⚠ DİKKAT

- **Sürüş sırasında daima azami dikkati gösterin.**
  - **Sürücü İzleme Sistemine sahip bir aracı sürmekten dolayı Aşırı güven, kolayca ciddi bir kazaya yol açabilir.**
- **Bu sistem, sürücünün uykulu olup olmadığını veya güvenli sürüşe konsantre olup olmadığını algılayamaz.**
- **Sürücünün uyanık mı yoksa dalmış mı olduğuna, sürüş becerilerinin azalıp azalmadığına veya güvenli sürüşe konsantre olup olmadığına karar veremez.**
- **Bazı durumlarda, sistem sürücünün durumunu doğru şekilde tespit edemeyebilir.**

NOT

- **Kullanıcı tanıma kamerası görüntü, ses veya video kaydetmez.**
- **Sürücü İzleme Sistemi, güneş ışığı araca aşağıdaki şekillerde girdiğinde düzgün çalışmayabilir.**
  - **Güneş ışığı, kullanıcı tanıma kamerasına doğrudan (veya camdan) geliyor.**
  - **Sürücünün yüzünde güneş ışığından (veya güçlü bir kızılötesi bileşeni olan herhangi bir ışıktan) kaynaklanan gölgeler var.**
  - **Güneş ışığının (veya güçlü bir kızılötesi bileşeni olan herhangi bir ışığın) kuvvetinde yüze yansıyan büyük anlık dalgalanmalar var.**
- **Aracın içine kızılötesi ışık kaynağı içeren bir cihaz (piyasada satılan bir Sürücü İzleme Sistemi gibi) takıldığında doğru algılama mümkün olmayabilir.**
- **Sürücü İzleme Sistemi, sürücünün gözlük veya güneş gözlüğü taktığı aşağıdaki anlarda doğru şekilde çalışmayabilir.**
  - **Güneş gözlükleri kızılötesi ışığın kolay geçişine izin vermiyordur.**
  - **Çevredeki manzara gözlüklerin veya güneş gözlüklerinin lenslerine güçlü bir şekilde yansımaktadır.**
  - **Gözler gözlük çerçevesi tarafından gizleniyor ve kullanıcı tanıma kamerası gözleri tespit edemiyordur.**
  - **Kızılötesi bir ışık kaynağından (LED) gelen ışık gözlük camlarına veya güneş gözlüklerinin camlarına yansıtılmaktadır.**
  - **Şoför bir göz bandı takıyordur.**
  - **Şoför, gözlerini üstten kapatır şekilde ayarlanmış bir şapka takmıştır**
- **Kamuflaj tipine bağlı olarak, dikkatsiz / uykulu sürüş durumunun doğru şekilde tespiti mümkün olmayabilir.**
- **Gözler, burun veya ağız bir kamuflaj, atkı, güneş gözlüğü veya başka bir maddeyle kaplıysa, doğru kullanıcı tanımı mümkün değildir.**
- **Kaş ve gözler, burun veya ağız, yüz ile sistem arasındaki bir nesne nedeniyle gizlendiğinde, Sürücü İzleme Sistemi düzgün çalışmayabilir.**

- Direksiyon simidine kalın bir örtü takılıysa, direksiyon simidinin yükseklik/derinlik konumuna göre pozisyona bağlı olarak, bu örtü sistemin yüzü görüşünü engelleyebilir ve sistem ile Sürücü İzleme Sistemi düzgün çalışmayabilir.
- Kullanıcı tanıma kamerasına veya kızılötesi ışık kaynağına (LED) çıkartma yapıştırmayın. Kullanıcı tanıma kamerası veya kızılötesi ışık kaynağı (LED) bir engel tarafından kapatılıyorsa, sürücüyü doğru şekilde izlemek mümkün olmayacaktır.
- Bir aksesuar dikiz aynasından asılırsa, doğru algılama mümkün olmayabilir.
- Kullanıcı tanıma kamerasına veya kızılötesi ışık kaynağına (LED) doğrudan parmaklarınızla dokunmayın. Bu parçalarda kir veya parmak izi varsa, sürücüyü doğru şekilde izlemek mümkün olmayacaktır. Bu parçaların üzerinde kir veya parmak izi varsa, ya yumuşak kuru bir bezle silin ya da suyunu iyice sıkıp aldıktan sonra nemli bir bezle zorlamadan silin.
- Kullanıcı tanıma kamerasının veya kızılötesi ışık kaynağının (LED) yüzeyi çizilirse, doğru algılama mümkün olmayabilir. Sert nesnelerin bu parçalara temas etmemesine dikkat edin.
- Kullanıcı tanıma kamerası veya kızılötesi ışık kaynağı (LED) üzerinde yoğuşma varsa, doğru algılama mümkün olmayabilir. Bu parçalarda yoğuşma varsa, yumuşak kuru bir bezle silin.
- Bir kullanıcıyı kullanıcı tanıma için kaydederken, gözlerinizi mümkün olduğunca kapatmaktan kaçının.
- Kullanıcı tanıma başarı oranı düşükse, kullanıcının doğru şekilde kaydedilmemiş olması mümkündür. Kaydedilen verileri silin ve tekrar kayıt işlemini gerçekleştirin.
- Bir kullanıcı sık sık hem gözlük hem de kontak lenslerle sürüş yapıyorsa, hem gözlük takarken hem de kontak lens takarken kayıt yapılması önerilir.
- Kullanıcı tanıma, sürücü araca girdikten hemen sonra başlar, ancak kullanıcı uzun süre aşağıya doğru veya sürücü yan aynasına bakarsa, kullanıcı tanınmayabilir.
- İkizlerden biri veya benzer yüz özelliklerine sahip başka bir kişi kaydedildiğinde, diğer kişi araca girerken kayıtlı kullanıcı olarak yanlış bir şekilde tanınabilir.
- Yolcu koltuğundaki kişi sürücü koltuğuna yaslanırsa ya da başka durumlarda sürücü koltuğunun yakınında iki veya daha fazla yüz varsa, sistem düzgün çalışmayabilir.
- Sistem, sürüş sırasında kullanıcı cihazları veya navigasyon ekranını kontrol ederken olduğu gibi aşağıya bakarken, kullanıcının gözlerinin kapalı olduğu sonucuna varır. Bu gibi durumlarda, uykulu sürüş uyarı zili çalabilir ya da sistem doğru çalışmayabilir.
- Gülerken veya göz kamaştırıcı bir dış ışık olduğunda gözler süzülürse, sistem gözlerin kapalı olduğuna karar verebilir ve uykulu sürüş uyarı zili çalabilir veya sistem doğru şekilde çalışmayabilir.
- Uykulu sürüş veya uykuda uyarma durumları, gözlerin kapalı olduğu sürenin uzunluğundan ve yüzdesinden tanınıp belirlenir. Uykulu sürüş uyarı zili, yalnızca sürücü uykulu hissettiğinde ya da esnediğinde çalmaz.
- Sürücü kendini uykulu hissetmediğinde bile, gözleri kapalıysa veya sık sık gözlerini kırpıyorsa, uykulu sürüş uyarı zili duyulabilir.

– DEVAMI DİĞER SAYFADA –

- **Dikkatsiz sürüş uyarısı uyarı zili, sürücü öne doğru eğilirse veya sürüş sırasında kafasını camdan dışarı çıkarırsa da çalabilir.**
- **Dikkatsiz sürüş uyarısı uyarı zili, sürücü ileriye bakıyor olmasa da, araç durdurulduğunda veya yavaş hızda sürüldüğünde çalmaz.**
- **Sürücü İzleme Sistemi, sürücülerin yüz özelliklerine ilişkin verileri toplar ve saklar. Yüz tanıma verileri lokal olarak araçta saklanır ve araçtan dışarı çıkmaz. SUBARU'ya veya başkalarına veya SUBARU veya başkaları tarafından iletilmez veya saklanmaz. Aşağıdaki talimatlar izlenerek Sürücü İzleme Sistemi devre dışı bırakılabilir ve kayıtlı sürücü verileri silinebilir. Sürücü İzleme Sistemi devre dışı bırakılırsa, güvenlik veya kolaylık işlevlerinden hiçbirini sağlayamaz.**

Kullanılabilen işlevler, Sürücü İzleme Sistemi ayarına ve kullanıcı tanıma işlevi ayarına bağlı olarak değişir.

Kullanılabilir fonksiyonlar

			Sürücü İzleme Sistemi[*1]	
			AÇIK	KAPALI
Kullanıcı tanıma fonksiyonu[*2]	AÇIK	Dikkatsiz / uykulu sürüş uyarısı	Kullanılabilir	Kullanılabilir değil
		Kullanıcı tanıma fonksiyonu	Kullanılabilir	Kullanılabilir değil
	KAPALI	Dikkatsiz / uykulu sürüş uyarısı	Kullanılabilir	Kullanılabilir değil
		Kullanıcı tanıma fonksiyonu	Kullanılabilir değil	Kullanılabilir değil

Kullanılabilir fonksiyon öğeleri

			Sürücü İzleme Sistemi*1	
			AÇIK	KAPALI
Kullanıcı tanıma fonksiyonu*2	AÇIK	Kullanıcı Kaydetme	Kullanılabilir	Kullanılabilir değil
		Kullanıcıyı sil	Kullanılabilir	Kullanılabilir değil
		Tüm Kullanıcıları Silme	Kullanılabilir	Kullanılabilir değil
	KAPALI	Kullanıcı Kaydetme	Kullanılabilir değil	Kullanılabilir değil
		Kullanıcıyı sil	Kullanılabilir	Kullanılabilir değil
		Tüm Kullanıcıları Silme	Kullanılabilir	Kullanılabilir değil

*1: Sistem, merkezi bilgi ekranı ile AÇIK/KAPALI konuma getirilebilir. Ayrıntılar için bkz. “Araç ayarları” ☞S206.
*2: Fonksiyon, merkezi bilgi ekranı özelleştirme ayarlarında AÇIK/KAPALI konuma getirilebilir.
Ayrıntılar için bkz. “Araç ayarları” ☞S206.
Kullanılabilir olan fonksiyonlar, kullanıcının kayıtlı olup olmamasına bağlı olarak değişir.

Kullanılabilir fonksiyonlar

	Kullanıcı kayıtlıdır	Kullanıcı kayıtlı değil.
Kullanıcı tanıma fonksiyonu	Kullanılabilir	Kullanılabilir değil

Kullanıcı Tanıma fonksiyonu

Bir kullanıcı kaydedildiğinde, aşağıdaki ayarları geri çağırmak mümkündür.

▼ Gösterge tablosu kişiselleştirme

- Gösterge tablosu ekranı (renkli LCD) temel ekran

Kullanıcının araçtan en son defa çıkmadan önceki seçmiş olduğu ekranı görüntüler.

▼ Merkezi bilgi ekranı kişiselleştirme

- Merkezi bilgi ekranı temel ekran

Kullanıcının araçtan en son defa çıkmadan önceki seçmiş olduğu ekranı görüntüler.

- Yakıt tüketimi ekranı

Bu kullanıcı tarafından geçmiş sürüş için ortalama yakıt ekonomisini görüntüler.

▼ Klima kontrol kişiselleştirme

- Klima kontrol ayarları

Kullanıcının araçtan en son çıktığı anda seçmiş olduğu tercih edilen ayar sıcaklığı, hava akışı modu seçimi ve diğer ayarları geri çağırır.

NOT

Tanınan bir kullanıcı Max A/C modu açıkken ve marş düğmesi kapalıyken

– DEVAMI DİĞER SAYFADA –

araçtan çıktığında, sistem Max A/C modu açılmadan önce yapılandırılan ayarı saklar.

▼ Kişiselleştirme ayarlarının değiştirilmesi

Öğe		
Gösterge tablosu kişiselleştirme*	Gösterge tablosu ekranı (renkli LCD) temel ekran	Senkronize kullanıcı işleviyle bağlantılı kişiselleştirme ekranı seçildiğinde ve ayar değiştirildiğinde, bu ayar otomatik olarak kaydedilir.
Sürücü İzleme Sistemi AÇIK/KAPALI durumu		

*: Sürücü İzleme Sistemi KAPALI iken, ekran seçilmiş olsa ve ayar değiştirilmiş olsa bile, Sürücü İzleme Sistemi, Sürücü İzleme Sistemi kapatılmadan hemen önceki koşulları kaydetmeye devam eder.

Dikkatsiz / uykulu sürüş uyarısı

Sürüş esnasında, Sürücü İzleme Sistemi olası sürücü dikkatsizlik veya uyuşukluk durumlarını izler ve sürücüyü uyarır.
Dikkatsiz / uykulu sürüş uyarısı etkinleştiğinde, sesli uyarı duyulur ve bir kesme ekranı görünür.

NOT

- **Dikkatsiz / uykulu sürüş uyarısı, kullanıcı tanıma fonksiyonunun durumundan bağımsız olarak çalışır.**
- **Dikkatsiz sürüş uyarısı, dönüş sinyali çalışırken veya vites kolu "R" konumundayken etkinleşmez.**
- **Gösterge tablosu ekranında (renkli LCD) çarpışma öncesi fren sistemi KAPALI göstergesi yandığında, dikkatsiz sürüş uyarısı ileride bir araç ya da engel tespit edildiğinde bile her zaman olduğu gibi aynı zamanlama ile devreye girer. EyeSight sistemi hakkında detaylı bilgi için Kullanıcı El Kitabı'nın EyeSight sistemi ekine bakın.**

▼ Dikkatsiz sürüş uyarısı



Sistem sürücünün dikkatsiz olabileceğini gözlemlediğinde, sürücüyü uyarır.
Dikkatsiz sürüş uyarısı etkinleştiğinde, sesli uyarı duyulur ve gösterge tablosu ekranında (renkli LCD) bir kesme ekranı belirir.
EyeSight sistemi ileride bir araç veya ileri yönde bir engel tespit ettiğinde, dikkatsiz sürüş uyarısı normalden daha erken zamanlama ile etkinleşebilir. EyeSight sistemi için Kullanıcı El Kitabı ekine bakın.

– DEVAMI DİĞER SAYFADA –

▼ Uykulu sürüş uyarısı

Sürücü göz kapağı kapama sıklığından olası uyuşukluk tespit edilir ve sürücüye bir uyarı mesajı verilir. Dikkatsiz / uykulu sürüş uyarısı etkinleştiğinde, sesli uyarı duyulur ve bir kesme ekranı belirir.

	Gösterge tablosu ekranı (renkli LCD)	Merkezi bilgi ekranı	Uyarı zili
Uykulu sürüş	Dikkatli Olun!	Dikkatli Olun!	Bip, bip... sesi (Sürücünün gözleri açılıncaya kadar devam eder.)
Çok uykulu			Bip, bip, bip, bip, bip (5 defa)
Hafifçe uykulu	Mola verin!	—	Bip sesi
Uykulu değil	—	—	—

Sürücü İzleme Sistemi göstergesi/uyarısı

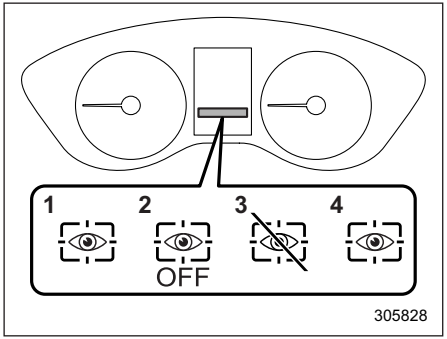

1 Sürücü İzleme Sistemi çalışma gösterge lambası (yeşil)
2 Sürücü İzleme Sistemi KAPALI gösterge lambası
3 Sürücü İzleme Sistemi geçici durma gösterge lambası
4 Sürücü İzleme Sistemi uyarı lambası (sarı)

Sürücü İzleme Sistemi göstergesi / uyarısı, gösterge tablosu ekranında (renkli LCD) Sürücü İzleme Sisteminin durumunu gösterir.

NOT

Sürücü İzleme Sistemi KAPALI göstergesi, Sürücü İzleme Sistemi geçici durdurma göstergesi veya Sürücü İzleme Sistemi uyarısı yandığında, Sürücü İzleme

Sistemi fonksiyonu kullanılamaz.
Ayrıca, aşağıdaki öğeler seçilemez.
- **Kullanıcı Kaydetme**
- **Kullanıcı Silme**
- **Tüm Kullanıcıları Silme**

▼ Sürücü İzleme Sistemi çalışma gösterge lambası (yeşil)

Bu gösterge, Sürücü İzleme Sistemi çalışırken yanar.

▼ Sürücü İzleme Sistemi KAPALI gösterge lambası

Bu gösterge, kullanıcı Sürücü İzleme Sistemini kapattığında ve Sürücü İzleme Sistemi çalışmıyorken yanar.

▼ Sürücü İzleme Sistemi geçici durma gösterge lambası

Sürücü İzleme Sistemi geçici olarak durdurulduğunda bu gösterge yanar.

NOT
Sürücü İzleme Sistemi aşağıdaki durumlarda geçici olarak durur.
- **Sürücü İzleme Sisteminin ana ünitesinin sıcaklığı yüksek veya düşük olduğunda.**
- **Sürücü İzleme Sistemi sürücünün göz hareketini izleyemediğinde.**
- **Sürücü İzleme Sistemi, sürücünün kaşlarını, gözlerini, burnunu veya ağzını izleyemediğinde.**
- **Kamera ve kızılötesi ışık kaynağı (LED) kaplandığında ve Sürücü İzleme Sistemi sürücüyü doğru şekilde izleyemediğinde.**

▼ Sürücü İzleme Sistemi uyarı lambası (sarı)

Bu uyarı, Sürücü İzleme Sisteminde bir sorun olduğunda yanar.
Bir SUBARU servisine başvurmanızı ve sistemi inceletmenizi öneririz.

■ Sürücü İzleme Sisteminin kullanılması

▼ Kullanıcı Tanıma

Bir kullanıcı, kullanıcı tanıma fonksiyonuna kayıtlı olduğunda, Sürücü İzleme Sistemi aşağıdakileri gerçekleştirir.



702400

1. Kapı açıldığında ve marş düğmesi KAPALI iken, kullanıcı tanıma ekranı görünür ve Sürücü İzleme sistemi kullanıcı tanımayı başlatır.
   Kullanıcı tanıma ekranı, kapı açıldığında, bazı durumlarda, örneğin, marş düğmesi KAPALI konuma getirildikten sonra sadece kısa bir süre geçtiğinde görünmeyebilir. Bu gibi durumlarda, kullanıcı tanıma, kapı kapatıldığında başlar ancak kullanıcı tanıma ekranı görünmez.

– DEVAMI DİĞER SAYFADA –



2. Sürücü koltuğuna oturun ve düz öne bakarak biraz bekleyin.
3. Kullanıcı tanıma tamamlandığında, merkezi bilgi ekranında Hello/Merhaba ekranı belirir.

Bu anda, klima kontrol ayarları, gösterge tablosu ekranı (renkli LCD) temel ekran, merkezi bilgi ekranı temel ekran ve özelleştirme ayarlarının tümü, kullanıcı bilgilerine göre değişir.

NOT

- **Merkezi bilgi ekranının çalıştırma düğmesine basıldığında, kullanıcı tanıma ekranı iptal edilir, bununla birlikte kullanıcı tanıma devam eder.**
- **Kullanıcı tanıma başarısız olursa, talimatları takip ederek tekrar tanıma gerçekleştirin, bkz. "Bir kullanıcı tanınmadığında" ☞S364.**
- **Sürüş esnasında kullanıcı tanıma gerçekleştirilmez.**

▼ Bir kullanıcı tanınmadığında

Aşağıdaki durumda, kullanıcı tanıma mümkün olmayabilir ve "Kullanıcı tanıma durdu" görüntülenebilir.

- Kamerayı engelleyen bir nesne var.

Engelleri kaldırın ve tekrar kullanıcı tanıma gerçekleştirmek için referans prosedürünü takip edin.
Bkz. "Sürücü İzleme Sistemi" ☞S212.

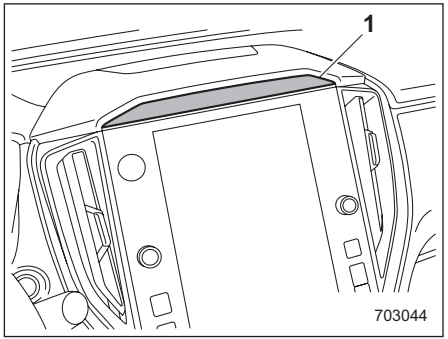

1 Kamera

NOT

- **Kullanıcı tanıma kamerasında kir veya parmak izi varsa kullanıcı tanıma mümkün olmayabilir. Temizlemek için yumuşak bir bez kullanarak silin ya da iyice sıkılmış nemli bir bez kullanarak hafifçe silin.**
- **Senkronize kullanıcı fonksiyonu KAPALI olduğunda, manuel olarak tekrar yüz taraması mümkün değildir.**

Bir kullanıcı kaydetme ve silme

Kullanıcılar Sürücü İzleme Sistemine kaydedilebilir ve kayıtlı kullanıcılar silinebilir. Kullanıcı kaydı ve silme prosedürleri için bkz. "Sürücü İzleme Sistemi" ☞S212.

NOT

- **Sürücü İzleme Sistemi KAPALI göstergesi, Sürücü İzleme Sistemi geçici durdurma göstergesi veya Sürücü İzleme Sistemi uyarısı yandığında, aşağıdaki öğeler seçilemez.**
  - **Kullanıcı Kaydetme**
  - **Kullanıcı Silme**
  - **Tüm Kullanıcıları Silme**
- **Kullanıcı bilgileri, merkezi bilgi ekranını fabrika varsayılan ayarlarına sıfırlayarak da silinebilir.**

Ayarlar fabrika varsayılan ayarlarına sıfırlandığında, tüm kullanıcı bilgileri silinir. Sürücü İzleme Sistemi KAPALI iken ayarlar fabrika varsayılan ayarlarına sıfırlanamaz.

Sürücü İzleme Sistemi AÇIK/ KAPALI ayarları

NOT

- **Kullanıcı tanıma tamamlandıktan sonra Sürücü İzleme Sistemi kapatıldığında, kullanıcı tanıma fonksiyonu Sürücü İzleme Sistemi AÇIK / KAPALI durumunu saklar.**
- **Sürücü İzleme Sistemi KAPALI olarak ayarlandığında bile, araç dururken sürücü kapısı açılıp kapandığında Sürücü İzleme Sistemi otomatik olarak AÇIK konuma gelir. Bu, yalnızca kullanıcı tanıma ayarı AÇIK olduğunda gerçekleşir. Sistem daha sonra otomatik olarak KAPALI durumuna döner.**
- **Sürücü İzleme Sistemi kapatıldıktan sonra, sürücü kapısı açıkken Sürücü İzleme Sistemi AÇIK duruma getirilirse, kullanıcı tanıma doğru bir şekilde gerçekleşmeyebilir.**

▼ Sürücü İzleme Sistemini açmak/ kapatmak

Sürücü İzleme Sistemini açıp kapatmak için merkezi bilgi ekranını kullanın. Ayrıntılar için bkz. “Araç ayarları” ☞S206.
Sürücü İzleme Sistemi KAPALI konuma getirildiğinde, gösterge tablosu ekranındaki (renkli LCD) Sürücü İzleme Sistemi KAPALI göstergesi yanacaktır.

NOT

Sürücü İzleme Sistemi kapatıldığında bile, kullanıcı tanıma otomatik olarak açılıp kapanmaz.

▼ Kullanıcı tanıma ayarları

Sürücü İzleme Sistemi Kullanıcı tanıma fonksiyonu AÇIK / KAPALI yapılabilir. Ayarlama prosedürü için, bkz. “Araç ayarları” ☞S206.

NOT

- **Kullanıcı tanıma fonksiyonu ayarı her bir bireysel kullanıcı için değiştirilemez.**
- **Kullanıcı tanıma fonksiyonu için varsayılan ayar AÇIK’tır.**
- **Kullanıcı tanıma fonksiyonu KAPALI yapıldığında, aşağıdaki öğeler seçilemez.**
  - **Yüz Taramasını Tekrarla**
  - **Kullanıcı Kaydet**

Açık Kaynak Kodlu Yazılım Kullanan Kaynak Kodu Nasıl Alınır

Ücretsiz Açık Kaynak Kodlu Yazılım Bilgileri.
Bu ürün Ücretsiz Açık Kaynak Kodlu Yazılım (FOSS) kullanır.
Lisans bilgisi ve/veya kullanılan FOSS’un kaynak kodu aşağıdaki URL adresinde bulunabilir.
http://www.embedded-carmultimedia.jp/RTOS/License/oss/DMS_0101/

8-1. Yeni araç rodaj sürüşü- ilk 1.600 km 368
8-2. Yakıt ekonomisi ipuçları 368
8-3. Motor egzoz gazı (karbon monoksit)..... 368
8-4. Katalitik konvertör..... 369
8-5. Benzin partikül filtresi (varsa)..... 370
Benzin partikül filtresi uyarı lambası yandığında 370
Benzin partikül filtresi uyarı lambası yanıp söndüğünde 371
8-6. Periyodik kontroller 372
8-7. Yabancı ülkelerde araç kullanma 372
8-8. Sık Sık Sürüş, Araç Aküsünün Boşalmasını Önler 372
8-9. AWD modeller için sürüş ipuçları 373
8-10. Yolda ve arazide sürüş..... 374
Sürüşten önce 375
Sürüş sırasında 375
Sürüşten sonra..... 376
8-11. Kışın sürüş 376
Soğuk havalarda çalıştırma 376
Karlı ve buzlu yollarda sürüş 378
Korozyona karşı koruma 379
Kar lastikleri..... 379
Lastik zincirleri 380
Araca ileri-geri yaptırma 380
8-12. Aracınıza yükleme 380
Tavan rayları 381
8-13. Römork Çekme 382
Bakım 383
Çekme (römork) ağırlığı 383
Römork çekme kancaları (bayi opsiyonu) 383
Römork çekmediğinizde 383
Römork güvenlik zincirleri 383
Yan aynalar 384
Römork Lambaları..... 384
Lastikler 384
Römork çekme ipuçları..... 384
Avrupa için ek bilgiler..... 387

8-1. Yeni araç rodaj sürüşü- ilk 1.600 km

Aracınızın performansı ve uzun ömürlü olması, aracınızı yeniyken nasıl kullandığınıza bağlıdır.
İlk 1600 kilometrede aşağıdaki talimatlara uyun:

- Motoru çok yüksek devirde çalıştırmayın. Acil durumlar dışında motor devrinin 4,000 devir/dakika'ya çıkmasına izin vermeyin.
- Aracınızı yavaş veya hızlı olsun sabit bir motor devriyle veya araç hızıyla uzun süreyle sürmeyin.
- Acil durumlar dışında ani kalkışlardan ve seri hızlanmalardan kaçının.
- Acil durumlar dışında sert fren yapmayın.

Aynı rodaj prosedürleri, yeni monte edilmiş veya dağıtılıp toplanmış bir motora veya fren balataları yenileriyle değiştirildiğinde uygulanmalıdır.

8-2. Yakıt ekonomisi ipuçları

Aşağıdaki öneriler yakıt tasarrufu yapmanıza yardımcı olur.

- Hızınıza ve yol koşullarına uygun vites seçin.
- Ani hızlanma ve yavaşlamalardan kaçının. İstenilen hıza ulaşıncaya kadar hızınızı yavaş yavaş artırın. Ondan sonra bu hızı olabildiğince uzun süre muhafaza etmeye çalışın.
- Gaz pedalını pompalamayın ve motoru aşırı yüksek devirde çalıştırmayın.
- Motoru gereksiz yere rölantide çalıştırmayınız.
- e-BOXER sistemini doğru şekilde ayarlanmış halde tutun.
- Lastikleri, sürücü tarafındaki kapı mandalının altında bulunan lastik şişirme basıncı etiketinde gösterilen doğru basınca kadar şişirin. Düşük lastik hava basıncı, lastik aşınmasını ve yakıt tüketimini artırır.
- Klimayı sadece gerekli olduğu zaman kullanınız.
- Ön ve arka lastik düzen ayarlarını yaptırınız.
- Gereksiz bagaj veya yük taşımaktan kaçınınız.
- ECO göstergesi, yakıt tasarrufu için bir referans niteliğindedir. Detaylar için "ECO göstergesi" ☞S185 konusuna bakın.

8-3. Motor egzoz gazı (karbon monoksit)

⚠ UYARI

- **Egzoz gazını asla solumayın. Motor egzoz gazının içinde renksiz ve kokusuz, solunduğu zaman tehlikeli hatta öldürücü bir gaz olan karbon monoksit bulunmaktadır.**
- **Aracın içerisine egzoz gazı girmemesi için motor egzoz sistemine her zaman düzenli bakım yaptırın.**
- **Motoru asla garaj gibi kapalı bir yerde aracı oraya sokmak veya oradan çıkartmak için gereken süreden daha fazla çalıştırmayın.**
- **Motoru çalışmakta olan ve uzun süredir park edilmiş durumdaki bir araç içinde kalmaktan kaçının. Bu mümkün olamıyorsa aracın içine temiz hava girişi sağlamak için havalandırma fanını çalıştırınız.**
- **Havalandırma sisteminin her zaman düzgün çalışmasını sağlamak için havalandırma ön ızgarasını kar, yaprak veya diğer engelleyici maddelerden temizleyin.**

- **Aracın içine egzoz gazının girdiğinden şüpheleniyorsanız sorunu mümkün olan en kısa zamanda kontrol ettirin ve düzelttirin. Bu koşullar altında araç kullanmak zorunda iseniz sadece camların tümü sonuna kadar açık olarak aracı kullanın.**
- **Egzoz gazının aracın içine girmesini önlemek için aracı sürerken bagaj kapağını kapatın.**

NOT
Egzoz sisteminde kullanılan metallerin genleşmesi ve büzülmesinden dolayı e-BOXER sistemi durdurulduktan sonra kısa bir süre boyunca egzoz sisteminden bir çatırdama sesi duyabilirsiniz. Bu ses normaldir.

8-4. Katalitik konvertör

⚠ UYARI

- **Yangın riskinden kaçınınız. Aracınızı kolay alev alabilecek maddeler (örneğin kuru ot, kağıt, paçavra veya yapraklar) yanından sürmeyin ve bunların üzerine park etmeyin, çünkü katalitik konvertör çok yüksek sıcaklıklarda çalışır.**
- **e-BOXER sistemi çalışır durumdayken, egzoz borusu yakınında kimsenin olmadığından veya yanıcı madde olmadığından emin olun. Egzoz gazı çok sıcaktır.**

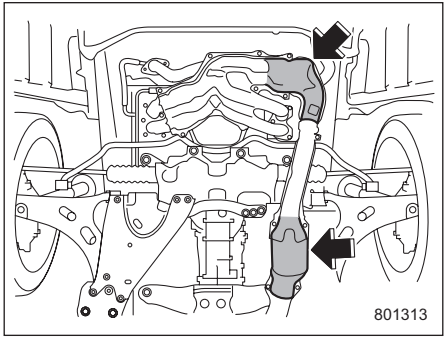

Katalitik konvertör egzoz sistemine takılmıştır. Egzoz gazlarındaki HC, CO ve NOx içeriğini azaltmak için katalizör görevi görerek egzoz gazının daha temiz olmasını sağlar.

Katalitik konvertörün hasar görmesini önlemek için:

- Sadece kurşunsuz benzin kullanınız. Çok az miktarda kurşunlu benzin bile katalitik konvertöre hasar verir.
- e-BOXER sistemini asla aracı iterek veya çekerek başlatmayın.
- Motora fazla gaz vererek zorlamaktan kaçınınız.
- Araç hareket halinde iken asla kontağı kapatmayınız.
- Motor ayarını düzenli yaptırınız. Motorun sarsıntılı (tekleme, erken ateşleme veya eksik yanma) çalıştığını hissederseniz aracınızı yetkili bir SUBARU servisine kontrol ve tamir ettirmenizi tavsiye ederiz.
- Katalitik konvertörün ve egzoz sisteminin ısı kalkanına astar veya pas önleyici uygulamayınız.
- Depoda çok az yakıt kaldıysa yola devam etmeyiniz.

8-5. Benzin partikül filtresi (varsa)

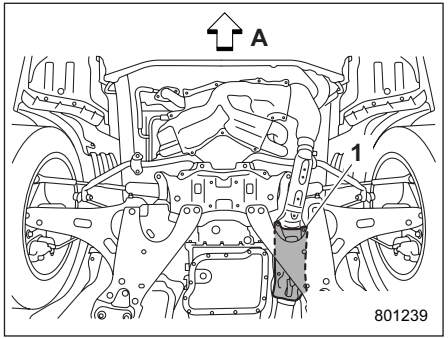

A Aracın önü
1 Benzin partikül filtresi

Benzin partikül filtresi, benzinli motorun egzoz gazlarındaki partikülleri temizleyen bir donanımdır.

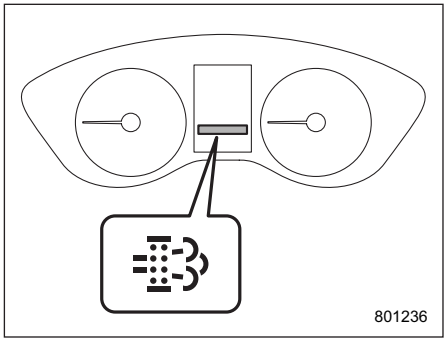

Benzin partikül filtresi uyarı lambası

Benzin partikül filtresi uyarı lambası yandığında

Filtrede biriken partikül maddelerin miktarı maksimum seviyeyi aşınca benzin partikül filtresi uyarı lambası yanar.
Benzin partikül filtresi uyarı ışığı yandığında, aracı motor tamamen ısındıktan sonra aşağıdaki koşullarda sürün veya benzin partikül filtresini yenilemek için bir SUBARU bayisine başvurun.

- 60 km/sa (37 mph) veya daha yüksek bir hızda sürün.
- Periyodik olarak ayağınızı gaz pedalından çekin.

Gösterge lambası yaklaşık 30 dakika sonra sönecektir.
Lamba sönmezse, en yakın SUBARU servisine başvurmanızı tavsiye ederiz.

⚠ UYARI

Benzin partikül filtresi rejenerasyon (yenileme) sürüşü yapılırken lütfen aşağıdaki noktalara dikkat edin. Bunun yapılmaması trafik ihlaline veya kazaya neden olabilir.

- **Güvenli ve yasal olarak kabul edilebilir bir sürüş yeri bulun.**
- **Gaz pedalını bırakırken hız sınırına uyun ve arkanızda giden araca dikkat edin.**

NOT

- **Benzin partikül filtresi rejenerasyon sürüşünün normal sürüşe göre daha fazla motor gücüne ihtiyaç duyduğu aşağıdaki durumlarda katalitik filtre rejenerasyonunu gerçekleştirmek zor olabilir.**
  - **Yokuş yukarı sürüş, çölden geçiş ve karlı, asfalt kaplamasız ve toprak yollarda sürüş**
  - **5 yolcu ile veya çok fazla yük ile sürüş**

- **Benzin partikül filtresi rejenerasyon sürüşü yapılırken sabit hız kontrolünü kullanmayın.**
- **Römork vb. bir şeyi çekerken benzin partikül filtresi rejenerasyon sürüşünü yapmayın.**
- **Benzin partikül filtresi uyarı lambası yanarken, motor devri yükselecek ve benzin partikül filtresi rejenerasyonunu sağlamak için motor gürültüsü ve titreşimi normalden daha yüksek olacaktır.**

▼ Benzin partikül filtresi uyarı lambasının yanması nasıl önlenir

Düşük sıcaklıklarda ve düşük hızlarda kısa yolculukların tekrarlanması, benzin partikül filtresi uyarı lambasının yanması olasılığını artıracaktır. Benzin partikül filtresi uyarı ışığı, kent dolaylarında sürüş yaparak ve sürüş sırasında periyodik olarak gaz pedalını bırakarak daha az sıklıkla yanacaktır.

▼ Verimli bir sürüş sırasında benzin partikül filtresi rejenerasyonu nasıl gerçekleştirilir

Benzin partikül filtresi uyarı lambası, aşağıdaki gibi etkili rejenerasyon sürüşü gerçekleştirerek daha çabuk şekilde sönecektir.

- Gaz pedalını periyodik olarak serbest bırakarak (yaklaşık 3 saniye ila 10 saniye arası)
- Manuel modu kullanarak aracı 2000 ila 2500 d/dak motor devrinde sürerek. Bkz. “Manuel modun seçimi” ☞S296.

NOT

- **Motor devri çok düşük olduğunda, benzin partikül filtresi uyarı ışığının sönmesi daha uzun sürebilir.**
- **Motor devri çok yüksek olduğunda, benzin partikül filtresi rejenerasyonu yapılamaz.**

■ Benzin partikül filtresi uyarı lambası yanıp söndüğünde

Benzin partikül filtresi uyarı lambası yanıp söndüğünde, aracınızı derhal kontrol için en yakın SUBARU servisine götürmenizi tavsiye ederiz.

⚠ DİKKAT

- **Benzin partikül filtresi uyarı ışığı yanıp sönerken aracı uzun süreli kullanmayın. Bunu yapmak, motoru ve benzin partikül filtresini korumak için motor gücünün sınırlandırılmasına neden olabilir. Motor gücü sınırlı olduğunda, araç hızı da sınırlı olacak ve hızlanma ve yokuş tırmanma yeteneği azalacaktır.**
- **Benzin partikül filtresi uyarı ışığı yanıp sönerken aracı çekmeyin. Bunu yapmak, aracın çalışamamasına neden olabilir.**

NOT

Benzin partikül filtresi uyarı lambası yanıp sönerken sabit hız kontrolü kullanılamaz.

8-6. Periyodik kontroller

Aracınızı her zaman en iyi durumda tutmak için belirtilen zaman veya kilometre aralıklarında bakım programında sıralanan tavsiye edilen bakım servislerini yaptırın.

8-7. Yabancı ülkelerde araç kullanma

Aracınızı yabancı bir ülkede sürmeyi planlarken:

- O ülkede doğru yakıtın bulunabildiğini doğrulayın. Bkz. “Yakıt gereklilikleri” ☞S283.
- Her ülkenin düzenlemelerine ve kurallarına uyunuz.

8-8. Sık Sık Sürüş, Araç Akü-sünün Boşalmasını Önler

Araç aküleri bir sarf malzemesidir. Akü şarjı düzenli olarak yapılmazsa, akü bozulur ve beklenenden daha kısa sürede değiştirilmesi gerekebilir. Akü, motor çalıştırılarak şarj edilir. Özellikle düzenli olarak günde yalnızca kısa bir süre (örneğin sadece 10 dakika) sürülüyorsa veya 10 gün veya daha uzun süre park edilmişse, araç akü sünün boşalmasını önlemek için aracı ara sıra daha uzun süre kullanmanız önerilir. Daha uzun süre (örneğin 30 dakikadan fazla) sürerek şarj durumunu geri kazanmak ve akü performansını korumak mümkün olabilir. Yeteri kadar süremiyorsanız, aküyü gerektiğinde şarj etmenizi öneririz. Herhangi bir işlem yapılmazsa akü boşalır. Bu, tüm akülerin normal bir özelliğidir.

8-9. AWD Araçlar için sürüş ipuçları

⚠ UYARI

- **Keskin bir virajı alırken ani bir frende ya da benzer bir durumda herhangi bir kazayı önlemek için her zaman yol ve hava koşullarına göre aracın hızını güvenli bir hızda tutunuz.**
- **Sürüş sırasında her zaman azami özeni gösterin – Sürekli dört çeker (AWD-Dört Tekerden Çekişli) bir araç kullandığınız için kendinize aşırı güvenmeniz kolaylıkla ciddi bir kazaya yol açabilir.**
- **Lastik değiştirirken veya takarken, tüm lastiklerin aşağıdaki özellikleri aynı olmalıdır.**
  (a) Ebadı
  (b) Hız sembolü
  (c) Yük endeksi
  (d) Çevre uzunluğu
  (e) Yapısı
  (f) Üreticisi
  (g) Markası (sırt deseni)
  (h) Aşınma miktarı
  (a)'dan (c)'ye kadar olan maddeler için, lastik şişirme basıncı etiketinde yazılı teknik özelliklere uymalısınız. Lastik şişirme basıncı etiketi, sürücü kapısı direğinde bulunur.
  Dört lastiğin tümü (a) ila (h) öğelerinde aynı değilse, bu durum aracın aktarma organlarında ciddi mekanik hasarlara neden olabilir ve aşağıdakileri etkileyebilir.
  – Sürüş
  – Yol tutuş
  – Frenleme
  – Hız göstergesi/Mesafe sayacı kalibrasyonu
  – Aracın gövdesi ve lastikler arasındaki boşluk

  Aynı zamanda tehlikeli olabilir ve aracın kontrolünün kaybedilmesine ve bir kazaya yol açabilir.

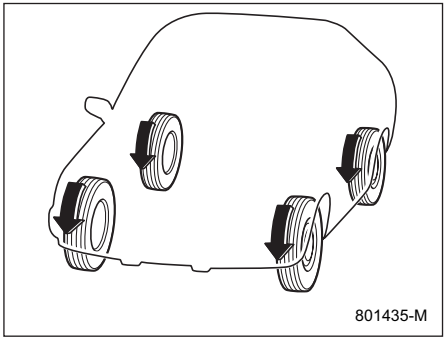

Sürekli dört çeker (AWD) sistemi, e-BOXER sisteminin gücünü dört tekerleğin tümüne dağıtır. AWD araçları kaygan, ıslak veya karla kaplı yollarda sürerken ve çamur, kum veya topraktan çıkarken daha iyi çekiş sağlar. Ön ve arka akslar arasında güç dağıtımı yapılırken SUBARU AWD sistemi hızlanmalarda ek bir çekiş, yavaşlamalarda ise ek bir motor frenleme kuvveti sağlar.
SUBARU AWD aracınızın kullanım özellikleri, diğer iki tekerlekten çekişli araçlardan farklıdır ve kendine has özelliklere sahiptir. Güvenlik amacıyla ve AWD sisteminin hasar görmesini önlemek için aşağıdaki ipuçlarını aklınızda tutun:

- AWD'li bir araç karlı ve kaygan durumdaki yokuşları önden çekişli bir araçtan daha iyi çıkar.

– DEVAMI DİĞER SAYFADA –

Sadece çok keskin virajları alırken veya ani frenleme sırasında yol tutuşta az bir fark vardır. O nedenle yokuş aşağı inerken veya viraj alırken mutlaka hızınızı kesiniz ve diğer araçlarla aranızda güvenli bir mesafe bırakın.

- Su birikintilerinden veya su taşmış yollardan asla geçmeye çalışmayın. Motorun hava emiş kanalına veya egzoz borusuna giren su veya elektrikli parçaların üstüne sıçrayan su, aracınıza hasar verebilir ve motorun bayılmasına yol açabilir.
- AWD donanımlı araçlar kar, buz, çamur, kum ve kir kaplı zorlu alanları aşmak için kullanılabilir. Ancak bir arazi aracı olarak değil, yol aracı olarak tasarlanmıştır.
  Bu nedenle bir AWD aracı, klasik bir binek araç kadar özenle kullanılmalıdır.
- Aracınızı kumda, çamurda veya suda sürdükten hemen sonra daima frenlerinizin etkinliğini kontrol edin. Bunu aracı yavaş sürerek ve fren pedalına basarak yapın. Fren disklerini ve fren balatalarını kurutmak için bu işlemi birkaç defa tekrarlayın.
- Sürmeye başlamadan önce daima soğuk lastik hava basınçlarını kontrol ediniz. Tavsiye edilen lastik basıncı, sürücü tarafındaki kapı direğinde bulunan lastik şişirme basıncı etiketinde verilmiştir.
- Lastik zincirleri her zaman sadece ön tekerleklere takılmalıdır.
- AWD'li (sürekli dört çeker) bir aracı dik yokuşlar veya tozlu yollar gibi zor sürüş şartlarında sıkça sürmek, aşağıdakilerin "Bakım programı"nda S431 belirtilenden daha sık değiştirilmesini gerektirir.
  – Motor yağı
  – Fren hidroliği
  – Arka diferansiyel dişli yağı
  – Sürekli değişken şanzıman yağı
  – Ön diferansiyel dişli yağı
- Aracınızı çektirirken almanız gereken bazı önlemler vardır. Detaylı bilgi için, bkz. "Çekme" ☞S408.

8-10. Yolda ve arazide sürüş

⚠ UYARI

- **Keskin bir virajı alırken ani bir frende ya da benzer bir durumda herhangi bir kazayı önlemek için her zaman yol ve hava koşullarına göre aracın hızını güvenli bir hızda tutunuz.**
- **Her zaman çok dikkatli olunuz - aracın dört çekişli olmasına aşırı güvenerek hareket etmeniz sonucunda bir kazaya sebep olabilirsiniz.**
- **Güçlü yan rüzgarların bulunduğu bir yolda aracın hakimiyetini kaybetmemek için yeterince yavaşlayın. Yüksek profili ve ağırlık merkeziyle aracınızın diğer binek otomobillere kıyasla yan rüzgarlara daha şiddetli bir şekilde maruz kalacağını unutmayın.**
- **Su birikintilerinden veya su taşmış yollardan asla geçmeye çalışmayın. Motorun hava emiş kanalına veya egzoz borusuna giren su veya elektrikli parçaların üstüne sıçrayan su, aracınıza hasar verebilir ve motorun bayılmasına yol açabilir.**

Bu durumda, derhal SUBARU bayinizle iletişime geçmenizi tavsiye ederiz. Derinliği ne olursa olsun, akar su, lastiklerinizin altındaki toprağı aşındırarak çekiş kaybına ve hatta aracın takla atmasına neden olabilir.

⚠ DİKKAT

- **AWD'li (sürekli dört çeker) bir aracı bozuk yollar veya arazi gibi zor sürüş şartlarında sıkça sürmek, aşağıdakilerin "Bakım programı"nda ☞S431 belirtilenden daha sık değiştirilmesini gerektirir.**
  - **Motor yağı**
  - **Fren hidroliği**
- **Çakıllı yollarda veya engebeli yollarda sürdükten sonra, araç gövdesinin alt takımında herhangi bir hasar, deformasyon veya boya kalkması olup olmadığını kontrol edin. Herhangi bir anormallik fark ederseniz, mümkün olan en kısa sürede kontrol için bir SUBARU bayisiyle iletişime geçin.**

Sahip olduğu AWD (dört tekerden çekiş) özelliği ve yerden daha fazla yüksek olmasından ötürü SUBARU'nuzu bazı sınırlı arazi koşullarında kullanabilirsiniz. Ancak bir AWD'li SUBARU'nun, ne klasik bir arazi aracı ne de her araziye uygun bir araç olmadığını, sadece bir binek otomobili olduğunu unutmayın. SUBARU aracınızı arazide kullanmak istediğinizde, aşağıda belirtilen genel uyarılara dikkat edin:

Sürüşten önce

- Siz ve yolcularınız kesinlikle emniyet kemeri takmalısınız.
- Çekme halatı veya zincir, kürek, takoz, ilk yardım çantası ve cep telefonu veya telsiz gibi bazı acil durum donanımını taşıyın.
- Aracın içinde taşınan tüm yükü sabitleyin ve koltuk sırtlıklarının yüksekliğini kesinlikle aşmayacak şekilde istifleyin. Ani duruşlarda veya sarsıntılarda sabitlenmemiş yükler, aracın içerisinde savrulabilir ve yaralanmalara neden olabilir. Ağır yükleri aracın üstüne istiflemeyin. Bu yükler aracın ağırlık merkezini yükseltir ve aracı devrilmeye daha yatkın hale getirir.
- Aracınıza asla bu kılavuzda belirtilenlerden daha büyük ebatlı lastikler takmayın.

Sürüş sırasında

Genel önlemler:

- Dikkatli sürünüz. Tehlikeli bölgelerde veya engebeli arazide sürerek gereksiz riskler almayın.
- Yavaşlayın ve her durumda fazladan dikkat gösterin. Arazi şartlarında sürerken işaretlenmiş trafik şeritleri, eğim verilmiş virajlar, trafik işaretleri ve benzerlerinden yararlanma şansınız olmayacaktır.
- Dik eğimlerde aracı yatay sürmeyin. Bunun yerine ya yokuş yukarı ya da yokuş aşağı sürün. Bir araç önden devrilmesine kıyasla yandan çok daha kolay devrilebilir. Çok dik yokuşları çıkmaktan ve inmekten kaçının.
- Özellikle yüksek hızlarda ani viraj almaktan kaçının.
- Direksiyonu iç kısmından veya kollarından kavramayın. Kötü bir kasis direksiyonu silkeleyebilir ve ellerinizi yaralayabilir. Bunun yerine parmaklarınız ve baş parmağınız direksiyonun çevresine sarılmış olarak sürün.
- Kolaylıkla alev alabileceğinden kuru ot veya dökülmüş yapraklar gibi yanıcı maddelerin üzerinden geçmeyin veya üstüne veya yanına park etmeyin. e-BOXER sistemi çalışırken ve e-BOXER sistemi durduktan hemen sonra egzoz sistemi çok sıcaktır. Bu, bir yangın tehlikesi yaratabilir.

– DEVAMI DİĞER SAYFADA –

Özellikle tehlikeli durumlarda sürüş için önlemler:

- Aracınızı battığı kar, kum veya çamurdan kurtarmak için bir ileri bir geri yaparak kaldırmak zorunda kalırsanız gaz pedalına hafifçe basınız ve vites kolunu “D” ve “R” arasında tekrar tekrar hareket ettirin. Motoru çok yüksek devirde çalıştırmayın. Mümkün olan en iyi çekiş için, aracı kurtarmaya çalışırken lastiklere patinaj yaptırmaktan kaçının.
- Yolun yüzeyi aşırı derecede kaygan olduğu zaman, aracı yerinden 1. vites yerine 2. vitesle kaldırmak suretiyle daha iyi çekiş sağlayabilirsiniz. Bkz. “Manuel modun seçimi” ☞S296.

Sürüşten sonra

- Aracınızı kumda, çamurda veya suda sürdükten hemen sonra daima frenlerinizin etkinliğini kontrol edin. Bunu yavaş sürerek ve fren pedalına basarak yapın. Fren disklerini ve fren balatalarını kurutmak için bu işlemi bir kaç defa tekrarlayınız.
- Uzun otlar, çamur, kaya, kum, nehir, ve benzerinin üstünde sürerken aracın alt grubuna ot, çalı, kağıt, paçavra, taş, kum ve benzerinin yapışıp yapışmadığını veya takılıp takılmadığını kontrol edin. Aracın alt grubunda bu maddeler varsa temizleyin. Araç, alt kısmına bu tür maddeler takılmış veya yapışmış olarak kullanılırsa bir mekanik arıza veya yangın çıkabilir.
- Arazi şartlarında sürdükten sonra aracınızın alt kısmını yıkayın. Özellikle süspansiyon parçaları pislik birikmesine daha yatkındır; bu nedenle bunların iyice yıkanmaları gerekir.

8-11. Kışın sürüş

Soğuk havalarda çalıştırma

Yanınızda cam buz kazıyıcısı, bir torba kum, işaret fişekleri, bir küçük kürek ve akü takviye kabloları gibi bazı acil durum donanımı taşıyın.

12 V yardımcı aküyü ve kablolarını kontrol edin. Düşük sıcaklıklar 12 V yardımcı akü kapasitesini azaltır. 12 V yardımcı akü, soğuk kış çalıştırmaları için yeterli gücü sağlamak üzere iyi durumda olmalıdır.

e-BOXER sisteminin, soğuk hava koşullarında çalıştırılması normalde daha uzun zaman alır. Soğuk havalar için uygun kalitede ve viskozitede bir motor yağı kullanın. Ağır yaz yağının kullanılması e-BOXER sisteminin çalıştırılmasını zorlaştırır.

Kapı kilitlerine buz çözücü veya gliserin sıkarak donmalarını önleyin.

Donmuş bir kapıyı zorlayarak açmak, kapının çevresindeki lastik fitillere hasar verebilir veya yerinden çıkartabilir. Kapı donmuşsa buzu eritmek için sıcak su kullanın ve sonra da suyu bezle silerek tamamen kurulayın.

İçinde antifriz çözeltisi bulunan ön cam silecek suyu kullanın. Aracın boyasına zarar verebileceğinden motor antifrizi veya diğer benzeri maddeleri kullanmayın.

Su haznesine daha önce kullanılandan farklı konsantrasyonda bir cam suyu koyacaksanız, cam yıkayıcıyı belirli bir süre çalıştırarak hazne ile yıkayıcı memeleri arasındaki borulardaki eski suyu boşaltın. Aksi takdirde, borularda kalan suyun konsantrasyonu dış sıcaklık için çok düşükse, donarak yıkayıcı memeleri tıkayabilir.

⚠ DİKKAT

- **Cam yıkama suyu konsantrasyonunu hava sıcaklığına göre ayarlayın. Konsantrasyon uygun değilse püskürtülen cam suyu camda donabilir ve görüşünüzü engelleyebilir, haznedeki cam suyu da donabilir.**
- **Depoyu doldururken yabancı maddelerin cam yıkama suyunu kirletmemesine dikkat edin. Kirlenme, pompanın tıkanması gibi arızalara neden olabilir.**
- **Uçucu organik bileşiklerle ilgili eyalet veya yerel yönetmelikler, yaygın bir ön cam yıkayıcı antifriz katkı maddesi olan metanolün kullanımını kısıtlayabilir. Metanol içermeyen antifriz içeren cam suları, ancak aracınızın boyasına, silecek lastiklerine veya yıkama sistemine zarar vermeden soğuk havaya karşı koruma sağlıyorsa, kullanılmalıdır.**

▼ Aracınızı kullanmadan önce

Pedalların kaygan ve sürüşün tehlikeli hale gelmesine neden olabileceğinden aracınıza binmeden önce ayakkabınızda kar veya buz varsa temizleyin.

Sürüşten önce motoru ısıtırken gaz pedalı, fren pedalı ve diğer kontrollerin düzgün çalışıp çalışmadıklarını kontrol edin.

Direksiyon hareketini zorlaştırmamak için çamurlukların altında biriken kar ve buzu temizleyin. Çetin kış şartlarında sürerken ne zaman ve nerede güvenli bir şekilde durulabiliyorsa durun ve çamurlukların altını periyodik olarak kontrol edin.

▼ Soğuk havada park etme

⚠ UYARI

Kar, tehlikeli egzoz gazlarının aracınızın altında sıkışmasına neden olabilir. e-BOXER sistemi çalışmakta iken aracınızı karın üstüne park ederseniz egzoz borusu ve aracın çevresindeki karı temizleyin.

⚠ DİKKAT

- **Soğuk havada aracınızı uzun bir süre için park ederken park frenini kullanmayın, çünkü park freni çekili durumda donabilir.**
- **Aracınızı karlı veya karın yağdığı bir yerde park ettiğinizde zarar görmelerini engellemek için cam sileceği lastiklerini havaya kaldırın.**
- **Aşağıdaki koşullardan herhangi biri mevcutsa, fren sisteminde yetersiz frenleme etkisine neden olabilecek buzlanma oluşabilir.**
  - **Yoğun karla kaplı yollarda kullanıldıktan sonra araç park halinde bırakıldığında**
  - **Araç kar fırtınası sırasında park halinde bırakıldığında**

– DEVAMI DİĞER SAYFADA –

Süspansiyonda, disk frenlerde ve aracın altındaki fren hortumlarında kar veya buz birikintisi olup olmadığını kontrol edin. Kalıplaşmış kar veya buz varsa disk frenlere, fren hortumlarına ve ABS kablo demetine zarar vermemeye dikkat ederek bunları temizleyin.

Soğuk havada aracı uzun süre park halinde bırakacaksanız, aşağıdakilere dikkat edin.

1. Vites kolunu "P" konumuna getirin.
2. Aracın kaymasını önlemek için lastiklere takoz koyun.

▼ Soğuk havada yakıt doldurma

Yakıt sisteminde oluşabilecek rutubeti ve bunun donmasını önlemek için soğuk havalarda yakıt deposunda antifrizli bir katkı maddesi kullanılması tavsiye edilir.
Sadece bu amaç için üretilmiş olan katkı maddelerini kullanınız. Donmayı engelleyici bir katkı maddesi kullanıldığı zaman depo yarıya kadar boşaldığında yeniden doldurulması bu maddenin ömrünü uzatır.
SUBARU'nuz uzun bir süreyle kullanılmayacaksa yakıt deposunun tam doldurulması en iyisidir.

■ Karlı ve buzlu yollarda sürüş

⚠ UYARI

Karlı ve buzlu yollar gibi kaygan yollarda sabit hız kontrolünü kullanmayınız. Aracın hakimiyetinin kaybedilmesine yol açabilir.

⚠ DİKKAT

Kar fırtınasında aracınızı kullanmayınız. Kar, motorun emme sistemine girerek hava akışını kesebilir ve motorun durmasına ya da arızalanmasına sebep olabilir.

Karlı ve buzlu yollarda sürerken patinaj yapmaktan, aracın kaymasını önlemek için ani fren yapmaktan, yüksek hızda sürmekten ve keskin viraj almaktan kaçının.
Ani fren yapma ihtiyacını önlemek için aracınızla önünüzdeki araç arasında bol mesafe bırakın.
Aracın hızına kontrol etmek için ayak frenine ek olarak motor frenini etkin bir şekilde kullanınız. (Gerektiğinde vites küçültünüz.)
Aniden vites küçültmekten kaçınınız. Bu, tekerleklerin kilitlenmesine yol açabilir ve aracın kontrolünün kaybedilmesi ile sonuçlanabilir.

Kilitlenme Önleyici Fren Sistemi (ABS), aracınızın karlı ve buzlu yollarda frenleme performansını artırır. Kaygan zeminlerde frenleme ile ilgili ayrıntılı bilgi için "ABS (Kilitlenme Önleyici Fren Sistemi" ☞S303 ve "Araç Dinamiği Kontrol sistemi" ☞S305 bölümlerine bakın.

▼ Kar yağarken cam sileceğinin kullanılması

Soğuk havalarda aracı sürmeden önce cam sileceği lastiklerinin ön veya arka cama yapışmamış olmalarını sağlayın.
Silecek lastikleri ön veya arka cama yapışmışsa, aşağıdaki adımları takip edin.

- Ön cam silecek lastiklerinin buzunu çözmek için, buz çözücüyü, hava akışı seçimi "⛐" konumunda ve sıcaklık silecek lastiklerinin buzu tamamen eriyinceye kadar maksimum sıcaklığa ayarlı olarak kullanın. Bkz. "Klima Kontrolü" ☞S245.
- Aracınızda silecek buzu çözme sistemi varsa bunu kullanınız. Bu sistem sileceklerinizin buzunun çözülmesine yardımcı olacaktır. Bkz. "Rezistans ve buz çözücü " ☞S237.
- Arka cam sileceği lastiklerinin buzunu çözmek için arka cam rezistansını kullanın. Bkz. "Rezistans ve buz çözücü " ☞S237.

Karda sürerken cam sileceğinin çalışmasına rağmen donmuş kar taneleri ön cama yapışmaya başlarsa buz çözücüyü hava akımı kontrol düğmesi "" konumunda ve sıcaklık kontrol düğmesi de en sıcak konuma ayarlı iken kullanın.
Ön cam üzerindeki donmuş karı eritmeye yetecek kadar ısındıktan sonra ön cam yıkayıcısını kullanarak temizleyiniz. Bkz. "Ön cam yıkama suyu" ☞S235.
Cam sileceği koluna yapışan kar sileceğin etkin bir şekilde çalışmasını önler. Kar, cam sileceği koluna yapışmışsa yoldan çıkarak emniyetli bir yerde durup bunları temizleyin. Aracınızı yolun kenarına çekerseniz diğer sürücüleri uyarmak için dörtlü flaşörü yakın. Bkz. "Dörtlü Flaşör" ☞S154.
Karın yağabileceği ve sıcaklığın sıfırın altına düşebileceği mevsimlerde donmayan tip cam silecekleri (kış cam sileceği lastikleri) kullanmanızı tavsiye ederiz. Bu tip cam sileceği lastikleri karlı ortamlarda mükemmel cam silme performansı gösterir. Aracınıza uygun sileceği kullandığınızdan emin olunuz.

⚠ DİKKAT

Yüksek hızlarda, standart cam sileceği lastikleri kış cam sileceği lastikleri kadar iyi performans göstermez. Böyle bir durumda aracın hızını düşürünüz.

NOT
Kış geçtiğinde cam sileceği lastiklerini standart lastiklerle değiştirin.

Korozyona karşı koruma

Bkz. "Korozyona karşı koruma" ☞S424.

Kar lastikleri

⚠ UYARI

- **Lastik değiştirirken veya kış lastikleri takarken, tüm lastiklerin aşağıdaki özellikleri aynı olmalıdır.**
  (a) Ebadı
  (b) Hız sembolü
  (c) Yük endeksi
  (d) Çevre uzunluğu
  (e) Yapısı
  (f) Üreticisi
  (g) Markası (sırt deseni)
  (h) Aşınma miktarı
  (a)' dan (c)'ye kadar olan maddeler için, lastik şişirme basıncı etiketinde yazılı teknik özelliklere uymalısınız. Lastik şişirme basıncı etiketi, sürücü kapısı direğinde bulunur. Dört lastiğin tümü (a) ila (h) öğelerinde aynı değilse, bu durum aracın aktarma organlarında ciddi mekanik hasarlara neden olabilir ve aşağıdakileri etkileyebilir.
  – Sürüş
  – Yol tutuş
  – Frenleme
  – Hız göstergesi/Mesafe sayacı kalibrasyonu
  – Aracın gövdesi ve lastikler arasındaki boşluk
  Aynı zamanda tehlikeli olabilir ve aracın kontrolünün kaybedilmesine ve bir kazaya yol açabilir.
- **Radyal, çapraz katlı veya çapraz lastik kombinasyonları (bir arada) kullanmayın, çünkü bu durum tehlikeli yol tutuş karakteristiklerine neden olabilir ve bir kazaya yol açabilir.**

Kışın özellikle kış sürüş şartları için tasarlanmış lastiklerin kullanımı ile çekişi artırmak mümkün olabilir. Aracınıza kış lastiklerini takmayı seçerseniz mutlaka doğru ebat ve tipi kullanın. Dört lastiğin hepsi de aynı ebat, yapı, marka ve yük endeksinde olmalıdır ve asla radyal, çapraz katlı ve çapraz lastikleri karıştırılmamalıdır zira bu tehlikeli yol tutuş karakteristiklerine neden olabilir ve bir kazaya yol açabilir.

– DEVAMI DİĞER SAYFADA –

Aracınızdaki lastiklerin tipine bakmaksızın her an dikkatle sürmeyi hatırınızda bulundurun.

Lastik zincirleri

Karlı ve buzlu yollarda lastik zinciri (kar zinciri de denir) kullanmanız gerekiyorsa, aşağıdaki önlemleri dikkate alın:

- Zincirleri yalnızca ön tekerleklere takınız.
- Aracınızın kaportasına veya süspansiyonuna hasar vermemek için sadece lastikleriniz için uygun olan ebattaki zincirleri kullanın. Kullanabileceğiniz zincirler ile ilgili olarak SUBARU servisine başvurmanızı tavsiye ederiz.
- Lastik zincirlerini kullanırken aracınızı 30 km/s hızın altında sürünüz.
- Lastik zincirlerini taktıktan sonra, lastiğin iç yanağını çevreleyen alanın fren borularına, süspansiyona veya araç gövdesine temas etmediğinden emin olun.

Kar zincirlerini kullanırken daima çok dikkatli olun - kar zinciri kullanıyor olmaktan kaynaklanan aşırı kendine güven kolaylıkla ciddi bir kazaya neden olabilir.

⚠ UYARI

Lastiklerden biri patladığında, lastiği geçici olarak yamayabilirsiniz.

Ancak, yama yapılan bir lastikte kar zinciri kullanmayınız. Lastiğiniz patlamışsa ve kar zinciri kullanmak zorundaysanız en yakın SUBARU yetkilisine başvurunuz.

Aracın ileri-geri hareket ettirilmesi

Aracınızı battığı kar, kum veya çamurdan kurtarmak için bir ileri bir geri hareket ettirerek kaldırmak zorunda kalırsanız, gaz pedalına hafifçe basın ve vites seçici kolunu bir “D” ve bir “R” yaparak bunu tekrarlayın. Motoru çok yüksek devirde çalıştırmayın. Mümkün olan en iyi çekiş için, aracı kurtarmaya çalışırken lastiklere patinaj yaptırmaktan kaçının.
Yolun yüzeyi aşırı derecede kaygan olduğu zaman aracı yerinden 1. vites yerine 2. vitesle kaldırmak suretiyle daha iyi çekiş sağlayabilirsiniz.
Şanzımanın 2. vites konumunda tutulması hakkında bilgi için bkz. “Manuel Mod Seçimi” ☞S296.

8-12. Aracınıza yükleme

⚠ UYARI

Yolcuların katlanmış arka koltuk arkalığı üstünde, bagajda gitmelerine asla izin vermeyin. Aksi takdirde ciddi yaralanmalara yol açılabilir.

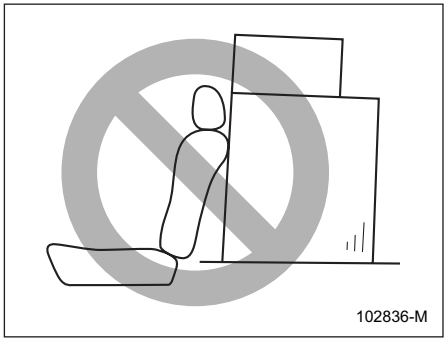

⚠ UYARI

- **Koltukların üzerine asla koltuk arkalığını aşacak kadar yük veya eşya yüklemeyiniz, ani frenleme veya bir kaza esnasında öne doğru savrularak yolcuların yaralanmasına neden olabilir. Yükü mümkün olduğunca tabana yakın yerleştiriniz.**

- **Aracın içinde eşya taşırken ani duruş, keskin viraj veya kaza anında aracın içinde etrafa savrulmalarını önlemek için hareket edemeyecek şekilde sabitleyin.**
- **Ağır yükleri aracın üstüne istiflemeyiniz. Bu yükler aracın ağırlık merkezini yükseltir ve aracı devrilmeye daha yatkın hale getirir.**
- **Ani bir duruş nedeniyle öne doğru savrulmamaları ve yaralanmaya neden olmamaları için uzun eşyaları sıkıca sabitleyin.**
- **Asla maksimum yük sınırını aşmayın. Aksi takdirde aracınıza zarar verebilir veya kullanım özelliklerini olumsuz etkileyebilirsiniz. Bu, aracınızın kontrolünü kaybetmenize ve yaralanmanıza neden olabilir. Ayrıca, aşırı yükleme aracınızın kullanım ömrünü de olumsuz etkileyecektir.**
- **Açılmış bagaj örtüsünün arkasındaki arka raf üstüne hiçbir şey koymayın. Bu tür nesneler ani duruşta veya çarpışmada öne yuvarlanabilir. Bu da ciddi yaralanmalara neden olabilir.**

⚠ DİKKAT

Aracın içinde sprey boya kutuları, yanıcı veya tahriş edici sıvılar veya başka herhangi bir tehlikeli madde bulundurmayın.

NOT
Daha fazla yakıt tasarrufu için gereksiz yük taşımayın.

■ Tavan rayları

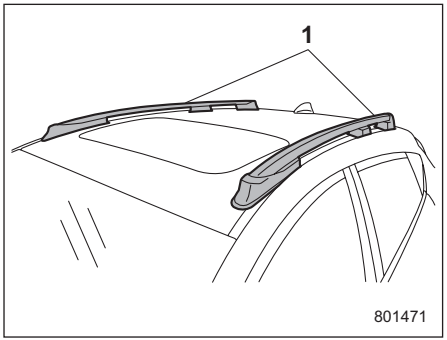

1 Tavan rayları

Tavan traversleri tavan raylarına sabitlendikten ve uygun taşıma ataşmanları takıldıktan sonra tavan üzerinde yük taşınabilir. Tavan traverslerini ve taşıma ataşmanlarını takarken, üreticinin talimatlarına uyun.

Tavan ray sistemi, 80 kg'dan (176 lbs) fazla olmayan yükleri (yük, tavan traversleri ve taşıma ataşmanları/portbagaj dahil) taşımak üzere tasarlanmıştır. Aracınızın GVWR ve GAWR değerlerini aşmadığınızdan emin olun.

⚠ DİKKAT

- **Taşıma ataşmanlarını kullanırken, yükün, tavan traverslerinin ve taşıma ataşmanlarının toplam ağırlığının 80 kg'ı (176 lbs) aşmadığından emin olun. Aşırı yükleme araca hasar verebilir. Üreticinin talimatlarını okuyun ve parçaların yük limitini aşmamasına dikkat edin.**
- **Yük taşıma amaçları için tavan rayları, SUBARU tarafından tavsiye edilen tavan traversleri ve gerekli olabilecek herhangi bir uygun taşıma ataşmanı ile birlikte kullanılmalıdır. Tavan rayları asla tek başına yük taşımak için kullanılmamalıdır. Aksi takdirde yükün düşmesinden dolayı tavan veya boya hasar görebilir veya yoldaki diğer araçlar için tehlike oluşturabilir.**

– DEVAMI DİĞER SAYFADA –

NOT
Tavandaki yükün etkisiyle aracın ağırlık merkezinin değiştiğini ve bu durumun aracın kullanım özelliklerini olumsuz etkileyeceğini unutmayın.
Dikkatli sürünüz. Ani kalkışlardan, dönüşlerden ve duruşlardan sakının. Yandan esen rüzgarın etkisi artacaktır.

8-13. Römork Çekme

⚠ UYARI

- **Lastik onarım kiti bulunan modellerde: Lastiklerden biri patladığında, lastiği geçici olarak yamayabilirsiniz. Ancak, yama yapılmış bir lastik kullanırken römork çekmeyin. Bu konuda daha detaylı bilgi edinmek için en yakında SUBARU servisi ile temas kurmanızı tavsiye ediyoruz.**
- **Yalnızca römork kancasına uygun bağlama başı kullanın. Kancayı, yalnızca ağırlık taşıyıcı bir kanca olarak kullanın. Farklı tip ağırlık dağıtıcı kancalar ile birlikte kullanmayın.**
- **Römork kancası çıkarıldıktan sonra, standart tampon çıtası takılmalıdır. Orijinaline sahip değilseniz, bir SUBARU yetkili servisinden standart bir tampon çıtası satın almanızı tavsiye ederiz.**
- **Römork kancası veya standart tampon çıtası kullanılmadığında, güvenlik performansı düşer ve bir kaza durumunda yolcuların yaralanması riski artar. Araçta bunlardan biri mutlaka bulunmalıdır.**

- **Bir römork kancası takılıysa, arka çekme kancasını (delikli cıvata) takmak mümkün değildir.**

Aracınız öncelikle bir binek otomobili olarak kullanıma yönelik tasarlanmıştır. Römork çekmek, aracınızın e-BOXER sistemine, aktarma organlarına, frenlerine, lastiklerine ve süspansiyonuna ek yük bindirir ve fazla yakıt tüketimine neden olur.
Bazı ülkelerde römork çekerken uymanız gereken bazı düzenlemeler vardır. Römork çekmeye karar verirseniz güvenliğiniz ve memnuniyetiniz, doğru donanımın doğru kullanımına ve aracınızın ihtiyatlı kullanılmasına bağlıdır. Römork kancası ve aracınız için uygun başka gereken çekme donanımını satın alırken size yardımcı olması için SUBARU bayinizden bilgi almanızı tavsiye ediyoruz. Bunlara ek olarak römork ve diğer çekme donanımı üreticileri tarafından donanımın doğru takılması ve kullanılması hakkında verilen talimatlara mutlaka uyunuz.
SUBARU, römork çekme donanımından, veya bu donanımlarla birlikte verilen talimatlardaki hatalar veya atlanan noktalardan ya da sizin doğru talimatlara uygulamamanızdan dolayı ortaya çıkabilecek yaralanmalar ve aracın hasarı karşısında hiçbir sorumluluk kabul etmez.

Bakım

Aracınızı römork çekmek için kullanıyorsanız, ek yüklemelerden dolayı daha sık bakım yapılmalıdır. Bkz. “Bakım programı” ☞S431.
Hiçbir durumda yeni bir araçla veya aktarma organı parçalarından (motor, şanzıman, diferansiyel, tekerlek rulmanları, vs) herhangi birisi yenilenmiş olan bir araçla ilk 1.600 kilometrede römork çekmeyin.

Çekme (römork) ağırlığı

Römork çekmeden önce römork kapasitesini ve römorkun çekme çubuğu kancasının üzerine binmesine izin verilen yükü en yakın SUBARU servisinizle veya aracın trafik ruhsatnamesiyle teyit etmenizi ve mutlaka römorkunuzun çekme kapasitesi içinde olmasını tavsiye ederiz.
Toplam römork ağırlığı (frenlerle birlikte römork ağırlığı artı yük ağırlığı) asla azami çekme ağırlığını geçmemelidir.
Römork çekme çubuğu kancasına düşen yükün araca binen yükü arttıracağını hatırınızda bulundurun. Maksimum izin verilen ağırlık (MPW) ve/veya brüt araç kütlesi (GVM) ve izin verilen maksimum arka aks ağırlığı (arka MPAW) ve/veya arka aks yüklü ağırlığı (arka GALR) aşılmamalıdır.

⚠ UYARI

Azami römork ağırlığını asla aşmayınız. Azami römork ağırlığının aşılması yaralanmalara ve/veya aracın hasar görmesine yol açabilir.

Römork çekme kancaları (bayi opsiyonu)

Orijinal SUBARU römork bağlantılarının kullanılması tavsiye edilir. Detaylar için SUBARU bayinize danışın.
Kanca tespit cıvatalarının ve somunlarının sıkı olup olmadıklarını düzenli olarak kontrol edin.

⚠ DİKKAT

Römork bağlantısı monte ederken aracın egzoz sisteminde, fren sisteminde veya diğer sistemlerinde değişiklik yapmayın.

Römork çekmediğinizde

⚠ DİKKAT

- **Yuvanın temas yerlerinde kir ve korozyon olmamalıdır. Yüzeylerin yalnızca bezle temizlenmesi gerekir. Gres veya başka yağlayıcılar kesinlikle kullanılmamalıdır.**
- **Topuz takılmazsa, koruma amaçlı olarak ve kirlenmeyi önlemek için plastik baga takılmalıdır. Kullanılmadığı zaman topuzu, muhafazasında saklayın.**

Kullanılmadığı zaman topuzu, muhafazasında saklayın.

Römork güvenlik zincirleri

Römork kancası bağlantısının veya kanca topuzunun kopması veya ayrılması durumunda römork ayrılabilir ve trafik güvenliğini tehlikeye sokabilir.
Güvenlik için çekici araçla römorku daima bir emniyet zinciriyle birbirlerine bağlayınız. Biri sağ tarafındaki biri de sol taraftaki römork kancası için olmak üzere, toplam iki zincir kullanılmalıdır. Römork kancasının römork bağlantı topuzlarından ayrılması durumunda kurtulan römorkun yere düşmesini önlemek için zincirleri birbirinin içinden ve römork kancasının altından geçiriniz.
Zincirlerde dönme konumlarında gerekli olabilecek kadar boşluk bırakın fakat buna rağmen yere sürtünmemelerine dikkat edin.
Güvenlik zinciri bağlantıları hakkında daha fazla bilgi için römork kancası ve römork kılavuzuna bakın.

– DEVAMI DİĞER SAYFADA –

Dış (Yan) Aynalar

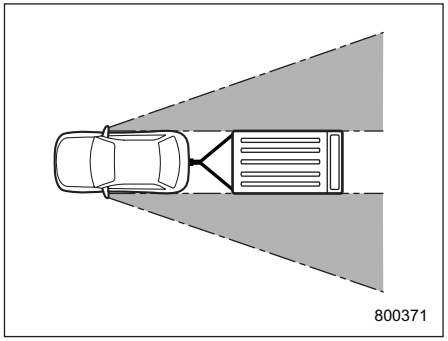

Birçok ülkede bir römork çekerken özel dış aynaların kullanılması hakkında düzenlemeler bulunmaktadır. Römorku aracınıza bağladıktan sonra standart yan aynaların hiçbir kör nokta bırakmadan size geniş bir görüş alanı sağlayıp sağlamadığını kontrol edin. Aracın standart aynaları ile büyük kör noktalar oluşuyorsa yasal gereklilikleri karşılayan ilave dış aynalar kullanınız.

Römork Lambaları

Römork lambalarının aracınızın elektrik sistemine bağlanması, kablo tesisatında değişiklikler yapılmasını, kapasitesinin artırılmasını ve kablo demetinin değişikliklere uyarlanmasını gerektirir.

Römork lambalarının doğru bağlanmalarını sağlamak için SUBARU servisinizle temasa geçmenizi tavsiye ederiz. Sinyalleri ve fren lambalarının çalışıp çalışmadığını römork bağladığınız her defasında kontrol edin.

⚠ DİKKAT

Römork lambalarının doğrudan eklenmesi veya hatalı bağlanması aracınızın elektrik sistemine zarar verebilir ve aracınızın aydınlatma sisteminin arızalanmasına yol açabilir.

Lastikler

Aracınızdaki tüm lastiklerin çekme koşulları için gerekli olan basınca sahip olup olmadığını, sürücü tarafındaki kapı direğinde bulunan lastik şişirme basıncı etiketinden kontrol edin.
Römork lastikleri üretici firmanın teknik verilerine uygun durumda, ebatta, yük sınıfında ve doğru basınçta olmalıdır.

Römork çekme ile ilgili ipuçları

⚠ UYARI

- **Asla 80 km/s veya yasal römork çekme hızı sınırının hangisi küçükse onu geçmeyiniz. Hız sınırını geçmek aracın sağa sola kaymadan sürülebilmesi yeteneğinin kaybına yol açabilir ve/veya bir kazaya neden olabilir.**
- **Sıcak havalarda yokuş yukarı çıkarken motorun hararet yapmasını önlemek için klima otomatik olarak kapanabilir.**
- **Sıcak havada rampa tırmanırken, motor ve şanzımanın aşırı ısınması ihtimali yüksek olduğundan aşağıdaki göstergelere dikkat ediniz.**
  - **Motor soğutma suyu sıcaklık göstergesi**
  - **AT OIL TEMP (Otomatik Şanzıman Yağı Sıcaklığı) uyarı lambası**
- **Römork çekerken direksiyon hakimiyeti, durma mesafesi ve fren performansı normal sürüşten farklı olur. Hiçbir zaman aşırı hızla sürüş yapmamalısınız, fakat bir römork**

çekerken daha da dikkatli olmalısınız. Ayrıca aşağıdaki ipuçlarını da hatırınızda tutmalısınız.

⚠ DİKKAT

- **Subaru Arkada Araç Algılama (SRVD) fonksiyonu ile donatılmış modeller için, römork çekerken sistemi devre dışı bırakmak için "Arkada Araç Algılama (SRVD)" üzerine dokunun. Engellenen radar dalgaları nedeniyle sistem düzgün çalışmayabilir. Subaru Arkada Araç Algılama (SRVD) sisteminin nasıl açılıp kapatılacağıyla ilgili ayrıntılar için, bkz. "Araç ayarları" ☞S206.**
- **Geri Viteste Otomatik Frenleme (RAB) sistemi bulunan modellerde, römork çekme hakkında ek bilgi için SUBARU servisine danışın.**
- **Yüksek sıcaklıklarda veya uzun veya dik yokuşlarda römork çekerken, motor ve şanzıman nispeten aşırı ısınmaya eğilimli olduğundan aşağıdaki göstergelere dikkat edin.**
  - **Soğutma sıvısı sıcaklık göstergesi. "Motorun aşırı ısınması" konusuna bakın ☞S407.**
  - **AT OIL TEMP (Otomatik Şanzıman Yağı Sıcaklığı) uyarı lambası**

Aracınız SI-DRIVE teknolojisi ile donatılmışsa, yokuş yukarı bir römork çekerken aracı Akıllı (I) modda sürmeyin. Sport (S) modunda sürüş yapmanız önerilir.
Bununla birlikte, yokuş aşağı inişlerde römorku SI-DRIVE özelliğinin herhangi bir modunda çekmeniz mümkündür.

▼ Bir yolculuğa çıkmadan önce

- Römork çeken araçların maksimum hızları veya sürüş kısıtlamaları ile ilgili düzenlemeleri mutlaka inceleyin. Değişik ülkelerden geçecekseniz kendi ülkenizden ayrılmadan önce her ülkenin kurallarını inceleyin; farklı ülkelerde düzenlemeler farklı olabilir.
- Aracın ve aracın römork bağlantısının iyi durumda olup olmadıklarını kontrol ediniz. Sorunlar barizse, römorku çekmeyin.
- Römork bağlandığı zaman aracın yatay konumunun bozulup bozulmadığını kontrol edin. Aracınız çok fazla önü havaya kalkmış ve arkası da yere çökmüş durumdaysa çekme çubuğunun yükünün ve arka akstaki yükün maksimum izin verilen arka aks yükünü aşıp aşmadığını kontrol edin.
- Lastik hava basınçlarının doğru olup olmadığını kontrol ediniz.
- Aracın ve römorkun doğru birleştirilip birleştirilmediklerini kontrol ediniz. Aşağıdakileri teyit edin:
  - Römork kancasının bağlantı topuzuyla doğru birleşip birleşmediği.
  - Römork lambaları soketinin doğru bağlanıp bağlanmadığı ve aracın fren pedalına basıldığı zaman römorkun fren lambalarının yanıp yanmadığı ve aracın dönüş sinyali kolu çalıştırıldığı zaman römorkun dönüş sinyali lambalarının çalışıp çalışmadığı.
  - Güvenlik zincirlerinin doğru bağlanıp bağlanmadığı.
  - Römorktaki tüm yükün yerinden hareket edemeyecek şekilde sabitlenip sabitlenmediği.
  - Yan aynaların belirgin bir kör nokta yaratmadan geniş bir arka görüş alanı sağlayıp sağlayamadıkları.

▼ Römorkla sürüş

- Römorku çekerken yeterince fazla durma mesafesi bırakmalısınız. Ani fren yapmaktan sakının çünkü bu, kaymaya veya çakı şeklinde katlanmaya ve kontrolün kaybedilmesine yol açabilir.
- Ani kalkışlardan ve hızlanmalardan sakınınız.

– DEVAMI DİĞER SAYFADA –

- Ani direksiyon hareketlerinden, sert dönüşlerden ve ani şerit değiştirmelerden sakınınız.
- Dönüşler öncesinde yavaşlayınız. Römorkun tekerlekleri iç tarafa yakın hareket edeceğinden normal dönüş yarıçapından daha uzun mesafeli dönüşler yapın. Çok dar dönüşlerde römork araca çarpabilir.
- Yolculuğa başlamadan önce araç ile römork birleşiminin "kullanımına" alışmak için yeterli zaman harcanmalıdır. Trafiğe kapalı bir alanda viraj alma, durma ve geri gitme pratiği yapın.
- Yandan gelen rüzgarlar aracınızın ve römorkun yol tutuşunu olumsuz yönde etkileyerek yana savrulmalarına yol açar. Yandan gelen rüzgarlar hava şartlarından veya büyük kamyon veya otobüslerin geçmesinden dolayı meydana gelebilir. Yana savrulma meydana gelirse direksiyonu sıkıca tutun ve derhal fakat kademeli olarak yavaşlayın.
- Diğer araçları sollarken römorkun aracınıza bağlı olmasından dolayı artan ağırlık ve uzunluk sebebiyle çok daha uzun geçme mesafesi gerekir.
- Bir römork ile geri manevra yapmak zor olabilir ve alıştırma gerektirir. Bir römorkla geri manevra yaparken, asla hızlanmayın veya direksiyonu ani çevirmeyin. Bir römork ile geri manevra yaparken, direksiyonun altını bir elinizle kavrayın.

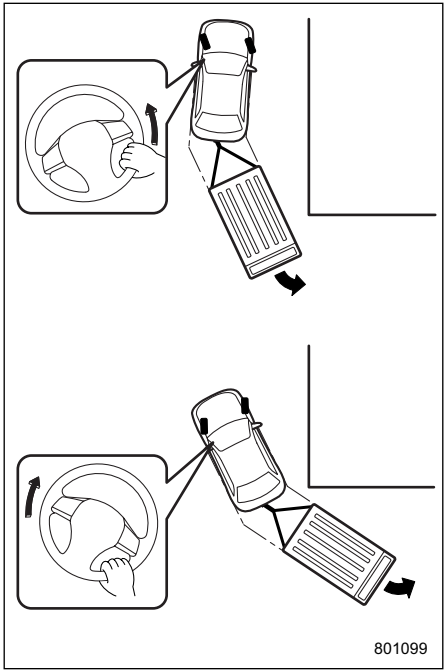

Bir köşede geri manevra yaparken, aşağıdaki prosedürü uygulayın.

1. Yavaşça geri manevra yapmaya başlayın, direksiyonu dönmek istediğinizin yönün tersine kırarak.
2. Römork dönmeye başladığında, direksiyonu düzeltmeye başlayın.
3. Direksiyonu düzeltin ve 1. adımdaki yönünün tersine çevirmeye başlayın.
4. Aracı römork ile hizalanacak şekilde yönlendirin ve ardından direksiyonu tekrar düzleştirin.

- Aracınız hareket halindeyken ABS uyarı lambası yanarsa römorku çekmeyi bırakınız. Gerekli onarımı derhal en yakın SUBARU servisine yaptırmanızı tavsiye ederiz.

▼ Yokuşlarda sürüş

- Dik bir rampadan aşağıya inmeden önce motor freninden faydalanmak ve aracınızın frenlerinin fazla ısınmasını önlemek için düşük vitesi seçiniz (gerekirse 1. vitesi kullanınız). Aniden vites küçültmeyin.
- Sıcak havalarda yokuş yukarı çıkarken motorun hararet yapmasını önlemek için klima otomatik olarak kapanabilir.
- Sıcak havada rampa tırmanırken, motor ve şanzımanın aşırı ısınması ihtimali yüksek olduğundan aşağıdaki göstergelere dikkat ediniz.
  - Motor soğutma suyu sıcaklık göstergesi
  - AT OIL TEMP (Otomatik Şanzıman Yağı Sıcaklığı) uyarı lambası

- Aşağıdaki koşullardan herhangi birinin oluşması durumunda derhal klimayı kapatın ve aracı ilk güvenli yerde durdurun. “Acil Durumda Aracınızı Park Ederseniz” ☞S392 ve “Motorun Aşırı Isınması” ☞S407 bölümlerine bakın.
  – Motor soğutma suyu sıcaklık gösterge ibresi AŞIRI ISINMA bölgesine yaklaşır. Bkz. “Motor Soğutma Suyu Sıcaklık Göstergesi” ☞S157.
  – AT OIL TEMP (Otomatik Şanzıman Yağı Sıcaklığı) uyarı lambası yanar. Bkz. “Otomatik Şanzıman Yağı Sıcaklığı uyarı lambası” ☞S164.
- Yokuşta hareketsiz sabit durmak için fren pedalına basmak veya park frenini devreye sokmak yerine, asla gaz pedalını kullanarak aracı sabit tutmaya çalışmayın. Bu, şanzıman yağının aşırı ısınmasına neden olur.
- Vites kolunu aşağıdaki gibi ayarlayın.
  Yukarı eğimli: “D” konumu
  Aşağı eğimli: Motor freninin kullanılması için düşük devirli bir vites konumu

▼ Yokuşta park etme

⚠ DİKKAT

Daha güçlü frenleme kuvveti gerekiyorsa, elektronik park freninin frenleme kuvveti yeterli olmayabilir (ör. bir römork çekerken dik bir yokuşta park etmek).

Park yaparken daima hem aracın hem de römorkun tekerleklerinin altına takoz koyun. Park frenini tamamen devreye sokun. Tepeye ya da yokuşa park etmeyin. Tepeye veya yokuşa park etmek zorundaysanız aşağıdaki adımları atmalısınız:

1. Frene basın ve pedalı basılı tutun.
2. Birine aracın ve römorkun tekerleklerine takoz koydurun.
3. Takozlar yükü karşılayıncaya kadar fren pedalını yavaşça bırakın.
4. Frene basın ve sonra park frenini devreye sokun; fren pedalını yavaşça bırakın.
5. Vites kolunu “P” konumuna getirin ve e-BOXER sistemini kapatın.

■ Avrupa için ek bilgiler

Aşağıdaki bilgiler, EEC 1230/2012 sayılı Avrupa Birliği kanunlarının ve yönetmeliklerinin gerektirdiği şartları göstermektedir.

▼ Römork çekerken azami izin verilen araç ağırlığı (MPW) ve azami izin verilen arka dingil ağırlığı (arka MPAW)

⚠ DİKKAT

Maksimum römork ağırlığını asla aşmayın.

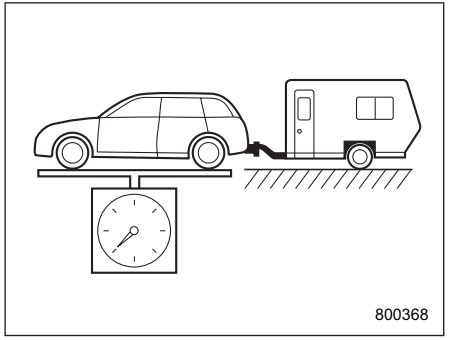

MPW (Maksimum izin verilen ağırlık)

– DEVAMI DİĞER SAYFADA –

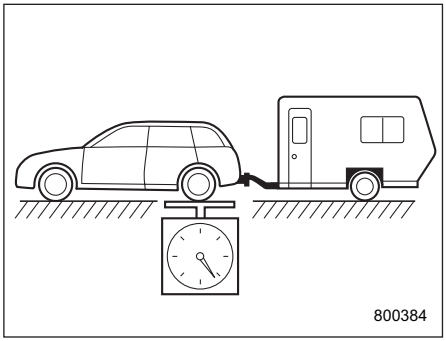

Arka MPAW (Maksimum izin verilen arka aks ağırlığı)

Römork çekerken MPW (kg)	Römork çekerken maksimum arka aks yükü (kg)
2,180	1,130

▼ **Bağlantı noktasında teknik olarak izin verilen maksimum kütle (bilyalı bağlantı yükü)**

80 kg

▼ **Bağlantı tertibatının montaj noktaları**

Bağlantı tertibatının bağlantı noktaları şekilde gösterilmiştir.

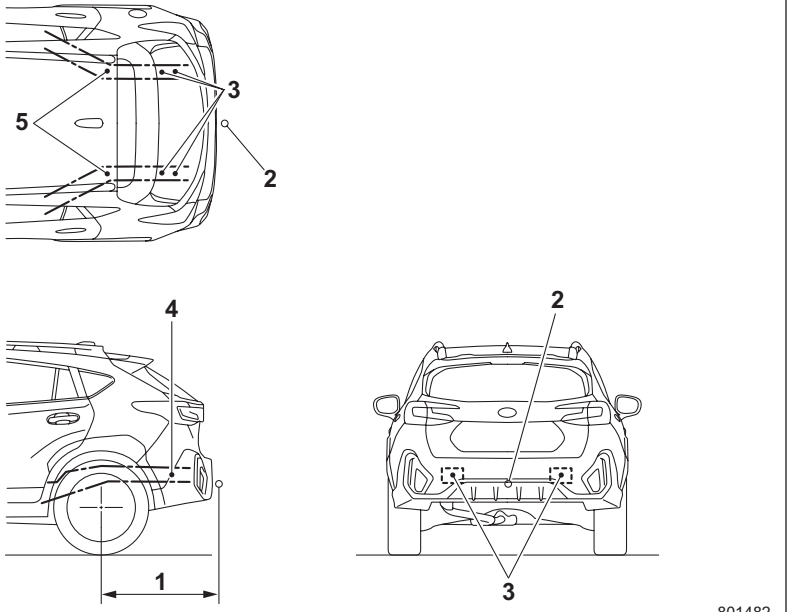

1 Bağlantı tertibatının izin verilen maksimum çıkıntısı: 917 mm
2 Bağlantı (kaplin)
3 Sabitleme noktaları: Arka şasinin altında iki yer ve her iki taraf için arka şasinin arka ucunda iki yer
4 Sabitleme noktası: Her iki taraf için arka şasinin yan tarafında bir yer
5 Arka şasi

9-1. Acil bir durumda aracınızı park ederseniz 392
9-2. Bakım araç gereçleri 392
Arka döşemenin altında 393
Sol Ön Koltuğun Altında 393
9-3. Patlak lastikler 394
Patlak Lastiğin onarımı 394
Lastik basıncı izleme sistemi (TPMS) (varsa) 402
TPMS ekranı (varsa): 403
9-4. Takviye aküsü ile motor çalıştırma 403
Aküyle ilgili Önlemler! 403
Takviye aküsü ile çalıştırmada alınacak önlemler 404
Takviye aküsüyle çalıştırma yöntemi 405
9-5. Motor aşırı ısınması (hararet yapması) 407
Motor bölmesinden buhar geliyorsa 407
Motor bölmesinden hiç buhar gelmiyorsa 407
9-6. Araç çekme 408
Çekme Kancası ve Bağlama Kancaları/ Delikleri 408
Aracın açık kasa kamyonda taşınması 411
Aracın tüm tekerlekleri yere değerek çekilmesi 412
9-7. Elektronik Park Freni – Elektronik Park Freni Devreden Çıkarılamıyorsa 413
9-8. Erişim Anahtarı – Erişim Anahtarı Düzgün Çalışmıyorsa 413
Kilitleme ve kilit açma 413
Güç durumunun değiştirilmesi 414
e-BOXER sisteminin başlatılması 414
9-9. Bagaj kapağı - bagaj kapağı açılamazsa 415
9-10. Açılır Tavan (Varsa) – Açılır Tavan Kapanmazsa 415
9-11. Merkezi Bilgi Ekranının Arızaları 416
9-12. Aracınız bir kazaya karışırsa 417
Bir Kazaya Karıştığında Motoru Yeniden Çalıştırmak 417
Bir Kazaya Karıştığında Otomatik Kapı Kilitleme/ Kilit Açma İşlemi 417
Çarpışma Sonrası Fren Kontrol Fonksiyonu . 418

9-1. Acil bir durumda aracınızı park ederseniz

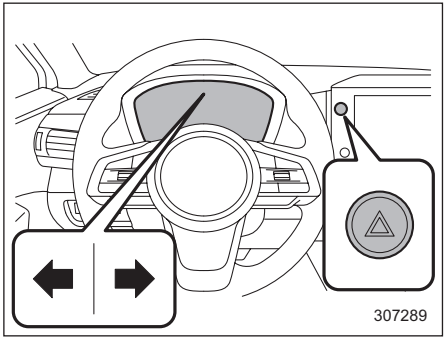

Aracınızı acil durumda park etmek zorunda kalırsanız diğer sürücüleri uyarmak için dörtlü flaşör gündüz ve gece yakılmalıdır.
Yol üstünde durmaktan sakının. Bir sorun çıktığında emniyetli bir şekilde yoldan ayrılıp yol kenarına çekin.
Dörtlü flaşör kontak anahtarının konumuna bağlı olmaksızın yakılabilir.
Dörtlü flaşörü yakmak için düğmesine basın.
Dörtlü flaşörü kapatmak için düğmeye tekrar basın.
Dörtlü flaşör yanıp sönerken, ilgili dönüş sinyali göstergesi de yanıp sönecektir.

NOT
Dörtlü flaşörler çalışıyorken dönüş sinyalleri çalışmaz.

9-2. Bakım araç gereçleri

Aracınızda aşağıdaki bakım takımları bulunmaktadır:

- Kriko
- Kriko kolu
- Tornavida
- Çekme kancası (delikli cıvata)
- Bijon anahtarı

NOT
Bu kriko, Makina Direktifi 2006/42/EC ile uyumludur. Orijinal uygunluk belgesinin bir kopyası Bölüm 13'te verilmiştir.

Arka döşemenin altında

Tornavida ve çekme kancası aşağıdaki şekillerde gösterildiği gibi saklanır.

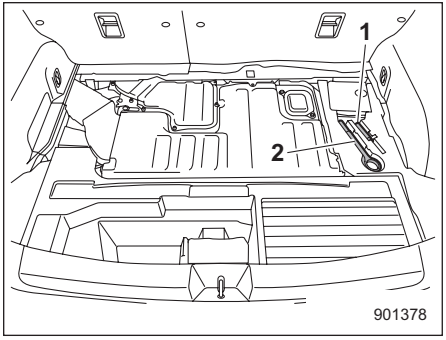

1 Tornavida
2 Çekme kancası (delikli cıvata)

Sol Ön Koltuğun Altında

Sol ön koltuğun altındaki bakım alet kutusunun (takım çantasının) kapağını çıkarın.

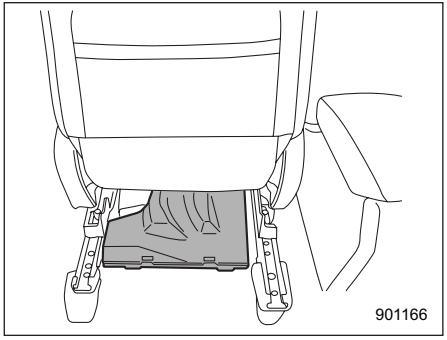

Kriko, kriko kolu ve bijon anahtarı aşağıdaki şekilde gösterildiği gibi saklanır.

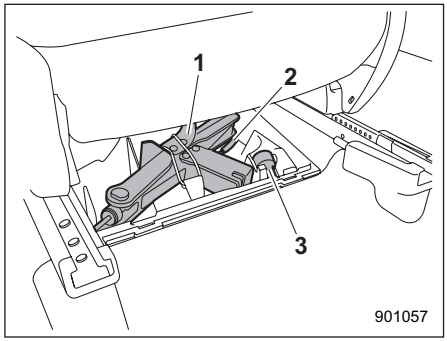

Sol Ön Koltuğun Altında

1 Kriko
2 Kriko kolu
3 Bijon anahtarı

– DEVAMI DİĞER SAYFADA –

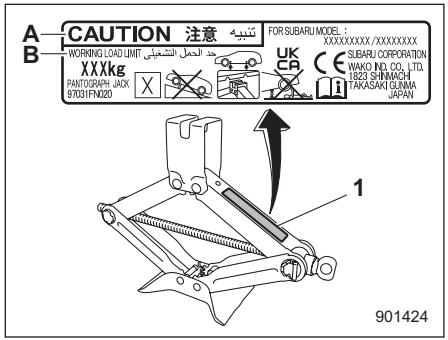

Kriko etiketi örneği

1 Kriko etiketi
A DİKKAT
B ÇALIŞMA YÜKÜ SINIRI

NOT

Krikonun nasıl kullanılacağı konusunda, bkz.”Lastik değiştirme prosedürü” ☞S461.

9-3. Patlak lastikler

Aracı sürerken lastik patlarsa asla ani fren yapmayın; hızı kademeli olarak azaltırken direksiyonu sağa sola çevirmeden ileri gidin. Sonra yoldan çıkarak güvenli bir yerde durun.

■ Patlak Lastiğin onarımı

⚠ UYARI

Bir lastiği onarmadan önce, talimatları ve uyarıları iyice okuyun.

Bu talimatlara harfiyen uymanızı güvenliğiniz açısından son derece önemlidir. Bu talimatlara uyamamanız ise lastiğin daha da fazla hasar görmesine ve aracın kontrolünün kaybedilmesine yol açabilir. Bu da, ciddi yaralanmalar veya ölümle sonuçlanabilir.

Aracınızda bir yedek lastik (stepne) bulunmamaktadır. Lastik patlayınca, bu onarım setini kullanarak lastiği geçici olarak onarabilirsiniz. Çivi gibi 4 mm’den küçük çaplı nesnelerle hasar görmüş lastikleri onarabilirsiniz. Ancak, patlağın çapına ve tipine bağlı olarak bazı lastikler sadece kısmen onarılabilir veya hiç onarılamaz ve bu durumda lastik basıncında kayıp meydana gelebilir. Lastik hava basıncının kaybedilmesi ise yol tutuşu bozarak aracın kontrolünü kaybetmenize neden olabilir.

Patlak lastiği geçici olarak onardıktan sonra lastiği en kısa zamanda yenisiyle değiştirin. Lastiğin değiştirilmesi için aracınızı hemen en yakın SUBARU servisine götürmenizi tavsiye ederiz. Dolgu macunu çıkan bir tekerleği yeniden kullanabilirsiniz, ancak lastik supabının değiştirilmesi gerekir. Supabı değiştirmeden tekerlek tekrar kullanılırsa, supap hava kaçırabilir.

Lastik değişimi için bkz. “Lastik Değiştirme” ☞S460.

▼ Patlak lastik onarılırken uyulması gereken kurallar

Patlak bir lastiği onarırken şunlara dikkat edin.

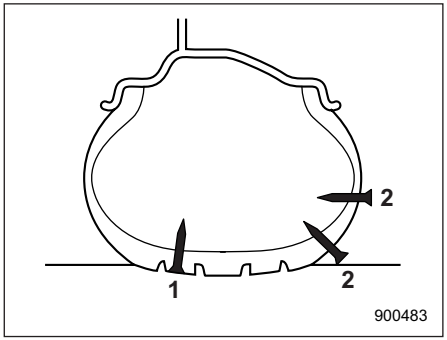

1 Tamir etmek mümkün
2 Tamir etmek mümkün değil

⚠ UYARI

- **Aşağıdaki durumlarda lastik onarım kitini kullanmayın.**
  - **Lastik, yetersiz hava basıncı ile kullanılmasından dolayı patlamışsa.**
  - **Patlayan kısım, lastiğin görünebilir bir yerinde değilse.**
  - **Patlak, lastiğin yanağında (yan duvarında) meydana gelmişse.**
  - **Lastik, tekerlekten kopmuşsa.**
  - **Patlayan lastiğin jantı veya lastik supabı hasar görmüşse.**
  - **İki veya daha fazla lastik patlamışsa.**
  - **Dolgu macununun son kullanım tarihi geçmişse.**
  - **Lastik, 4 mm veya daha geniş, çivi gibi sivri nesneler ile delindiyse.**
- **Patlak bir lastiği şişirirken, şişirme basıncı 10 dakika içinde basınç sayacının yeşil bölgesine ulaşamıyorsa, lastik onarımına devam etmeyin, bırakın. Bu konuda hemen bir SUBARU servisine başvurmanızı öneririz.**
- **Aracınızı çok dikkatli sürün ve ani manevralardan ve direksiyon hareketlerinden kaçının.**
- **80 km/sa (50 mil/sa) hızı aşmayın.**
- **200 km'lik (125 mil) maksimum sürüş mesafesini aşmayın.**
- **Onarılmış bir lastikte kar zinciri kullanmayın.**
- **Römork çekmeyin.**
- **Onarım setinin, lastiğin onarılması dışında bir amaçla kullanılması, basınçlı havanın patlama veya sızma riskinden dolayı ciddi bir kazaya neden olabilir.**
- **Trafiği aksatmayacak şekilde aracınızı güvenli bir yere çekin ve lastik onarımına bundan sonra başlayın.**
- **Araç düz bir zeminde duruyor olsa bile, park frenini uygulayarak aracın hareket etmesini önleyin.**
- **Lastiği onarmaya başlamadan önce e-BOXER sistemini durdurun.**
- **Lastiği onarırken dörtlü flaşörleri yakın.**
- **Lastiğin içine giren kıymık, vida vs. gibi cisimleri çıkarmaya çalışmayın. Bu cisimleri olduğu gibi bırakın.**
- **Kullanım halindeyken lastik onarım setini bir yerde bırakmayın.**
- **Bir şişe dolgu malzemesi ile yalnızca bir lastik tamir edilebilir.**
- **Lastikler, ortam sıcaklığı -30°C veya daha yüksek olduğunda tamir edilebilir.**

– DEVAMI DİĞER SAYFADA –

⚠ DİKKAT

- **Lastik onarım setinin sadece geçici bir çözüm olduğunu asla unutmayın. Lastik onarım setinin kullanımıyla ilgili yasal düzenlemeler ülkeden ülkeye değişebilir. SUBARU servisine veya lastik satıcınıza başvurmanızı tavsiye ederiz.**
- **Lastik onarım setini, bagaj bölmesinde güvenli bir şekilde saklayın. Ani bir fren veya çarpışma anında yolcuların yaralanmasına neden olabileceğinden, onarım setinin, yolcu kabini içinde saklanmaması tavsiye edilir.**
- **Lastik onarım setini sadece orijinal araç lastikleriyle kullanın.**
- **Hava kompresörünü 10 dakikadan fazla çalıştırmayın, aksi takdirde aşırı ısınabilir.**
- **Hava kompresörünün sıcaklığı yükselebilir. Kendinizi yakmamaya dikkat edin.**
- **Yağmur yağarken, hava kompresörünün yağmura maruz kalmaması için önlemler alın. Yağmura maruz kalması, arızalanmasına sebep olabilir.**
- **Onarım kitindeki kompresörden başka kompresör kullanmayın.**
- **Başka bir kompresör kullanmak, lastiğe zarar verebilir.**
- **Kompresörü, DC12V bir akü veya güç kaynağı dışında çalışacak şekilde modifiye etmeyin veya parçalarına ayırmayın.**
- **Onarım kiti ile geçici bir delik onarımı yapıldıysa, Lastik Basıncı İzleme Sistemi (TPMS) (varsa) düzgün çalışmayabilir.**

▼ Lastik onarım setinin yeri

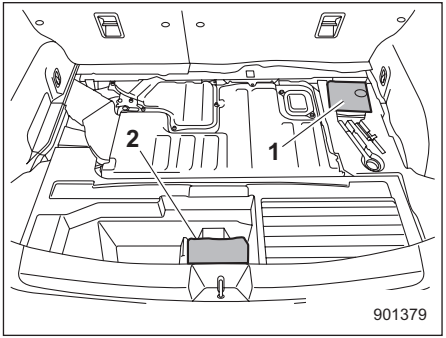

1 Patlak lastik onarım kiti (plastik çanta)
2 Patlak lastik onarım kiti (dolgu malzemesi (macun) şişesi)

Plastik torba ve dolgu macunu şişesi bagaj bölmesi döşemesinin altında saklanır.

▼ Lastik onarım setinin içindekiler

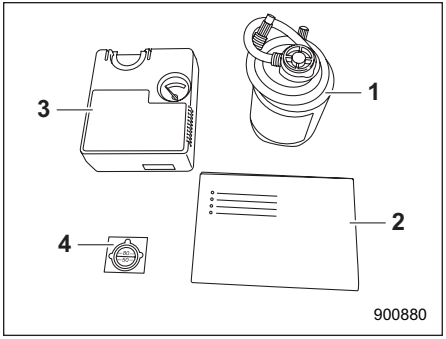

1 Dolgu malzemesi şişesi
2 Hızlı başvuru kılavuzu
3 Hava kompresörü
4 Hız sınırı etiketi

Dolgu malzemesi şişesi dışında, yukarıda gösterilen onarım setinin içindekiler plastik bir çanta içinde paketlenmiştir. Kullandıktan sonra, çantasına geri koyun.

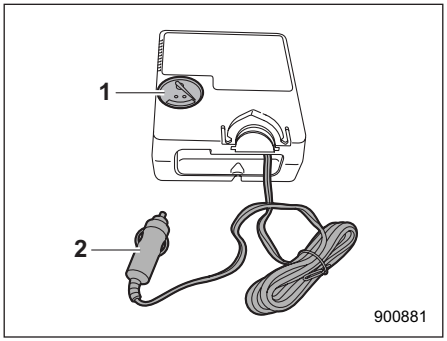

Kompresör (ön taraf)
1 Hava göstergesi
2 Elektrik fişi

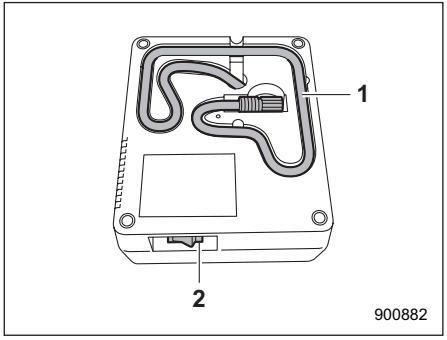

Kompresör (arka taraf)
1 Hortum
2 Kompresör düğmesi

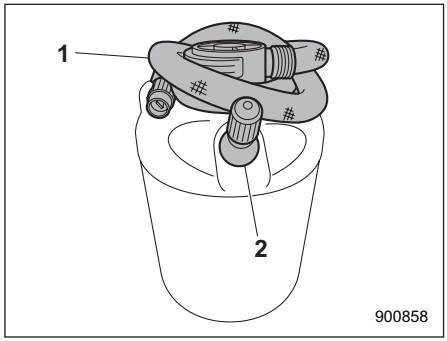

Dolgu macunu şişesi
1 Hortum
2 Supap

⚠ UYARI

- **Dolgu malzemesini asla içmeyin. Macunu kazara çiğner veya yutarsanız hemen tıbbi yardım alın.**
- **Dolgu malzemesi cildinize veya gözlerinize bulaşırsa, derhal bol suyla yıkayın. Gerekiyorsa hemen tıbbi yardım alın.**
- **Lastik onarım setini çocukların erişemeyeceği yerlerde saklayın.**

– DEVAMI DİĞER SAYFADA –

- **Doğal kauçuğa alerjisi olan birisi dolgu malzemesi ile temas ederse, alerjik belirtiler oluşabilir.**

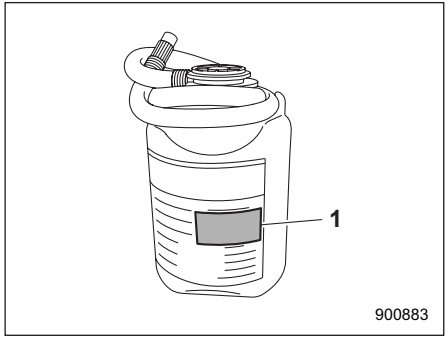

1 Son kullanım tarihi

⚠ DİKKAT

Dolgu macunu şişesini, son kullanma tarihi geçmeden önce yenisi ile değiştirin.

▼ Patlak lastiğin onarılması

Patlak bir lastiği onarmak için aşağıdaki adımları takip edin.

- İlk önce, dolgu malzemesini havayla birlikte basın. Dolgu macununun deliği iyice kapatabilmesi için aracı yaklaşık 10 dakika boyunca veya 5 km sürün.
- Aracı tekrar durdurun, kontrol edin ve gerekiyorsa hasarlı lastiğin basıncını ayarlayın.
- Ardından, 80 km/h hızı ve 200 km mesafeyi aşmamak kaydıyla aracınızı dikkatlice kullanmaya devam edebilirsiniz.

Aracı kullanan diğer kişileri, onarım setiyle lastiğin geçici olarak onarıldığı ve bu nedenle dikkatli kullanmaları yönünde uyarın.

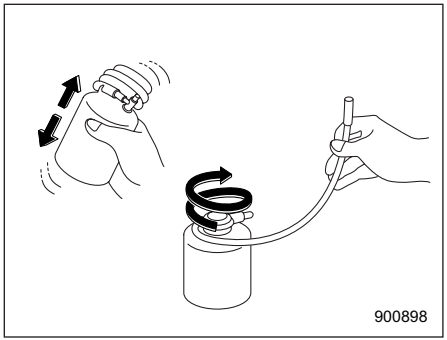

1. Dolgu macununun şişesini iyice çalkalayın. Hortumu gevşetin.

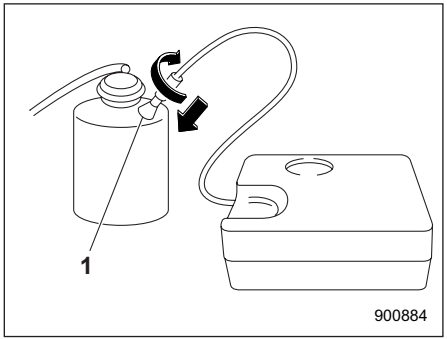

1 Supap

2. Hava kompresörü hortumunu, şişedeki supaba bağlayın.

⚠ DİKKAT

- **Kompresörün güç düğmesinin KAPALI olduğundan emin olun.**
- **Bağlantı elemanı sağlam bir şekilde takılmazsa dolgu macunu sızıntı yapabilir.**

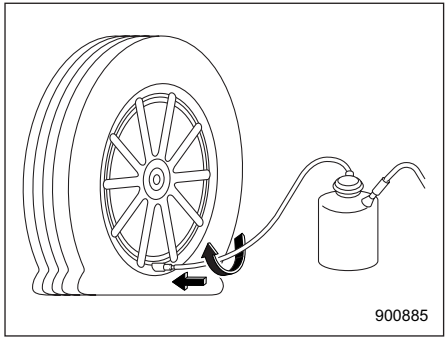

Şişedeki hortumu lastiğin supabına sıkıca bağlayın.

⚠ DİKKAT

Bağlantı elemanı sağlam bir şekilde takılmazsa dolgu macunu sızıntı yapabilir.

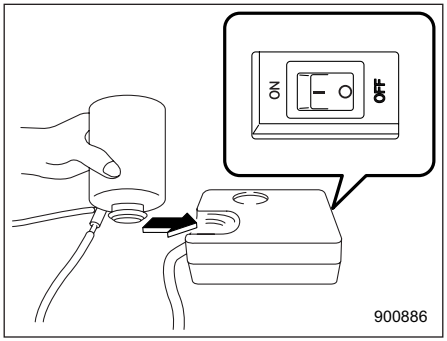

3. Şişeyi baş aşağıya çevirin ve şişenin kapağını hava kompresöründeki şişe tutucuya yerleştirin.
   Kompresörün güç düğmesinin KAPALI olduğundan emin olun.

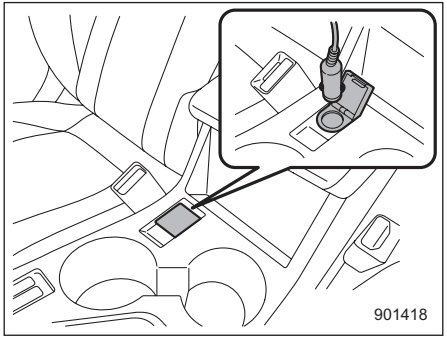

4. Kompresörün güç kablosunu aksesuar elektrik soketine takın. Park frenini devreye sokun ve kontak anahtarını "ACC" konumuna getirin.

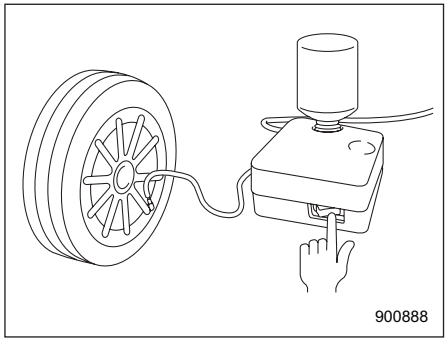

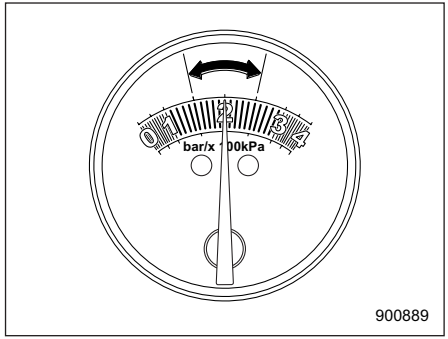

Hava kompresörünü çalıştırın ve hava basıncını uygun seviyeye getirin (hava sayacındaki yeşil bölge).

– DEVAMI DİĞER SAYFADA –

⚠ DİKKAT

- **Hava kompresörü ısınacağından, 10 dakikadan fazla çalıştırmayın. Kendinizi yakmamaya dikkat edin.**
- **Lastik basıncı 10 dakika içinde yeşil bölgeye ulaşamazsa, bu onarım kitiyle lastik onarılamaz. Yardım için lütfen SUBARU servisine başvurun.**

NOT

- **Kompresör çalışmaya başladıktan sonra, hava basıncı geçici olarak 300 kPa (3,0 kg/cm2, 45 psi) veya daha yüksek bir seviyeye ulaşacaktır. Bütün dolgu macunu lastiğin içine girdikten 30 saniye sonra, hava basıncı düşecektir ve bu da lastiğin içindeki basıncı gösterir.**
- **-30°C ila -20°C arasındaki aşırı düşük sıcaklıklarda, dolgu macununun viskozitesi artacaktır ve bu da macunun daha yavaş akmasına neden olacaktır. Bu sıcaklıklarda, dolgu macununu kullanmadan önce aracın içinde ısıtın.**
- **Lastiği onarırken, hava basıncı göstergesini okumak zorlaşırsa, düzgün bir okuma elde etmek için kompresörü bir kez kapatın.**

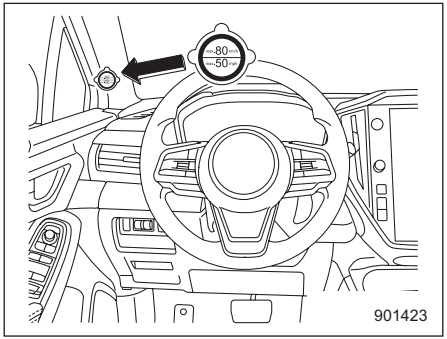

901423

5. Lastiğe hava basarken, hız sınırı göstergesini resimde gösterildiği gibi yerleştirin.

⚠ UYARI

Hız sınırı göstergesini, uyarı lambasını saklayacak bir şekilde veya direksiyonun üzerine koymayın. Hava yastığın çalışmasını engelleyebilir ve kritik bir hataya sebep olabilir.

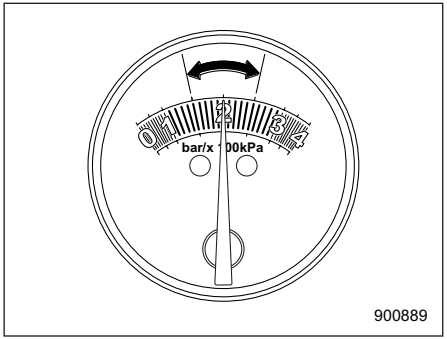

900889

6. Hava basıncı, sayacın yeşil bölgesine ulaştığında, kompresörü kapatın. Fişini, aksesuar güç çıkışından çıkartın.

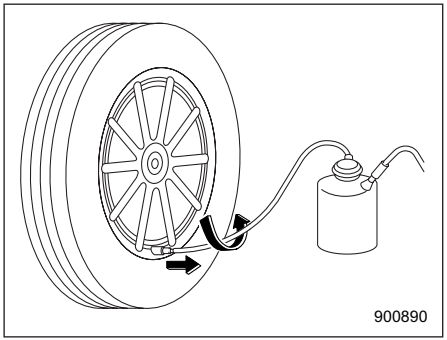
900890

Lastiği şişirdikten sonra hortumu çıkartın ve supap kapağını sıkıca takın.

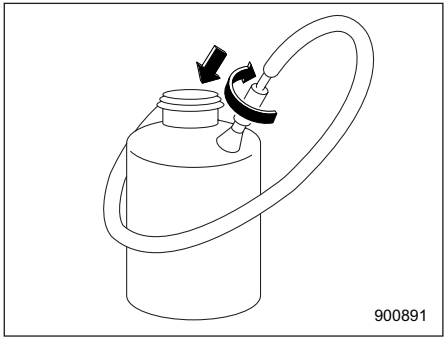

Kalan dolgu malzemesinin akmasını önlemek için, şişenin hortumunu şişenin supabına dairesel bir şekilde bağlayın.

⚠ DİKKAT

Dolgu malzemesi giysilerde leke yapabilir.

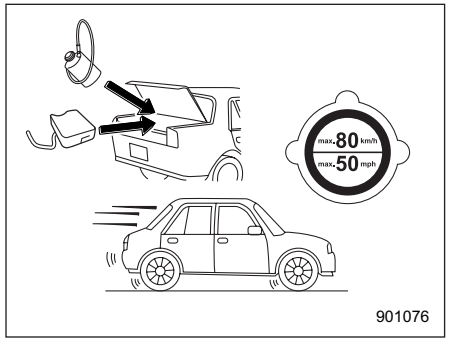

7. Kiti araca yerleştirin ve aracınızı hemen 10 dakika boyunca veya 5 km sürün.

⚠ UYARI

- **Dikkatli sürün. 80 km/h hızı aşmayın. Daha hızlı sürmek, aracın sallanmasına sebep olabilir.**
- **Onarılmış bir lastikte kar zinciri kullanmayın.**
- **Römork çekmeyin.**
- **Sürüş sırasında sert titreşimler, kararsız direksiyon hareketleri veya tuhaf seslerle karşılaşırsanız hızınızı azaltarak aracı güvenli bir yere çekin. Lastiği ve lastik basıncını tekrar kontrol edin. Lastik basıncı hava sayacının kırmızı bölgesindeyse veya çatlaklar, şişlikler veya benzer lastik hasarları görünüyorsa, bu onarım kiti ile geçici onarım yapılamaz. Servis için SUBARU servisinize veya yol desteği sağlayıcıya danışmanızı tavsiye ederiz.**

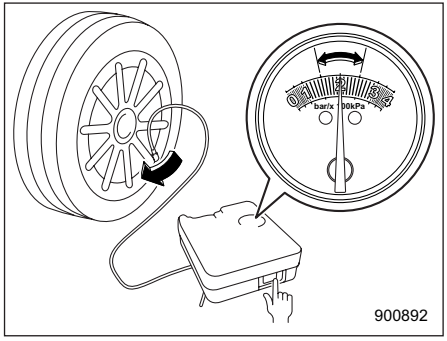

8. 10 dakika veya 5 km sürdükten sonra, hangisi önce gelirse, aracı güvenli bir yerde durdurun ve hava basıncını tekrar kontrol edin (4. adıma bakın).
   Gerekirse, lastiği yeniden uygun hava basıncına kadar hava ile doldurun ve lastik, supap gövdesi ve sızdırmazlık maddesi şişesini değiştirtmek için dikkatli bir şekilde en yakın SUBARU bayisine gidin.

– DEVAMI DİĞER SAYFADA –

NOT
Hava kompresörünü yalnızca lastik supabına bağlayın.

⚠ DİKKAT

- **Hava basıncı sayacın kırmızı bölgesindeyse, kitin başarılı bir şekilde deliği onarmadığı anlaşılır. Bu durumda, lütfen sürmeyi durdurun ve yardım için SUBARU servisini arayın.**
- **Onarılmış lastik ile aracınızı en çok 200 km'den fazla sürmeyin. Supap gövdesini değiştirmemek, hava kaçmasına sebep olabilir. Lastik tekerlekten sökülmeden önce SUBARU yetkilisine lastiğinizin onarım setiyle onarılmış olduğunu belirtin.**

Lastik tekerlekten sökülmeden önce SUBARU yetkilisine lastiğinizin onarım setiyle onarılmış olduğunu belirtin.

⚠ DİKKAT

Dolgu malzemesinin şişesi ve hız sınırı etiketi, lastik onarım seti kullanıldıktan sonra değiştirilmesi gerekmektedir.

NOT
Yeni sızdırmazlık malzemesi ve parçalar, yetkili servisten veya SUBARU satıcısından temin edilebilir. BU malzemeler, bir yetkili tarafından sete eklenmelidir. Boş şişeler ve yedek parçalar SUBARU yetkilisine teslim edilmeli veya yasal düzenlemelere uyulmak suretiyle imha edilmelidir.

▼ **Hava kompresörün teknik özellikleri**

Hat voltajı	DC 12 V
Çalışma voltajı	DC 10- 15 V
Amper değeri	Maks. 10 A

Lastik basıncı izleme sistemi (TPMS) (varsa)

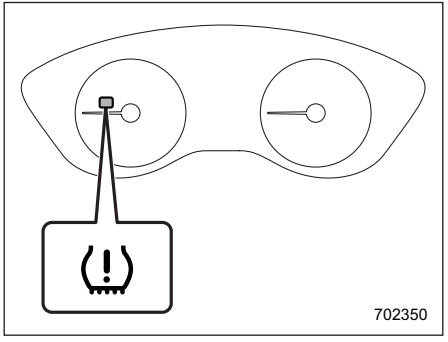

Düşük lastik basıncı uyarı lambası

Lastik basıncı izleme sistemi, bir lastiğin basıncı seçilen TPMS moduna göre çok düşükse, her bir tekerlekte bulunan birer sensörden sinyal göndererek sürücüye bir uyarı mesajı gösterir.
Lastik basıncı izleme sistemi, sadece araç 40 km/h üzerindeki hızlarda seyrederken etkinleşir. Ayrıca bu sistem, ani lastik basıncı düşüşlerine hemen karşılık veremeyebilir (örneğin, keskin bir nesne üzerinden geçerken lastik patlaması).

⚠ UYARI

Aracı sürerken düşük lastik basıncı uyarı lambası yanarsa, asla ani fren yapmayın; hızı kademeli olarak azaltırken direksiyonu sağa sola çevirmeden ileri gidin. Sonra yoldan çıkarak güvenli bir yerde durun. Aksi taktirde, ciddi yaralanmalara ve hasara yol açacak bir kazaya sebep olabilirsiniz.

Dört lastiğin de basıncını kontrol edin ve basıncı, sürücü tarafındaki kapı direğinde bulunan lastik şişirme basıncı etiketinde gösterilen SOĞUK lastik basıncına ayarlayın. Lastik basınçlarını ayarladıktan sonra bu lamba yanmaya devam ederse, lastiklerden birisi zarar görmüş ve hızla hava kaçırıyor olabilir. Lastiğiniz patlarsa, bkz. "Patlak Lastikler" ☞S394.

Orijinal basınç sensörü/vericisi bulunmayan bir lastik takılır ya da jant değiştirilirse, düşük lastik basıncı lambası yaklaşık bir dakika yanıp söndükten sonra sürekli bir şekilde yanar. Bu TMPS'nin lastik basınçlarını ölçemediği anlamına gelir. En kısa zamanda, lastik ve sensör değişimi veya sistemin sıfırlanması için bir SUBARU servisine başvurun.

Lastik sıvı dolgu ile onarıldığında, lastik basıncı uyarı supabı ve vericisi düzgün çalışmayabilir. Sıvı dolgu kullandıysanız, en kısa zamanda en yakın SUBARU yetkili servisi ile görüşmenizi öneririz. Lastiği değiştirirken, lastik basıncı uyarı supabını ve vericisini de değiştirin.

Hasarlı değilse ve sıvı dolgu kalıntıları temizlenmişse, jantı tekrar kullanabilirsiniz. Lamba yaklaşık bir dakika yanıp söndükten sonra sabit yanıyorsa, sistemin denetlenmesi için yetkili bir SUBARU servisine gitmenizi tavsiye ederiz.

■ TPMS ekranı (varsa):



306521

Bu ekran, her bir lastiğin basıncını gösterir. "Temel ekranlar" konusuna bakın ☞S188.

9-4. Takviye aküsü ile motor çalıştırma

⚠ UYARI

Bu talimatları dikkatle okuyun:

Aküyle doğru ve güvenli bir şekilde çalışmak için aküyü kullanmadan veya kontrol etmeden önce aşağıdaki önlemleri dikkatle okuyun.

Koruyucu gözlük veya yüz maskesi takın:

Aracınızın aküsünün yakınında çalışırken daima koruyucu gözlük/yüz maskesi takın.

Akü elektroliti sülfürik asit içerir ve dolayısıyla asit gözlerinize sıçrarsa körlüğe sebep olabilir. Aynı zamanda aküler oldukça yanıcı ve patlayıcı olan hidrojen gazı yayar. Bu gazın ateş alması durumunda koruyucu gözlük/yüz maskesi kullanmak hayati önem taşır.

Akü elektroliti sülfürik asit içerir:

Akü elektroliti sülfürik asit içerdiği için akü kontrolü yaparken koruyucu gözlük/yüz maskesi ve koruyucu el-

– DEVAMI DİĞER SAYFADA –

diven kullanın. Aküyü devirmekten ve darbelere maruz bırakmaktan sakının. Bu, akü elektrolitinin sıçramasına yol açabilir.

Körlüğe ve yanıklara sebep olabileceğinden hiçbir durumda akü elektrolitinin derinizle, gözlerinizle veya elbiselerinizle temas etmesine izin vermeyin. Akü elektroliti cildinize, gözlerinize ya da giysilerinize bulaşırsa, derhal bol suyla yıkayın. Akü elektroliti gözlerinize kaçarsa derhal doktora başvurun.

Akü elektroliti kazara yutulursa derhal bol miktarda süt veya su için ve hemen doktora başvurun.

Akü elektrolitinin çürütücü etkisi vardır. Aracınızın boyalı kısımlarına veya kumaş kaplı kısımlarına sıçrarsa derhal bol suyla yıkayın.

Çocukları uzak tutun:

Akülerle sadece potansiyel tehlikelerden bilgisi olan kişiler uğraşmalıdır. Özellikle çocukları aracınızın aküsünün yanından uzaklaştırın. Aküyle yanlış uğraşma sonucu körlük veya yanıklar meydana gelebilir.

Açık alevleri uzakta tutun:

Aracınızın aküsünün üstünde veya yakınında çalışmaya başlamadan önce tüm sigara, kibrit ve çakmak gibi yanıcı maddeleri söndürün.

Ayrıca aküyü yanıcı maddelerden ve elektrik kıvılcımından uzakta tutun. Aküler oldukça yanıcı ve patlayıcı hidrojen gazı yaydıkları için çevrede açık alev veya kıvılcım varsa bunlar bir patlamaya neden olabilir.

Aracınızın aküsünün yanında çalışırken metal takımların, akünün (+) ve (-) kutup başlarını kısa devre yaptırmamasına veya akünün (+) kutbunu aracın şasisine bağlamamaya dikkat edin. Bir kısa devre elektrik kıvılcımlarının oluşmasına ve bir patlamaya yol açabilir.

Elektrik kıvılcımlarını önlemek için akü üzerinde veya yanında çalışmaya başlamadan önce tüm yüzük, kol saati gibi metal aksesuarlar çıkarılmalıdır.

Patlamaları önleyin:

Şarj edilmekte iken aküler oldukça yanıcı ve patlayıcı hidrojen gazı yayar. Bir patlamayı önlemek için aracınızın aküsünü iyi havalandırılan bir alanda şarj ediniz ve açık alevlerden uzak tutun.

Takviye ile motoru çalıştırırken alınacak önlemler!

⚠ UYARI

- Boşalmış akü donmuşsa asla takviye ile motoru çalıştırmayı denemeyin. Bu, akünün parçalanmasına veya patlamasına yol açabilir.
- Takviye kablosu ve üzerindeki kelepçelerin izolasyonlarının gevşek veya eksik olmadığından emin olun. Uygun şartlarda kablolar olmadığı sürece takviye aküsüyle çalıştırmayın.
- Çalışmakta olan bir e-BOXER sistemi tehlikeli olabilir. Parmaklarınızı, ellerinizi, saçınızı ve takılarınızı soğutma fanından, kayışlardan ve motorun diğer hareketli parçalarından uzak tutun. Yüzük, saat ve kravat gibi aksesuarların çıkartılması tavsiye edilir.

- **Takviye aküyle çalıştırma yanlış yapıldığı takdirde tehlikelidir. Takviye aküyle çalıştırmaya yönelik doğru prosedürden emin değilseniz bilgili bir teknisyene danışın.**

⚠ DİKKAT

Takviye için kullanılan akü 12 V olmalıdır. Doğru takviye aküyü kullandığınızdan emin olmadan motoru, takviye akü ile çalıştırmayın.

Aracınız akünün boşalması nedeniyle çalışmazsa akünüz (takviye aküsü diye anılan) bir başka aküyle takviye kabloları aracılığıyla bağlanarak çalıştırılabilir.

Takviye akü ile motor nasıl çalıştırılır

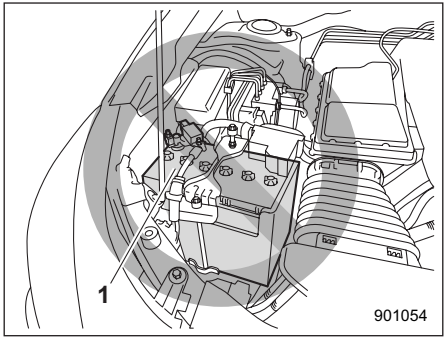

1 12 V IC motor yeniden çalıştırma aküsü

⚠ UYARI

Aşağıdaki önlemleri dikkate alın. Aküler oldukça yanıcı ve patlayıcı hidrojen gazı yaydıkları için çevrede açık alev veya kıvılcım varsa bunlar bir patlamaya neden olabilir. Ayrıca elektrikli bileşenler veya e-BOXER sistemi zarar görebilir.

- **Pozitif (+) terminal ile negatif (-) terminali karıştırmamaya çok dikkat edin.**
- **Takviye kablosunu bağlarken pozitif (+) terminal ile negatif (-) terminalin temas etmesine izin vermeyin.**
- **Takviye kablosunu 12 V motor yeniden çalıştırma aküsüne bağlamayın.**
- **Aracı takviye ile çalıştırmak için 12 V yardımcı akü ile 12 V motor yeniden çalıştırma aküsünü çapraz (ters) bağlamayın.**

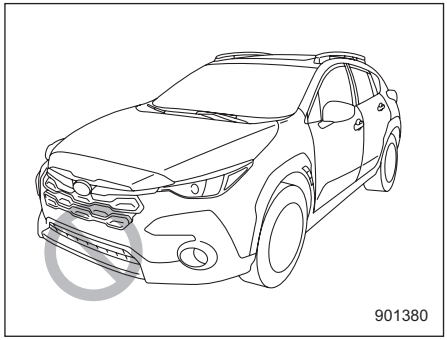

⚠ DİKKAT

Aküyü değiştirirken veya takviye ile çalıştırırken, ön tamponun etrafındaki alana dokunmayın. Ayrıca bu alana alet takımları veya bez koymayın. Soğutma sisteminin herhangi bir fonksiyonu çalışırsa, bu, yaralanmaya veya soğutma sisteminin arızalanmasına neden olabilir.

– DEVAMI DİĞER SAYFADA –

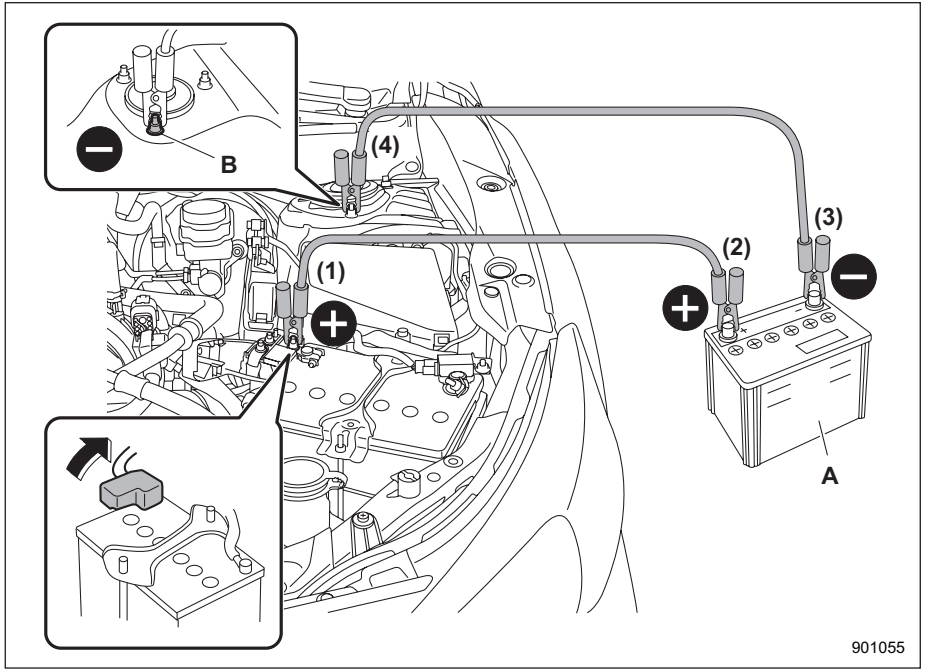

A Takviye akü
B Bağlantı somunu

1. Takviye aküsünün 12 Volt'luk olduğundan ve negatif (-) kutup başının şasiye bağlı olduğundan emin olun.
2. Takviye aküsü başka bir araca takılı durumda ise iki aracın birbirine değmemesine dikkat edin.
3. Gereksiz lambaları ve elektrikli aksesuarları kapatın.
4. Takviye kablolarını aynen resimdeki sırayla bağlayın.
   (1) Takviye kablolarından birisini boşalmış 12 V yardımcı akünün artı (+) kutbuna bağlayın.
   (2) Takviye kablosunun öteki ucunu takviye aküsünün artı (+) kutbuna bağlayın.
   (3) Diğer kablonun bir ucunu takviye aküsünün eksi (-) kutbuna bağlayın.
   (4) Kablonun diğer ucunu, boşalmış 12 V yardımcı akü ile aracın bağlantı somununa bağlayın.

   Kabloların hareketli parçaların yanından geçmemesini ve kablo kelepçelerinin başka bir metale değmemelerini sağlayın.
5. Takviye aküsünün bulunduğu aracın motorunu çalıştırın ve onu orta devirlerde çalıştırın. Ardından, boşalmış 12 V yardımcı akülü aracın e-BOXER sistemini başlatın.

6. İşlem tamamlandığında kabloları tam tersi sırayla dikkatle sökün.

9-5. Motorun aşırı ısınması (hararet yapması)

⚠ UYARI

Motor durdurulmadan ve tamamıyla soğumadan radyatör kapağını asla açmayın. Motor sıcakken motor soğutma suyu basınç altındadır. Motor sıcakken radyatör kapağının açılması kaynar derecedeki motor soğutma suyunun etrafa püskürerek ciddi şekilde yanmanıza yol açabilir.

⚠ DİKKAT

Motor aşırı ısınırsa, motor devri veya araç hızı düşebilir. Aracı derhal güvenli bir yerde durdurun.

Motor bölmesinden buhar geliyorsa

Motoru durdurun ve herkesi motor soğuyuncaya kadar araçtan uzakta tutun.

Motor bölmesinden hiç buhar gelmiyorsa

NOT

Soğutma suyu seviyesinin kontrol edilmesi ve soğutma suyu eklenmesi hakkında bilgi almak için, bkz. "Motor soğutma suyu" ☞S447.

1. Motoru rölantide çalışır durumda tutun.
2. Motor bölmesini havalandırmak için motor kaputunu açın. Bkz. "Motor Kaputu" ☞S439.
   Soğutma fanının çalıştığını teyit edin. Fan çalışmıyorsa motoru derhal durdurun ve yetkili servisinizle onarım için temasa geçmenizi öneririz.
3. Motor soğutma suyu sıcaklığı düştükten sonra motoru durdurun. Hararet göstergesi aşırı sıcak bölgesinde kalırsa motoru durdurun.
4. Motor tamamen soğuduktan sonra rezerv deposundaki motor soğutma suyu seviyesini kontrol edin. Motor soğutma suyu seviyesi "LOW" (DÜŞÜK) işaretinin altında ise "FULL" (DOLU) işaretine kadar motor soğutma suyu ekleyin.
5. Rezerv deposunda hiç motor soğutma suyu yoksa rezerv deposuna soğutma suyu ekleyin. Sonra radyatör kapağını çıkarın ve radyatörü motor soğutma suyu ile doldurun.

– DEVAMI DİĞER SAYFADA –

Sıcak bir radyatörün kapağını açarken önce radyatör kapağının etrafına kalın bir bez sarın, sonra kapağı üzerine bastırmadan yavaşça saat ibresinin tersi yönde duruncaya kadar çevirin. Radyatördeki basıncı boşaltın. Basınç tamamen boşalınca kapağı bastırıp çevirerek çıkartın.

9-6. Araç çekme

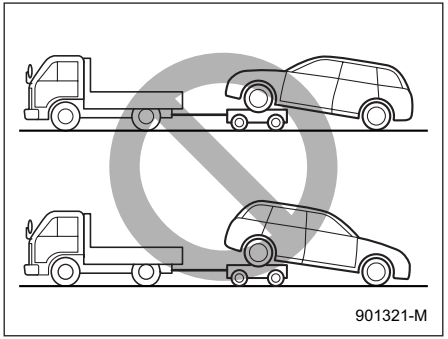

⚠ UYARI

AWD araçlarını asla, ön tekerlekler havada ve arka tekerlekler yerde olarak veya arka tekerlekler havada ve ön tekerlekler yerde olarak çekmeyin. Bu, orta diferansiyelin çalışması veya bozulması nedeniyle aracın patinaja girmesine/kaymasına yol açabilir.

Aracın çekilmesi gerekirse bunu en iyi SUBARU yetkili servisiniz veya bir ticari çekme şirketi yapar.

Çekme Kancası ve Bağlama Kancaları/Delikleri

Çekme kancalarını sadece acil bir durumda kullanın.

SUBARU, çekme işleminin SUBARU bayiniz veya ticari bir çekme servisi tarafından yapılmasını önerir.

⚠ DİKKAT

- **Sadece belirtilen çekme kancasını ve bağlama kancalarını/deliklerini kullanın. Çekme ya da bağlama işlemleri için asla süspansiyon ya da gövde parçalarını kullanmayın.**
- **Aracın altında susturucuya en yakın olan bağlama deliğini asla çekme amacıyla kullanmayın.**

Ön çekme kancası:

1. Tornavidayı, çekme kancasını ve kriko kolunu döşeme altı saklama bölmesinden çıkarın.

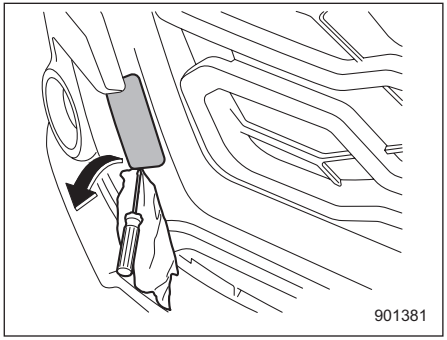

2. Tamponu çizmesini önlemek için düz uçlu tornavidanın ucunu, vinil bant veya bir bez parçası ile kapatın. Düz uçlu tornavidayı kapağın kenarına sokun ve kapağı kaldırarak açın.

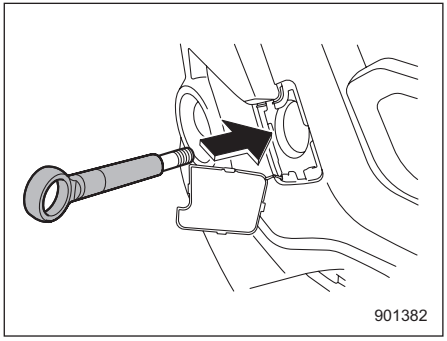

3. Dişleri görülemez hale gelinceye kadar çekme kancasını dişli deliğe vidalayın.

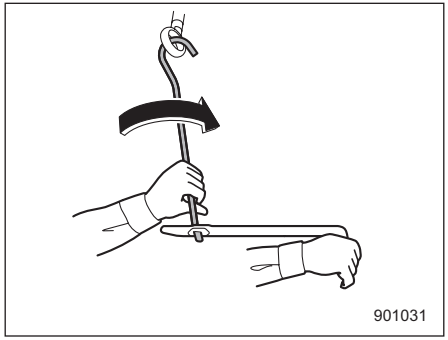

4. Kriko kolunu kullanarak çekme kancasını iyice sıkın.

Çekme işleminden sonra çekme halkasını araçtan çıkarın ve döşeme altı saklama bölmesine yerleştirin.
Çekme kancası kapağını tampona takın.

⚠ UYARI

- **Çekme kancasını aracınızı çekmek haricinde başka amaçlarla kullanmayın.**
- **Çekme işleminden sonra çekme kancasını çıkardığınızdan emin olun. Çekme kancası araca monte durumda bırakılırsa, önden çarpışma durumunda SRS hava yastığı sistemi doğru çalışmayabilir.**

⚠ DİKKAT

Tampon ve çekme kancasının bozulmasını önlemek için çekme halkalarına aşırı yük uygulamayın.

Arka çekme kancası:

1. Tornavidayı, çekme kancasını ve kriko kolunu döşeme altı saklama bölmesinden çıkarın.

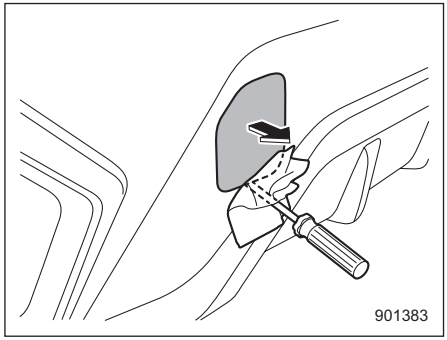

2. Tamponu çizmesini önlemek için düz uçlu tornavidanın ucunu, vinil bant veya bir bez parçası ile kapatın. Düz uçlu tornavidayı kapağın kenarına sokun ve kapağı kaldırarak açın.

– DEVAMI DİĞER SAYFADA –

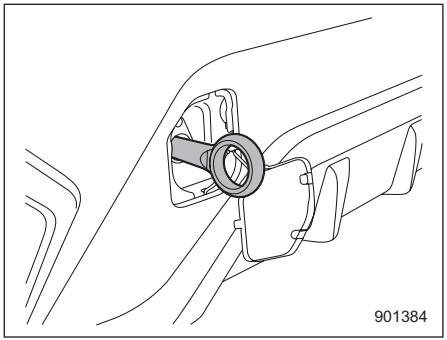

3. Dişleri görülemez hale gelinceye kadar çekme kancasını dişli deliğe vidalayın.

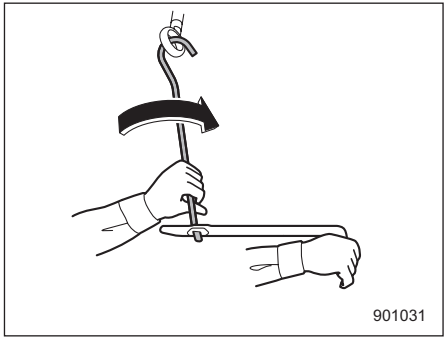

4. Kriko kolunu kullanarak çekme kancasını iyice sıkın.

Çekme işleminden sonra çekme halkasını araçtan çıkarın ve döşeme altı saklama bölmesine yerleştirin.
Çekme kancası kapağını tampona takın.

⚠ UYARI

- **Çekme kancasını aracınızı çekmek haricinde başka amaçlarla kullanmayın.**
- **Çekme işleminden sonra çekme kancasını çıkardığınızdan emin olun. Çekme kancası araca monte durumda bırakılırsa, araca arkadan çarpılması durumunda yakıt pompası yakıt kesme fonksiyonunun doğru çalışması engellenebilir.**
- **SRVD ile donatılmış araçlarda, römork çekmeden önce SRVD'yi kapatın. Bir römork SRVD sisteminin radar dalgalarını engeller ve SRVD'nin düzgün çalışmamasına neden olur.**

⚠ DİKKAT

Tampon ve çekme kancasının bozulmasını önlemek için çekme halkalarına aşırı yük uygulamayın.

Ön bağlama kancaları:

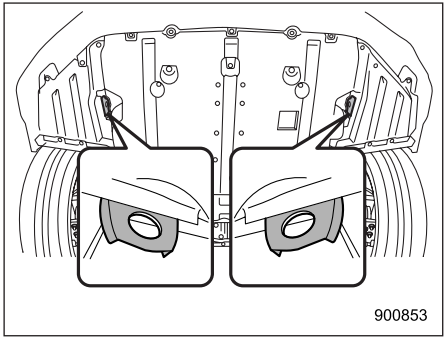

Ön bağlama kancaları, her ön lastik ve ön tampon arasında bulunur.
Ön Bağlama Kancaları, aracı bağlamak içindir. Çekmek için kullanmayın.

Arka bağlama delikleri:

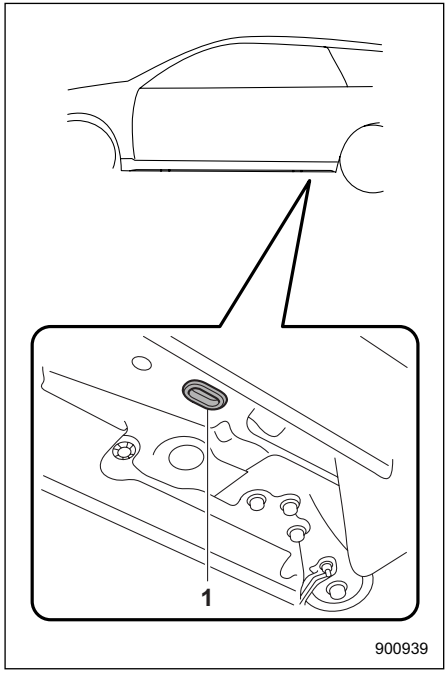

1 Arka bağlama deliği

Arka bağlama delikleri, her kriko takviyesinin yanında bulunur.
Her bir arka bağlama deliğinde bir kapak vardır.

Arka bağlama deliklerini kullanmak için, kapakları çıkarın. Arka bağlama deliklerini kullandıktan sonra, kapakları yerlerine takın.

⚠ UYARI

Arka bağlama deliklerini sadece aşağı doğru bağlama olduğunda kullanın. Aracı herhangi bir yönde tutmak için kullanılırsa, kablolar deliklerden kayabilir ve tehlikeli bir duruma yol açar.

Aracın açık kasa kamyonda taşınması

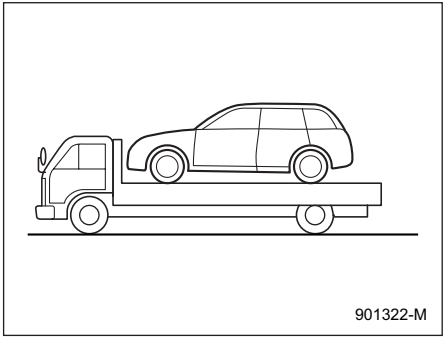

Bu, aracınızın taşınması için en iyi yoldur. Güvenli taşımayı sağlamak için aşağıdaki işlemleri uygulayın.
1. Vites kolunu “P” konumuna getirin.
2. Park frenini etkili şekilde uygulayın.
3. Aracı, taşıyıcı araca emniyet zincirleriyle yerinden oynayamaz şekilde bağlayın. Güvenlik zincirlerinin her biri eşit miktarda gerdirilmeli ancak süspansiyonu zorlayıp alçaltacak kadar çok çekilmemelidir.

⚠ DİKKAT

Düz kasa kamyonla nakliye, farların hizalamasının bozulmasına neden olabilir. Böyle durumlarda, aracı düz kasa bir kamyonla taşıdıktan sonra far hizalamasını bir SUBARU servisine kontrol ettirmenizi öneririz.

– DEVAMI DİĞER SAYFADA –

Aracın tüm tekerlekleri yere değerek çekilmesi

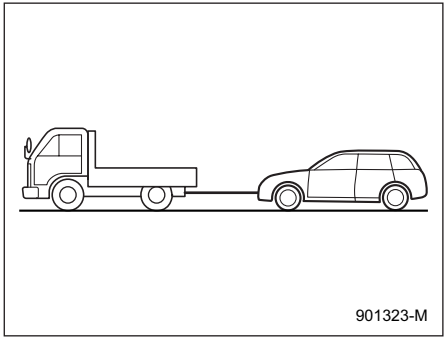

⚠ UYARI

- **Araç çekilirken kontak anahtarını asla "KAPALI" konumuna getirmeyin, bu, direksiyon simidi ve tekerleklerin kilitlenmesine yol açar.**
- **e-BOXER sistemi çalışmadığı zaman fren servosunun ve hidrolik direksiyonun çalışmadığını unutmayın. e-BOXER sistemi kapatıldığından, fren pedalını ve direksiyon simidini kullanmak daha fazla çaba gerektirir.**

⚠ DİKKAT

- **Şanzıman arızası olursa aracınızı düz kasalı (açık kasa) bir taşıyıcı araç üstünde nakledin.**
- **Bazen hasar görmüş araçlar hasarlı durumlarından dolayı çekilemezler. Bu durumda, nakliye için açık kasa (düz kasa) bir kamyon kullanın.**
- **Bu yöntem kullanılarak çekilirken e-BOXER sistemini çalıştırmayın. Araç, e-BOXER sistemi çalışır durumdayken çekilirse şanzıman hasar görebilir.**
- **Seyir hızı 30 km/saatten (19 mil / saat) az ve hareket mesafesi 50 km'den (31 mil) az olarak sınırlandırılmalıdır. Daha yüksek hız ve mesafeler için aracınızı düz kasa bir kamyon üstünde taşıyın.**
- **Uzun mesafeli yokuş aşağı inişler veya dik yokuşlar varsa düz kasa (açık kasa) bir kamyon kullanın. Ancak, fren pedalına uzun süre basmayın, çünkü çekilirken motor freni çalışmaz. Aksi takdirde fren aşırı ısınabilir.**
- **Dikkatli sürün ve ani kalkış yaparak çekme halatı üzerinde bir darbe etkisi yaratmayın.**
- **Çekme için özel bir çekme halatı kullanın. Çekme için tel halatlar ve metal zincirlerin kullanılması gerekiyorsa, hasardan korumak için tamponun temas eden kısmını bezle sarın.**

1. Park frenini devreden çıkarın ve vitesi boşa alın.
2. Araç çekilirken kontak anahtarı "ON" konumda olmalıdır.
3. Aracın zarar görmesini engellemek için çekme halatındaki boşluğu alın.

9-7. Elektronik Park Freni – Elektronik Park Freni Devreden Çıkarılamıyorsa

Elektronik park frenini serbest bırakması için bir SUBARU yetkilisine başvurmanızı tavsiye ederiz.

9-8. Erişim Anahtarı – Erişim Anahtarı Düzgün Çalışmıyorsa

⚠ DİKKAT

Metalik nesneleri, mıknatıslı kaynakları ve sinyal vericilerini erişim anahtarı ile marş düğmesi arasındaki alandan uzak tutun. Bunlar, erişim anahtarı ile marş düğmesi arasındaki iletişimi etkileyebilir.

Çevredeki kuvvetli radyo sinyalleri veya erişim anahtarının düşük pil durumu nedeniyle aşağıdaki fonksiyonlar çalıştırılamayabilir.

- Kapıların ve bagaj kapağının kilitlenmesi/kilitlerinin açılması
- Güç durumunun değiştirilmesi
- e-BOXER sisteminin başlatılması

Böyle durumlarda, aşağıdaki prosedürü uygulayın. Erişim anahtarının pili bittiğinde, yenisiyle değiştirin. “Erişim anahtarı pilinin değiştirilmesi” ☞S481 konusuna bakın.

Kilitleme ve Kilit Açma

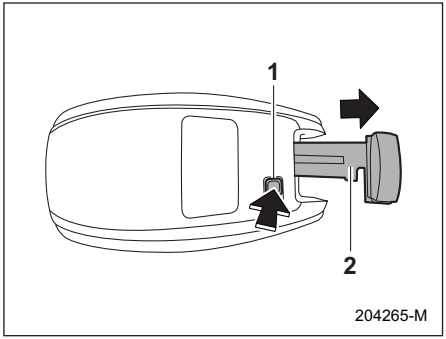

1 Serbest bırakma düğmesi
2 Acil durum anahtarı

Erişim anahtarının serbest bırakma düğmesine basarak, acil durum anahtarını çıkarın. Sürücü kapısını, “Dışarıdan kilitleme ve kilit açma” ☞S134 konusunda açıklandığı gibi acil durum anahtarıyla kilitleyin veya kilidini açın.

NOT
Kilitleme veya kilit açmadan sonra, acil durum anahtarını erişim anahtarına tekrar taktığınıza emin olun.

– DEVAMI DİĞER SAYFADA –

Güç durumunun değiştirilmesi

1. Park frenini devreye sokun.
2. Vites kolunu “P” konumuna getirin.
3. Fren pedalına basın.

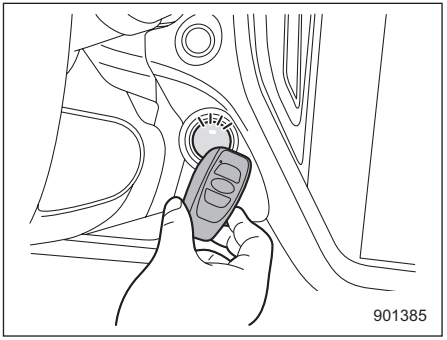

4. Erişim anahtarını düğmeleri size bakacak şekilde tutun ve marş düğmesine onunla dokunun. Araç ve erişim anahtarı arasındaki bağlantı tamamlandığında, bir sinyal sesi (ding) duyulur. Aynı zamanda, marş düğmesinin durumu aşağıdakilerden birine geçer.
   - Marş düğmeli anahtarsız erişim sistemi devre dışı bırakıldığında: “ACC”
   - Diğer durumlarda: “ON”
5. Marş düğmeli anahtarsız erişim sistemi devre dışı bırakıldığında, fren pedalını bırakırken marş düğmesine basın. Marş düğmesinin durumu “AÇIK” konumuna değişir.

NOT
Yukarıdaki prosedür tam olarak gerçekleştirildikten sonra da motor çalışmazsa, SUBARU servisiyle temasa geçmenizi tavsiye ederiz.

e-BOXER sisteminin başlatılması

1. Park frenini devreye sokun.
2. Vites kolunu “P” konumuna getirin.
3. Fren pedalına basın.

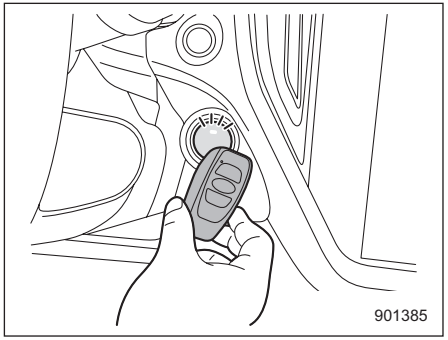

4. Erişim anahtarını düğmeleri size bakacak şekilde tutun ve marş düğmesine onunla dokunun. Araç ve erişim anahtarı arasındaki bağlantı tamamlandığında, bir sinyal sesi (ding) duyulur. Aynı zamanda, marş düğmesi “ACC” veya “ON” konumuna geçer.
5. Marş düğmesi “ACC” veya “ON” konumuna geldikten sonra, fren pedalına basarken, marş düğmesine basın.

NOT
Yukarıdaki prosedür tam olarak gerçekleştirildikten sonra da e-BOXER sistemi çalışmazsa, SUBARU servisine başvurmanız önerilir.

9-9. Bagaj kapağı - bagaj kapağı açılamazsa

Bagaj kapağı açma düğmesine basarak bagaj kapağını açamamamız durumunda, kapağı bagaj bölmesinin içinden açabilirsiniz.

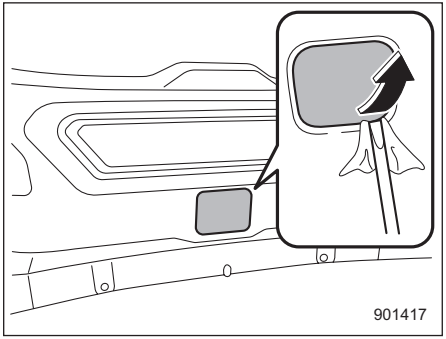

1. Çizmemesi için düz uçlu bir tornavidanın ucunu vinil bant veya bezle kapatın. Bagaj kapağı kaplamasının alt ortasında bulunan erişim kapağını çıkarın.

⚠ DİKKAT

Bagaj kapağı kilidi açma kolunu parmaklarınızla çalıştırmayın; yaralanmalara neden olabilir. Her zaman düz uçlu bir tornavida veya benzer bir alet kullanın.

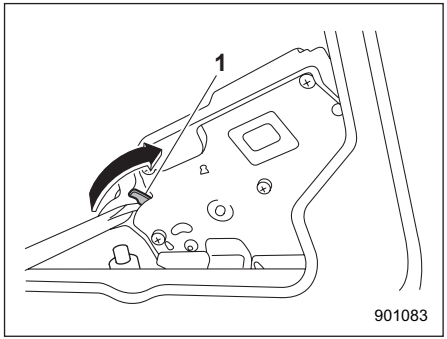

1 Bagaj kapağı kilidi açma kolu

2. Düz uçlu bir tornavida veya benzeri bir alet kullanarak bagaj kapağı kilidi açma kolunu doğru konuma çevirin. Bagaj kapağı açılacaktır.

9-10. Açılır Tavan (Varsa) – Açılır Tavan Kapanmazsa

Açılır tavan kapanmıyorsa, sistemi SUBARU servisinize kontrol ettirmenizi tavsiye ederiz.

9-11. Merkezi Bilgi Ekranının Arızaları

Aşağıdaki ekranlar görüntülenirse, merkezi bilgi ekranında geçici hatalar veya arızalar meydana gelebilir.
Bunlar yalnızca geçici hatalarsa, aşağıdaki prosedür onları ortadan kaldırmaya yardımcı olabilir.

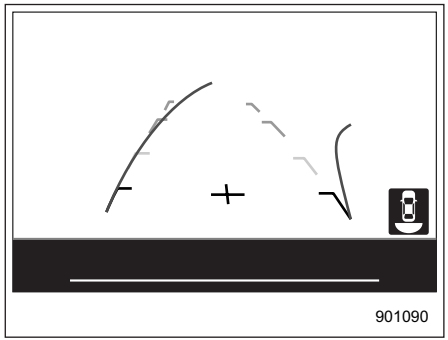

Ekranın kapatılması

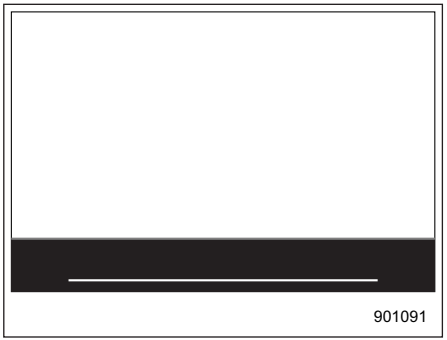

Ekranın dondurulması

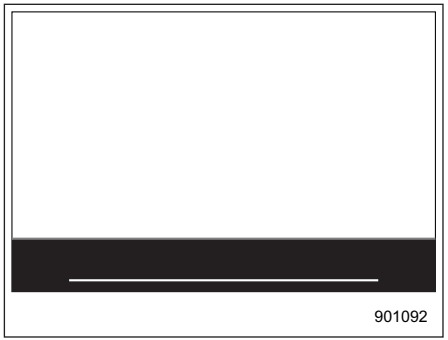

Ekranın karartılması

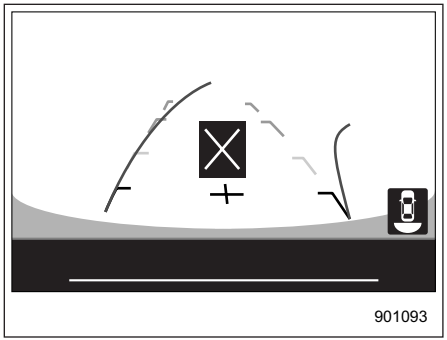

Hata A

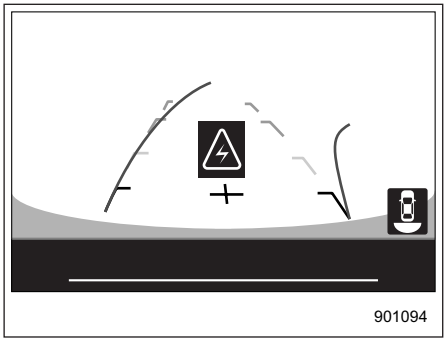

Hata B

1. Aracı güvenli bir yere park edin.
2. Kontak anahtarını bir kez "KAPALI" konumuna çevirin, ardından motoru çalıştırın.

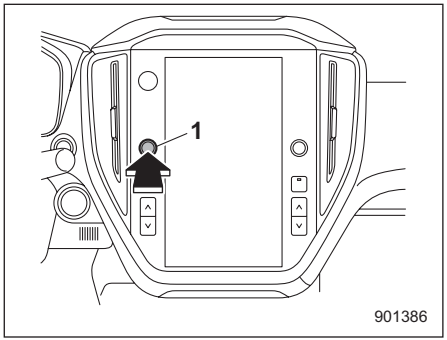

1 Ses seviyesi düğmesi

3. Motorun yeniden çalıştırılmasına rağmen merkezi bilgi ekranı düzeltilemiyorsa, ses seviyesi düğmesine basın ve 10 saniyeden fazla basılı tutun. Merkezi bilgi ekranı yeniden başlayacaktır.
4. Merkezi bilgi ekranı yeniden başlatıldığında düzelmezse, SUBARU bayinizle iletişime geçmenizi öneririz.

9-12. Aracınız bir kazaya karışırsa

Araç Bir Kazaya Karıştığında Motorun Yeniden Çalıştırılması

⚠ DİKKAT

Aracınız bir kazaya karıştıysa, e-BOXER sistemini yeniden başlatmadan önce aracın altını kontrol ettiğinizden emin olun. Aracın altında yere yakıt sızdığını görürseniz, e-BOXER sistemini yeniden başlatmaya çalışmayın. Yakıt sistemi hasar görmüştür ve onarıma ihtiyacı vardır. Hemen en yakın araç servisi ile bağlantı kurun. Bir SUBARU servisi ile irtibata geçmenizi tavsiye ederiz.

Aracınız bir yakıt pompası kapatma sistemi bulundurmaktadır. Aracınız bir kazaya karışarak darbe aldığında, yakıt pompası kapatma sistemi otomatik olarak, yakıt sızıntısını azaltmak için yakıt beslemesini kapatır. Bununla birlikte, çarpışma sırasındaki darbe etkisi koşullarına bağlı olarak, yakıt pompası kapatma sistemi çalışmayabilir.
Sistem çalıştıktan sonra, e-BOXER sistemini yeniden başlatmak için aşağıdaki prosedürleri uygulayın.

1. Marş düğmesini “ACC” veya “KAPALI” konumuna getirin.
2. e-BOXER sistemini yeniden başlatın.

NOT
e-BOXER sistemini yeniden başlattıktan sonra, aracınızı yalnızca yaklaşık 25 km/saat veya daha düşük bir araç hızında sürebilirsiniz. Aracınızı bir SUBARU servisinde kontrol ettirin.

Araç Bir Kazaya Karıştığında Otomatik Kapı Kilitleme/Kilit Açma İşlemi

Otomatik kapı kilitleme/kilit açma fonksiyonu AÇIK olduğunda, sürüş sırasında tüm kapılar otomatik olarak kilitlenecektir. Daha fazla ayrıntı için bkz. “Otomatik Kapı Kilitleme/Kilit Açma İşlemi” ☞S136.
Araç, hava yastıklarının açılmasına neden olabilecek güçlü bir darbeye maruz kaldığında, acil durum kaçışını sağlamak için kapı kilitleri otomatik olarak açılabilir. Genel olarak, maruz kalınan arkadan çarpışmadan kaynaklanan bir darbe, hava yastıklarının açılmasını tetiklemez. Ancak darbe hava yastıklarını açacak kadar güçlüyse kilit açma fonksiyonunu da tetikleyebilir. Bu durumda, otomatik kapı kilitleme/kilit açma fonksiyonu askıya alınacak ve kapılar kilit açık kalacaktır.

– DEVAMI DİĞER SAYFADA –

Otomatik kapı kilitleme/kilit açma fonksiyonunu geri getirmek için önce çevrenin güvenliğini onaylayın ve aşağıdakileri gerçekleştirin.

1. Marş düğmesini “OFF” konumuna getirin.
2. Marş düğmesini AÇIK konumuna getirin.

NOT

Darbenin şiddetine bağlı olarak, acil durum kilit açma fonksiyonu çalışmayabilir.

⚠ DİKKAT

Aşağıdakiler meydana gelirse, sistemde bir arıza olabilir.

Sistemi SUBARU servisinizde kontrol ettirmenizi öneririz.

- **Sürüş sırasında kapı kilitleri otomatik olarak açılır.**
- **Tüm kapılar kapalıyken, elektrikli kapı kilitleme düğmesinin kilitleme tarafına basıldığında kapı kilitleri açılır.**
- **Otomatik kapı kilitleme/kilit açma fonksiyonu çalışmaz**

■ Çarpışma Sonrası Fren Kontrol Fonksiyonu

Bir çarpışma durumunda ikincil hasarı önlemek veya azaltmak için; araç 12 km/sa (7 mph) veya daha yüksek bir hızla giderken bir çarpışma ihtimali algıladığında, Çarpışma Sonrası Fren Kontrol Fonksiyonu otomatik olarak fren uygular.

⚠ DİKKAT

- **Çarpışma Sonrası Fren Kontrolü Fonksiyonu, bir çarpışmadan hemen sonra frenlemeyi destekleyen bir fonksiyondur. Bir çarpışmadan sonra, frenleri uyguladığınızdan emin olun ve aracı hemen güvenli bir yerde durdurun.**
- **Araç, Çarpışma Sonrası Fren Kontrolü fonksiyonunun otomatik frenleme özelliği tarafından durdurulduğunda, araç durduktan hemen sonra otomatik frenleme serbest bırakılır. Aracı durmuş durumda tutmak için hemen fren pedalına basın.**
- **Yol koşulları, araçtaki hasarın boyutu veya diğer faktörler gibi kazanın koşullarına bağlı olarak, Çarpışma Sonrası Fren Kontrolü fonksiyonunun otomatik frenleme özelliği aracı yavaşlatsa bile aracı tamamen durduramayabilir.**

NOT

- **Otomatik frenleme fonksiyonu çalışırken gaz pedalına basarsanız, Çarpışma Sonrası Fren Kontrolü fonksiyonu kapanır ve otomatik frenleme durur.**
- **Çarpışma Sonrası Fren Kontrolü fonksiyonu, bir çarpışma nedeniyle fonksiyon hasar gördüğünde, çalışmayacaktır.**

10-1.Araç dış bakımı 422
Yıkama 422
Pasta-Cila (Cilalama ve parlatma) 423
Alaşımlı jantların temizlenmesi 424
10-2.Korozyona karşı koruma 424
En yaygın korozyon nedenleri 424
Korozyonu önlemeye yardımcı olmak için 425
10-3.Araç içinin temizlenmesi 425
Koltuk Kumaşı Malzemesi 425
Deri koltuk malzemeleri 426
Suni deri döşeme 426
Emniyet kemeri 426
Gösterge Paneli, Konsol Paneli, Düğmeler, Gösterge Tablosu ve Diğer Plastik Yüzey 426
Merkezi bilgi ekranı 427

10-1. Araç dış bakımı

Yıkama

⚠ DİKKAT

- **Aracı yıkanırken frenler ıslanabilir. Bunun sonucunda frenleme mesafesi (durma mesafesi) uzar. Frenleri kurutmak için, frenleri ısıtmak gerekir bunun için fren pedalına hafifçe basarak aracı güvenli bir hızda sürün.**
- **Motor bölmesini ve ona yakın bölgeleri yıkamayın. Motor hava girişine veya elektrikli parçalara su girerse, bu, motorda veya hidrolik direksiyonda bir arızalanma durumuna yol açabilir.**
- **İç çamurlukları, gövde altını, tamponları ve egzoz boruları ve egzoz kaplamaları gibi çıkıntılı nesneleri yıkarken, keskin uçlarla temastan kaynaklanan yaralanmaları önlemek için dikkatli olun.**
- **Ampul grubu kapağının yüzeyini yıkarken herhangi bir organik çözücü kullanmayın. Ancak, yüzeyi yıkamak için organik çözücü içeren bir deterjan kullanılırsa, deterjanı su ile iyice durulayın. Aksi takdirde kapak yüzeyi hasar görebilir.**
- **Aracı yıkarken, silecekleri kapatın. Anahtar "AUTO" konumunda kalırsa, aracın yıkanması sırasında silecekler beklenmedik bir şekilde çalışıp yaralanmanıza neden olabilir.**
- **Otomatik araç yıkama sistemlerinin fırçaları aracınızın arka sileceğine dolaşabilir, silecek koluna ve diğer parçalara zarar verebilir. Yıkama fırçalarının silecek kolunun üzerine gelmesini engelleyin ya da silecek kolunu cama bir bantla yapıştırın.**
- **Aracı yıkarken klima kontrol sistemi çalışıyorsa, klima kontrolünün hava giriş seçimini dış hava sirkülasyonu moduna getirmeyin.Hava girişlerinden araca su girme riski vardır.**

NOT

- **Aracınızı otomatik araba yıkama servisinde yıkatacaksanız aracınıza uygun bir sistem olduğundan emin olun.**
- **Aracınızda otomatik yağmur sensörlü cam silecekleri varsa, silecek düğmesinin kapalı konumda olduğundan emin olun. Silecek düğmesi "OTOMATİK" konumundaysa, aracın yıkanması sırasında silecekler beklenmedik bir şekilde çalışıp silecek lastiklerinin hasar görmesine neden olabilir.**
- **Çizilmeyi önlemek için, arka görüş kamera merceği sert bir koruyucu ile kaplanmıştır. Bununla birlikte, yine de kamera merceklerini yıkarken ya da temizlerken mercekleri çizmemeye dikkat edin. Kamera merceklerini doğrudan temizlik fırçası kullanarak temizlemeyin. Arka görüş kamerasının görüntü kalitesi düşebilir.**

Aracınızın çekiciliğini korumanın en iyi yolu sık yıkamadır. Yol kirinin birikmesini önlemek için aracınızı en az ayda bir kere yıkayın.
Pisliği ıslak bir süngerle ve bol miktarda ılık veya soğuk suyla yıkayın. Aracı sıcak suyla veya doğrudan güneş ışığı altında yıkamayın.
Tuz, kimyasal madde, böcek, katran, kurum ve kuş pisliği gerektiği kadar hafif bir deterjan kullanarak temizlenmelidir. Hafif bir deterjan kullanıyorsanız bu, mutlaka bir nötr deterjan olmalıdır.

Güçlü bir sabun veya kimyasal deterjanlar kullanmayın. Araç yüzeyinde kalan tüm temizlik maddeleri bekletmeden temizlenmeli ve orada kurumalarına izin verilmemelidir. Aracı bol ılık suyla iyice durulayın. Kalan suyu da bir güderi veya yumuşak bir bezle silin. Kauçuk eldiven giyin ve çamur ve kiri etkin bir şekilde gidermek için alt gövde, iç çamurluklar ve süspansiyonları yıkarken bir el fırçası kullanın.

▼ Gövde altının yıkanması

Kimyasal maddeler, tuzlar ve yol yüzeyinin buzunu eritmek için kullanılan tuz oldukça aşındırıcı olup egzoz sistemi, yakıt ve fren boruları, fren telleri, taban sacı ve çamurluklar ve süspansiyon gibi aracın alt kısmındaki parçaların korozyonunu hızlandırır.
Aracın alt kısmını ve çamurlukların iç kısmını sık aralıklarla ılık veya soğuk suyla yıkayarak aracınızı bu maddelerin zararlı etkilerden koruyun.
Aracın alt kısmına yapışan çamur ve kum buralardaki korozyonu hızlandırabilir.
Aracı arazi koşullarında veya çamurlu ya da kumlu yollarda sürdükten sonra aracın alt kısmından çamuru ve kumu yıkayarak temizleyin.
Süspansiyona ve dingilin parçalarına dikkatle su tutunuz çünkü bunlar çamur ve kum birikmesine özellikle yatkındır. Kalıplaşmış çamuru kazımak için sivri kenarlı alet kullanmayın.

⚠ DİKKAT

- **Süspansiyonun parçalarını yıkarken fren hortumlarına, sensör kablo demetlerine ve diğer parçalara hasar vermemeye dikkat edin.**
- **Motorun alt kısmına uzun süre yıkamamaya dikkat edin. Su, bazı elektrikli parçaların zarar görmesine neden olabilir.**

▼ Sıcak su yıkayıcı kullanma

- Yıkayıcının memesiyle araç arasında 30 cm veya daha fazla mesafe bırakın.
- Sürekli aynı bölgeyi yıkamayın.
- Leke kolayca çıkmazsa elle yıkayın. Bazı yıkama servisleri sıcak sulu, yüksek basınçlı yıkama yapıyor olabilir, bu ise çıtalar gibi reçine hammaddeli parçalara hasar verebilir veya şekillerini bozabilir veya suyun aracın içine sızmasına sebep olabilir.

■ Cilalama ve parlatma

Cilalamadan ve parlatmadan önce daima aracı yıkayın ve kurulayın.
İyi kalitede bir parlatıcı ve cila (pasta-cila) kullanın ve bunları üreticilerinin talimatlarına göre uygulayın. Cila ve parlatma işlemlerini boyalı yüzey soğukken yapın.
Boyalı yüzeylerin yanı sıra krom kaplamalı parçalara da mutlaka parlatıcı ve cila uygulayın. Boyalı yüzeydeki parlatıcının azalması, aracın ilk günkü parlaklığını kaybetmesine neden olur ve aynı zamanda yüzeyin bozulmasını hızlandırır. Bir kat parlatıcının en az ayda bir veya yüzey su damlacıklarını tutmaya başladığında çekilmesi tavsiye edilir.
Boyanın görünüşü parlaklığı ve tonu yıkamayla eski haline getirilemeyecek durumdaysa ince tanecikli parlatma tozuyla yüzeye hafifçe parlatma işlemi uygulayın. Bu işlemi sadece hasarlı bölgeye değil çevresindeki alana da uygulayın. Parlatma işlemini her zaman sadece tek bir yönde yapın. 2000 numara parlatma tozunu kullanmanızı tavsiye ederiz. Asla iri tanecikli parlatma tozu kullanmayın. İri taneli bileşiklerin tane sayısı daha küçüktür ve boyaya zarar verebilir.
Bir bileşik ile parlattıktan sonra, orijinal parlaklığı geri kazandırmak için cilalayın. Parlatma tozuyla sık cilalama yapmak veya yanlış cilalama tekniği kullanmak boyanın kalkmasına ve astarın ortaya çıkmasına sebep olabilir.
Şüpheye düştüğünüzde SUBARU servisiniz veya bir oto boya uzmanı ile temasa geçmenizi tavsiye ederiz.

– DEVAMI DİĞER SAYFADA –

⚠ DİKKAT

Ampul grubu kapağının yüzeyinde, içinde organik çözücüler bulunan herhangi bir madde kullanmayın. Kapağın üzerinde organik çözücüler bulunan cila veya mum kullanıldıysa, cila veya mumu tamamen silin. Aksi takdirde kapak yüzeyi hasar görebilir.

NOT

- **Aracı cilalarken ön cam yıkayıcı memelerinin cila ile tıkanmamasına dikkat edin.**
- **Arka görüş kamerasını alkol, benzin ya da tiner ile temizlemeyin. Aksi takdirde, renk kaybı meydana gelebilir. Temizlemek için, kamerayı seyreltilmiş deterjan ile nemli bir bez yardımıyla temizleyin, daha sonra yumuşak, kuru bir bezle silin.**
- **Aracı cilalarken, cilayı arka görüş kamerasına sürmemeye dikkat edin. Kameraya cilanın temas etmesi halinde, cilayı temizlemek için seyreltilmiş nötr deterjanlı nemli bir bez ile temizleyin.**

Alüminyum jantların temizlenmesi

- Alaşımlı jantlar herhangi bir şekilde kirlendikleri zaman hemen silin. Jantlar uzun süre kirli bırakılırsa temizlemesi zor olabilir.
- Jantları temizlemek için taneli sabun kullanmayın. Mutlaka nötr bir temizlik sıvısı kullanın ve sonra suyla tamamen durulayın. Jantları sert bir fırçayla temizlemeyin veya yüksek basınçlı yıkama cihazı kullanmayın.
- Araca deniz suyu sıçradığında ya da denizden esen rüzgarlara maruz kaldığında veya tuz ve temizlik maddeleri dökülen yollarda aracı kullandığınızda aracı (alaşımlı jantları da dahil olarak) mümkün olan en kısa sürede temizleyin.

10-2. Korozyona karşı koruma

SUBARU'nuz paslanmaya karşı koyacak şekilde tasarlanmış ve üretilmiştir. Aracığınızın birçok parçası üzerinde güzel görünümü, mukavemeti ve güvenilir çalışmayı muhafaza etmeye yardımcı olmak için özel malzemeler ve koruyucu son katlar kullanılmıştır.

En yaygın korozyon nedenleri

Korozyonun başlıca nedenleri şunlardır:

- Gövde panel kısımlarında, çukur bölgelerde ve benzeri bölgelerde rutubet tutucu özellikte kir birikmesi.
- Boyada veya diğer koruyucu tabakalarda mıcır, taş parçacıkları veya ufak kazalar sonucu meydana gelen hasarlar.

Araçtaki korozyon şu durumlarda hızlanır:

- Buzlanmayı önlemede kullanılan yol tuzu veya yola toz kalkmasını önlemek amacıyla dökülen kimyasal maddelerle karşı karşıya kalınması durumunda, veya havadaki tuz oranının arttığı sahil bölgelerinde veya yoğun endüstriyel kirliliğinin olduğu yerlerde.
- Nem oranının yüksek ve özellikle sıcaklığın donma noktasının biraz üzerinde olduğu bölgelerde kullanılması durumunda.

- Aracın diğer bölümleri kurumuş olsa dahi aracın bazı bölümlerinin kurumamış olması.
- Yüksek sıcaklıklar yeterince havalandırma olmamasından dolayı çabuk kuruyamayan araç parçalarında korozyona yol açar.

Korozyonu önlemeye yardımcı olmak için

Gövdeyi ve süspansiyon parçalarını paslanmadan korumak için aracınızı düzenli aralıklarla yıkayın. Ayrıca aracınızı aşağıdaki özelliklerdeki yüzeye sahip bir yolda sürdükten sonra hemen yıkayın:

- Kışın donmaması için üzerine tuz serpilmiş yollarda
- Çamurlu, kumlu ve çakıllı yollarda
- Sahil bölgesindeki yollarda

Kış mevsimi bitince aracınızın alt kısmını iyice yıkatmanızı tavsiye ederiz.
Kış mevsimi öncesinde ise aracınızın alt kısmındaki egzoz sistemi, yakıt ve fren boruları, fren telleri, süspansiyon, direksiyon sistemi, taban sacı ve çamurluklar gibi parçaların durumunu kontrol edin. İçlerinden biri paslanmışsa pas önleme işlemi yapın veya bu parçayı değiştirin. Bu tür bakım ve işlemi tek başınıza yapamayacağınızı düşünüyorsanız SUBARU servisinizle temasa geçmenizi tavsiye ederiz.

Boyadaki çatlak ve çizikleri farkına varır varmaz onarın.
Aracın içinde bulunan paspasların altlarında pas oluşmasına neden olabilecek su ve kir birikintileri olup olmadığını kontrol edin. Bu bölgelerin kuru kalmalarını sağlamak için arada sırada kontrol edin.
Garajınızı kuru tutun. Aracınızı rutubetli ve iyi havalandırılmayan yerlerde park etmeyin. Böyle bir garajda, rutubet korozyona yol açabilir. Aracınızı garajın içinde yıkarsanız ya da aracınızı ıslakken veya karla kaplıyken garaja koyarsanız bu, garajın içinde rutubet oluşmasına sebep olur.
Aracınızı soğuk havalarda ve/veya yollara yol tuzu ve diğer çürütücü kimyasal maddelerin serpildiği bölgelerde kullanırsanız kapı menteşelerini ve kilitlerini ve kaput mandalını periyodik olarak kontrol edip yağlayın.

10-3. Araç içinin temizlenmesi

Klima kontrol panelini, müzik sistemini, ön göğsü, orta konsolu ve kumandaları yumuşak temiz nemli bir bezle silin. (Organik çözücü kullanmayın.)

Koltuk Kumaşı Malzemesi

Kir, toz ve kırıntıları bir elektrikli süpürge ile alın. Leke döşemenin üzerine yapışmışsa ve elektrik süpürgesi ile çıkmıyorsa önce yumuşak bir fırçayla fırçalayın ve sonra elektrikli süpürge kullanın.
Döşeme yüzeyini iyice sıkılmış olan ıslak bir bezle silin sonra da tamamen kurumasını bekleyin. Döşeme hala kirliyse yumuşak bir sabun ve ılık su kullanarak silin ve sonra da iyice kurulayın.
Leke hala çıkmadıysa piyasada bulunan bir kumaş döşeme temizleyicisini deneyin. Temizleyiciyi görünmeyen bir yerde deneyin ve kumaşı olumsuz yönde etkilemediğinden emin olun. Temizleyici maddeyi kullanım talimatlarına uygun olarak kullanın.

⚠ DİKKAT

Koltukları benzin, tiner ya da benzer bir maddeyle temizlemeyin. Bunu yapmanız, yüzeye zarar verebilir ve rengin bozulmasına neden olabilir.

– DEVAMI DİĞER SAYFADA –

Deri koltuk malzemeleri

SUBARU'nun kullandığı deri, gereken bakımı yapıldığında yıllarca etkileyici görünümünü koruyan, yüksek kaliteli doğal bir üründür. Toz veya yol kirinin yüzeyde birikmesine izin verilmesi derinin kırılganlaşmasına ve zamanından önce aşınmasına yol açabilir. Dayanıklılığını korumak için deri ayda bir veya kirlendiğinde temizlenmelidir.

Deri döşemeyi temizlemeden önce, tozu elektrik süpürgesiyle temizleyin. Deriyi ıslatmamaya veya dikiş yerlerine su girmemesine dikkat ederek, ılık su ve hafif sabunla nemlendirilmiş yumuşak ve tüy bırakmayan bir bez kullanın. Deriyi temizlerken hafif dairesel hareketler yapın - ovalamayın veya aşırı basınç uygulamayın.

Sabun artıklarını çıkarmak için deriyi başka bir temiz ve hafif nemli bezle tekrar silin ve yumuşak bir bezle kurulayın.

Küçük yüzey kusurları veya zor kir lekeleri için, ticari bir deri spreyi kullanılabilir. Deri cilasını kurutacağından, deri için asla alkol, temizleme solventleri, deri yağları, vernikler veya cilalar kullanmayın.

SUBARU'nuzu uzun bir süre güneşin altında park etmeniz gerekiyorsa solma ve çekmeyi önlemek için koltukların ve koltuk başlıklarının örtülmesi veya camlara siperlik takılması tavsiye edilir.

Her bir deri koltuk bölümünün, gerçek derinin özelliği olan yumuşak kıvrımlar veya kırışıklıklar oluşturacağını keşfedeceksiniz.

Sentetik deri iç döşeme

SUBARU'da kullanılan sentetik deri malzeme, önce elektrik süpürgesiyle süpürülüp veya fırçayla kirler giderildikten sonra yumuşak sabun veya deterjan kullanılarak temizlenebilir. Sabunun nüfuz etmesi için birkaç dakika bekleyin ve sonra temiz, yumuşak bir bezle silin. Sentetik derilerin temizlenmesi için piyasada bulunan köpüklü temizlik maddeleri gerekli durumlarda kullanılabilir.

⚠ DİKKAT

Solvent, boya tineri, cam temizleme sıvıları veya benzin gibi güçlü temizleme maddeleri asla deri veya içeride kullanılan sentetik malzemelerin üstünde kullanılmamalıdır. Bunu yapmanız, yüzeye zarar verebilir ve rengin bozulmasına neden olabilir.

Emniyet kemeri

Emniyet kemerini temizlemek hakkında detaylar için, bkz. "Emniyet kemeri bakımı" ☞S60.

Gösterge Paneli, Konsol Paneli, Düğmeler, Gösterge Tablosu ve Diğer Plastik Yüzeyler

Gösterge panelini, orta konsolu, gösterge tablosu panelini ve düğmeleri temizlemek için yumuşak, nemli bir bez kullanın.

⚠ DİKKAT

- **Boya tineri veya benzin gibi organik solventler veya içinde bunlar bulunan güçlü temizleme maddelerini kullanmayın. Bunu yapmanız, yüzeye zarar verebilir ve rengin bozulmasına neden olabilir.**
- **Aracın müzik sistemini, klimanın elektrikli aksamlarını veya düğmeleri temizlerken, içinde silikon bulunan kimyasal solventler kullanmayın. Silikonun bu parçalara temas etmesi elektrikli aksamlara zarar verebilir.**

Merkezi bilgi ekranı

Merkezi bilgi ekranını temizlemek için silikon bir bez veya yumuşak bir bez kullanın. Ekran(lar) çok kirliyse, nötr deterjanla nemlendirilmiş yumuşak bir bezle temizleyin, ardından kalan deterjanı dikkatle silin.

⚠ DİKKAT

- **Nötr deterjanı doğrudan ekran(lar) a püskürtmeyin. Aksi takdirde ekranın parçaları hasar görebilir.**
- **Ekranı/ekranları sert bir bezle silmeyin. Aksi takdirde çizilebilir.**
- **Tiner, benzin veya uçucu başka bir madde içeren temizlik sıvılarını kullanmayın. Bu tür temizlik sıvıları ekranlardaki düğmelerin üzerindeki yazıları silebilir.**

11-1. Bakım programı 431
11-2. Bakım önlemleri 435
Motor Bölmesinde Kontrol veya Bakım İşleminden Önce 435
Motor Bölmesinde Kontrol veya Bakım Yaparken 436
Motor Çalışır durumdayken Motor Bölmesinde Kontrol veya Bakım Yaparken 436
11-3. Bakım ipuçları 437
Parça değiştirirken 437
Klipslerin sökülmesi ve tekrar takılması 437
11-4. Motor kaputu 439
11-5. Motor bölmesine genel bakış 442
11-6. Motor yağı 443
Motor yağı tüketimi 443
Yağ seviyesinin kontrolü 443
Yağ ve yağ filtresinin değiştirilmesi 445
Tavsiye edilen yağ sınıfı ve viskozitesi 445
Sentetik yağ 445
11-7. Soğutma sistemi 446
Soğutma fanı, hortum ve bağlantılar 446
Motor soğutma suyu 447
11-8. Hava filtresi elemanı 448
Hava filtresi elemanının değiştirilmesi 449
11-9. Bujiler 450
Tavsiye edilen bujiler 450
11-10. Tahrik kayışı 450
11-11. Sürekli değişken şanzıman yağı 451
11-12. Ön diferansiyel dişli yağı ve arka diferansiyel dişli yağı 451
Tavsiye edilen yağ sınıfı ve viskozitesi 451
11-13. Fren hidroliği 451
Fren hidroliği seviyesinin kontrolü 451
Tavsiye edilen fren hidroliği 452
11-14. Fren pedalı 452
11-15. Yokuşta kalkış yardımı sistemi 453
11-16. Fren balatasının değiştirilmesi 453
Yeni fren balatalarının alıştırılması 453
11-17. Lastikler ve jantlar 454
Lastik tipleri 454
Lastik basıncı izleme sistemi (TPMS) (varsa) 454
Lastik muayenesi 456
Lastik basınçları ve aşınma 457
Tekerlek balans ayarı 458
Aşınma göstergeleri 459
Lastiklerin dönme yönü 459
Lastik rotasyonu 460
Lastik değiştirme 460
Jant değiştirme 464
11-18. Alaşımlı jantlar 465
11-19. Ön cam yıkama suyu 465
11-20. Silecek lastiklerini değiştirme 466
Ön cam silecek lastiği mekanizması 467
Cam silecek süpürgesi lastiği 468
Arka cam silecek lastiği mekanizması 469
Arka Cam silecek süpürgesi lastiği 469

11-21. Akü 471
12 V yardımcı akü ve 12 V motor yeniden çalıştırma aküsü 471
Yüksek Voltaj Aküsü 472
11-22. Sigortalar 473
11-23. Aksesuarların takılması..... 474
11-24. Ampullerin değiştirilmesi..... 474
Farlar 475
Ön Dönüş Sinyali Lambası ve Park Lambası (Varsa) 475
Gündüz sürüş farı (varsa) 476
Arka lamba grubu 477
Geri vites lambası 478
Plaka lambası 479
Diğer ampuller 479
11-25. Pilin değiştirilmesi 480
Erişim anahtarının pilinin değiştirilmesi..... 481
Düğme Pillerin Güvenli Bir Şekilde bertaraf edilmesi 482

11-1. Bakım programı

Aracınızın uygun çalışma koşullarını ve üstün performansını her zaman korumak için aracınızın bakımını bakım programına uygun olarak gerçekleştirin.

NOT

- **Programlanmış kontrol ve bakım uygulamaları için belirtilen aralıklar asgaridir. Ancak yol, hava ve atmosfer koşullarına ve aracın kullanımına bağlı olarak kontrol ve bakımların daha sık gerçekleştirilmesi gerekebilir. Bu koşullar ülkeden ülkeye farklılık gösterir. Dolayısıyla, ülkeniz için özel gereklilikler söz konusu olabilir. Aracınıza uygun olan bakım programı için yetkili SUBARU servisinizle temas kurmanızı tavsiye ederiz.**
- **Planlanmış bir bakım öğesinin süresi dolmak üzereyken görüntülenmesini istediğiniz bir hatırlatıcı ayarlayabilirsiniz. Ayrıntılar için bkz. "Genel ayarlar" ☞S202.**

120.000 km veya 96 aydan sonra periyodik bakım, bakım programının üçüncü kolonuna giderek ve kolon başlığına 120.000 km veya 96 ay ekleyerek yapılır.

Kullanılan semboller:

D: Değiştirin
K: Kontrol edin ve ayarlayın ya da gerekiyorsa değiştirin.
U: Uygulayın
(A): Aracın güvenli bir şekilde çalışması için tavsiye edilen bakım

BAKIM ÖĞESİ		BAKIM ARALIĞI BAKIM ARALIĞI (Ay sayısı veya km (mil) cinsinden, hangisi önce gelirse)									AÇIKLAMALAR
		Aylar	12	24	36	48	60	72	84	96	
		6 1,000 km	15	30	45	60	75	90	105	120	
		6 1,000 mil	9	19	28	38	47	56	66	75	
1	Motor yağı		**D**	**D**	**D**	**D**	**D**	**D**	**D**	**D**	Bkz: NOT 1)
2	Motor yağı filtresi		**D**	**D**	**D**	**D**	**D**	**D**	**D**	**D**	Bkz: NOT 1)
3	Tahrik kayışı		**K**	**K**	**K**	**K**	**K**	**K**	**K**	**K**	

– DEVAMI DİĞER SAYFADA –

BAKIM ÖĞESİ			BAKIM ARALIĞI (Ay sayısı veya km (mil) cinsinden, hangisi önce gelirse)								AÇIKLAMALAR
		Aylar	12	24	36	48	60	72	84	96	
		6 1,000 km	15	30	45	60	75	90	105	120	
		6 1,000 mil	9	19	28	38	47	56	66	75	
4	Soğutma sistemi, hortumlar ve bağlantılar			**K**		**K**		**K**		**K**	
5	Motor soğutma suyunu değiştirin (SUBARU SUPER COOLANT veya eşdeğeri)		1. değiştirme: **132 ay (11 yıl)/220.000 km (137.500 mil)** 2. değiştirmeden itibaren: **her 72 ay (6 yıl)/120.000 km (75.000 mil)**								
6	Yakıt sistemi, hatlar ve bağlantılar			**K**		**K**		**K**		**K**	Bkz: NOT 2)
7	Yakıt filtresi	Avrupa için*								**D**	Her 120.000 km'de bir değiştirin
		Avrupa hariç						**D**			Her 90.000 km'de bir değiştirin
8	Hava filtresi elemanı		**K**	**K**	**D**	**K**	**K**	**D**	**K**	**K**	Her 45.000 km'de bir değiştirin
9	Bujiler								**D**		Her 105,000 km'de bir değiştirin
10	Ön diferansiyel ve arka diferansiyel dişli yağı			**K**		**D**		**K**		**D**	Bkz: NOT 3)

*: Bağımsız Devlet Topluluğu ve İsrail hariç

BAKIM ÖĞESİ		BAKIM ARALIĞI (Ay sayısı veya km (mil) cinsinden, hangisi önce gelirse)									AÇIKLAMALAR
		Aylar	12	24	36	48	60	72	84	96	
		6 1,000 km	15	30	45	60	75	90	105	120	
		6 1,000 mil	9	19	28	38	47	56	66	75	
11	Sürekli değişken şanzıman yağı			**K**		**K**		**K**		**K**	Bkz: NOT 4)
12	Fren hidroliği			**D**		**D**		**D**		**D**	Bkz: NOT 5)
13	Disk fren balataları ve diskleri/Ön ve arka aks körükleri ve aks mili bağlantı parçaları		**K**	**K**	**K**	**K**	**K**	**K**	**K**	**K**	Bkz: NOT 2)
14	Fren balataları ve kampanaları (park freni balataları ve kampanaları dahil)			**K**		**K**		**K**		**K**	Bkz: NOT 2)
15	Fren hatlarını inceleyin ve park freninin ve fren pedalının çalışmasını kontrol edin			**U**		**U**		**U**		**U**	Bkz: NOT 2)
16	Direksiyon ve süspansiyon sistemi			**K**		**K**		**K**		**K**	Bkz: NOT 2)
17	Ön ve arka tekerlek rulmanı									**(A)**	
18	Kabin hava filtresi (Bağımsız Devletler Topluluğu ve İsrail hariç)		**K**	**D**	**K**	**D**	**K**	**D**	**K**	**D**	Bkz: NOT 6)
19	Kabin hava filtresi (Bağımsız Devletler Topluluğu ve İsrail için)		Değiştirin - 12 ay veya 12.000 kilometreden hangisi daha önce gelirse								Bkz: NOT 6)
20	SUBARU ORİJİNAL YAKIT KATKI MADDESİ (Yakıt kirliliğinin yüksek olduğu bölgelerde)		Yakıt deposuna her 15.000 km'de bir, bir şişe ekleyin								Bkz: NOT 7)

– DEVAMI DİĞER SAYFADA –

NOT

1) **Araç aşağıdaki örneklerde* belirtilen zorlu sürüş koşullarına maruz kaldığında, motor yağı ve yağ filtresi daha sık değiştirilmelidir.**
2) **Araç aşağıdaki örneklerde belirtilen zorlu sürüş koşullarına maruz kaldığında*, her 15.000 km'de veya 12 ayda bir (hangisi önce gelirse) kontrol yapılmalıdır.**
3) **Araç; römork çekme gibi, sık sık zorlu sürüş koşullarına maruz kaldığında, diferansiyel dişli yağının (ön ve arka) daha sık değiştirilmesi gerekir.**
4) **Araç, aşağıdaki örneklere* benzer bazı ağır koşullar altında kullanılıyorsa, sürekli değişken şanzıman yağı her 45.000 km'de bir değiştirilmelidir.**
5) **Araç aşağıdaki alanlarda kullanıldığında, her 15.000 km'de veya 12 ayda bir (hangisi önce gelirse) yağını değiştirin.**
   (1) Yüksek nem oranına sahip alanlar
   (2) Dağlık alanlar
6) **Araç aşağıdaki örneklerde belirtilen zorlu sürüş koşullarında kullanıldığında*, hava filtresi elemanı ve hava filtresi daha sık değiştirilmelidir.**
7) **Yakıttaki kirlilik içeriğinin yüksek olduğu alanlarda.**

* Zorlu sürüş koşullarına örnekler:
(1) Aşırı derecede soğuk havada kullanma (Yalnızca madde 1 ve 2)
(2) Römork çekme (Yalnızca madde 1, 2, 10, 11, 13, 15 ve 16)
(3) Tekrarlanan kısa yolculuklar (Sadece madde 1, 2, 13 ve 14)
(4) Tozlu yollarda sürüş (Yalnızca madde 8, 13, 14, 18 ve 19)
(5) Engebeli ve/veya çamurlu yollarda sürüş (Sadece madde 13, 14, 16, 18 ve 19)
(6) Yol tuzu ve diğer aşındırıcı malzemeler kullanılmış yollarda sürüş (Yalnızca madde 6, 13, 14, 15 ve 16)
(7) Sahil bölgelerinde sürüş (Sadece madde 6, 13, 14, 15 ve 16)

11-2. Bakım önlemleri

Bakım ve servis gerektiğinde, tüm bu işlemlerin yetkili SUBARU servisine yaptırılması tavsiye edilir.
SUBARU'nuzun bakım ve servisini kendiniz yapmak istiyorsanız bu kısımdaki genel servis ve bakım bölümünde açıklanan bilgileri okuyup anlamalısınız.
Yanlış veya eksik bakım yapmak, aracın düzgün ve emniyetli çalışmasını engelleyebilir. Tarafınızdan uygulanan yanlış bakım ve servisten dolayı oluşabilecek arızalar garanti kapsamına girmez.

⚠ UYARI

- **Aracınıza bakım uygularken daima emniyetli bir bölge seçin.**
- **Aracınız üzerinde çalışırken yaralanmalara karşı daima dikkatli olun. Araç içinde bulunan bazı maddelerin, mesela akü asidinin yanlış kullanıldığında veya taşındığında tehlikeli olabileceğini hatırınızda tutun.**
- **Araç bakımı, bu konuda yeterli bilgiye sahip olan kişiler tarafından yapılmalıdır. Tecrübesiz kişilerin bakım yapmaya çalışması ciddi yaralanmalara sebep olabilir.**
- **Daima doğru takımları kullanın ve bunların bakımlarının iyi yapılmış olmalarını sağlayın.**
- **Sadece krikonun kaldırdığı aracın altına girmeyin. Aracı alttan desteklemek için daima emniyet sehpaları kullanın.**
- **Garaj veya başka kapalı alanlar gibi havalandırması iyi olmayan yerlerde e-BOXER sistemini asla çalışır durumda bırakmayın.**
- **Benzin veya akü yanında sigara içmeyin ve açık alev bulundurmayın. Bu durum yangın çıkmasına sebep olabilir.**
- **Yakıt sistemi basınç altında olduğu için yakıt filtresinin değiştirilmesinin SUBARU servisiniz tarafından yapılmasını tavsiye ederiz.**
- **Yağ veya hidroliğin gözünüze sıçramasını önlemek için yeterli derecede göz koruması uygulayın. Gözünüze yabancı madde sıçrarsa temiz suyla iyice yıkayarak gözlerinizi temizleyin.**
- **Hava yastığı sistemi veya emniyet kemeri ön gergi sistemi kablo tesisatı ile oynamayın, veya soketlerini sökmeye kalkmayın. Bu sistemlerin istenmeden çalışmasına veya çalışmaları gerektiği zaman çalışmamalarına yol açabilir. Bu kablolarda ASLA bir devre test cihazı kullanmayın. Hava yastığınız veya emniyet kemerinizin ön gergi tertibatının servise ihtiyacı olursa en yakın SUBARU servisinize danışın.**
- **İçeride kalmış, unutulmuş bezler ve aletler olup olmadığını görmek için motor bölmesinin içini kontrol edin. İçeride kaldıkları takdirde, bir arızaya ve hatta yangına neden olabilirler.**

Motor Bölmesinde Kontrol veya Bakım İşleminden Önce

⚠ UYARI

- **Aracın hareket etmesini önlemek için daima e-BOXER sistemini durdurun ve park frenini uygulayın.**
- **Daima motorun soğumasını bekleyin. Motor çalışmakta iken motorun parçaları çok ısınır ve motor durdurulduktan sonra da bir süre sıcak olarak kalır.**

– DEVAMI DİĞER SAYFADA –

- **Sıcak motor parçalarının üstüne motor yağı, motor soğutma suyu, fren hidroliği veya başka bir hidrolik yağı dökmeyin. Bu, bir yangına yol açabilir.**
- **Kontak anahtarı "ON" (AÇIK) konumunda iken, e-BOXER sistemi durdurulmuş olsa dahi soğutma fanı aniden çalışabilir. Vücudunuz veya giysileriniz dönen bir fan ile temas ederse, ciddi yaralanmalar olabilir. Yaralanma riskinden kaçınmak için, şu önlemleri uygulayın.**
  - **Her zaman marş düğmesini "KAPALI" konuma getirin ve düğmenin üzerindeki göstergeden kapalı konumda olduğunu kontrol edip emin olun. Daha sonra, erişim anahtarını alıp araçtan çıkarın.**

Motor Bölmesinde Kontrol veya Bakım Yaparken

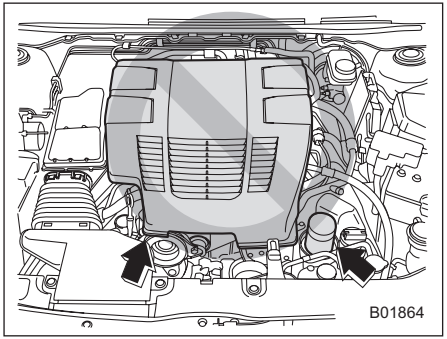

⚠ UYARI

Kontrol veya bakım yaparken, motoru çalıştırmaya gerek yoksa, kontak anahtarının "KAPALI" konumda olduğunu kontrol edin.

⚠ DİKKAT

- **Motor bölmesindeki parçaları kontrol ederken kapağa temas etmeyin. Aksi takdirde, eliniz aniden kapağın üzerinden kayarak yaralanmanıza neden olabilir.**
- **Motor tam olarak soğumadan yağ filtresine dokunmayın. Aksi takdirde ciddi yaralanmalara veya yanmalara yol açılabilir. Şunu unutmayın ki, motor çalışmaktayken motorun parçaları çok ısınır ve motor durdurulduktan sonra da bir süre sıcak olarak kalır.**

Motor Çalışır durumda iken Motor Bölmesinde Kontrol veya Bakım Yaparken

⚠ UYARI

Çalışmakta olan bir motor tehlikeli olabilir. Parmaklarınızı, ellerinizi, saçınızı ve takılarınızı soğutma fanından, kayışlardan ve motorun diğer hareketli parçalarından uzak tutun. Yüzük, saat ve kravat gibi aksesuarların çıkartılması tavsiye edilir.

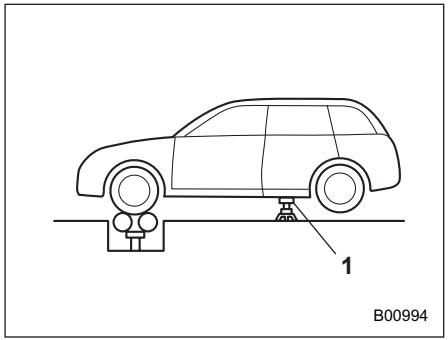

1 Emniyet sehpası

AWD'li modellerde e-BOXER sisteminin çalışır durumda olmasını ve tekerleklerin serbestçe dönebilmesini gerektiren herhangi bir bakım veya kontrol yapmak için aracın hareket etmesini önlemek için dört tekerleği de kriko ile kaldırın veya serbest dönen makaralar sistemini kullanın.
Asla motoru fazla zorlamayın veya ani fren yapmayın.

11-3. Bakım ipuçları

■ Parça değiştirirken

Bakım için değişim parçaları ile ilgili olarak, herhangi bir yetkili SUBARU bayisi veya onarım atölyesi ya da başka nitelikli ve donanımlı bir profesyonel servis ile irtibata geçmenizi tavsiye ederiz.

■ Klipslerin sökülmesi ve yeniden takılması

Hava temizleme elemanının ve belirli ampullerin değiştirilmesinden önce bazı klipsler ve çamurluk kaplamalarının sökülmesi gerekir.

▼ Klipslerin sökülmesi

Aracınızda çeşitli tiplerde klipsler mevcuttur.

▽ **A ve D tipi klipsler**

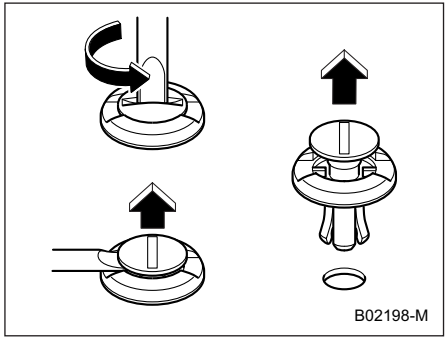

A tipi klipsler

– DEVAMI DİĞER SAYFADA –

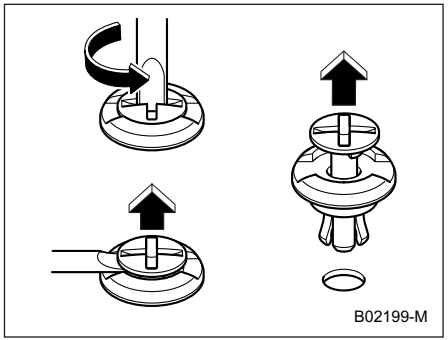

D tipi klipsler

1. Klipsin orta kısmı kalkana kadar klipsi düz uçlu bir tornavidayla saat yönünde çevirin.
2. Levye kullanarak, düz uçlu bir tornavida ile klipsleri sökün.

▽ B tipi klipsler

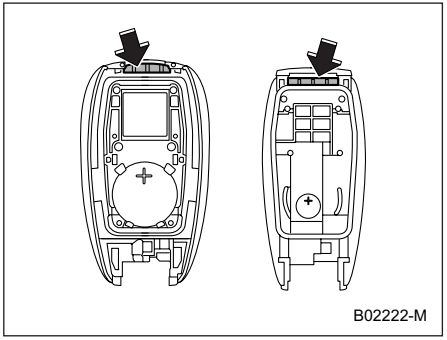

1. Düz uçlu bir tornavida kullanarak, klipsin orta kısmından dışarıya doğru çekin.
2. Klipsin tamamını çıkartmak için çıkıntılı orta kısmını çekin.

6

▽ C tipi klipsler

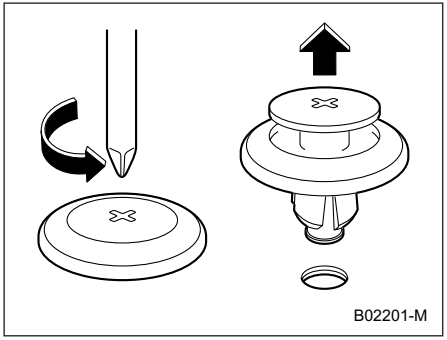

1. Klipsin orta kısmı kalkıncaya kadar bir yıldız tornavidayla saatin aksi yönünde çevirin.
2. Klipsi yukarı çekerek tamamen çıkarın.

▼ **Klipslerin yeniden takılması**

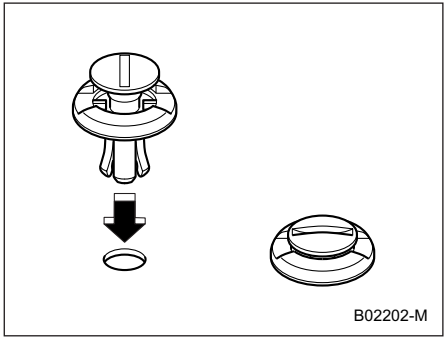

A tipi klipsler

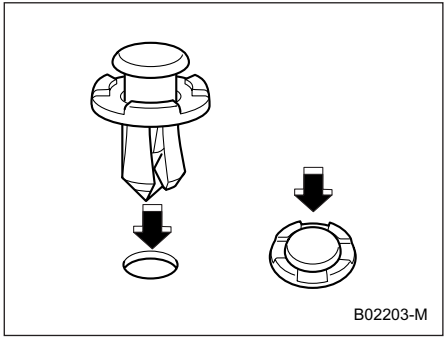

B tipi klipsler

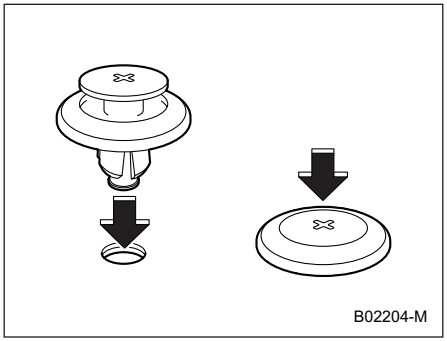

C tipi klipsler

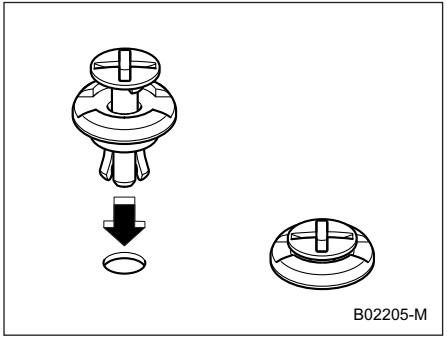

D tipi klipsler

Klipsleri ilk önce orta kısmı olmadan sokun, ardından klipsin orta kısmını da deliğe sokun.

11-4. Motor kaputu

⚠ UYARI

Motor otomatik olarak durdurulduğunda motor kaputunu açmayın. Motor kaputu açılırsa, sürücü fren pedalına bassa bile güvenliği sağlamak için e-BOXER sistemi otomatik olarak kapanır. Bu durumda, aşağıdakilerin ortaya çıkma olasılığı vardır.

- **Araç yokuşta hareket etmeye başlar.**
- **Direksiyon simidinin hareketi ağırlaşır.**
- **Frenler etkisiz hale gelir.**

⚠ DİKKAT

- **Kaputu kapatırken, parmaklarınızı ya da diğer herhangi bir nesneyi kıstırıp sıkıştırmamak için çok dikkatli olun.**
- **Kaputu kapatmak için zorlayarak bastırmayın. Böyle yapılması metali deforme edebilir.**
- **Şiddetli rüzgarlı havalarda, kaputu açarken çok dikkatli olun. Kaput aniden kapanabilir ve çarpma etkisi ile sizi yaralayabilir.**

– DEVAMI DİĞER SAYFADA –

- **Motor kaputuna orijinal SUBARU parçaları dışında aksesuarlar takmayın. Kaput fazla ağırlaşırsa, kaput tutucu onu açık tutamayabilir.**
- **Kaput desteğinin ucunun yuvaya girip girmediğini kontrol edin. Düzgün takılmazsa kaput düşebilir ve yaralanmalara neden olabilir.**

NOT
Kaput desteğinin tabanı sıkışmışsa, aşırı güç uygulamadan kaput desteğini tekrar yerine yerleştirin.

Kaputu açmak için:
1. Cam silecekleri ön camdan yukarı kaldırılmışsa bunları eski konumlarına geri getirin.

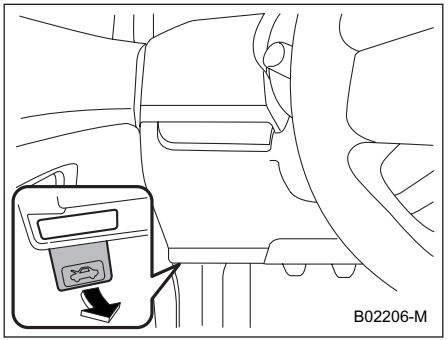

2. Gösterge panelinin altındaki kaput açma düğmesini çekin.

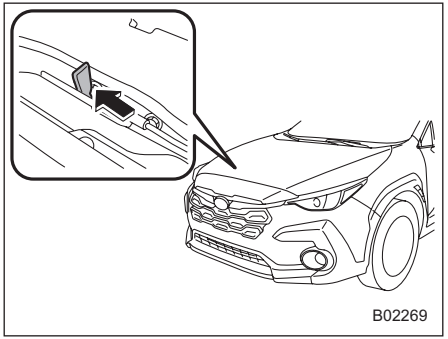

3. Ön ızgaranın altında yer alan kaput açma kolunu sola doğru çekerek kaputu açın.

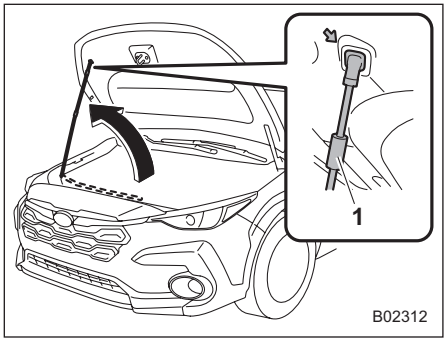

1 Tutma yeri

4. Kaputu kaldırın ve kaput desteğini yerinden çıkartın ve kaput desteğinin ucunu kaputtaki yuvasına yerleştirin. Kaput desteğini tutarken tutma yerini kullanın.

Kaputu kapatmak için:
1. Kaputu hafifçe kaldırın ve kaput desteğini kaputtaki yuvasından çıkartıp, tekrar yerine yerleştirin.
2. Kaputu kapalı konumundan yaklaşık 20-30 cm yüksekliğe indirin ve daha sonra düşmesi için bırakarak kapanmasını sağlayın.
3. Kaputu kapattıktan sonra kaputun düzgün kapandığından emin olun.

Kaput bu şekilde kapanmazsa, kaputu kaldırıp biraz daha yüksekten bırakın.

⚠ UYARI

Aracı sürmeye başlamadan önce daima kaputun düzgünce kilitlenip kilitlenmediğini kontrol edin. Kilitlenmezse, araç hareket ederken yerinden kurtularak açılabilir ve bir kazaya ve ciddi yaralanmalara yol açabilecek şekilde görüşünüzü engelleyebilir.

11-5. Motor bölmesine genel bakış

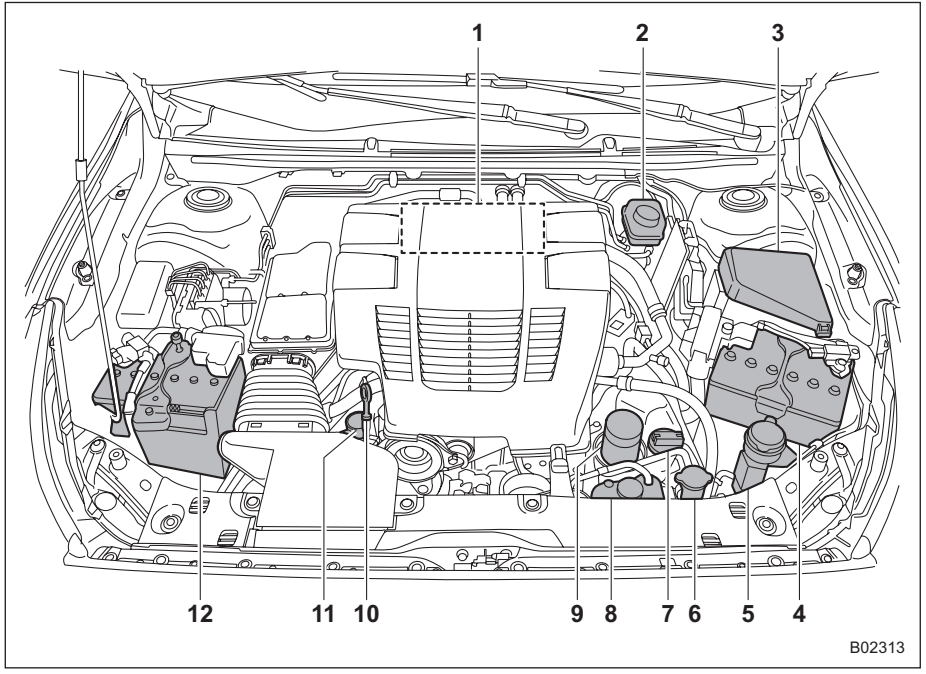

1 Hava filtresi muhafazası (sayfa 448)
2 Fren hidroliği haznesi (sayfa 451)
3 Sigorta kutusu (sayfa 473)
4 12V yardımcı akü (sayfa 471)
5 Ön cam yıkama suyu haznesi (sayfa 465)
6 Radyatör kapağı (sayfa 447)
7 Motor yağı doldurma kapağı (sayfa 443)
8 Motor soğutma suyu haznesi (sayfa 447)
9 Motor yağ filtresi (sayfa 445)
10 Motor yağ seviye çubuğu (sayfa 443)
11 Soğutma suyu borusu kapağı (sayfa 448)
12 12 V motor yeniden çalıştırma aküsü (sayfa 471)

Çizim, soldan direksiyonlu modeller içindir. Sağdan direksiyonlu modeller için öğe No. 2'nin (fren hidroliği deposu) konumu burada gösterilenin tersinde yer alır.

11-6. Motor yağı

⚠ DİKKAT

- **Seviye çubuğu kolayca dışarı çekilmiyorsa, seviye çubuğunu sağa ve sola çevirin ve ardından dışarı çekin. Aksi halde kendinizi zorlayarak kazara yaralanabilirsiniz.**
- **Sadece tavsiye edilen sınıfta ve viskozitedeki motor yağını kullanın.**
- **Motor yağını eklerken dökmemeye dikkat edin. Yağ, egzoz borusuna temas ederse kötü bir koku, duman ve/veya bir yangın çıkabilir. Motor yağı egzoz borusuna temas ederse, mutlaka temizleyin.**

Motor yağı tüketimi

Sürüş sırasında bir miktar motor yağı tüketilir. Tüketim oranı şanzıman tipi, sürüş tarzı, arazi ve sıcaklık gibi faktörlerden etkilenebilir. Aşağıdaki koşullar altında yağ tüketimi artabilir ve bu nedenle müteakip bakım aralığı beklenmeden bakım aralıkları arasında yeniden doldurulmasını gerektirebilir:

- Motor yeni ve rodaj süresi içindeyken
- Motor yağı daha düşük kalitede olduğunda
- Yanlış viskoziteli yağ kullanıldığında
- Motor freni uygulandığında (defalarca)
- Motor yüksek motor devirlerinde çalıştırıldığında (uzun süreler boyunca)
- Motor ağır yük altında çalıştırıldığında (uzun süreler boyunca)
- Römork çekerken
- Motor uzun süre rölantide çalıştığında
- Motor ağır trafik koşullarında sürekli dur/kalk yaparak kullanıldığında
- Motor aşırı soğuk veya aşırı sıcak koşullarda kullanıldığında
- Araç sık sık hızlanıp yavaşladığında

Bu ve benzeri durumlarda en az her 2 yakıt alımında bir yağınızı kontrol etmeli ve motor yağınızı daha sık değiştirmelisiniz. Yağ tüketim oranınız her 2.000 km'de 1 litreden fazlaysa, kontrollü koşullar altında test yapabilecek olan SUBARU bayinizle iletişime geçmenizi öneririz.

Yağ Seviyesinin Kontrol Edilmesi

1. Aracı düz bir zemin üzerinde park edin ve motoru durdurun. Motoru durdurduktan hemen sonra yağ seviyesini kontrol etmek isterseniz, seviyeyi kontrol etmeden önce yağın tekrar kartere inmesi için en az 5 dakika bekleyin.

– DEVAMI DİĞER SAYFADA –

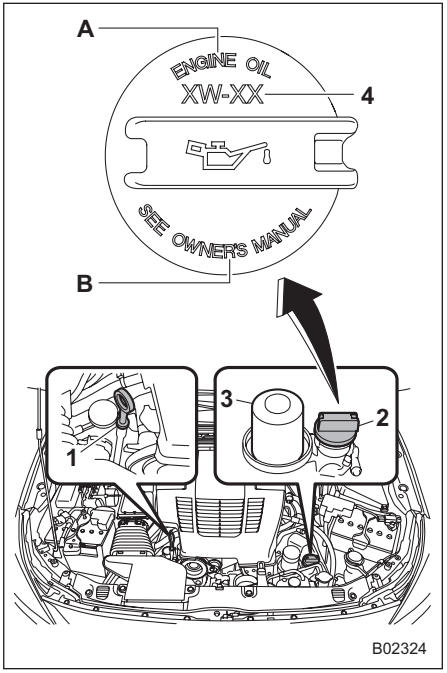

1 Yağ seviyesi çubuğu
2 Yağ doldurma kapağı
3 Yağ filtresi
4 Yağ viskozitesi 0W-20
A MOTOR YAĞI
B KULLANICI ELKİTABINA BAKIN

⚠ DİKKAT

- **Seviye çubuğu kolayca dışarı çekilmiyorsa, seviye çubuğunu sağa ve sola çevirin ve ardından dışarı çekin. Aksi halde kendinizi zorlayarak kazara yaralanabilirsiniz.**

2. Seviye çubuğunu dışarı çekin, silip temizleyin ve tekrar yerine takın.
3. Seviye çubuğunun yerine tam olarak oturduğundan emin olun.

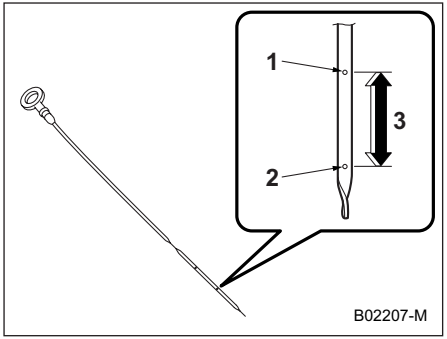

1 Tam dolu seviye
2 Düşük seviye
3 Düşük seviyeden tam dolu seviyeye yaklaşık 1,0 litre

4. Yağ seviye çubuğunu tekrar çekip çıkarın.
5. Seviye çubuğunun her iki tarafındaki yağ seviyelerini kontrol edin. Motor yağı seviyesi, iki seviyeden en düşük olana göre belirlenir. Yağ seviyesi, düşük seviye işaretinin altında ise, tam dolu seviyeye ulaşıncaya kadar yağ ekleyin.

⚠ DİKKAT

- **Yağ doldurma kapağını çıkarırken motor yağ filtresine dokunmamaya dikkat edin. Bunu yapmanız, parmağınızın yanmasına, sıkışmasına veya başka yaralanmalara neden olabilir.**
- **Sadece tavsiye edilen sınıfta ve viskozitedeki motor yağını kullanın.**
- **Motor yağını eklerken dökmemeye dikkat edin. Yağ, egzoz borusuna temas ederse kötü bir koku, duman ve/veya bir yangın çıkabilir. Motor yağı egzoz borusuna temas ederse, mutlaka temizleyin.**

Motor yağı eklemek için, motor yağı doldurma kapağını çıkarın ve motor yağını doldurma ağzından yavaşça içeri dökün. Motora yağı doldurduktan sonra, yağ seviyesinin doğru olduğundan emin olmak için seviye çubuğunu kullanmalısınız.

NOT

- **Motor yağının aşırı doldurulup taşmasını önlemek için, motor soğukken**

tam dolu seviyeyi geçmeyecek şekilde yağ ekleyin.

- **Motor yağını ekledikten veya değiştirdikten sonra motor çalıştırıldığında, motor yağı seviyesi düşük uyarı lambası yanık kalabilir. Böyle durumlarda, aracı düz bir yere park edin ve yağ seviyesi sabitleşinceye kadar bir dakikadan fazla bekleyin, ondan sonra uyarı lambası sönecektir. Bkz. "Motor Düşük Yağ Seviyesi uyarı lambası" ☞S164.**

Yağ ve yağ filtresinin değiştirilmesi

Yağ ve yağ filtresini periyodik bakım programına göre değiştirin.
Römork çekerken sık sık kısa yolculuklar yapıldığında veya aşırı soğuk havalarda araç kullanırken motor yağı ve yağ filtresi bakım programında belirtilenden daha sık değiştirilmelidir.

NOT

- **Motor yağı ve yağ filtresinin değiştirilmesi, iyi eğitim almış uzman personel tarafından yapılmalıdır. Motor yağını ve yağ filtresini değiştirmek için SUBARU yetkili servisinize başvurmanızı tavsiye ederiz. Bu iş için özel aletler, yedek parçalar ve önerilen yağı kullanmak üzere tam eğitimli teknisyenler bir SUBARU bayisinde mevcuttur ve ayrıca kullanılmış yağlar uygun şekilde bertaraf edilir.**
- **Motor yağını kendiniz değiştiriyorsanız yerel düzenlemelere uyun ve atık yağı uygun şekilde bertaraf edin.**

Tavsiye edilen yağ sınıfı ve ve viskozitesi

⚠ DİKKAT

Sadece tavsiye edilen sınıfta ve viskozitedeki yağı kullanın. Bkz. "Motor Yağı" ☞S486

NOT

Motor yağı viskozitesi (kalınlığı) yakıt ekonomisini etkiler. Düşük viskoziteli yağlar daha iyi yakıt ekonomisi sağlar. Sıcak havalardaysa motoru uygun bir şekilde yağlamak için daha yüksek viskozitedeki yağlar gerekir.

Sentetik yağ

Geleneksel motor yağı için belirtilen gereksinimleri karşılayan sentetik motor yağı kullanmalısınız. Sentetik yağ kullanırken, bu Kullanıcı El Kitabında gösterilen aynı sınıflandırmadan aynı yağ viskozitesi ve sınıfındaki yağları kullanmalısınız. Bkz. "Motor Yağı" ☞S486 Ayrıca bakım programında gösterilen yağ ve filtre değişim aralıklarına da mutlaka uymalısınız. Bkz. "Bakım programı" ☞S431.

NOT

Bölüm 12'de belirtilen sınıf ve viskozitedeki sentetik yağ, optimum motor performansı için tavsiye edilen motor yağıdır. Sentetik yağ yoksa geleneksel yağ kullanılabilir.

11-7. Soğutma sistemi

⚠ UYARI

- **Motor durdurulup tamamen soğumadan radyatör kapağını asla açmayın. Soğutma suyu basınç altında olduğu için kapak açıldığında kaynar soğutma suyu fışkırarak ciddi yanıklara sebep olabilir.**
- **Motor kaputu açıkken dönen soğutma fanına dikkat edin. Motor sıcaklığı yüksek olduğunda, kontak anahtarı "ON" konumundayken, motor durdurulsa bile motor bölmesindeki soğutma fanı çalışabilir. Soğutma fanına dönerken dokunmak yaralanmaya neden olabilir.**

⚠ DİKKAT

- **Soğutma sistemi, -36°C'ye (-33°F) kadar donmaya karşı koruma sağlayan yüksek kaliteli, korozyon önleyici, yıl boyu kullanılabilen bir soğutma sıvısı ile fabrikada doldurulmuştur. Her zaman orijinal SUBARU SUPER COOLANT soğutma suyu veya eşdeğerini (amin olmayan tip soğutma suyu) kullandığınıza emin olun.**
- **Soğutma suyuna su ilave etmek gerekirse, yumuşak su (az kireçli, içilebilir su) kullanın ve gerekli sulandırma oranına uyun.**
- **Farklı bir soğutma suyu ve/veya sert bir su kullanılması, motor aksamları ömrünün kısalmasına, soğutma sisteminin tıkanmasına, soğutma suyu kaçaklarına ve aşırı ısınmadan ötürü motor hasarına yol açabilir. Bu nedenle, dondurucu sıcaklıklar beklenmiyorsa bile, farklı türde soğutma suyu ve/veya sert su asla karıştırmayın.**
- **Soğutma suyunu boyalı bölgeler üzerine sıçratmayın. Soğutma suyu içerisindeki alkol boyalı yüzeylere zarar verebilir.**

Soğutma fanı, hortum ve bağlantılar

Aracınızda motor soğutma suyu belirli bir dereceye çıktığında termostat tarafından kontrol edilen bir elektrikli soğutma fanı devreye girer.

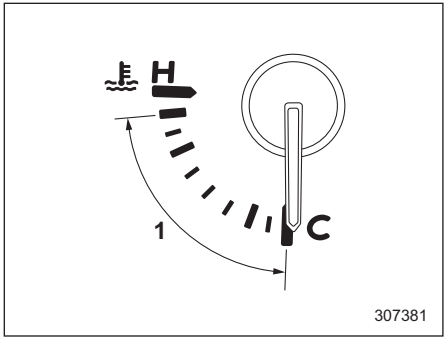

1 Normal çalışma aralığı

Motor hararet göstergesi normal çalışma aralığının üzerine çıktığı halde soğutma fanı devreye girmiyorsa soğutma fanı devresi arızalı olabilir. Bkz. "Motor Soğutma Suyu Sıcaklık Göstergesi" ☞S157.
Sigortayı kontrol edin ve gerekiyorsa değiştirin. Bkz. "Sigortalar" ☞S473. Sigorta atmamışsa, soğutma sistemini SUBARU servisinize kontrol ettirmenizi tavsiye ederiz.
Araca servis ziyaretleri arasında sık sık soğutma suyu eklenmesi gerekiyorsa, sızıntı, hasar veya gevşeklik kontrolü için aracınızı yetkili bir SUBARU bayisine kontrol ettirmeniz önerilir.

Motor soğutma suyu

▼ Soğutma suyu seviyesinin kontrol edilmesi

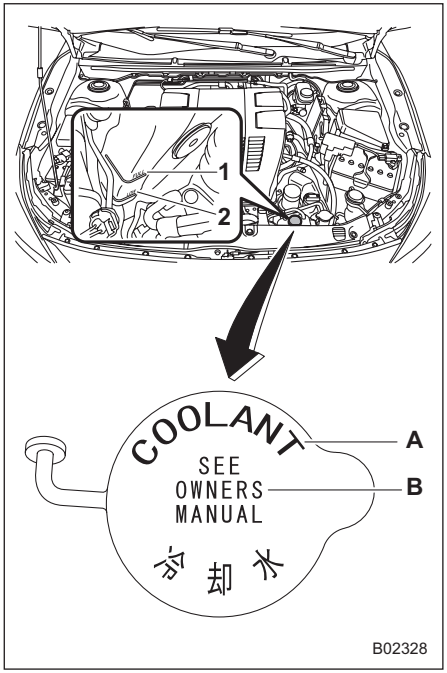

1 "FULL" (TAM DOLU) seviyesi işareti
2 "LOW" (DÜŞÜK) seviyesi işareti

A SOĞUTMA SUYU
B KULLANICI ELKİTABINA BAKIN

Motor soğutma suyu seviyesini her yakıt aldığınızda kontrol edin.

1. Soğutma suyu seviyesini motor soğukken soğutma suyu haznesinin dışından kontrol edin.
2. Seviye "LOW" (DÜŞÜK) işaretine yakın veya altındaysa "FULL" (DOLU) seviyesi işaretine kadar soğutma suyu ilave edin.

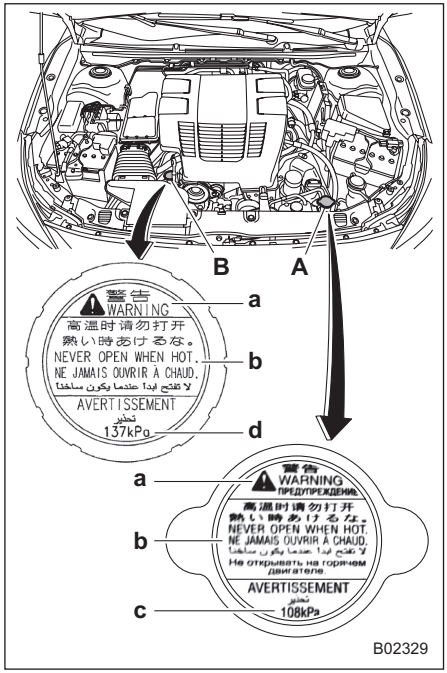

A Radyatör kapağı
B Soğutma suyu borusu kapağı

Kapaktaki etiket

a UYARI
b ASLA SICAKKEN AÇMAYIN.
c 108 kPa
d 137 kPa

– DEVAMI DİĞER SAYFADA –

3. Yedek depo boşsa, radyatör kapağını çıkarın, aşağıdaki resimde gösterildiği gibi, dolum boğazının hemen altına kadar soğutma suyunu doldurun.

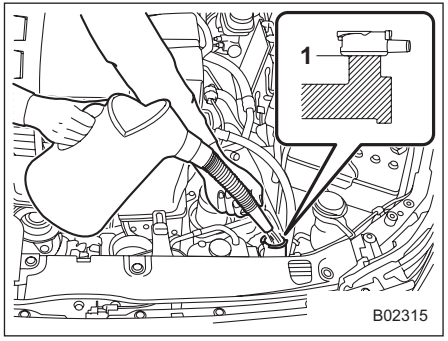

1 Bu seviyeye kadar doldurun

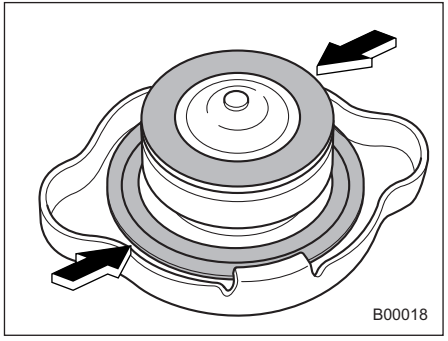

4. Yedek depoyu ve radyatörü doldurduktan sonra kapağı kapatın ve radyatör kapağının içerisindeki kauçuk contaların doğru konumda olup olmadıklarını kontrol edin.

⚠ DİKKAT

- **Motor soğutma suyunu tamamlarken suyu sıçratmamaya dikkat edin. Soğutma suyu, egzoz borusuna temas ederse kötü bir koku, duman ve/veya bir yangın çıkarabilir. Motor soğutma suyu egzoz borusuna temas ederse, mutlaka temizleyin.**
- **Soğutma suyunu boyalı bölgeler üzerine sıçratmayın. Soğutma suyu içerisindeki alkol boyalı yüzeylere zarar verebilir.**

▼ Soğutma suyunun değiştirilmesi

Soğutma suyunu değiştirmek zor olabilir. Gerekirse, soğutma suyunu SUBARU servisinize değiştirtin.

Soğutma suyu, “Bakım programı” ☞S431 bölümünde geçen bakım programına göre değiştirilmelidir.

11-8. Hava filtresi elemanı

⚠ UYARI

Hava filtresi elemanı çıkartılmış durumda iken motoru çalıştırmayın. Hava filtresi giriş havasını filtre etmenin yanı sıra motordaki hatalı ateşlemeyi de durdurur. Motorda zamansız ateşleme olduğu anda hava filtresi takılı değilse yanabilirsiniz.

⚠ DİKKAT

Hava filtresi elemanını değiştirirken, orijinal bir SUBARU hava filtresi elemanı kullanın. Orijinal bir SUBARU hava filtresi elemanı kullanılmaması motoru olumsuz etkileyebilir.

Hava filtresi elemanı filtre süzgeci gibi çalışır. Hava filtresi elemanı delindiğinde veya çıkarıldığında motor aşınması aşırı olur ve motor ömrü kısalır.

Hava filtresi elemanı kuru tiptir. Hava filtresi elemanını temizlemek veya yıkamak gereksizdir.

Hava filtresi elemanının değiştirilmesi

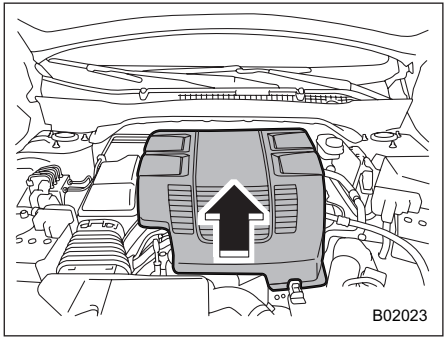

1. Kapağın ön tarafını kaldırın ve ardından kapağın arka tarafını şekildeki okla gösterildiği gibi aracın arkasına doğru kaydırın.

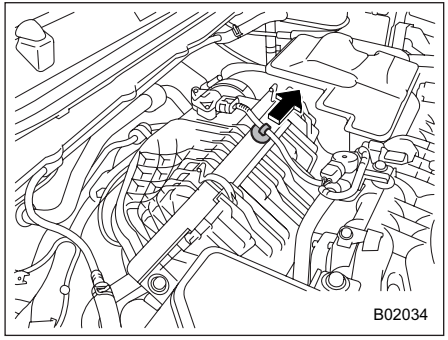

2. Kablo demeti klipsini çıkarın.

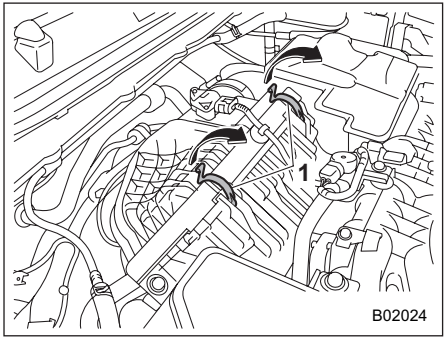

1 Klips

3. Hava filtresi muhafazasını (ön) tutan iki klipsi açın.

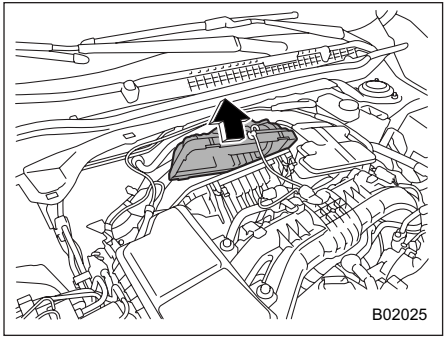

4. Hava filtresi muhafazasını açın ve kapağı yukarı kaldırırken geriye doğru çekin.

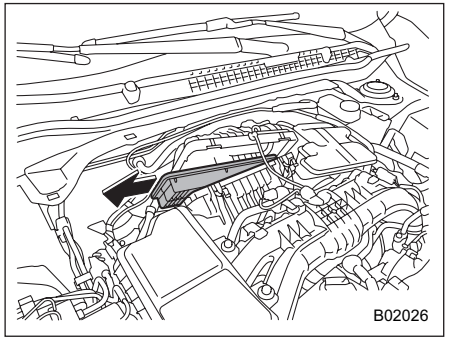

5. Hava filtresi elemanını çıkarın.
6. Hava filtresi muhafazasının (ön ve arka) içini nemli bir bezle silin ve yeni bir hava filtresi elemanı takın.

– DEVAMI DİĞER SAYFADA –

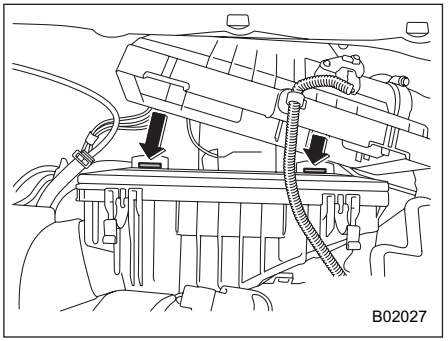

7. Hava filtresi muhafazasını (arka) yerleştirmek için, hava filtresi muhafazasının (arka) üzerindeki üç adet çıkıntıyı hava filtresi muhafazası kapağında (ön) bulunan deliklere oturtun.
8. Parçaları sökme esnasında izlediğiniz sıranın tersi sırayı takip ederek takın.

11-9. Bujiler

Bujileri değiştirmek zor olabilir. Bujilerin yetkili SUBARU servisi tarafından değiştirilmesi tavsiye edilir.

Bujiler bakım programına uygun olarak değiştirilmelidir. Bkz. “Bakım programı” ☞S431.

■ Tavsiye edilen bujiler

Bkz. “Elektrik Sistemi” ☞S489.

11-10. Tahrik kayışı

Kayış gerginliğini periyodik olarak kontrol etmek gereksizdir, aracınızın motorunda otomatik bir kayış gerginliği ayarlama mekanizması mevcuttur. Bununla birlikte, kayışın değiştirilmesi, “Bakım programı” ☞S431’deki bakım programına göre yapılmalıdır. Değiştirilmesi için SUBARU servisinizle temas kurmanızı tavsiye ederiz.
Tahrik kayışı gevşemiş, çatlamış veya aşınmışsa SUBARU servisinizle temasa geçmenizi tavsiye ederiz.

11-11. Sürekli değişken şanzıman yağı

Yağ seviyesi çubuğu yoktur. Sürekli değişken şanzıman yağını seviyesini kontrol etmek gerekli değildir. Ancak, herhangi bir nedenle kontrol edilmesi gerekiyorsa SUBARU yetkili servisine danışın.

11-12. Ön diferansiyel dişli yağı ve arka diferansiyel dişli yağı

Yağ seviyesi çubuğu yoktur. Ön diferansiyel ve arka diferansiyel dişli yağı seviyesinin kontrolü için, SUBARU bayinize danışmanızı tavsiye ederiz.

Tavsiye edilen Yağ Sınıfı ve Viskozitesi

Her bir yağ üreticisinin farklı baz yağı ve katkı maddeleri vardır. Asla değişik markaları bir arada kullanmayın. Detaylar için, bkz."Ön diferansiyel ve arka diferansiyel dişlisi yağı" ☞S488.

⚠ DİKKAT

Belirtilmiş diferansiyel dişlisi yağından farklı bir yağ kullanmak, aracın performansında düşüşe neden olabilir.

11-13. Fren hidroliği

Fren hidroliği seviyesinin kontrolü

⚠ UYARI

- **Fren hidroliği gözlerinize zarar verebileceğinden, gözlerinizle temas etmesine izin vermeyin. Gözünüze fren hidroliği kaçarsa hemen temiz suyla yıkayın. Güvenliğiniz için koruyucu gözlük takmanızı tavsiye ederiz.**
- **Fren hidroliği havadaki nemi emer. Nem emilmişse bu, frenleme performansında tehlikeli bir kayba yol açabilir.**
- **Araç sık sık fren hidroliği ilavesine ihtiyaç duyuyorsa bir kaçak olabilir. Bir sorundan kuşkulanıyorsanız aracı SUBARU servisinizde kontrol ettirmenizi tavsiye ederiz.**

⚠ DİKKAT

- **Fren hidroliğini ilave ederken hazneye pislik girmemesine dikkat edin.**

– DEVAMI DİĞER SAYFADA –

- **Fren hidroliğini asla boyalı yüzeylere veya kauçuk parçalara sıçratmayın. Hidroliğin içinde bulunan alkol bunlara hasar verebilir.**
- **Fren hidroliği eklerken sıçratmamaya dikkat edin. Fren hidroliği, egzoz borusuna temas ederse kötü bir koku, duman ve/veya bir yangın çıkarabilir. Fren hidroliği egzoz borusuna temas ederse, mutlaka temizleyin.**

Fren hidroliği haznesinde fren hidroliği seviyesini aylık olarak düz bir yüzeyde görsel olarak kontrol edin.

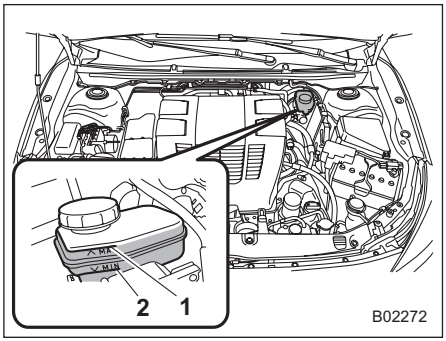

1 "MAX" seviye çizgisi
2 "MIN" seviye çizgisi

Haznenin dışından fren hidroliği seviyesini kontrol ettiğinizden emin olun. Fren hidroliği seviyesi "MIN" seviyesinin altındaysa, "MAX" seviyesine gelinceye kadar tavsiye edilen fren hidroliğinden ekleyin.
Sadece kapalı kutularda muhafaza edilmiş fren hidroliği kullanın.

■ Tavsiye edilen fren hidroliği

Bkz. "Akışkanlar" ☞S489

⚠ DİKKAT

Asla değişik marka fren hidroliklerini birlikte kullanmayın. Aynı marka olsalar dahi DOT 3 ve DOT 4 fren hidroliğini karıştırmayın.

11-14. Fren pedalı

Fren pedalı boşluğunu ve kursunu bakım programına göre kontrol edin.

11-15. Yokuşta kalkış yardımı sistemi

Yokuşta kalkış yardımı sisteminin aşağıdaki durumlarda düzgün çalıştığından emin olun.

1. Yokuş yukarı durumda motor çalışırken fren pedalına basarak aracı durdurun.
2. Fren pedalı serbest bırakıldıktan sonraki birkaç saniye boyunca aracın geriye kaymadığından emin olun.
3. Sonra, aracın aşağıdaki normal çalıştırma prosedürü uygulanarak yokuş yukarı sürülebildiğinden emin olunuz.

Yokuşta kalkış yardımı sistemi yukarıda açıklandığı gibi çalışmıyorsa, SUBARU bayiniz ile irtibata geçmenizi tavsiye ederiz.

11-16. Fren balatasının değiştirilmesi

⚠ DİKKAT

- **Fren balatası aşınma göstergesinden gelen işitilebilir sürtünme sesine rağmen sürmeye devam ederseniz, maliyetli fren rotoru onarımı veya değişimi ihtiyacı ortaya çıkar.**
- **Fren balatasını değiştirmeden önce 12 V yardımcı akünün bağlantısını kesmeniz önerilir. Ancak, 12 V yardımcı akünün bağlantısını kesmek tehlike doğurabilir. Fren balatalarınızı SUBARU servisinize değiştirtmenizi tavsiye ederiz.**

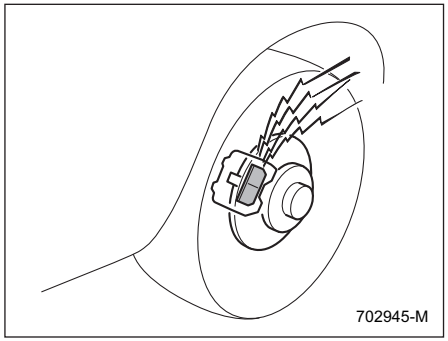

Disk fren balataları aşındığında ses duyulur. Fren balataları servis sınırına yakınken aşınırsa, aşınma göstergesi, fren pedalına basıldığı zaman oldukça yüksek bir sürtünme sesi çıkarır.
Fren pedalına her basışınızda bu sürtünme sesini duyarsanız fren balatalarının mümkün olan en kısa zaman içerisinde SUBARU servisiniz tarafından servise alınmasını tavsiye ederiz.

Yeni fren balatalarının alıştırılması

Fren balatalarını değiştirirken orijinal SUBARU parçalarını kullanmanızı tavsiye ederiz. Değiştirdikten sonra yeni parçalar aşağıda belirtildiği şekilde rodaja tabi tutulmalıdır:

– DEVAMI DİĞER SAYFADA –

▼ **Fren balatası**

Sabit 50-65 km/s hızla giderken fren pedalına hafifçe basın. Bunu beş kez veya daha fazla tekrarlayın.

⚠ UYARI

Rodaj sürüşü için emniyetli bir yer ve durum seçilmelidir.

11-17. Lastikler ve jantlar

Lastik tipleri

Aracınızda bulunan lastik tiplerini tanımalısınız.

▼ **Dört mevsim lastikleri**

Dört mevsim lastikleri, karlı ve buzlu yol koşulları da dahil olmak üzere aracı yıl boyunca sürerken yeterli ölçüde çekiş, yol tutuş ve fren tutması sağlamak üzere tasarlanır. Ancak dört mevsim lastikleri yoğun veya gevşek karda veya buzlu yollarda kış (kar) lastikleri kadar çekiş sağlamaz.

Dört mevsim lastiklerinin yanaklarında “ALL SEASON” (Dört Mevsim) ve/veya “M+S” (Çamur ve Kar) tanıtım işareti bulunur.

▼ **Yaz lastikleri**

Yaz lastikleri kuru koşullarda otobanda yüksek hızla kullanıma en uygun yüksek hız yeteneğindeki lastiklerdir.

Yaz lastikleri, karla kaplı veya buzlu yollar gibi kaygan yollarda sürüş için yeterli değildir.

Aracınızı karla kaplı veya buzlu yollarda sürüyorsanız kış (kar) lastiklerini kullanmanızı kuvvetle tavsiye ederiz.

Kış lastiklerini takarken mutlaka dört lastiğe birden takın.

▼ **Kış (kar) lastikleri**

Kış lastikleri karla kaplı ve buzlu yollarda sürmeye en uygun lastiklerdir. Ancak kış lastikleri, kar kaplı ve buzlu yollar dışındaki yollarda yaz lastikleri kadar iyi fren tutması sağlamaz.

Lastik basıncı izleme sistemi (TPMS) (varsa)

Lastik basıncı izleme sistemi, sürücüye, her lastikteki ölçüm sensörlerinden, basınç düşük olduğunda bir uyarı mesajı gösterir. Lastik basıncı izleme sistemi sadece araç sürüş durumundayken çalışır. Ayrıca bu sistem, ani lastik basıncı düşüşlerine hemen karşılık veremeyebilir (örneğin, keskin bir nesne üzerinden geçerken lastik patlaması).

Sıcak bir garajda lastik basınçlarını ayarladıysanız ve soğuk bir havada aracı kullanacak olursanız, sonunda basıncı düşen lastikler, düşük basınç uyarı lambasının yanmasına neden olabilir. Sıcak garaj içerisinde lastik basıncı ayarlarken bu problemle karşılaşmamak için, lastikleri lastik şişirme basınç etiketinde gösterilenden biraz daha yüksek basınca şişirebilirsiniz. Garaj ile dış ortam sıcaklığı arasındaki her 10°C fark için, lastikleri 6,9 kPa (0,07 kgf/cm2, 1 psi) daha yüksek basınçla şişirin.

Örnek olarak, aşağıdaki tabloda garaj içerisi 15,6°C sıcaklıktayken çeşitli dış ortam sıcaklıklarına karşılık gelen gerekli lastik basınçları gösterilmektedir.

Örnek:
Lastik boyutu: 225/60R17 99H
Standart lastik basınçları:
Ön: 230 kPa (2,3 kgf/cm^2, 33 psi)
Arka: 220 kPa (2,2 kgf/cm^2, 32 psi)
Garaj sıcaklığı: 15.5°C

Dış ortam sıcaklığı	Ayarlanan basınç [kPa (kgf/cm^2, psi)]	
	Ön	Arka
-1°C (30°F)	250 (2.5, 36)	240 (2.4, 35)
-12°C (10°F)	265 (2.65,38)	255 (2.55, 37)
-23°C (-10°F)	280 (2.8, 41)	270 (2.7, 39)

Lastik basınçlarınızı sıcak garajda ayarladıktan sonra, soğuk havada aracı kullanırken düşük lastik basıncı uyarısı yanarsa, yukarıda belirtilen yöntemle lastik basınçlarını tekrar ayarlayın. Daha sonra aracın hızını 40 km/h üzerine çıkarın ve birkaç dakika sonra düşük lastik basıncı göstergesinin sönüp sönmediğini kontrol edin. Düşük lastik basıncı göstergesi sönmezse, lastik basıncı izleme sistemi düzgün çalışmıyor olabilir. Böyle bir durumda, en yakın zamanda bir SUBARU servisine sisteminizi kontrol ettirmek için gitmenizi öneririz.
Araç sürülürken, lastikler ile yol yüzeyi arasındaki sürtünme, lastiklerin ısınmasına neden olur. Düşük lastik basıncı uyarı lambası yandıktan sonra, dış ortam sıcaklığında artış veya lastik sıcaklığında artış nedeniyle lastik basıncının yükselmesi, düşük lastik basıncı uyarı lambasının sönmesine neden olabilir.
Piyasada bulunan bazı jantlara TPMS supapları takılamayabilir. Dolayısıyla, tekerlekleri değiştirirken (örneğin, kar lastiklerine geçerken), standart jantlarda bulunan ile aynı parça numarasına sahip jantları kullanın. Tekerleklerde çalışır halde dört adet TPMS supabı/sensörü bulunmuyorsa, TPMS tüm fonksiyonları ile çalışamaz ve gösterge panelindeki uyarı lambası, bir dakika boyunca yanıp söndükten sonra sürekli yanmaya devam eder.

⚠ UYARI

- **Kontak anahtarı AÇIK konumdayken, düşük lastik basıncı uyarı lambası yanıp sönmezse ya da yaklaşık bir dakika yanıp söndükten sonra sabit bir şekilde yanmazsa, en yakın zamanda lastik basıncı izleme sisteminin bir SUBARU servisi tarafından kontrol edilmesini tavsiye ederiz.**

Sürüş esnasında bu lamba yanarsa, asla ani fren yapmayın, ama hızı yavaş yavaş düşürürken direksiyonu sağa sola çevirmeden düz gidin. Sonra yoldan çıkarak güvenli bir yerde durun. Aksi taktirde, ciddi yaralanmalara ve hasara yol açacak bir kazaya sebep olabilirsiniz. Lastik basınçlarını ayarladıktan sonra bu lamba yanmaya devam ederse, lastiklerden birisi zarar görmüş ve hızla hava kaçırıyor olabilir. Lastiğiniz patlarsa, bkz. "Patlak Lastikler" ☞S394.

- **Orijinal basınç sensörü/vericisi bulunmayan bir lastik takılır ya da jant değiştirilirse, düşük lastik basıncı lambası yaklaşık bir dakika yanıp söndükten sonra sürekli bir şekilde yanar. Bu TMPS'nin lastik basınçlarını ölçemediği anlamına gelir. Böyle bir durumda, lastik ve sensör değişimi ve/veya sistem sıfırlama için mümkün olan en kısa sürede SUBARU bayinizle iletişime geçmenizi tavsiye ederiz.**

– DEVAMI DİĞER SAYFADA –

Lamba yaklaşık bir dakika yanıp söndükten sonra sürekli yanıyorsa, sistemin kontrolü için derhal bir SUBARU servisine gitmelisiniz.

- **Bir lastik sıvı sızdırmazlık maddesi kullanılarak onarıldığında, lastik basıncı uyarı supabı ve vericisi düzgün çalışmayabilir. Bir sıvı sızdırmazlık maddesi kullanıldıysa, en kısa sürede en yakın SUBARU servisine başvurmanızı öneririz. Lastiği değiştirirken, lastik basıncı uyarı supabını ve vericisini de değiştirdiğinizden emin olun. Hasar yoksa ve sıvı dolgu maddesi kalıntıları düzgün şekilde temizlenmişse, jantı tekrar kullanabilirsiniz. Lamba yaklaşık bir dakika yanıp söndükten sonra sabit yanıyorsa, sistemin denetlenmesi için yetkili bir SUBARU servisine gitmenizi tavsiye ederiz.**

▼ TPMS supabı otomatik kaydı

Tekerlekler değiştirildiğinde (örneğin kar lastikleri takılırken) veya yeni takılan bir tekerleğe yeni bir TPMS supabı takıldığında, TPMS supabı otomatik (kendi kendine) kaydını gerçekleştirmeniz gerekecektir. TPMS valfi otomatik (kendi kendine) kaydını gerçekleştirmek için aşağıdaki prosedüre bakın.

1. TPMS supapları olan tekerlekleri araca takın.
2 Hava basıncını belirtilen değere ayarlayın. Belirtilen lastik basıncı değeri hakkında bilgi için bkz. "Lastikler" ☞S490.
3. En az 6 km (4 mil) boyunca veya düşük lastik basıncı uyarı ışığı sönünceye kadar 40 km/sa (25 mph) üzerindeki hızlarda sürün.

NOT

- **TPMS supaplarını takarken yalnızca orijinal SUBARU parçalarını kullanın.**
- **TPMS supaplarının kaydı bir SUBARU bayisinde de yapılabilir. Bu konuda bir SUBARU servisi ile temas kurmanızı tavsiye ediyoruz.**

■ Lastik Muayenesi

Her gün lastiklerde ciddi hasar, batmış çivi ve taş olup olmadığını kontrol edin. Aynı zamanda lastiklerde anormal aşınma olup olmadığını da kontrol edin.
Herhangi bir sorun olduğunda SUBARU yetkili servisine başvurmanızı tavsiye ederiz.

NOT

- **Tekerlekler ve lastikler, kaldırım taşına çarpıldığında veya aracın bozuk yolda sürülmesi gibi kaba kullanıma maruz kalırlarsa, çıplak gözle fark edilmeyecek hasar görebilir. Bu tür hasarlar zaman geçmedikçe kendini belli etmez. Kaldırım taşları, yoldaki çukurlar veya başka bozuk yüzeylerden geçmemeye gayret edin. Bunu yapmanız mümkün olamıyorsa, aracın hızını yürüme hızına düşürün ve kasislere olabildiğince dik yaklaşın. Aynı zamanda aracınızı park ettiğiniz zaman lastiklerin kaldırım taşına bastırmadığından emin olun.**
- **Sürüş sırasında olağan dışı titreşim hissederseniz veya direksiyonu aracı düz bir çizgi doğrultusunda sürmekte zorlanırsanız lastiklerin ve/veya tekerleklerin bir tanesi hasar görmüş olabilir. En yakın SUBARU servisine kadar yavaşça sürün ve aracı kontrol ettirin.**

Lastik hava basınçları ve aşınma

Lastik basınçlarını doğru değerde tutmak, lastiklerin kullanım ömürlerinin uzatılmasına yardım eder ve iyi bir yol tutuşu için şarttır. En az ayda bir ve uzun bir yolculuğa çıkmadan önce her bir lastiğin basıncını kontrol edin ve gerekiyorsa şişirin.

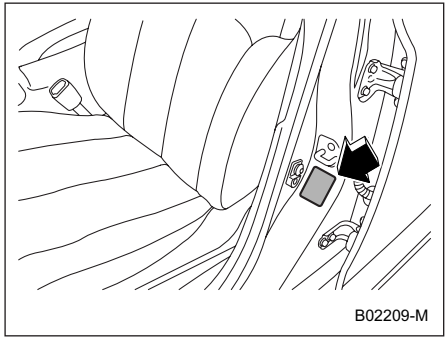

Lastik basıncı etiketi

Lastik hava basınçlarını lastikler soğukken kontrol edin. Lastik basınçlarını, lastik şişirme basınç etiketinde gösterilen değerlere ayarlamak için bir basınç saati kullanın. Lastik şişirme basıncı etiketi, sürücü tarafındaki kapı direğinde bulunur.

Kısa bir mesafe sürmek dahi lastikleri ısıtır ve lastik basınçlarını artırır. Ayrıca lastik basınçlarına ortam sıcaklığı da etki eder. Lastik basınçları en doğru şekilde aracı sürmeye başlamadan önce kontrol edilir. Bir lastik ısındığı zaman içindeki hava genleşerek lastik basıncının artmasına yol açar. Lastik hava basıncını düşürmek için yanlışlıkla sıcak bir lastiğin havasını indirmeyin.

NOT

- **Lastik ısındığı zaman lastikteki hava basıncı yaklaşık 30 kPa (0,3 kgf/cm2, 4.3 psi) artar.**
- **Araç en az üç saat süreyle park halindeyse veya 1,6 kilometreden daha kısa bir mesafe kat edilmişse, lastikler soğuk olarak kabul edilir.**

⚠ UYARI

Basıncı ayarlamak için sıcak lastiklerin havasını indirmeyin. Böyle yaparsanız lastik hava basıncı normalin altına düşer.

Yanlış lastik basınçları, aracın hakimiyetini ve sürüş konforunu azaltır ve lastiklerin anormal bir şekilde aşınmalarına yol açar.

- Doğru şekilde şişirilmiş lastikler (dişler her tarafta eşit aşınmış)

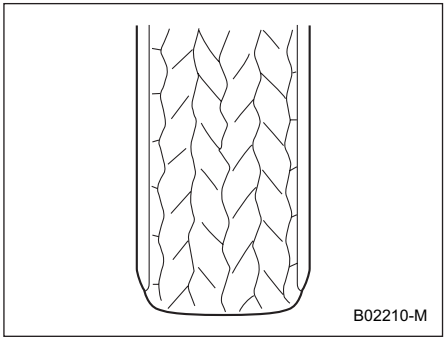

Yol tutuşu ve direksiyon hakimiyeti iyidir. Yuvarlanma direnci düşüktür ve bundan dolayı yakıt tüketimi de düşüktür.

– DEVAMI DİĞER SAYFADA –

- Az şişirilmiş lastikler (omuzlarda sırt deseni aşınmış)

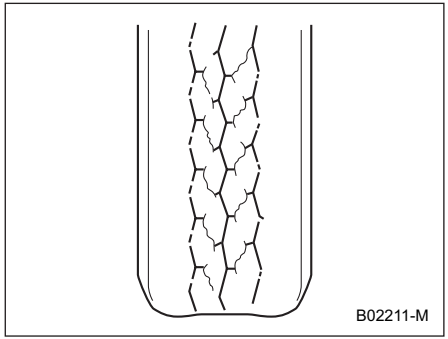

Yuvarlanma direnci yüksektir ve bundan dolayı yakıt tüketimi de fazladır.

- Aşırı şişirilmiş lastik (ortada sırt deseni aşınmış).

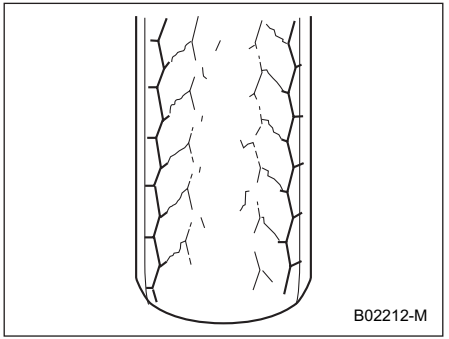

Sürüş konforu kötüdür. Ayrıca böyle lastikler yoldaki kasisler ve çukurların etkilerini büyütür ve aracın hasar görmesine yol açabilir.
Lastik şişirme basıncı etiketinde, araç tam yüklüyken ve araç römork çekerken lastik basınçları gösterilmişse, lastik basınçlarını mevcut yükleme koşullarına uygun değerlere ayarlayın.

⚠ UYARI

Aşırı derecede havası az lastiklerle yüksek hızda araç kullanmak lastiklerin şiddetli bir biçimde şekil bozukluğuna uğramalarına ve hızla ısınmalarına yol açabilir. Sıcaklıktaki keskin bir artış, lastik dişlerinin ayrılmalarına ve lastiğin harap olmasına neden olabilir. Bunun sonucunda aracın kontrolünün kaybolması bir kazaya yol açabilir.

Tekerlek balansı

Aracınız yeni iken her bir tekerlek doğru olarak balanslıdır fakat kullanım sırasında lastikler aşındıkça tekerlekler de balanslarını kaybeder. Tekerleklerin balanssız oluşu, direksiyonun aracın belirli hızlarında hafifçe titremesine yol açar ve aracın sağa sola kaçmadan düz bir çizgi boyunca gidebilme yeteneğini azaltır. Aynı zamanda direksiyon ve süspansiyon sistemlerinde sorunlar ve anormal lastik aşınmasına da neden olabilir. Tekerleklerin balansının doğru olduğundan kuşku duyuyorsanız SUBARU servisinize kontrol ettirmenizi tavsiye ederiz. Ayrıca bu işlemleri lastik tamiri ve lastik rotasyonundan sonra yaptırın.

⚠ DİKKAT

Ön düzen ayarının* bozulması, lastiklerin bir tarafta aşınmasına ve aracın sağa sola kaçmadan düz gidebilme yeteneğinin azalmasına yol açar. Anormal lastik aşınması fark ederseniz SUBARU servisinizle temasa geçmenizi tavsiye ederiz.

NOT
Süspansiyon sistemi, optimum sağa sola kaçmadan düz gidebilme yeteneği ve viraj almada çekiş için her bir tekerleği (öteki tekerleklere ve yola göre) belirli bir düzende hizalamak suretiyle tutmak üzere tasarlanmıştır.

Aşınma göstergeleri

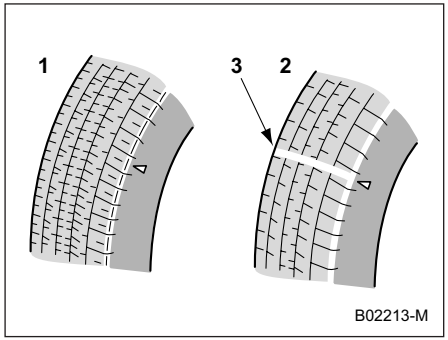

1 Yeni lastik sırtı
2 Aşınmış lastik sırtı
3 Sırt aşınma göstergesi

Her bir lastikte diş dibi derinliği 1,6 milimetreye düştüğü zaman görünür hale gelen bir diş aşınma göstergesi bulunur. Lastik sırtı aşınma göstergesi, sırt boyunca enlemesine kesintisiz bir bant olarak göründüğünde lastik değiştirilmelidir.

⚠ UYARI

Bir lastiğin diş aşınma göstergesi görünür hale gelirse lastik kabul edilebilir sınırın ötesinde aşınmış demektir ve derhal değiştirilmesi gerekir. Bu durumdaki bir lastikle yağışlı havalarda yüksek hızla sürmek aracın kızaklama yapmasına yol açar. Bunun sonucunda ortaya çıkan araç hakimiyetinin kaybı kazaya neden olabilir.

NOT
Emniyet açısından lastik dişlerini düzenli aralıklarla kontrol edin ve diş aşınma göstergeleri görünür hale gelmeden önce lastikleri değiştirin.

Lastiklerin dönme yönü

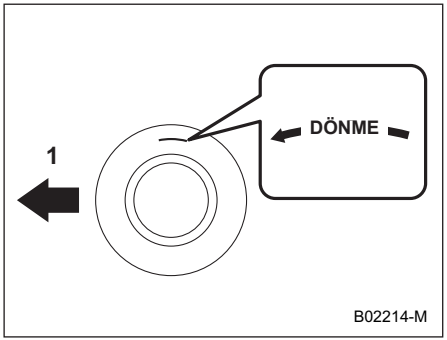

Lastik yanağında işaretlenmiş dönme yönü örneği
1 Ön

Lastiklerin belirli bir dönüş yönü olup olmadığını görmek için lastik yanağındaki ok işaretine bakın.
Tekerlekler takıldığında ok ileri dönüş yönünü göstermelidir.

– DEVAMI DİĞER SAYFADA –

Lastik rotasyonu

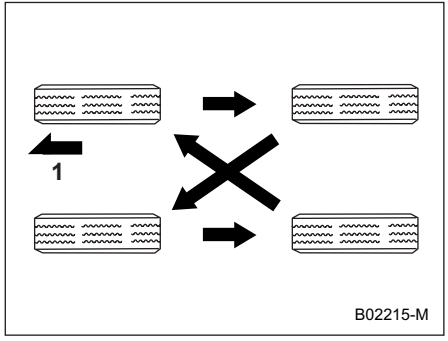

Tek yönlü olmayan 4 lastik takılı modeller
1 Ön

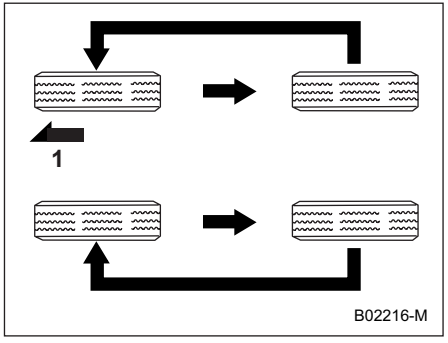

Tek yönlü lastikler takılı olan modeller
1 Ön

Lastik aşınması lastikten lastiğe değişir. Her bir lastiğin ömrünü uzatmak ve lastiklerin eşit olarak aşınmalarını sağlamak için en iyisi, her 10.000 kilometrede bir lastiklerin yerlerini değiştirmektir. Her rotasyonda lastikleri şekilde gösterilen konumlara getirin.
Rotasyon sırasında hasarlı veya eşit olmayan aşınmaya uğramış lastik varsa bunları değiştirin. Lastik rotasyonundan sonra lastik hava basınçlarını ayarlayın ve bijon somunlarını mutlaka doğru torkla sıkın.
Yaklaşık 1.000 km yol kat ettikten sonra bijon somunlarını tekrar kontrol edin ve gevşemiş bijon somunu varsa yeniden sıkın.

NOT
Lastik rotasyonunu yapmak zor olabilir. Lastik rotasyonunu SUBARU servisinizde yaptırmanızı öneririz.

Lastiklerin değiştirilmesi

Tekerlekler ve lastikler çok önemli olup, aracınızın tasarımının bölünmez bir parçasıdır; gelişi güzel değiştirilemez. Aracınızın standart donanımı olarak takılmış olan lastikler, aracın özelliklerine optimal uyumu gösterir ve çekiş, yolculuk konforu ve faydalı ömür üçlüsünden elde edilebilecek en iyi kombinasyonu verecek şekilde seçilmiştir.

Her lastiğin, lastik şişirme basıncı etiketinde gösterilenle eşleşen bir boyuta ve yapıya sahip olması ve lastik şişirme basıncı etiketinde gösterilenle eşleşen bir hız sembolüne ve yük endeksine sahip olması esastır.
Belirtilenlerin dışında lastiklerin kullanılması, araç hakimiyeti, yolculuk konforu, frenin tutması, kilometre saatinin hassasiyeti ve kilometre sayacının hassasiyetini azaltır. Ayrıca kaporta-lastik arasındaki mesafenin hatalı olmasına ve aracın yerden yüksekliğinin uygun olmayan bir düzeye gelmesine neden olur.
Dört lastiğin her biri de üretici, marka (diş deseni), yapı ve ebat açısından birbirleriyle aynı olmalıdır. Lastik değiştirirken aracınıza standart donanım olarak takılmış olan lastiklerin aynılarıyla değiştirmenizi tavsiye ederiz.
Aracın emniyetle kullanılması için SUBARU dört lastiğin aynı anda değiştirilmesini tavsiye eder.

⚠ UYARI

- **Lastik değiştirirken veya takarken, tüm lastiklerin aşağıdaki özellikleri aynı olmalıdır.**
  (a) Ebadı
  (b) Hız sembolü
  (c) Yük endeksi

(d) Çevre uzunluğu
(e) Yapısı
(f) Üreticisi
(g) Markası (sırt deseni)
(h) Aşınma miktarı

(a)'dan (c)'ye kadar olan maddeler için, lastik şişirme basıncı etiketinde yazılı teknik özelliklere uymalısınız. Lastik şişirme basıncı etiketi, sürücü kapısı direğinde bulunur.

Dört lastiğin tümü (a) ila (h) öğelerinde aynı değilse, bu durum aracın aktarma organlarında ciddi mekanik hasarlara neden olabilir ve aşağıdakileri etkileyebilir.

- Sürüş
- Yol tutuş
- Frenleme
- Hız göstergesi/Mesafe sayacı kalibrasyonu
- Aracın gövdesi ve lastikler arasındaki boşluk

Aynı zamanda tehlikeli olabilir ve aracın kontrolünün kaybedilmesine ve bir kazaya yol açabilir.

- Sadece radyal lastikler kullanın. Radyal lastikleri konvansiyonel kuşaklı ve/ veya çapraz kuşaklı lastiklerle birlikte kullanmayın.

Böyle yapmanız aracın hakimiyetini tehlikeli bir şekilde azaltabilir ve bir kazaya yol açabilir.

▼ Avustralya ve Yeni Zelanda modelleri

⚠ UYARI

Avustralya ve Yeni Zelanda için, Avustralya/Yeni Zelanda Standardı TM (AS/NZS 2693:2007) ile aşağıdaki talimatlar belirlenmiştir. Güvenliğiniz için mutlaka aşağıdaki talimatlara uyun.

- Mümkünse kriko sert ve düz bir zeminde kullanılmalıdır.
- Tekerleklerin önüne takoz koyulmasını ve kaldırılan aracın altında kimsenin girmemesini tavsiye ediyoruz.
- Vücut uzuvlarından herhangi biri, kriko ile destekli aracın altına sokulmamalıdır.

▼ Değiştirme prosedürü

⚠ UYARI

- Aracı eğimli bir yolda veya gevşek zeminli bir yolda krikoyla kaldırmayın. Kriko yuvasından çıkabilir veya yere gömülebilir ve bu da bir kazaya veya ölüme yol açabilir.
- Sadece aracınızla birlikte verilen krikoyu ve kriko kolunu kullanın. Araçla birlikte verilen kriko sadece bir lastik değiştirirken kullanılmak üzere tasarlanmıştır. Aracı bu kriko ile kaldırmışken asla aracın altına girmeyin.
- Aracınızı kriko ile kaldırmadan önce, araçta yolcu ya da yük kalmadığından emin olun.
- Aracı, krikonun üstüne veya altına bir nesne koyarak kaldırmayın. Kriko dengesiz olabilir ve bu da ciddi bir kazaya neden olabilir.
- Krikoyu kullanarak lastiği yerden kaldırıp yükseltmeden önce daima e-BOXER Sistemini kapatın. Krikoyla kaldırılmış aracı asla sallamayın ve itmeyin. Kriko sarsıntılardan dolayı yuvasından kurtulabilir ve bu da büyük bir kazaya veya ölüme yol açabilir.

– DEVAMI DİĞER SAYFADA –

- **Aracı kriko ile kaldırmadan önce tüm yolcular araçtan inmelidir. Aracın içinde biri varken kaldırılması ciddi yaralanmalara veya ölüme neden olabilir.**
- **Kriko ile desteklenmiş aracı çalıştırmayın. Bunu yapmak ciddi yaralanma veya ölümle sonuçlanabilir.**

⚠ DİKKAT

Lastiği söküp takarken, diskli rotor destek plakasına çarpmayın ve bükmeyin. Bükülmüş bir destek plakası diskli rotora sürtünebilir ve araç hareket halindeyken gürültüye neden olabilir.

NOT
Bir garaj krikosu kullanarak aracı kaldıracağınızda bir SUBARU servisine danışın.

1. Mümkünse, aracı sert ve düz bir zemine park edin, ondan sonra e-BOXER sistemini durdurun.
2. Park frenini uygulayın ve vites kolunu "P" (Park) konumuna getirin.
3. Dörtlü flaşörü yakın ve tüm yolcu ve bagajları araçtan dışarı çıkarın.

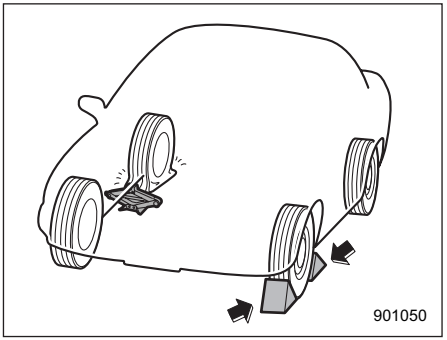

4. Değiştirilecek lastiğin çaprazındaki lastiğin önüne ve arkasına takozları koyun.
5. Krikoyu, kriko kolunu ve bijon anahtarını araçtan çıkarın.
   "Bakım aletleri" ☞S392 konusuna bakın.

NOT
Krikoyu kullanmadan önce iyice yağlandığından emin olun.

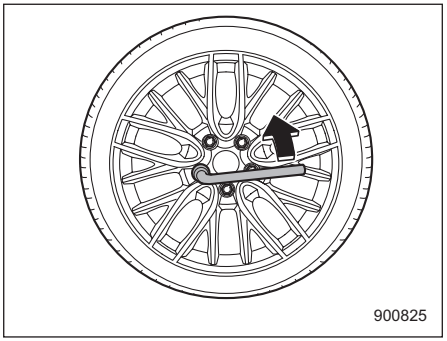

6. Bijon anahtarını kullanarak bijon somunlarını gevşetin ancak somunları çıkarmayın.

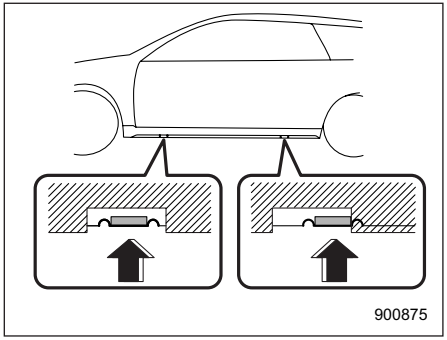

Krikoyla kaldırma noktaları

7. Krikoyu, değiştirilecek lastiğe en yakın ön veya arka kaldırma noktasında yan eşiğin altına yerleştirin.

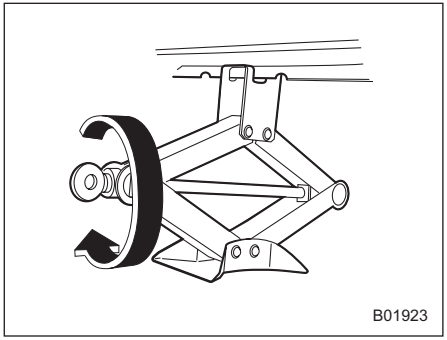

Kriko başı kaldırma noktasına sıkıca oturuncaya kadar kriko kolunu elle çevirin.

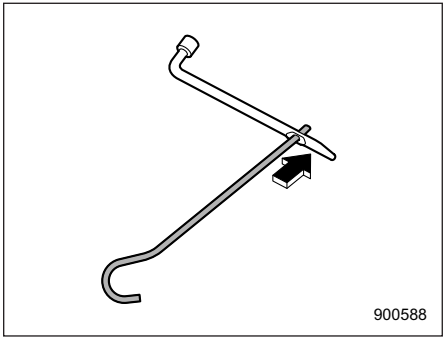

8. Kriko kolunu bijon anahtarının deliğine sokun.

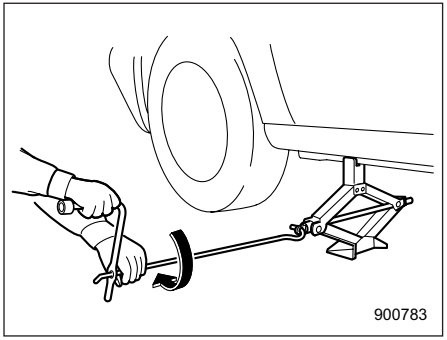

9. Kriko kolunu kriko yuvasına yerleştirin ve lastik yerden kesilinceye kadar kolu çevirin. Aracı gerekenden daha yükseğe kaldırmayın.
10. Tekerlek somunlarını ve değiştirilecek lastiği çıkarın.

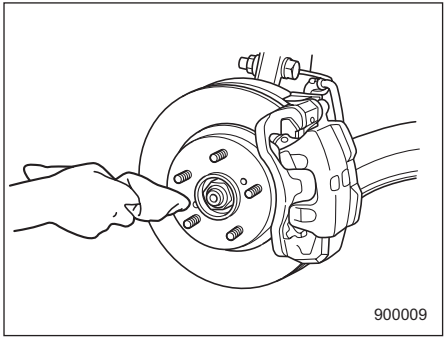

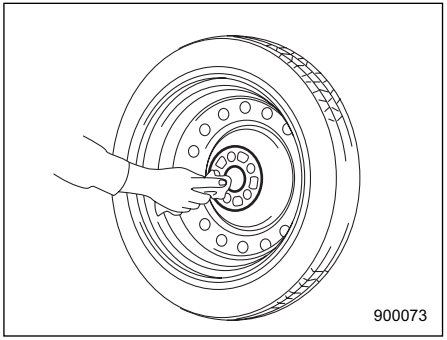

11. Yeni lastiği takmadan önce, tekerlek ve göbeğin bağlantı yüzeyini bir bezle temizleyin.
12. Yeni lastiği takın. Tekerlek somunlarını yerlerine takın. Onları elle sıkın.

⚠ UYARI

Yeni lastik takarken tekerlek saplamalarına veya somunlarına yağ ya da gres sürmeyin. Bu, somunların gevşemesine neden olabilir ve bir kazaya yol açabilir.

13. Aracı aşağıya indirmek için kriko kolunu saat yönünün tersine çevirin.

– DEVAMI DİĞER SAYFADA –

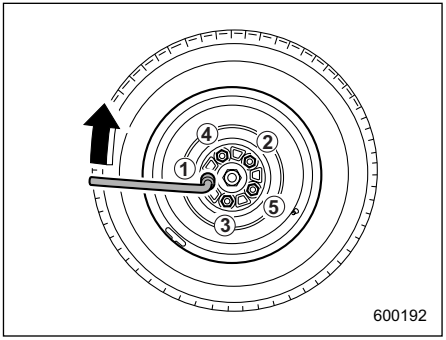

14. Resimdeki sıkma sırasını izleyerek bijon somunlarını belirtilen tork değerine güvenli bir şekilde sıkmak için bijon anahtarını kullanın.
    Tekerlek somunu sıkma torku için, bkz. “Lastikler” ☞S490. Belirtilen tork değerini aşabileceğinizden dolayı ayağınızı bijon anahtarı ya da anahtara takılı uzatma borusu üzerinde tutmayın. Bijon somunu sıkma tork değerini en yakın lastik servisine kontrol ettirin.
15. Krikoyu, kriko kolunu ve bijon anahtarını saklama yerlerinde saklayın.

⚠ UYARI

Yeni lastiği taktıktan sonra asla çıkan lastiği veya lastik değiştirme aletlerini yolcu bölmesine koymayın. Ani bir duruşta veya çarpışmada serbest halde duran bunlar araçta bulunanlara çarpabilir ve yaralanmalarına yol açabilir. Tüm takımları uygun yerinde saklayın.

■ Jant değiştirme

Jantları örneğin hasarlı olmalarından dolayı değiştirirken takılan jantların araca standart donanım olarak takılmış olan jantların teknik verilerini karşılamalarını sağlayın.
Orijinal jantlar SUBARU servislerinde bulunmaktadır.

⚠ UYARI

Sadece aracınız için belirtilmiş olan jantları kullanın. Teknik verileri karşılamayan jantlar fren kaliperinin çalışmasını engelleyebilir ve viraj alırken lastiğin jant çamur sacına sürtmesine neden olabilir. Bunun sonucunda aracın kontrolünün kaybolması bir kazaya yol açabilir.

NOT

Tekerleklerden herhangi birisi rotasyon için veya patlak lastiği değiştirmek için sökülüp takılmışsa, yaklaşık 1.000 km (660 mil) yol aldıktan sonra daima bijon somunlarının sıkılığını kontrol edin. Gevşeyen somun varsa belirtilen tork değerine sıkın.

11-18. Alaşımlı jantlar

Alaşımlı jantlar kolayca çizilebilir ve hasar görebilir. Görünüm, performans ve güvenliklerini korumak için bunları dikkatli kullanın.

- Tekerleklerden herhangi birisi rotasyon için veya patlak lastiği değiştirmek için sökülüp takılmışsa, yaklaşık 1,000 km (660 mil) yol aldıktan sonra daima bijon somunlarının sıkılığını kontrol edin. Gevşeyen somun varsa belirtilen tork değerine sıkın.
- Dişli parçalara, bijon somunlarına veya jantın konik yüzeyine asla yağ sürmeyin.
- Jantın asla keskin çıkıntılara veya kaldırım taşına sürtmesine izin vermeyin.
- Lastik zincirlerini lastiğe mutlaka düzgün olarak takın; aksi takdirde zincirler jantı çizebilir.
- Bijon somunları, balans kurşunları veya jant kapağı değiştirilirken, bunların alaşımlı jantlar için tasarlanmış orijinal SUBARU parçalarıyla değiştirildiğinden emin olun.
- Çıkarılan lastikleri istiflerken ve saklarken, tekerleklerin çizilmesini önlemek için lastiklerin arasına şok emici malzeme yerleştirin.

11-19. Ön cam yıkama suyu

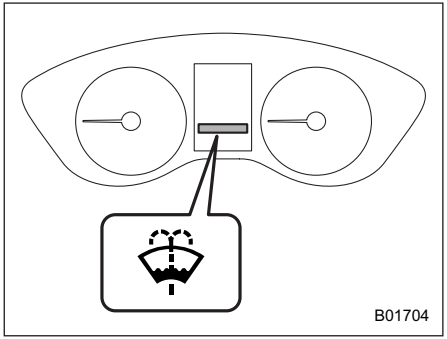

Ön cam yıkama suyu uyarı lambası

Haznede kalan yıkama suyu miktarı çok düşükse, ön cam yıkama suyu uyarı lambası yanar. Bu durumda, yıkama suyunu aşağıdaki gibi doldurun.

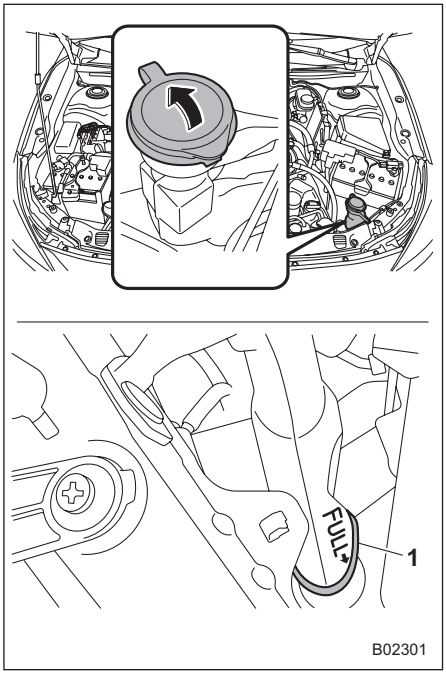

1 “DOLU” seviye işareti

Yıkama suyu haznesinin kapağını çıkarın, ardından haznedeki “DOLU” işaretine kadar yıkama suyu ekleyin.
Ön cam yıkama suyu kullanın. Ön cam yıkama suyu bulunmuyorsa, temiz su kullanın.

– DEVAMI DİĞER SAYFADA –

Kışın suyun donduğu bölgelerde antifrizli cam suyu kullanın.

⚠ DİKKAT

Boyaya zarar verebileceğinden dolayı asla motor soğutma suyunu yıkama suyu olarak kullanmayın.

Su haznesine daha önce kullanılandan farklı konsantrasyonda bir cam suyu koyacaksanız, cam yıkayıcıyı belirli bir süre çalıştırarak hazne ile yıkayıcı memeleri arasındaki borulardaki eski suyu boşaltın. Aksi takdirde, borularda kalan suyun konsantrasyonu dış sıcaklık için çok düşükse, donarak yıkayıcı memeleri tıkayabilir.

⚠ DİKKAT

- **Cam yıkama suyu konsantrasyonunu hava sıcaklığına göre ayarlayın. Konsantrasyon uygun değilse püskürtülen cam suyu camda donabilir ve görüşünüzü engelleyebilir, haznedeki cam suyu da donabilir.**
- **Depoyu doldururken yabancı maddelerin cam yıkama suyunu kirletmemesine dikkat edin. Kirlenme, pompanın tıkanması gibi arızalara neden olabilir.**
- **Uçucu organik bileşiklerle ilgili eyalet veya yerel yönetmelikler, yaygın bir ön cam yıkayıcı antifriz katkı maddesi olan metanolün kullanımını kısıtlayabilir. Metanol içermeyen antifriz içeren cam suları, ancak aracınızın boyasına, silecek lastiklerine veya yıkama sistemine zarar vermeden soğuk havaya karşı koruma sağlıyorsa, kullanılmalıdır.**

11-20. Silecek lastiklerinin değiştirilmesi

Ön camda veya cam silecek lastiklerindeki yağ, egzoz bulaşığı, böcek veya başka maddeler, camda leke kalmasına neden olabilir. Ön cam yıkayıcıyı çalıştırdıktan sonra çizgileri gideremezseniz ya da silecek sarsıntılı çalışıyorsa, ön camın ve arka camın dış yüzeyini nötr bir deterjan veya hafif aşındırıcı temizleyici içeren bir sünger veya yumuşak bir bez kullanarak temizleyin. Ancak silecek lastiklerini temizlemek için deterjan kullanmayın. Silecek lastiklerini temizlerken yalnızca sünger veya yumuşak bir bez kullanın (ve nötr deterjan veya hafif aşındırıcı temizleyici kullanmayın). Silecek lastiğini kuvvetle bastırarak silerseniz, siyah kaplama bileşeni sıyrılır ve bu da sileceğin titremesine neden olur. Ayrıca sildikten sonra lastiğin gevşemediğini kontrol edin. Camı ve silecek lastiklerini temizledikten sonra onları temiz su ile duruladığınızdan emin olun. Su, cam üzerinde boncuk oluşturmayıncaya kadar camı durulamaya devam edin. Bu camın temiz olduğunu gösterir.

⚠ DİKKAT

- **Silecek lastiklerini benzin veya boya tineri ya da benzol gibi bir solventle temizlemeyin.**

Bunlar silecek lastiklerinin bozulmasına yol açar.

- **Yolcu tarafındaki silecek kolunu kaldırmak istediğinizde, ilk önce sürücü tarafındaki silecek kolunu kaldırın. Aksi takdirde, yolcu tarafındaki silecek grubu ve sürücü tarafındaki silecek grubu birbirine değebilir ve bu nedenle çizikler oluşabilir.**
- **Sürücü tarafındaki silecek kolunu orijinal konumuna getirmeden önce yolcu tarafındaki silecek kolunu orijinal konumuna getirin. Aksi takdirde, yolcu tarafındaki silecek grubu ve sürücü tarafındaki silecek grubu birbirine değebilir ve bu nedenle çizikler oluşabilir.**
- **Kaldırılmış silecekleri orijinal konumlarına geri getirirken, silecekleri elinizle yavaşça ön cama geri koyun. Silecekleri ayrılmış konumlarından yay hareketiyle döndürmek, silecek kolunun şeklini değiştirebilir veya ön camı çizebilir.**
- **Silecek lastiklerini çıkartırken silecek silecek kollarını orijinal konumlarına getirmeyin. Aksi takdirde ön cam yüzeyi çizilebilir.**

Bu yöntemi izledikten sonra dahi lekelenmeyi gideremiyorsanız aşağıdaki prosedürleri uygulayarak silecek lastiklerini değiştirin.

Ön cam silecek lastiği grubu

NOT
Silecek lastiği grubu çıkarıldığı zaman silecek kolunu indirmeyin.

1. Cam sileceği kolunu ön camdan ayırıp yukarı kaldırın. Önce sürücü tarafı silecek kolunu kaldırın ve ardından ön yolcu tarafı silecek kolunu kaldırın.

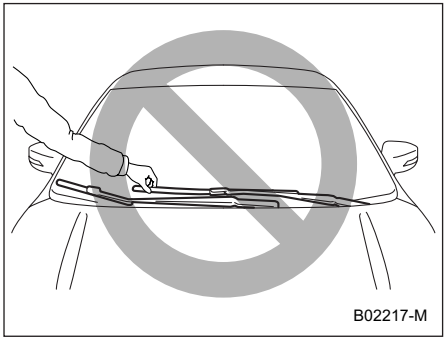

DİKKAT

Silecek lastiğini değiştirirken, silecek kolunu tutun. Silecek lastiğini tutarsanız bu lastikte bir deformasyona sebep olabilir.

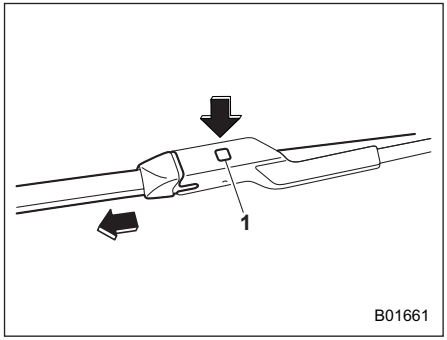

1 Kilitleme düğmesi

2. Silecek bağlantısını elle tutun, kilitleme düğmesini iterek kilidi serbest bırakın ve ardından silecek grubunu çekin.

NOT
Kilitleme düğmesine basmak için sert bir nesne kullanmayın. Kilitleme düğmesi çizilebilir.

– DEVAMI DİĞER SAYFADA –

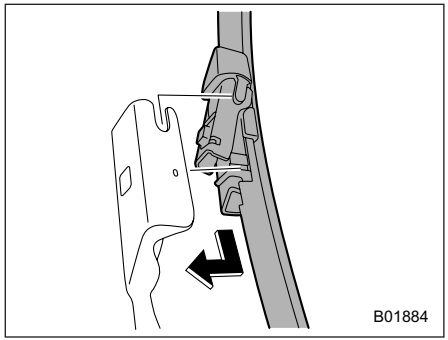

3. Silecek grubunu takarken, silecek kolu bağlantısı ile hizalayın ve çıkarma yönünün tersi yönde kaydırarak takın.
   Silecek grubunu taktıktan sonra, bağlantı parçasının tamamen kilitlendiğini kontrol edin.
4. Silecek kolunu elle tutun ve yavaşça yerine indirin.

Cam silecek lastiği

Silecek lastiğini aşağıdaki prosedürü takip ederek değiştirin.

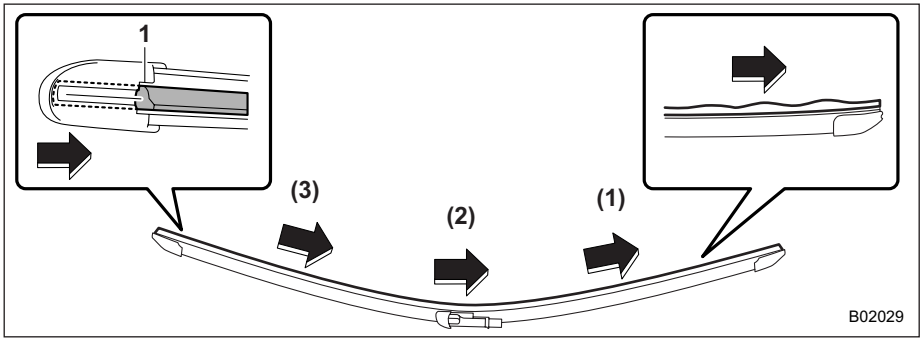

1 Yarık

1. Silecek lastiğini sağ taraftan başlayarak (1), (2) ve (3) sırasına göre silecek üzerindeki yarık görününceye kadar çekin.

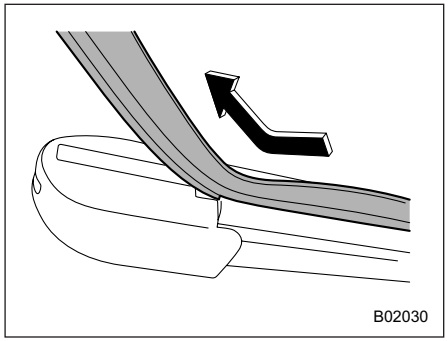

2. Silecek lastiğinin ucunu yarıktan çekin ve çıkartın.

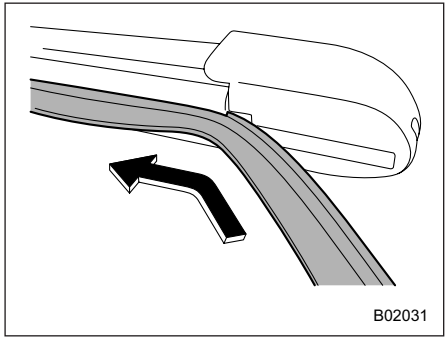

3. Yarığa yeni bir silecek lastiği yerleştirin. Silecek lastiğini yanlış yarığa sokmayın.

Arka cam silecek lastiği grubu

1. Cam sileceği kolunu arka camdan yukarı kaldırın.

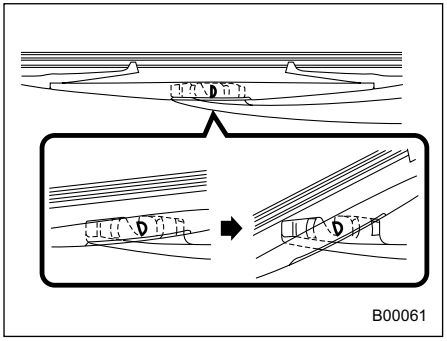

2. Silecek lastiği grubunu saat ibresinin tersi yönde çevirin.

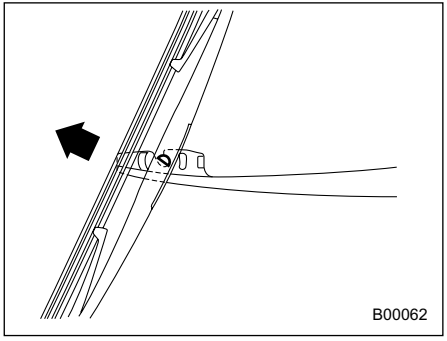

3. Silecek lastiği grubunu silecek kolundan ayırmak için size doğru çekin.

Arka cam silecek lastiği

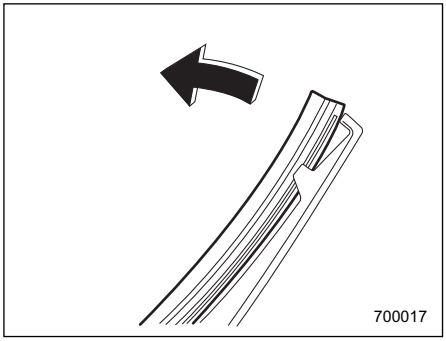

1. Silecek lastiği grubunu plastik destekten ayırmak için silecek lastiği grubunun ucunu dışarıya doğru çekin.

– DEVAMI DİĞER SAYFADA –

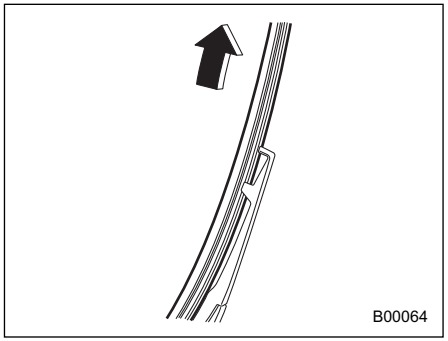

2. Silecek lastiği grubunu plastik desteğin dışına doğru çekin.

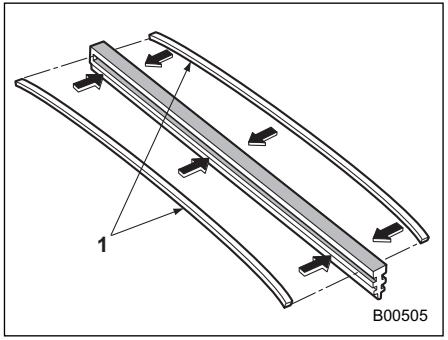

1 Metal sırtlar

3. Yeni silecek lastiğinde iki adet metal sırt yoksa eski silecek lastiğinin metal sırtlarını çıkartın ve yeni silecek lastiklerine takın.

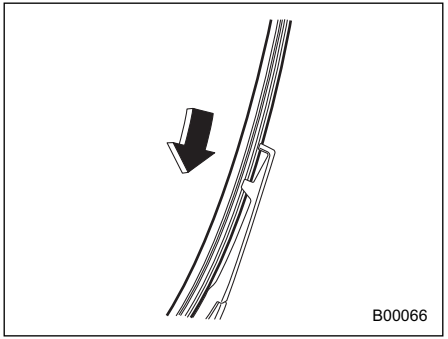

4. Metal desteğin tırnaklarını lastikteki kanallara geçirin ve silecek lastiği grubunu kaydırarak yerine oturtun.

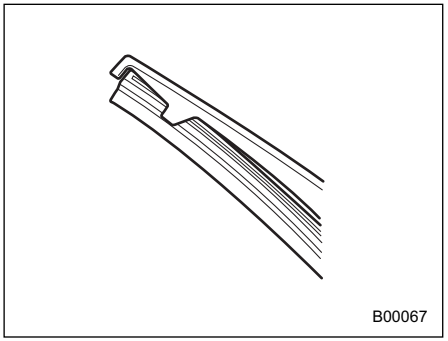

Lastiğin iki ucunu takozlarla plastik desteğin uçlarına yerleştirin. Lastik doğru olarak sabitlenmezse silecek arka camı çizebilir.

5. Cam sileceği lastiği grubunu silecek koluna takın. Mutlaka yerine kilitleyin.
6. Silecek kolunu elle tutun ve yavaşça yerine indirin.

11-21. Akü

12 V yardımcı akü ve 12 V motor yeniden çalıştırma aküsü

▼ **Aküyle ilgili alınacak önlemler!**

⚠ UYARI

Bu talimatları dikkatle okuyun:

Aküyle doğru ve güvenli bir şekilde çalışmak için aküyü kullanmadan veya kontrol etmeden önce aşağıdaki önlemleri dikkatle okuyun.

Koruyucu gözlük veya yüz maskesi takın:

Aracınızın aküsünün yakınında çalışırken daima koruyucu gözlük/yüz maskesi takın.

Akü elektroliti sülfürik asit içerir ve dolayısıyla asit gözlerinize sıçrarsa körlüğe sebep olabilir. Aynı zamanda aküler oldukça yanıcı ve patlayıcı olan hidrojen gazı yayar. Bu gazın ateş alması durumunda koruyucu gözlük/yüz maskesi kullanmak hayati önem taşır.

Akü elektroliti sülfürik asit içerir:

Akü elektroliti sülfürik asit içerdiği için akü kontrolü yaparken koruyucu gözlük/yüz maskesi ve koruyucu eldiven kullanın. Aküyü devirmekten ve darbelere maruz bırakmaktan sakının. Bu, akü elektrolitinin sıçramasına yol açabilir.

Körlüğe ve yanıklara sebep olabileceğinden hiçbir durumda akü elektrolitinin derinizle, gözlerinizle veya elbiselerinizle temas etmesine izin vermeyin. Akü elektroliti cildinize, gözlerinize ya da giysilerinize bulaşırsa, derhal bol suyla yıkayın. Akü elektroliti gözlerinize kaçarsa derhal doktora başvurun.

Akü elektroliti kazara yutulursa derhal bol miktarda süt veya su için ve hemen doktora başvurun.

Akü elektrolitinin çürütücü etkisi vardır. Aracınızın boyalı kısımlarına veya kumaş kaplı kısımlarına sıçrarsa derhal bol suyla yıkayın.

Çocukları uzak tutun:

Akülerle sadece potansiyel tehlikelerden bilgisi olan kişiler uğraşmalıdır. Özellikle çocukları aracınızın aküsünün yanından uzaklaştırın. Aküyle yanlış uğraşma sonucu körlük veya yanıklar meydana gelebilir.

Açık alevleri uzakta tutun:

Aracınızın aküsünün üstünde veya yakınında çalışmaya başlamadan önce tüm sigara, kibrit ve çakmak gibi yanıcı maddeleri söndürün.

Ayrıca aküyü yanıcı maddelerden ve elektrik kıvılcımından uzakta tutun. Aküler oldukça yanıcı ve patlayıcı hidrojen gazı yaydıkları için çevrede açık alev veya kıvılcım varsa bunlar bir patlamaya neden olabilir.

Aracınızın aküsünün yanında çalışırken metal takımların, akünün (+) ve (-) kutup başlarını kısa devre yaptırmamasına veya akünün (+) kutbunu aracın şasisine bağlamamaya dikkat edin. Bir kısa devre elektrik kıvılcımlarının oluşmasına ve bir patlamaya yol açabilir.

– DEVAMI DİĞER SAYFADA –

Elektrik kıvılcımlarını önlemek için akü üzerinde veya yanında çalışmaya başlamadan önce tüm yüzük, kol saati gibi metal aksesuarlar çıkarılmalıdır.

Patlamaları önleyin:

Şarj edilmekte iken aküler oldukça yanıcı ve patlayıcı hidrojen gazı yayar. Bir patlamayı önlemek için aracınızın akü-sünü iyi havalandırılan bir alanda şarj ediniz ve açık alevlerden uzak tutun.

⚠ DİKKAT

Aküyü şarj ederken asla 10 Amper'den daha yüksek şarj akımı kullanmayınız, bu akünün ömrünü kısaltır.

NOT

Akünün boşalmasını önlemek için, motor kapalıyken elektrik gücünü (örn. farlar, silecekler, klima kontrolü, koltuk ısıtıcıları vb.) gereğinden uzun süre kullanmayın. Kontak anahtarı "ACC" konumunda olsa bile, motor kapalıyken radyo, kabin lambaları veya diğer elektrikli ekipman kullanılıyorsa, akü boşalır.

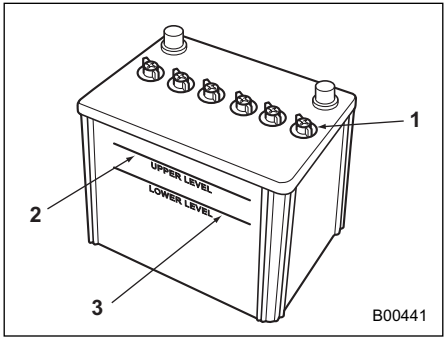

1 Kapak
2 Üst seviye
3 Alt seviye

Akü elektroliti seviyesini periyodik olarak kontrol etmek veya periyodik olarak saf su doldurmak gereksizdir.
Ancak, akü elektroliti seviyesi alt seviye işaretinin altında ise kapağı açın. Üst seviye işaretine kadar saf su ile doldurun.

Yüksek Voltaj Aküsü

Yüksek voltaj aküsü, motor ve rejeneratif frenlerin çalışması ile şarj edilir. Bu nedenle, yüksek voltaj aküsünün bir dış kaynaktan şarj edilmesi gerekmez.

Ancak, aküyü iyi durumda tutmak için aracı en az ayda bir kez en az 30 dakika boyunca sürün. Aracı uzun süre kullanmadan bırakırsanız, akü boşalabilir veya akünün ömrü kısalabilir.

11-22. Sigortalar

⚠ DİKKAT

Ciddi hasarlar oluşmasına veya yangın çıkmasına neden olabileceğinden değiştireceğiniz sigortanın yerine asla daha yüksek amperli bir sigorta takmayın ve sigortadan başka bir malzeme kullanmayın.

NOT

Sigorta değeri ve kullanılan devre, her bir sigorta kutusu kapağının arkasında açıklanmıştır.

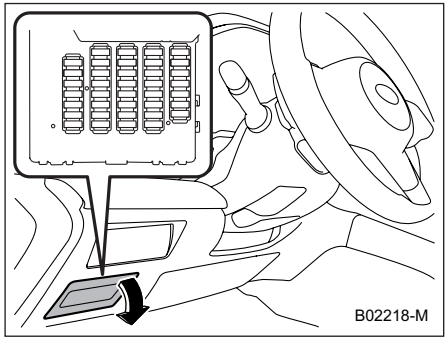

Sigortalar, kablo demetlerinin ve elektrikli donanımın zarar görmesini önlemek için aşırı yük altında eriyecek şekilde tasarlanmıştır.

Sigortalar iki adet sigorta kutusunda yer alır. Bunlardan biri, sürücü tarafında ön göğsün altındaki sigorta kutusu kapağının arkasındadır. Kapağı sökmek için, dışarı çekip çıkartın.

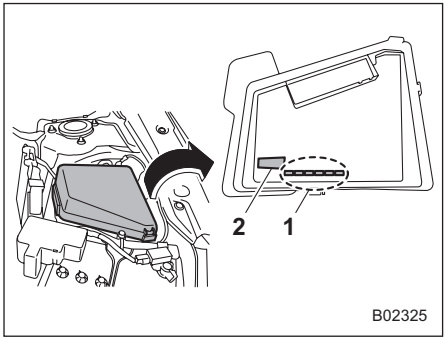

1 Yedek sigortalar
2 Sigorta maşası

Diğeri, (ana sigorta kutusu) motor bölmesinde yer alır. Ayrıca yedek sigortalar ve sigorta maşası sigorta kutusu kapağında saklanmaktadır.
Sigorta maşasını ana sigorta kutusundan çıkartırken, üst tarafını sıkın.

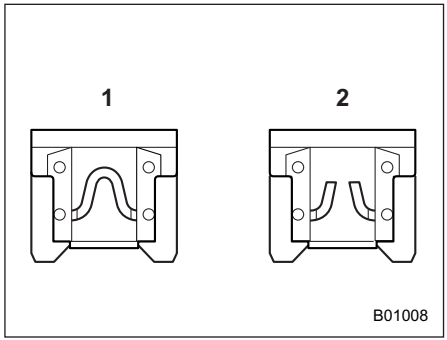

1 İyi
2 Atmış

Herhangi bir lamba, aksesuar veya başka bir elektrikli kumanda çalışmazsa ilgili sigortayı kontrol edin. Sigorta atmışsa değiştirin.

1. Kontak anahtarını “LOCK”/ “OFF” konumuna getirin ve bütün elektrikli aksesuarları kapatın.
3. Sigorta kutusunun kapağını açın.
3. Hangi sigortanın atmış olabileceğini belirleyin. Her bir sigorta kutusu kapağının arka tarafına bakın.

– DEVAMI DİĞER SAYFADA –

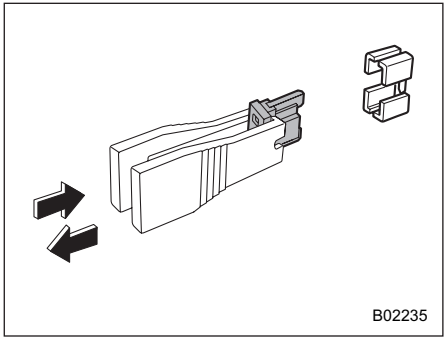

4. Sigortayı, sigorta maşasıyla dışarı çekin.
5. Sigortayı kontrol edin. Atmışsa aynı amper değerindeki bir yedek sigorta ile değiştirin.
6. Aynı sigorta bir daha atarsa bu durum sistemde bir arıza olduğunu gösterir. Onarımlar için SUBARU servisinizle temas kurmanızı tavsiye ediyoruz.

11-23. Aksesuarların takılması

Aracınıza sis lambaları veya başka bir elektrikli donanımı takmadan önce daima SUBARU servisinize danışın. Bu tür aksesuarlar araca uygun değillerse veya yanlış takılırsa elektronik sistemin arızalanmasına sebep olabilir. Aracınıza sadece orijinal SUBARU aksesuarları takmanızı tavsiye ederiz.
Aynı zamanda, aracınıza radyo takmadan önce daima SUBARU servisinize danışmanızı tavsiye ederiz.

11-24. Ampullerin değiştirilmesi

⚠ UYARI

Yanmakta olan bir ampul çok sıcak olabilir. Ampulleri değiştirmeden önce lambaları söndürün ve ampullerinin soğumasını bekleyin. Aksi takdirde yanık yaralanması riski vardır.

⚠ DİKKAT

Ampulü değiştirdiğinizde aynı watt değerinde bir ampul takın. Farklı watt değerine sahip bir ampul takılması yangına sebep olabilir. Her bir ampulün belirtilen watt değerini öğrenmek için, bkz "Ampul tablosu" ☞ S491. Ampul değişimi için bir SUBARU servisi ile temas kurmanızı tavsiye ederiz.

Lamba ampulünün cam kısmına çıplak elle dokunmayın. Cam kısma dokunmak zorundaysanız, temiz ve kuru bir bez kullanarak ampule nem veya yağ temas etmesini önleyin. Ampul yüzeyinde parmak izleri veya yağ varsa, bunları alkol ile nemlendirilmiş yumuşak bir bezle silin. Ampul çizilirse veya yere düşerse, patlayabilir veya camı çatlayabilir.

Farlar

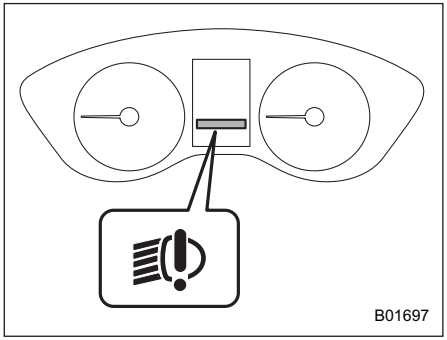

LED far uyarı lambası

LED farlar arızalanırsa, LED far uyarı lambası yanar. Aracınızı derhal bir SUBARU servisinde kontrol ettirmenizi tavsiye ederiz.

Ön Dönüş Sinyali Lambası ve Park Lambası (Varsa)

▼ Ampullerin değiştirilmesi

NOT
Ampulleri değiştirmek zor olabilir. Gerekirse, ampul değiştirme işini SUBARU servisinize yaptırın.

1. Motoru çalıştırın ve direksiyon simidini değiştirilecek ampulün aksi yönünde sonuna kadar çevirin.
2. Motoru durdurun.

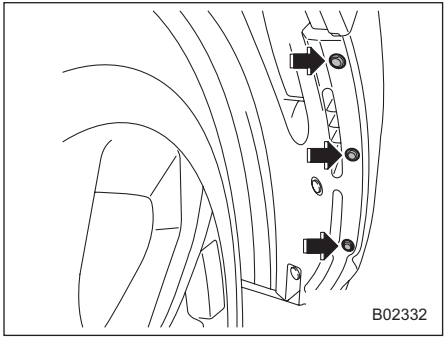

3. Çamurluk kaplamasından 3 klipsi sökün.
4. Çamurluk kaplamasını çekerek çıkarın.

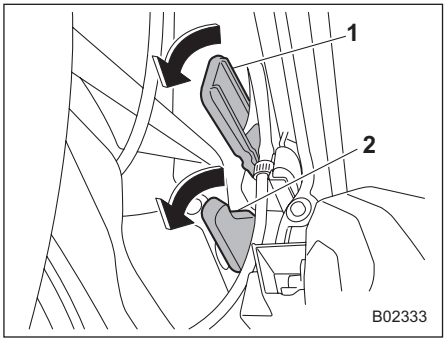

1 Park lambası
2 Dönüş sinyal lambası

5. Soketi saat yönünün tersine çevirin ve dışarı çekin.
6. Ampulü ampul soketinden çıkarın ve yenisiyle değiştirin.

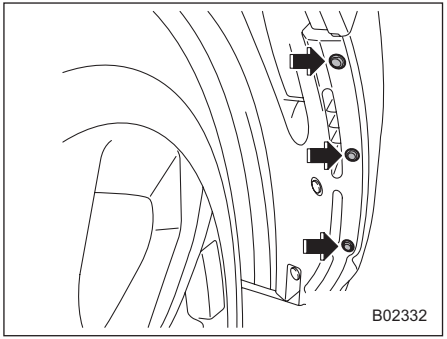

– DEVAMI DİĞER SAYFADA –

7. Ampulü değiştirdikten sonra çamurluk kaplamasını yerine takın.

Gündüz sürüş farı (varsa)

NOT
Ampulleri değiştirmek zor olabilir. Gerekirse, ampul değiştirme işini SUBARU servisinize yaptırın.

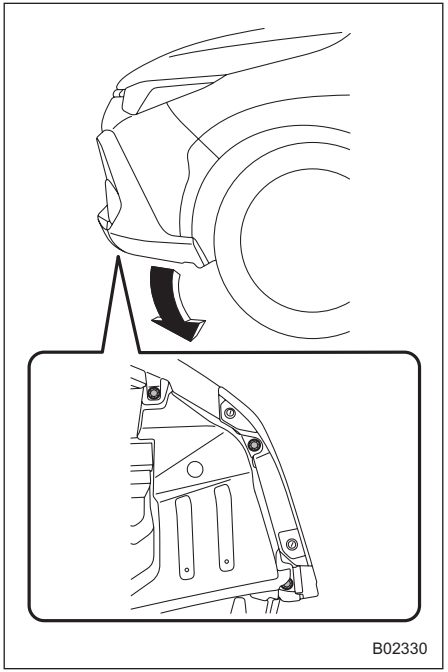

1. 3 klipsi çıkarın ve çamurluğu ters çevirin.
2. Konektörü ampulden ayırın.

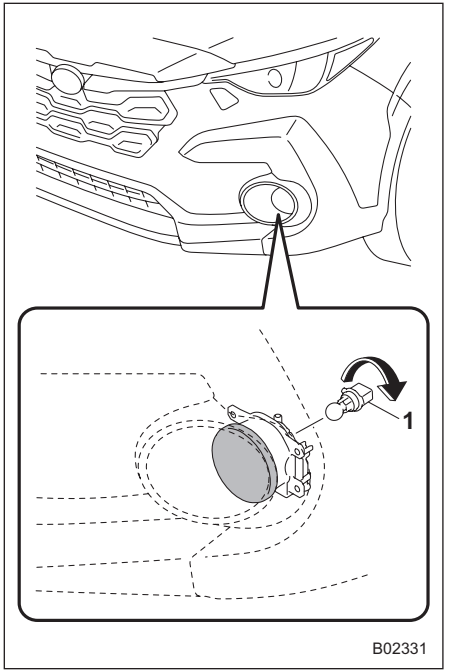

1 Gündüz sürüş farı

3. Ampulü çıkarın.
4. Ampulü yenisiyle değiştirin.
5. Ampulü değiştirdikten sonra çamurluğu yerine takın.

Arka lamba grubu

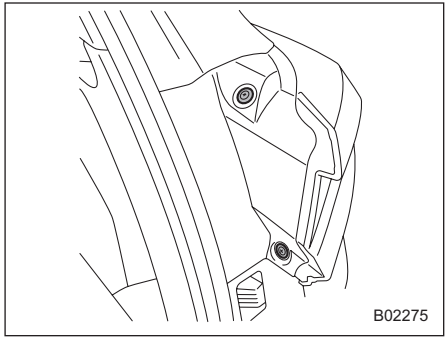

1. Kapakların emniyet klipslerini çıkarmak için bir tornavida kullanın.

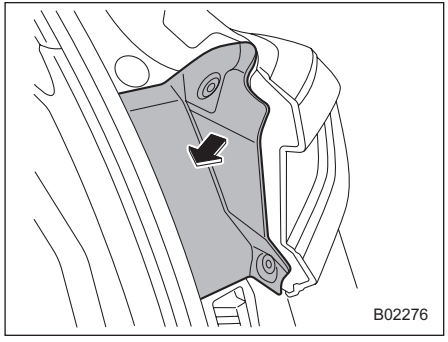

2. Yan kapağı çıkarın.

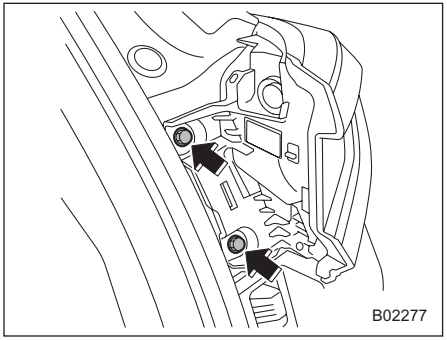

3. Üst ve alt vidaları çıkarın.

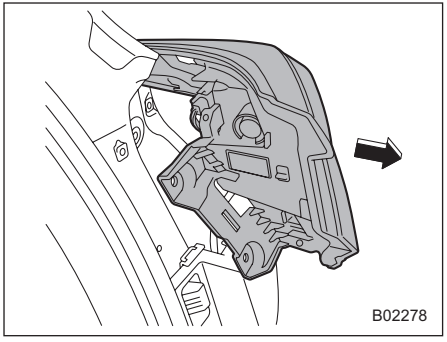

4. Arka lamba grubunu arkaya doğru kaydırın ve araçtan çıkarın.

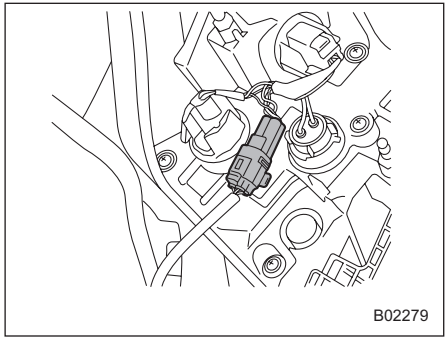

5. Elektrik konektörünü ayırın.

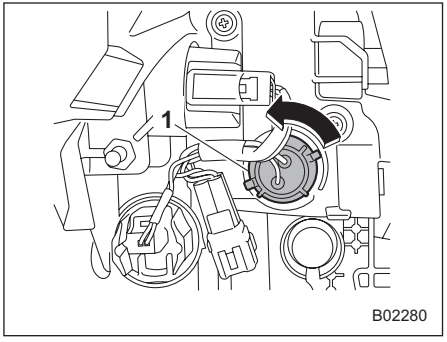

1 Arka sinyal lambası

6. Ampul soketini saat yönünün tersine çevirerek arka lamba grubundan çıkarın.

– DEVAMI DİĞER SAYFADA –

7. Ampulü ampul soketinden çıkarın ve yenisiyle değiştirin.
8. Ampul soketini arka lamba grubuna yerleştirin ve kilitleninceye kadar saat yönünde çevirin.
9. Elektrik konektörünü tekrar bağlayın.

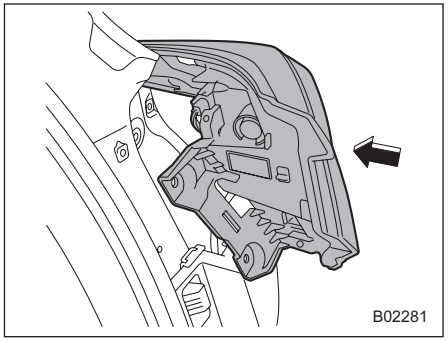

10. Arka lamba grubunun iki uçlu kısmını araç tarafındaki her bir tutucuya kaydırıp sıkıca geçirerek arka lamba grubunu yeniden takın.

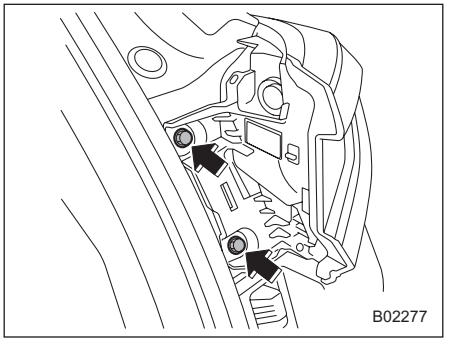

11. Üst ve alt vidaları sıkın.
12. Yan kapağı yerine takın.

Geri vites lambası

NOT
Ampulleri değiştirmek zor olabilir. Gerekirse, ampul değiştirme işini SUBARU servisinize yaptırın.

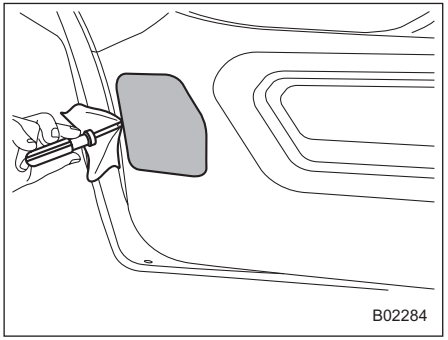

1. Çizmemesi için düz uçlu bir tornavidanın ucunu vinil bant veya bezle kapatın. Şekilde gösterildiği gibi düz uçlu bir tornavida kullanarak lamba kapağını bagaj kapağı kaplamasından çıkarın.

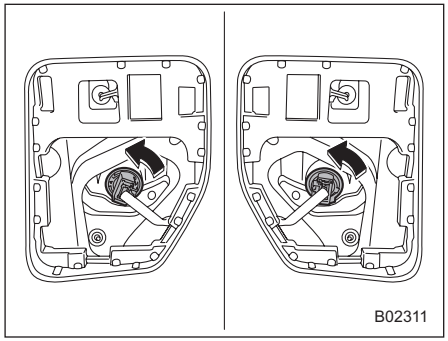

2. Ampul soketini saat yönünün tersine çevirin ve çıkarın.

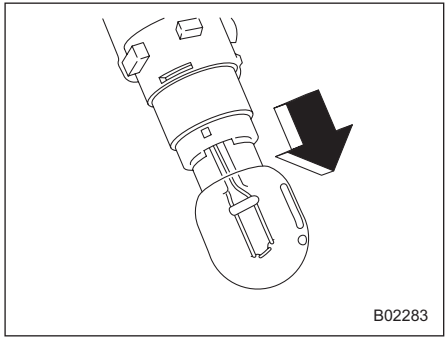

3. Ampul soketinden ampulü çıkarın ve yenisiyle değiştirin.
4. Ampul soketini saat yönünde çevirerek takın.
5. Lamba kapağını bagaj kapağına takın.

Plaka lambası

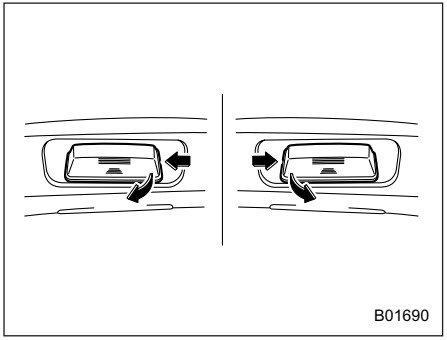

1. Plaka lambası dışa doğru itilmeli ve ardından çekilerek çıkartılmalıdır.

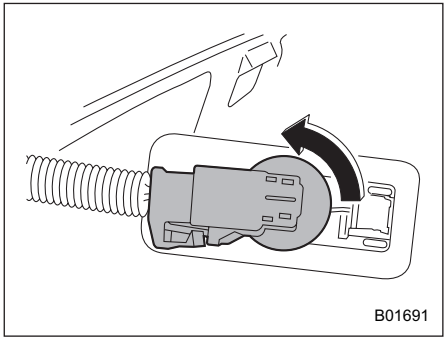

2. Ampul soketini saat yönünün tersine çevirin ve soketi çekip çıkarın.
3. Ampulü soketten dışarı çekerek çıkarın.
4. Yeni bir ampul takın.
5. Ampul soketini ve plaka lambası kapağını yerine takın.

Diğer ampuller

Ampulleri değiştirmek zor olabilir. Gerekirse, ampul değiştirme işini SUBARU servisinize yaptırın.

– DEVAMI DİĞER SAYFADA –

11-25. Pilin değiştirilmesi

Erişim anahtarının pili aşağıdaki koşullarda boşalabilir.

- Anahtarsız erişim fonksiyonu dengesiz-kararsız çalışıyorsa.
- Uzaktan anahtarsız erişim sisteminin çalışma mesafesi sabit değilse.
- Standart menzil içinde kullanıldığında verici düzgün çalışmıyorsa

Pili yenisiyle değiştirin.

⚠ UYARI

Pili yutmayın, Kimyasal Yanık Tehlikesi vardır

(Birlikte verilen uzaktan kumanda)

Bu üründe bir madeni pil / düğme pil bulunmaktadır.. Düğme pil yutulursa, sadece 2 saat gibi kısa bir süre içinde ciddi iç yanıklara sebep olur ve ölüm ile sonuçlanabilir.

Yeni ve kullanılmış pilleri çocuklardan uzak tutun.

Pil bölmesi güvenli bir şekilde kapanmıyorsa, ürünü kullanmayı bırakın ve onu çocuklardan uzak tutun.

Pillerin yutulmuş veya vücudun herhangi bir yerine yerleşmiş olduğunu düşünüyorsanız, acilen tıbbi yardım isteyin.

⚠ DİKKAT

⚠ Bu sembol, cihazla birlikte verilen literatür içinde önemli çalıştırma ve bakım (servis) talimatlarının bulunduğu konusunda kullanıcıyı uyarmak amacıyla tasarlanmıştır.

- **Pili değiştirirken erişim anahtarına/ vericiye toz, yağ veya suyun girmesine izin vermeyin.**
- **Pili değiştirmeden önce statik elektriği yok edin.**
- **Pili değiştirirken erişim anahtarlığı/ vericisindeki baskılı devre kartına dokunmamaya veya zarar vermemeye dikkat edin.**
- **Çocukların pile veya sökülmüş herhangi bir parçaya dokunmasına izin vermeyin, çocukların bu parçaları yutma riskini dikkate alın.**
- **Pil yanlış yerleştirilirse patlama tehlikesi vardır. Her zaman aynı marka veya eşdeğer kalitede pil kullanın.**
- **Güneş ışığı, ateş veya benzeri aşırı ısı kaynaklarına maruz bırakmayın.**

NOT

- **Sadece üretici tarafından tavsiye edilen aynı veya eşdeğer tipteki bir pil ile değiştirin.**
- **Kullanılmış pilleri yerel düzenlemelere uygun şekilde bertaraf edin.**
- **Sıvı sızıntısını önlemek için pili doğru şekilde takın. Terminalleri bükmemeye dikkat edin. Aksi takdirde arıza meydana gelebilir.**
- **Pilin yetkili bir SUBARU bayisinde değiştirilmesi tavsiye edilir.**
- **Yeni pil kullanın.**
- **Pili değiştirdikten sonra, erişim anahtarının /vericinin uygun şekilde çalıştığını onaylayın.**

Erişim anahtarının pilinin değiştirilmesi

DİKKAT

- **Pil tehlikelidir ve çocuklardan uzak tutulmalıdır (pil ister yeni ister kullanılmış olsun).**
- **Pil yutulursa veya vücudun herhangi bir yerine yerleşirse, 2 saat veya daha kısa sürede ciddi veya ölümcül yaralanmalara neden olabilir.**
- **Pilin yutulduğundan veya vücudun herhangi bir yerine yerleştiğinden şüpheleniliyorsa hemen tıbbi yardım alınmalıdır.**
- **Erişim anahtarı kapağını çıkarırken veya yeniden takarken, plastik kısmın çıkmadığından veya yanlış hizalanmadığından emin olun.**
- **Pili değiştirmeden önce statik elektriği yok edin.**

Pil: Düğme pil CR2032 veya eşdeğeri

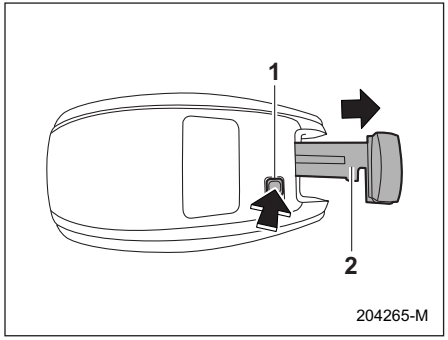

1 Serbest bırakma düğmesi
2 Acil durum anahtarı

1. Acil durum anahtarını çıkarın.

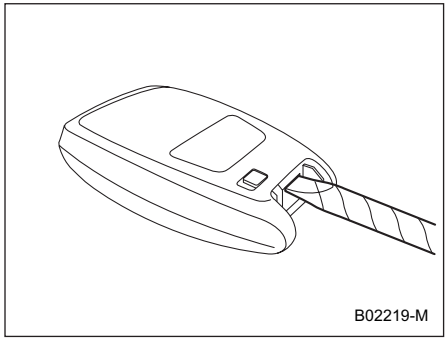

2. Kapağı çıkarmak için düz uçlu bir tornavidanın ucuna bant veya bez sarın ve aralığa sokun.

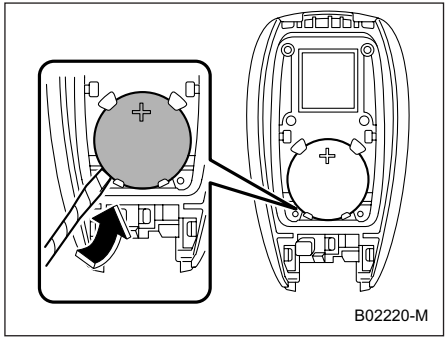

3. Ucu bantla veya bezle sarılmış düz uçlu tornavidayı kullanarak pili çıkarın.

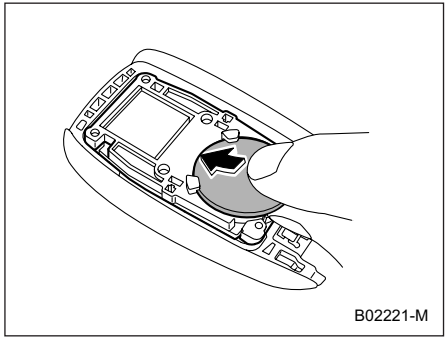

4. Şekilde gösterildiği gibi artı (+) tarafı yukarı bakacak şekilde yeni bir pil takın.

– DEVAMI DİĞER SAYFADA –

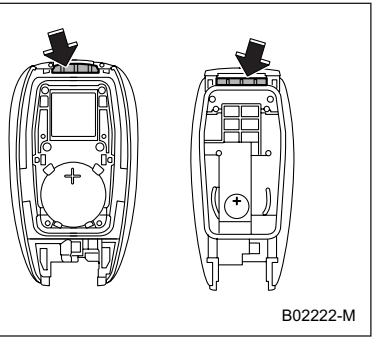

5. Çıkıntıları ve girintileri eşleştirerek kapağı erişim anahtarına takın.

Düğme Pillerin Güvenli Bir Şekilde bertaraf edilmesi

Lütfen düğme pilleri biter bitmez derhal güvenli bir şekilde bertaraf edin.
Düğme pili kullanmayı bitirir bitirmez pilin her iki tarafını yapışkan bantla sarın. Bu, onları çocuklar için daha az çekici hale getirecek ve alev alma riskinin düşük olmasını önleyecektir. Ardından bunları hemen güvenli bir şekilde çocukların ulaşamayacağı bir boş pil biriktirme kutusuna atın veya geri dönüştürücüye teslim edin.

12-1. Teknik özellikler 484
Boyutlar 484
Motor 484
Yüksek Voltaj Aküsü 485
Yakıt 485
Motor Yağı 486
Ön diferansiyel ve arka diferansiyel dişlisi yağı 488
Akışkanlar 489
Motor soğutma suyu 489
Elektrik Sistemi 489
Lastikler 490
Fren diski 490
12-2. Ampul tablosu 491
Güvenlik önlemleri 491
Ampul Tablosu 492
12-3. Araç tanımlama 494
12-4. Fonksiyon Ayarları 495
Merkezi Bilgi Ekranında Fonksiyon Ayarları ve Ayarlamalar 495
Bayi Tarafından Yapılan Fonksiyon Ayarları ve Ayarlamalar 495

12-1. Teknik özellikler

Aşağıdaki teknik özellikler önceden haber verilmeksizin değiştirilebilir.

Boyutlar

mm (inç)

Toplam uzunluk	Plaka braketi bulunan modeller	4,495 (177.0)
	Plaka braketi bulunmayan modeller	4,480 (176.4)
Toplam genişlik		1,800 (70.9)
Toplam yükseklik		1,600 (63.0)
Aks mesafesi		2,670 (105.1)
Lastik iz genişliği	Ön	1,555 (61.2)
	Arka	1,555 (61.2)
Yerden yükseklik (zemin açıklığı)*1		220 (8.7)

*1: Araç boşken ölçülen değer

Motor

Motor modeli	FB20 (2,0 L, DOHC, türboşarjlı olmayan)
Motor tipi	Boksör tipi (yatay karşı silindirli), su soğutmalı, 4 silindirli, 4-zamanlı benzinli motor
Süpürme hacmi cm^3	1,995
Çap X Strok mm (inç)	84.0 6 90.0 (3.31 6 3.54)
Sıkıştırma oranı	12.5 : 1
Ateşleme sırası	1 – 3 – 2 – 4

Yüksek Voltaj Aküsü

Tipi	Lityum-iyon akü
Yüksek voltaj aküsü voltajı	118.4 V
Maksimum çıkış gücü	13.5 kW

Yakıt

Yakıt gereksinimleri*			Yakıt deposu kapasitesi
Avustralya için	Yakıt tipi	Kurşunsuz benzin	48 litre (12,7 ABD gal, 10,6 Imp gal)
	Seçilebilir Oktan Numarası (RON)	91 veya daha yüksek	
	Yakıtta etanol içeriği	%10'a kadar	
Avrupa için	Yakıt tipi	Kurşunsuz benzin	
	Seçilebilir Oktan Numarası (RON)	95 veya daha yüksek	
	Yakıtta etanol içeriği	%10'a kadar veya E5, E10 etiketli yakıt	
Diğer bölgeler için	Yakıt tipi	Kurşunsuz benzin	
	Seçilebilir Oktan Numarası (RON)	95 veya daha yüksek	
	Yakıtta etanol içeriği	%10'a kadar	

*: Ayrıntılar için bkz. “Yakıt” ☞S283.

– DEVAMI DİĞER SAYFADA –

■ Motor Yağı

Kontrol, ekleme ve değiştirme prosedürü veya diğer detaylar için, bkz. “Motor yağı” ☞S443.

NOT

Motor yağı ve yağ filtresi değiştirme prosedürü, uygun eğitimli uzman personel tarafından gerçekleştirilmelidir. Bu değiştirme işlemini, SUBARU servisinde yaptırmanızı tavsiye ederiz.

▼ Onaylı motor yağı

Her zaman SUBARU onaylı motor yağı kullanın. Daha ayrıntılı bilgiler için bir SUBARU servisine başvurun.
Onaylı motor yağı yoksa, bir sonraki sayfada açıklanan alternatif motor yağını kullanın.

▼ Alternatif motor yağı

SUBARU onaylı yağ yoksa, aşağıdaki alternatif yağ kullanılabilir.

NOT

- **Burada belirtilen yağ miktarları sadece bir kılavuz niteliğindedir. Değiştirme için gerekli miktar, sıcaklık ve diğer faktörlere bağlı olarak ufak farklılıklar gösterebilir.**
- **Motor yağı ürünlerinin piyasada bulunabilirliği, ülkeye ve bölgeye bağlıdır.**

Yağ sınıfı	SAE viskozite numarası ve uygulama sıcaklığı	Yağ kapasitesi
 ZOM0886 **veya**  ZOM0293 API sınıflandırmasına göre; üzerinde “RESOURCE CONSERVING” (KAYNAK TASARRUFU) yazan **SN**, üzerinde “RESOURCE CONSERVING” (KAYNAK TASARRUFU) yazan **SN PLUS**, veya üzerinde “RESOURCE CONSERVING” (KAYNAK TASARRUFU) yazan **SP** sınıfı yağ ILSAC sertifikasyon sembolü (Starburst işareti) ile ayırt edilebilen ILSAC **GF-5** veya **GF-6A** sınıfı yağlar **veya** ACEA şartnamesi A3 veya A5 sınıfı yağlar	- 0W-20* - 0W-30 - 5W-20 - 5W-30 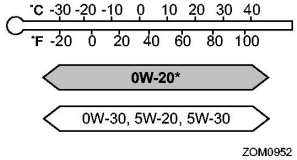 ZOM0952 *: Fabrikada doldurulan yağa eşdeğer yağ.	– L seviyesinden F seviyesine kadar eklenen yağ miktarı: 1,0 litre – Yağ ve yağ filtresi değiştirmede kullanılan yağ miktarı: 4,2 litre

– DEVAMI DİĞER SAYFADA –

Ön diferansiyel ve arka diferansiyel dişlisi yağı

Yağ	Ön diferansiyel dişlisi yağı
Yağ sınıfı	• SUBARU Extra MT*3 • API sınıflandırması GL-5 (75W-90)
Yağ kapasitesi*1	1,3 litre
Açıklamalar*2	"Ön Diferansiyel Dişlisi Yağı ve Arka Diferansiyel Dişlisi Yağı" ☞S451

*1: Belirtilen yağ miktarı sadece bir kılavuz niteliğindedir. Değiştirme için gerekli miktar, sıcaklığa ve diğer faktörlere bağlı olarak biraz farklılıklar gösterebilir. Dişli kutusuna yağ doldurulduktan sonra yağ seviyesi kontrol edilmelidir.
*2: Bakım ve servis ile ilgili detaylar için, belirtilen bölüme bakın.
*3: Fabrikada doldurulmuş yağa eşdeğerdir.

Yağ	Arka diferansiyel dişlisi yağı
Yağ sınıfı	API sınıfı GL-5 (75W-90)
Yağ kapasitesi*1	0,8 litre
Açıklamalar*2	"Ön Diferansiyel Dişlisi Yağı ve Arka Diferansiyel Dişlisi Yağı" ☞S451

*1: Belirtilen yağ miktarı sadece bir kılavuz niteliğindedir. Değiştirme için gerekli miktar, sıcaklığa ve diğer faktörlere bağlı olarak biraz farklılıklar gösterebilir. Dişli kutusuna yağ doldurulduktan sonra yağ seviyesi kontrol edilmelidir.
*2: Bakım ve servis ile ilgili detaylar için, belirtilen bölüme bakın.

Akışkanlar

Akışkan	Akışkan tipi*1	Akışkan kapasitesi*2	Açıklamalar*3
Sürekli değişken şanzıman yağı	Bir SUBARU servisine danışmanızı öneririz.	12.6 litre	“Sürekli Değişken Şanzıman Yağı” ☞S451
Fren hidroliği	FMVSS No. 116, DOT 3 veya DOT4 fren hidroliği	—	“Fren hidroliği” - ☞S451

*1: Belirtilen hidrolik yağ türlerinden birini kullanın.
*2: Belirtilen hidrolik yağ miktarı sadece bir kılavuz niteliğindedir. Değiştirme için gerekli miktar, sıcaklık ve diğer faktörlere bağlı olarak ufak farklılıklar gösterebilir.
*3: Bakım ve servis ile ilgili detaylar için, belirtilen bölüme bakın.

Motor soğutma suyu

Soğutma suyu kapasitesi		Soğutma suyu türü
Benzin partikül filtresi olan modeller	Soldan Direksiyonlu modeller: 8.1 litre Sağdan Direksiyonlu modeller: 8.2 litre	SUBARU SUPER COOLANT
Benzin partikül filtresi olmayan modeller	8,0 litre	

Yukarıda belirtilen soğutma suyu miktarı sadece bir kılavuz niteliğindedir. Değiştirme için gerekli miktar, sıcaklığa ve diğer faktörlere bağlı olarak biraz farklılıklar gösterebilir. Bakım ve servis hakkında daha fazla bilgi için, bkz. “Soğutma sistemi” ☞S446.

Motor soğutma suyu

Akü Tipi	12 V yardımcı akü	75D23L
	12 V motor yeniden başlatma aküsü	N-55R
Entegre marş jeneratörü		12 V-165 A
DC/DC konvertörü		12 V-120 A
Bujiler		DILKAR7Q8 (NGK)

– DEVAMI DİĞER SAYFADA –

Lastikler

Lastik özellikleri (örn. lastik ebadı, yük endeksi ve hız kategorisi) için sürücü tarafındaki kapı direğinde bulunan lastik basıncı etiketine bakın. Römork çekerken, daima etikette belirtilmiş olan tavsiye edilen lastik basıncına uyun.

Bijon somunu sıkma torku	120N-m (12kgf-m,89lbf-ft)*1*2

*1: Bu tork, bijon anahtarının ucunda uygulanacak yaklaşık 40 ile 50 kg (88 ile 110 lbs) arası bir kuvvete eşdeğerdir. Bijon somunlarını kendiniz sıktıysanız, sıkma torkunu en kısa zamanda mutlaka en yakın otomobil servis tesisinde kontrol ettirin.
*2: Bijon somunu sıkma prosedürü için, bkz. “Değiştirme prosedürü” ☞S461.

Fren diski

Fren disklerinin kullanım sınırı değeri ve ölçüm yöntemi hakkında bilgi için, SUBARU yetkili servisine danışmanızı öneririz.

12-2. Ampul tablosu

Güvenlik önlemleri

⚠ UYARI

Yanmakta olan bir ampul çok sıcak olabilir. Ampulleri değiştirmeden önce lambaları söndürün ve ampullerinin soğumasını bekleyin. Aksi takdirde ciddi yanıklara maruz kalabilirsiniz.

⚠ DİKKAT

Ampulü değiştirdiğinizde aynı watt değerinde bir ampul takın. Farklı watt değerinde bir ampul kullanılması bir yangına yol açabilir.

– DEVAMI DİĞER SAYFADA –

Ampul tablosu

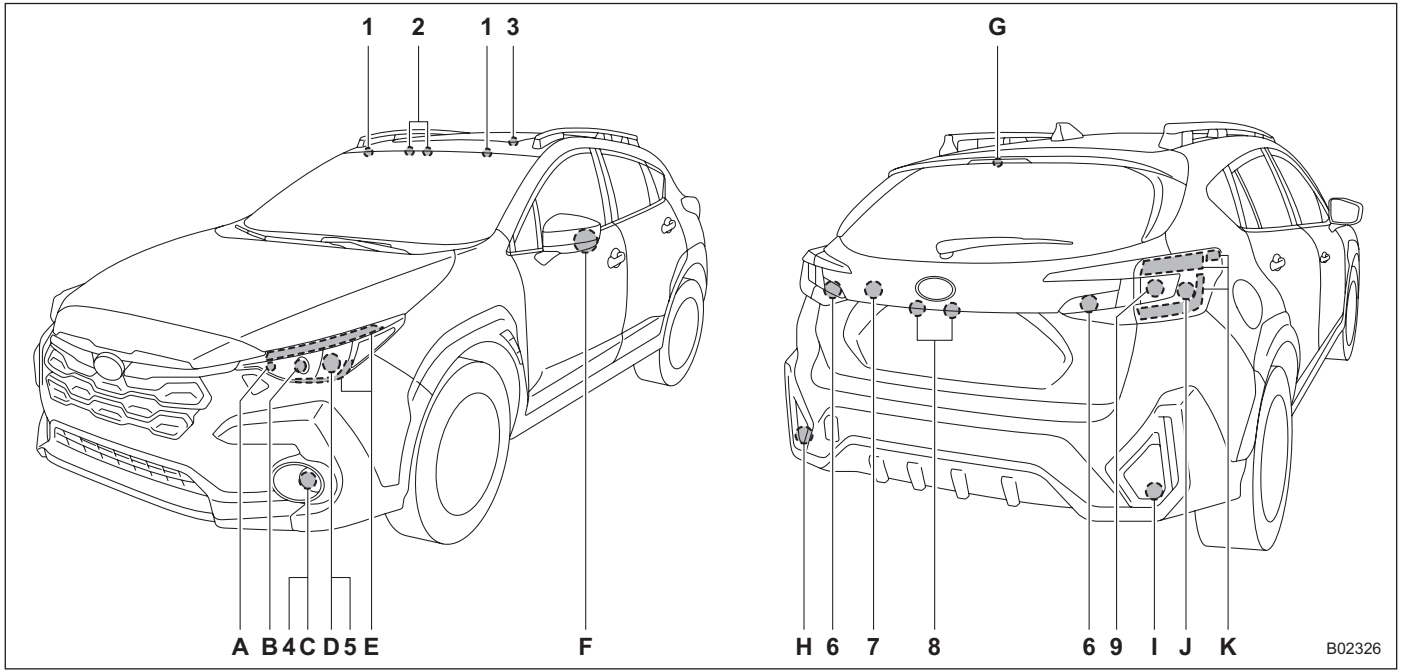

NOT
Harflerle gösterilen ışıklar LED (Light Emitting Diode-Işık Yayan Diyot) tipindedir. Değiştirilmesi için SUBARU servisinizle temas kurmanızı tavsiye ederiz.

		Watt değeri	Ampul No.
1	Makyaj aynası lambaları	12 V-2 W	—
2	Harita lambaları	12 V-8 W	—
3	Tavan lambası	12 V-8 W	—
4	Gündüz sürüş farları (varsa)	12 V-13 W	P13W
5	Ön park lambaları (varsa)	12 V-5 W	W5W
	Ön dönüş sinyal lambaları (varsa)	12 V-21 W	WY21W
6	Geri vites lambası	12 V-16 W	W16W
7	Bagaj bölmesi lambası	12 V-5 W	W5W
8	Plaka lambaları	12 V-5 W	W5W
9	Arka sinyal lambaları	12 V-21 W	WY21W
A	Viraj alma Lambaları (Varsa)	—	—
B	Kısa ve uzun farlar	—	—
C	Ön sis farları (varsa)	—	—
D	Ön dönüş sinyal lambaları (varsa)	—	—
	Gündüz sürüş farları (varsa)	—	—
E	Ön park lambaları (varsa)	—	—
	Gündüz sürüş farları (varsa)	—	—
F	Yan sinyal lambaları	—	—
G	Üçüncü fren lambası	—	—
H	Arka sis lambası (Soldan Direksiyonlu modeller)	—	—
I	Arka sis lambası (Sağdan Direksiyonlu modeller) (varsa)	—	—
J	Stop lambaları	—	—
K	Arka lambalar	—	—
	Arka yan park lambaları	—	—

12-3. Araç tanımlama

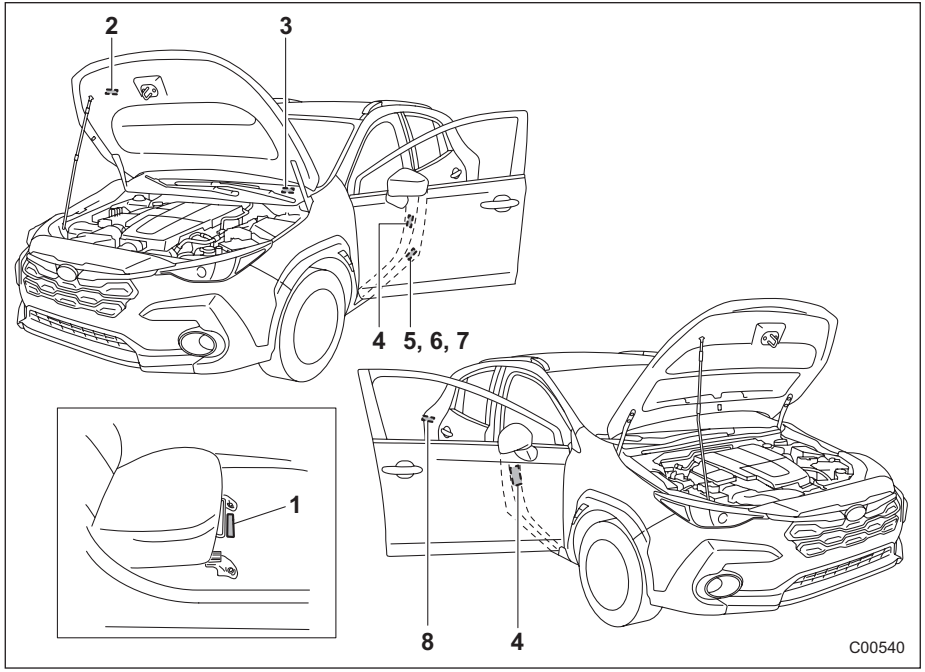

1 Sağ ön koltuğun taban halısının altındaki araç tanımlama numarası
2 Klima etiketi
3 Araç tanımlama numarası plakası
4 Lastik şişirme basıncı etiketi
5 Tanıtım etiketi (varsa)
6 Model numarası etiketi (varsa)
7 Yapım tarihi etiketi (varsa)
8 Yakıt etiketi

12-4. Fonksiyon Ayarları

Merkezi Bilgi Ekranında Fonksiyon Ayarları ve Ayarlamalar

Ayar ayarlamaları, kişisel gereksinimlerinizi karşılamak için merkezi bilgi ekranında manuel olarak değiştirilebilir. Bkz. “Merkezi Bilgi Ekranı (CID)” ☞S192.

Bayi Tarafından Yapılan Fonksiyon Ayarları ve Ayarlamalar

Öğe	Fonksiyon	Kullanılabilir ayarlar	Fabrika varsayılan ayarı
Anahtarsız giriş sistemi	Sürücü kapısının kilidini açma	Sadece sürücü kapısı/Tümü	Tümü*2
	Bagaj kapağı	Bagaj kapağı/Tümü	Tümü*3
Uzaktan anahtarsız giriş sistemi (kapı kilit açma seçme fonksiyonu olan modeller) (çift kilitleme sistemi olmayan modeller)	Sürücü kapısının kilidini açma	Sadece sürücü kapısı/Tümü	Tümü
Anahtarın araç içerisinde kilitli kalmasını önleme*1	Anahtarın araç içerisinde kilitli kalmasını önleme	Devrede/Devre dışı	Devrede
Geri vitese kilitli arka silecekler	Geri vitese kilitli arka sileceklerin çalışması	Devrede/Devre dışı	Devrede
Cam açma fonksiyonu	Tüm camları açma/kapatma.	Devrede/Devre dışı	Devre dışı
Acil durdurma sinyali fonksiyonu	Acil durdurma sinyali	Devrede/Devre dışı	Devrede
Karşılama aydınlatma fonksiyonu	Karşılama aydınlatması çıkış zamanı ayarı	30 saniye/60 saniye/90 saniye/ KAPALI	30 saniye
Uzun far yardımı fonksiyonu*1	Uzun far yardımı fonksiyonu	Devrede/Devre dışı	Devrede
Otomatik yağmur sensörlü ön cam sileceği*1	Silecek zamanlaması otomatik ayarlama modu	Yağmur sensörü modu/araç hızı kilitleme modu	Yağmur sensörü modu
Viraj alma lambaları fonksiyonu*1	Viraj alma lambaları fonksiyonu	Devrede/Devre dışı	Devrede

*1: Varsa
*2: Çift kilitleme sistemi bulunan modeller “sadece sürücü kapısı”.
*3: Çift kilitleme sistemi bulunan modeller “bagaj kapağı”

13-1. Üretim tarihi bilgisi (varsa) 498
Tanım 498
Konum 498
13-2. EMC Direktifi 2014/30/EC uyarınca Uygunluk Beyanı..... 499
Kompresör..... 499
YARDIMCI USB KUTUSU 500
13-3. Makina Direktifi 2006/42/EC uyarınca uygunluk beyanı 501
Jak 501
13-4. Telsiz Ekipmanları Direktifi (2014/53/EU) uyarınca Uygunluk Beyanı..... 503
Düğme Pili Değiştirmede alınacak Önlemler (Erişim Anahtarı) 503
Erişim Anahtarı 508
İmmobilizer..... 511
Lastik Basıncı İzleme Sistemi 513
Subaru Arkada Araç Tespiti (SRVD) sistemi 523
Önde Akan Trafik Bilgisi/Önde Akan Trafik Frenleme 528
LF Anteni 531
İthalatçı Bilgisi 534
13-5. Teknik Bilgiler 539
Dominik Cumhuriyeti Modelleri 539
Guatemala Cumhuriyeti Modelleri 540
Vietnam Modelleri 540
Filipin Modelleri 541
Arjantin Modelleri 542
Paraguay Modelleri 542
Avustralya/Yeni Zelanda Modelleri..... 544
Jamaika Modelleri 544
İsrail Modelleri 545
Sırbistan Modelleri 547
Singapur Modelleri 548
Tayvan Modelleri 549
Ukrayna Modelleri 551
Birleşik Krallık (İngiltere, Galler ve İskoçya)/ Man Adası/Kanal Adaları (Guernsey, Jersey) Modelleri..... 552
Meksika Modelleri 555

13-1. Üretim tarihi bilgisi (varsa)

Tanım

"ÜRETİM TARİHİ", araç kaportası ve güç aktarma organları alt gruplarının birleştirildiği ve aracın tamamlanıp üretim hattından sürülerek veya taşınarak çıktığı takvim ayı ve yılını ifade eder.

Konum

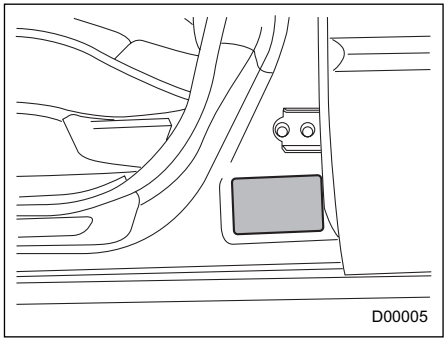

"ÜRETİM TARİHİ", bu çizimde gösterildiği gibi sol orta direk üzerinde bulunan bir etikette belirtilmiştir.

13-2. EMC Direktifi 2014/30/EC uyarınca Uygunluk Beyanı

Kompresör

ECDoC-Y04

YOKOHAMA

EC Declaration of Conformity

Manufacturer: THE YOKOHAMA RUBBER CO., LTD.
Address: 2-1, Oiwake, Hiratsuka city, Kanagawa, Japan

Object of declaration

Product: Compressor
Model No.: C53H-08

conforms with the essential requirements of the EMC Directive 2014/30/EC, based on the following specifications applied;

EU Harmonized standards
EN 61000-6-2:2005
EN 61000-6-4:2007 + A1:2007

Authorized representative in Europe:
YOKOHAMA EUROPE GmbH
Monschauerstrasse 12, D-40549 Düsseldorf, GERMANY

Signed for and on behalf of: THE YOKOHAMA RUBBER CO., LTD.

Signature: Y. Seita
Yasuhiko Seita
General Manager
Tire Quality Assurance Department

Date of Issue: 1st August, 2016

D00509

– DEVAMI DİĞER SAYFADA –

YARDIMCI USB KUTUSU



GERİ DÖNÜŞÜM: Bu ürün, Atık elektrikli ve elektronik ekipman (WEEE) için seçici ayırma sembolünü taşır.
Bu, söz konusu ürünün çevre üzerindeki etkisini en aza indirmek üzere geri dönüştürülmesi veya sökülmesi için 2012/19/EU sayılı Avrupa direktifine uygun olarak işleme tabi tutulması gerektiği anlamına gelir;
⎓ Sembol, DC voltajını gösterir.
Bu ürünün maksimum çalışma ortamı sıcaklığı 80°C'dir.
Havalandırma açıklıkları gazete, masa örtüsü, perde vb. eşyalarla kapatılarak havalandırma engellenmemeli; İşbu belge ile Faurecia Clarion, bu [EF-3280, EF-3281]'in 2014/30/EU sayılı Direktifin temel gerekliliklerine ve diğer ilgili hükümlerine uygun olduğunu beyan eder.
AB uygunluk beyanının tam metni şu internet adresinde mevcuttur: https://www.clarion.com/xe/en/product-compliance/subaru/re-doc/21DC-CT02/index.html

13-3. Makina Direktifi 2006/42/EC uyarınca uygunluk beyanı

Kriko

▼ **Birleşik Krallık (İngiltere, Galler ve İskoçya)/Man Adası/Kanal Adaları (Guernsey, Jersey) modelleri hariç**

EC Declaration of Conformity

We, WAKO INDUSTRY CO., LTD., 1823 Shinmachi Takasaki Gumma 370-1301 Japan, hereby declare that the machine described below.
This declaration shall cease to be valid if modifications, that includes disassemble and re-built, are made to the product. If usage is other than specific model of vehicle this declaration shall cease also.

Product: Portable Screw Jacks for Automobiles
Model: Jack Assy., Pantograph, applied to the specific vehicle
Part Number: 97031 VC000 , 97031 VC010 , 97031VC001 , 97031VC011 , 97031VC020

Applicable EU directives covered by this declaration is the Machinery Directive 89/392/EEC.
The products identified above complies with the requirements of the Machinery above by applied standard is "JIS D8103-2006". It is ensured through internal measures that production units confirm at all times to requirement of current EC Directives and relevant standards.
A sample of the products has been tested by our quality assurance department.

Signed by: Tamotsu Sekiguchi
Tamotsu Sekiguchi
Operating Officer, Quality Assurance

Date of issue: Oct / 17 / 2022

WAKO INDUSTRY CO., LTD. Tel: (81) 0274-42-1253
1823 Shinmachi Takasaki, Gumma 370-1301 Japan Fax (81) 0274-42-6735

D01237

– DEVAMI DİĞER SAYFADA –

UK Declaration of Conformity

We, WAKO INDUSTRY CO., LTD. , 1823 Shinmachi Takasaki Gumma 370-1301 Japan, hereby declare that the machine described below.
This declaration shall cease to be valid if modifications, that includes disassemble and re-built, are made to the product. If usage is other than specific model of vehicle this declaration shall cease also.

Product:	Portable Screw Jacks for Automobiles
Model:	Jack Assy, Pantograph, applied to the specific vehicle
Part Number:	97031 VC001 , 97031VC011 , 97031VC020

Applicable EU directives covered by this declaration is the Supply of Machinery(Safety) Regulations 2008.
The products identified above complies with the requirements of the Machinery above by applied standard is "JIS D8103-2006". It is ensured through internal measures that production units confirm at all times to requirement of current UK / EC Directives and relevant standards.
A sample of the products has been tested by our quality assurance department.

Signed by: Tamotsu Sekiguchi
Tamotsu Sekiguchi
Operating Officer, Quality Assurance

Date of Issue: Oct / 17 / 2022

WAKO INDUSTRY CO., LTD.
1823 Shinmachi Takasaki, Gumma 370-1301 Japan
Tel : (81) 0274-42-1253
Fax (81) 0274-42-6735

D01238

13-4. Telsiz Ekipmanları Direktifi (2014/53/EU) uyarınca Uygunluk Beyanı

Düğme Pili Değiştirmede alınacak Önlemler (Erişim Anahtarı)

⚠ This mark is a safety/warning mark.

Do not ingest battery.
Chemical Burn Hazard
This product contains a coin / button cell battery.
If the coin / button cell battery is swallowed, it can cause severe internal burns in just 2 hours and can lead to death.
Keep new and used batteries away from children.
If the battery compartment does not close securely, stop using the product and keep it away from children.
If you think batteries might have been swallowed or placed inside any part of the body, seek immediate medical attention.

CAUTION
Risk of explosion if the battery is replaced by an incorrect type.
Replace battery with the same type.

CAUTION
Risk of explosion or the leakage of flammable liquid or gas.

Do not use in /store in /bring into environment of extremely high temperature or extremely low pressure due to the very high altitude.
Do not attempt to burn, crush, or cut used battery.

⚠ Tämä merkki on turvallisuus/varoitusmerkki.

Älä nielaise paristoa.
Syövyttävää!
Tuote sisältää nappipariston.
Jos nappiparisto joutuu nieluun, voi se aiheuttaa vakavia sisäisiä palovammoja kahden tunnin kuluessa ja aiheuttaa kuoleman.
Pidä uudet ja käytetyt paristot poissa lasten ulottuvilta.
Jos paristolokero ei sulkeudu kunnolla, lopeta tuotteen käyttö ja pidä se poissa lasten ulottuvilta.
Hakeudu välittömästi lääkärin hoitoon, jos epäilet, että paristoja on joutunut jonkun nieluun tai muun kehonosan sisään.

VARO
Vääräntyyppinen paristo voi räjähtää.
Vaihda aina paristo samantyyppiseen.

VARO
Räjähdyksen tai syttyvien nesteiden tai kaasujen vuodon riski.

Älä käytä/säilytä tuotetta olosuhteissa, jossa se altistuu hyvin korkealle lämpötilalle tai paineelle tai suurten korkeuksien voimakkaalle alipaineelle.
Älä yritä polttaa, murskata tai leikata käytettyjä paristoja.

D00842

⚠ Dit is een veiligheids-/waarschuwingsteken.

Slik de batterij niet in.
Gevaar voor chemische brandwonden
Dit product bevat een knoopcelbatterij.
Bij inslikken kan de knoopcelbatterij binnen slechts 2 uur ernstige inwendige brandwonden veroorzaken, wat de dood tot gevolg kan hebben.
Houd nieuwe en gebruikte batterijen buiten het bereik van kinderen.
Stop met het gebruik van het product als het batterijvak niet goed sluit en houd het product buiten het bereik van kinderen.
Raadpleeg onmiddellijk een arts als u vermoedt dat een batterij is ingeslikt of in het lichaam is gestopt.

WAARSCHUWING
Er bestaat explosiegevaar als u de batterij vervangt door de verkeerde soort batterij.
Vervang de batterij door dezelfde soort batterij.

WAARSCHUWING
Explosiegevaar of gevaar voor lekken van brandbare vloeistof of brandbaar gas.

Niet gebruiken in/bewaren in/brengen naar een omgeving met extreem hoge temperatuur of extreem lage druk door zeer grote hoogte.
Verbrand en verpletter de gebruikte batterij niet en snijd deze niet open.

⚠ Ce marquage est un marquage de sécurité/d'avertissement.

Ne pas ingérer la pile.
Risque de brûlure chimique
Ce produit contient une pile bouton.
Si la pile bouton est avalée, elle peut provoquer de graves brûlures internes en seulement 2 heures et entraîner la mort.
Gardez les piles neuves et usagées hors de la portée des enfants.
Si le compartiment de pile ne se ferme pas correctement, arrêtez d'utiliser le produit et gardez-le à l'écart des enfants.
Si vous croyez que des piles ont été avalées ou placées dans n'importe quelle partie du corps, consultez immédiatement un médecin.

MISE EN GARDE
Risque d'explosion si la pile est remplacée par un type incorrect.
Remplacez la pile par le même type.

MISE EN GARDE
Risque d'explosion ou de fuite de liquide ou de gaz inflammable.

Ne pas utiliser / stocker / mettre dans un environnement de température extrêmement élevée ou de pression extrêmement basse en raison de l'altitude très élevée. N'essayez pas de brûler, écraser ou couper la pile usagée.

D00843

– DEVAMI DİĞER SAYFADA –

⚠ Denna etikett är en säkerhets-/varningsetikett.

Svälj inte batteriet (eller stoppa det i munnen).
Risk för kemisk brännskada
Denna produkt innehåller ett mynt-/knappbatteri.
Om mynt-/knappbatteriet sväljs ned kan det på bara 2 timmar orsaka allvarliga inre brännskador och kan leda till dödsfall.
Förvara nya och använda batterier utom räckhåll för barn.
Om batterifacket inte kan stängas säkert, sluta använda produkten och håll den borta från barn.
Om du tror att batterier har svalts ner eller kommit in i någon del av kroppen, sök omedelbart medicinsk hjälp.

OBSERVERA!
Explosionsrisk föreligger om batteriet ersätts med en felaktig typ.
Ersätt batteriet med ett batteri av samma typ.

OBSERVERA!
Risk för explosion eller läckage av brandfarlig vätska eller gas.

Använd inte i/förvara inte i/för inte i omedelbar närhet av extremt hög temperatur eller extremt lågt tryck beroende på mycket hög höjd.
Försök inte bränna, krossa eller skära sönder ett använt batteri.

⚠ Dette mærke er et sikkerheds-/ advarselsmærke.

Indsæt ikke batteri.
Kemisk forbrændingsfare
Dette produkt indeholder et mønt-/knapcellebatteri.
Hvis mønt-/knapcellebatteriet sluges, kan det forårsage alvorlige indre forbrændinger på kun 2 timer og kan føre til døden.
Hold nye og brugte batterier væk fra børn.
Hvis batterirummet ikke lukker sikkert, skal du holde op med at bruge produktet og holde det væk fra børn.
Hvis du tror, at batterier kan være blevet slugt eller være blevet placeret i nogen del af kroppen, skal du straks søge lægehjælp.

ADVARSEL
Fare for eksplosion, hvis batteriet udskiftes med en forkert type.
Udskift batteri med samme type.

ADVARSEL
Risiko for eksplosion eller lækage af brandfarlig væske eller gas.

Må ikke anvendes i/opbevares i/indbringes i omgivelser med ekstremt høj temperatur eller ekstremt lavt tryk på grund af den meget høje højde.
Forsøg ikke at brænde, knuse eller skære brugt batteri.

D00844

⚠ Dieses Zeichen ist ein Sicherheits-/Warnzeichen.

Nehmen Sie keine Batterien zu sich.
Chemische Verbrennungsgefahr
Dieses Produkt enthält eine Knopfzellenbatterie.
Wird die Knopfzellenbatterie verschluckt, kann sie innerhalb von nur 2 Stunden schwere innere Verbrennungen verursachen und zum Tode führen.
Halten Sie neue und gebrauchte Batterien von Kindern fern.
Wenn das Batteriefach nicht sicher schließt, stellen Sie die Verwendung des Geräts ein und halten Sie es von Kindern fern.
Wenn Sie der Meinung sind, dass Batterien verschluckt oder in irgendeinen Teil des Körpers platziert wurden, suchen Sie sofort einen Arzt auf.

WARNUNG
Explosionsgefahr, wenn die Batterie durch einen falschen Typ ersetzt wird.
Ersetzen Sie die Batterie durch den gleichen Typ.

WARNUNG
Gefahr von Explosion oder Austreten von brennbaren Flüssigkeiten oder Gasen.

Verwenden/lagern/bringen Sie das Gerät nicht in Umgebungen mit extrem hoher Temperatur oder extrem niedrigem Druck aufgrund von sehr großer Höhe.
Versuchen Sie nicht, verbrauchte Batterien zu verbrennen, zu zerquetschen oder zu zerschneiden.

⚠ Σήμα για την ασφάλεια/προειδοποιητικό σήμα.

Μην καταπίνετε την μπαταρία.
Κίνδυνος χημικού εγκαύματος
Αυτό το προϊόν περιέχει επίπεδη μπαταρία.
Σε περίπτωση κατάποσης της επίπεδης μπαταρίας μπορούν να προκληθούν σοβαρά εσωτερικά εγκαύματα σε διάστημα μόλις 2 ωρών και να επέλθει θάνατος.
Φυλάσσετε τις καινούριες και τις χρησιμοποιημένες μπαταρίες μακριά από τα παιδιά.
Εάν η θήκη της μπαταρίας δεν κλείνει καλά, σταματήστε να χρησιμοποιείτε το προϊόν και φυλάξτε το μακριά από τα παιδιά.
Εάν πιστεύετε ότι υπάρχει περίπτωση να έχει γίνει κατάποση μπαταρίας ή εισχώρησή της σε κάποιο μέρος του σώματος, ζητήστε αμέσως ιατρική συμβουλή.

ΠΡΟΣΟΧΗ
Υπάρχει κίνδυνος έκρηξης εάν τοποθετηθεί λάθος τύπος μπαταρίας.
Αντικαταστήστε την μπαταρία με τον ίδιο τύπο μπαταρίας

ΠΡΟΣΟΧΗ
Υπάρχει κίνδυνος έκρηξης ή διαρροής εύφλεκτου υγρού ή αερίου.

Μην χρησιμοποιείτε/αποθηκεύετε/μεταφέρετε την μπαταρία σε περιβάλλον με υπερβολικά υψηλή θερμοκρασία ή υπερβολικά χαμηλή πίεση που οφείλεται σε πολύ υψηλό υψόμετρο. Μην επιχειρήσετε να κάψετε, να συνθλίψετε ή να κόψετε την χρησιμοποιημένη μπαταρία.

D00845

⚠ Questo simbolo è un simbolo di sicurezza / avvertenza.

Non ingerire la batteria.
Pericolo di ustione chimica
Il prodotto contiene una batteria a cella a moneta / bottone.
Se la batteria a cella a moneta / bottone viene inghiottita può causare delle gravi ustioni interne in sole due ore e provocare il decesso.
Tenere le batterie nuove e quelle usate fuori dalla portata dei bambini.
Se il vano batterie non si chiude in modo sicuro, smettere di usare il prodotto e tenerlo fuori dalla portata dei bambini.
Se si ritiene che delle batterie possano essere state inghiottite o essere state introdotte all'interno di qualsivoglia parte del corpo consultare immediatamente un medico.

ATTENZIONE
Se la batteria è sostituita con una di tipo scorretto c'è rischio che esploda.
Sostituire la batteria con una del medesimo tipo.

ATTENZIONE
Rischio di esplosione o di perdita di liquidi o gas infiammabili.

Non usare / custodire / mettere in ambienti con temperature estremamente alte o una pressione estremamente bassa dovuta a una notevole altitudine.
Non cercare di bruciare, frantumare o tagliare delle batterie usate.

⚠ Esta marca es una marca de seguridad/advertencia.

No ingiera la pila.
Riesgo de Quemadura Química
Este producto contiene una pila tipo moneda/botón.
Si la pila de moneda/botón se traga, puede provocar quemaduras internas graves en solo 2 horas y puede causar la muerte.
Mantenga las pilas nuevas y las usadas lejos de los niños.
Si el compartimiento de la pila no se cierra de forma segura, deje de usar el producto y manténgalo alejado de los niños.
Si cree que las pilas pueden haberse tragado o colocado dentro de cualquier parte del cuerpo, busque atención médica inmediata.

PRECAUCIÓN
Riesgo de explosión si la batería es reemplazada por una de tipo incorrecto.
Reemplace la batería con una del mismo tipo.

PRECAUCIÓN
Riesgo de explosión o fuga de líquido o gas inflamables.

No use/almacene/lleve a un entorno de temperatura extremadamente alta o extremadamente baja, debido a la gran altitud.
No intente quemar, aplastar o cortar la batería usada.

D00846

⚠ Esta marca é uma marca de segurança/alerta.

Não ingerir a pilha.
Perigo de queimaduras químicas
Este produto contém uma pilha de tipo moeda/botão.
Se a pilha de moeda/botão for engolida, pode causar queimaduras internas graves em apenas 2 horas e conduzir à morte.
Mantenha as pilhas novas e usadas longe das crianças.
Se o compartimento da pilha não se fechar de forma segura, pare de usar o produto e mantenha-o afastado das crianças.
Se achar que as pilhas podem ter sido engolidas ou colocadas dentro de qualquer parte do corpo, procure imediatamente um médico.

CUIDADO
Risco de explosão se a pilha for substituída por um tipo incorreto.
Substitua a pilha pelo mesmo tipo.

CUIDADO
Risco de explosão ou de vazamento de líquido ou gás inflamável.

Não use/armazene/coloque num ambiente com temperaturas extremamente altas ou pressões extremamente baixas devido a altitude elevada.
Não tente queimar, esmagar ou cortar a pilha usada.

⚠ Din il-marka hija marka ta' sigurtà/avviż.

Tiblax il-batterija.
Periklu ta' ħruq kimiku
Dan il-prodott fih batterija ċatta qisha buttuna żgħira.
Jekk din il-batterija ċatta tinbelha, tista' tikkawża ħruq intern sever f'temm sagħtejn u tista' twassal għall-mewt.
Żomm il-batteriji godda u użjena 'l boġod minn fejn jistgħu jilħquhom it-tfal.
Jekk il-kompartiment tal-batterija ma jistax jingħalaq b'mod sigur, tużax aktar il-prodott u żommu 'l boġod minn fejn jistgħu jilħquh it-tfal.
Jekk ikollok xi suspett li l-batteriji nbelgħu jew ġew imdeffsa f'xi parti tal-ġisem, fittex għajnuna medika minnufih.

ATTENZJONI
Riskju ta' splużjoni jekk il-batterija jekk il-batterija tinbidel ma' waħda tat-tip skorrett.
Il-batterija għandha tinbidel ma' waħda tal-istess tip.

ATTENZJONI
Riskju ta' splużjoni jew ħruġ ta' likwidu jew gass fjammabbli.

Tużax/taħżinx f'ambjent b'temperatura għolja ħafna jew pressjoni estremament baxxa minħabba f'altitudni għolja ħafna.
Tipprovax taħraq, tgħaffeġ jew taqta' l-batterija ħażina.

D00847

⚠ See tähis on ohutus-/hoiatustähis.

Ärge neelake patareid alla.
Keemilise põletuse oht
See toode sisaldab kella-/nööppatareid.
Allaneelamisel võib kella-/nööppatarei juba kahe tunniga põhjustada raskeid sisemisi põletusi ning viia surmani.
Hoidke uusi ja kasutatud patareisid lastele kättesaamatus kohas.
Kui patareipesa ei sulgu kindlalt, lõpetage toote kasutamine ja paigutage see lastele kättesaamatusse kohta.
Kui kahtlustate patareide allaneelamist või kehasse sattumist, pöörduge viivitamata arsti poole.

ETTEVAATUST!
Patarei asendamine vale tüüpi patareiga põhjustab plahvatusohtu.
Asendage patarei sama tüüpi patareiga.

ETTEVAATUST!
Plahvatuse või tuleohtliku vedeliku või gaasi lekkimise oht.

Ärge kasutage/hoidke toodet keskkonnas ega viige keskkonda, kus on äärmiselt kõrge temperatuur või väga suurest kõrgusest tingitud äärmiselt madal õhurõhk.
Ärge üritage kasutatud patareid põletada, purustada ega lõigata.

⚠ Ez egy biztonsági/figyelmeztető jelzés.

Ne nyelje le az elemeket.
Vegyi égés veszély
Ez a termék gombelemeket tartalmaz.
Ha lenyeli a gombelemeket, akkor alig 2 órán belül halálos következményű, komoly égést szenvedhet.
Az új és lemerült elemeket gyermekektől tartsa távol.
Ha az elemrekesz nem zár biztonságosan, akkor ne használja tovább a terméket és gyermekektől tartsa távol.
Ha úgy gondolja, hogy az elemeket lenyelték vagy más testrészbe dugták, akkor azonnal hívja fel a háziorvosát.

VIGYÁZAT
Robbanásveszély áll fenn, ha nem megfelelő típusúra cseréli ki az elemet.
Az elemet mindig azonos típusúra cserélje.

VIGYÁZAT
Robbanásveszély, illetve éghető folyadék-, vagy gázszivárgás-veszély áll fenn.

Ne használja, tárolja vagy vigye nagyon magas hőmérsékletű vagy nagy magasságok miatti nagyon alacsony nyomású környezetbe.
A lemerült elemeket ne próbálja meg elégetni, széttörni vagy felvágni.

D00848

⚠ Táto značka je bezpečnostná značka/značka upozornenia.

Batériu nekonzumujte.
Nebezpečenstvo chemického popálenia
Tento výrobok obsahuje mincovú/gombíkovú článkovú batériu.
Ak dôjde k požitiu mincovej/gombíkovej článkovej batérie, v priebehu len 2 hodín môže dôjsť k vážnym vnútorným popáleninám a k smrti.
Nové a použité batérie uchovávajte mimo dosahu detí.
Ak priehradku na batérie nemožno bezpečne uzavrieť, prestaňte výrobok používať a uschovajte ho mimo dosahu detí.
Ak si myslíte, že došlo k požitiu batérií alebo k ich vloženiu do ktorejkoľvek časti tela, okamžite vyhľadajte zdravotnícku pomoc.

UPOZORNENIE
Ak batériu vymeníte za nesprávny typ, môže dôjsť k výbuchu.
Batériu nahraďte rovnakým typom.

UPOZORNENIE
Riziko výbuchu alebo unikania horľavej kvapaliny alebo plynu.

Nepoužívajte/neskladujte/neprinášajte do prostredia s extrémne vysokou teplotou alebo extrémne nízkym tlakom vo veľmi vysokej nadmorskej výške.
Použitú batériu sa nepokúšajte spaľovať, drviť ani prerezať.

⚠ Tato značka je bezpečnostní varovnou značkou.

Baterii nepolykejte.
Nebezpečí poleptání žíravinou.
Tento výrobek obsahuje knoflíkovou elektrickou baterii.
Pokud byste knoflíkovou elektrickou baterii spolkli, může to i jen do 2 hodin způsobit těžké vnitřní poleptání a vést to až k úmrtí.
Nové i použité baterie držte mimo dosah dětí.
Pokud by schránka baterie nebyla bezpečně uzavřena, pak takový výrobek přestaňte používat a držte jej mimo dosah dětí.
Pokud byste si mysleli, že mohlo dojít ke spolknutí baterie nebo k jejímu umístění do nějaké části těla, vyhledejte okamžitou lékařskou pomoc.

UPOZORNĚNÍ
Pokud by byla baterie vyměněna za nesprávný typ, hrozí riziko exploze.
Baterii vyměňujte za stejný typ.

UPOZORNĚNÍ
Hrozí exploze nebo únik hořlavých kapalin nebo plynů.

V prostředí s extrémně vysokou teplotou nebo extrémně nízkým tlakem kvůli hodně vysoké nadmořské výšce to nepoužívejte, neskladujte to v něm, ani to do něj nepřinášejte. Baterii se nepokoušejte spálit, rozbít nebo rozřezat.

D00849

– DEVAMI DİĞER SAYFADA –

⚠ Ta oznaka je varnostna/opozorilna oznaka.

Baterij ne zaužijte.
Nevanost kemičnih opeklin.
Ta izdelek vsebuje baterijo v obliki kovanca / gumbasto celico.
V primeru zaužitja baterije v obliki kovanca / gumbaste celice, le ta lahko povzroči resne notranje opekline v samo 2 urah in celo smrt.
Nove in uporabljene baterije hranite izven dosega otrok.
Če razdelka za baterijo ne morete zaprete, prenehajte uporabljati izdelek in ga hranite izven dosega otrok.
Če menite, da je bila baterija zaužita ali pa se nahaja v notranjosti kateregakoli dela telesa, nemudoma poiščite zdravniško pomoč.

POZOR
Če baterijo zamenjate z nepravilno vrsto baterije, obstaja tveganje eksplozije.
Baterijo zamenjajte z njej enako baterijo.

POZOR
Tveganje eksplozije ali uhajanja gorljive tekočine ali plina.

Ne uporabljajte / skladiščite / hranite baterije v okolju z izredno visoko temperaturo ali z izredno nizkim tlakom zaradi visoke nadmorske višine.
Uporabljene baterije ne poskušajte zažgati, zdrobiti ali rezati.

⚠ Šis ženklas – tai saugos / įspėjamasis ženklas.

Neprarykite elemento.
Cheminio nudegimo pavojus
Šiame gaminyje yra monetos / sagos formos elementas.
Prarijus monetos / sagos formos elementą, vos per 2 valandas galima patirti sunkių vidinių nudegimų ir mirti.
Naujus ir naudotus elementus laikykite vaikams nepasiekiamoje vietoje.
Jei elementų skyrius tvirtai neužsidaro, nenaudokite gaminio ir laikykite jį vaikams nepasiekiamoje vietoje.
Jei manote, kad elementai galėjo būti praryti arba įkišti į bet kurią kūno dalį, nedelsdami kreipkitės į medicinos įstaigą.

DĖMESIO
Elementą pakeitus netinkamo tipo gaminiu kyla sprogimo pavojus.
Elementą pakeiskite tokio paties tipo gaminiu.

DĖMESIO
Sprogimo arba degaus skysčio ar dujų nuotėkio pavojus.

Nenaudokite / nelaikykite / neatneškite į itin aukštos temperatūros aplinką ar aplinką, kurioje slėgis itin žemas dėl labai didelio aukščio.
Neměginkite naudotą elementą deginti, traiškyti ar pjaustyti.

D00850

⚠ Šī ir drošības/brīdinājuma atzīme.

Nenorijiet akumulatoru.
Ķīmiska apdeguma risks
Šis produkts satur monētas/pogas elementa akumulatoru.
Monētas/pogas elementa akumulatora norīšanas gadījumā tas var izraisīt nopietnus iekšējus apdegumus 2 stundu laikā un, iespējams, nāvi.
Jaunus un lietotus akumulatorus sargājiet no bērniem.
Ja akumulatora nodalījumu nevar stingri aizvērt, pārtrauciet produkta lietošanu un sargājiet to no bērniem.
Ja domājat, ka akumulators ir norīts vai ievietots kādā ķermeņa atverē, nekavējoties nepieciešama medicīniska palīdzība.

UZMANĪBU
Ievietojot nepareiza veida akumulatoru, pastāv sprādziena risks.
Nomainiet tikai ar tāda paša veida akumulatoriem.

UZMANĪBU
Sprādziena vai uzliesmojoša šķidruma vai gāzes noplūdes risks.

Nelietojiet/neglabājiet/neienesiet vidē, kurā ir ļoti augsta temperatūra vai ārkārtīgi zems spiediens ļoti liela augstuma ietekmē.
Izlietoto akumulatoru neměģiniet dedzināt, sasmalcināt vai sagriezt.

⚠ Niniejszy znak jest znakiem bezpieczeństwa/ostrzeżenia.

Nie wolno połykać baterii.
Istnieje zagrożenie poparzeniem chemicznym.
Produkt ten zawiera baterię typu guzikowego.
W przypadku połknięcia może ona spowodować poważne poparzenia wewnętrzne w ciągu zaledwie 2 godzin i doprowadzić do śmierci.
Nowe i zużyte baterie należy przechowywać z dala od dzieci.
Jeśli komora baterii nie zamyka się prawidłowo, należy zaprzestać używania produktu i przechowywać go z dala od dzieci.
Jeśli istnieje prawdopodobieństwo, że bateria została połknięta albo znalazła się w inny sposób wewnątrz ciała, należy natychmiast zgłosić się do lekarza.

UWAGA
W przypadku wymiany baterii na baterię nieprawidłowego typu istnieje zagrożenie wybuchem. Wymieniać wyłącznie na baterię takiego samego typu.

UWAGA
Zagrożenie wybuchem lub wyciekiem łatwopalnej cieczy lub gazu.

Nie stosować, nie przechowywać ani nie wprowadzać do środowiska o skrajnie wysokiej temperaturze lub skrajnie niskim ciśnieniu związanym z bardzo dużą wysokością nad poziomem morza. Nie próbować palić, miażdżyć ani ciąć baterii.

D00851

⚠ Þetta merki er öryggis-/viðvörunarmerki.

Gleypið ekki rafhlöðuna.
Hætta á efnabruna
Þessi vara inniheldur flata rafhlöðu.
Ef rafhlaðan er gleypt getur það valdið alvarlegum innvortis brunasárum á innan við 2 klukkutímum, sem getur leitt til dauða.
Geymið nýjar og notaðar rafhlöður þar sem börn ná ekki til.
Ef rafhlöðuhólfið lokast ekki örugglega, skal hætta notkun vörunnar og geyma hana þar sem börn ná ekki til.
Ef grunur leikur á að rafhlöður hafi verið gleyptar eða settar inn í eitthvert líkamsop, skal leita læknishjálpar tafarlaust.

VARÚÐ
Hætta á sprengingu ef rafhlöðunni er skipt út fyrir ranga gerð.
Notið sömu gerð af rafhlöðu þegar skipt er um hana.

VARÚÐ
Hætta á sprengingu eða leka á eldfimum vökva eða gasi.

Má ekki nota/geyma/flytja í umhverfi þar sem er afar hár hiti eða afar lágur loftþrýstingur vegna mikillar hæðar yfir sjávarmáli.
Ekki má reyna að brenna, kremja eða skera í notaða rafhlöðu.

⚠ Dette merket er sikkerhets-/advarselsmerke.

Du må ikke spise batterier.
Fare for kjemisk forbrenning
Dette produktet inneholder et cellebatteri.
Hvis cellebatteriet svelges, kan det forårsake alvorlige interne forbrenninger bare på 2 timer, og kan føre til døden.
Hold nye og brukte batterier utenfor barnas rekkevidde.
Hvis batterirommet ikke lukkes riktig, stopp bruken av produktet og hold det på avstand fra barn.
Hvis du har mistanke om at batteriene er blitt svelget eller kommet inn i kroppen, oppsøk lege umiddelbart.

FORSIKTIG!
Fare for eksplosjon hvis batteriet byttes ut med et feil batteri.
Skift ut batteriet med ett av samme type.

FORSIKTIG!
Fare for eksplosjon eller lekkasje av antennelig væske eller gass.

Bruk ikke/oppbevar ikke under ekstrem temperatur eller ekstremt trykk på grunn av betraktelig høyde over havet.
Forsøk ikke å brenne, knuse eller kappe batteriet.

D00852

⚠ Този знак представлява знак за безопасност/предупреждение.

Не поглъщайте батерията.
Опасност от изгаряне на химикали
Този продукт съдържа кръгла плоска батерия.
Ако кръглата плоска батерия е погълната, тя може да причини тежки вътрешни изгаряния само за 2 часа и може да доведе до смърт.
Пазете новите и използвани батерии далеч от деца.
Ако отделението за батериите не се затваря добре, спрете да използвате продукта и го дръжте далеч от деца.
Ако смятате, че батериите биха могли да бъдат погълнати или поставени в някоя част на тялото, потърсете незабавно медицинска помощ.

ВНИМАНИЕ
Опасност от експлозия, ако батерията е заменена от неправилен тип.
Сменете батерията със същия тип.

ВНИМАНИЕ
Опасност от експлозия или изтичане на запалима течност или газ.

Не използвайте/съхранявайте/въвеждайте в среда с изключително висока температура или изключително ниско налягане поради много високата височина. Не се опитвайте да изгаряте, смачквате или отрязвате използваната батерия.

⚠ Acest marcaj este un marcaj de siguranță/avertizare.

A nu se ingera bateria.
Pericol de arsură chimică
Acest produs conține o baterie tip monedă / nasture.
În cazul înghițirii bateriei tip monedă / nasture, în doar 2 ore se pot produce arsuri interne grave, care pot provoca decesul persoanei.
A nu se lăsa la îndemâna copiilor bateriile noi, precum nici cele uzate.
În cazul în care un compartiment pentru baterii nu se închide corect, întrerupeți utilizarea produsului și nu îl lăsați la îndemâna copiilor.
În cazul înghițirii sau al introducerii bateriei în orice parte a corpului, solicitați imediat îngrijire medicală.

ATENȚIE!
Risc de explozie în cazul înlocuirii bateriei cu una de alt tip.
Înlocuiți bateria cu una de același tip.

ATENȚIE!
Risc de explozie sau de scurgeri de lichide sau gaze inflamabile.

A nu se folosi / depozita / amplasa în medii cu temperaturi extrem de ridicate sau cu presiuni extrem de scăzute generate de altitudinii foarte mari.
A nu se arde, zdrobi sau tăia bateriile uzate.

D00853

⚠ Ovo je sigurnosna oznaka / oznaka upozorenja.

Nemojte gutati bateriju.
Opasnost od kemijskih opeklina
Ovaj proizvod sadržava kovanica-baterije ili gumb-baterije.
Ako se kovanica-baterija ili gumb-baterija proguta, to u roku od samo dva sata može uzrokovati ozbiljne unutarnje opekline te rezultirati smrću.
Nove i upotrijebljene baterije držite dalje od djece.
Ako utor za bateriju nije sigurno zatvoren, prestanite upotrebljavati proizvod i držite ga dalje od djece.
Ako mislite da su baterije možda progutane ili stavljene u bilo koji dio tijela, zatražite hitnu medicinsku pomoć.

OPREZ
Rizik od eksplozije ako se baterija zamijeni neispravnim tipom baterije.
Bateriju zamijenite istim tipom.

OPREZ
Rizik od eksplozije ili istjecanja zapaljive tekućine ili plina.

Nemojte upotrebljavati / pohranjivati / unositi u okruženje iznimno visokih temperatura ili iznimno niskog tlaka zbog vrlo visoke nadmorske visine.
Nemojte pokušavati spaljivati, drobiti ili rezati iskorištenu bateriju.

⚠ Ovo je oznaka za bezbednost/oznaka upozorenja.

Ne gutajte baterije.
Rizik od hemijskih opekotina
Ovaj proizvod sadrži baterije u obliku novčića / dugmeta.
U slučaju gutanja baterije u obliku novčića / dugmeta, može doći do ozbiljnih unutrašnjih opekotina u roku od samo 2 sata, što može dovesti do smrtnog ishoda.
Držite i nove i stare (korišćene) baterije van domašaja dece.
U slučaju da pregrada za baterije ne može da se zatvori na bezbedan način, prestanite da koristite proizvod i odložite ga van domašaja dece.
Ukoliko mislite da je došlo do gutanja baterija ili do njihovog umetanja u bilo koji deo tela, momentalno se obratite lekaru.

OPREZ
Rizik od eksplozije u slučaju zamene baterije drugom baterijom neodgovarajućeg tipa. Zamenite bateriju drugom baterijom istog tipa.

OPREZ
Rizik od eksplozije ili curenja zapaljive tečnosti ili gasa.

Ne koristite / ne odlažite / ne unosite u okruženje sa izuzetno visokim temperaturama ili u okruženje sa izuzetno niskim pritiskom zbog velike nadmorske visine. Ne pokušavajte da zapalite, da zgnječite ili da presečete korišćenu bateriju.

D00854

⚠ Aquesta marca és una marca de seguretat/advertència.

No ingeriu la pila.
Perill de cremades químiques
Aquest producte conté una pila de botó.
Si s'empasseu la pila de botó, aquesta pot causar greus cremades internes en només 2 hores i provocar la mort.
Mantingueu les piles noves i usades lluny de l'abast dels nens.
Si el compartiment de la pila no es tanca de manera segura, deixeu d'utilitzar el producte i allunyeu-lo dels nens.
Si creieu que les piles podrien haver estat empassades o col·locades dins de qualsevol part del cos, busqueu atenció mèdica immediata.

PRECAUCIÓ
Risc d'explosió si la pila se substitueix per una altra d'un tipus incorrecte.
Substituïu la pila per una altra del mateix tipus.

PRECAUCIÓ
Risc d'explosió o fuga de líquids o gasos inflamables.

No la utilitzeu/guardeu/porteu a un entorn de temperatura extremadament alta o amb una pressió extremadament baixa a causa de l'altitud molt elevada.
No intenteu cremar, aixafar o tallar la pila usada.

⚠ Bu bir güvenlik uyarısı/damgasıdır.

Pili yutmayınız.
Kimyasal Yanık Tehlikesi
Bu ürün, düğme / hücre pil içermektedir.
Düğme / hücre pil yutulduğu takdirde, sadece 2 saat içerisinde tehlikeli iç yanıklara neden olabilir ve ölüme yol açabilir.
Yeni ve kullanılmış pilleri çocuklardan uzak tutunuz.
Pil bölmesi güvenli bir şekilde kapanmıyorsa, ürünü kullanmayınız ve çocuklardan uzak tutunuz.
Pillerin yutulmuş veya vücudun içinde herhangi bir yere yerleştirilmiş olduğundan şüphelenirseniz, derhal tıbbi müdahale başvurusunda bulununuz.

DİKKAT
Pil yanlış bir türle değiştirildiği takdirde patlama riski ortaya çıkabilir.
Aynı türde bir pille değiştiriniz.

DİKKAT
Patlama veya yanıcı sıvı ya da gaz sızıntısı riski.

Aşırı yüksek ısı veya çok yüksek rakım sebebiyle aşırı düşük basınç olan ortamlarda kullanmayınız / saklamayınız / bulundurmayınız.
Kullanılmış pilleri yakma, ezme veya kesme girişiminde bulunmayınız.

D00855

– DEVAMI DİĞER SAYFADA –

⚠ Kjo shenjë është simbol sigurie/paralajmërimi. Mos e përtypni baterinë. Rrezik për Djegie Kimike Ky produkt përmban pole/butona baterie. Nëse poli/butoni gëlltitet, mund të shkaktojë djegie të brendshme të rënda në vetëm dy orë dhe mund të çojë drejt vdekjes. Mbani baterinë e reja dhe të përdorura larg fëmijëve. Nëse ndarja e baterisë nuk mbyllet mirë,, ndërpritni përdorimin e produktit dhe mbajeni larg fëmijëve. Nëse mendoni se bateritë mund të jenë gëlltitur ose vendosur brenda çdo pjese të trupit, kërkoni kujdes të menjëhershëm mjekësor. KUJDES Rrezik shpërthimi nëse bateria zëvendësohet nga një tip tjetër i pasaktë. Zëvendësoni baterinë me të njëjtin tip baterie. KUJDES Rrezik shpërthimi ose rrjedhje të lëngut apo gazit. Mos e përdorni apo ta ruani në mjedis me temperaturë jashtëzakonisht të lartë ose presion jashtëzakonisht të ulët për shkak të lartësisë gjeografike shumë të lartë. Mos u përpiqni të digjni, shtypni ose prisni me mjete baterinë e përdorur.
D00856

Dispose of used batteries according to the local laws.
Käytetyt paristot hävitetään paikallisten säännösten ja määräysten mukaisesti.
Gebruikte batterijen gerecycled in overeenstemming met de plaatselijke voorschriften.
Les batteries utilisées doivent être recyclées selon les lois locales.
Förbrukade batterier återvinns i enlighet med lokala föreskrifter.
De brugte batterier genbruges i overensstemmelse med lokale regler.
Verbrauchte Batterien werden entsprechend den lokalen Rechtsvorschriften entsorgt.
Οι χρησιμοποιημένες μπαταρίες απορρίπτονται σύμφωνα με τους τοπικούς κανονισμούς.
Smaltire le batterie esauste in base alle normative locali vigenti.
Deseche las baterías usadas de acuerdo con la ley local.
As baterias usadas são descartadas de acordo com as leis locais.
Armi l-batteriji qodma skont il-liġijiet lokali.
Kasutatud patareide utiliseerimine toimub vastavalt kohalikule seadusele.
A használt elemek megsemmisítése a helyi jogszabályok értelmében történik.
Použité batérie sa likvidujú podľa miestnych zákonov.
Použité baterie zlikvidujte v souladu s místními předpisy.
Uporabljene baterije odstranite v skladu z lokalnimi predpisi.
Naudotas baterijas utilizuokite pagal vietinius įstatymus.
Izmantotās baterijas utilizē saskaņā ar vietējo likumdošanu.
Zużyte baterie należy utylizować zgodnie z prawem lokalnym.
Fargaðu notuðum rafhlöðum samkvæmt innlendum lögum.
Brukte batterier resirkuleres i henhold til lokale bestemmelser.
Използваните батерии се рециклират в съответствие с местните разпоредби.
Aruncați bateriile uzate în conformitate cu legile locale.
Iskorištene baterije reciklirati u skladu s lokalnim propisima.
Искоришћене батерије одлажите у складу са локалним прописима.
Eliminació de bateries utilitzades d'acord amb les lleis locals.
Kullanılmış piller yerel mevzuata uygun olarak bertaraf edilecektir.
Hidhni bateritë e përdorura sipas ligjeve lokale.
D00908

Erişim Anahtarı

Verici (uzaktan kumanda):
Model: 14AKB
Çalışma frekansı: 433,92 MHz
Maksimum çıkış gücü (ERP): 0,03 mW
Üretici: DENSO CORPORATION
Adres: 1-1, Showa-cho, Kariya-shi, Aichi-ken, 448-8661, Japonya

передавач: модель: 14AKB
смугу радіочастот: 433.92 МГц
максимальну потужність
випромінювання (ERP): 0.03 мВт

виробник: DENSO CORPORATION
адреса: 1-1, Showa-cho, Kariya-shi, Aichi-ken, 448-8661, Japan

D01179

Hereby, DENSO CORPORATION declares that the radio equipment type is in compliance with Directive 2014/53/EU.
The full text of the EU declaration of conformity is available at the following internet address:
https://www.denso.com/global/en/contact-us/doc/

DENSO CORPORATION vakuuttaa, että radiolaitetyyppi on direktiivin 2014/53/EU mukainen.
EU-vaatimustenmukaisuusvakuutuksen täysimittainen teksti on saatavilla seuraavassa internetosoitteessa:
https://www.denso.com/global/en/contact-us/doc/

Hierbij verklaar ik, DENSO CORPORATION, dat het type radioapparatuur conform is met Richtlijn 2014/53/EU.
De volledige tekst van de EU-conformiteitsverklaring kan worden geraadpleegd op het volgende internetadres:
https://www.denso.com/global/en/contact-us/doc/

Le soussigné, DENSO CORPORATION, déclare que l'équipement radioélectrique du type est conforme à la directive 2014/53/UE.
Le texte complet de la déclaration UE de conformité est disponible à l'adresse internet suivante:
https://www.denso.com/global/en/contact-us/doc/

Härmed försäkrar DENSO CORPORATION att denna typ av radioutrustning överensstämmer med direktiv 2014/53/EU.
Den fullständiga texten till EU-försäkran om överensstämmelse finns på följande webbadress:
https://www.denso.com/global/en/contact-us/doc/

D00920

Hermed erklærer DENSO CORPORATION, at radioudstyrstypen er i overensstemmelse med direktiv 2014/53/EU.
EU-overensstemmelseserklæringens fulde tekst kan findes på følgende internetadresse:
https://www.denso.com/global/en/contact-us/doc/

Hiermit erklärt DENSO CORPORATION, dass der Funkanlagentyp der Richtlinie 2014/53/EU entspricht.
Der vollständige Text der EU-Konformitätserklärung ist unter der folgenden Internetadresse verfügbar:
https://www.denso.com/global/en/contact-us/doc/

Με την παρούσα ο/η DENSO CORPORATION, δηλώνει ότι ο ραδιοεξοπλισμός πληροί την οδηγία 2014/53/ΕΕ.
Το πλήρες κείμενο της δήλωσης συμμόρφωσης ΕΕ διατίθεται στην ακόλουθη ιστοσελίδα στο διαδίκτυο:
https://www.denso.com/global/en/contact-us/doc/

Il fabbricante, DENSO CORPORATION, dichiara che il tipo di apparecchiatura radio è conforme alla direttiva 2014/53/UE.
Il testo completo della dichiarazione di conformità UE è disponibile al seguente indirizzo Internet:
https://www.denso.com/global/en/contact-us/doc/

Por la presente, DENSO CORPORATION declara que el tipo de equipo radioeléctrico es conforme con la Directiva 2014/53/UE.
El texto completo de la declaración UE de conformidad está disponible en la dirección Internet siguiente:
https://www.denso.com/global/en/contact-us/doc/

D00921

O(a) abaixo assinado(a) DENSO CORPORATION declara que o presente tipo de equipamento de rádio está em conformidade com a Diretiva 2014/53/UE.
O texto integral da declaração de conformidade está disponível no seguinte endereço de Internet:
https://www.denso.com/global/en/contact-us/doc/

B'dan, DENSO CORPORATION, niddikjara li dan it-tip ta' tagħmir tar-radju huwa konformi mad-Direttiva 2014/53/UE.
It-test kollu tad-dikjarazzjoni ta' konformità tal-UE huwa disponibbli f'dan l-indirizz tal-Internet li ġej:
https://www.denso.com/global/en/contact-us/doc/

Käesolevaga deklareerib DENSO CORPORATION, et käesolev raadioseadme tüüp vastab direktiivi 2014/53/EL nõuetele.
ELi vastavusdeklaratsiooni täielik tekst on kättesaadav järgmisel internetiaadressil:
https://www.denso.com/global/en/contact-us/doc/

DENSO CORPORATION igazolja, hogy a típusú rádióberendezés megfelel a 2014/53/EU irányelvnek.
Az EU-megfelelőségi nyilatkozat teljes szövege elérhető a következő internetes címen:
https://www.denso.com/global/en/contact-us/doc/

DENSO CORPORATION týmto vyhlasuje, že rádiové zariadenie typu je v súlade so smernicou 2014/53/EÚ.
Úplné EÚ vyhlásenie o zhode je k dispozícii na tejto internetovej adrese:
https://www.denso.com/global/en/contact-us/doc/

D00922

– DEVAMI DİĞER SAYFADA –

Tímto DENSO CORPORATION prohlašuje, že typ rádiového zařízení je v souladu se směrnicí 2014/53/EU.
Úplné znění EU prohlášení o shodě je k dispozici na této internetové adrese:
https://www.denso.com/global/en/contact-us/doc/

DENSO CORPORATION potrjuje, da je tip radijske opreme skladen z Direktivo 2014/53/EU.
Celotno besedilo izjave EU o skladnosti je na voljo na naslednjem spletnem naslovu:
https://www.denso.com/global/en/contact-us/doc/

Aš, DENSO CORPORATION, patvirtinu, kad radijo įrenginių tipas atitinka Direktyvą 2014/53/ES.
Visas ES atitikties deklaracijos tekstas prieinamas šiuo interneto adresu:
https://www.denso.com/global/en/contact-us/doc/

Ar šo DENSO CORPORATION deklarē, ka radioiekārta atbilst Direktīvai 2014/53/ES.
Pilns ES atbilstības deklarācijas teksts ir pieejams šādā interneta vietnē:
https://www.denso.com/global/en/contact-us/doc/

DENSO CORPORATION niniejszym oświadcza, że typ urządzenia radiowego jest zgodny z dyrektywą 2014/53/UE.
Pełny tekst deklaracji zgodności UE jest dostępny pod następującym adresem internetowym:
https://www.denso.com/global/en/contact-us/doc/

D00923

Hér með lýsir DENSO CORPORATION yfir því að er í samræmi við grunnkröfur og aðrar kröfur, sem gerðar eru í tilskipun 2014/53/EU.
Samræmisyfirlýsing er einnig aðgengileg á eftirfarandi vefslóð:
https://www.denso.com/global/en/contact-us/doc/

DENSO CORPORATION erklærer at er i overensstemmelse med direktiv 2014/53/EU.
Samsvarserklæringen i fulltekst er tilgjengelig på følgende internettadresse:
https://www.denso.com/global/en/contact-us/doc/

С настоящото DENSO CORPORATION декларира, че този тип радиосъоръжение е в съответствие с Директива 2014/53/ЕС.
Цялостният текст на ЕС декларацията за съответствие може да се намери на следния интернет адрес:
https://www.denso.com/global/en/contact-us/doc/

Prin prezenta, DENSO CORPORATION declară că tipul de echipamente radio este în conformitate cu Directiva 2014/53/UE.
Textul integral al declarației UE de conformitate este disponibil la următoarea adresă internet:
https://www.denso.com/global/en/contact-us/doc/

DENSO CORPORATION ovime izjavljuje da je radijska oprema tipa u skladu s Direktivom 2014/53/EU.
Cjeloviti tekst EU izjave o sukladnosti dostupan je na sljedećoj internetskoj adresi:
https://www.denso.com/global/en/contact-us/doc/

D00924

Овиме, DENSO CORPORATION изјављује да је радио опрема тип усаглашена са Директивом 2014/53/EU.
Цео текст ЕУ декларације о усаглашености доступам је на следећој интернет адреси:
https://www.denso.com/global/en/contact-us/doc/

Amb aquest document, DENSO CORPORATION declara que el tipus d'equipament radioelèctric es conforme a la Directiva 2014/53/UE.
El text complet de la declaració UE de conformitat està disponible en la següent adreça d'Internet:
https://www.denso.com/global/en/contact-us/doc/

İşbu belge; DENSO CORPORATION telsiz ekipmanı tipinin 2014/53/AB sayılı Direktif'e uygun olduğunu beyan eder.
AB uygunluk beyanının tam metni aşağıdaki internet adresinde mevcuttur:
https://www.denso.com/global/en/contact-us/doc/

Me anë të kësaj deklaratë, subjekti DENSO CORPORATION deklaron se pajisjet radio është në përputhje me këtë rregull teknik për pajisjet radio dhe fundore të komunikimeve elektronike.
Teksti i plotë i Deklaratës së Konformitetit është i disponueshëm në adresën e mëposhtme të internetit:
https://www.denso.com/global/en/contact-us/doc/

Prin prezenta, DENSO CORPORATION declară că tipul de echipamente radio este în conformitate cu Reglementarea tehnică „Punerea la dispoziție pe piață a echipamentelor radio".
Textul integral al declarației de conformitate este disponibil la următoarea adresă de Internet:
https://www.denso.com/global/en/contact-us/doc/

D01217

справжнім DENSO CORPORATION заявляє, що тип радіообладнання відповідає Технічному регламенту радіообладнання;
повний текст декларації про відповідність доступний на веб-сайті за такою адресою:
https://www.denso.com/global/en/contact-us/doc/

CE The latest "DECLARATION of CONFORMITY" (DoC) is available at the following address:
https://www.denso.com/global/en/contact-us/doc/

D00926

İmmobilizer

Hereby, SUBARU CORPORATION declares that the radio equipment type SSPIMB02 is in compliance with Directive 2014/53/EU.

The full text of the EU declaration of conformity is available at the following internet address:
http://www.tokai-rika.co.jp/pc/

Frequency band: 119 - 135 kHz
Maximum radio-frequency power: 55 dBµA/m @10m

SUBARU CORPORATION vakuuttaa, että radiolaitetyyppi SSPIMB02 on direktiivin 2014/53/EU mukainen.

EU-vaatimustenmukaisuusvakuutuksen täysimittainen teksti on saatavilla seuraavassa internetosoitteessa:
http://www.tokai-rika.co.jp/pc/

Radiotaajuus: 119 - 135 kHz
suurin mahdollinen lähetysteho: 55 dBµA/m @10m

Hierbij verklaar ik, SUBARU CORPORATION, dat het type radioapparatuur SSPIMB02 conform is met Richtlijn 2014/53/EU.

De volledige tekst van de EU-conformiteitsverklaring kan worden geraadpleegd op het volgende internetadres:
http://www.tokai-rika.co.jp/pc/

Frequentieband: 119 - 135 kHz
Maximaal radiofrequentievermogen: 55 dBµA/m @10m

Le soussigné, SUBARU CORPORATION, déclare que l'équipement radioélectrique du type SSPIMB02 est conforme à la directive 2014/53/UE.

Le texte complet de la déclaration UE de conformité est disponible à l'adresse internet suivante:
http://www.tokai-rika.co.jp/pc/

Bande de fréquences: 119 - 135 kHz
Puissance de radiofréquence maximale: 55 dBµA/m @10m

Härmed försäkrar SUBARU CORPORATION att denna typ av radioutrustning SSPIMB02 överensstämmer med direktiv 2014/53/EU.

Den fullständiga texten till EU-försäkran om överensstämmelse finns på följande webbadress:
http://www.tokai-rika.co.jp/pc/

Frekvensband: 119 - 135 kHz
Maximal radiofrekvenseffekt: 55 dBµA/m @10m

D01018

Hermed erklærer SUBARU CORPORATION, at radioudstyrstypen SSPIMB02 er i overensstemmelse med direktiv 2014/53/EU.

EU-overensstemmelseserklæringens fulde tekst kan findes på følgende internetadresse:
http://www.tokai-rika.co.jp/pc/

Frekvensbånd: 119 - 135 kHz
Maksimal radiofrekvenseffekt: 55 dBµA/m @10m

Hiermit erklärt SUBARU CORPORATION, dass der Funkanlagentyp SSPIMB02 der Richtlinie 2014/53/EU entspricht.

Der vollständige Text der EU-Konformitätserklärung ist unter der folgenden Internetadresse verfügbar:
http://www.tokai-rika.co.jp/pc/

Frequenzband: 119 - 135 kHz
Abgestrahlte maximale Sendeleistung: 55 dBµA/m @10m

Με την παρούσα ο/η SUBARU CORPORATION, δηλώνει ότι ο ραδιοεξοπλισμός SSPIMB02 πληροί την οδηγία 2014/53/ΕΕ.

Το πλήρες κείμενο της δήλωσης συμμόρφωσης ΕΕ διατίθεται στην ακόλουθη ιστοσελίδα στο διαδίκτυο:
http://www.tokai-rika.co.jp/pc/

Ζώνη συχνοτήτων: 119 - 135 kHz
Μέγιστη ισχύς ραδιοσυχνότητας: 55 dBµA/m @10m

Il fabbricante, SUBARU CORPORATION, dichiara che il tipo di apparecchiatura radio SSPIMB02 è conforme alla direttiva 2014/53/UE.

Il testo completo della dichiarazione di conformità UE è disponibile al seguente indirizzo Internet:
http://www.tokai-rika.co.jp/pc/

Banda di frequenza: 119 - 135 kHz
Potenza massima radiofrequenza: 55 dBµA/m @10m

Por la presente, SUBARU CORPORATION declara que el tipo de equipo radioeléctrico SSPIMB02 es conforme con la Directiva 2014/53/UE.

El texto completo de la declaración UE de conformidad está disponible en la dirección Internet siguiente:
http://www.tokai-rika.co.jp/pc/

Banda de frecuencia: 119 - 135 kHz
Potencia máxima de radiofrecuencia: 55 dBµA/m @10m

D01019

– DEVAMI DİĞER SAYFADA –

O(a) abaixo assinado(a) SUBARU CORPORATION declara que o presente tipo de equipamento de rádio SSPIMB02 está em conformidade com a Diretiva 2014/53/UE.

O texto integral da declaração de conformidade está disponível no seguinte endereço de Internet:
http://www.tokai-rika.co.jp/pc/

Banda de frequência: 119 - 135 kHz

Potência máxima de radiofrequências: 55 dBµA/m @10m

B'dan, SUBARU CORPORATION, niddikjara li dan it-tip ta' tagħmir tar-radju SSPIMB02 huwa konformi mad-Direttiva 2014/53/UE.

It-test kollu tad-dikjarazzjoni ta' konformità tal-UE huwa disponibbli f'dan l-indirizz tal-Internet li ġej:
http://www.tokai-rika.co.jp/pc/

Tiċħnisviż: 119 - 135 kHz

Ħamarks útvarpsbylgjutíðni: 55 dBµA/m @10m

Kaesolevaga deklareerib SUBARU CORPORATION, et kaesolev raadioseadme tüüp SSPIMB02 vastab direktiivi 2014/53/EL nõuetele.

ELi vastavusdeklaratsiooni täielik tekst on kättosaadav järgmisel internetiaadressil:
http://www.tokai-rika.co.jp/pc/

Sagedusriba: 119 - 135 kHz

Maksimaalne saatevõimsus: 55 dBµA/m @10m

SUBARU CORPORATION igazolja, hogy a SSPIMB02 típusú rádióberendezés megfelel a 2014/53/EU irányelvnek.

Az EU-megfelelőségi nyilatkozat teljes szövege elérhető a következő internetes címen:
http://www.tokai-rika.co.jp/pc/

Frekvenciasáv: 119 - 135 kHz

Maximális jelerősség: 55 dBµA/m @10m

SUBARU CORPORATION týmto vyhlasuje, že rádiové zariadenie typu SSPIMB02 je v súlade so smernicou 2014/53/EÚ.

Úplné EÚ vyhlásenie o zhode je k dispozícii na tejto internetovej adrese:
http://www.tokai-rika.co.jp/pc/

Frekvenčné pásmo: 119 - 135 kHz

Maximálny rádiofrekvenčný výkon: 55 dBµA/m @10m

D01020

Tímto SUBARU CORPORATION prohlašuje, že typ rádiového zařízení SSPIMB02 je v souladu se směrnicí 2014/53/EU.

Úplné znění EU prohlášení o shodě je k dispozici na této internetové adrese:
http://www.tokai-rika.co.jp/pc/

Kmitočtové pásmo: 119 - 135 kHz

Maximální radiofrekvenční výkon: 55 dBµA/m @10m

SUBARU CORPORATION potrjuje, da je tip radijske opreme SSPIMB02 skladen z Direktivo 2014/53/EU.

Celotno besedilo izjave EU o skladnosti je na voljo na naslednjem spletnem naslovu:
http://www.tokai-rika.co.jp/pc/

Frekvenčni pas: 119 - 135 kHz

Največja moč radijske frekvence: 55 dBµA/m @10m

Aš, SUBARU CORPORATION, patvirtinu, kad radijo įrenginių tipas SSPIMB02 atitinka Direktyvą 2014/53/ES.

Visas ES atitikties deklaracijos tekstas prieinamas šiuo interneto adresu:
http://www.tokai-rika.co.jp/pc/

Dažnių juosta: 119 - 135 kHz

Didžiausia radijo dažnių galia: 55 dBµA/m @10m

Ar šo SUBARU CORPORATION deklarē, ka radioiekārta SSPIMB02 atbilst Direktīvai 2014/53/ES.

Pilns ES atbilstības deklarācijas teksts ir pieejams šādā interneta vietnē:
http://www.tokai-rika.co.jp/pc/

Frekvenču josla: 119 - 135 kHz

Maksimālā radiofrekvenču jauda: 55 dBµA/m @10m

SUBARU CORPORATION niniejszym oświadcza, że typ urządzenia radiowego SSPIMB02 jest zgodny z dyrektywą 2014/53/UE.

Pełny tekst deklaracji zgodności UE jest dostępny pod następującym adresem internetowym:
http://www.tokai-rika.co.jp/pc/

Zakres częstotliwości: 119 - 135 kHz

Maksymalna moc częstotliwości radiowej: 55 dBµA/m @10m

D01021

SUBARU CORPORATION lýsir því hér með yfir að fjarskiptatæki af gerð SSPIMB02 er í samræmi við tilskipun 2014/53/EU.

Öll ESB-samræmisyfirlýsingin er tiltæk á eftirfarandi vefslóð:
http://www.tokai-rika.co.jp/pc/

Tíðnisvið: 119 - 135 kHz

Hámarks útvarpsbylgjutíðni: 55 dBµA/m @10m

SUBARU CORPORATION erklærer herved at radioutstyrstypen SSPIMB02 er i samsvar med direktivet 2014/53/EU.

Hele teksten av EU-samsvarserklæringen kan leses på det følgende nettstedet:
http://www.tokai-rika.co.jp/pc/

Frekvensbånd: 119 - 135 kHz

Maksimal radiofrekvenseffekt: 55 dBµA/m @10m

С настоящото SUBARU CORPORATION декларира, че този тип радиосъоръжение SSPIMB02 е в съответствие с Директива 2014/53/ЕС.

Цялостният текст на ЕС декларацията за съответствие може да се намери на следния интернет адрес:
http://www.tokai-rika.co.jp/pc/

Радиочестотна лента: 119 - 135 kHz

Максимална радиочестотна мощност: 55 dBµA/m @10m

Prin prezenta, SUBARU CORPORATION declară că tipul de echipamente radio SSPIMB02 este în conformitate cu Directiva 2014/53/UE.

Textul integral al declarației UE de conformitate este disponibil la următoarea adresă internet:
http://www.tokai-rika.co.jp/pc/

Banda de frecvență: 119 - 135 kHz

Puterea maximă de radiofrecvență: 55 dBµA/m @10m

Ovime SUBARU CORPORATION potvrđuje da je radio-oprema tipa SSPIMB02 u skladu sa Direktivom 2014/53/EU.

Potpuni tekst EU deklaracije o usaglašenosti dostupan je na sljedećoj internet adresi:
http://www.tokai-rika.co.jp/pc/

Frekvencijski opseg: 119 - 135 kHz

Maksimalna radio-frekvencijska snaga: 55 dBµA/m @10m

D01022

Me anë të këtij dokumenti, SUBARU CORPORATION deklaron se tipi i radiopajisjes SSPIMB02 është në përputhje me Direktivën 2014/53/EU.

Teksti i plotë i deklaratës së konformitetit të Bashkimit Evropian është i disponueshëm ne adresen e mëposhtme te internetit:
http://www.tokai-rika.co.jp/pc/

Brezi i frekuencës: 119 - 135 kHz

Fuqia maksimale e radiofrekuencës: 55 dBμA/m @10m

SUBARU CORPORATION ovime izjavljuje da je radijska oprema tipa SSPIMB02 u skladu s Direktivom 2014/53/EU.

Cjeloviti tekst EU izjave o sukladnosti dostupan je na sljedećoj internetskoj adresi:
http://www.tokai-rika.co.jp/pc/

Frekvencijski pojas: 119 - 135 kHz

Maksimalna RF snaga: 55 dBμA/m @10m

Ovim SUBARU CORPORATION potvrđuje da je radio-oprema tipa SSPIMB02 u skladu sa Direktivom 2014/53/EU.

Potpuni tekst EU deklaracije o usaglašenosti dostupan je na sledećoj internet adresi:
http://www.tokai-rika.co.jp/pc/

Frekventni opseg: 119 - 135 kHz

Maksimalna radio-frekventna snaga: 55 dBμA/m @10m

SUBARU CORPORATION, işbu belgeyle telsiz cihazı türünün SSPIMB02 2014/53/EU nolu Direktif ile uyumlu olduğunu beyan etmektedir.

AB uygunluk beyanının tam metnine aşağıdaki internet adresinden ulaşabilirsiniz:
http://www.tokai-rika.co.jp/pc/

Frekans bandı: 119 - 135 kHz

Maksimum radyo frekans gücü: 55 dBμA/m @10m

D01023

Справжнім SUBARU CORPORATION заявляє, що тип радіообладнання SSPIMB02 відповідає Технічному регламенту радіообладнання;
КАБІНЕТ МІНІСТРІВ УКРАЇНИ ПОСТАНОВА №.355

Повний текст декларації про відповідність доступний на веб-сайті за такою адресою:
http://www.tokai-rika.co.jp/pc/

Діапазон частот : 119 - 135 kHz

Максимальна потужність радіочастотного випромінювання : 55dBμA/m @10m

Адреса: 1-1, Subaru-cho, Ota-shi, Gunma 373-8555 JAPAN

D01024

Adres: 1-1, Subaru-cho, Ota-shi, Gunma, 373-8555, Japonya

Lastik Basıncı İzleme Sistemi

▼ Alıcı

Telsiz ekipmanının çalıştığı frekans bant(ları): 433,92 MHz.
Üretici: SUBARU CORPORATION
Adres: 1-1, Subaru-cho, Ota-shi, Gunma-ken, 373-8555, Japonya

Діапазон радіочастот, в якому працює устаткування: 433,92 МГц.

– DEVAMI DİĞER SAYFADA –

[EN] English	Hereby, ALPS ELECTRIC CO.,LTD., declares that the radio equipment type TD1G141 is in compliance with Directive 2014/53/EU. The full text of the EU declaration of conformity is available at the following internet address: https://www.alps.com/products/common/pdf/Tuner/TD1G141.pdf
[BG] Bulgarian	С настоящото ALPS ELECTRIC CO.,LTD., декларира, че този тип радиосъоръжение TD1G141 е в съответствие с Директива 2014/53/ЕС. Цялостният текст на ЕС декларацията за съответствие може да се намери на следния интернет адрес: https://www.alps.com/products/common/pdf/Tuner/TD1G141.pdf
[CS] Czech	Tímto ALPS ELECTRIC CO.,LTD., prohlašuje, že typ rádiového zařízení TD1G141 je v souladu se směrnicí 2014/53/EU. Úplné znění EU prohlášení o shodě je k dispozici na této internetové adrese: https://www.alps.com/products/common/pdf/Tuner/TD1G141.pdf
[DA] Danish	Hermed erklærer ALPS ELECTRIC CO.,LTD., at radioudstyrstypen TD1G141 er i overensstemmelse med direktiv 2014/53/EU. EU-overensstemmelseserklæringens fulde tekst kan findes på følgende internetadresse: https://www.alps.com/products/common/pdf/Tuner/TD1G141.pdf
[DE] German	Hiermit erklärt ALPS ELECTRIC CO.,LTD., dass der Funkanlagentyp TD1G141 der Richtlinie 2014/53/EU entspricht. Der vollständige Text der EU-Konformitätserklärung ist unter der folgenden Internetadresse verfügbar: https://www.alps.com/products/common/pdf/Tuner/TD1G141.pdf
[ET] Estonian	Käesolevaga deklareerib ALPS ELECTRIC CO.,LTD., et käesolev raadioseadme tüüp TD1G141 vastab direktiivi 2014/53/EL nõuetele. ELi vastavusdeklaratsiooni täielik tekst on kättesaadav järgmisel internetiaadressil: https://www.alps.com/products/common/pdf/Tuner/TD1G141.pdf

D00859

[EL] Greek	Με την παρούσα ο/η ALPS ELECTRIC CO.,LTD., δηλώνει ότι ο ραδιοεξοπλισμός TD1G141 πληροί την οδηγία 2014/53/ΕΕ. Το πλήρες κείμενο της δήλωσης συμμόρφωσης ΕΕ διατίθεται στην ακόλουθη ιστοσελίδα στο διαδίκτυο: https://www.alps.com/products/common/pdf/Tuner/TD1G141.pdf
[ES] Spanish	Por la presente, ALPS ELECTRIC CO.,LTD., declara que el tipo de equipo radioeléctrico TD1G141 es conforme con la Directiva 2014/53/UE. El texto completo de la declaración UE de conformidad está disponible en la dirección Internet siguiente: https://www.alps.com/products/common/pdf/Tuner/TD1G141.pdf
[FR] French	Le soussigné, ALPS ELECTRIC CO.,LTD., déclare que l'équipement radioélectrique du type TD1G141 est conforme à la directive 2014/53/UE. Le texte complet de la déclaration UE de conformité est disponible à l'adresse internet suivante: https://www.alps.com/products/common/pdf/Tuner/TD1G141.pdf
[IT] Italian	Il fabbricante, ALPS ELECTRIC CO.,LTD., dichiara che il tipo di apparecchiatura radio TD1G141 è conforme alla direttiva 2014/53/UE. Il testo completo della dichiarazione di conformità UE è disponibile al seguente indirizzo Internet: https://www.alps.com/products/common/pdf/Tuner/TD1G141.pdf
[LV] Latvian	Ar šo ALPS ELECTRIC CO.,LTD., deklarē, ka radioiekārta TD1G141 atbilst Direktīvai 2014/53/ES. Pilns ES atbilstības deklarācijas teksts ir pieejams šādā interneta vietnē: https://www.alps.com/products/common/pdf/Tuner/TD1G141.pdf
[LT] Lithuanian	Aš, ALPS ELECTRIC CO.,LTD., patvirtinu, kad radijo įrenginių tipas TD1G141 atitinka Direktyvą 2014/53/ES. Visas ES atitikties deklaracijos tekstas prieinamas šiuo interneto adresu: https://www.alps.com/products/common/pdf/Tuner/TD1G141.pdf

D00860

– DEVAMI DİĞER SAYFADA –

[HR] Croatian	ALPS ELECTRIC CO.,LTD., ovime izjavljuje da je radijska oprema tipa TD1G141 u skladu s Direktivom 2014/53/EU. Cjeloviti tekst EU izjave o sukladnosti dostupan je na sljedećoj internetskoj adresi: https://www.alps.com/products/common/pdf/Tuner/TD1G141.pdf
[HU] Hungarian	ALPS ELECTRIC CO.,LTD., igazolja, hogy a TD1G141 típusú rádióberendezés megfelel a 2014/53/EU irányelvnek. Az EU-megfelelőségi nyilatkozat teljes szövege elérhető a következő internetes címen: https://www.alps.com/products/common/pdf/Tuner/TD1G141.pdf
[MT] Maltese	B'dan, ALPS ELECTRIC CO.,LTD., niddikjara li dan it-tip ta' tagħmir tar-radju TD1G141 huwa konformi mad-Direttiva 2014/53/UE. It-test kollu tad-dikjarazzjoni ta' konformità tal-UE huwa disponibbli f'dan l-indirizz tal-Internet li ġej: https://www.alps.com/products/common/pdf/Tuner/TD1G141.pdf
[NL] Dutch	Hierbij verklaar ik, ALPS ELECTRIC CO.,LTD., dat het type radioapparatuur TD1G141 conform is met Richtlijn 2014/53/EU. De volledige tekst van de EU-conformiteitsverklaring kan worden geraadpleegd op het volgende internetadres: https://www.alps.com/products/common/pdf/Tuner/TD1G141.pdf
[PL] Polish	ALPS ELECTRIC CO.,LTD., niniejszym oświadcza, że typ urządzenia radiowego TD1G141 jest zgodny z dyrektywą 2014/53/UE. Pełny tekst deklaracji zgodności UE jest dostępny pod następującym adresem internetowym: https://www.alps.com/products/common/pdf/Tuner/TD1G141.pdf
[PT] Portuguese	O(a) abaixo assinado(a) ALPS ELECTRIC CO.,LTD., declara que o presente tipo de equipamento de rádio TD1G141 está em conformidade com a Diretiva 2014/53/UE. O texto integral da declaração de conformidade está disponível no seguinte endereço de Internet: https://www.alps.com/products/common/pdf/Tuner/TD1G141.pdf

D00861

[RO] Romanian	Prin prezenta, ALPS ELECTRIC CO.,LTD., declară că tipul de echipamente radio TD1G141 este în conformitate cu Directiva 2014/53/UE. Textul integral al declarației UE de conformitate este disponibil la următoarea adresă internet: https://www.alps.com/products/common/pdf/Tuner/TD1G141.pdf
[SK] Slovak	ALPS ELECTRIC CO.,LTD., týmto vyhlasuje, že rádiové zariadenie typu TD1G141 je v súlade so smernicou 2014/53/EÚ. Úplné EÚ vyhlásenie o zhode je k dispozícii na tejto internetovej adrese: https://www.alps.com/products/common/pdf/Tuner/TD1G141.pdf
[SL] Slovenian	ALPS ELECTRIC CO.,LTD., potrjuje, da je tip radijske opreme TD1G141 skladen z Direktivo 2014/53/EU. Celotno besedilo izjave EU o skladnosti je na voljo na naslednjem spletnem naslovu: https://www.alps.com/products/common/pdf/Tuner/TD1G141.pdf
[FI] Finish	ALPS ELECTRIC CO.,LTD., vakuuttaa, että radiolaitetyyppi TD1G141 on direktiivin 2014/53/EU mukainen. EU-vaatimustenmukaisuusvakuutuksen täysimittainen teksti on saatavilla seuraavassa internetosoitteessa: https://www.alps.com/products/common/pdf/Tuner/TD1G141.pdf
[SV] Swedish	Härmed försäkrar ALPS ELECTRIC CO.,LTD., att denna typ av radioutrustning TD1G141 överensstämmer med direktiv 2014/53/EU. Den fullständiga texten till EU-försäkran om överensstämmelse finns på följande webbadress: https://www.alps.com/products/common/pdf/Tuner/TD1G141.pdf
[IS] Icelandic	Hér, ALPS ELECTRIC CO.,LTD., lýsir yfir að radíóbúnaður tegund TD1G141 er í samræmi við tilskipun 2014/53/ESB. The fullur texti af ESB-samræmisyfirlýsing er í boði á eftirfarandi veffangi: https://www.alps.com/products/common/pdf/Tuner/TD1G141.pdf

D00862

– DEVAMI DİĞER SAYFADA –

[NO] Norwegian	Herved ALPS ELECTRIC CO.,LTD., erklærer at radioutstyr type TD1G141 er i samsvar med direktiv 2014/53/EU. Den fullstendige teksten i EU-erklæring er tilgjengelig på følgende internettadresse: https://www.alps.com/products/common/pdf/Tuner/TD1G141.pdf
[GLE] Irish	Dearbhaíonn ALPS ELECTRIC CO.,LTD. leis seo go bhfuil an cineál trealaimh raidió TD1G141 in oiriúint le Treoir 2014/53/AE. Tá téacs iomlán an Dearbhaithe Comhréireachta AE le fáil ag an seoladh Idirlín seo a leanas: https://www.alps.com/products/common/pdf/Tuner/TD1G141.pdf
[LTZ] Luxembourgish	Heimatter deklaréiert ALPS ELECTRIC CO.,LTD., datt d'Funkanlage vum Typ TD1G141 konform mat der Direktiv 2014/53/EU sinn. Den integralen Text vun der EU-Konformitéitserklärung ass op folgender Internetadress ze fannen: https://www.alps.com/products/common/pdf/Tuner/TD1G141.pdf
[UA] Ukrainian	Цією декларацією ALPS ELECTRIC CO., LTD. заявляє, що тип радіообладнання TD1G141 відповідає Технічному регламенту радіообладнання; повний текст декларації про відповідність доступний на веб-сайті за такою адресою: https://www.alps.com/products/common/pdf/ukraine/Tuner/TD1G141.pdf
[TR] Türkçe	ALPS ELECTRIC CO.,LTD. şirketi, bu vesileyle, işbu TD1G141 tipi telsiz ekipmanının 2014/53/EU sayılı Direktif'e uygun olduğunu beyan eder. AB uygunluk beyanının tam metni aşağıdaki internet adresinde verilmiştir: https://www.alps.com/products/common/pdf/Tuner/TD1G141.pdf

D00874

▼ Verici (Uzaktan kumanda)

Türkçe	TR	Üretici: Schrader Electronics Ltd. Adres: 11 Technology Park, Belfast Road, Antrim BT41 1QS, Kuzey İrlanda Birleşik Krallık Model No.: SHR3 Frekans: 433,92 MHz Güç: -23,1 dBm İşbu belge ile, Schrader Electronics Ltd., SHR3 tipi telsiz ekipmanının 2014/53/EU Direktifi ile uyumlu olduğunu beyan eder. AB uygunluk beyanının tam metni aşağıdaki internet adresinde mevcuttur: http://www.tpmseuroshop.com/documents/declaration_conformities
Bulgarian	BG	С настоящото Schrader Electronics Ltd. декларира, че този тип радиосъоръжение SHR3 е в съответствие с Директива 2014/53/ЕС. Цялостният текст на ЕС декларацията за съответствие може да се намери на следния интернет адрес: http://www.tpmseuroshop.com/documents/declaration_conformities
Spanish	ES	Por la presente, Schrader Electronics Ltd. declara que el tipo de equipo radioeléctrico SHR3 es conforme con la Directiva 2014/53/UE. El texto completo de la declaración UE de conformidad está disponible en la dirección Internet siguiente: http://www.tpmseuroshop.com/documents/declaration_conformities
Croatian	HR	Schrader Electronics Ltd. ovime izjavljuje da je radijska oprema tipa SHR3 u skladu s Direktivom 2014/53/EU. Cjeloviti tekst EU izjave o sukladnosti dostupan je na sljedećoj internetskoj adresi: http://www.tpmseuroshop.com/documents/declaration_conformities
Czech	CS	Tímto Schrader Electronics Ltd. prohlašuje, že typ rádiového zařízení SHR3 je v souladu se směrnicí 2014/53/EU. Úplné znění EU prohlášení o shodě je k dispozici na této internetové adrese: http://www.tpmseuroshop.com/documents/declaration_conformities

D00694

– DEVAMI DİĞER SAYFADA –

Danish	DA	Hermed erklærer Schrader Electronics Ltd., at radioudstyrstypen SHR3 er i overensstemmelse med direktiv 2014/53/EU. EU-overensstemmelseserklæringens fulde tekst kan findes på følgende internetadresse: http://www.tpmseuroshop.com/documents/declaration_conformities
Dutch	NL	Hierbij verklaar ik, Schrader Electronics Ltd., dat het type radioapparatuur SHR3 conform is met Richtlijn 2014/53/EU. De volledige tekst van de EU-conformiteitsverklaring kan worden geraadpleegd op het volgende internetadres: http://www.tpmseuroshop.com/documents/declaration_conformities
German	DE	Hiermit erklärt Schrader Electronics Ltd., dass der Funkanlagentyp SHR3 der Richtlinie 2014/53/EU entspricht. Der vollständige Text der EU-Konformitätserklärung ist unter der folgenden Internetadresse verfügbar: http://www.tpmseuroshop.com/documents/declaration_conformities
Estonian	ET	Käesolevaga deklareerib Schrader Electronics Ltd., et käesolev raadioseadme tüüp SHR3 vastab direktiivi 2014/53/EL n õuetele. ELi vastavusdeklaratsiooni täielik tekst on kättesaadav järgmisel internetiaadressil: http://www.tpmseuroshop.com/documents/declaration_conformities
Finish	FI	Schrader Electronics Ltd. vakuuttaa, että radiolaitetyyppi SHR3 on direktiivin 2014/53/EU mukainen. EU-vaatimustenmukaisuusvakuutuksen täysimittainen teksti on saatavilla seuraavassa internetosoitteessa: http://www.tpmseuroshop.com/documents/declaration_conformities

D00695

French	FR	Le soussigné, Schrader Electronics Ltd., déclare que l'équipement radioélectrique du type SHR3 est conforme à la directive 2014/53/UE. Le texte complet de la déclaration UE de conformité est disponible à l'adresse internet suivante: http://www.tpmseuroshop.com/documents/declaration_conformities
Greek	EL	Με την παρούσα ο/η Schrader Electronics Ltd., δηλώνει ότι ο ραδιοεξοπλισμός SHR3 πληροί την οδηγία 2014/53/Ε Ε. Το πλήρες κείμενο της δήλωσης συμμόρφωσης Ε Ε διατίθεται στην ακόλουθη ιστοσελίδα στο διαδίκτυο: http://www.tpmseuroshop.com/documents/declaration_conformities
Hungarian	HU	Schrader Electronics Ltd. igazolja, hogy a SHR3 típusú rádióberendezés megfelel a 2014/53/EU irányelvnek. Az EU-megfelelőségi nyilatkozat teljes szövege elérhető a következő internetes címen: http://www.tpmseuroshop.com/documents/declaration_conformities
Italian	IT	Il fabbricante, Schrader Electronics Ltd., dichiara che il tipo di apparecchiatura radio SHR3 è conforme alla direttiva 2014/53/UE. Il testo completo della dichiarazione di conformità UE è disponibile al seguente indirizzo Internet: http://www.tpmseuroshop.com/documents/declaration_conformities
Latvian	LV	Ar šo Schrader Electronics Ltd. deklare, ka radioiekarta SHR3 atbilst Direktīvai 2014/53/ES. Pilns ES atbilstības deklarācijas teksts ir pieejams šāda interneta vietnē: http://www.tpmseuroshop.com/documents/declaration_conformities
Lithuanian	LT	Aš, Schrader Electronics Ltd., patvirtinu, kad radijo įrenginių tipas SHR3 atitinka Direktyvą 2014/53/ES. Visas ES atitikties deklaracijos tekstas prieinamas šiuo interneto adresu: http://www.tpmseuroshop.com/documents/declaration_conformities

D00696

– DEVAMI DİĞER SAYFADA –

Maltese	MT	B'dan, Schrader Electronics Ltd., niddikjara li dan it-tip ta' tagħmir tar-radju SHR3 huwa konformi mad-Direttiva 2014/53/UE. It-test kollu tad-dikjarazzjoni ta' konformità tal-UE huwa disponibbli f'dan l-indirizz tal-Internet li ġej: http://www.tpmseuroshop.com/documents/declaration_conformities
Polish	PL	Schrader Electronics Ltd. niniejszym oświadcza, że typ urządzenia radiowego SHR3 jest zgodny z dyrektywą 2014/53/UE. Pełny tekst deklaracji zgodności UE jest dostępny pod następującym adresem internetowym: http://www.tpmseuroshop.com/documents/declaration_conformities
Portuguese	PT	O(a) abaixo assinado(a) Schrader Electronics Ltd. declara que o presente tipo de equipamento de rádio SHR3 está em conformidade com a Diretiva 2014/53/UE. O texto integral da declaração de conformidade está disponível no seguinte endereço de Internet: http://www.tpmseuroshop.com/documents/declaration_conformities
Romanian	RO	Prin prezenta, Schrader Electronics Ltd. declară că tipul de echipamente radio SHR3 este în conformitate cu Directiva 2014/53/UE. Textul integral al declarației UE de conformitate este disponibil la următoarea adresă internet: http://www.tpmseuroshop.com/documents/declaration_conformities
Slovak	SK	Schrader Electronics Ltd. týmto vyhlasuje, že rádiové zariadenie typu SHR3 je v súlade so smernicou 2014/53/EÚ. Úplné EÚ vyhlásenie o zhode je k dispozícii na tejto internetovej adrese: http://www.tpmseuroshop.com/documents/declaration_conformities
Slovenian	SL	Schrader Electronics Ltd. potrjuje, da je tip radijske opreme SHR3 skladen z Direktivo 2014/53/EU. Celotno besedilo izjave EU o skladnosti je na voljo na naslednjem spletnem naslovu: http://www.tpmseuroshop.com/documents/declaration_conformities
Sweedish	SV	Härmed försäkrar Schrader Electronics Ltd. att denna typ av radioutrustning SHR3 överensstämmer med direktiv 2014/53/EU. Den fullständiga texten till EU-försäkran om överensstämmelse finns på följande webbadress: http://www.tpmseuroshop.com/documents/declaration_conformities

D00697

Subaru Arkada Araç Tespiti (SRVD) sistemi

	ADC Automotive Distance Control Systems GmbH Peter-Dornier-Strasse 10, 88131 Lindau, Germany

ОПРОСТЕНА ЕС ДЕКЛАРАЦИЯ ЗА СЪОТВЕТСТВИЕ	С настоящото ADC Automotive Distance Control Systems GmbH декларира, че този тип радиосъоръжение SRR 3-A е в съответствие с Директива 2014/53/ЕС. Цялостният текст на ЕС декларацията за съответствие може да се намери на следния интернет адрес: http://continental.automotive-approvals.com/
	радиочестотната лента или ленти, в която или които работи радиосъоръжението: 24.05–24.25 GHz
	максималната радиочестотна мощност, излъчвана в радиочестотната лента или ленти, в която или които работи радиосъоръжението.: 100mW (20 dBm) Peak EIRP

DECLARACIÓN UE DE CONFORMIDAD SIMPLIFICADA	Por la presente, ADC Automotive Distance Control Systems GmbH declara que el tipo de equipo radioeléctrico SRR 3-A es conforme con la Directiva 2014/53/UE. El texto completo de la declaración UE de conformidad está disponible en la dirección Internet siguiente:
	http://continental.automotive-approvals.com/
	Banda o bandas de frecuencia en las que opera el equipo radioeléctrico: 24.05–24.25 GHz
	Potencia máxima de radiofrecuencia transmitida en la banda o bandas de frecuencia en las que opera el equipo radioeléctrico: 100mW (20 dBm) Peak EIRP

ZJEDNODUŠENÉ EU PROHLÁŠENÍ O SHODĚ	Tímto ADC Automotive Distance Control Systems GmbH prohlašuje, že typ rádiového zařízení SRR 3-A je v souladu se směrnicí 2014/53/EU. Úplné znění EU prohlášení o shodě je k dispozici na této internetové adrese: http://continental.automotive-approvals.com/
	Kmitočtové pásmo (kmitočtová pásma), v němž (v nichž) rádiové zařízení pracuje: 24.05–24.25 GHz
	Maximální radiofrekvenční výkon vysílaný v kmitočtovém pásmu (v kmitočtových pásmech), v němž (v nichž) je rádiové zařízení provozováno: 100mW (20 dBm) Peak EIRP

FORENKLET EU-OVERENSSTEMMELSESERKLÆRING	Hermed erklærer ADC Automotive Distance Control Systems GmbH, at radioudstyrstypen SRR 3-A er i overensstemmelse med direktiv 2014/53/EU. EU-overensstemmelseserklæringens fulde tekst kan findes på følgende internetadresse: http://continental.automotive-approvals.com/
	Frekvensbånd, som radioudstyret fungerer på: 24.05–24.25 GHz
	Maksimal radiofrekvenseffekt, der udsendes i de frekvensbånd, som radioudstyret fungerer på: 100mW (20 dBm) Peak EIRP

VEREINFACHTE EU-KONFORMITÄTSERKLÄRUNG	Hiermit erklärt ADC Automotive Distance Control Systems GmbH, dass der Funkanlagentyp SRR 3-A der Richtlinie 2014/53/EU entspricht. Der vollständige Text der EU-Konformitätserklärung ist unter der folgenden Internetadresse verfügbar: http://continental.automotive-approvals.com/
	Das Frequenzband oder die Frequenzbänder, in dem bzw. denen die Funkanlage betrieben wird: 24.05–24.25 GHz
	Die in dem Frequenzband oder den Frequenzbändern, in dem bzw. denen die Funkanlage betrieben wird, abgestrahlte maximale Sendeleistung: 100mW (20 dBm) Peak EIRP

D00689

– DEVAMI DİĞER SAYFADA –

LIHTSUSTATUD ELI VASTAVUSDEKLARATSIOON	Käesolevaga deklareerib ADC Automotive Distance Control Systems GmbH, et käesolev raadioseadme tüüp SRR 3-A vastab direktiivi 2014/53/EL nõuetele. ELi vastavusdeklaratsiooni täielik tekst on kättesaadav järgmisel internetiaadressil: http://continental.automotive-approvals.com/
	Sagedusriba(d), millel raadioseade töötab: 24.05–24.25 GHz
	Raadioseadme töösageduse(t)el edastatav maksimaalne saatevõimsus: 100mW (20 dBm) Peak EIRP

ΑΠΛΟΥΣΤΕΥΜΕΝΗ ΔΗΛΩΣΗ ΣΥΜΜΟΡΦΩΣΗΣ ΕΕ	Με την παρούσα ο/η ADC Automotive Distance Control Systems GmbH, δηλώνει ότι ο ραδιοεξοπλισμός SRR 3-A πληροί την οδηγία 2014/53/ΕΕ. Το πλήρες κείμενο της δήλωσης συμμόρφωσης ΕΕ διατίθεται στην ακόλουθη ιστοσελίδα στο διαδίκτυο: http://continental.automotive-approvals.com/
	Οι ζώνες συχνοτήτων στις οποίες λειτουργεί ο ραδιοεξοπλισμός: 24.05–24.25 GHz
	η μέγιστη ραδιοηλεκτρική ισχύς στις ζώνες συχνοτήτων στις οποίες λειτουργεί ο ραδιοεξοπλισμός: 100mW (20 dBm) Peak EIRP

SIMPLIFIED EU DECLARATION OF CONFORMITY	Hereby, ADC Automotive Distance Control Systems GmbH declares that the radio equipment type SRR 3-A is in compliance with Directive 2014/53/EU. The full text of the EU declaration of conformity is available at the following internet address: http://continental.automotive-approvals.com/
	Frequency band(s) in which the radio equipment operates: 24.05–24.25 GHz
	Maximum radio-frequency power transmitted in the frequency band(s) in which the radio equipment operates:
	100mW (20 dBm) Peak EIRP

DECLARATION UE DE CONFORMITE SIMPLIFIEE	Le soussigné, ADC Automotive Distance Control Systems GmbH, déclare que l'équipement radioélectrique du type SRR 3-A est conforme à la directive 2014/53/UE. Le texte complet de la déclaration UE de conformité est disponible à l'adresse internet suivante: http://continental.automotive-approvals.com/
	Bandes de fréquences utilisées par l'équipement radioélectrique: 24.05–24.25 GHz
	Puissance de radiofréquence maximale transmise sur les bandes de fréquences utilisées par l'équipement radioélectrique: 100mW (20 dBm) Peak EIRP

POJEDNOSTAVLJENA EU IZJAVA O SUKLADNOSTI	ADC Automotive Distance Control Systems GmbH ovime izjavljuje da je radijska oprema tipa SRR 3-A u skladu s Direktivom 2014/53/EU. Cjeloviti tekst EU izjave o sukladnosti dostupan je na sljedećoj internetskoj adresi:: http://continental.automotive-approvals.com/
	Frekvencijski pojas (frekvencijski pojasi) u kojem (kojima) radijska oprema radi: 24.05–24.25 GHz
	Najveća radiofrekvencijska snaga koja se prenosi u frekvencijskom pojasu (frekvencijskim pojasima) u kojem (kojima) radijska oprema radi: 100mW (20 dBm) Peak EIRP

DICHIARAZIONE DI CONFORMITÀ UE SEMPLIFICATA	Il fabbricante, ADC Automotive Distance Control Systems GmbH, dichiara che il tipo di apparecchiatura radio SRR 3-A è conforme alla direttiva 2014/53/UE. Il testo completo della dichiarazione di conformità UE è disponibile al seguente indirizzo Internet: http://continental.automotive-approvals.com/
	Bande di frequenza di funzionamento dell'apparecchiatura radio: 24.05–24.25 GHz
	Massima potenza a radiofrequenza trasmessa nelle bande di frequenza in cui opera l'apparecchiatura radio: 100mW (20 dBm) Peak EIRP

D00690

VIENKĀRŠOTA ES ATBILSTĪBAS DEKLARĀCIJA	Ar šo ADC Automotive Distance Control Systems GmbH deklarē, ka radioiekārta SRR 3-A atbilst Direktīvai 2014/53/ES. Pilns ES atbilstības deklarācijas teksts ir pieejams šādā interneta vietnē: http://continental.automotive-approvals.com/
	Frekvenču joslu(-as), kurā(-ās) radioiekārtas darbojas: 24.05–24.25 GHz
	Frekvenču joslā(-ās), kurā(-ās) darbojas radioiekārtas, maksimālo pārraidītā signāla jaudu.: 100mW (20 dBm) Peak EIRP

SUPAPRASTINTA ES ATITIKTIES DEKLARACIJA	Aš, ADC Automotive Distance Control Systems GmbH, patvirtinu, kad radijo įrenginių tipas SRR 3-A atitinka Direktyvą 2014/53/ES. Visas ES atitikties deklaracijos tekstas prieinamas šiuo interneto adresu: http://continental.automotive-approvals.com/
	Dažnių juosta (-os), kurioje (-iose) veikia radijo įrenginiai: 24.05–24.25 GHz
	Didžiausia radijo dažnių galia, perduodama toje (tose) dažnių juostoje (-ose), kurioje (-iose) veikia radijo įrenginiai: 100mW (20 dBm) Peak EIRP

EGYSZERŰSÍTETT EU-MEGFELELŐSÉGI NYILATKOZAT	ADC Automotive Distance Control Systems GmbH igazolja, hogy a SRR 3-A típusú rádióberendezés megfelel a 2014/53/EU irányelvnek. Az EU-megfelelőségi nyilatkozat teljes szövege elérhető a következő internetes címen:: http://continental.automotive-approvals.com/
	Az(ok) a frekvenciasáv(ok), amely(ek)en a rádióberendezés működik: 24.05–24.25 GHz
	Az abban a frekvenciasávban vagy azokban a frekvenciasávokban továbbított maximális jelerősség, amely(ek)ben a rádióberendezés üzemel: 100mW (20 dBm) Peak EIRP

DIKJARAZZJONI SSIMPLIFIKATA TA' KONFORMITÀ TAL-UE	B'dan, ADC Automotive Distance Control Systems GmbH, niddikjara li dan it-tip ta' tagħmir tar-radju SRR 3-A huwa konformi mad-Direttiva 2014/53/UE. It-test kollu tad-dikjarazzjoni ta' konformità tal-UE huwa disponibbli f'dan l-indirizz tal-Internet li ġej: http://continental.automotive-approvals.com/
	Il-medda/meded tal-frekwenza li jaħdem fihom it-tagħmir tar-radju: 24.05–24.25 GHz
	Il-potenza massima tal-frekwenza tar-radju trażmessa fil-medda/meded tal-frekwenza li jaħdem fihom it-tagħmir tar- radju: 100mW (20 dBm) Peak EIRP

VEREENVOUDIGDE EU-CONFORMITEITSVERKLARING	Hierbij verklaar ik, ADC Automotive Distance Control Systems GmbH, dat het type radioapparatuur SRR 3-A conform is met Richtlijn 2014/53/EU. De volledige tekst van de EU-conformiteitsverklaring kan worden geraadpleegd op het volgende internetadres: http://continental.automotive-approvals.com/
	Frequentieband(en) waarin de radioapparatuur functioneert: 24.05–24.25 GHz
	Maximaal radiofrequent vermogen uitgezonden in de frequentieband(en) waarin de radioapparatuur functioneert: 100mW (20 dBm) Peak EIRP

UPROSZCZONA DEKLARACJA ZGODNOŚCI UE	ADC Automotive Distance Control Systems GmbH niniejszym oświadcza, że typ urządzenia radiowego SRR 3-A jest zgodny z dyrektywą 2014/53/UE. Pełny tekst deklaracji zgodności UE jest dostępny pod następującym adresem internetowym: http://continental.automotive-approvals.com/
	Zakresu(-ów) częstotliwości, w którym (których) pracuje urządzenie radiowe: 24.05–24.25 GHz
	Maksymalnej mocy częstotliwości radiowej emitowanej w zakresie(-ach) częstotliwości, w którym (których) pracuje urządzenie radiowe: 100mW (20 dBm) Peak EIRP

D00691

– DEVAMI DİĞER SAYFADA –

DECLARAÇÃO UE DE CONFORMIDADE SIMPLIFICADA	O(a) abaixo assinado(a) ADC Automotive Distance Control Systems GmbH declara que o presente tipo de equipamento de rádio SRR 3-A está em conformidade com a Diretiva 2014/53/UE. O texto integral da declaração de conformidade está disponível no seguinte endereço de Internet: http://continental.automotive-approvals.com/
	A(s) banda(s) de frequências em que o equipamento de rádio funciona: 24.05–24.25 GHz
	A potência máxima de radiofrequências transmitida na(s) banda(s) de frequências em que o equipamento de rádio funciona: 100mW (20 dBm) Peak EIRP

DECLARAŢIA UE DE CONFORMITATE SIMPLIFICATĂ	Prin prezenta, ADC Automotive Distance Control Systems GmbH declară că tipul de echipamente radio SRR 3-A este în conformitate cu Directiva 2014/53/UE. Textul integral al declaraţiei UE de conformitate este disponibil la următoarea adresă internet: http://continental.automotive-approvals.com/
	Banda (benzile) de frecvenţe în care funcţionează echipamentul radio: 24.05–24.25 GHz
	Puterea maximă de radiofrecvenţă transmisă în banda (benzile) de frecvenţe în care funcţionează echipamentul radio: 100mW (20 dBm) Peak EIRP

ZJEDNODUŠENÉ EÚ VYHLÁSENIE O ZHODE	ADC Automotive Distance Control Systems GmbH týmto vyhlasuje, že rádiové zariadenie typu SRR 3-A je v súlade so smernicou 2014/53/EÚ. Úplné EÚ vyhlásenie o zhode je k dispozícii na tejto internetovej adrese: http://continental.automotive-approvals.com/
	Frekvenčné pásmo resp. pásma, v ktorých rádiové zariadenie pracuje: 24.05–24.25 GHz
	Maximálny vysokofrekvenčný výkon prenášaný vo frekvenčnom pásme, resp. pásmach, v ktorých rádiové zariadenie pracuje: 100mW (20 dBm) Peak EIRP

POENOSTAVLJENA IZJAVA EU O SKLADNOSTI	ADC Automotive Distance Control Systems GmbH potrjuje, da je tip radijske opreme SRR 3-A skladen z Direktivo 2014/53/EU. Celotno besedilo izjave EU o skladnosti je na voljo na naslednjem spletnem naslovu: http://continental.automotive-approvals.com/
	Frekvenčni pas ali pasovi, na katerih deluje radijska oprema: 24.05–24.25 GHz
	Največja energija za radijsko frekvenco, preneseno po frekvenčnem pasu ali pasovih, na katerih radijska oprema deluje: 100mW (20 dBm) Peak EIRP

YKSINKERTAISTETTU EU-VAATIMUSTENMUKAISUUSVAKUUTUS	ADC Automotive Distance Control Systems GmbH vakuuttaa, että radiolaitetyyppi SRR 3-A on direktiivin 2014/53/EU mukainen. EU-vaatimustenmukaisuusvakuutuksen täysimittainen teksti on saatavilla seuraavassa internetosoitteessa: http://continental.automotive-approvals.com/
	Radiotaajuudet, joilla radiolaite toimii: 24.05–24.25 GHz
	Suurin mahdollinen lähetysteho radiotaajuuksilla, joilla radiolaite toimii: 100mW (20 dBm) Peak EIRP

FÖRENKLAD EU-FÖRSÄKRAN OM ÖVERENSSTÄMMELSE	Härmed försäkrar ADC Automotive Distance Control Systems GmbH att denna typ av radioutrustning SRR 3-A överensstämmer med direktiv 2014/53/EU. Den fullständiga texten till EU-försäkran om överensstämmelse finns på följande webbadress: http://continental.automotive-approvals.com/
	Det eller de frekvensband där radioutrustningen arbetar: 24.05–24.25 GHz
	Den maximala radiofrekvenseffekt som överförs inom det eller de frekvensband där radioutrustningen arbetar: 100mW (20 dBm) Peak EIRP

D00692

EINFÖLDUÐ ESB SAMRÆMISYFIRLÝSING	Hér með lýsir ADC Automotive Distance Control Systems GmbH því yfir, að fjarskiptabúnaðurinn að gerð SRR 3-A er í samræmi við tilskipun 2014/53/ ESB. Textinn í fullri lengd um Samræmisyfirlýsingu ESB er aðgengilegur á eftirfarandi veffangi: http://continental.automotive-approvals.com/
	Bandbreidd(ir), sem fjarskiptabúnaðurinn starfar í: 24.05–24.25 GHz
	Hámarks fjarskiptatíðni sendistyrkleika í bandbreiddinni/bandbreiddunum sem fjarskiptabúnaðurinn starfar í: 100mW (20 dBm) Peak EIRP

BASİTLEŞTİRİLMİŞ AB UYGUNLUK BEYANI	Işbu belge ile, ADC Automotive Distance Control Systems GmbH şirketi SRR 3-A tipi radyo ekipmanının 2014/53/AB sayılı direktife uygun olduğunu beyan eder. AB uygunluk beyanının tam metni aşağıdaki İnternet adresinde mevcuttur: http://continental.automotive-approvals.com/
	Radyo cihazının çalıştığı frekans bandı/bantları: 24.05–24.25 GHz
	Radyo ekipmanının çalıştığı frekans bandında/bantlarında iletilen maksimum radyo frekansı gücü: 100mW (20 dBm) Peak EIRP

СПРОЩЕНА ДЕКЛАРАЦІЯ ЄС ПРО ВІДПОВІДНІСТЬ	Цим ADC Automotive Distance Control Systems GmbH заявляє, що радіообладнання типу SRR3-A відповідає вимогам Директиви 2014/53/EU. Повний текст декларації ЄС про відповідність доступний за наступною адресою в мережі Інтернет: http://continental.automotive-approvals.com/
	Частотний діапазон(-и), в якому працює радіообладнання: 24.05–24.25 ГГц
	Максимальна потужність радіочастотного сигналу, що передається у частотному діапазоні(-ах), в якому працює радіообладнання: 100 мВт (20 дБм) Пікова ефективна потужність випромінювання

D00885

– DEVAMI DİĞER SAYFADA –

Önde Akan Trafik Bilgisi/Önde Akan Trafik Frenleme

English	Hereby, Veoneer US, LLC declares that the radio equipment type **77V12CRN** is in compliance with Directive 2014/53/EU. The full text of the EU declaration of conformity is available at the following internet address: https://www.veoneer.com/en/regulatory Operational frequency band: 76 – 77 GHz/ Maximum output power: < 55 dBm peak eirp
Bulgarian [Български]	С настоящото Veoneer US, LLC декларира, че този тип радиосъоръжение **77V12CRN** е в съответствие с Директива 2014/53/ЕС. Цялостният текст на ЕС декларацията за съответствие може да се намери на следния интернет адрес: https://www.veoneer.com/en/regulatory Работна честотна лента: 76 – 77 GHz/ Максимална изходна мощност: < 55 dBm peak eirp
Croatian [Hrvatski]	Veoneer US, LLC ovime izjavljuje da je radijska oprema tipa **77V12CRN** u skladu s Direktivom 2014/53/EU. Cjeloviti tekst EU izjave o sukladnosti dostupan je na sljedećoj internetskoj adresi: https://www.veoneer.com/en/regulatory Radni frekvencijski pojas: 76 – 77 GHz/ Maksimalna izlazna snaga: < 55 dBm peak eirp
Czech [Český]	Tímto Veoneer US, LLC prohlašuje, že typ rádiového zařízení **77V12CRN** je v souladu se směrnicí 2014/53/EU. Úplné znění EU prohlášení o shodě je k dispozici na této internetové adrese: https://www.veoneer.com/en/regulatory Provozní kmitočtové pásmo: 76 – 77 GHz/ Nejvyšší výstupní výkon: < 55 dBm peak eirp
Danish [Dansk]	Hermed erklærer Veoneer US, LLC, at radioudstyrstypen **77V12CRN** er i overensstemmelse med direktiv 2014/53/EU. EU-overensstemmelseserklæringens fulde tekst kan findes på følgende internetadresse: https://www.veoneer.com/en/regulatory Driftsfrekvensområde: 76 – 77 GHz/ Maksimal udgangseffekt: < 55 dBm peak eirp
Dutch [Nederlands]	Hierbij verklaar ik, Veoneer US, LLC, dat het type radioapparatuur **77V12CRN** conform is met Richtlijn 2014/53/EU. De volledige tekst van de EU-conformiteitsverklaring kan worden geraadpleegd op het volgende internetadres: https://www.veoneer.com/en/regulatory Operationele frequentieband: 76 – 77 GHz/ Maximaal uitgangsvermogen: < 55 dBm peak eirp
Estonian [Eesti]	Käesolevaga deklareerib Veoneer US, LLC, et käesolev raadioseadme tüüp **77V12CRN** vastab direktiivi 2014/53/EL nõuetele. ELi vastavusdeklaratsiooni täielik tekst on kättesaadav järgmisel internetiaadressil: https://www.veoneer.com/en/regulatory Töösagedusriba: 76 – 77 GHz/ Maksimaalne väljundvõimsus: < 55 dBm peak eirp
Finnish [Suomi]	Veoneer US, LLC vakuuttaa, että radiolaitetyyppi **77V12CRN** on direktiivin 2014/53/EU mukainen. EU-vaatimustenmukaisuusvakuutuksen täysimittainen teksti on saatavilla seuraavassa internetosoitteessa: https://www.veoneer.com/en/regulatory Käyttötaajuusalue: 76 – 77 GHz/ Enimmäislähtöteho: < 55 dBm peak eirp
French [Français]	Le soussigné, Veoneer US, LLC, déclare que l'équipement radioélectrique du type **77V12CRN** est conforme à la directive 2014/53/UE. Le texte complet de la déclaration UE de conformité est disponible à l'adresse internet suivante: https://www.veoneer.com/en/regulatory Bande de fréquences opérationnelle: 76 – 77 GHz/ Puissance de sortie max: < 55 dBm peak eirp

D01227

German [Deutsch]	Hiermit erklärt Veoneer US, LLC, dass der Funkanlagentyp **77V12CRN** der Richtlinie 2014/53/EU entspricht. Der vollständige Text der EU-Konformitätserklärung ist unter der folgenden Internetadresse verfügbar: https://www.veoneer.com/en/regulatory Betriebsfrequenzband: 76 – 77 GHz/ Maximale Ausgangsleistung: < 55 dBm peak eirp
Greek [Ελληνικά]	Με την παρούσα ο/η Veoneer US, LLC, δηλώνει ότι ο ραδιοεξοπλισμός **77V12CRN** πληροί την οδηγία 2014/53/ΕΕ. Το πλήρες κείμενο της δήλωσης συμμόρφωσης ΕΕ διατίθεται στην ακόλουθη ιστοσελίδα στο διαδίκτυο: https://www.veoneer.com/en/regulatory Ζώνη συχνότητας λειτουργίας: 76 – 77 GHz/ Μέγιστη Ισχύς Εξόδου: < 55 dBm peak eirp
Hungarian [Magyar]	Veoneer US, LLC igazolja, hogy a **77V12CRN** típusú rádióberendezés megfelel a 2014/53/EU irányelvnek. Az EU-megfelelőségi nyilatkozat teljes szövege elérhető a következő internetes címen: https://www.veoneer.com/en/regulatory Működési frekvenciasáv: 76 – 77 GHz/ Maximum kimeneti teljesítmény: < 55 dBm peak eirp
Icelandic [Íslenska]	Í þessu sambandi lýsir Veoneer US, LLC að búnaður útvarpsbúnaðarins **77V12CRN** sé í samræmi við tilskipun 2014/53/ESB. Fullkominn texti EU yfirlýsing um samræmi er að finna á eftirfarandi netfangi: https://www.veoneer.com/en/regulatory Rekstrar tíðnisvið: 76 – 77 GHz/ Hámarks útgangsstyrkur: < 55 dBm peak eirp
Italian [Italiano]	Il fabbricante, Veoneer US, LLC, dichiara che il tipo di apparecchiatura radio **77V12CRN** è conforme alla direttiva 2014/53/UE. Il testo completo della dichiarazione di conformità UE è disponibile al seguente indirizzo Internet: https://www.veoneer.com/en/regulatory Banda di frequenza operativa: 76 – 77 GHz/ Massima potenza di uscita: < 55 dBm peak eirp
Latvian [Latviešu]	Ar šo Veoneer US, LLC deklarē, ka radioiekārta **77V12CRN** atbilst Direktīvai 2014/53/ES. Pilns ES atbilstības deklarācijas teksts ir pieejams šādā interneta vietnē: https://www.veoneer.com/en/regulatory Darba frekvenču josla: 76 – 77 GHz/ Maksimālā izejas jauda: < 55 dBm peak eirp
Lithuanian [Lietuvių]	Aš, Veoneer US, LLC, patvirtinu, kad radijo įrenginių tipas **77V12CRN** atitinka Direktyvą 2014/53/ES. Visas ES atitikties deklaracijos tekstas prieinamas šiuo interneto adresu:https://www.veoneer.com/en/regulatory Darbinių dažnių diapazonas: 76 – 77 GHz/ Maksimali išėjimo galia: < 55 dBm peak eirp
Maltese [Malti]	B'dan, Veoneer US, LLC, niddikjara li dan it-tip ta' tagħmir tar-radju **77V12CRN** huwa konformi mad-Direttiva 2014/53/UE. It-test kollu tad-dikjarazzjoni ta' konformità tal-UE huwa disponibbli f'dan l-indirizz tal-Internet li ġej: https://www.veoneer.com/en/regulatory Il-banda tal-frekwenzi operattivi: 76 – 77 GHz/ L-Enerġija Massima Maħruġa: < 55 dBm peak eirp
Norwegian [Norsk]	Hermed erklærer Veoneer US, LLC at radioutstyrtypen **77V12CRN** er i samsvar med direktiv 2014/53/EU. Den fulle teksten til EU-samsvarserklæringen er tilgjengelig på følgende internettadresse: https://www.veoneer.com/en/regulatory Operasjonelt frekvensbånd: 76 – 77 GHz/ Maksimal utgangseffekt: < 55 dBm peak eirp

D01228

– DEVAMI DİĞER SAYFADA –

Polish [Polski]	Veoneer US, LLC niniejszym oświadcza, że typ urządzenia radiowego **77V12CRN** jest zgodny z dyrektywą 2014/53/UE. Pełny tekst deklaracji zgodności UE jest dostępny pod następującym adresem internetowym:https://www.veoneer.com/en/regulatory Pasmo częstotliwości roboczej: 76 – 77 GHz/ Maksymalna moc wyjściowa: < 55 dBm peak eirp
Portuguese [Português]	O(a) abaixo assinado(a) Veoneer US, LLC declara que o presente tipo de equipamento de rádio **77V12CRN** está em conformidade com a Diretiva 2014/53/UE. O texto integral da declaração de conformidade está disponível no seguinte endereço de Internet: https://www.veoneer.com/en/regulatory Faixa de frequência de funcionamento:76 - 77 GHz/ Potência de Saída Máxima:< 55 dBm peak eirp
Romanian [Română]	Prin prezenta, Veoneer US, LLC declară că tipul de echipamente radio **77V12CRN** este în conformitate cu Directiva 2014/53/UE. Textul integral al declarației UE de conformitate este disponibil la următoarea adresă internet: https://www.veoneer.com/en/regulatory Bandă frecvență operațională: 76 – 77 GHz/ Putere maximă la ieșire: < 55 dBm peak eirp
Slovenian [Slovenščina]	Veoneer US, LLC potrjuje, da je tip radijske opreme **77V12CRN** skladen z Direktivo 2014/53/EU. Celotno besedilo izjave EU o skladnosti je na voljo na naslednjem spletnem naslovu: https://www.veoneer.com/en/regulatory Operativni frekvenčni pas: 76 – 77 GHz/ Največja izhodna moč: < 55 dBm peak eirp
Slovak [Slovenský]	Veoneer US, LLC týmto vyhlasuje, že rádiové zariadenie typu **77V12CRN** je v súlade so smernicou 2014/53/EÚ. Úplné EÚ vyhlásenie o zhode je k dispozícii na tejto internetovej adrese: https://www.veoneer.com/en/regulatory Prevádzkové frekvenčné pásmo: 76 – 77 GHz/ Maximálny výstupný výkon: < 55 dBm peak eirp
Spanish [Español]	Por la presente, Veoneer US, LLC declara que el tipo de equipo radioeléctrico **77V12CRN** es conforme con la Directiva 2014/53/UE. El texto completo de la declaración UE de conformidad está disponible en la dirección Internet siguiente:https://www.veoneer.com/en/regulatory Banda de frecuencias de funcionamiento: 76 – 77 GHz/ Potencia máxima de salida: < 55 dBm peak eirp
Swedish [Svenska]	Härmed försäkrar Veoneer US, LLC att denna typ av radioutrustning **77V12CRN** överensstämmer med direktiv 2014/53/EU. Den fullständiga texten till EU-försäkran om överensstämmelse finns på följande webbadress: https://www.veoneer.com/en/regulatory Driftfrekvensband: 76 – 77 GHz/ Maximal uteffekt: < 55 dBm peak eirp
Turkish [Türk]	Buna göre, Veoneer US, LLC **77V12CRN** tipi radyo ekipmanının 2014/53/AB sayılı Direktife uygun olduğunu beyan eder. EU uyumu beyanının tam metni aşağıdaki internet adresinden edinilebilir: https://www.veoneer.com/en/regulatory Çalışma frekansı bandı: 76 – 77 GHz/ Maksimum Çıkış Gücü: < 55 dBm peak eirp

D01229

LF Anteni

Model: SU19S-3
Çalışma frekansı: 134,2 kHz
Maksimum çıkış gücü (ERP): 6,195 mW
Üretici: SUBARU CORPORATION
Adres: 1-1, Subaru-cho, Ota-shi, Gunma-ken, 373-8555, Japonya

Hereby, SUBARU CORPORATION declares that the radio equipment type is in compliance with Directive 2014/53/EU. The full text of the EU declaration of conformity is available at the following internet address: https://www.denso.com/global/en/contact-us/doc/
SUBARU CORPORATION vakuuttaa, että radiolaitetyyppi on direktiivin 2014/53/EU mukainen. EU-vaatimustenmukaisuusvakuutuksen täysimittainen teksti on saatavilla seuraavassa internetosoitteessa: https://www.denso.com/global/en/contact-us/doc/
Hierbij verklaar ik, SUBARU CORPORATION, dat het type radioapparatuur conform is met Richtlijn 2014/53/EU. De volledige tekst van de EU-conformiteitsverklaring kan worden geraadpleegd op het volgende internetadres: https://www.denso.com/global/en/contact-us/doc/
Le soussigné, SUBARU CORPORATION, déclare que l'équipement radioélectrique du type est conforme à la directive 2014/53/UE. Le texte complet de la déclaration UE de conformité est disponible à l'adresse internet suivante: https://www.denso.com/global/en/contact-us/doc/
Härmed försäkrar SUBARU CORPORATION att denna typ av radioutrustning överensstämmer med direktiv 2014/53/EU. Den fullständiga texten till EU-försäkran om överensstämmelse finns på följande webbadress: https://www.denso.com/global/en/contact-us/doc/

D01074

Hermed erklærer SUBARU CORPORATION, at radioudstyrstypen er i overensstemmelse med direktiv 2014/53/EU. EU-overensstemmelseserklæringens fulde tekst kan findes på følgende internetadresse: https://www.denso.com/global/en/contact-us/doc/
Hiermit erklärt SUBARU CORPORATION, dass der Funkanlagentyp der Richtlinie 2014/53/EU entspricht. Der vollständige Text der EU-Konformitätserklärung ist unter der folgenden Internetadresse verfügbar: https://www.denso.com/global/en/contact-us/doc/
Με την παρούσα ο/η SUBARU CORPORATION, δηλώνει ότι ο ραδιοεξοπλισμός πληροί την οδηγία 2014/53/ΕΕ. Το πλήρες κείμενο της δήλωσης συμμόρφωσης ΕΕ διατίθεται στην ακόλουθη ιστοσελίδα στο διαδίκτυο: https://www.denso.com/global/en/contact-us/doc/
Il fabbricante, SUBARU CORPORATION, dichiara che il tipo di apparecchiatura radio è conforme alla direttiva 2014/53/UE. Il testo completo della dichiarazione di conformità UE è disponibile al seguente indirizzo Internet: https://www.denso.com/global/en/contact-us/doc/
Por la presente, SUBARU CORPORATION declara que el tipo de equipo radioeléctrico es conforme con la Directiva 2014/53/UE. El texto completo de la declaración UE de conformidad está disponible en la dirección Internet siguiente: https://www.denso.com/global/en/contact-us/doc/

D01075

– DEVAMI DİĞER SAYFADA –

O(a) abaixo assinado(a) SUBARU CORPORATION declara que o presente tipo de equipamento de rádio está em conformidade com a Diretiva 2014/53/UE.
O texto integral da declaração de conformidade está disponível no seguinte endereço de Internet:
https://www.denso.com/global/en/contact-us/doc/

B'dan, SUBARU CORPORATION, niddikjara li dan it-tip ta' tagħmir tar-radju huwa konformi mad-Direttiva 2014/53/UE.
It-test kollu tad-dikjarazzjoni ta' konformità tal-UE huwa disponibbli f'dan l-indirizz tal-Internet li ġej:
https://www.denso.com/global/en/contact-us/doc/

Käesolevaga deklareerib SUBARU CORPORATION, et käesolev raadioseadme tüüp vastab direktiivi 2014/53/EL nõuetele.
ELi vastavusdeklaratsiooni täielik tekst on kättesaadav järgmisel internetiaadressil:
https://www.denso.com/global/en/contact-us/doc/

SUBARU CORPORATION igazolja, hogy a típusú rádióberendezés megfelel a 2014/53/EU irányelvnek.
Az EU-megfelelőségi nyilatkozat teljes szövege elérhető a következő internetes címen:
https://www.denso.com/global/en/contact-us/doc/

SUBARU CORPORATION týmto vyhlasuje, že rádiové zariadenie typu je v súlade so smernicou 2014/53/EÚ.
Úplné EÚ vyhlásenie o zhode je k dispozícii na tejto internetovej adrese:
https://www.denso.com/global/en/contact-us/doc/

D01076

Tímto SUBARU CORPORATION prohlašuje, že typ rádiového zařízení je v souladu se směrnicí 2014/53/EU.
Úplné znění EU prohlášení o shodě je k dispozici na této internetové adrese:
https://www.denso.com/global/en/contact-us/doc/

SUBARU CORPORATION potrjuje, da je tip radijske opreme skladen z Direktivo 2014/53/EU.
Celotno besedilo izjave EU o skladnosti je na voljo na naslednjem spletnem naslovu:
https://www.denso.com/global/en/contact-us/doc/

Aš, SUBARU CORPORATION, patvirtinu, kad radijo įrenginių tipas atitinka Direktyvą 2014/53/ES.
Visas ES atitikties deklaracijos tekstas prieinamas šiuo interneto adresu:
https://www.denso.com/global/en/contact-us/doc/

Ar šo SUBARU CORPORATION deklarē, ka radioiekārta atbilst Direktīvai 2014/53/ES.
Pilns ES atbilstības deklarācijas teksts ir pieejams šādā interneta vietnē:
https://www.denso.com/global/en/contact-us/doc/

SUBARU CORPORATION niniejszym oświadcza, że typ urządzenia radiowego jest zgodny z dyrektywą 2014/53/UE.
Pełny tekst deklaracji zgodności UE jest dostępny pod następującym adresem internetowym:
https://www.denso.com/global/en/contact-us/doc/

D01077

Hér með lýsir SUBARU CORPORATION yfir því að er í samræmi við grunnkröfur og aðrar kröfur, sem gerðar eru í tilskipun 2014/53/EU.
Samræmisyfirlýsing er einnig aðgengileg á eftirfarandi vefslóð:
https://www.denso.com/global/en/contact-us/doc/

SUBARU CORPORATION erklærer at er i overensstemmelse med direktiv 2014/53/EU.
Samsvarserklæringen i fulltekst er tilgjengelig på følgende internettadresse:
https://www.denso.com/global/en/contact-us/doc/

С настоящото SUBARU CORPORATION декларира, че този тип радиосъоръжение е в съответствие с Директива 2014/53/ЕС.
Цялостният текст на ЕС декларацията за съответствие може да се намери на следния интернет адрес:
https://www.denso.com/global/en/contact-us/doc/

Prin prezenta, SUBARU CORPORATION declară că tipul de echipamente radio este în conformitate cu Directiva 2014/53/UE.
Textul integral al declarației UE de conformitate este disponibil la următoarea adresă internet:
https://www.denso.com/global/en/contact-us/doc/

SUBARU CORPORATION ovime izjavljuje da je radijska oprema tipa u skladu s Direktivom 2014/53/EU.
Cjeloviti tekst EU izjave o sukladnosti dostupan je na sljedećoj internetskoj adresi:
https://www.denso.com/global/en/contact-us/doc/

D01078

Овиме, SUBARU CORPORATION изјављује да је радио опрема тип усаглашена са Директивом 2014/53/EU.
Цео текст ЕУ декларације о усаглашености доступан је на следећој интернет адреси:
https://www.denso.com/global/en/contact-us/doc/

Amb aquest document, SUBARU CORPORATION declara que el tipus d'equipament radioelèctric es conforme a la Directiva 2014/53/UE.
El text complet de la declaració UE de conformitat està disponible en la següent adreça d'Internet:
https://www.denso.com/global/en/contact-us/doc/

İşbu belge; SUBARU CORPORATION telsiz ekipmanı tipinin 2014/53/AB sayılı Direktif'e uygun olduğunu beyan eder.
AB uygunluk beyanının tam metni aşağıdaki internet adresinde mevcuttur:
https://www.denso.com/global/en/contact-us/doc/

Me anë të kësaj deklaratë, subjekti SUBARU CORPORATION deklaron se pajisjet radio është në përputhje me këtë rregull teknik për pajisjet radio dhe fundore të komunikimeve elektronike.
Teksti i plotë i Deklaratës së Konformitetit është i disponueshëm në adresën e mëposhtme të internetit:
https://www.denso.com/global/en/contact-us/doc

D01079

передавач: модель: SU19S-3
смугу радіочастот: 134.2 кГц
максимальну потужність випромінювання (ERP): 6.195мВт
виробник: SUBARU CORPORATION
адреса: 1-1, Subaru-cho, Ota-shi, Gunma-ken, 373-8555, Japan

справжнім SUBARU CORPORATION заявляє, що тип радіообладнання відповідає Технічному регламенту радіообладнання;
повний текст декларації про відповідність доступний на веб-сайті за такою адресою:
https://www.denso.com/global/en/contact-us/doc/

D01080

– DEVAMI DİĞER SAYFADA –

İthalatçı Bilgisi

Birleşik Krallık	Subaru (UK) Ltd	The Gate, International Drive, Solihull, B90 4WA, United Kingdom
İrlanda	I.M. Automotive Ltd	IM House, NVD Complex, Browns Barn, Baldonnell, Co. Dublin, D22 AV20
Hollanda	N.V. Subaru Benelux	Zwarteweg 88, 1431 VM AALSMEER, THE NETHERLANDS
Belçika	N.V. Subaru Benelux	Leuvensesteenweg 555 B/1, 1930 Zaventem, Belgium
Lüksemburg	N.V. Subaru Benelux	Leuvensesteenweg 555 B/1, 1930 Zaventem, Belgium
Fransa	SUBARU FRANCE S.A.S.	P.A. Les Béthunes, 1 Avenue du Fief, BP 10432 - St-Ouen-l'Aumône, 95005 Cergy-Pontoise Cedex
Andorra	SUBARU FRANCE S.A.S.	P.A. Les Béthunes, 1 Avenue du Fief, BP 10432 - St-Ouen-l'Aumône, 95005 Cergy-Pontoise Cedex
İsveç	Subaru Nordic AB	Starrvägen 15 232 61 ARLÖV, Sweden
Danimarka	Subaru Nordic AB	Starrvägen 15 232 61 ARLÖV, Sweden

D01112

Finlandiya	Subaru Nordic AB	Starrvägen 15 232 61 ARLÖV, Sweden
Almanya	SUBARU Deutschland GmbH	Mielestrasse 6, 61169 Friedberg, Germany
Yunanistan	PLEIADES MOTORS SA	286, Kifissias Ave., Chalandri 15232, Greece
İtalya	Subaru Italia S. p. A.	20156 MILANO - Via Montefeltro, 6/A, Italia
Kanarya Adaları	SUBARU ESPAÑA S.A	Avenida de Bruselas No. 32, 28108 Alcobendas Madrid, Spain
İspanya	SUBARU ESPAÑA S.A	Avenida de Bruselas No. 32, 28108 Alcobendas Madrid, Spain
Malta	Liaco Limited	Lia buildings, Triq il-Mosta, Lija LJA9012, Malta
Estonya	Subaru Nordic AB	Starrvägen 15 232 61 ARLÖV, Sweden

D01113

– DEVAMI DİĞER SAYFADA –

Macaristan	Emil Frey Import Kft.	Mogyoródi út 34-40, 1149, Budapest, Hungary
Slovakya	Mikona s.r.o.	Vajnorska 129, 831 04 Bratislava, Slovakia
Çek Cumhuriyeti	SUBARU ČR, s.r.o.	Pekarska 5, 155 00 Prague 5, Czech Republic
Slovenya	Subaru Italia S. p. A.	20156 MILANO - Via Montefeltro, 6/A, Italia
Litvanya	Subaru Nordic AB	Starrvägen 15 232 61 ARLÖV, Sweden
Letonya	Subaru Nordic AB	Starrvägen 15 232 61 ARLÖV, Sweden
Kıbrıs	A. Stephanides & Son Automotive Ltd.	92 Athalassas Avenue, Strovolos 2024, Nicosia, Cyprus

D01114

Polonya	Subaru Import Polska sp. z o.o.	ul. Josepha Conrada 51, 31-357 Kraków, Poland
İzlanda	BL ehf.	Sævarhöfða 2 – 110 Reykjavík, Iceland
Norveç	Subaru Norge AS	Masteveien 4, Skytta, Kingdom of Norway
Bulgaristan	Subaru Italia S. p. A.	20156 MILANO - Via Montefeltro, 6/A, Italia
Karadağ	NC.Kattamis(Serbia Montenegro)Ltd.,	59 Ayiou Nicplaou Str, Engomi, Nicosia, Republic of Cyprus
Hırvatistan	Subaru Italia S. p. A.	20156 MILANO - Via Montefeltro, 6/A, Italia
Avusturya	Subaru Österreich	Michael-Walz-Gasse 18C 5020 Salzburg
Lihtenştayn	SUBARU Schweiz AG	Emil-Frey-Strasse, CH-5745 Safenwil, Schweiz

D01115

– DEVAMI DİĞER SAYFADA –

Sırbistan	NC.Kattamis (Serbia Montenegro) Ltd.,	59 Ayiou Nicplaou Str, Engomi, Nicosia, Republic of Cyprus
Türkiye	Bayrur Motorlu Vasıtalar Ticaret A.Ş	Boyalı Köşk sok No:4/1 Bebek-BEŞİKTAŞ / İST
İsviçre	SUBARU Schweiz AG	Emil-Frey-Strasse, CH-5745 Safenwil, Schweiz
Tahiti	Royal Automobiles	Avenue George Clemenceau BP20349 Papeete, Tahiti 98713, French Polynesia
Yeni Kaledonya	Almameto	BP31280 98895 Noumea Cedex Nouvelle Caledonie
Ukrayna	Subaru Ukraine LLC	Esplanadna street 20 KYIV Ukraine 01601
Man Adası	Subaru (UK) Ltd	The Gate International Drive Solihull B90 4WA, United Kingdom
Kanal Adaları	Subaru (UK) Ltd	The Gate International Drive Solihull B90 4WA, United Kingdom

D01081

13-5. Teknik Bilgiler

Dominik Cumhuriyeti Modelleri

⚠ DİKKAT

FCC UYARISI

Uyumluluktan sorumlu tarafça açıkça onaylanmamış değişiklikler veya modifikasyonlar kullanıcının ekipmanı kullanma yetkisini geçersiz kılabilir.

NOT

Bu cihaz, FCC Kuralları bölüm 15 ile uyumludur. Kullanımı, şu iki koşula tabidir: (1) Bu cihaz, zararlı parazite yol açmaz, ve (2) bu cihaz, istenmeyen çalışma şekli ile sonuçlanabilecek olanlar da dahil olmak üzere alınan herhangi bir paraziti kabul etmek zorundadır.

▼ Erişim anahtarı

FCC KİMLİĞİ: HYQ14AKB

▼ Marş düğmeli anahtarsız erişim sistemi

FCC KİMLİĞİ: Y8PSU19S-3

▼ İmmobilizer

FCC ID: Y8PSSPIMB02

▼ Kablosuz Şarj Cihazı

FCC KİMLİĞİ: ACJ932AF2201

⚠ DİKKAT

Bu ekipman test edilmiş ve FCC Kurallarının 18. bölümüne uygun olarak kablosuz şarj cihazı sınırlarına uygun bulunmuştur.

Bu ekipman, radyo frekansı enerjisi üretir, kullanır ve yayabilir ve talimatlara uygun olarak kurulmaz ve kullanılmazsa, telsiz iletişimlerinde zararlı parazite neden olabilir. Ancak, belirli bir kurulumda parazit olmayacağının garantisi yoktur.

Bu ekipman, ekipmanı açıp kapatarak belirlenebilen telsiz iletişimlerinde zararlı parazite neden olursa, kullanıcının aşağıdaki önlemlerden bir veya daha fazlasını alarak paraziti düzeltmeye çalışması önerilir:

- **Alıcı antenin yönünü veya yerini değiştirme.**
- **Ekipman ve alıcı arasındaki mesafeyi artırma.**
- **Ekipmanı, alıcının bağlı olduğundan farklı bir devre üzerindeki bir prize bağlama.**

Bu ekipman, kontrolsüz bir ortam için belirlenen FCC radyasyona maruz kalma limitlerine uygundur ve FCC radyo frekansı (RF) Maruz Kalma Yönergelerini karşılar. Bu ekipman, yayıcısı insan vücudundan en az 20 cm veya daha fazla uzakta olacak şekilde kurulmalı ve çalıştırılmalıdır.

NOT

Bu cihaz, FCC Kurallarının 15. ve 18. bölümlerine uygundur. Kullanımı aşağıdaki iki koşula tabidir: (1) Bu cihaz zararlı parazitlenmelere neden olamaz ve (2) bu cihaz, istenmeyen çalışma şekli ile sonuçlanabilecek olanlar da dahil maruz kalınan tüm parazitlenmeleri kabul etmek zorundadır.

– DEVAMI DİĞER SAYFADA –

Guatemala Cumhuriyeti Modelleri

▼ Kablosuz Şarj Cihazı

FCC KİMLİĞİ: ACJ932AF2201

⚠ DİKKAT

FCC UYARISI

Uyumluluktan sorumlu tarafça açıkça onaylanmamış değişiklikler veya modifikasyonlar kullanıcının ekipmanı kullanma yetkisini geçersiz kılabilir.

Bu ekipman test edilmiş ve FCC Kurallarının 18. bölümüne uygun olarak kablosuz şarj cihazı sınırlarına uygun bulunmuştur. Bu ekipman, radyo frekansı enerjisi üretir, kullanır ve yayabilir ve talimatlara uygun olarak kurulmaz ve kullanılmazsa, telsiz iletişimlerinde zararlı parazitlere neden olabilir.

Ancak, belirli bir kurulumda parazit olmayacağının garantisi yoktur.

Bu ekipman, ekipmanı açıp kapatarak belirlenebilen telsiz iletişimlerinde zararlı parazite neden olursa, kullanıcının aşağıdaki önlemlerden bir veya daha fazlasını alarak paraziti düzeltmeye çalışması önerilir:

- **Alıcı antenin yönünü veya yerini değiştirme.**
- **Ekipman ve alıcı arasındaki mesafeyi artırma.**
- **Ekipmanı, alıcının bağlı olduğundan farklı bir devre üzerindeki bir prize bağlama.**

Bu ekipman, kontrolsüz bir ortam için belirlenen FCC radyasyona maruz kalma limitlerine uygundur ve FCC radyo frekansı (RF) Maruz Kalma Yönergelerini karşılar. Bu ekipman, yayıcısı insan vücudundan en az 20 cm veya daha fazla uzakta olacak şekilde kurulmalı ve çalıştırılmalıdır.

NOT

Bu cihaz, FCC Kurallarının 15. ve 18. bölümlerine uygundur. Kullanımı aşağıdaki iki koşula tabidir: (1) Bu cihaz zararlı parazitlenmelere neden olamaz ve (2) bu cihaz, istenmeyen çalışma şekli ile sonuçlanabilecek olanlar da dahil maruz kalınan tüm parazitlenmeleri kabul etmek zorundadır.

Vietnam modelleri

▼ Lastik basıncı izleme sistemi

▽ **Verici (uzaktan kumanda)**

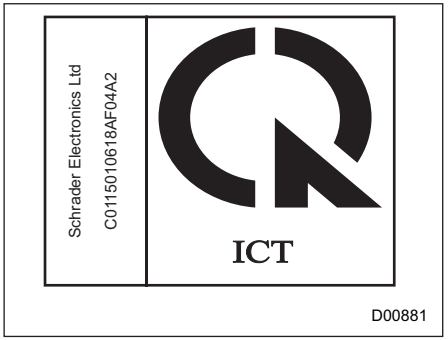

▼ Subaru Arkada Araç Tespiti (SRVD) sistemi

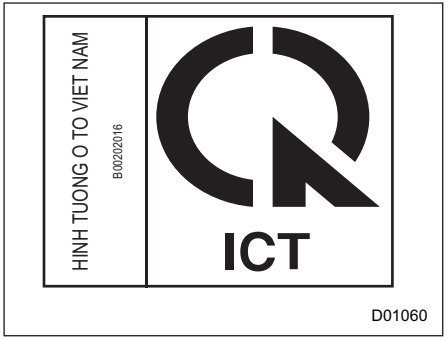

▼ **Erişim anahtarı**

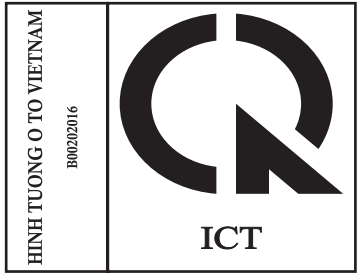

D00535

▼ **Marş düğmeli anahtarsız erişim sistemi**

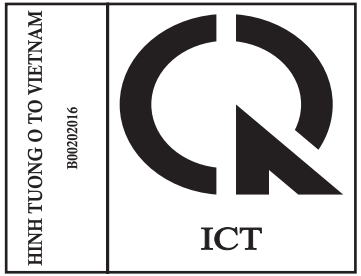

D00535

▼ **İmmobilizer**

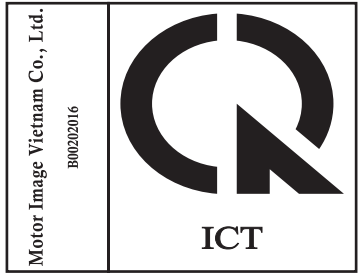

D00534

■ Filipin Modelleri

▼ **Subaru Arkada Araç Tespiti (SRVD) sistemi**



D00730

– DEVAMI DİĞER SAYFADA –

Arjantin modelleri

▼ **Erişim anahtarı**



▼ **Subaru Arkada Araç Tespiti (SRVD) sistemi**

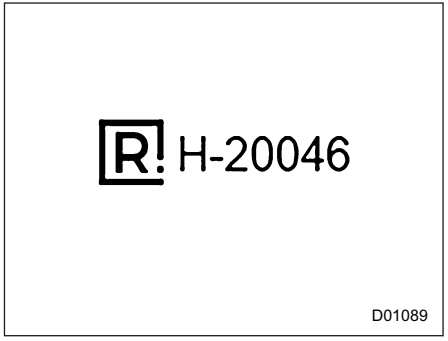

▼ **Lastik basıncı izleme sistemi**

▽ **Verici (Uzaktan kumanda)**
CNC ID: H-16483 ve Paraguay Modelleri

Erişim anahtarı

▼ **Erişim anahtarı**

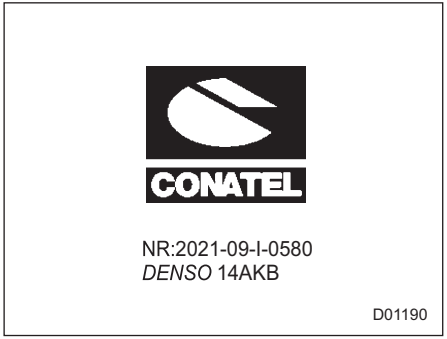

Satıcı: Tokyo Motors S.A.
Adres: Avenida Eusebio Ayala 4649, KM 5 1/2 Asuncion, Paraguay Cumhuriyeti

▼ **Marş düğmeli anahtarsız erişim sistemi**
Satıcı: Tokyo Motors S.A.
Adres: Avenida Eusebio Ayala 4649, KM 5 1/2 Asuncion, Paraguay Cumhuriyeti

▼ **Kablosuz Şarj Cihazı**
Satıcı: Tokyo Motors S.A.
Adres: Avenida Eusebio Ayala 4649, KM 5 1/2 Asuncion, Paraguay Cumhuriyeti

▼ İmmobilizer



Satıcı: Tokyo Motors S.A.
Adres: Avenida Eusebio Ayala 4649, KM 5 1/2 Asuncion, Paraguay Cumhuriyeti

▼ Lastik basıncı izleme sistemi

▽ Verici (Uzaktan kumanda)



▼ Subaru Arkada Araç Tespiti (SRVD) sistemi



Satıcı: Tokyo Motors S.A.
Adres: Avenida Eusebio Ayala 4649, KM 5 1/2 Asuncion, Paraguay Cumhuriyeti

– DEVAMI DİĞER SAYFADA –

Avustralya/Yeni Zelanda modelleri

▼ Subaru Arkada Araç Tespiti (SRVD) sistemi



D00804

Jamaika modelleri

▼ Erişim anahtarı

Bu ürün, Jamaika: SMA-14AKB Tip Onayı'na sahiptir.

▼ Marş düğmeli anahtarsız erişim sistemi

Bu ürün, Jamaika: SMA-SU19S-3 Tip Onayı'na sahiptir.

▼ İmmobilizer

Bu ürün, Jamaika: SMA Tip Onayı'na sahiptir, Donanım tanımlayıcısı ürün üzerindedir.

▼ Uzaktan kumandalı anahtarsız giriş sistemi

Bu ürün, Jamaika SMA-“TB1G077” Tip Onayı'na sahiptir: .
Bu ürün, Jamaika SMA-“TD1G141” Tip Onayı'na sahiptir.

▼ Kablosuz Şarj Cihazı

Bu ürün, Jamaika SMA-AF2201 Tip Onayı'na sahiptir.

İsrail modelleri

▼ Lastik basıncı izleme sistemi

▽ Verici (Uzaktan kumanda)

D00522

– DEVAMI DİĞER SAYFADA –

▽ Alıcı

"מספר אישור התאמה מטעם משרד התקשורת:" – 51-64633

"חל איסור לבצע פעולות במכשיר שיש בהן כדי לשנות את תכונותיו האלחוטיות של המכשיר, ובכלל זה שינויי תוכנה, החלפת אנטנה מקורית או הוספת אפשרות לחיבור לאנטנה חיצונית, בלא קבלת אישור משרד התקשורת, בשל החשש להפרעות אלחוטיות."

D01207

▼ Subaru Arkada Araç Tespiti (SRVD) sistemi

חל איסור לבצע פעולות במכשיר שיש בהן כדי לשנות את תכונותיו האלחוטיות של המכשיר, ובכלל זה שינויי תוכנה, החלפת אנטנה מקורית או הוספת אפשרות לחיבור לאנטנה חיצונית, בלא קבלת אישור משרד התקשורת, בשל החשש להפרעות אלחוטיות.

ZOM0923

▼ Erişim anahtarı

חל איסור לבצע פעולות במכשיר שיש בהן כדי לשנות את תכונותיו האלחוטיות של המכשיר, ובכלל זה שינויי תוכנה, החלפת אנטנה מקורית או הוספת אפשרות לחיבור לאנטנה חיצונית, בלא קבלת אישור משרד התקשורת, בשל החשש להפרעות אלחוטיות.

סימן רשום:	DENSO
שנת ייצור:	ראה מוצר
מוצר: מפתח אלאקטרוני	
דגם:	14AKB
ארץ ייצור:	יפן

IL: 55-10247

D01191

▼ Marş düğmeli anahtarsız erişim sistemi

מוצר	:	שלט רחוק כולל לחצן הפעלה למערכת
סימן רשום	:	SUBARU
ארץ ייצור	:	ראה מוצר
דגם	:	SU19S-3
שנת ייצור	:	ראה מוצר

IL : 55-10863

חל איסור לבצע פעולות במכשיר שיש בהן כדי לשנות את תכונותיו האלחוטיות של המכשיר, ובכלל זה שינויי תוכנה, החלפת אנטנה מקורית או הוספת אפשרות לחיבור לאנטנה חיצונית, בלא קבלת אישור משרד התקשורת, בשל החשש להפרעות אלחוטיות.

D01206



▼ **YARDIMCI USB KUTUSU**

Japanauto-Israel Auto Corporation Ltd. 6 Hamagshimim St. Petah Tikva İsrail 972-3-7910000

Sırbistan modelleri

▼ **Erişim anahtarı**

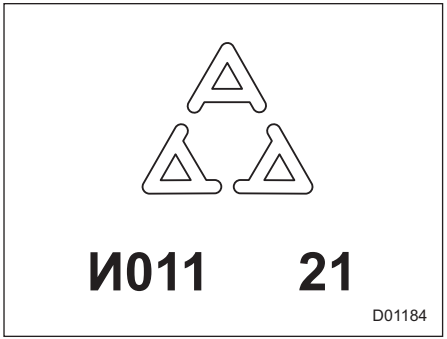



▼ **Lastik basıncı izleme sistemi**

▽ **Verici (Uzaktan kumanda)**

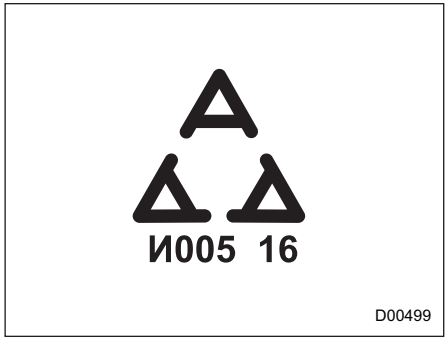

▽ **Alıcı**

MODEL: TD1G141

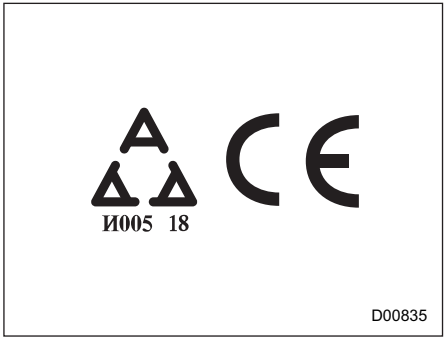

– DEVAMI DİĞER SAYFADA –

▼ **Subaru Arkada Araç Tespiti (SRVD) sistemi**

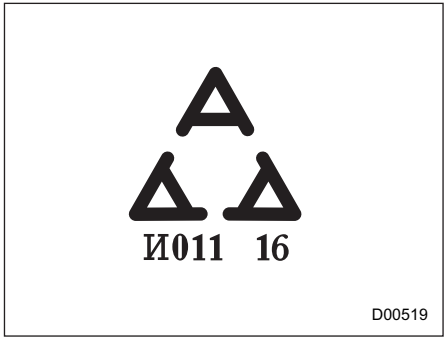

▼ **Önde Akan Trafik Bilgisi/Önde Akan Trafik Frenleme**

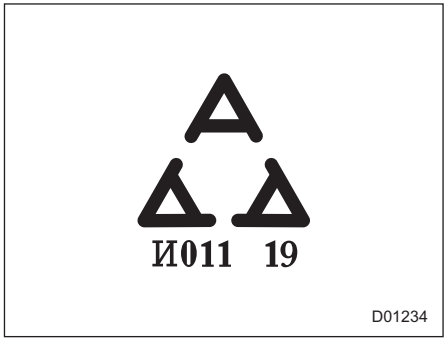

■ Singapur modelleri

▼ **Erişim anahtarı**

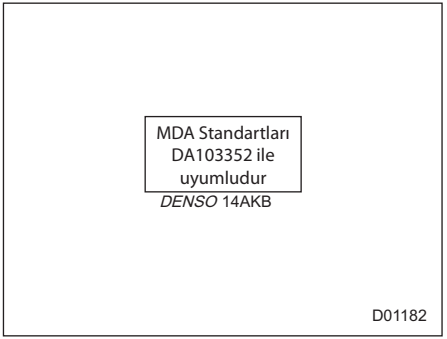

▼ **Marş düğmesi**

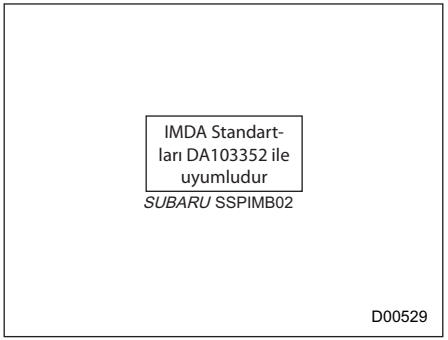

▼ **Lastik basıncı izleme sistemi**

▽ **Verici (Uzaktan kumanda)**

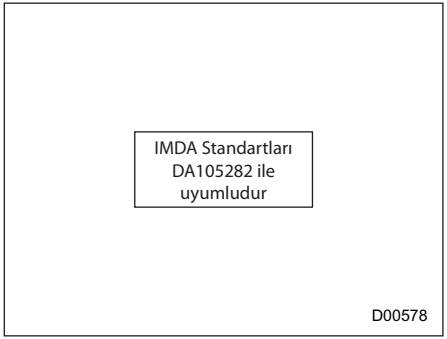

▼ **Subaru Arkada Araç Tespiti (SRVD) sistemi**

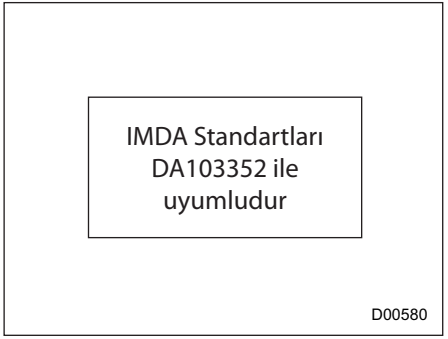

Tayvan modelleri

▼ Lastik basıncı izleme sistemi

取得審驗證明之低功率射頻器材，非經核准，公司、商號或使用者均不得擅自變更頻率、加大功率或變更原設計之特性及功能。低功率射頻器材之使用不得影響飛航安全及干擾合法通信；經發現有干擾現象時，應立即停用，並改善至無干擾時方得繼續使用。前述合法通信，指依電信管理法規定作業之無線電通信。低功率射頻器材須忍受合法通信或工業、科學及醫療用電波輻射性電機設備之干擾。

D01216

▼ Erişim anahtarı

取得審驗證明之低功率射頻器材，非經核准，公司、商號或使用者均不得擅自變更頻率、加大功率或變更原設計之特性及功能。低功率射頻器材之使用不得影響飛航安全及干擾合法通信；經發現有干擾現象時，應立即停用，並改善至無干擾時方得繼續使用。前述合法通信，指依電信管理法規定作業之無線電通信。低功率射頻器材須忍受合法通信或工業、科學及醫療用電波輻射性電機設備之干擾。

D01185

▼ Marş düğmeli anahtarsız erişim sistemi

取得審驗證明之低功率射頻器材，非經核准，公司、商號或使用者均不得擅自變更頻率、加大功率或變更原設計之特性及功能。低功率射頻器材之使用不得影響飛航安全及干擾合法通信；經發現有干擾現象時，應立即停用，並改善至無干擾時方得繼續使用。前述合法通信，指依電信管理法規定作業之無線電通信。低功率射頻器材須忍受合法通信或工業、科學及醫療用電波輻射性電機設備之干擾。

D01186

– DEVAMI DİĞER SAYFADA –

▼ "Marş düğmeli, anahtarsız erişim sistemi" bulunan araçlar için immobilizer

取得審驗證明之低功率射頻器材，非經核准，公司、商號或使用者均不得擅自變更頻率、加大功率或變更原設計之特性及功能。低功率射頻器材之使用不得影響飛航安全及干擾合法通信；經發現有干擾現象時，應立即停用，並改善至無干擾時方得繼續使用。前述合法通信，指依電信管理法規定作業之無線電通信。低功率射頻器材須忍受合法通信或工業、科學及醫療用電波輻射性電機設備之干擾。

D01188

▼ Subaru Arkada Araç Tespiti (SRVD) sistemi

取得審驗證明之低功率射頻器材，非經核准，公司、商號或使用者均不得擅自變更頻率、加大功率或變更原設計之特性及功能。低功率射頻器材之使用不得影響飛航安全及干擾合法通信；經發現有干擾現象時，應立即停用，並改善至無干擾時方得繼續使用。前述合法通信，指依電信管理法規定作業之無線電通信。低功率射頻器材須忍受合法通信或工業、科學及醫療用電波輻射性電機設備之干擾。

D01173

▼ YARDIMCI USB KUTUSU

商品名稱:AUX USB BOX 型號:EF-3280、EF-3281
最高工作溫度：80℃
額定電壓:DC 12V 消耗電力:5.5A
Faurecia Clarion Electronics Co., Ltd.
台灣速霸陸股份有限公司 桃園市中壢區永福里東園路38之2號 03-435-7088
https://www.clarion.com/tw/zh/product-compliance/subaru/RoHS/EF3271/index.html

D01197

Ukrayna modelleri

▼ Lastik basıncı izleme sistemi

▽ Verici (Uzaktan kumanda)



справжнім (Schrader Electronics Ltd) заявляє, що тип радіообладнання (Tire Pressure Monitoring Sensor) відповідає Технічному регламенту радіообладнання;
повний текст декларації про відповідність доступний на веб-сайті за такою адресою:

Unit 11, Antrim, Antrim Technology Park,
Antrim, Co. Antrim,
BT41 1QS
http://www.tpmseuroshop.com/documents/declaration_conformities

D00930

▼ Subaru Arkada Araç Tespiti (SRVD) sistemi



D00870

справжнім (найменування виробника ADC Automotive Distance Control Systems GmbH) заявляє, що тип радіообладнання (позначення типу радіообладнання SRR3-A) відповідає Технічному регламенту радіообладнання;

повний текст декларації про відповідність доступний на веб-сайті за такою адресою:
http://continental.automotive-approvals.com/

D00909

SRR3-A, UA RF: 1CONT 0006 ile tescil edilmiştir.

▼ Kablosuz Şarj Cihazı

Бездротовий зарядний пристрій смугу радіочастот, в якій працює радіообладнання: 119.3-128.6kHz максимальну потужність випромінювання в смузі радіочастот, в якій працює радіообладнання: 10W
моделі №.AF2201
справжнім Panasonic Automotive Systems Co.,Ltd заявляє, що тип радіообладнання AF2201 відповідає Технічному регламенту радіообладнання; повний текст декларації про відповідність доступний на веб-сайті за такою адресою: https://service.panasonic.ua/ (розділ «Технічне регулювання»)

D01231

– DEVAMI DİĞER SAYFADA –

Birleşik Krallık (İngiltere, Galler ve İskoçya)/Man Adası/Kanal Adaları (Guernsey, Jersey) modelleri

▼ Erişim anahtarı

Verici: Model: 14AKB
Çalışma frekansı: 433,92 MHz
Maksimum çıkış gücü (ERP): 0,03 mW, Üretici: DENSO CORPORATION, Adres: 1-1, Showa-cho, Kariya-shi, Aichi-ken, 448-8661 Japonya
İşbu belge ile DENSO CORPORATION, telsiz ekipmanı tipinin 2014/53/EU Yönergesi ile uyumlu olduğunu beyan eder. AB uygunluk beyanının tam metni aşağıdaki internet adresinde mevcuttur:
https://www.denso.com/global/en/con-tact-us/doc/
İşbu belge ile DENSO CORPORATION, telsiz ekipmanı tipinin ilgili yasal gerekliliklere uygun olduğunu beyan eder.
Birleşik Krallık uygunluk beyanının tam metni aşağıdaki internet adresinde mevcuttur:
https://www.denso.com/global/en/con-tact-us/doc/s

UK CA

▼ Marş düğmeli anahtarsız erişim sistemi

Verici: Model: SU19S-3
Çalışma frekansı: 134,2 kHz
Maksimum çıkış gücü (ERP): 6,195 mW
Üretici: SUBARU CORPORATION
Adres: 1-1, Subaru-cho, Ota-shi, Gun-ma-ken, 373-8555, Japonya

İşbu belge ile, SUBARU CORPORATION, telsiz ekipmanı tipinin 2014/53/EU Yönergesine uygun olduğunu beyan eder. AB uygunluk beyanının tam metni aşağıdaki internet adresinde mevcuttur:
https://www.denso.com/global/en/con-tact-us/doc/
İşbu belge ile SUBARU CORPORATION, telsiz ekipmanı tipinin ilgili yasal gerekliliklere uygun olduğunu beyan eder.
Birleşik Krallık uygunluk beyanının tam metni aşağıdaki internet adresinde mevcuttur:
https://www.denso.com/global/en/con-tact-us/doc/

UK CA

▼ İmmobilizer

"Marş düğmeli, anahtarsız erişim sistemi" bulunan modeller:
İşbu belge ile SUBARU CORPORATION, SSPIMB02 tipi telsiz ekipmanının 2017 Telsiz Ekipmanı Yönetmeliğine uygun olduğunu beyan eder.
Birleşik Krallık uygunluk beyanının tam metni aşağıdaki internet adresinde mevcuttur:
http://www.tokai-rika.co.jp/pc
Frekans bandı: 119 – 135 kHz
Maksimum radyo frekansı gücü: 55 dBμA/m @10m

UK CA

Adres: 1-1, Subaru-cho, Ota-shi, Gunma, 373-8555, Japonya

▼ SRVD

Üretici firma Posta adresi	ADC Automotive Distance Control Systems GmbH Peter-Dornier-Strasse 10, 88131 Lindau, Almanya
BASİTLEŞTİRİLMİŞ BİRLEŞİK KRALLIK UYGUNLUK BEYANI	İşbu belge ile, ADC Automotive Distance Control Systems GmbH, SRR3-A tipi telsiz ekipmanının Birleşik Krallık Telsiz Ekipmanı Düzenlemelerine uygun olduğunu beyan eder. Birleşik Krallık uygunluk beyanının tam metni aşağıdaki internet adresinde mevcuttur: http://continental.automotiveapprovals.com/
	Telsiz ekipmanının çalıştığı frekans bant(ları): 24.05-24.25 GHz
	Telsiz ekipmanının çalıştığı frekans bantlarından iletilen maksimum radyo frekansı gücü: 100 mW (20 dBm) Tepe EIRP

UK CA

▼ Lastik basıncı izleme sistemi

▽ Alıcı

İşbu belge ile ALPS ELECTRIC CO., LTD., TD1G141 tipi telsiz ekipmanının Telsiz Ekipmanı Yönetmeliği 2017 (8.1.2017/1206) ile uyumlu olduğunu beyan eder.
Birleşik Krallık uygunluk beyanının tam metni aşağıdaki internet adresinde mevcuttur:
https://www.alps.com/products/common/pdf/Tuner/TD1 G141.pdf
Telsiz ekipmanının çalıştığı frekans bant(ları): 433,92 MHz.

▽ Verici (Uzaktan kumanda)

İşbu belge ile, Schrader Electronics Ltd., SHR3 tipi telsiz ekipmanının 2017 telsiz ekipmanı yönetmeliği ile uyumlu olduğunu beyan eder.
Birleşik Krallık uygunluk beyanının tam metni aşağıdaki internet adresinde mevcuttur:
http://www.tpmseuroshop.com/docu-ments/declaration conformities

UK CA

▼ YARDIMCI USB KUTUSU

İşbu belge ile Faurecia Clarion Electronics Co., Ltd., Araç Navigasyonu tipi telsiz ekipmanının Telsiz Ekipmanı Düzenlemeleri 2017 (S.I. 2017/1206) ile uyumlu olduğunu beyan eder.
Uygunluk beyanının tam metni aşağıdaki internet adresinde mevcuttur:
https://www.clarion.com/xe/en/product-compliance/subaru/re-doc/21 DC-CT02/ index.html

UK CA

▼ Önde Akan Trafik Bilgisi/Önde Akan Trafik Frenleme

Basitleştirilmiş Uygunluk Beyanı İşbu belge ile Veoneer US, LLC, 77V12CRN tipi telsiz ekipmanının 2017 telsiz yönetmeliği ile uyumlu olduğunu beyan eder.
Birleşik Krallık uygunluk beyanının tam metni aşağıdaki internet adresinde mevcuttur:
https://www.veoneer.com/en/regulatory
Çalışma frekans bandı: 76 -77 GHz
Maksimum çıkış gücü: < 55 dBm tepe e. i.r.o

UK CA

– DEVAMI DİĞER SAYFADA –

YRC items_20210827

UK CA

UK Declaration of Conformity

We

Dongguan Active Tools Co., Ltd.
No. 23, Kengmei, Dongkeng Town
Dongguan City, China

declare under our sole responsibility that the

Product :	**Air Compressor**
Type / Model :	**C53#18 C53H-11 C53H-10**
ID Number :	**V1540 V3171 V2755 V2756 V2564 V4142**

is in conformity with all relevant provisions of the UK legislation :

Supply of Machinery (Safety) Regulations 2008
Electromagnetic Compatibility Regulations 2016
The Restriction of the Use of Certain Hazardous Substances in Electrical and Electronic Equipment Regulations 2012
Noise Emission in the Environment by Equipment for use Outdoors Regulations 2001

and complies with the following standards : **SI 2008 No 1597**
SI 2016 No 1091
SI 2012 No 3032
SI 2001 No 1701

If the machine is changed without Dongguan Active Tools Co., Ltd. 's prior consent, this declaration becomes void.

Dong Guan, China, 28th Aug 2021

Mr. LAM KOON FUNG
Factory Director (Title)

D01122

Meksika Modelleri

▼ Erişim anahtarı

Este equipo opera a título secundario, consecuentemente, debe aceptar interferencias perjudiciales incluyendo equipos de la misma clase y puede no causar interferencias a sistemas operando a título primario.

IFT RCPDE1421-4665
14AKB
DENSO

D01193

▼ Marş düğmeli anahtarsız erişim sistemi

Este equipo opera a título secundario, consecuentemente, debe aceptar interferencias perjudiciales incluyendo equipos de la misma clase y puede no causar interferencias a sistemas operando a título primario.

D01194

▼ İmmobilizer

Este equipo opera a título secundario, consecuentemente, debe aceptar interferencias perjudiciales incluyendo equipos de la misma clase y puede no causar interferencias a sistemas operando a título primario.

D01195

▼ Lastik basıncı izleme sistemi

▽ Verici (Uzaktan kumanda)

IFETEL : RLVSCSH20-2200
“La operación de este equipo está sujeta a las siguientes dos condiciones: (1) es posible que este equipo o dispositivo no cause interferencia perjudicial y (2) este equipo o dispositivo debe aceptar cualquier interferencia, incluyendo la que pueda causar su operación no deseada.”

D01126

▽ Alıcı

La operación de este equipo está sujeta a las siguientes dos condiciones: (1) es posible que este equipo o dispositivo no cause interferencia perjudicial y (2) este equipo o dispositivo debe aceptar cualquier interferencia, incluyendo la que pueda causar su operación no deseada.
IFETEL RLVSUTD18-0302
SUBARU
MODEL:TD1G141

D01171

▼ Subaru Arkada Araç Tespiti (SRVD) sistemi

Certificado de homologacion: RLVCOSR15-0442

Continental SRR3-A

Este equipo opera a titulo secundario, consecuentemente, debe aceptar interferencias perjudiciales incluyendo equipos de la misma clase y puede no causar interferencias a sistemas operando a titulo primario.

702185

– DEVAMI DİĞER SAYFADA –

Bu Kullanıcı El Kitabında resimli bir dizin bulunmaktadır. Dizinde hedef öğelerinizi bulmakta güçlük çekiyorsanız, resimli dizini kullanmayı deneyin.

Resimli dizin 23

A

ABS (Kilitlenmeyi Önleyici Fren Sistemi) 303
Uyarı lambası 167
Acil durum durma sinyali 302
Acil Durumda Kilitlenen Gergi Mekanizması (ELR) 54
Açılır tavan 145, 415
Düğme 145
Akışkan 489
Fren 451
Sürekli Değişken Şanzıman (CVT) 451
Aksesuar elektrik prizi 267
Aksesuarlar 474
Akü
12 V yardımcı akü ve 12 V motor yeniden başlatma aküsü 471
Araç aküsü 471
Bertaraf etme ve geri dönüşüm 11
Boşalmayı azaltma fonksiyonları 137, 154
Değiştirme (erişim anahtarı) 129, 481
Takviye akü ile motor başlatma 403
Yüksek voltaj 472
Alaşımlı jant 465
Temizleme 424
Aletler 392
Alışveriş torbası kancası 275
Ampul
Değiştirme 474
Tablo 491
Ampullerin değiştirilmesi 474
Arka dönüş sinyal lambası 477
Far 475
Geri vites lambası 478
Ön dönüş sinyal lambası 475
Ön park lambası 475
Plaka lambası 479
Anahtar
Anahtar numara plakası 129
Değiştirme 130
Erişim anahtarı 116, 131
Anahtarsız erişim giriş fonksiyonu 119
Anahtarsız giriş sistemi 131
Anten
Tavan anteni 260
Araca ileri-geri yaptırma 380
Aracınızın park edilmesi 313
İpuçları 319
Park freni 313
Aracınızın yüklenmesi 380
Araç
Semboller 4
Tanımlama 494
Araç dışı bakımı 422
Araç Dinamiği Kontrolü 305
Çalışma gösterge lambası 172
KAPALI gösterge lambası 173

Uyarı lambası ... 172
Araç modifikasyonu ile ilgili uyarılar ... 63, 112
Arazide sürüş ... 374
Arıza gösterge lambası (Motor Kontrol lambası) ... 163
Arka
Lamba grubu ... 477
Diferansiyel dişlisi yağı ... 451, 488
Dönüş sinyal lambası ... 477
Arka cam
Buğu çözücü ... 237
Silecek lastikleri ... 466, 469
Silecek süpürgesi lastiği ... 469
Silecek ve yıkayıcı düğmesi ... 235
Arka emniyet kemeri uyarı lambası ve sinyali ... 161
Arka görüş kamerası ... 331
Arka Koltuk Hatırlatıcısı ... 64
Arka koltuklar ... 47
Katlanması ... 48
Kol dayanağı ... 51
Koltuk başlığı ayarı ... 50
Arka sis lambası ... 229
Düğme ... 229
Gösterge lambası ... 179
Arkada Akan Trafik Uyarısı (RCTA) ... 330, 337
Aşınma göstergeleri ... 459
AWD (Sürekli dört çeker) ... 373
AWD (Sürekli Dört Çeker) uyarı lambası ... 171
Aydınlatma parlaklık kontrolü ... 157
Ayna rezistansı ... 237
Ayna uzaktan kumanda düğmesi ... 240
Aynalar ... 238

B

Bagaj bölmesi
Bağlama kancaları ... 279
Lamba ... 263, 474
Örtü ... 277
Bagaj kapağı ... 143, 415
Bağlama kancaları/delikleri ... 408
Bağlantı (çocuk emniyet sistemi) ... 83
Bakım
Önlemler/Uyarılar ... 435
Bardak tutucu/bardaklık ... 266
Arka yolcunun ... 266
Ön yolcunun ... 266
Basmalı düğme
Marş düğmesi ... 152
Motor başlatma ve durdurma ... 288
Benzin partikül filtresi ... 370
Benzin partikül filtresi uyarı lambası ... 182
Benzin yakıtı ... 283
Boyutlar ... 484
Buğu çözücü ... 237
Bujiler ... 450, 489
Buz çözme ... 253
Buz çözücü ... 237
Buzlu yol yüzeyi uyarı lambası ... 180

C - Ç

Cam sileceği buz çözücüsü ... 237

Cam sileceği ve yıkayıcısı 231
Camlar 140
Çekiş kontrol fonksiyonu 305
Çift kilitleme sistemi 138
Çift mesafe sayacı 156
Çocuk emniyet koltuğu sistemleri 65
Emniyet kemeri ile takılması 75
ISOFIX bağlantı çubukları ile takılması 80
ISOFIX bağlantı çubukları 80
Üst bağlantı kuşakları 83
Yükseltici çocuk koltuğu takılması 79
Yükseltici çocuk koltuk minderi takılması 79
Çocuk emniyeti 5
Kilitler 140

D

Değiştirme
Anahtar 130
Anahtarsız giriş sistemi vericisi pili 480
Cam yıkama suyu 465
Erişim anahtarı pili 481
Fren balatası 453
Hava filtresi elemanı 449
Jant 464
Kabin hava filtresi 256
Lastik 460
Motor yağı ve yağ filtresi 445
Silecek lastikleri 466
Soğutma Suyu 448
Deri koltuk malzemeleri 426
Devir göstergesi 155
Dış
Ayna rezistansı 237
Aynalar 237, 239
Diferansiyel dişlisi yağı 451, 488
Dikiz aynası 238
Direksiyon kilidi 291
Direksiyon simidi
Elektrikli 300
Isıtmalı Direksiyon Simidi sistemi 242
Kilit 291
Yükseklik/derinlik 241
Direksiyona Duyarlı Farlar (SRH) 225
KAPALI gösterge lambası 179
Uyarı lambası 179
Dönüş sinyali
Gösterge lambaları 179
Kol 230
Lamba 475
Dörtlü flaşör 154, 392
Döşeme paspası 276
Düğme pil değiştirme önlemleri 503
Düşük lastik basıncı uyarı lambası 165, 311
Düşük yakıt seviyesi uyarı lambası 170

E

e-BOXER HAZIR gösterge lambası 182
e-BOXER sistemi
Arıza lambası 182
Özellikler 12

e-BOXER sistemi arıza lambası ... 182
e-BOXER sistemi HAZIR gösterge lambası ... 182
Ekran kapalı ... 197
Elbise kancası ... 275
Elektrik sistemi ... 489
Elektronik Fren Gücü Dağıtımı (EBD) sistemi ... 304
Uyarı ... 168
Elektronik park freni ... 314, 413
Düğme ... 314
Gaz pedalı ile otomatik serbest bırakma fonksiyonu ... 316
Gösterge lambası ... 169, 314
Uyarı lambası ... 168, 319
Emniyet
Sembol ... 3
Sürüş sırasında uyarıları ... 5
Uyarılar ... 3
Emniyet kemeri ... 5, 52
Bağlama ... 54
Bakım ... 60
Güvenlik bilgileri ... 52
Ön gergiler ... 61
Uyarı lambası ve sesi ... 159
Erişim anahtarı ... 116, 413
Uyarı göstergesi ... 173
EV (Elektrikli Araç) modu lambası ... 183

F

Far ... 220, 475
Ampul değiştirme ... 475
Ampul watt değeri ... 491
Far yükseklik ayarı ... 227
Gösterge lambası ... 179
Kontrol düğmesi ... 219
Reflektör ... 222
Sönme geciktirme ayarı ... 220
Uyarı lambası ... 179, 475
Yıkayıcı ... 236
Farları otomatik açma/kapama ... 220
Sensör ... 221
Fren ... 301
Akışkan ... 451, 489
Balata ... 454
Disk ... 490
Disk fren balatası aşınma uyarı göstergeleri ... 303
İpuçları ... 301
Park etme ... 313
Pedal ... 452
Yeni fren balatalarını alıştırma ... 453
Fren sistemi ... 301
Uyarı lambası ... 167
Yardım ... 302

G

Garantiler ... 2
Geri Viteste Otomatik Frenleme (RAB) sistemi ... 344
AÇIK/KAPALI ayarı ... 354
KAPALI göstergesi ... 181, 347, 354
Uyarı göstergesi ... 181, 347, 354
Gösterge tablosu ekranı (renkli LCD) ... 183

Gösterge/Gösterge lambası
- Akıllı (I) modu ... 178, 299
- Araç Dinamiği Kontrol sistemi çalışması ... 172, 305
- Araç Dinamiği Kontrol sistemi KAPALI ... 173, 305
- Arıza ... 163
- Arka sis lambası ... 179, 229
- Direksiyona Duyarlı Far KAPALI ... 179
- Dönüş sinyali ... 179
- e-BOXER HAZIR ... 182
- e-BOXER sistem arızası ... 182
- e-BOXER sistemi HAZIR ... 182
- Elektronik park freni ... 169, 314
- EV (Elektrikli Araç) modu ... 183
- Far ... 179
- Güvenlik (İmmobilizer gösterge lambası) ... 178
- Hibrit Arıza lambası ... 182
- Hibrit HAZIR ... 182
- İmmobilizer ... 178
- Kapı açık ... 170
- Otomatik Araç Yerinde Tutma ... 170, 316
- Ön sis farı ... 179, 229
- Ön yolcu ön hava yastığı AÇIK ve KAPALI ... 162
- Önde akan trafik frenleme KAPALI göstergesi ... 329
- RAB KAPALI ... 181, 347, 354
- SI-DRIVE ... 178, 299
- Sonar sesli alarm KAPALI ... 181
- Sport (S) modu ... 178, 299
- Subaru Arkada Araç Tespiti KAPALI ... 180, 342
- Subaru Arkada Araç Tespiti yaklaşma ... 340
- Sürücü İzleme Sistemi çalışması ... 181, 362
- Sürücü İzleme Sistemi geçici durdurma ... 181, 362
- Sürücü İzleme Sistemi KAPALI ... 181, 362
- Uzun far ... 179, 220
- Uzun Far Desteği ... 179, 222
- Vites kolu/Vites konumu ... 11, 178
- X- MODU ... 180, 309
- Yaya uyarı sistemi KAPALI ... 182
- Yokuş iniş kontrolü ... 180, 311

Göstergeler ve sayaçlar ... 155
Güç
- Cam düğmeleri ... 141
- Camlar ... 140
- Çıkış ... 267
- Direksiyon uyarı lambası ... 171, 300
- Direksiyon ... 300
- Katlanır ayna düğmesi ... 240
- Koltuk ... 43
- USB güç kaynağı ... 268
- Yan aynalar ... 239

Gündüz sürüş farı sistemi ... 224
Güneşlik ... 147
Güneşlikler ... 263
Güvenlik
- Gösterge lambası (immobilizer) ... 178
- İmmobilizer ... 130

H

Harita lambası ... 262, 474, 492
Hava akışı modu seçimi ... 250
Hava filtrasyon sistemi ... 256

Hava filtresi elemanı ... 448
Hız göstergesi ... 155
Hibrit Arıza lambası ... 182
Hibrit HAZIR gösterge lambası ... 182
Hibrit sistem
Arıza lambası ... 182
Özellikler ... 12

I - İ

Isıtmalı Direksiyon Simidi sistemi ... 242
ISOFIX bağlantı çubukları ... 80
İmmobilizer ... 130
Gösterge lambası ... 178

J

Jant
Alaşımlı ... 465
Balans ... 458
Değiştirme ... 464
Somun sıkma torku ... 394, 490

K

Kabin lambaları ... 262
Kamera
Arka görüş kamerası ... 331
Çoklu Görüş Monitörü ... 321
Kanca
Alışveriş torbası ... 275
Bagaj bağlama ... 279
Ceket ... 275
Çekme ve bağlama ... 408
Kapı
Kapı açık gösterge lambası ... 170
Kilit açma seçme fonksiyonu ... 122
Kilitler ... 134
Kar lastikleri ... 379, 454
Karayolunda ve arazide sürüş ... 9, 374
Karlı ve buzlu yollar ... 378
Katalitik konvertör ... 369
Kısaltma ... 4
Kış
Lastikler ... 379, 454
Sürüş ... 376
Kilometre sayacı ... 155
Klima
Manuel klima kontrolü ... 250
Otomatik klima kontrolü ... 249
Klima kontrol sistemi ... 246
Kol dayanağı ... 51
Koltuk
Arka ... 47
Elektrikli ... 43
Isıtıcı ... 45
Kumaş ... 425
Manuel ... 42
Ön ... 40
Yükseklik ayarı ... 43
Koltuk başlığı ayarı
Arka koltuk ... 50
Ön koltuk ... 44

Kontrol
Akışkan seviyesi (cam yıkama suyu) ... 465
Akışkan seviyesi (fren hidroliği) ... 451
Soğutma suyu seviyesi ... 447
Yağ seviyesi (motor yağı) ... 443
Korna ... 243
Korozyona karşı koruma ... 424
Kör Nokta Tespit (BSD) sistemi ... 336
Kriko kaldırma noktası ... 394
Kriko ve kriko kolu ... 393
Kucak kemeri ön gergisi ... 62
Küllük ... 279

L

Lamba
Arka dönüş sinyal lambası ... 230, 477, 492
Arka lamba grubu ... 477, 492
Arka sis lambası ... 229, 492
Bagaj bölmesi lambası ... 263, 474, 492
Dönüş sinyali lambası ... 475, 492
Geri vites lambası ... 478, 492
Gündüz sürüş farı ... 224
Harita lambası ... 262, 474, 492
Kontrol düğmesi ... 219
Kuyruk ve stop lambası ... 492
Makyaj aynası lambası ... 263, 474, 492
Ön dönüş sinyal lambası ... 230, 475
Ön park lambası ... 220, 475
Ön sis farı ... 229
Plaka lambası ... 479, 492
Stop lambası ... 492
Tavan lambası ... 262, 474, 492
Üçüncü fren lambası ... 492
Yan ayna lambası ... 492
Lastik basıncı izleme sistemi
(TPMS) ... 165, 311, 402, 454
Ekran ... 313
Mod ayarı ... 313
Uyarı lambası ... 165
Lastik ... 454, 490
4 mevsim ... 454
Basınçlar ve aşınma ... 457
Değiştirme ... 460
Ebat ve basınç ... 490
Kış (kar) ... 454
Muayene ... 456
Rotasyon ... 460
Tipler ... 454
Yaz Lastiği ... 454
Zincirler ... 380
Lastikler ve jantlar ... 454
LED far uyarı lambası ... 179, 475
LED farlar ... 475

M

Makyaj aynası ... 263
Lamba ... 263, 474
Manuel
Far yükseklik ayarı ... 227
Klima kontrolü ... 250

Koltuk 42
Mod (sürekli değişken şanzıman) 296
Marş düğmeli anahtarsız erişim sistemi 116
Anahtarsız erişim fonksiyonunun devreden çıkartılması 126
Erişim anahtarı düzgün çalışmadığında 129, 413
Kapıların kilitlenmesi ve kilidin açılması 119
Sesli uyarılar ve uyarı göstergesi 129, 173
Merkezi bilgi ekranı (CID) 192
11,6 inç ekranlı modeller 194
Ekran kapalı 197
Temizleme 427
Motor aşırı ısınması 407
Motor Kontrol uyarı lambası/Arıza gösterge lambası 163
Motor 484
Aşırı ısınma (hararet) 407
Çalıştırma ve durdurma 288
Düşük motor yağı seviyesi uyarı lambası 164
Egzoz gazı (karbon monoksit) 6, 368
Kaput açık uyarı lambası 170
Kaput açma mandalı 439
Motor bölmesine genel bakış 442
Motor kaputu 439
Soğutma Suyu 447, 489
Yağ 443, 486
Motoru çalıştırma ve durdurma 288

O - Ö

Omuz ön gergileri 61
Orta konsol 265
Otomatik Araç Yerinde Tutma
AÇIK/KAPALI simgesi 196
Fonksiyon 316
Gösterge lambası 170
Otomatik far yükseklik ayarı 227
Uyarı lambası 179
Otomatik karartma iptal fonksiyonu 158
Otomatik karartmalı ayna 239
Otomatik şanzıman
Akışkan 451, 489
Otomatik şanzıman yağı sıcaklık uyarı lambası (AT OIL TEMP) 164
Otomatik yağmur sensörlü ön cam silecekleri 233
Sensör hassasiyeti kontrolü 234
Sensör 234
Ön
Diferansiyel dişlisi yağı 451, 488
Sinyal lambası 475
Sis lambası düğmesi 229
Sis lambası gösterge lambası 179
Sis lambası 229
Yolcu emniyet kemeri uyarı lambası 159
Yolcu ön hava yastığı AÇIK ve KAPALI göstergeleri 162
Ön cam
Cam sileceği buz çözücüsü 237
Cam silecek ve yıkayıcı düğmeleri 233
Cam yıkama suyu uyarı lambası 171
Cam yıkama suyu 465
Silecek lastikleri 466
Ön koltuklar 40
Arkaya yatırma 43
Elektrikli koltuk 43

Isıtıcı ... 45
Koltuk başlığı ayarı ... 44
Koltuk ısıtıcısı ... 45
Koltuk yükseklik ayarı ... 43
Manuel koltuk ... 42
Minder açısı ayarı ... 43
Öne ve geriye ayarı ... 42, 43
Önde akan trafik bilgisi ... 329
Önerilen
Bujiler ... 489
Diferansiyel dişlisi yağı ... 451, 488
Fren hidroliği ... 452, 489
Motor yağı ... 445, 486
Sürekli değişken şanzıman yağı ... 489

P

Pasta-Cila (Cilalama ve parlatma) ... 423
Patlak lastiğin onarımı ... 394
Güvenlik önlemleri ... 395
Onarma yöntemi ... 398
Patlak lastik onarım kiti ... 397
Patlak lastik onarım kiti ... 397
Patlak lastikler ... 394
Periyodik kontroller ... 372
PIN Kodu ile Erişim ... 123
PIN Kodu Kilidi ... 218
Plaka lambası ... 479
Program ... 431
Aletler ... 392
Emniyet kemeri ... 60
İpuçları ... 437

R

Römork
Çeki demiri ... 383
Çekme ile ilgili ipuçları ... 384
Ek bilgiler ... 387
Römork çekme ... 382
Römork çekme ... 408
Açık kasa kamyon ... 411
Ağırlık ... 383
Bağlama kancaları ... 408
Tüm tekerlekler yerde ... 412

S - Ş

Saat ... 217
Saklama bölmesi ... 264
Ses sistemi
Anten ... 260
Ayar ... 260
Sesli uyarı (zil)
Emniyet kemeri ... 54, 159
Sesli uyarılar
Emniyet kemeri ... 159
Marş düğmeli anahtarsız erişim sistemi ... 173
Sürücü İzleme Sistemi ... 362
Sıcaklık göstergesi ... 157
Sıcaklık uyarı lambası
Otomatik Şanzıman Yağı Sıcaklığı ... 164
SI-DRIVE ... 299

Akıllı (I) modu göstergesi 178, 299
Düğme 299
Gösterge 178
Sport (S) modu göstergesi 178, 299
Sıfırlanabilir mesafe sayacı 156
Sigortalar 473
Sis lambası 229
Düğme 229
Gösterge lambası (arka) 179
Gösterge lambası (ön) 179
Soğutma sistemi 446
Soğutma Suyu 447, 489
Değiştirme 448
Sıcaklık Göstergesi 157
Sonar sesli alarm KAPALI göstergesi 181
SRS hava yastığı (Yardımcı Güvenlik Sistemi hava yastığı) 5, 85, 96
Sistem bakımı 111
Sistem monitörleri 111
Sistem uyarı lambası 96, 111, 162
Stop lambası 492
Subaru Arkada Araç Tespiti (SRVD) sistemi 336
KAPALI göstergesi 180, 342
SRVD yaklaşma gösterge lambası /sesli uyarısı 340
Uyarı göstergesi 180, 342
Suni deri döşeme 426
Sürekli Değişken Şanzıman (CVT) 292
Akışkan 451, 489
Otomatik şanzıman yağı sıcaklık uyarı lambası (AT OIL TEMP) 164
Sürücü İzleme Sistemi 212, 355
Çalışma gösterge lambası 181, 362
Geçici durma gösterge lambası 181, 362
Kullanıcı Kaydetme 212
OFF (Kapalı) gösterge ışığı 181, 362
Uyarı lambası 181, 362
Sürücü Odağı 355
Sürüş
Alkol etkisi 7
Araç telefonu/cep telefonu 8
Arazi 374
AWD (Sürekli Dört Çeker) modelleri 373
AWD (Sürekli Dört Çeker) uyarı lambası 171
Evcil hayvanlar 8
İlaç etkisi 7
İpuçları 298, 368, 373
Karlı ve buzlu yollar 378
Kış 376
Yabancı ülkeler 372
Yorgun ya da uykulu 7
Sürüşe hazırlanma 287
Şanzıman kontrol sistemi uyarısı 165
Şarj uyarı lambası 164
Şerit Değiştirme Yardımı (LCA) 337
Şişe tutucu 267

T

Tahrik kayışları 450
Takviye akü ile motor başlatma 403
Tavan
Anten 260
Raylar 381

Tavan lambası 262, 474
Tek dokunuşla şerit değiştirici 231
Teknik Özellikler 484
Temizleme
Alaşımlı jantlar 424
Alüminyum jantlar 424
Araç dışı bakımı 422
Havalandırma ızgarası 254
İç mekan 425
Klima kontrol sistemi 246
Manuel 250
Merkezi bilgi ekranı 427
Otomatik 249
Torpido gözü 264
Tutunma kolu 274

U - Ü

USB güç kaynağı 268
Uyarı lambası
Benzin partikül filtresi 182
e-BOXER arıza lambası 182
Hibrit Arıza lambası 182
Yaya uyarı sistemi 182
Uyarı lambası/Uyarı göstergesi
ABS 167
Araç Dinamiği Kontrolü 172
Arka emniyet kemeri 161
AWD (Sürekli dört çeker) 171
Buzlu yol yüzeyi 180
Direksiyona Duyarlı Far 179
Disk fren balatası aşınması 303
Düşük lastik basıncı 165, 311
Düşük yakıt 170
Elektronik park freni 168
Emniyet kemeri 159
Erişim anahtarı 173
Fren sistemi 167, 168
Hidrolik direksiyon 171, 300
LED far 179, 475
Marş düğmeli anahtarsız erişim sistemi 173
Motor düşük yağ seviyesi 164
Motor kaputu açık 170
Motor Kontrol 163
Otomatik far yükseklik ayarı 179
Otomatik Şanzıman Yağı Sıcaklığı 164
Ön cam yıkama suyu 171
Ön yolcu emniyet kemeri 159
Önde akan trafik frenleme 181
RAB 181, 347, 354
SRS hava yastığı sistemi 96, 111, 162
Subaru Arkada Araç Tespiti sistemi 180, 342
Sürücü İzleme Sistemi 181, 362
Şarj 164
Yağ basıncı 164
Uyarı ve gösterge lambaları 159
Uzaktan kumandalı anahtarsız giriş sistemi 131
Pil değiştirme 480
Uzun Far Desteği 222
Fonksiyon 222
Gösterge 179

Uzun/kısa far değiştirme (kısma) 221
Üst bağlantı kuşakları..... 83

V

Vantilatör (Fan) 246
Viraj alma lambaları 226
Vites değiştirme göstergesi 11, 297
Vites kolu 292, 293
Konum göstergesi..... 11, 178, 297
Vites kilitleme fonksiyonu..... 295
Vites mandalı 296

X

X- MODU..... 308
Düğme..... 309
Gösterge..... 180, 309

Y

Yağ basıncı uyarı lambası 164
Yağ filtresi 445
Yağ seviyesi
Arka diferansiyel dişlisi 451
Motor 443
Ön diferansiyel dişlisi 451
Uyarı lambası 164
Yakıt 283, 485
Depo kapasitesi 485
Doldurma kapağı ve dış kapak 284
Düşük yakıt seviyesi uyarı lambası 170
Gereklilikler..... 283, 485
Gösterge 156
Tüketim göstergesi 188
Yakıt ekonomisi için ipuçları 368
Yakıt ikmali..... 284
Yardımcı Emniyet Sistemi (SRS) hava yastığı 5, 85
Diz hava yastığı..... 92, 102
Koltuk minderi hava yastığı..... 92, 106
Ön yolcu hava yastığı 92, 102
Perde hava yastığı 92, 107
Sürücü hava yastığı 92, 102
Uzak yan hava yastığı: 92, 107
Yan hava yastığı..... 92, 107
Yaya uyarı sistemi KAPALI düğmesi 18
Yaya uyarı sistemi KAPALI gösterge lambası 182
Yaya uyarı sistemi uyarı gösterge lambası 182
Yaz lastikleri..... 454
Yeni araç rodaj sürüşü 368
Yıkama 422
Yokuş iniş kontrolü 308, 310
Gösterge lambası 180, 311
Yokuşta kalkış yardımı sistemi 320
Yolcu emniyet kemeri hatırlatıcısı 159
Yükseklik/derinlik ayarlı direksiyon simidi 241
Yükseltici çocuk minderi 79
Yükseltici koltuk 79

AKARYAKIT İSTASYONU BİLGİLERİ

Yakıt

▼ Avustralya için
● Yakıt tipi: Sadece kurşunsuz benzin
● Seçilebilir Oktan Numarası (RON): 91 veya daha yüksek tavsiye edilir. Optimum motor performansı ve kullanım rahatlığı için, en iyi kalite kurşunsuz benzin kullanmanız önerilir.
● Etanol karışımlı benzin: %10'a kadar etanol içeriği.

▼ Avrupa için
● Yakıt tipi: Sadece kurşunsuz benzin
● Seçilebilir Oktan Numarası (RON): 95 veya daha yüksek tavsiye edilir. 95 RON veya üstü kurşunsuz benzin mevcut değilse, 90 RON veya üstü bir kurşunsuz benzin kullanılabilir.
● Etanol karışımlı benzin: E5, E10 veya %10'a kadar etanol içeriği.

▼ Diğer bölgeler için
● Yakıt tipi: Sadece kurşunsuz benzin
● Seçilebilir Oktan Numarası (RON): 95 veya daha yüksek tavsiye edilir. 95 RON veya üstü kurşunsuz benzin mevcut değilse, 90 RON veya üstü bir kurşunsuz benzin kullanılabilir.
● Etanol karışımlı benzin: %10'a kadar etanol içeriği.

Yakıt tankı kapasitesi
48 litre (12,7 ABD gal, 10,6 Imp gal)

Motor yağı
API sınıflandırmasına göre; üzerinde "RESOURCE CONSERVING" (KAYNAK TASARRUFU) yazan SN, üzerinde "RESOURCE CONSERVING" (KAYNAK TASARRUFU) yazan SN PLUS, veya üzerinde "RESOURCE CONSERVING" (KAYNAK TASARRUFU) yazan SP sınıfı yağ
● ILSAC sertifikasyon sembolü (Starburst işareti) ile tanımlanabilen ILSAC GF-5 veya GF-6A sınıfı yağlar
● veya ACEA spesifikasyonu A3 veya A5
NOT
Motor yağı ürünlerinin piyasada bulunabilirliği, ülkeye ve bölgeye bağlıdır.
Tüm viskozite gereklilikleri için, bkz. "Motor yağı" ☞S486.

Tüm viskozite gereklilikleri için, bkz. "Motor yağı" ☞S492.

Motor yağı kapasitesi
4,2 litre (4,4 ABD qt, 3,7 GB qt)
Belirtilen yağ miktarı yalnızca bir kılavuzdur ve motor yağının bir yağ filtresi ile birlikte değiştirildiği zamanki durum esas alınmıştır.
Motora yağ doldurulduktan sonra, yağ seviyesi çubuğu kullanılarak yağ seviyesi kontrol edilmelidir. Bakım ve servis hakkında daha fazla bilgi için, bkz. "Motor yağı" ☞S450.

Soğuk lastik basıncı
Sürücü kapısı mandalının altındaki etikete bakın.



英 語

Yayınlanma tarihi: Aralık 2022
Türkiye'de basılmıştır XXX

SUBARU CORPORATION
TOKYO, JAPONYA

A1540GE-A