KULLANIM KILAVUZU



FORESTER



SUBARU

Önsöz

Bir SUBARU aracı seçtiğiniz için sizi tebrik ediyoruz. Bu Kullanıcı Kılavuzu'nda SUBARU'nuzu mükemmel bir durumda koruyabilmeniz ve emisyon kontrol sisteminin, zararlı egzoz gazı çıkışını minimum seviyeye indirecek şekilde çalışması için gerekli tüm bilgiler bulunmaktadır. Aracınızı tanımanız ve çalışmasını anlamanız için bu kılavuzu dikkatle okumanızı rica ediyoruz. Kullanıcı Kılavuzu'nda bulunmayan onarım ve ayar gibi işlemler hakkında ayrıntılı bilgi almak için lütfen SUBARU'nuzu satın aldığınız bayi ile veya en yakın SUBARU bayisi ile temas kurun.

Bu kılavuzda bulunan bilgiler, teknik özellikler ve resimler, basım sırasındaki verilere dayanmaktadır. SUBARU CORPORATION, önceden bildirmeden ve daha önce satılan araçlar üstünde de aynı veya benzer değişiklikleri yapmak gibi herhangi bir yükümlülükle karşı karşıya kalmadan, her zaman bu teknik değerler ve tasarımlar üzerinde değişiklik yapma hakkını saklı tutar. Bu Kullanıcı Kılavuzu, araç tipine ait tüm versiyonlara uygulanabilir ve fabrikada isteğe bağlı olarak takılan donanımları da kapsar. Bu nedenle kılavuzdaki bazı açıklamalar, aracınızda bulunmayan bir donanımla ilgili olabilir.

Aracınızı satarken lütfen Kullanıcı Kılavuzu'nu birlikte verin. Aracınızın yeni sahibinin de bu bilgilere ihtiyacı olacaktır.

NOT: «SUBARU bayisi», yetkili SUBARU bayisi ve/veya servisi anlamına gelmektedir.

SUBARU CORPORATION, TOKYO, JAPONYA

, SUBARU CORPORATION firmasının tescilli bir ticari markasıdır.

Telif Hakkı © 2017 SUBARU CORPORATION

* 1 Nisan 2017 tarihinde, firma adı Fuji Heavy Industries LTD'den SUBARU CORPORATION olarak değiştirilmiştir.

Bu kılavuz aşağıdaki araç tiplerini açıklamaktadır.

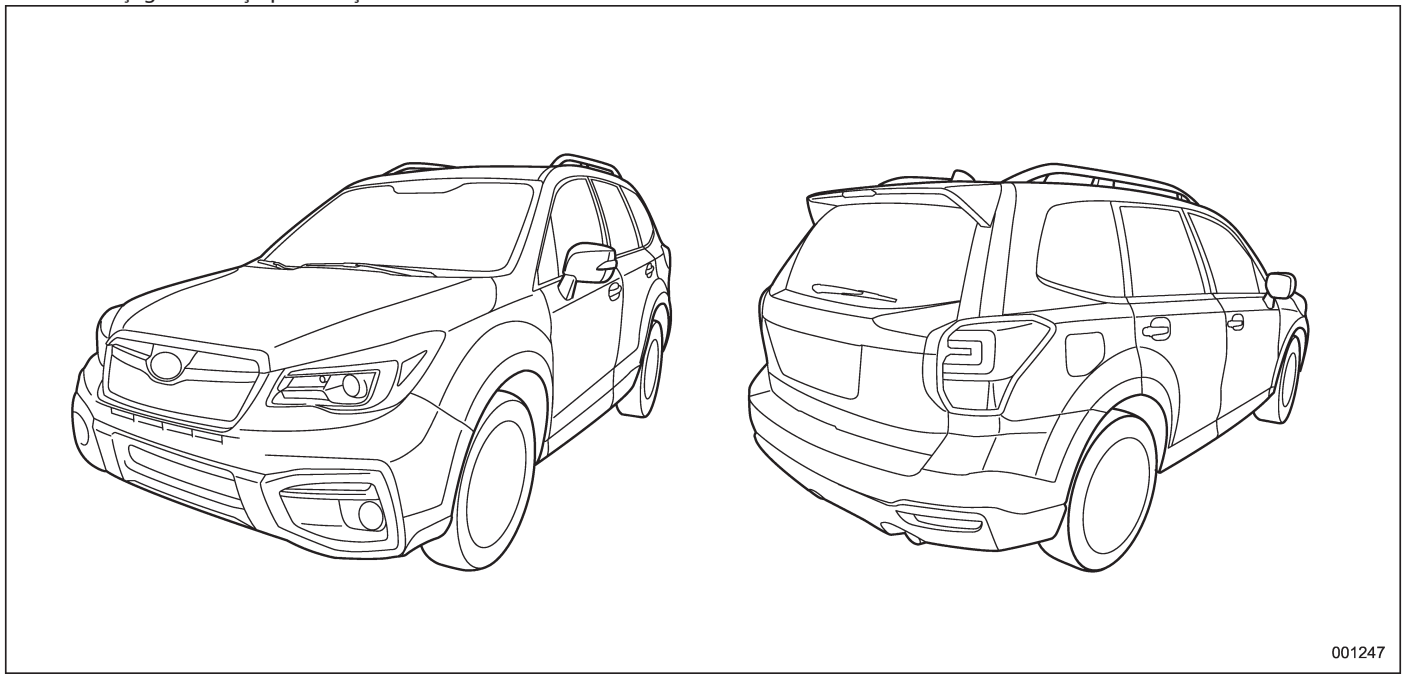

Garanti Şartları

Garanti kapsamına dahil olan ve olmayan konular hakkındaki tüm garanti bilgileri, "Garanti ve Servis Kitapçığında" bulunmaktadır. Bu garanti bilgilerini dikkatlice okuyunuz.

Bu Kullanıcı Kılavuzu'nun Kullanılması

■ Kullanıcı Kılavuzu'nuzun Kullanımı

Aracınızı kullanmadan önce bu kitabı dikkatle okuyunuz. Kendinizi korumak ve aracınızın ömrünü uzatmak için bu kitaptaki talimatlara uyun. Bu talimatlara uymadığınız takdirde ciddi yaralanmalar ve aracınızda hasar ortaya çıkabilir.

Bu kitap on dört bölümden oluşmaktadır. Her bölüm kısa bir içindekiler tablosu ile başlamaktadır; böylece o bölümde aradığınız bilgilerin olup olmadığını bir bakışta kolaylıkla anlayabilirsiniz.

Bölüm 1: Koltuk, emniyet kemeri ve SRS hava yastıkları
Bu bölüm koltuk ve emniyet kemerini nasıl kullanacağınız hakkında size bilgi verir ve SRS hava yastıkları hakkındaki önlemleri içerir.

Bölüm 2: Anahtarlar ve kapılar
Bu bölüm size anahtarların, kilitlerin ve camların kullanılması ile ilgili bilgi verir.

Bölüm 3: Göstergeler ve kontroller
Bu bölüm size gösterge tablosundaki göstergelerin çalışması ve kumandalar ile diğer düğmelerin nasıl kullanılacağı hakkında bilgi verir.

Bölüm 4: Klima kontrolü
Bu bölüm size kalorifer ve klimanın nasıl çalıştırıldığı hakkında bilgi verir.

Bölüm 5: Ses sistemi
Bu bölüm size ses sisteminin nasıl çalıştırıldığı hakkında bilgi verir.

Bölüm 6: İç donanım
Bu bölüm size iç donanım hakkında bilgi verir.

Bölüm 7: Çalıştırma ve kullanma
Bu bölüm size SUBARU'nuzu nasıl çalıştıracağınız ve kullanacağınız hakkında bilgi verir.

Bölüm 8: Sürüşle ilgili ipuçları
Bu bölüm size SUBARU'nuzun değişik koşullarda kullanımı ve sürüş emniyeti hakkında bilgi verir.

Bölüm 9: Acil durumda yapılacaklar
Bu bölüm size aracı kullanırken lastik patlaması veya motorun hararet yapması gibi bir sorunla karşılaştığınızda ne yapmanız gerektiği hakkında bilgi verir.

Bölüm 10: Dış görünüm
Bu bölüm size SUBARU'nuzun iyi görünmesi için yapmanız gerekenler hakkında bilgi verir.

Bölüm 11: Bakım ve servis
Bu bölüm size SUBARU'nuzu periyodik bakım için servise ne zaman götürmeniz gerektiği ve SUBARU'nuzun düzgün çalışması için ne yapmanız gerektiği konularında bilgi verir.

– DEVAMI DİĞER SAYFADA –

Bölüm 12: Teknik özellikler
Bu bölüm size SUBARU'nuzun boyutları ve kapasiteleri hakkında bilgi verir.
Bölüm 13: Ek bilgiler
Bu bölüm size bazı ülkelerde mevcut gerekliliklerle ilgili ek bilgiler verir.
Bölüm 14: Dizin
Bu bölüm, kitaptaki tüm bilgilerin alfabetik sıraya göre listesini içerir. Okumak istediğiniz konuyu daha çabuk bulmak için dizini kullanabilirsiniz.

■ Güvenlik uyarıları

Bu kılavuzda bir dizi UYARI, DİKKAT ve NOT bulacaksınız.
Bunlar, güvenlik uyarıları sizin veya başkalarının yaralanması ile sonuçlanabilecek potansiyel tehlikeler hakkında size bilgi verir.
Bu güvenlik uyarılarını SUBARU'nuzu güvenli bir şekilde nasıl kullanacağınızı daha iyi öğrenmek için kılavuzdaki diğer bölümler gibi dikkatle okuyun.

⚠ UYARI

UYARI, uyulmadığı takdirde ciddi yaralanmalar veya ölümle sonuçlanabilecek bir durumu gösterir.

⚠ DİKKAT

DİKKAT, uyulmadığı takdirde yaralanma veya aracınızın hasar görmesi ya da bunların her ikisiyle sonuçlanabilecek bir durumu gösterir.

NOT
NOT, aracınızı nasıl daha iyi kullanabileceğiniz hakkında bilgiler verir veya önerilerde bulunur.

■ Güvenlik sembolü

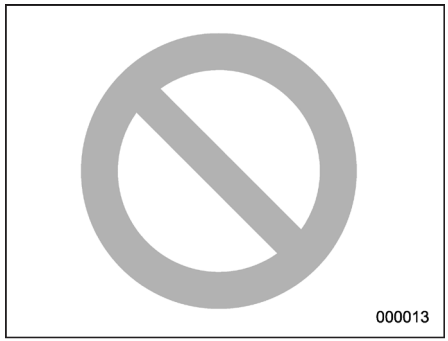

Bu kitapta ortasında çapraz bir çizgi bulunan bir daire görebilirsiniz. Bu sembol konusuna göre, "Denemeyiniz", "Bunu yapmayınız" veya "Olmasına izin vermeyiniz" anlamına gelir.

■ Kısaltma listesi

Bu kılavuzda bazı kısaltmalar bulacaksınız. Kısaltmaların anlamları aşağıdaki listede gösterilmiştir.

Kısaltma	Anlamı
A/C	Klima
A/ELR	Otomatik kilitlenen/Acil durum gergi mekanizması
ABS	Kilitlenme önleyici fren sistemi
ALR	Otomatik kilitlenen gergi mekanizması
AWD	Dört tekerlekten çekiş
CVT	Sürekli değişken şanzıman
CVTF	Sürekli değişken şanzıman yağı
EBD	Elektronik fren kuvveti dağıtımı
ELR	Acil durumda kilitlenen gergi mekanizması
GPS	Küresel konumlandırma sistemi
INT	Fasılalı silme
LED	Işık yayan diyot
Soldan direksiyon	Soldan direksiyonlu
MPW	İzin verilen maksimum ağırlık
MT	Manuel şanzıman
OBD	Araç üstü arıza teşhisi
Arka MPAW	İzin verilen maksimum arka aks ağırlığı

Kısaltma	Anlamı
Sağdan direksiyon	Sağdan direksiyonlu
RON	Araştırma oktan numarası
SI-DRIVE	SUBARU Akıllı Sürüş
SRH	Direksiyona Duyarlı Far
SRS	Yardımcı emniyet sistemi
TPMS	Lastik basıncı izleme sistemi

Araçta kullanılan semboller

Aracınızda görebileceğiniz sembollerin bazıları aşağıda gösterilmiştir.

İşaret	Adı
	UYARI
	DİKKAT
	Bu talimatları dikkatle okuyun
	Koruyucu gözlük takın
	Akü elektroliti sülfürik asit içerir
	Çocukları uzak tutun
	Çıplak alev yaklaştırmayın
	Patlamaları önleyin

Sürüş sırasında alınacak güvenlik önlemleri

■ Emniyet kemeri ve hava yastığı

⚠ UYARI

- **Aracın içindeki herkes araç hareket etmeden ÖNCE emniyet kemerlerini bağlamalıdır. Aksi halde ani duruş ya da kaza esnasında ciddi yaralanma riski daha da artar.**
- **Kaza anında azami koruma elde etmek için sürücü ve araçtaki tüm yolcular araç hareket halinde iken emniyet kemerlerini takmalıdır. Hava yastıklarının olması, emniyet kemerlerinin bağlanması gereğini ortadan kaldırmaz. Hava yastıkları emniyet kemerleri ile birlikte bir kaza anında en iyi korumayı sağlar. Emniyet kemeri takmamak, araçta hava yastığı olsa dahi bir çarpışma anında ciddi yaralanma veya ölüm olasılığını artırır.**
- **Hava yastıkları büyük bir hız ve kuvvetle şişer.**

– DEVAMI DİĞER SAYFADA –

Hava yastığı şiştiği zaman doğru konumda oturmayan kişiler ciddi bir şekilde yaralanabilirler. Hava yastığı şişmek için büyük bir yere ihtiyaç duyduğu için sürücü koltukta dik oturmalı ve direksiyon simidinden mümkün olduğu kadar uzakta fakat aracın tüm hakimiyetini kaybetmeden arkasına iyice yaslanmalı ve ön yolcu da koltuğunu mümkün olduğu kadar geriye itmeli ve koltukta dik oturmalı ve sırtını arkasına iyice yaslamalıdır.

Talimatlar ve önlemler için lütfen ilerleyen kısımları dikkatle okuyun.

• Emniyet kemeri sistemi için "Emniyet Kemerleri" konusuna bakınız ☞1-17.

• SRS hava yastığı sistemi için "*SRS hava yastığı (Yardımcı Emniyet Sistemi hava yastığı)" konusuna bakınız ☞1-43.

■ Çocuk güvenliği

⚠ UYARI

- **Araç hareket halindeyken asla kollarınızda veya kucağınızda çocuk taşımayınız. Çarpışma sırasında yolcu çocuğu koruyamaz, çünkü çocuk, yolcu ile araç arasına sıkışır.**
- **Araç seyir halindeyken bebekler ve küçük çocuklar, çocuğun yaşına, boyuna ve kilosuna uygun, ARKA koltuğa yerleştirilmiş bir bebek veya çocuk koltuğuna oturtulmalıdır. Çocuk, çocuk koruma koltuğunda oturtulamayacak kadar büyükse ARKA koltuğa oturtulmalı ve emniyet kemeri ile güvenliği sağlanmalıdır. Kaza istatistiklerine göre çocukların arka koltukta gereken önlemler alınarak oturtulmaları, ön koltukta oturmalarından daha güvenlidir. Çocukların koltuk üzerinde ayağa kalkması veya dizlerinin üstünde durmasına kesinlikle izin vermeyiniz.**
- **12 ve altındaki yaşlarda veya 1,5 metre (4 ft 11 inç) veya daha kısa boydaki çocukları her zaman ARKA koltuğa oturtunuz ve çocuğun güvenliği için çocuk koruma koltuğu ya da emniyet kemeri kullanınız. SRS hava yastığı oldukça büyük bir hız ve kuvvetle şişer ve özellikle güvenlik önlemleri alınmamış veya gerektiği şekilde uygulanmamış ise, özellikle 12 ve daha alt yaşlardaki veya 1,5 metre (4 ft 11 inç) veya daha kısa boylu çocukları yaralayabilir hatta öldürebilir. Çocuklar, büyüklerden daha hafif ve zayıf oldukları için yastığın şişmesinden zarar görme olasılıkları daha fazladır.**



A) HAVA YASTIĞI

⚠ UYARI

- **ASLA ön kısmında AKTİF HAVA YASTIĞI'na sahip bir koltuğa arkaya bakan bir çocuk koltuğu monte etmeyin. Bu durum ÇOCUĞUN CİDDİ ŞEKİLDE YARALANMASINA ve hatta ÖLMESİNE NEDEN OLABİLİR.**
- **Arka koltukta çocuk varken, çocuk emniyet kilidini daima "LOCK" (KİLİT) konuma getiriniz. Çocuk yanlışlıkla kapıyı açar ve aşağı düşerse ciddi bir şekilde yaralanabilir. "Çocuk emniyet kilitleri" konusuna bakınız ☞2-25.**
- **Araçta çocuklar seyahat edecekse daima yolcu camlarını kilit düğmesini kullanarak kilitleyiniz. Buna uyulmaması, çocuğun elektrikli camı çalıştırarak yaralanmasına neden olabilir. "Camlar" konusuna bakınız ☞2-25.**
- **Çocukları, yetişkinleri veya evcil hayvanları asla kendi başlarına araçta bırakmayınız. Yanlışlıkla aracı çalıştırarak kazara kendilerini veya başkalarını yaralayabilirler. Aynı zamanda sıcak veya güneşli günlerde kapalı bir araçtaki sıcaklık, insanlarda şiddetli veya muhtemelen ölümcül yaralanmalara yetecek kadar hızla yükselmiş olabilir.**
- **Aracı terk ederken tüm camları kapatın ve kapıları kilitleyiniz.**
- **Elektrikli bagaj kapağı bulunan modellerde, bagaj kapağı büyük kuvvetle hareket eder. Aşağıdaki uyarılara dikkat edilmezse, yaralanmalar söz konusu olabilir.**
  - **Elektrikli bagaj kapağını çalıştırmadan önce, çevresinde çocuk bulunmadığından emin olun.**
  - **Çocukların elektrikli bagaj kapağını kullanmasına izin vermeyin.**

Talimatlar ve önlemler için lütfen ilerleyen kısımları dikkatle okuyun.

- Emniyet kemeri sistemi için "Emniyet Kemerleri" konusuna bakınız ☞1-17.
- Çocuk emniyet sistemi için "Çocuk emniyet sistemleri" konusuna bakınız ☞1-28.
- SRS hava yastığı sistemi için "*SRS hava yastığı (Yardımcı Emniyet Sistemi hava yastığı)" konusuna bakınız ☞1-43.

– DEVAMI DİĞER SAYFADA –

■ Motor egzoz gazı (karbon monoksit)

⚠ UYARI

- **Egzoz gazını asla solumayınız. Motor egzoz gazının içinde renksiz ve kokusuz, solunduğu zaman tehlikeli hatta öldürücü bir gaz olan karbon monoksit bulunmaktadır.**
- **Aracın içerisine egzoz gazı girmemesi için motor egzoz sistemine her zaman düzenli bakım yaptırınız.**
- **Motoru asla garaj gibi kapalı bir yerde aracı oraya sokmak veya oradan çıkartmak için gereken süreden daha fazla çalıştırmayınız.**
- **Motor çalışmakta iken uzun bir süre park edilmiş durumda kalmaktan kaçınınız. Bu mümkün olamıyorsa aracın içine dışarıdan hava girişi sağlamak için havalandırma fanını çalıştırınız.**
- **Havalandırma sisteminin her zaman düzgün çalışmasını sağlamak için havalandırma ön ızgarasını kar, yaprak veya diğer engelleyici maddelerden temizleyiniz.**
- **Aracın içine egzoz gazının girdiğinden şüpheleniyorsanız sorunu mümkün olan en kısa zamanda kontrol ettiriniz ve düzelttiriniz. Bu koşullar altında araç kullanmak zorunda iseniz sadece camların tümü sonuna kadar açık olarak aracı kullanınız.**
- **Egzoz gazının aracın içine girmesini önlemek için aracı sürerken bagaj kapağını kapatın.**

■ Alkollü araç kullanılması

⚠ UYARI

Alkol almak ve sonra araç sürmek çok tehlikelidir. Kan dolaşım sistemine geçen alkol, tepki sürenizi yavaşlatır ve algılamanızı, karar vermenizi ve dikkatinizi zayıflatır. Çok az bir miktar dahi olsa, alkol kullandıktan sonra aracınızı sürmeniz, sizin ve araçtaki diğer yolcuların yaralanmasına veya ölümüne yol açabilecek, ciddi veya ölümcül bir kaza riskini artıracaktır. Buna ek olarak kaza sırasında yaralanırsanız alkol, yaranın ciddiyetini artırabilir.
Lütfen alkollüyken araç kullanmayın.

Alkollü araç kullanılması en sık görülen kaza sebebidir. Alkol her insanı farklı etkilediği için kanınızdaki alkol seviyesi yasal sınırın altında olsa dahi güvenli araç kullanamayacak durumda olabilirsiniz. En güvenlisi alkol aldıktan sonra hiç araç kullanmamaktır.

■ İlaç alarak araç kullanılması

⚠ UYARI

Reçeteli veya reçetesiz bazı ilaçlar reflekslerinizi yavaşlatabilir ve algılamanızı, karar vermenizi ve dikkatinizi zayıflatabilir. Bu maddelerin etkisi altındayken araç kullanmanız kendinizin, yolcularınızın ve diğer insanların ciddi veya ölümcül bir kazaya maruz kalması riskini artırabilir.

Herhangi bir ilaç kullanıyorsanız kullandığınız ilacın sürüş kabiliyetinizi azaltıp azaltmayacağını öğrenmek için doktorunuza veya eczacınıza danışınız veya ilacın prospektüsünü okuyunuz. Size uyuşukluk verebilecek veya bir motorlu taşıtı emniyetli bir şekilde kullanmanızı başka türlü engelleyebilecek bir ilacı aldıktan sonra aracı sürmeyin. İlaç almanızı gerektiren bir tıbbi durumunuz varsa lütfen doktorunuza danışınız.

Yasal olmayan bilinç kaybına yol açan herhangi bir ilacın etkisi altındaysanız asla araç kullanmayın.

Kendi sağlınız ve esenliğiniz için öncelikle yasal olmayan ilaçları almamanızı ve bu ilaçlara bağımlı hale gelmişseniz tedavi olmanızı tavsiye ederiz.

■ Yorgun veya uykusuzken araç kullanılması

⚠ UYARI

Yorgun veya uykusuz iken araç kullanmak reflekslerinizi yavaşlatabilir ve algılamanızı, karar vermenizi ve dikkatinizi zayıflatabilir. Yorgun veya uykusuzken araç kullanmanız kendinizin, yolcularınızın ve diğer insanların ciddi veya ölümcül bir kazaya maruz kalma riskini artırabilir.

Yorgun veya uykusuzsanız lütfen araç kullanmaya devam etmeyiniz, dinlenecek güvenli bir yer bulunuz. Uzun yolculuklarda düzenli aralıklarla mola vererek, yolculuğunuza devam etmeden önce dinlenin. Mümkünse aracı diğer yolcularla dönüşümlü olarak kullanın.

■ Aracınızda yapılacak modifikasyonlar

⚠ DİKKAT

Aracınızda modifikasyon yapılmamalıdır. Modifikasyon işlemi, aracın performansını, güvenliğini veya dayanıklılığını etkileyebilir ve hatta yasal düzenlemeleri ihlal edebilir.
Buna ek olarak modifikasyondan kaynaklanan arıza ve performans sorunları, garanti kapsamına dahil edilmeyebilir.

■ Sürüş sırasında cep/araç telefonu kullanılması

⚠ DİKKAT

Sürüş sırasında elinizde telefon olmamalıdır; bu, dikkatinizi dağıtarak bir kazaya neden olabilir. Elle tutulan bir telefon kullanıyorsanız görüşme yapmadan önce aracınızı yolun dışında emniyetli bir yere park edin.
Bazı ülkelerde yasal olarak sürüş sırasında sadece eller serbest (hands-free) işlevi bulunan telefonlar kullanılabilir.

■ Navigasyon sistemi ile donatılmış araçların sürülmesi

⚠ UYARI

Navigasyon cihazının ekranının sürüş sırasında dikkatinizi dağıtmasına izin vermeyiniz. Aynı zamanda sürüş sırasında navigasyon cihazının düğmeleriyle oynamayınız. Aracı sürerken dikkat kaybı bir kazaya yol açabilir. Navigasyon sisteminin ayarlarını değiştirmek isterseniz önce aracınızı yolun dışına çekiniz ve sonra emniyetli bir yerde park ediniz.

■ Aracın içinde evcil hayvanlar varken sürmek

Gerektiği şekilde emniyete alınmayan evcil hayvanlar, aracı kullanmanızı engelleyebilir veya dikkatinizi dağıtabilir. Kaza anında veya ani duruşlarda emniyete alınmayan evcil hayvanlar veya kafesteki hayvanlar araç içinde sağa sola fırlayarak sizi veya yolcularınızı yaralayabilir. Ayrıca bu gibi durumlarda evcil hayvanlarınız da yaralanabilir. Aracın içindeki evcil hayvanlarınızın güvenliği açısından uygun şekilde emniyete alınmaları gereklidir. Evcil hayvanlarınızı arka koltuğa emniyet kemeri ile bağlanabilen özel bir yolculuk

– DEVAMI DİĞER SAYFADA –

kayışı ile emniyete alın ya da arka koltuğa emniyet kemeri kullanılarak takılabilen bir evcil hayvan koltuğuna oturtun. Daha fazla bilgi için veterinerinize, yörenizdeki hayvanları koruma derneğine veya evcil hayvan satıcısına başvurunuz.

■ Lastik basınçları

En az ayda bir ve uzun bir yolculuğa çıkmadan önce (stepne de dahil olmak üzere) her bir lastiğin basıncını kontrol edin ve gerekiyorsa şişirin.

Lastik hava basınçlarını lastikler soğukken kontrol ediniz. Bir basınç saati kullanarak lastik basınçlarını lastik etiketinde yazılı olan değerlere getirin.

Ayrıntılı bilgi için "Lastikler ve jantlar" konusuna bakınız ☞11-32.

⚠ UYARI

Aşırı derecede havası az lastiklerle yüksek hızda araç kullanmak lastiklerin şiddetli bir biçimde şekil bozukluğuna uğramalarına ve hızla ısınmalarına yol açabilir. Sıcaklıktaki keskin bir artış, lastik dişlerinin ayrılmalarına ve lastiğin harap olmasına neden olabilir. Bunun sonucunda aracın kontrolünün kaybolması bir kazaya yol açabilir.

■ Yolda ve arazide sürüş

Bu araç, bir pikap olarak sınıflandırılmıştır. Pikaplar, diğer araç tiplerinden çok daha yüksek yana yatma oranına sahiptir. Aracınız, zeminden daha yüksektir ve ağırlık merkezi daha yüksektir; sıradan binek otomobillere göre devrilmeye daha yatkındır. Ayrıca, sürüş hakimiyeti ve manevraları diğer binek araçlardan farklıdır. Bu nedenle, araç hakimiyetinin kaybedilmesi, devrilme ve diğer kazalardan ötürü ciddi yaralanmaları veya ölümü önlemek için lütfen aşağıdaki bölümü dikkatle okuyun ve talimatları ve önlemleri takip edin. "Yolda ve arazide sürüş" ☞8-9 konusuna bakın.

AB Akü/Pil yönergesi 2006/66/EC

AB Akü/Pil yönergesi 2006/66/ EC sembolüyle ilgili tanımlara aşağıdadır.

Bu yönerge, akülerin/pillerin toplanması, toplanan akülerin/pillerin imha edilmesi ve doğaya zarar verebileceğinden dolayı açık alanlarda imha edilmemesi gereken aküler/piller için geçerlidir.

Aracınızda, AB Akü/Pil yönergesi 2006/66/EC sembolü bulunmayan bazı piller bulunmaktadır.

Bu tip pil ve akülerin imha edilmesinde lütfen kendi ülkenizdeki kanun ve yönergelere uyun.

Aşağıdaki cihazlar, bu sembole sahip olmayan piller kullanmaktadır:

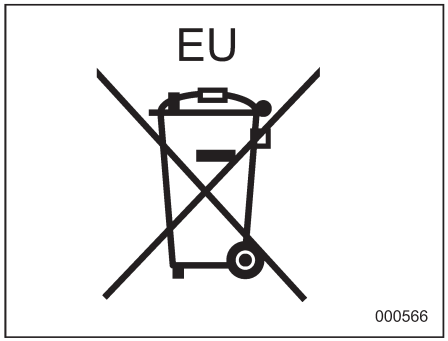

- Anahtarlar (mevcutsa): CR1620
- Giriş Anahtarları (mevcutsa): CR1632

Genel bilgiler

■ Vites değiştirme göstergesi (Avrupa modelleri)

⚠ DİKKAT

Vites değiştirme göstergesi, yakıtınızı daha verimli bir şekilde kullanmanız için bir kılavuz görevi görür. Gösterge, sürücüyü daha güvenli vites değiştirme zamanları hakkında bilgilendirmez.
Trafik ve sürüş koşullarına göre uygun vites değiştirme aralığını bulmak sürücünün sorumluluğundadır (örn. araç sollama veya yokuş tırmanma).

Bu gösterge, sürücünün yakıtı daha verimli kullanmasına yardımcı olur. Araç sistemi, kullanım koşullarına göre vites değiştirme zamanını belirler ve gösterge tablosu aracılığıyla sürücüyü bilgilendirir. Ayrıntılar için sonraki bölüme bakınız.

- MT modelleri: "Vites değiştirime göstergesi (Avrupa modelleri)" ☞7-16 konusuna bakın.
- CVT modelleri: "Vites değiştirime göstergesi (Avrupa modelleri)" ☞7-24 konusuna bakın.

NOT

Genellikle, vites değiştirme göstergesi yakıtınızı daha verimli bir şekilde kullanmanız için bir kılavuz görevi görür ve motorunuzun düşük devirlerde stop etmesini engeller.

İçerik

Koltuk, emniyet kemeri ve SRS hava yastıkları	*1*
Anahtarlar ve kapılar	*2*
Göstergeler ve kontroller	*3*
Klima kontrolü	*4*
Ses	*5*
İç donanım	*6*
Çalıştırma ve kullanma	*7*
Sürüşle ilgili ip uçları	*8*
Acil bir durumda	*9*
Görsel bakım	*10*
Bakım ve servis	*11*
Teknik Özellikler	*12*
Ek bilgiler	*13*
Dizin	*14*

Resimli dizin

■ Dış

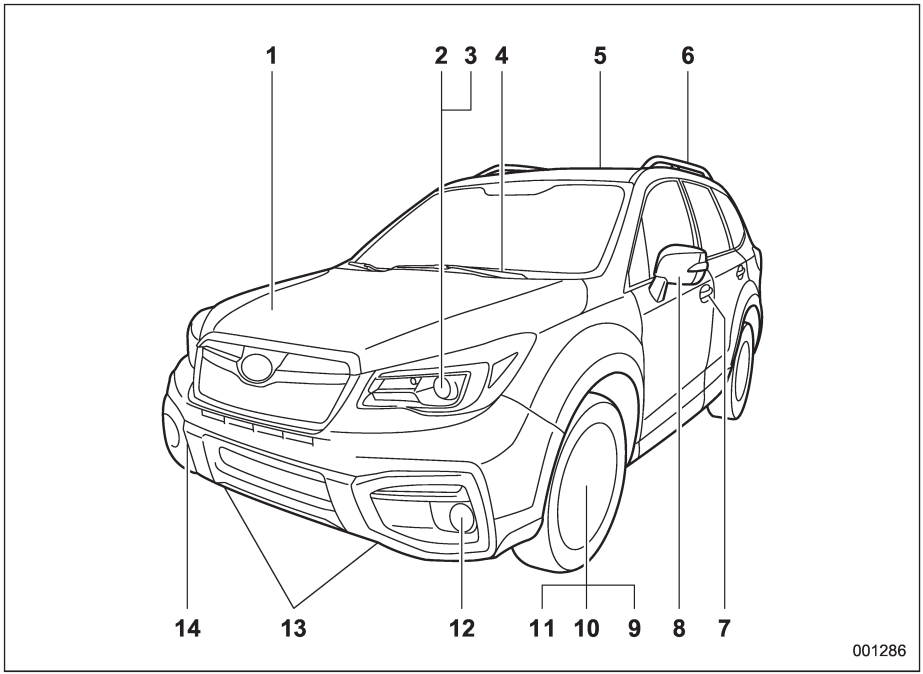

1) Kaput (sayfa 11-11)
2) Far (sayfa 3-97)
3) Ampullerin değiştirilmesi (sayfa 11-49)
4) Ön cam sileceği (sayfa 3-111)
5) Açılır tavan (sayfa 2-37)
6) Tavan rayı (sayfa 8-17)
7) Kapı kilitleri (sayfa 2-4)
8) Yan ayna (sayfa 3-116)
9) Lastik basıncı (sayfa 11-34)
10) Patlak lastikler (sayfa 9-5)
11) Lastik zincirleri (sayfa 8-14)
12) Sis lambası (sayfa 3-106)
13) Bağlama kancaları (sayfa 9-15)
14) Çekme kancası (sayfa 9-15)

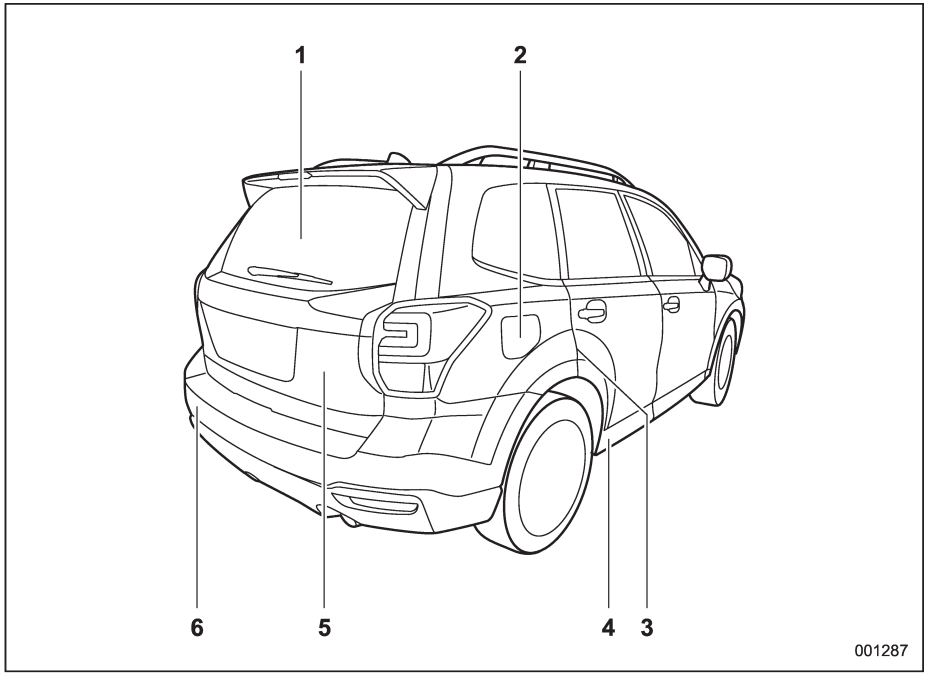

1) Arka cam rezistansı (sayfa 3-117)
2) Yakıt deposu kapağı ve dolum ağzı kapağı (sayfa 7-4)
3) Çocuk emniyet kilitleri (sayfa 2-25)
4) Bağlama deliği (sayfa 9-15)
5) Bagaj kapağı (sayfa 2-29)
6) Çekme kancası (sayfa 9-15)

– DEVAMI DİĞER SAYFADA –

■ İç

▼ Yolcu bölümü

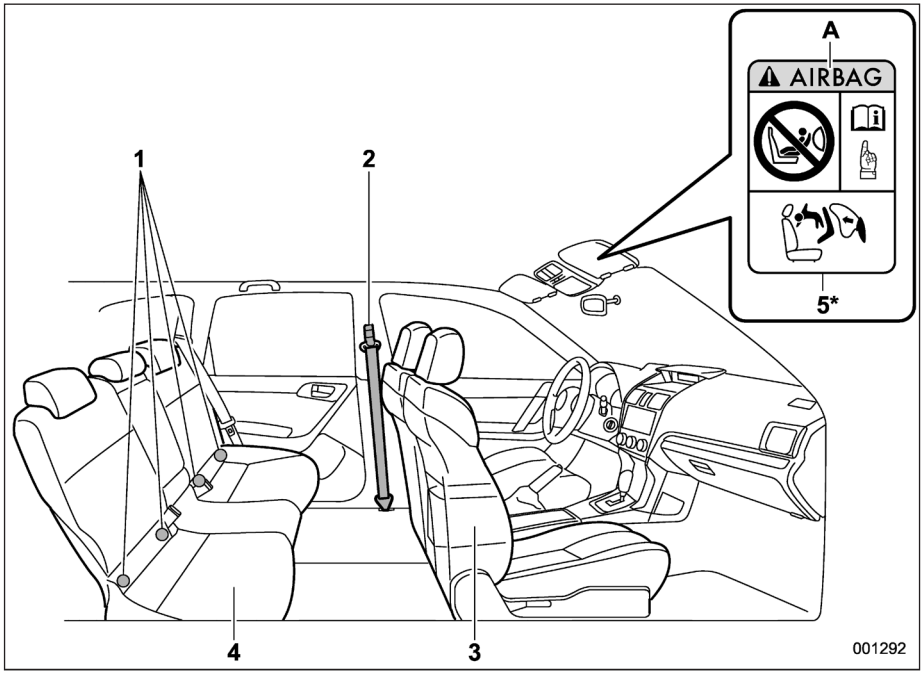

1) ISOFIX çocuk güvenlik sistemi bağlantı çubukları (sayfa 1-40)
2) Emniyet kemeri (sayfa 1-17)
3) Ön koltuk (sayfa 1-2)
4) Arka koltuk (sayfa 1-11)
5) Çocuk koruma sistemi için uyarı işaretleri (sayfa 1-31)

A) HAVA YASTIĞI

*: ASLA ön kısmında AKTİF HAVA YASTIĞI'na sahip bir koltuğa arkaya bakan bir çocuk koltuğu monte etmeyin. Bu durum ÇOCUĞUN CİDDİ ŞEKİLDE YARALANMASINA ve hatta ÖLMESİNE NEDEN OLABİLİR.

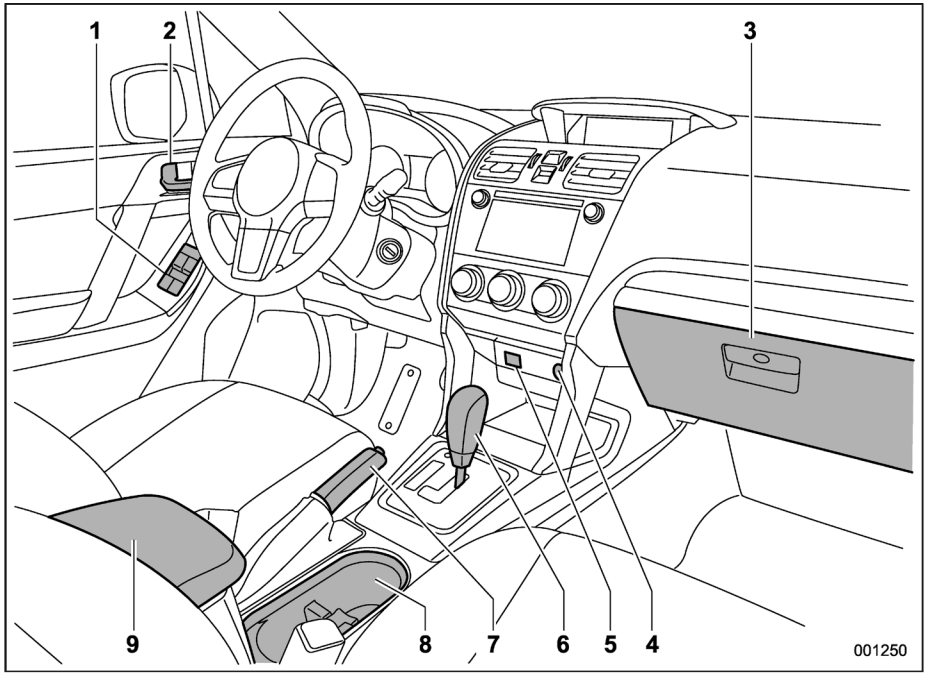

Yukarıdaki çizim, soldan direksiyonlu bir araç için tipik bir örnektir. Sağdan direksiyonlu modeller için, bazı düğmelerin / kolların konumları şekilde gösterilenlerden farklıdır.

1) Elektrikli camlar (sayfa 2-25)
2) Kapı kilitleri (sayfa 2-4)
3) Torpido gözü (sayfa 6-6)
4) Ön elektrik soketi (sayfa 6-9)
5) TPMS ayar düğmesi (sayfa 7-43)
6) Vites kolu (MT) (sayfa 7-14)/Vites kolu (CVT) (sayfa 7-19)
7) Park freni kolu (sayfa 7-45)
8) Bardaklık (sayfa 6-7)
9) Orta konsol (sayfa 6-6)

– DEVAMI DİĞER SAYFADA –

■ Gösterge tablosu

▼ Soldan direksiyonlu modeller

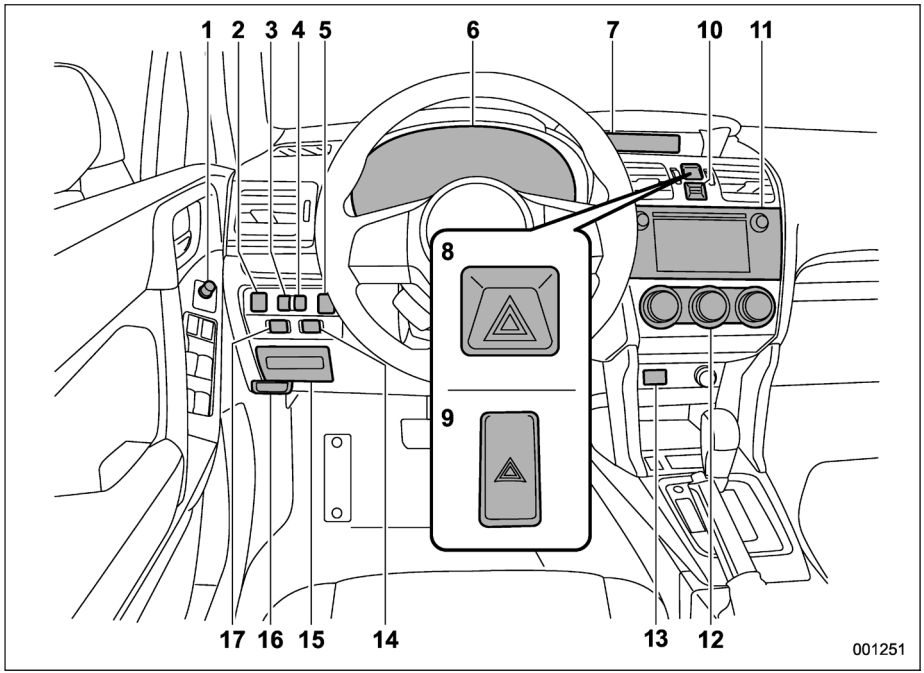

1) Yan ayna düğmesi (sayfa 3-116)
2) Direksiyona Duyarlı Far KAPATMA düğmesi (Direksiyona Duyarlı Far bulunan modeller) (sayfa 3-100)
3) Aydınlatma parlaklık kontrolü (sayfa 3-103)
4) Far yüksekliği ayarı (sayfa 3-104)
5) Araç Dinamiği Kontrolü KAPATMA düğmesi (elektrikli bagaj kapağı bulunmayan modeller) (sayfa 7-37)/Hafıza düğmesi (elektrikli bagaj kapağı bulunan modeller) (sayfa 2-34)
6) Gösterge tablosu (sayfa 3-9)
7) Bilgi ekranı (sayfa 3-39)/Çok fonksiyonlu ekran (sayfa 3-50)
8) Dörtlü flaşör düğmesi (çok fonksiyonlu ekran bulunan modeller) (sayfa 3-8)
9) Dörtlü flaşör düğmesi (çok fonksiyonlu ekran bulunmayan modeller) (sayfa 3-8)
10) Çok fonksiyonlu ekran kontrol düğmesi (sayfa 3-50)
11) Müzik sistemi (sayfa 5-1)
12) Klima kontrolü (sayfa 4-1)
13) TPMS ayar düğmesi (sayfa 7-43)
14) Elektrikli bagaj kapağı (sayfa 2-31)
15) Sigorta kutusu (sayfa 11-48)
16) Kaput açma kolu (sayfa 11-11)
17) Araç Dinamiği Kontrolü kapatma düğmesi (elektrikli bagaj kapağı bulunan modeller) (sayfa 7-37)

▼ Sağdan direksiyonlu modeller

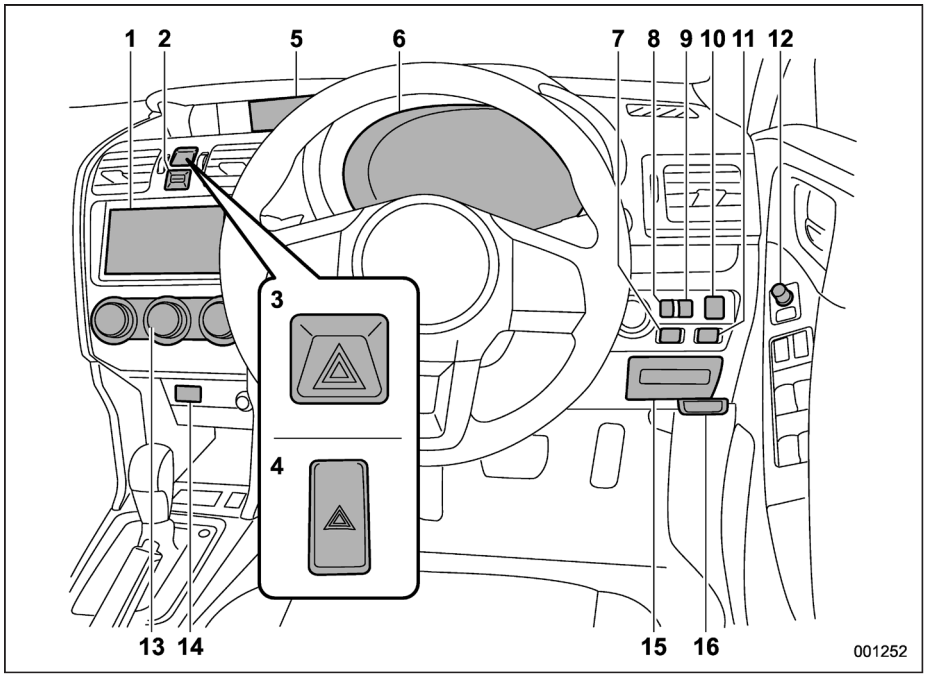

1) Müzik sistemi (sayfa 5-1)
2) Çok fonksiyonlu ekran kontrol düğmesi (sayfa 3-50)
3) Dörtlü flaşör düğmesi (çok fonksiyonlu ekran bulunan modeller) (sayfa 3-8)
4) Dörtlü flaşör düğmesi (çok fonksiyonlu ekran bulunmayan modeller) (sayfa 3-8)
5) Bilgi ekranı (sayfa 3-39)/Çok fonksiyonlu ekran (sayfa 3-50)
6) Gösterge tablosu (sayfa 3-9)
7) Araç Dinamiği Kontrolü kapatma düğmesi (elektrikli bagaj kapağı bulunan modeller) (sayfa 7-37)
8) Aydınlatma parlaklık kontrolü (sayfa 3-103)
9) Far yükseklik ayarı (sayfa 3-104)/Direksiyona Duyarlı Far KAPATMA düğmesi (Direksiyona Duyarlı Far bulunan modeller) (sayfa 3-100)
10) Araç Dinamiği Kontrolü KAPATMA düğmesi (elektrikli bagaj kapağı bulunmayan modeller) (sayfa 7-37)/Hafıza düğmesi (elektrikli bagaj kapağı bulunan modeller) (sayfa 2-34)
11) Elektrikli bagaj kapağı (sayfa 2-31)
12) Yan ayna düğmesi (sayfa 3-116)
13) Klima kontrolü (sayfa 4-1)
14) TPMS ayar düğmesi (sayfa 7-43)
15) Sigorta kutusu (sayfa 11-48)
16) Kaput açma kolu (sayfa 11-11)

– DEVAMI DİĞER SAYFADA –

■ Direksiyon

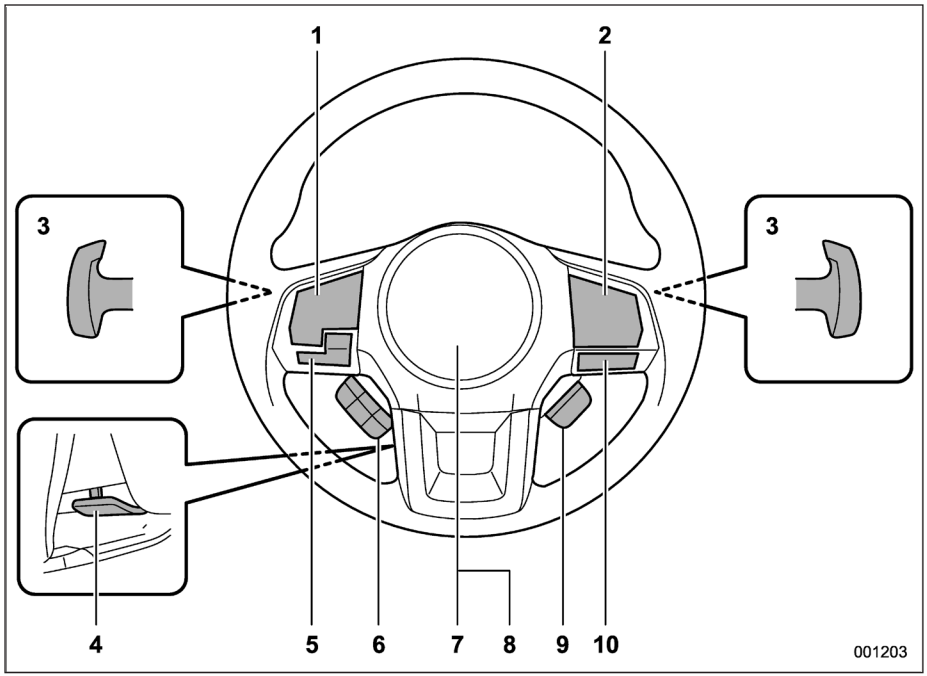

1) Ses sistemi kontrol düğmeleri (sayfa 5-40)
2) Hız sabitleme sistemi (sayfa 7-50)
3) Vites mandalları (sayfa 7-22)
4) Direksiyon yükseklik/derinlik ayarı kilitleme kolu (sayfa 3-119)
5) Hands-free düğmeleri (sayfa 5-48, 5-63)
6) Ç ok fonksiyonlu ekran kontrol düğmeleri (sayfa 3-45)
7) SRS hava yastığı (sayfa 1-43)
8) Korna (sayfa 3-120)
9) Isıtmalı direksiyon simidi düğmesi (sayfa 3-120)
10) SI-DRIVE düğmeleri (sayfa 7-29)

■ Işık ve silecek kontrol kolları/düğmeleri

▼ Avustralya ve Güney Afrika modelleri

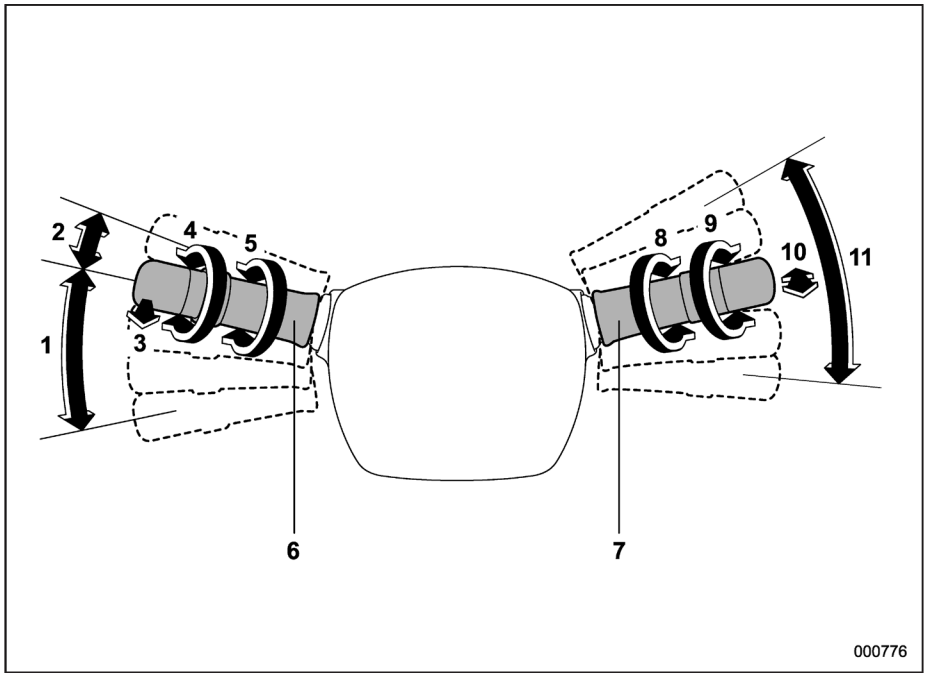

1) Silecek kolu (sayfa 3-111)
2) Damlacık silme (sayfa 3-111)
3) Ön cam yıkayıcısı (sayfa 3-113)
4) Arka cam sileceği ve yıkayıcısı düğmesi (sayfa 3-114)
5) Silecek fasılası kontrol düğmesi (sayfa 3-113) / Sensör hassasiyeti kontrolü (sayfa 3-112)
6) Silecek kontrol kolu (sayfa 3-108)
7) Far kontrol düğmesi (sayfa 3-96)
8) Sis lambası düğmesi (sayfa 3-106)
9) Far AÇIK/KAPALI/OTOMATİK (sayfa 3-97)
10) Selektör Uzun/Kısa far değişimi (sayfa 3-99)
11) Sinyal (sayfa 3-102)

– DEVAMI DİĞER SAYFADA –

▼ Diğerleri

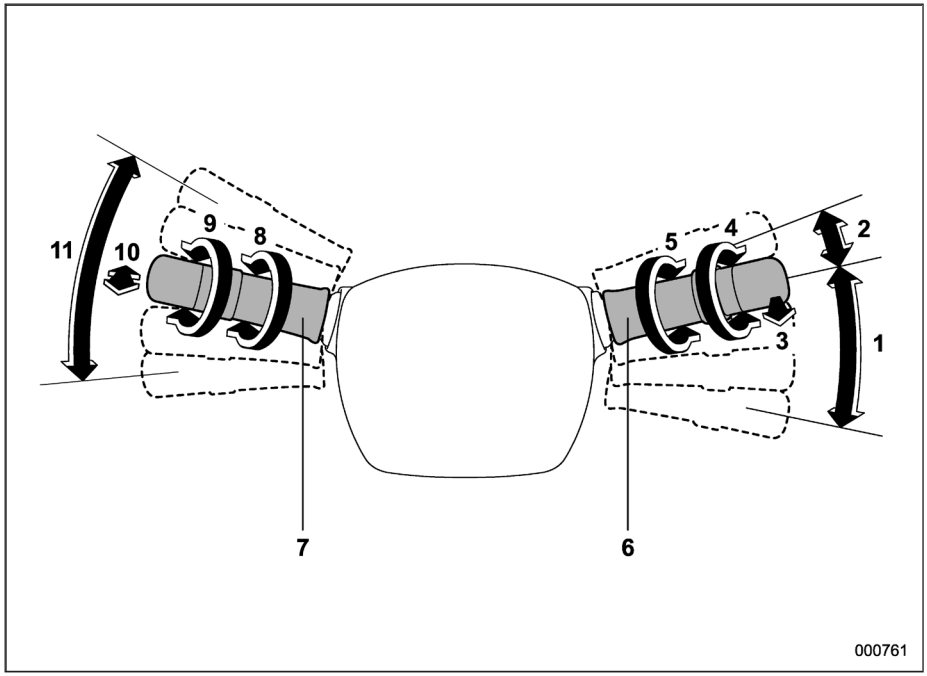

1) Silecek kolu (sayfa 3-111)
2) Damlacık silme (sayfa 3-111)
3) Ön cam yıkayıcısı (sayfa 3-113)
4) Arka cam sileceği ve yıkayıcısı düğmesi (sayfa 3-114)
5) Silecek fasılası kontrol düğmesi (sayfa 3-113) / Sensör hassasiyeti kontrolü (sayfa 3-112)
6) Silecek kontrol kolu (sayfa 3-108)
7) Far kontrol düğmesi (sayfa 3-96)
8) Sis lambası düğmesi (sayfa 3-106)
9) Far AÇIK/KAPALI/OTOMATİK (sayfa 3-97)
10) Selektör Uzun/Kısa far değişimi (sayfa 3-99)
11) Sinyal (sayfa 3-102)

■ Gösterge tablosu

▼ Benzinli modeller (tip A)

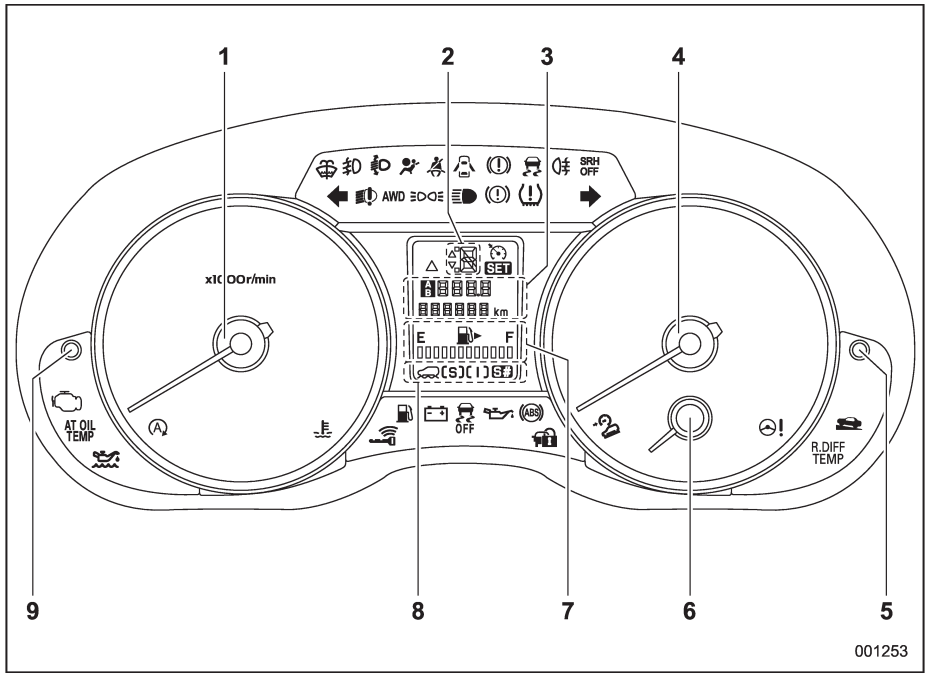

Yukarıda tipik bir örnek bulunmaktadır. Bazı modellerde gösterge tablosu şekilde gösterilenden biraz farklı olabilir.

1) Devir göstergesi (sayfa 3-12)
2) Vites kolu/vites konumu göstergesi (sayfa 3-35)
3) Mesafe sayacı ve kilometre sayacı (sayfa 3-10)
4) Hız göstergesi (sayfa 3-10)
5) Bilgi ekranı değiştirme düğmesi (soldan direksiyonlu modeller) (sayfa 3-39) / Mesafe sayacı A/B seçme ve mesafe sayacı sıfırlama düğmesi (sağdan direksiyonlu modeller) (sayfa 3-11)
6) ECO göstergesi (mevcut ise) (sayfa 3-13)
7) Yakıt göstergesi (sayfa 3-12)
8) X modu (varsa) (sayfa 7-38)/SIDRIVE (varsa (sayfa 7-27)
9) Sıfırlanabilir mesafe sayacı A/B seçimi ve mesafe sayacı sıfırlama düğmesi (soldan direksiyonlu modeller) (sayfa 3-11) / Bilgi ekranı değiştirme düğmesi (sağdan direksiyonlu modeller) (sayfa 3-39)

– DEVAMI DİĞER SAYFADA –

▼ Benzinli modeller (tip B)

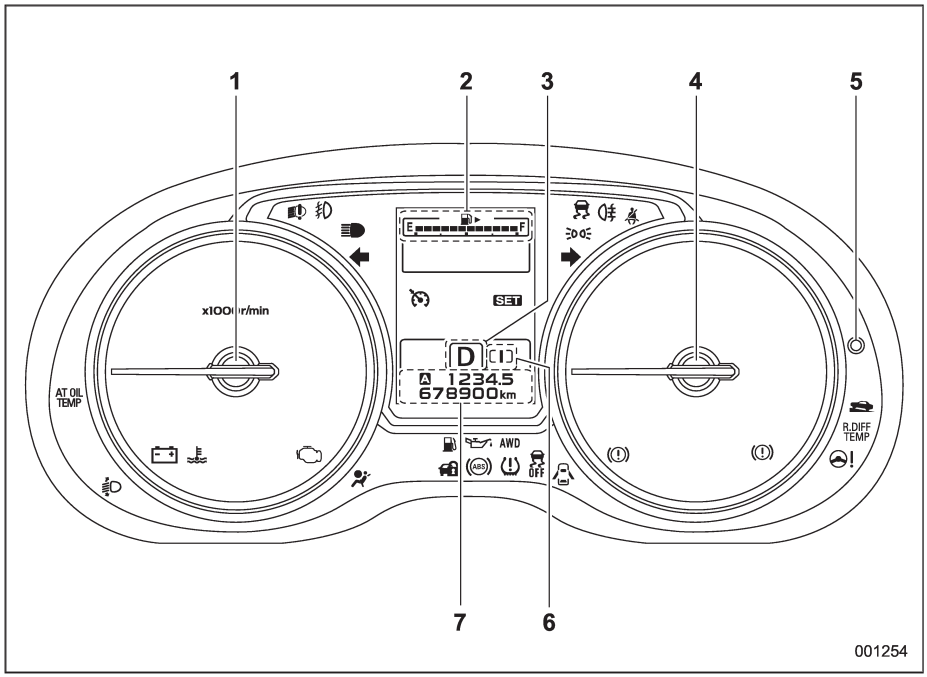

Yukarıda tipik bir örnek bulunmaktadır. Bazı modellerde gösterge tablosu şekilde gösterilenden biraz farklı olabilir.

1) Devir göstergesi (sayfa 3-12)
2) Çoklu bilgi ekranı (sayfa 3-45)
3) Vites kolu/vites konumu göstergesi (sayfa 3-35)
4) Hız göstergesi (sayfa 3-10)
5) Sıfırlanabilir mesafe sayacı A/B seçimi ve mesafe sayacı sıfırlama düğmesi (sayfa 3-11)
6) X modu (varsa) (sayfa 7-38)/ SIDRIVE (varsa) (sayfa 7-27)
7) Mesafe sayacı ve kilometre sayacı (sayfa 3-10)

▼ Dizel modeller (tip A)

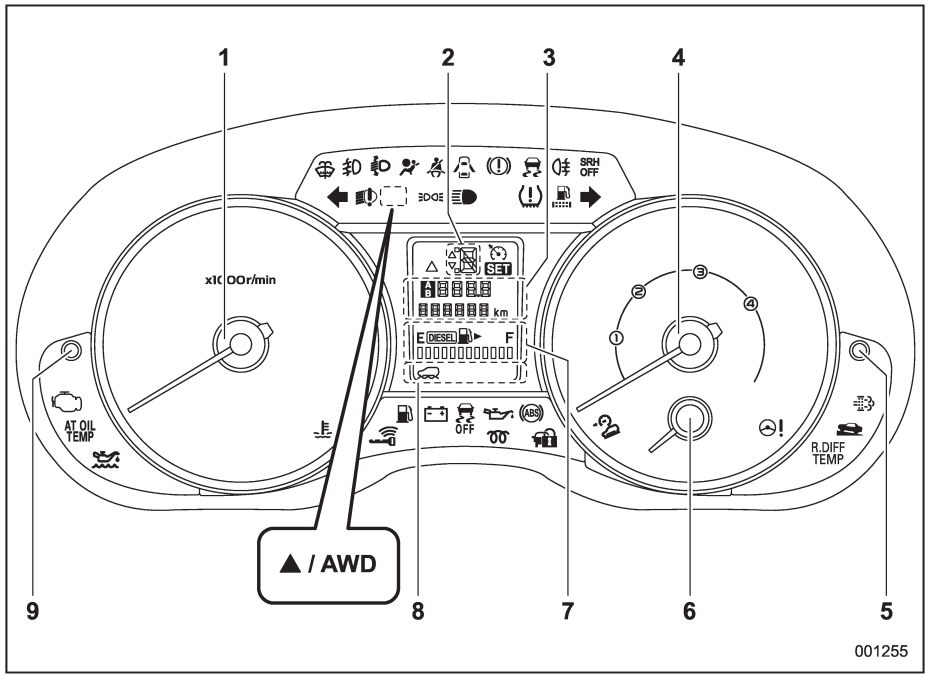

Yukarıda tipik bir örnek bulunmaktadır. Bazı modellerde gösterge tablosu şekilde gösterilenden biraz farklı olabilir.

1) Devir göstergesi (sayfa 3-12)
2) Vites kolu/vites konumu göstergesi (sayfa 3-35)
3) Mesafe sayacı ve kilometre sayacı (sayfa 3-10)
4) Hız göstergesi (sayfa 3-10)
5) Bilgi ekranı değiştirme düğmesi (soldan direksiyonlu modeller) (sayfa 3-39)/Mesafe sayacı A/B seçme ve mesafe sayacı sıfırlama düğmesi (sağdan direksiyonlu modeller) (sayfa 3-11)
6) ECO göstergesi (mevcut ise) (sayfa 3-13)
7) Yakıt göstergesi (sayfa 3-12)
8) X modu (varsa) (sayfa 7-38)
9) Sıfırlanabilir mesafe sayacı A/B seçimi ve mesafe sayacı sıfırlama düğmesi (soldan direksiyonlu modeller) (sayfa 3-11) / Bilgi ekranı değiştirme düğmesi (sağdan direksiyonlu modeller) (sayfa 3-39)

– DEVAMI DİĞER SAYFADA –

▼ Dizel modeller (tip B)

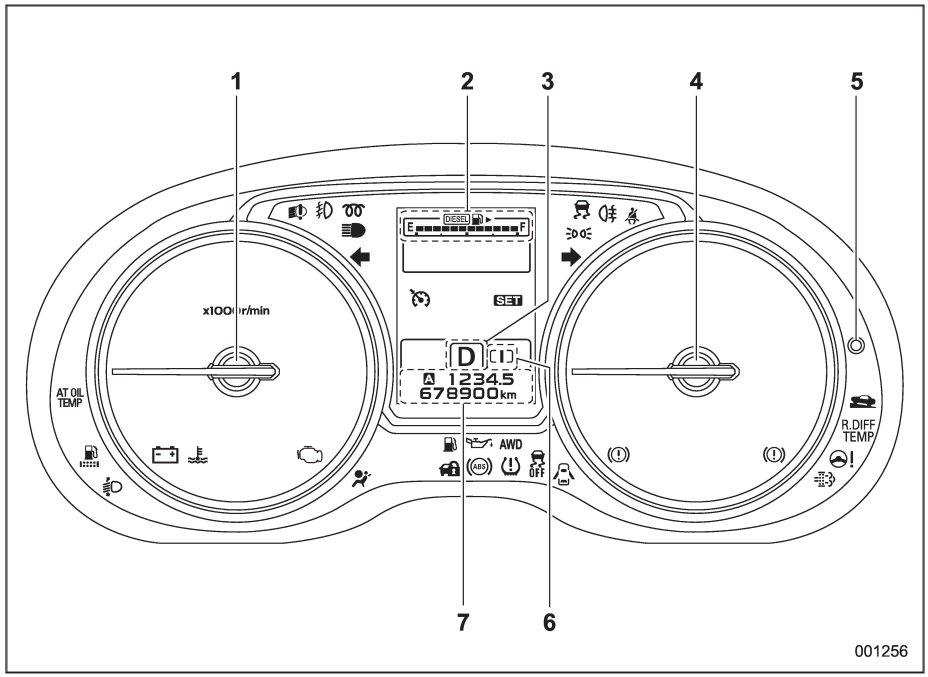

Yukarıda tipik bir örnek bulunmaktadır. Bazı modellerde gösterge tablosu şekilde gösterilenden biraz farklı olabilir.

1) Devir göstergesi (sayfa 3-12)
2) Çoklu bilgi ekranı (sayfa 3-45)
3) Vites kolu/vites konumu göstergesi (sayfa 3-35)
4) Hız göstergesi (sayfa 3-10)
5) Sıfırlanabilir mesafe sayacı A/B seçimi ve mesafe sayacı sıfırlama düğmesi (sayfa 3-11)
6) X modu (varsa) (sayfa 7-38)/SIDRIVE (varsa (sayfa 7-27)
7) Mesafe sayacı ve kilometre sayacı (sayfa 3-10)

■ Uyarı ve gösterge lambaları

İşaret	Adı	Sayfa
	Emniyet kemeri uyarı lambası	3-15
	SRS hava yastığı sistemi uyarı lambası	3-17
	Ön yolcu ön hava yastığı AÇIK göstergesi (mevcutsa)	3-17
	Ön yolcu ön hava yastığı KAPALI göstergesi (mevcutsa)	3-17
	Arıza gösterge lambası (Motor lambasını kontrol edin)	3-18
	Soğutma suyu sıcaklığı düşük gösterge lambası/ Soğutma suyu sıcaklığı yüksek uyarı lambası	3-19
	Şarj uyarı lambası	3-20
	Yağ basıncı uyarı lambası	3-20
	Motor yağı seviyesi uyarı lambası	3-20
AT OIL TEMP	CVT yağı sıcaklığı uyarı lambası (CVT modeller)	3-21

İşaret	Adı	Sayfa
R.DIFF TEMP	Arka diferansiyel yağı sıcaklık uyarı lambası (mevcutsa)	3-21
	ABS uyarı lambası	3-23
	Fren sistemi uyarı lambası (kırmızı)	3-25
	Vakum pompası sistemi uyarı lambası (sarı) (mevcutsa)	3-26
	Kapı açık uyarı lambası	3-27
AWD	AWD uyarı lambası (CVT modeller)	3-27
	Hidrolik direksiyon uyarı lambası	3-28
	Yakıt filtresi uyarı lambası (dizel motorlu modeller)	3-37
	Ön ısıtma gösterge lambası (dizel motorlu modeller)	3-37
	Dizel partikül filtresi uyarı lambası (dizel motorlu modeller)	3-37
	Yokuşta kalkış yardımı uyarı lambası/Yokuşta kalkış yardımı KAPALI gösterge lambası	3-27

İşaret	Adı	Sayfa
	Araç Dinamiği Kontrolü uyarı lambası/Araç Dinamiği Kontrolü çalışma lambası	3-24
	Araç Dinamiği Kontrolü KAPALI gösterge lambası	3-25
	Dönüş sinyali gösterge lambaları	3-36
	Uzun far gösterge lambası	3-36
	LED far gösterge lambası (mevcut ise)	3-28
	Otomatik far yüksekliği ayarı uyarı lambası (mevcutsa)	3-28
SRH OFF	Direksiyona Duyarlı Far uyarı lambası/ Direksiyona Duyarlı Far KAPALI gösterge lambası (mevcutsa)	3-100
	Ön sis lambası gösterge lambası (mevcutsa)	3-36
	Arka sis lambası gösterge lambası (mevcutsa)	3-36

– DEVAMI DİĞER SAYFADA –

İşaret	Adı	Sayfa
	Giriş anahtarı uyarı lambası (mevcutsa)	3-29
	İmmobilizer gösterge lambası	3-33
	Far gösterge lambası (mevcutsa)	3-36
	Hız sabitleme sistemi gösterge lambası (mevcutsa)	3-36
	Hız sabitleme sistemi gösterge lambası (mevcutsa)	3-36
	X modu gösterge lambası (mevcutsa)	3-36
	Yokuş inme kontrolü göstergesi (mevcutsa)	3-36
	Düşük yakıt seviyesi uyarı lambası	3-27
	Düşük lastik basıncı uyarı lambası (mevcutsa)	3-22
	Ön cam yıkama suyu uyarı lambası	3-27
	Sport (S) modu göstergesi (mevcutsa)	3-33

İşaret	Adı	Sayfa
	Intelligent (I) modu göstergesi (mevcutsa)	3-33
	Sport Sharp (S#) modu göstergesi (mevcutsa)	3-33
	Vites yükseltme gösterge lambası (beyaz veya siyah) (vites değiştirme göstergesi bulunmayan MT modeller)	3-34
	Aşırı devir uyarı lambası (sarı) (MT dizel motorlu modeller)	3-38
	Otomatik Start/Stop uyarı lambası/Otomatik Start/Stop KAPALI gösterge lambası (sarı) (mevcutsa)	3-38
	Otomatik Start/Stop gösterge lambası (yeşil) (mevcutsa)	3-39

Fonksiyon ayarları

SUBARU servisi, aşağıdaki tabloda yer alan fonksiyonların ayarlarını kişisel ihtiyaçlarınızı karşılayacak şekilde değiştirebilir. Bu konuda daha detaylı bilgi edinmek için en yakında SUBARU servisi ile temas kurmanızı tavsiye ediyoruz. Aracınızda çok fonksiyonlu ekran mevcutsa, bu fonksiyonlardan bazılarının ayarları ekran vasıtasıyla değiştirilebilir. Detaylar için "Çok fonksiyonlu ekran" ☞3-50 konusuna bakın.

Öğe	Fonksiyon	Olası ayarlar	Varsayılan ayar
Anahtarsız erişim[*1]	Otomatik kilitleme[*2]	Devrede/Devre dışı	Çalışması
	Otomatik kilitleme fonksiyonu devrede kalma süresi[*2]	20 sn ile 60 sn aralığında ayarlanabilir	30 saniye
	Kapı kilidi açma seçme fonksiyonu (sürücü kapısı kilit açma)	Sadece sürücü kapısı/Tüm kapılar	Tüm kapılar[**2]/Sadece sürücü kapısı[*3]
	Kapı kilidi açma seçme fonksiyonu (bagaj kapağı kilidini açma)	Sadece bagaj kapağı/Tüm kapılar	Tüm kapılar[*2]/Sadece bagaj kapağı[*3]
	Dörtlü flaşörler	Devrede/Devre dışı	Çalışması
	Sesli sinyal ses seviyesi	Seviye 5 ila 7 arasında ayarlanabilir	Ses seviyesi 5
Uzaktan kumandalı anahtarsız giriş sistemi	Otomatik kilitleme[*2]	Devrede/Devre dışı	Çalışması
	Otomatik kilitleme fonksiyonu devrede kalma süresi[*2]	20 sn ile 60 sn aralığında ayarlanabilir	30 saniye
	Kapı kilidi açma seçme fonksiyonu (anahtarsız giriş fonksiyonu bulunan modeller dahil)[*2]	Devrede/Devre dışı	Devre dışı
	Dörtlü flaşörler	Devrede/Devre dışı	Çalışması
Anahtarın araç içerisinde kilitli kalmasını önleme[*2]	Anahtarın araç içerisinde kilitli kalmasını önleme	Devrede/Devre dışı	Çalışması
Buğu ve buz çözücü sistem	Arka cam rezistansı/yan ayna rezistansı/ön cam sileceği buz çözücüsü	15 dakika devrede / Sürekli devrede	15 dakika devrede
Tavan lambası	Tavan lambası/harita lambası SÖNME geciktirme zamanlayıcısının çalışması	KAPALI/10s/20s/30s	30 saniye
Harita lambaları			
Akünün boşalmasını önleme fonksiyonu	Akünün boşalmasını önleme fonksiyonu	Devrede/Devre dışı	Çalışması
Otomatik far açma/kapama[*1]	Otomatik far açma/kapama mekanizmasının hassasiyet seviyesi	Düşük/Orta/Yüksek/Maks	Orta

– DEVAMI DİĞER SAYFADA –

Öğe	Fonksiyon	Olası ayarlar	Varsayılan ayar
Otomatik yağmur sensörlü ön cam sileceği[*1]	Sileceğin zamanını otomatik ayarlama modu	Yağmur sensörü modu/ araç hızı kilitleme modu	Yağmur sensörü modu
Geri vitese bağlı arka silecekler	Geri vitese bağlı arka sileceklerin çalışması	Devrede/Devre dışı	Çalışması
Tek dokunuş şerit sinyali	Tek dokunuş şerit sinyalinin çalışması	Devrede/Devre dışı	Çalışması
Far kapanma gecikme fonksiyonu ayarı	Zamanlayıcı çalışması	Kapalı/30/60/90 saniye	30 saniye

[*1]: Mevcutsa
[*2]: Çift kilit sistemi bulunmayan modeller için geçerli
[*3]: Çift kilit sistemi bulunan modeller için geçerli

Ön koltuklar 1-2
- Manuel koltuk (mevcut ise) 1-4
- Elektrikli koltuk (mevcutsa.....) 1-5
- Kafalık ayarı 1-8

Koltuk ısıtıcısı (mevcutsa) 1-9
- Ön koltuk ısıtıcısı (mevcut ise)..... 1-10
- Arka koltuk ısıtıcısı (mevcut ise).....1-11

Arka koltuklar 1-11
- Kolçak (mevcutsa) 1-12
- Kafalık ayarı 1-12
- Arka koltuk sırtlığının katlanması 1-14
- Koltuk sırtlığının yatırılması (mevcutsa) 1-16

Emniyet kemerleri 1-17
- Emniyet kemeri güvenlik bilgileri..... 1-17
- Acil Durumda Kilitlenen Gergi Mekanizması (ELR) 1-18
- Otomatik/Acil Durumda Kilitlenen Gergi Mekanizması (A/ELR) (mevcut ise) 1-19
- Emniyet kemeri uyarı lambası ve sinyali 1-19
- Emniyet kemerinin bağlanması 1-19
- Emniyet kemerinin bakımı 1-25

Emniyet kemeri ön gergileri 1-26
- Sistem kontrolleri..... 1-27
- Sistem bakımı 1-27
- Araçta yapılacak modifikasyonlar ile ilgili uyarılar..... 1-28

Çocuk koltuğu sistemleri 1-28
- Avustralya modelleri için uygulamalar..... 1-28
- Güvenlik önlemleri..... 1-28
- Çocuk koltuğu nereye yerleştirilmeli..... 1-29
- Çocuk koltuk sisteminin seçimi 1-31
- Emniyet kemerli çocuk koltuğu sistemlerinin montajı 1-33
- Yükseltici koltuğun takılması 1-39
- ISOFIX bağlantı çubukları kullanılarak çocuk koltuğu sistemlerinin takılması 1-40
- Üst bağlantı kuşakları 1-42

***SRS (Yardımcı Güvenlik Sistemi) hava yastığı 1-43**
- SRS hava yastığı sistemine yönelik genel önlemler 1-44
- Parçalar 1-50
- SRS hava yastığı 1-53
- Sistemin çalışması 1-56
- SRS hava yastığı sistemi kontrolü 1-64
- SRS Hava yastığı sistemi bakımı 1-66
- Araçta yapılacak modifikasyonlar ile ilgili uyarılar..... 1-67

Ön koltuklar

⚠ UYARI

- **Aracın kontrolünü kaybetme olasılığını ve muhtemel yaralanmaları önlemek için koltuğu asla aracı sürerken ayarlamayınız.**
- **Koltuğu ayarlamadan önce yükün, arka koltukta oturan yolcuların ellerinin ve ayaklarının ayar mekanizmasının uzağında olduğundan emin olunuz.**
- **Koltuğu ayarladıktan sonra, kilitlendiğinden emin olmak için hafifçe itin. Koltuk tam olarak yerine oturmazsa hareket edebilir veya emniyet kemeri düzgün çalışmayabilir.**
- **Ön koltukların altına hiçbir şey koymayın. Ön koltuk kilidine engel olup kazaya neden olabilirler.**
- **Emniyet kemerleri oturan kişi arkasına iyice yaslanır ve dik otururs maksimum koruma sağlar. Bir çarpışma sırasında emniyet kemerinin altından kayma riskini azaltmak için sürüş sırasında ön koltuk sırtlığı dik konumda olmalıdır. Ön koltuk sırtlıkları dik konumda değilse, çarpışma sırasında kucak kemerinin altından kayma veya kucak kemerinin karnın üstüne doğru yukarı kayma riski artar. Her iki durum da ciddi iç yaralanmalara veya ölüme neden olabilir.**
- **Hava yastıkları büyük bir hız ve kuvvetle şişer. Hava yastığı şiştiği zaman doğru konumda oturmayan kişiler ciddi bir şekilde yaralanabilirler. Hava yastığı şişmek için büyük bir yere ihtiyaç duyduğu için sürücü koltukta dik oturmalı ve direksiyon simidinden mümkün olduğu kadar uzakta fakat aracın tüm hakimiyetini kaybetmeden arkasına iyice yaslanmalı ve ön yolcu da koltuğunu mümkün olduğu kadar geriye itmeli ve koltukta dik oturmalı ve sırtını arkasına iyice yaslamalıdır.**

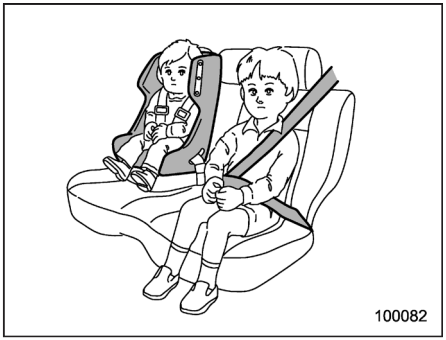

⚠ UYARI

12 ve altındaki yaşlarda veya 1,5 metre (4 ft 11 inç) veya daha kısa boydaki çocukları her zaman ARKA koltuğa, çocuğun yaşı, boyu ve ağırlığına göre çocuğun güvenliği için hangisi daha uygunsa, bir çocuk koruma koltuğuna ya da bir emniyet kemeri kullanarak oturtunuz. SRS hava yastığı oldukça büyük bir hız ve kuvvetle şişer ve özellikle güvenlik önlemleri alınmamış veya gerektiği şekilde uygulanmamış ise, özellikle 12 ve daha alt yaşlardaki veya 1,5 metre (4 ft 11 inç) veya daha kısa boylu çocukları yaralayabilir hatta öldürebilir. Çocuklar, büyüklerden daha hafif ve zayıf oldukları için yastığın şişmesinden zarar görme olasılıkları daha fazladır.

HER TÜRLÜ çocuk koltuğunu (öne bakan çocuk koltukları da dâhil olmak üzere) daima ARKA koltuklara takın.
KESİNLİKLE ÖNE YA DA ARKAYA BAKAN BİR ÇOCUK KOLTUĞUNU ÖN KOLTUĞA TAKMAYINIZ. BU DURUMDA ÇOCUĞUN KAFASI HAVA YASTIĞINA ÇOK YAKIN OLACAĞINDAN CİDDİ YARALANMA VEYA ÖLÜM RİSKİ MEVCUTTUR.
Kaza istatistiklerine göre çocukların arka koltukta gereken önlemler alınarak oturtulmaları, ön koltukta oturmalarından daha güvenlidir. Çocuk koltuğu sistemiyle ilgili talimatlar ve önlemler için "Çocuk koltuğu sistemleri" konusuna bakınız ☞1-28.

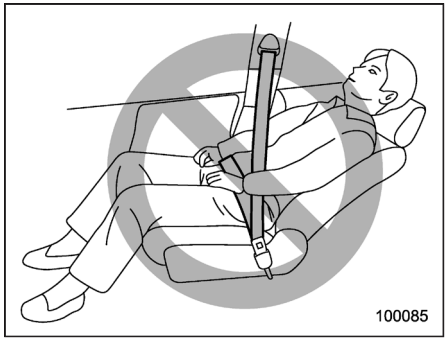

⚠ UYARI

Kaza anında yolcunun emniyet kemerinin altından kaymasını önlemek için sürüş sırasında ön koltuk arkalığı dik konumda olmalıdır. Aynı zamanda yolcu ile koltuk sırtlığı arasına minder gibi cisimleri koymayın. Aksi takdirde çarpışma sırasında kucak kemerinin altından kayma veya kucak kemerinin karnın üstüne doğru yukarı kayma riski artar. Her iki durum da ciddi iç yaralanmalara ve hatta ölüme yol açabilir.

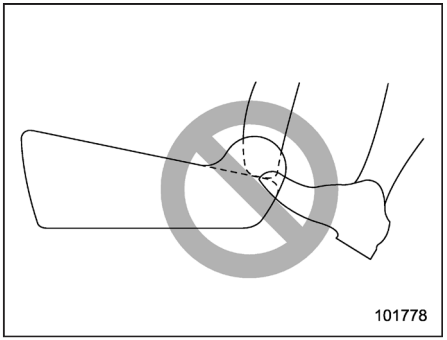

⚠ UYARI

Arka koltuktaki yolcuların, ayaklarını ön koltuğun yastığının arkasına koymalarına izin vermeyin. Bu hareket, bağlı sistemlerin uygunsuz çalışmasına ve sakatlanmalara yol açabilir.
- **Yolcu algılama sistemi (mevcutsa)**
- **SRS yan hava yastığı (mevcutsa)**
- **Koltuk ısıtıcısı (mevcutsa)**
- **Elektrikli koltuk (mevcutsa)**

– DEVAMI DİĞER SAYFADA –

■ Manuel koltuk (mevcut ise)

▼ İleri ve geri ayarı

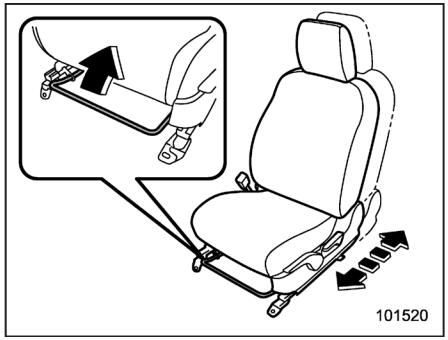

Kolu yukarı doğru çekiniz ve koltuğu istediğiniz konuma gelecek şekilde kaydırınız. Daha sonra kolu bırakınız ve koltuğun yerine sağlam bir şekilde oturduğundan emin olmak için koltuğu öne arkaya doğru hareket ettiriniz.

▼ Koltuk sırtlığının ayarlanması

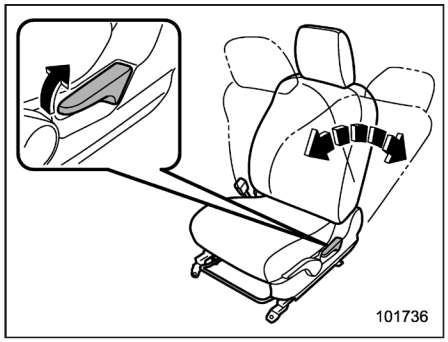

Yatırma kolunu yukarı doğru çekiniz ve koltuk arkalığını istediğiniz konuma gelecek şekilde ayarlayınız. Daha sonra kolu bırakınız ve koltuk arkalığının yerine sabitlendiğinden emin olunuz.
Yatırılmış bir sırtlık, kol yukarı doğru çekildiğinde yukarıya doğru kalkabilir. Sırtlığı eski konumuna getirmek için yatırma kolunu kullanırken, sırtlığı hafifçe tutarak, yavaş yavaş yükselmesini sağlayınız.

▼ Koltuk yükseklik ayarı (sürücü koltuğu)

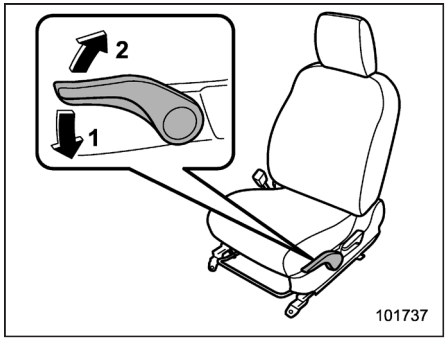

1) Kol aşağı itildiğinde, koltuk alçalır.
2) Kol yukarı çekildiğinde, koltuk yükselir.

Koltuğun yüksekliği, koltuk yükseklik ayar kolu yukarı ve aşağı hareket ettirilerek ayarlanabilir.

■ Elektrikli koltuk (mevcutsa)

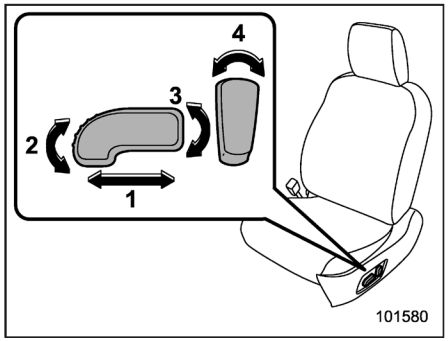

1) **Koltuk konumu ileri/geri ayarı kontrol düğmesi**
   Koltuğu ileriye veya geriye almak için, kumanda düğmesini ileriye veya geriye doğru hareket ettiriniz. Koltuğun ileri geri ayarını yaparken, koltuk minderinin açısını veya koltuk yüksekliğini ayarlayamazsınız.
2) **Koltuk minder açısı kontrol düğmesi**
   Koltuk minderi açısı ayarlamak için, kumanda düğmesinin ön ucunu yukarı doğru çekin veya aşağıya itin.
3) **Koltuk yüksekliği kontrol düğmesi**
   Koltuk yüksekliğini ayarlamak için, kumanda düğmesinin arka ucunu yukarı doğru çekin veya aşağıya itin.
4) **Koltuk sırtlığı açısı (yatırma) kontrol düğmesi**
   Koltuk sırtlığının açısını ayarlamak için kumanda düğmesini hareket ettirin.

▼ Hafıza işlevi (sürücü koltuğu için - mevcutsa)

⚠ UYARI

- **Aracın kontrolünü kaybetme olasılığını ve muhtemel yaralanmaları önlemek için koltuğu asla aracı sürerken ayarlamayınız.**
- **Koltuğu ayarlamadan önce yükün, arka koltukta oturan yolcuların ellerinin ve ayaklarının ayar mekanizmasının uzağında olduğundan emin olun.**
- **Aracın kontrolünü kaybetme olasılığını ve muhtemel yaralanmaları önlemek için koltuğu asla aracı sürerken ayarlamayın.**
- **İstediğiniz koltuk konumunu yola çıkmadan ayarlayınız. Koltuk konumunu ayarlarken, vites kolunun "P" konumunda olduğundan (CVT modeller) ve park freninin uygulandığından emin olun. Koltuk konumunun etkinleşme süreci tamamlanmadan yola çıkmayın.**
- **Kayıtlı bir koltuk konumunu etkin hale getirirken, arkada oturan yolcuların el, ayak veya eşyalarının koltuk ayar mekanizmasının uzağında olmalarını sağlayınız.**
- **Koltuk konumunun etkin hale getirilmesi sırasında beklenmedik durumlarla veya arızalarla karşılaşırsanız aşağıdaki adımlardan birini izleyerek etkinleştirme işlemini durdurunuz.**
  - **Elektrikli koltuk düğmelerinden herhangi birini çalıştırın**
  - **"SET" (ayar) düğmesine basın**
  - **"1" veya "2" düğmesine basın**

İstediğiniz koltuk konumlarından bazılarını kaydetmeniz mümkündür. "1" veya "2" düğmesini (mevcut ise) ya da herhangi bir giriş anahtarını kullanarak istediğiniz koltuk konumunu kaydedin ve koltuk konumunu etkinleştirin.
Aşağıdaki koltuk konumları kaydedilebilir.
- Koltuğun ileri/geri konumu
- Koltuk sırtlığının açısı
- Koltuk minderinin açısı
- Koltuğun yüksekliği

▽ "1" veya "2" düğmesiyle koltuk konumunun kaydedilmesi

1. Aşağıdaki durumlarda koltuk konumunu ayarlayın.
   - Park freni uygulanmıştır.
   - Kontak anahtarı "LOCK"/"OFF" konumuna getirilmiştir.
   - Vites kolu "P" konumundadır (CVT modeller).

– DEVAMI DİĞER SAYFADA –

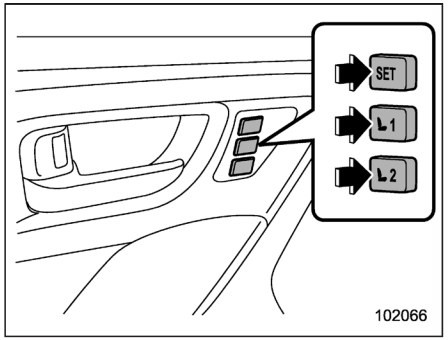

Soldan direksiyonlu modeller

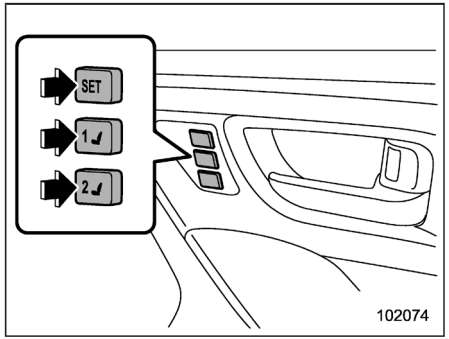

Sağdan direksiyonlu modeller

2. "SET" (AYAR) düğmesini basılı tutarak, "1" veya "2" numaralı düğmeye basın.

Bir sinyal sesi duyulur ve koltuk konumu ayarlanır.

▽ **Giriş anahtarı kullanılarak koltuk ayarı yapılması (mevcut ise)**

1. Aşağıdaki durumlarda koltuk konumunu ayarlayın.
   - Park freni uygulanmıştır.
   - Kontak anahtarı "LOCK"/"OFF" konumuna getirilmiştir.
   - Vites kolu "P" konumundadır (CVT modeller).

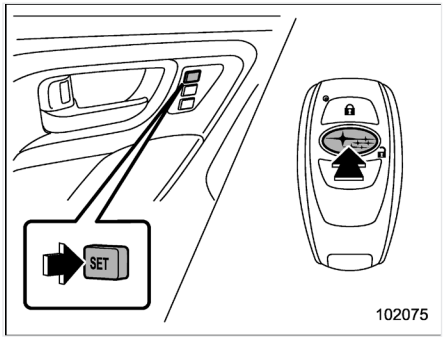

Soldan direksiyonlu modeller

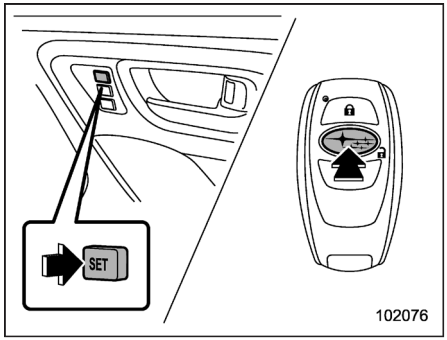

Sağdan direksiyonlu modeller

2. "SET" düğmesini basılı tutarak giriş anahtarının "🔓" düğmesine basın.
Bir sinyal sesi duyulur ve koltuk konumu ayarlanır.

▽ **"1" veya "2" düğmesiyle koltuk konumunun etkinleştirilmesi**

⚠ UYARI

İstediğiniz koltuk konumunu etkin hale getirmek için doğru düğmeye bastığınızdan emin olun. Koltuk konumunun size uygun olmaması, sürüşünüzü olumsuz yönde etkileyebilir ve emniyet kemerinin etkinliğini azaltabilir.
Bu durum, ciddi yaralanma hatta ölümle sonuçlanabilecek bir kazaya yol açabilir.

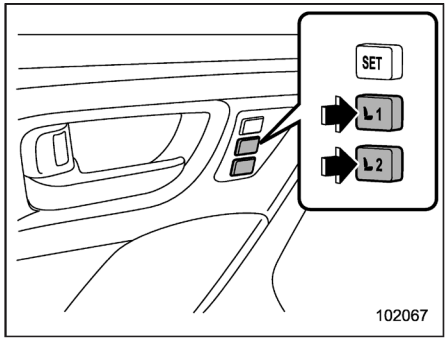

Soldan direksiyonlu modeller

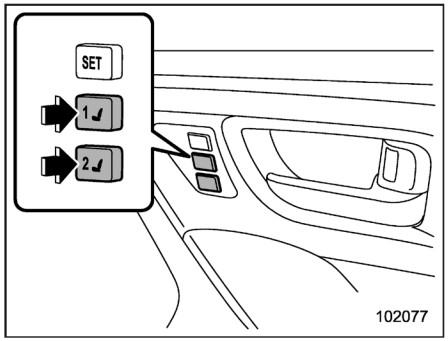

Sağdan direksiyonlu modeller

1. Kontak anahtarını "ON" (AÇIK) konumuna getirin.
2. Vites kolu "P" konumunda (CVT modeller) ve park frenini uygulanmış durumdayken "1" veya "2" düğmesine basın.

Bir sinyal sesi duyulur ve koltuk önceden kaydedilen konuma gelir.

Koltuk kaydedilen konuma gelirken, iki kez sinyal sesi duyulur.

NOT

• Daha önce koltuk konumu kaydedilmiş olan bir düğmeye yeni bir koltuk konumu kaydedilirse, eski konum silinir.

• Akü çıkarılırsa, kayıtlı koltuk konumu silinmez.

• Sürücü kapısı açıldıktan sonra 45 saniye içinde "1" veya "2" düğmesine basılırsa, kontak anahtarı "LOCK" veya "OFF" konumunda olsa bile kayıtlı koltuk konumu etkinleştirilebilir.

▽ **Kayıtlı bir koltuk konumunun giriş anahtarı kullanılarak etkinleştirilmesi (mevcut ise)**

1. Kayıtlı giriş anahtarını alın.

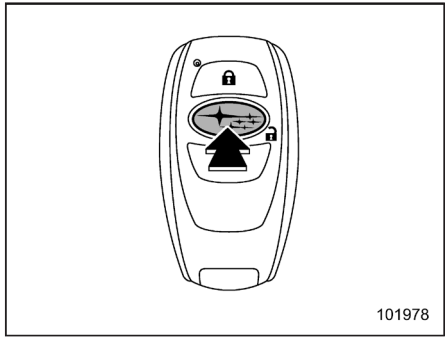

2. "🔓" düğmesine basarak veya kapı kolunu tutarak sürücü kapısı kilidini açın.
3. Sürücü tarafındaki kapıyı açın.

Bir sinyal sesi duyulur ve koltuk önceden kaydedilen konuma gelir.

Koltuk kaydedilen konuma gelirken, iki kez sinyal sesi duyulur.

NOT

• Kaydedilmiş koltuk pozisyonu bu işlemler sonunda ayarlanamamış ise sonraki adımları deneyin.

(1) Sürücü kapısındaki "SET" düğmesine basın.

– DEVAMI DİĞER SAYFADA –

(2) Kapıları kilitlemek için giriş anahtarındaki "🔒" düğmesine veya kapı kilitleme düğmesine basın.
(3) Önceki yolları tekrar uygulayın.

• Anahtarsız giriş özelliği devre dışı bırakılmışsa, sürücü kapısı kolu tutularak koltuk konumu etkinleştirilemez. Ancak, giriş anahtarındaki "🔒" düğmesine basılarak kayıtlı koltuk konumu etkinleştirilebilir. Anahtarsız giriş özelliğinin etkinleştirilmesi veya devreden çıkarılması hakkında bilgi almak için "Anahtarsız giriş özelliğinin devre dışı bırakılması" ☞2-15 konusuna bakın.

• Daha önce koltuk konumu kaydedilmiş olan bir düğmeye yeni bir koltuk konumu kaydedilirse, eski konum silinir.

▽ Kayıtlı bir koltuk konumunun giriş anahtarı kullanılarak silebilirsiniz (mevcut ise)

1. Sürücü kapısını kapatın.
2. "SET" düğmesini basılı tutarak giriş anahtarı üzerindeki "🔒" düğmesine basın.

Bir uyarı sesi duyulur ve kayıtlı pozisyon silinir.

■ Kafalık ayarı

⚠ UYARI

- **Asla kafalıkları çıkartarak aracı kullanmayınız çünkü kafalıklar, araca arkadan çarpıldığı zaman ciddi boyun yaralanmaları riskini azaltmak için tasarlanmıştır. Ayrıca, kafalıkları kesinlikle ters yönde takmayın. Bu şekilde takılmaları kafalıkların normal fonksiyonunu yerine getirmesine engel olacaktır. Bu nedenle, koltuk kafalıklarını söktüyseniz, yolcularınızın yaralanmasını önlemek adına lütfen bu kafalıkları yeniden düzgün bir şekilde yerlerine takınız.**
- **Sürücü dahil tüm yolcular, koltuk kafalıkları takılı konumda değilken araçta seyahat etmemelidir, aksi takdirde bir kaza sırasında boyun bölgesinden yaralanma riski yükselecektir.**

Sürücü koltuğu ve ön yolcu koltuğu kafalıkları aşağıdaki gibi ayarlanabilir.

▼ Kafalık yükseklik ayarı

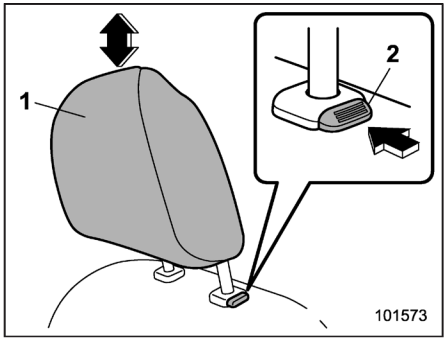

1) Kafalık
2) Serbest bırakma düğmesi

Her bir kafalığın merkezi, koltukta oturan kişinin kulaklarının üst hizasına en yakın olacak şekilde ayarlanmalıdır.

Yükseltmek için:
Koltuk kafalığını yukarıya doğru çekin.
Alçaltmak için:
Koltuk sırtlığının üstündeki indirme düğmesine basarak kafalığı aşağıya doğru bastırın.
Sökmek için:
Açma düğmesine basılı tutarak koltuk kafalığını çıkarın.
Takmak için:
Kafalığın çubuklarını, kafalık tam olarak sırtlığa oturacak şekilde koltuk sırtlığının üzerindeki deliklere sokun.

Kafalığı indirirken kilit açma düğmesine basın ve düğmeyi basılı tutun.

▼ Kafalık açı ayarı

Kafalığın açısı bir kaç adımda ayarlanabilir. Uygun bir sürüş konumunda ilerlerken, kafalığı, başınızın kafalığa mümkün olduğunca yakın olacağı konuma getirin.

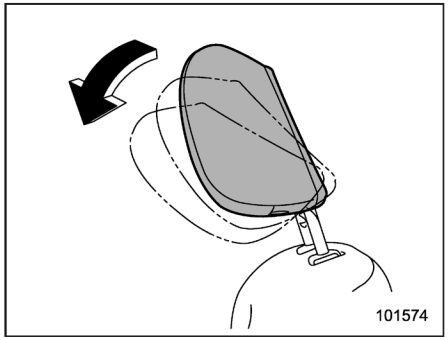

Yükseltmek için:

Kafalığı elinizle kaldırarak istediğiniz konuma getirin. Kafalık yerine oturduğu zaman bir tıklama sesi duyulacaktır.

Geri çevirmek için:

Kafalığı gidebildiği kadar ileri doğru itin. Kafalık tam dik konuma otomatik olarak gelecektir. Daha sonra, kafalığı istenilen açıya ayarlayın.

Koltuk ısıtıcısı (mevcutsa)

⚠ DİKKAT

- **Koltuk ısıtıcısını çok uzun bir süre boyunca, yüksek ısılarda kullanmaları durumunda, hassas ciltli kişilerde hafif yanıklar oluşması mümkündür. Koltuk ısıtıcısını kullanırken, ilgili kişileri mutlaka uyarınız.**
- **Koltuğun üzerine, ısıyı yalıtabilecek battaniye, yastık veya benzeri nesneler koymayınız. Bu ısıtıcının aşırı ısınmasına neden olabilir.**
- **Aracın içi yeterince ısındığında veya aracı terk etmeden önce ısıtıcıyı kapattığınızdan emin olun.**

NOT

Motor çalışmıyorken koltuk ısıtıcısının uzun bir süre kullanılması, akünün boşalmasına neden olabilir.

– DEVAMI DİĞER SAYFADA –

■ Ön koltuk ısıtıcısı (mevcut ise)

Koltuk ısıtıcısı, kontak anahtarı "ACC" veya "AÇIK" konumundayken çalışır.

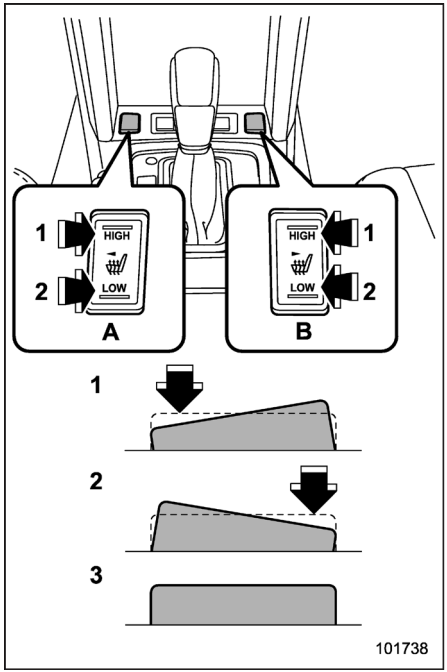

Ön koltuk ısıtıcısı düğmesi
1) **YÜKSEK** – Hızlı ısıtma
2) **DÜŞÜK** – Normal ısıtma
3) OFF - Kapalı
A) Sol taraf
B) Sağ taraf

Koltuk ısıtma fonksiyonunu açmak için, düğmenin "DÜŞÜK" veya "YÜKSEK" kısmına basın. "YÜKSEK" konumunun seçilmesi, koltuğun daha hızlı şekilde ısınmasına yardımcı olur.

Koltuk ısıtıcısını kapatınız ve mevcut konumun hafifçe aksi yönünde basınız.

Düğme üzerinde bulunan gösterge, koltuk ısıtıcısı devreye girdiğinde yanar. Aracın içi yeterince ısındığında veya aracı terk etmeden önce ısıtıcıyı kapattığınızdan emin olunuz.

■ Arka koltuk ısıtıcısı (mevcut ise)

Koltuk ısıtıcısı, kontak anahtarı "ON" konumundayken çalışır.

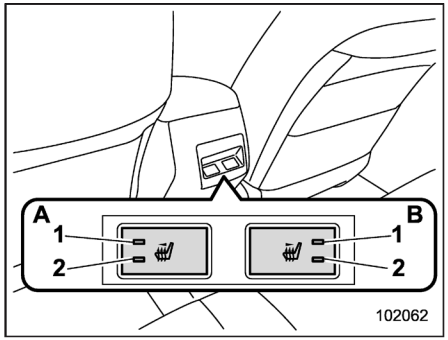

Arka koltuk ısıtıcısı düğmesi
1) YÜKSEK modu göstergesi
2) DÜŞÜK modu göstergesi
A) Sol taraf
B) Sağ taraf

Koltuk ısıtıcısını açmak için arka ısıtıcı düğmesine basın. Daha sonra istenilen sıcaklığa göre "YÜKSEK", "ORTA" veya "DÜŞÜK" modlarından birini seçin. Düğmeye her bastığınızda mod değişir.



DÜŞÜK modu seçildiğinde, arka koltuk ısıtıcısı göstergesinde DÜŞÜK modu lambası yanar. ORTA modu seçildiğinde, arka koltuk ısıtıcısı göstergesinde DÜŞÜK ve ORTA modu lambası yanar. KAPALI modu seçildiğinde tüm gösterge lambaları söner.

"YÜKSEK" konumunun seçilmesi, koltuğun daha hızlı şekilde ısınmasına yardımcı olur.

NOT

Motor yeniden başlatılsa dahi sadece ön koltuk ısıtıcı düğmesi eski pozisyonuna geri gelir. Arka koltuk düğmesi sıfırlanır.

Arka koltuklar

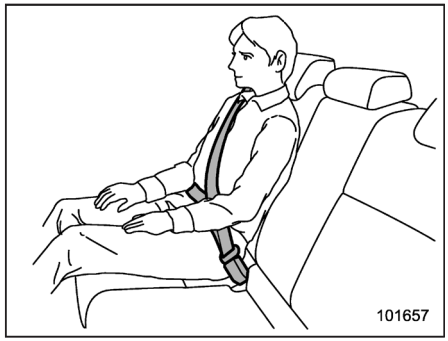

⚠ UYARI

Emniyet kemerleri oturan kişi arkasına iyice yaslanır ve dik otururs maksimum koruma sağlar. Araca binenler, koltuk sırtlıkları veya minderleri ile kendi aralarına yastık veya benzeri nesneler koymamalıdır. Aksi takdirde çarpışma sırasında kucak kemerinin altından kayma veya kucak kemerinin karnın üstüne doğru yukarı kayma riski artar. Her iki durum da ciddi iç yaralanmalara ve hatta ölüme yol açabilir.

– DEVAMI DİĞER SAYFADA –

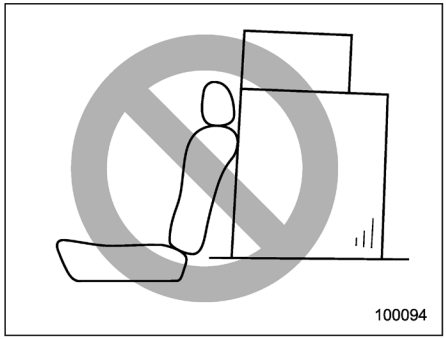

⚠ UYARI

Koltukların üzerine asla koltuk sırtlığını aşacak kadar yük veya eşya yüklemeyin, ani frenleme veya bir kaza esnasında öne doğru savrularak yolcuların yaralanmasına neden olabilir.

■ Kolçak (mevcutsa)

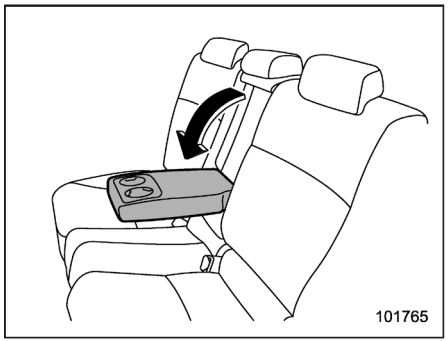

Kolçağı indirmek için, üst uç kısmından aşağıya doğru çekiniz.

⚠ UYARI

Ciddi yaralanmaları önlemek için, yolcuların asla orta kolçak üzerine oturmalarına izin vermeyin.

■ Kafalık ayarı

⚠ UYARI

- **Asla kafalıkları çıkartarak aracı kullanmayınız çünkü kafalıklar, araca arkadan çarpıldığı zaman ciddi boyun yaralanmaları riskini azaltmak için tasarlanmıştır. Bu nedenle, koltuk kafalıklarını söktüğünüzde, yolcularınızın yaralanmasını önlemek adına bu kafalıkları yeniden yerlerine takmanız gerekmektedir.**
- **Sürücü dahil tüm yolcular, koltuk kafalıkları takılı konumda değilken araçta seyahat etmemelidir, aksi takdirde bir kaza sırasında boyun bölgesinden yaralanma riski yükselecektir.**

▼ Arka yan oturma konumu

⚠ DİKKAT

Kafalıkların en alçak konumlarında kullanılmaları tavsiye edilmez. Koltuğa oturmadan önce, koltuk kafalığını tam yukarıda konumuna kadar kaldırınız.

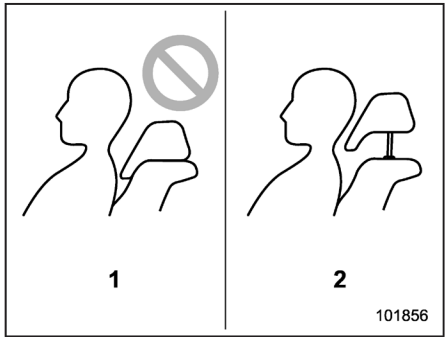

1) Kullanılmadığında (geri çekili konum)
2) Kullanılırken (tam yukarıda konumu)

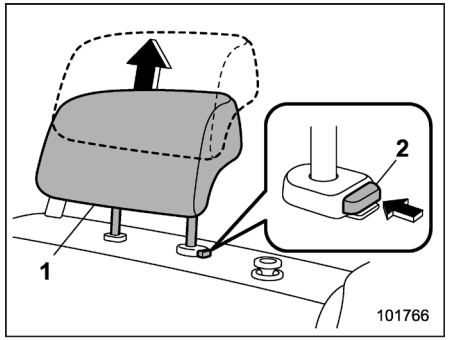

1) Kafalık
2) Serbest bırakma düğmesi

Yükseltmek için:
Koltuk kafalığını yukarıya doğru çekin.
Alçaltmak için:
Koltuk sırtlığının üstündeki indirme düğmesine basarak kafalığı aşağıya doğru bastırın.
Sökmek için:
Açma düğmesine basılı tutarak koltuk kafalığını çıkarın.
Takmak için:
Kafalığın çubuklarını, kafalık tam olarak sırtlığa oturup kilitlenecek şekilde koltuk sırtlığının üzerindeki deliklere sokun. Kafalığı indirirken kilit açma düğmesine basın ve düğmeyi basılı tutun.

Koltuklarda oturan kimse yoksa, arka görüş alanınızı genişletmek için kafalıkları en alçak konumlarına getirin.

▼ Arka orta kısım oturma konumu

⚠ DİKKAT

Kafalıkların en alçak konumlarında kullanılmaları tavsiye edilmez. Koltuğa oturmadan önce, koltuk kafalığını tam yukarıda konumuna kadar kaldırınız.

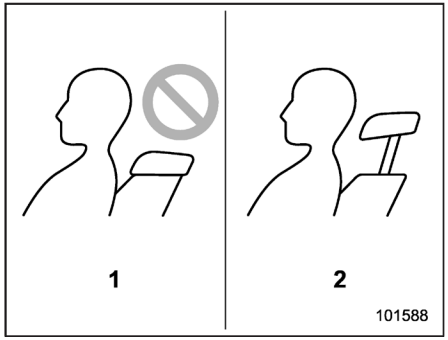

1) Kullanılmadığında (geri çekili konum)
2) Kullanılırken (tam yukarıda konumu)

– DEVAMI DİĞER SAYFADA –

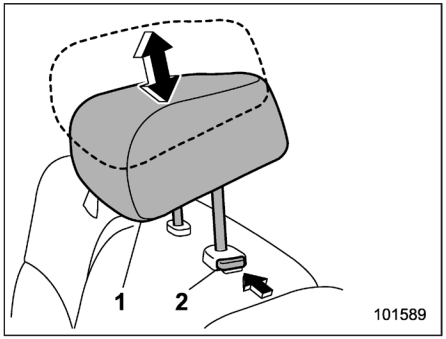

1) Kafalık
2) Serbest bırakma düğmesi

Yükseltmek için:
Koltuk kafalığını yukarıya doğru çekin.
Alçaltmak için:
Koltuk sırtlığının üstündeki indirme düğmesine basarak kafalığı aşağıya doğru bastırın.
Sökmek için:
Açma düğmesine basılı tutarak koltuk kafalığını çıkarın.
Takmak için:
Kafalığın çubuklarını, kafalık tam olarak sırtlığa oturup kilitlenecek şekilde koltuk sırtlığının üzerindeki deliklere sokun. Kafalığı indirirken kilit açma düğmesine basın ve düğmeyi basılı tutun.

Arka orta oturma konumu boşken, arka görüş alanınızı genişletmek için kafalığı en alçak konumuna getirin.

■ Arka koltuk sırtlığının yatırılması

⚠ UYARI

- **Koltuk sırtlığını katladığınızda, arka koltukta yolcu veya herhangi bir nesne olup olmadığını kontrol ediniz. Böyle yapmamanız, sırtlık aniden katlandığında, yaralanma veya eşyalarınızın zarar görmesini riskini doğurur.**
- **Asla hiçbir yolcunun yatırılmış arka koltuk sırtlığının üstünde veya bagaj bölmesinde yolculuk yapmasına izin vermeyin. Aksi takdirde ciddi yaralanmalara veya ölüme yol açılabilir.**
- **Tüm nesneleri ve özellikle uzun eşyaları, öne doğru fırlamamaları ve ani bir frenleme durumunda ciddi yaralanmalara yol açmamaları için yerlerinden hareket edemeyecek şekilde sabitleyiniz.**

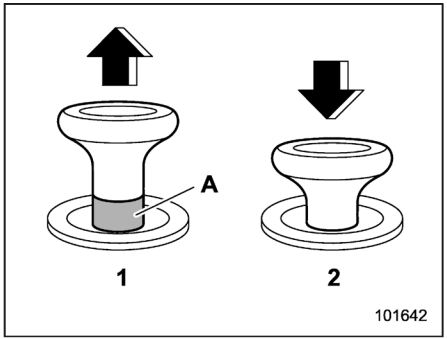

Kilit açma mandalı
1) Kilit açık
2) Kilitli
A) Kırmızı alan kilit açma işareti

⚠ UYARI

Koltuk sırtlığını başlangıçtaki konumuna getirdiğinizde, kilit açma mandalı üzerindeki kilit açma işaretinin görünüp görünmediğini kontrol ediniz. Ayrıca, koltuk sırtlığını yerine sağlam bir şekilde oturduğundan emin olmak için hafifçe sallayınız. Koltuk sırtlığı yerine sağlam bir şekilde oturmazsa, ani fren durumunda sırtlık aniden açılabilir veya bagaj bölmesindeki eşyalar dökülebilir bunlar da, ciddi yaralanmalara veya ölüme neden olabilir.

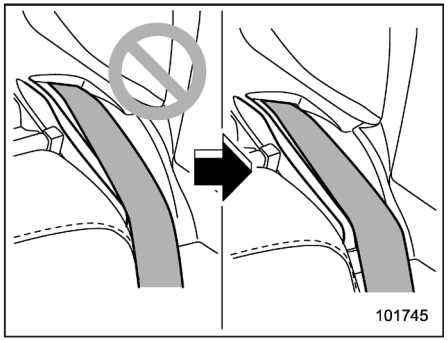

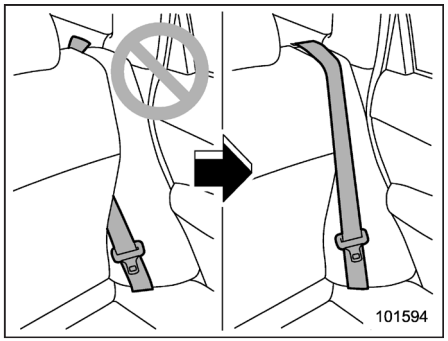

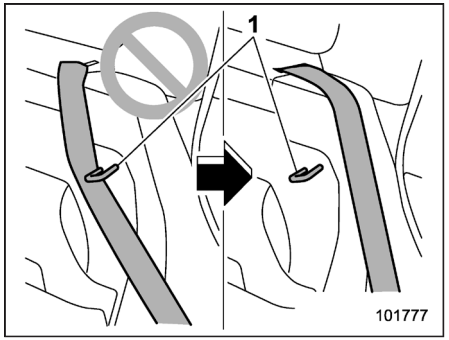

1) Sabitleme kancası

⚠ UYARI

Koltuk arkalığı başlangıçtaki konumuna getirildiğinde aşağıdaki önlemleri dikkate alın. Bunu yapmamanız, ciddi yaralanmalara veya kazaya neden olabilir çünkü koltuk arkalığının çalışması engellenmiş olur.

- **Emniyet kemerinin kılavuzundan ayrılmasını önlemek için dikkatli olun.**
- **Emniyet kemeri koltuk arkalığına sıkıştırılmamalıdır, görünür yerde olmalıdır.**
- **Emniyet kemeri, koltuk arkalığının sabitleme kancasının arkasına geçmemelidir.**

⚠ DİKKAT

Sabitleme kancasına eşya asmayın. Sırtlık sağlam bir şekilde sabitlenemeyebilir. Bu, beklenmedik kazalara yol açabilir.

1. Kafalıkları alçaltın.

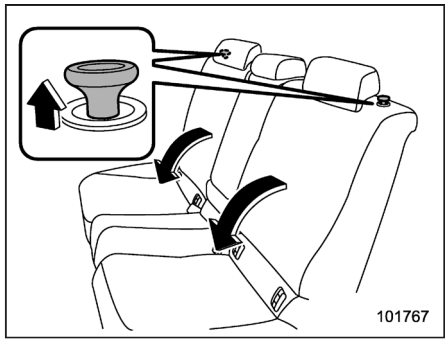

Düğmeyi ayırın

– DEVAMI DİĞER SAYFADA –

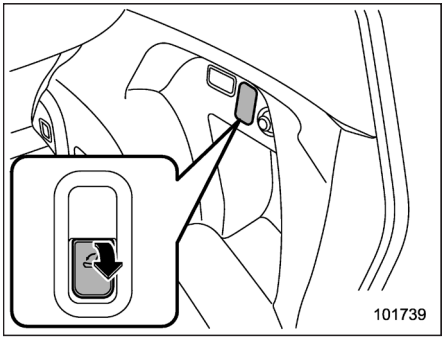

Bagaj kısmındaki her iki taraftaki kolu açın (mevcutsa)

2. Kilit açma düğmesini veya kolunu (mevcutsa) çekerek sırtlığın kilidini açın ve yatırın.

Koltuk sırtlığını başlangıçtaki konumuna getirmek için, koltuk sırtlığını yerine sabitlenene kadar yukarı kaldırınız ve kilit açma mandalının üzerindeki kilit açma işaretinin görünmediğinden emin olunuz.

■ Koltuk sırtlığının ayarlanması (mevcutsa)

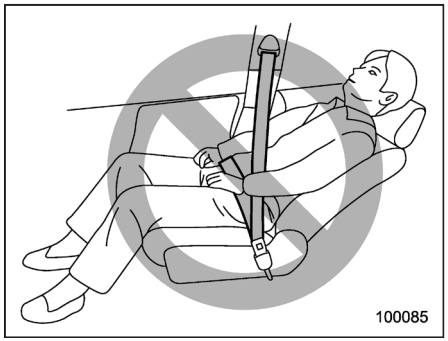

⚠ UYARI

Bir çarpışma durumunda, yolcunun emniyet kemerinin altından kaymasını önlemek için aşağıdaki önlemleri alın:

- **Araç hareket halindeyken koltuk arkalıklarını dik konumda tutun.**
- **Yolcu ile koltuk sırtlığı arasına minder gibi cisimleri koymayın.**

Aksi takdirde, çarpışma sırasında karın emniyet kemerinin altından kayma veya karın emniyet kemerinin karnın üstüne doğru yukarı kayma riski artar. Her iki durum da ciddi vücut içi yaralanmalara ve hatta ölüme yol açabilir.

⚠ DİKKAT

Bagaj örtüsünü kullanırken şunlara dikkat edin:

- **Koltuk sırtlığını ayarlarken elinizi kafalıkla bagaj örtüsü arasına sıkıştırmamaya dikkat edin.**
- **Bagaj örtüsünün ön kısmını, koltuk yatırıldığı zaman hasar görmeyecek miktarda geriye alın. "Bagaj örtüsü" ☞6-14 konusuna bakın.**

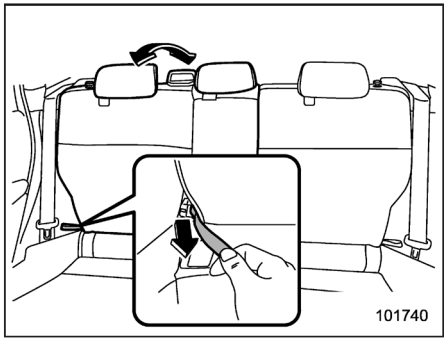

Şeridi çekin ve sırtlığı istediğiniz konuma getirin.

Daha sonra şeridi bırakın ve koltuk sırtlığının yerine sabitlendiğinden emin olun.

Emniyet kemerleri

■ Emniyet kemeri güvenlik bilgileri

⚠ UYARI

- **Aracın içindeki herkes araç hareket etmeden ÖNCE emniyet kemerlerini bağlamalıdır. Aksi halde ani duruş ya da kaza esnasında ciddi yaralanma riski daha da artar.**
- **Tam güvenliği sağlamak için tüm kemerler sıkı bir şekilde bağlanmalıdır. Gevşek kemerler, yaralanmayı önlemek veya şiddetini azaltmak için sıkı kemerler kadar etkili değildir.**
- **Her bir kemer sadece bir kişiyi koruyacak şekilde tasarlanmıştır. Bir kemeri çocuk dahi olsa asla iki veya daha fazla kişi için kullanmayın. Aksi takdirde bu, bir kaza anında ciddi yaralanmalara ve hatta ölüme neden olabilir.**
- **Ciddi bir kazadan sonra ön gergiler ve araçtaki kişilerin kullandığı bağlama donanımları da dâhil olmak üzere emniyet kemerinin tamamını değiştiriniz. Ayrıca, aşırı yıpranmış veya kesilmiş emniyet kemerlerini mutlaka değiştirin. Hasar belirgin olmasa bile grubun tümü değiştirilmelidir.**
- **Bir emniyet kemerini değiştirirken, yeni emniyet kemeri tip-onaylı ve değiştirilen emniyet kemeri ile aynı konumda monte edilmek için tasarlanmış olmalıdır.**
- **Emniyet kemerini takarken, dilin doğru kemer tokasına takıldığına emin olun. Aksi takdirde bu, bir kaza anında ciddi yaralanmalara ve hatta ölüme neden olabilir.**
- **Kucağınızda çocuk varken emniyet kemerini bağlamayın. Aksi takdirde bu, bir kaza anında ciddi yaralanmalara ve hatta ölüme neden olabilir.**
- **12 ve altındaki yaşlarda veya 1,5 metre (4 ft 11 inç) veya daha kısa boydaki çocukları her zaman ARKA koltuğa, çocuğun yaşı, boyu ve ağırlığına göre çocuğun güvenliği için hangisi daha uygunsa, bir çocuk koruma koltuğuna ya da bir emniyet kemeri kullanarak oturtunuz. SRS hava yastığı oldukça büyük bir hız ve kuvvetle şişer ve özellikle güvenlik önlemleri alınmamış veya gerektiği şekilde uygulanmamış ise, özellikle 12 ve daha alt yaşlardaki veya 1,5 metre (4 ft 11 inç) veya daha kısa boylu çocukları yaralayabilir hatta öldürebilir. Çocuklar, büyüklerden daha hafif ve zayıf oldukları için yastı-**

– DEVAMI DİĞER SAYFADA –

ğın şişmesinden zarar görme olasılıkları daha fazladır.
HER TİP çocuk koruma koltuğunu (öne bakan çocuk koruma koltukları da dâhil olmak üzere) her zaman ARKA koltuklara bağlayın.
KESİNLİKLE ÖNE YA DA ARKAYA BAKAN BİR ÇOCUK KOLTUĞUNU ÖN KOLTUĞA TAKMAYINIZ.
BU DURUMDA ÇOCUĞUN KAFASI HAVA YASTIĞINA ÇOK YAKIN OLACAĞINDAN CİDDİ YARALANMA VEYA ÖLÜM RİSKİ MEVCUTTUR.
Kaza istatistiklerine göre çocukların arka koltukta gereken önlemler alınarak oturtulmaları, ön koltukta oturmalarından daha güvenlidir. Çocuk koltuğu sistemiyle ilgili talimatlar ve önlemler için "Çocuk koltuğu sistemleri" ☞1-28 konusuna bakın.

▼ Bebekler veya küçük çocuklar

Aracınız için uygun olan bir çocuk koltuğu kullanınız. "Çocuk koltuğu sistemleri" ☞1-28 konusuna bakınız.

▼ Çocuklar

Çocuk, çocuk koltuğunda oturtulamayacak kadar büyükse arka koltuğa oturtulmalı ve emniyet kemeri ile güvenliği sağlanmalıdır. Kaza istatistiklerine göre çocukların arka koltukta gereken önlemler alınarak oturtulmaları, ön koltukta oturmalarından daha güvenlidir. Çocukların koltuk üzerinde ayağa kalkması veya dizlerinin üstünde durmasına kesinlikle izin vermeyiniz.

Emniyet kemerleri yetişkinlerin kullanımına göre tasarlanmıştır. Kemerin omuz kısmı yüz veya boyundan geçiyorsa, emniyet kemerinin omuzdan geçmesini sağlamak üzere çocuğu emniyet kemeri kilidine doğru yaklaştırın. Kucak kemerinin çocuğun beline değil, mümkün olduğu kadar kalçalarına yakın olmasına dikkat edilmelidir. Kemerin omuz kısmı gerektiği şekilde yerleştirilemiyorsa bir çocuk koltuğu kullanılmalıdır. Omuz kemerini asla çocuğun kolunun altından veya sırtından geçirmeyiniz.

▼ Hamile kadınlar

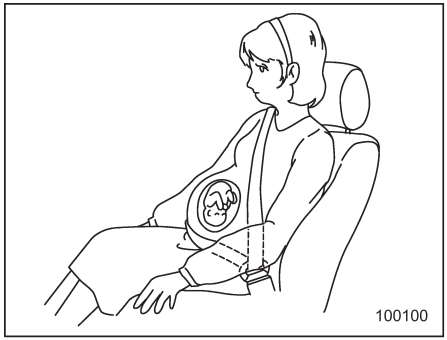

Hamile kadınların da emniyet kemeri kullanmaları gerekir. Özel tavsiyeler için doktorlarına danışmalıdırlar. Kucak kemeri sıkıca ve mümkün olduğu kadar bele değil kalçalara yakın bağlanmalıdır.

■ Acil Durumda Kilitlenen Gergi Mekanizması (ELR)

Araçtaki tüm emniyet kemerlerinde Acil Durumda Kilitlenen Gergi Mekanizması (ELR) vardır.

Bu fonksiyon, vücudun normal hareketlerine izin verirken ani duruşlarda, çarpışmalarda veya emniyet kemeri çok hızlı çekildiğinde gergi mekanizması otomatik olarak kilitlenir.

■ Otomatik/Acil Durumda Kilitlenen Gergi (A/ELR) (mevcut ise)

Her bir arka yolcu emniyet kemerinde Otomatik/Acil Durumda Kilitlenen Toplayıcı Mekanizması (A/ELR) mevcuttur. Otomatik/acil durumda kilitlenen gergi mekanizması (ELR), normal durumlarda acil durumda kilitlenen gergi mekanizması gibi çalışır. Çocuk koltuğunu emniyete almak için A/ELR'nin ilave bir "Otomatik kilitlenen toplayıcı (ALR) modu" bulunmaktadır.

Öncelikle aracın emniyet kemerlerinde ALR modu bulunup bulunmadığını kontrol edin. ALR modu bulunuyorsa, emniyet kemeri şu şekilde kullanılır.

Emniyet kemeri sonuna kadar dışarı çekildikten sonra biraz gevşetilse dahi gergi mekanizması emniyet kemerini o konumda kilitler ve emniyet kemeri uzatılamaz. Kemer geri sarılırken çıkan "tık" sesleri gerginin ALR modunda olduğunu gösterir. Emniyet kemeri tamamen toplandığında, ALR modu kapanır ve ELR modu açılır.

A/ELR emniyet kemeri modellerinde, arka koltukta öne dönük şekilde çocuk koltuğu sabitlemek için emniyet kemeri kullanılıyorsa, kemerin mutlaka ALR moduna alınması gerekir. Çocuk koltuğu sistemi kullanmak ile ilgili bilgiler "Çocuk koltuk sistemlerinin emniyet kemeri ile takılması" ☞1-33 konusunda bulunabilir.

Çocuk koltuğu çıkarıldığı zaman, mutlaka emniyet kemerinin tamamen toplanılmasını ve gergi mekanizmasının acil durumda kilitlenen gergi (ELR) moduna geçmesini sağlayın.

■ Emniyet kemeri uyarı lambası ve sinyali

"Emniyet kemeri uyarı lambası ve sesi" ☞3-15 konusuna bakın.

■ Emniyet kemerinin bağlanması

⚠ UYARI

- **Asla kıvrılmış veya ters dönmüş emniyet kemerini kullanmayınız. Bu, kaza sırasında yaralanma riskini veya şiddetini artırabilir.**
- **Kucak kemerini mümkün olduğu kadar kalçalarınıza yakın tutunuz. Bu sayede çarpma anında yük, zayıf olan karın boşluğu yerine daha güçlü olan kalça kemiklerine dağılır.**
- **Emniyet kemerleri oturan kişi arkasına iyice yaslanır ve dik otururs a maksimum koruma sağlar.**
- **Bir çarpışma sırasında emniyet kemerinin altından kayma riskini azaltmak için sürüş sırasında ön koltuk sırtlığı dik konumda olmalıdır. Ön koltuk sırtlıkları dik konumda değilse, çarpışma sırasında kucak kemerinin altından kayma veya kucak kemerinin karnın üstüne doğru yukarı kayma riski artar. Her iki durum da ciddi iç yaralanmalara veya ölüme neden olabilir.**
- **Araca binenler, koltuk arkalıları veya minderleri ile kendi aralarına yastık veya benzeri nesneler koymamalıdır. Aksi takdirde çarpışma sırasında kucak kemerinin altından kayma veya kucak kemerinin karnın üstüne doğru yukarı kayma riski artar. Her iki durum da ciddi iç yaralanmalara ve hatta ölüme yol açabilir.**

– DEVAMI DİĞER SAYFADA –

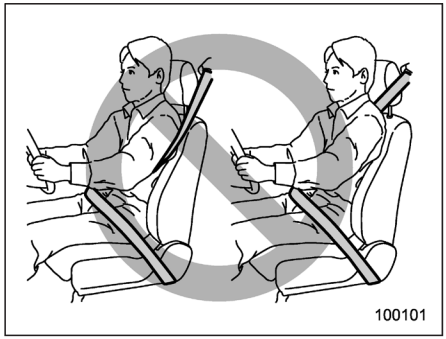

⚠ UYARI

Emniyet kemerini asla omuz altından veya arkanızdan geçirerek takmayınız. Bir kaza olursa bu, riski ya da yaralanmanın şiddetini artırabilir.

⚠ DİKKAT

Güneşli bir havada kapalı duran bir araçtaki emniyet kemerinin metal kısımları dokunulduğunda sizi yakacak kadar çok ısınabilir. Bu parçalar soğuyuncaya kadar onlara temas etmeyiniz.

▼ Ön emniyet kemerleri

1. Koltuk konumunu aşağıdaki prosedüre göre ayarlayın.

Sürücü koltuğu: Koltuk arkalığını tam dik konuma getiriniz. Koltuk arkalığını aracın kontrolünü tam olarak sağlayabileceğiniz mümkün olan en uzak konuma getiriniz.

Ön yolcu koltuğu: Koltuk arkalığını tam dik konuma getiriniz. Koltuğu mümkün olduğu kadar geriye çekiniz.

2. Arkanıza iyice yaslanın.

3. Kemer dilini tutarak kemeri yavaşça çekiniz. Kıvrılıp dönmesine izin vermeyin.

- Kemer kilide ulaşmadan durursa önce biraz gevşetin, sonra daha yavaş bir şekilde tekrar çekin.
- Kemer kilitli durumdan kurtulmazsa kemeri kuvvetlice çekerek biraz gevşetin ve sonra da yavaşça tekrar çekin.

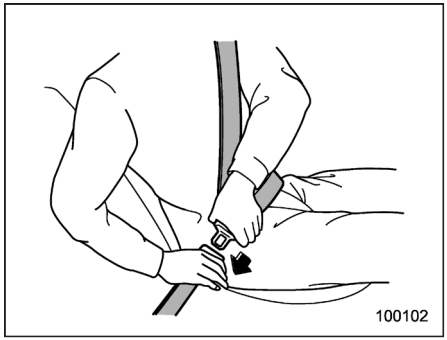

4. Tıklama sesini duyuncaya kadar dili kilide sokun.

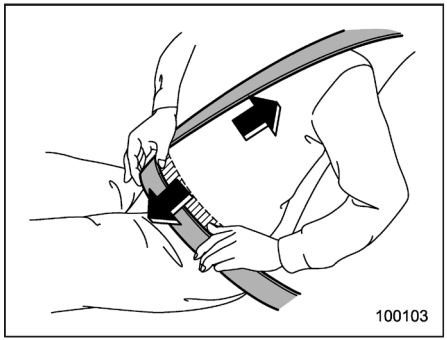

5. Karın kısmını sıkılaştırmak için omuz kemerini biraz daha yukarıya çekiniz.

6. Karın kemerini belinize değil mümkün olduğu kadar kalçalarınıza yakın bağlayınız.

▽ **Ön emniyet kemeri omuz bağlantı yükseklik ayarı**

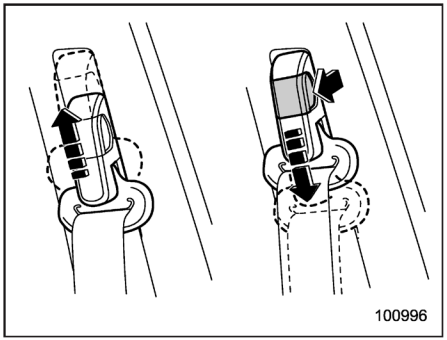

Omuz kemeri bağlantı yüksekliği sürücü/ön yolcu için en uygun olan konuma ayarlanmalıdır. Bağlantı yüksekliğini daima omuz kemeri boyna dokunmadan omzun ortasından geçecek şekilde ayarlayınız.

Yükseltmek için:

Askıyı yukarıya doğru kaydırın.

Alçaltmak için:

Serbest bırakma düğmesini çekin ve askıyı aşağıya doğru kaydırınız.

Bağlantının kesinlikle yerine oturabilmesi için aşağı çekin.

⚠ UYARI

Emniyet kemerlerini takarken kayışın omuz kısmının boynunuzun üstünden geçmemesini sağlayınız. Aksi halde, emniyet kemeri bağlantısını daha alçak bir konuma ayarlayın. Omuz kemerinin boynun üstünden geçirilmesi ani bir frende veya çarpışmada boyun yaralanmasına yol açabilir.

▽ **Emniyet kemerinin açılması**

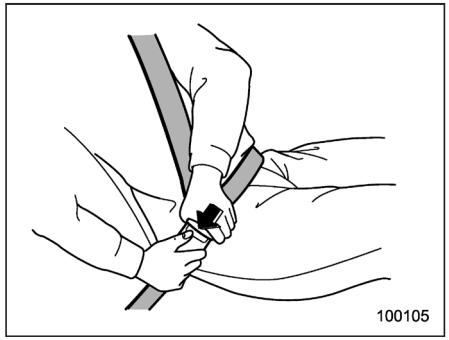

1. Kilidin üstündeki düğmeye basın.

2. Emniyet kemerinin dolaşmasını engellemek için yavaşça geri toplamasına izin verin.

Kapıyı kapatmadan önce kemer kayışlarının kapıya sıkışmalarını önlemek için emniyet kemerlerinin düzgün toplanmasını sağlayın.

▼ **Arka emniyet kemerleri (arka orta emniyet kemeri hariç)**

1. Arkanıza iyice yaslanın.

2. Kemer dilini tutarak kemeri yavaşça çekiniz. Kıvrılıp dönmesine izin vermeyin.

- Kemer kilide ulaşmadan durursa önce biraz gevşetin, sonra daha yavaş bir şekilde tekrar çekin.
- Kemer kilitli durumdan kurtulmazsa kemeri kuvvetlice çekerek biraz gevşetin ve sonra da yavaşça tekrar çekin.

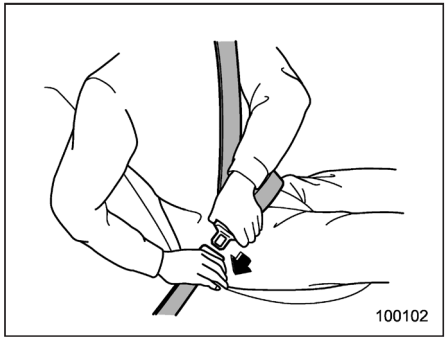

3. Tıklama sesini duyuncaya kadar dili kilide sokun.

– DEVAMI DİĞER SAYFADA –

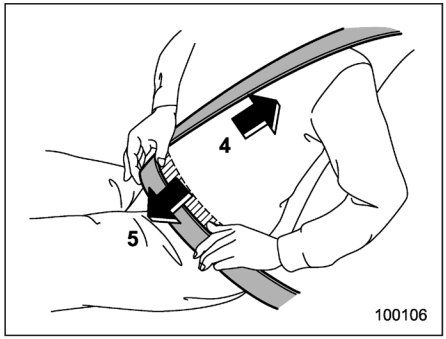

4. Kucak kısmını sıkılaştırmak için omuz kemerini biraz daha yukarıya çekin.

5. Kucak kemerini belinize değil mümkün olduğu kadar kalçalarınıza yakın bağlayın.

▽ Emniyet kemerinin açılması

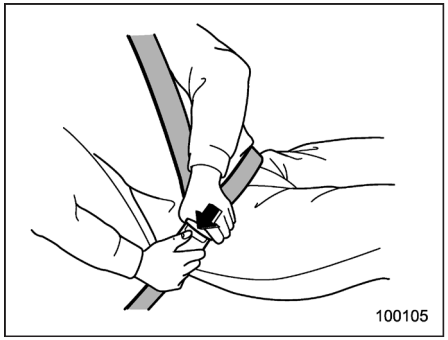

1. Kilidin üstündeki düğmeye basın.

2. Emniyet kemerinin dolaşmasını engellemek için yavaşça geri toplamasına izin verin.

Kapıyı kapatmadan önce kemer kayışlarının kapıya sıkışmalarını önlemek için emniyet kemerlerinin düzgün toplanmasını sağlayın.

▼ Arka orta emniyet kemeri

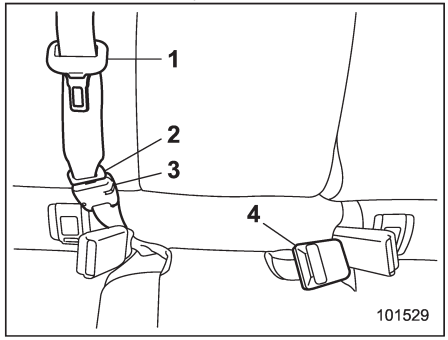

1) Orta emniyet kemeri dili
2) Bağlantı parçası (dil)
3) Bağlantı parçası (kilit)
4) Orta emniyet kemeri kilidi

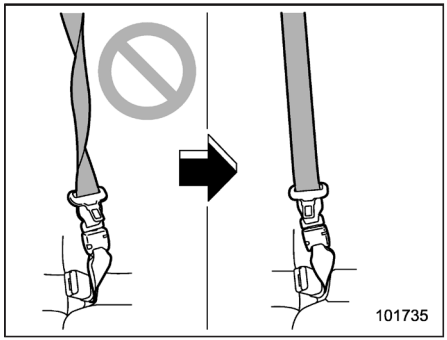

⚠ UYARI

Emniyet kemerinin kayışı kıvrılmış durumda bağlanması, kaza sırasında yaralanma riskini veya şiddetini artırabilir. Toplayıcıdan çekerek çıkardıktan sonra emniyet kemerini bağlarken, özellikle bağlantı parçası dilini (sağ taraftaki) kilide takarken kemerin kıvrılıp kıvrılmadığını her zaman kontrol edin.

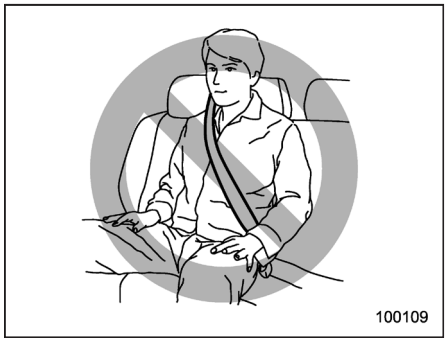

⚠ UYARI

- **Her iki dili de mutlaka kendi kilitlerine takınız. Emniyet kemeri yalnızca omuz emniyet kemeri olarak kullanılıyorsa (bağlantı parçası dili sağ taraftaki bağlantı parçası kilidine takılmadığı zaman), kemeri takan kişi kaza sırasında kemer tarafından gerektiği gibi korunamayacak ve ciddi bir yaralanmaya veya ölüme neden olacaktır.**
- **Emniyet kemerini bağlamadan önce, kemerin kemer kılavuzundan geçirildiğinden emin olun. Kılavuzdan geçirilmeyen bir emniyet kemeri, ani frenlemede veya bir kazada boyun yaralanmalarına neden olabilir.**

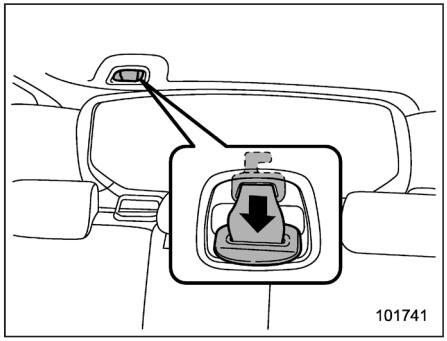

Arka orta emniyet kemeri tavanın arka kısmında bulunur.

1. Bağlantı parçasını (dili), yuvanın önünde yer alan kemer tutamağından geriye doğru çekin, ardından kemeri yavaşça dışarı çekin.

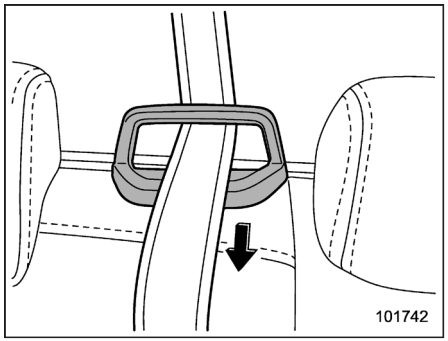

2. Emniyet kemerini kemer kılavuzundan geçirin.

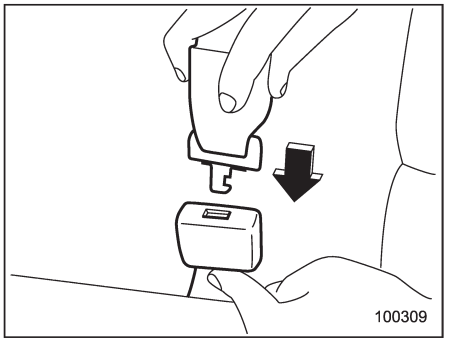

– DEVAMI DİĞER SAYFADA –

3. Kemerin kıvrılmadığını teyit ettikten sonra kemer kısmının ucuna takılmış olan bağlantı parçasını (dili) bir "tık" sesi duyuluncaya kadar sağ taraftaki kilide sokunuz.

- Kemer kilide ulaşmadan durursa önce biraz gevşetin, sonra daha yavaş bir şekilde tekrar çekin.
- Kemer kilitli durumdan kurtulmazsa kemeri kuvvetlice çekerek biraz gevşetin ve sonra da yavaşça tekrar çekin.

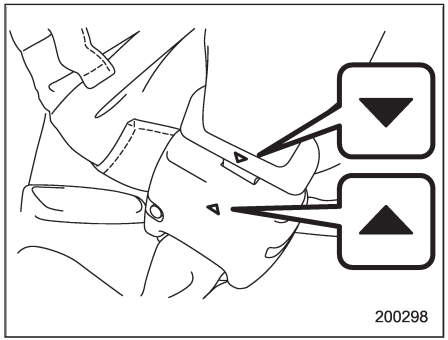

4. Emniyet kemerini bağladıktan sonra, bağlantı parçası (dil) üzerindeki "▼" işareti ile kilit üzerindeki "▲" işaretinin dışarı doğru hizalandığından emin olun.

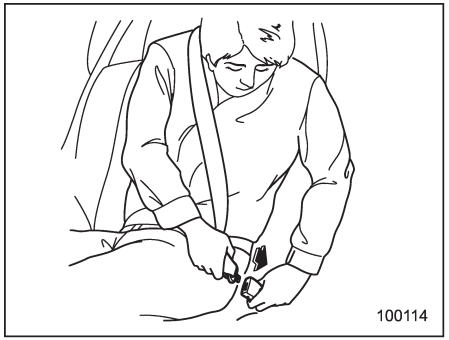

5. Orta emniyet kemeri dilini, üzerinde "CENTER" (ORTA) yazan sol taraftaki orta emniyet kemeri kilidine tık sesi duyuluncaya kadar sokun.

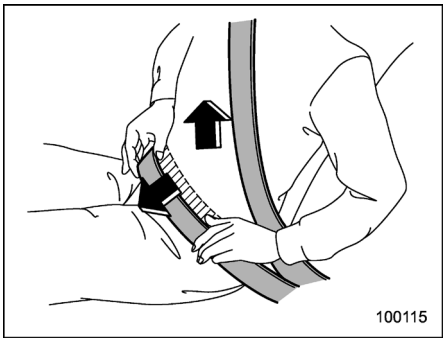

6. Kucak kısmını sıkılaştırmak için omuz kemerini biraz daha yukarıya çekin.

7. Karın kemerini belinize değil mümkün olduğu kadar kalçalarınıza yakın bağlayınız.

▽ **Emniyet kemerinin açılması**

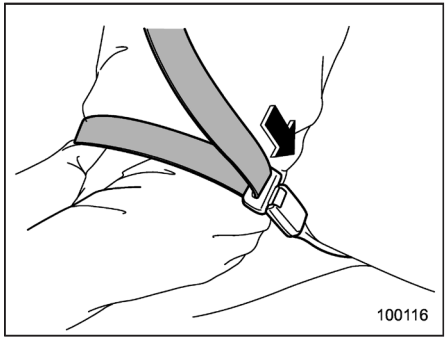

1. Emniyet kemerini açmak için orta emniyet kemeri (sol taraftaki) kilidinin üzerindeki düğmeye basın.

NOT

Daha fazla bagaj alanı açmak için koltuk sırtlığı katlandığı zaman bağlantı parçasının çıkarılması gerekir.

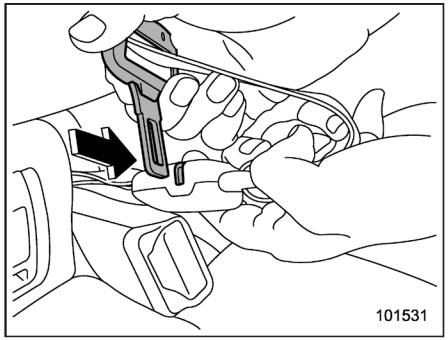

2. Sağ taraftaki bağlantı parçasının (kilidin) üstündeki yuvaya bir anahtar veya ince uçlu bir nesne sokunuz ve bastırınız. Böylelikle bağlantı parçası (dil) kilitten ayrılır.

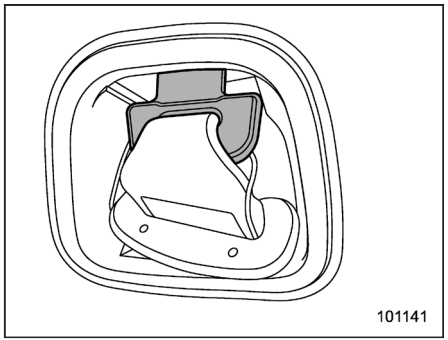

3. Toplayıcı mekanizmasının kemeri geri sarmasına izin verin.

Sarma sırasında kemeri elinizde tutup gergi mekanizmasına doğru kılavuzluk yapmanız gerekir. Dili, yuvasında düzgün biçimde saklayın ve bağlantı parçasını (dili) deliğe sokun.

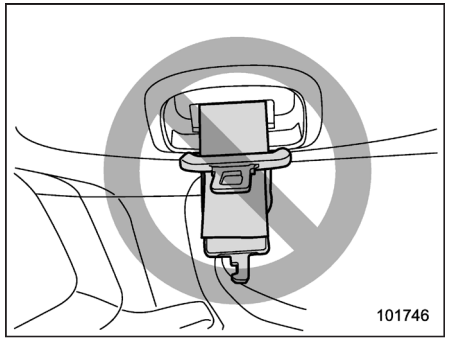

⚠ DİKKAT

- **Gergi mekanizmasının emniyet kemerini çok çabuk geri sarmasına izin vermeyiniz. Aksi takdirde metal dil döşemeye çarparak hasar verebilir.**
- **Dilleri düzgün bir biçimde muhafaza etmek için emniyet kemerlerini tamamen geri sardırınız. Sarkan bir dil, sürüş sırasında döşemeye çarparak zarar verebilir.**

■ Emniyet kemerinin bakımı

Emniyet kemerlerini temizlemek için yumuşak sabun ve ılık su kullanınız. Asla çamaşır suyu veya kumaş boyası kullanmayın çünkü bunlar emniyet kemerlerinin gücünü ciddi bir şekilde etkiler.

Periyodik olarak emniyet kemerinde, kemer dahil bağlantı parçalarında ve tüm donanımda çatlak, kesik, zedelenme, yırtık, hasar, gevşeyen cıvata ya da aşınmış bölgeler olup olmadığını kontrol edin. Küçük bir hasar bulsanız dahi emniyet kemerlerini değiştirin.

⚠ DİKKAT

- **Kemerlere cila, yağ, kimyasal maddeler ve özellikle akü asidi bulaştırmayınız.**
- **Asla emniyet kemerinin düzgün çalışmasını engelleyecek bir modifikasyon veya değişiklik yapmayınız.**

Emniyet kemeri ön gergileri

Şu emniyet kemerleri gergilere sahiptir.
• Sürücü emniyet kemeri
• Ön yolcu emniyet kemeri
Emniyet kemeri ön gergileri, ortadan şiddetliye kadar önden çarpışmalar sırasında devreye girecek şekilde tasarlanmıştır.

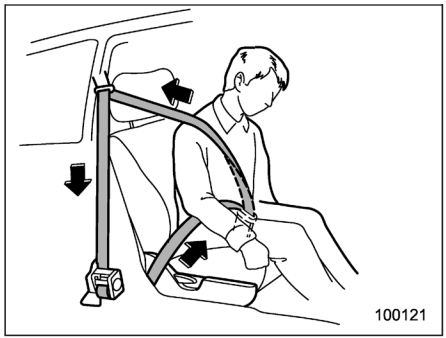

Ön emniyet kemeri gergisi

SRS ön hava yastığı sensörleri önden çarpmalarda, önceden belirlenmiş seviyenin üzerinde bir darbe şiddeti tespit ederse, ön emniyet kemeri, gergi mekanizması tarafından iyice gerginleştirilir böylece ön koltukta oturanlara etkin bir güvenlik sağlanmış olur.
Emniyet kemeri ön gergisi çalıştığı zaman bir ses duyulur ve az miktarda duman çıkar. Bu durum normaldir ve zararsızdır. Bu duman araçta yangın olduğu anlamına gelmez. Emniyet kemeri ön gergisi bir kez çalıştıktan sonra emniyet kemeri gergi mekanizması kilitlenir. Sonuç olarak emniyet kemeri dışarı çekilemez veya geri sarılamaz.

NOT
• Emniyet kemeri ön gergileri, önden, yandan veya arkadan alınan hafif darbelerde ya da takla atılan kazalarda devreye girecek şekilde tasarlanmamıştır.
• Emniyet kemeri gergileri ve SRS ön hava yastıkları eş zamanlı olarak çalışır.
Ön yolcu algılama sistemi bulunan modellerde, ön yolcunun SRS ön hava yastığı ön yolcu koltuğunda kimse yokken çalışmasa da, ön yolcu koltuğuna ait emniyet kemeri ön gergisi, sürücü SRS ön hava yastığı/emniyet kemeri ön gergisi ile birlikte çalışır.
• Öngergiler sadece tek kullanımlık olarak tasarlanmışlardır. Emniyet kemeri gergilerinin aktif olduğu durumlardan sonra, gergi mekanizmalarının yetkili bir SUBARU servisi tarafından değiştirilmesi tavsiye edilir. Yük sınırlayıcı bulunan bir emniyet kemeri kullanılıyorsa, ön koltuklarda bulunur.
• Ön emniyet kemer gergilerinden bir tanesi arıza nedeniyle veya ön gergi çalışmış olduğu için geri sarılamaz ya da dışarı çekilemezse mümkün olan en kısa sürede SUBARU servisinizle temasa geçmenizi tavsiye ederiz.
• Emniyet kemeri gergi mekanizması veya çevresindeki bölge hasar görmüşse mümkün olan en kısa sürede SUBARU servisiyle temasa geçmenizi tavsiye ederiz.
• Aracınızı satarken alıcıya aracınızın emniyet kemerlerinde ön gergi mekanizması olduğunu açıklamanızı ve bu bölümdeki bilgiler hakkında kendisini uyarmanızı rica ediyoruz.

⚠ UYARI

- **Maksimum koruma için araç içindekiler tam dik konumda oturmalı ve emniyet kemerlerini düzgün biçimde bağlamalıdır. "Emniyet kemerleri" konusuna bakınız ☞1-17.**
- **Emniyet kemeri gergi mekanizması ve çevresindeki bölgede değişiklik yapmayın, bu parçaları sökmeyin veya darbeye maruz bırakmayın.**

Bu, emniyet kemeri ön gergilerinin istenmeden çalışmasına veya sistemin çalışamaz duruma gelmesine neden olarak ciddi yaralanmalara yol açabilir. Emniyet kemeri gergilerinin kullanıcılar tarafından bakımı yapılabilecek parçası yoktur. Gergi mekanizmalı emniyet kemerleri için gerekli bir servis işlemi olduğunda en yakın SUBARU servisine danışmanızı tavsiye ederiz.

- **Emniyet kemeri gergi mekanizmalarını hurdaya çıkarırken veya bir çarpışma hasarı ya da başka bir nedenle aracı tamamen hurdaya ayırırken en yakın SUBARU servisine başvurmanızı tavsiye ederiz.**

■ Sistem kontrolleri

Araç sürülmekte iken arıza teşhis sistemi emniyet kemeri ön gergi sisteminin kullanıma hazır olup olmadığını sürekli izler. Emniyet kemeri ön gergileri, SRS hava yastığı sistemi ile kontrol modülünü paylaşır.
O nedenle emniyet kemeri ön gergisinde bir arıza olursa hava yastığı sistemi uyarı lambası yanar. Detaylar için, "SRS hava yastığı sistem kontrolü" ☞1-64 konusuna bakınız.

■ Sistem bakımı

⚠ UYARI

- **Emniyet kemeri gergi grubunu hurdaya çıkartırken veya kaza sonucu hasar görmüş aracın tümünü hurdaya ayırmadan önce SUBARU servisinize başvurmanızı tavsiye ederiz.**
- **Sistemin kablo tesisatıyla oynamak veya sökmek, emniyet kemeri ön gergilerinin ve/veya SRS hava yastığının, ciddi yaralanmalara yol açabilecek şekilde kazara devreye girmesine ya da tamamen çalışamaz hale gelmesine neden olabilir. Emniyet kemeri ön gergisi ve SRS hava yastığı ile ilgili kablolarda elektrikli test cihazları kullanmayın. Emniyet kemeri gergi grubunun gereken servisini yapmak için en yakın SUBARU servisine başvurmanızı tavsiye ederiz.**

⚠ DİKKAT

Sensörler ve SRS hava yastığı kontrol modülleri aşağıdaki konumlarda yerleştirilmiştir.

- **Ön alt sensörler, aracın önünde hem sağ ve hem de sol yanda bulunmaktadır.**
- **Yan hava yastığı sensörleri: her iki orta sütunda**
- **Perde hava yastığı sensörleri: her iki arka tekerlek çamurluklarında**
- **Uydu emniyet sensörü: arka orta koltuğun altında**
- **SRS hava yastığı kontrol modülü (darbe sensörleri ile birlikte): gösterge paneli ortasının altında**

Bu bölgelerde ya da ön emniyet kemeri toplayıcısının yakınında bakım veya onarıma ihtiyacınız olursa, işi yetkili bir SUBARU servisine yaptırın.

NOT

Aracın ön kısmı bir kazada emniyet kemeri ön gergisi çalışamaz duruma gelecek kadar hasar görmüşse SUBARU servisinizle mümkün olan en kısa zamanda temasa geçmenizi tavsiye ederiz.

– DEVAMI DİĞER SAYFADA –

■ Araçta yapılacak modifikasyonlar ile ilgili uyarılar

Aracınıza herhangi bir aksesuar taktırmak istiyorsanız lütfen SUBARU servisinizle temasa geçin.

⚠ DİKKAT

Aşağıdaki modifikasyonlardan herhangi birisini yapmayınız. Bu tür modifikasyonlar emniyet kemeri ön gergilerinin doğru çalışmasını engelleyebilir.

- **Aracın önüne orijinal SUBARU aksesuar parçalarının veya orijinal SUBARU parçalarının kalitesine uyan parçaların dışında herhangi bir donanımın (koruyucu bar, vinç, kar küreyici, kaydırma/karter plakası, vb.) bağlanması.**
- **Süspansiyon sisteminin veya aracın önünün yapısında yapılan modifikasyonlar.**
- **Sürücü kapısı sütununa iliştirilmiş olan lastik levhasında veya bu Kullanım Kılavuzunda her bir model için belirtilenden farklı ebatta ve yapıdaki bir lastiğin takılması.**

Çocuk koltuğu sistemleri

■ Avustralya modelleri için uygulamalar

Çocuk güvenlik sistemi ile ilgili talimatlar için Kullanıcı Kılavuzu ekine bakın.

■ Güvenlik önlemleri

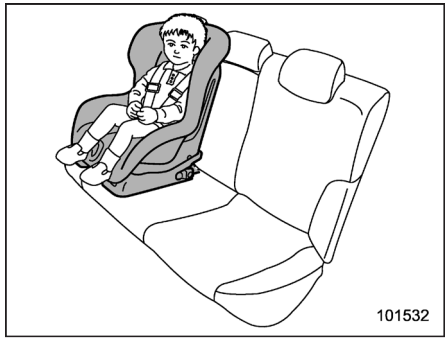

Araç kullanılırken, araçtaki bebekler ve 12 ve altındaki yaşlarda veya 1,5 metre (4 ft 11 inç) veya daha kısa boydaki küçük çocuklar daima bir bebek ya da arka koltuktaki çocuk koltuğuna oturtulmalıdır. Çocuğun yaşına ve ebatlarına uygun bebek veya çocuk koltuğu kullanmalısınız. Çocuk koltuklarının hepsi aracın koltuklarına hareket edemeyecek şekilde takılmak üzere tasarlanmıştır.

Çocuk koltukları yerinden hareket edemeyecek şekilde takılmamışsa bir kaza sırasında çocuklar tehlikeye maruz kalabilirler. Çocuk koltuğunu takarken üretici firmanın talimatlarına dikkatle uyunuz.

Kaza istatistiklerine göre çocukların arka koltukta gereken önlemler alınarak oturtulmaları, ön koltukta oturmalarından daha güvenlidir.

⚠ UYARI

Çocuk koltuğunu yerleştirmeden önce, arka koltuk arkalığının yerine tam olarak oturduğundan emin olmak için koltuk arkalığı kilit açma mandalının üzerindeki kilit açma işaretinin görünmediğini teyit ediniz. Arka koltuk arkalığı yerine tam oturmazsa ciddi yaralanmalar meydana gelebilir.

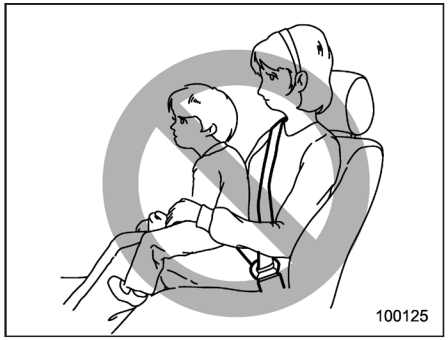

⚠ UYARI

Asla araç hareket halindeyken öndeki yolcunun çocuğunu kucağına veya omzuna almasına izin vermeyin.
Çarpışma sırasında yolcu çocuğu koruyamaz, çünkü çocuk, yolcu ile araç arasına sıkışır.

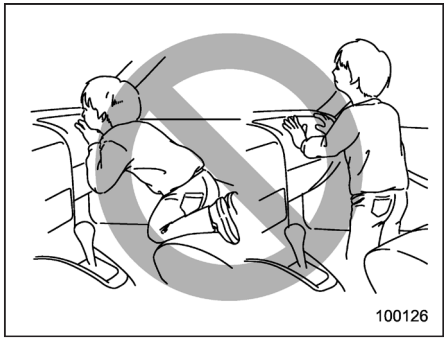

⚠ UYARI

- **Çocuklar her zaman gerektiği şekilde korunmalıdır. Çocukların koltuk üzerinde ayağa kalkması veya dizlerinin üstünde durmasına kesinlikle izin vermeyin. Gerektiği şekilde korunmayan çocuklar, ani bir duruş veya kaza sırasında ileri doğru fırlayarak ciddi bir şekilde yaralanabilirler.**
- **Bir çocuğun ön yolcu koltuğunda ayağa kalkmasına veya koltukta dizlerinin üstünde durmasına asla izin vermeyiniz ve bir çocuğu asla kucağınızda veya kollarınızda tutmayınız. Hava yastığı oldukça büyük bir kuvvetle şişer ve çocuğu yaralayabilir hatta öldürebilir.**

■ Çocuk koltuğu nereye yerleştirilmeli

Aşağıdakiler aracınızda çocuk koltuğunun yerleştirilebileceği yerler hakkında SUBARU'nun tavsiyeleridir.

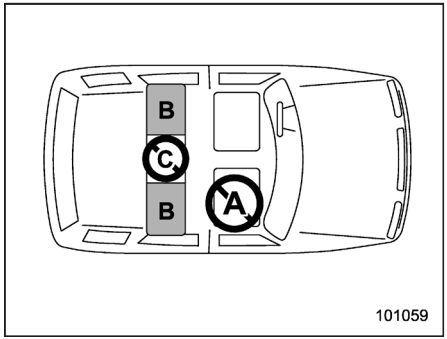

Soldan direksiyonlu modeller

– DEVAMI DİĞER SAYFADA –

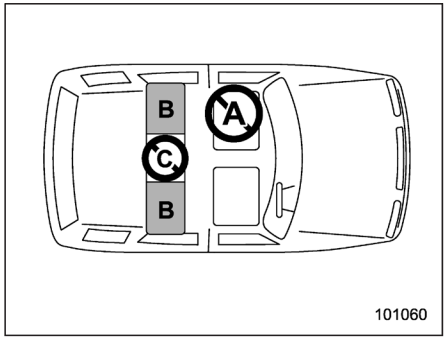

Sağdan direksiyonlu modeller

A: Ön yolcu koltuğu

Yolcu hava yastığının neden olabileceği tehlikeden dolayı çocuk koltuğu (yükseltici minder de dâhil olmak üzere) takmayınız.

B: Arka yan koltuk oturma konumları

Her tip çocuk koltuğu için tavsiye edilen konumlar.

Bu konumlarda, çocuk koltuğu sisteminin montajı için aşağıdaki ekipman kullanılır.

- Acil Durumda Kilitlenen Toplayıcı (ELR) emniyet kemerleri
- Otomatik Kilitlenen Toplayıcı /Acil Durumda Kilitlenen Toplayıcı (ALR/ELR) emniyet kemerleri (mevcut ise)
- ISOFIX sabitleme çubukları
- Üst bağlantı kuşakları

Bazı çocuk koltukları, koltuk minderinin çıkıntısı nedeniyle yerlerine sağlam bir şekilde takılamaz.

Bu durumda, sadece koltuğa tam olarak oturan ve emniyet kemerleri vasıtasıyla güvenli bir şekilde sabitlenebilen düz tabanlı bir çocuk koltuğu kullanın.

C: Arka koltuk, orta kısım oturma konumu

Çocuk koltuğu yerleştirmeyiniz (yükseltici koltuk dâhil olmak üzere).

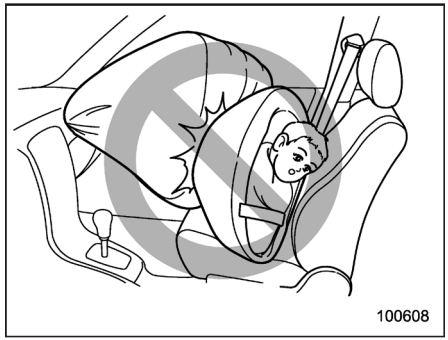

⚠ UYARI

- **HER TÜRLÜ çocuk koruma koltuğunu (öne bakan çocuk koruma koltukları da dâhil olmak üzere) daima ARKA koltuklara takınız. Hava yastığı oldukça büyük bir hız ve kuvvetle şişer ve özellikle güvenlik önlemleri alınmamış veya gerektiği şekilde uygulanmamışsa çocukları yaralayabilir hatta öldürebilir. Çocuklar, büyüklerden daha hafif ve zayıf oldukları için yastığın şişmesinden zarar görme olasılıkları daha fazladır. Kaza istatistiklerine göre çocukların arka koltukta gereken önlemler alınarak oturtulmaları, ön koltukta oturmalarından daha güvenlidir.**
- **Çocuk koltuğu sistemini kesinlikle ön yolcu koltuğunun üzerine takmayın. Ön yolcu hava yastığın hızlı şişme kuvveti, bir kaza anında çocukların ölmesine veya ciddi şekilde yaralanmalarına neden olabilir.**

▼ Uyarı etiketi

⚠ UYARI

- **Ön yolcu koltuğu güneşliğinin her iki tarafında uyarı etiketleri bulunmaktadır. Uyarı etiketleri, ön koltuğa arkaya dönük bir çocuk koltuk sistemi yerleştirmemeniz konusunda uyarır.**
- **ASLA ön kısmında AKTİF HAVA YASTIĞI'na sahip bir koltuğa arkaya bakan bir çocuk koltuğu monte etmeyin. Bu durum ÇOCUĞUN CİDDİ ŞEKİLDE YARALANMASINA ve hatta ÖLMESİNE NEDEN OLABİLİR.**



Uyarı etiketi
A) HAVA YASTIĞI

■ Çocuk koltuk sisteminin seçimi

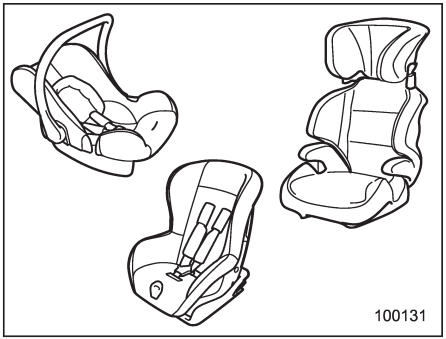

Çocuğa doğru koruma sağlaması için çocuk koltuğunu çocuğun bedenine ve yaşına uygun olarak seçin.
Ayrıca çocuk koltuğunun emniyet standartlarını karşılaması da önemlidir.
Çoğu Avrupa ülkesinde, çocuk koltuğu sistemlerinin 44 numaralı ECE yönetmeliği gereksinimlerini karşılaması gerekmektedir. Bu yönetmelikleri karşılayıp karşılamadığına çocuk koltuğunun üzerindeki onay etiketinden veya kutunun ve sistemin üzerinde bulunan üreticinin uyumluluk beyanından bakılabilir.
44 no'lu ECE yönetmeliğine göre çocuk koltukları aşağıdaki "ağırlık gruplarına" göre sınıflandırılmıştır:

– DEVAMI DİĞER SAYFADA –

Grup 0: Ağırlığı 10 kilodan az çocuklar için
Grup 0+: Ağırlığı 13 kilodan az çocuklar için
Grup I: Ağırlığı 9 ila 18 kilo arasındaki çocuklar için
Grup II: Ağırlığı 15 ila 25 kilo arasındaki çocuklar için
Grup III: Ağırlığı 22 ila 36 kilo arasındaki çocuklar için
Avrupa ülkeleri için tavsiye edilen çocuk koltukları için aşağıdaki listeye bakın.
"i-Size" çocuk koltuk sistemlerini bu araçta kullanmayın.

Çocuk koltuğunun her oturma konumuna uyumu (Avrupa için)
Ön oturma konumu:

Ağırlık grubu	Uygunluk
0 - 10 kg	x
0+ 13 kg'a kadar	x
I - 9 ila 18 kg	x
II - 15 - 25 kg	x
III - 22 - 36 kg	x

x: Çocuk koltuğu için uygun değil.

Çocuk koltuğunun her oturma konumuna uyumu (Avrupa için)
Arka oturma konumu:

Ağırlık grubu	Uygunluk	
	Arka yan	Orta
0 - 10 kg	L_1 veya U	x
0+ 13 kg'a kadar	L_1 veya U	x
I - 9 ila 18 kg	L_2 veya U	x
II - 15 - 25 kg	L_3, L_4 veya U	x
III - 22 - 36 kg	L_3, L_4 veya U	x

U: Üniversal çocuk koltuğu sistemi kategorisine uygun.
x: Çocuk koltuğu için uygun değil.
L_1: SUBARU Baby Safe Plus çocuk koltuğu
L_2: SUBARU Duo Plus çocuk koltuğu
L_3: SUBARU Kid Plus Çocuk koltuğu
L_4: SUBARU Kid Fix XP Çocuk koltuğu

Çocuk koltuğunun her oturma konumuna uyumu (Avrupa için)

Ağırlık grubu	Büyüklük sınıfı	Bağlantı	Araç ISOFIX konumları		
			Ön Yolcu	Arka Arka yan	Arka Orta
Port bebe	F	ISO/L1	Doğal emişli	X	Doğal emişli
	G	ISO/L2	Doğal emişli	X	Doğal emişli
0 - 10 kg	E	ISO/R1	Doğal emişli	IL1	Doğal emişli
0^+ 13 kg'a kadar	E	ISO/R1	Doğal emişli	IL1	Doğal emişli
	D	ISO/R2	Doğal emişli	IL1	Doğal emişli
	C	ISO/R3	Doğal emişli	IL1	Doğal emişli
I - 9 ila 18 kg	D	ISO/R2	Doğal emişli	IL1	Doğal emişli
	C	ISO/R3	Doğal emişli	IL1	Doğal emişli
	B	ISO/F2	Doğal emişli	IUF	Doğal emişli
	B1	ISO/F2X	Doğal emişli	IL2 veya IUF	Doğal emişli
	A	ISO/F3	Doğal emişli	IUF	Doğal emişli
II - 15 - 25 kg			Doğal emişli	IL3	Doğal emişli
III - 22 - 36 kg			Doğal emişli	IL3	Doğal emişli

IUF: Genel kategorideki bu ağırlık grubunda kullanılmak üzere onaylanmış ISOFIX öne bakan çocuk koltuğu sistemlerine uygun.
x: ISOFIX konumu, bu ağırlık grubundaki ve/veya bu ölçü sınıfındaki ISOFIX çocuk koltuğu sistemlerine uygun değil.
NA: ISOFIX sistemi yok.
IL1: Çocuk koltuğu G 0/1S ISOFIX ve Çocuk koltuğu G 0/1S ISOFIX base
IL2: SUBARU Duo Plus çocuk koltuğu
IL3: SUBARU Kid Fix XP Çocuk koltuğu

■ Emniyet kemerli çocuk koltuğu sistemlerinin yerleştirilmesi

⚠ UYARI

- **Çocuk güvenlik sistemleri ve emniyet kemerleri, güneşli bir havada kapalı kalmış bir aracın içinde ısınabilir; küçük bir çocuğu yakabilir. Çocuğu içine yerleştirmeden önce çocuk güvenlik sistemini kontrol ediniz.**
- **Aracınızda sabitlenmemiş bir çocuk koltuğu bulundurmayınız. Sabitlenmemiş çocuk koltukları, ani bir duruşta, viraj almada veya kaza anında aracın içinde etrafa savrulabilir; araçta bulunanlara çarpıp yaralayabileceği gibi aynı zamanda ciddi yaralanmalara veya çocuğun ölümüne neden olabilir.**

– DEVAMI DİĞER SAYFADA –

- **Çocuk koltuğu taktığınız zaman sistemle birlikte verilen üretici talimatlarına uyunuz. Çocuk koltuğunu taktıktan sonra sıkıca sabitlendiğinden emin olun. Yerinden hareket edemeyecek durumda ve sıkı değilse çocuğunuzun kaza anında yaralanma tehlikesi artabilir.**

▼ Çocuk koltuğu sistemini takmaya hazırlık

İlk olarak prosedüre göre, araçta emniyet kemerleri için otomatik kilitlenen gergi (ALR) olup olmadığını kontrol edin.

1. Arka koltuğu yatırılabilen modellerde, sırtlığı dik konuma getirin.
2. Emniyet kemerini sonuna kadar çekin.
3. Emniyet kemerini yavaşça geri salın ve yeniden çekin.
4. Kemer kilitlenmiş ve geri çekilemiyorsa ALR sistemine sahiptir.

Emniyet kemeri tamamen toplandığında, ALR modu kapanır ve ELR modu açılır.

Emniyet kemerlerinde ALR yok ise, "ALR'siz modeller" ☞1-35 konusuna bakın.
Emniyet kemerlerinde ALR var ise, "ALR'li modeller" ☞1-37 konusuna bakın.

NOT

• ELR sistemi hakkında detaylı bilgi için "Acil durumda kilitlenen gergi (ELR)" ☞1-18 konusuna bakın.
• ALR sistemi hakkında detaylı bilgi için "Otomatik/Acil durumda kilitlenen gergi (A/ELR)" ☞1-19 konusuna bakın.

▼ Arkaya bakan bir çocuk koltuğunun takılması

NOT

• ALR'li modeller için:
Çocuk koltuk sistemlerinde üretici tarafından ALR sisteminin kullanımı öneriliyorsa ALR modunu kullanın.

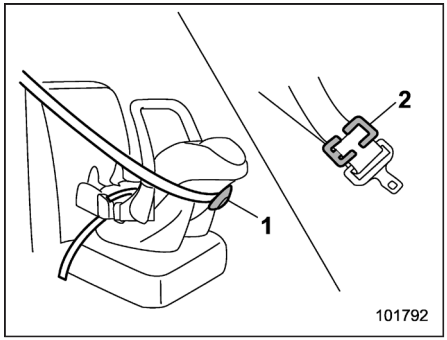

1) Kilitleme mekanizması
2) Kilitleme klipsi

• Çocuk koltuk sistemlerinde üretici firma tarafından kilitleme mekanizması veya kilitleme klipsi kullanımı öneriliyorsa koltuğu sabitlemek için bunları kullanın.

Şu adımlar uygulanarak ELR modunda emniyet kemeri ile çocuk koltuk sistemi bağlanır.

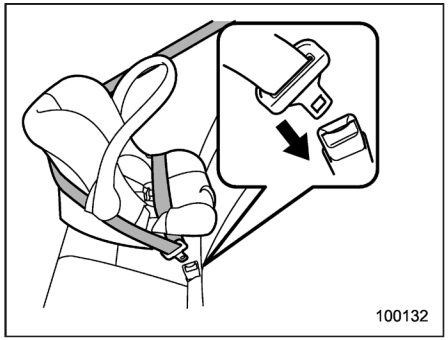

1. Çocuk koltuğunu arka oturma konumuna yerleştirin.
2. Üreticisi tarafından verilen talimatlara uyarak kucak ve omuz kemerini çocuk güvenlik sisteminin içinden veya çevresinden geçirin.
3. Tıklama sesini duyuncaya kadar dili kilide sokun.

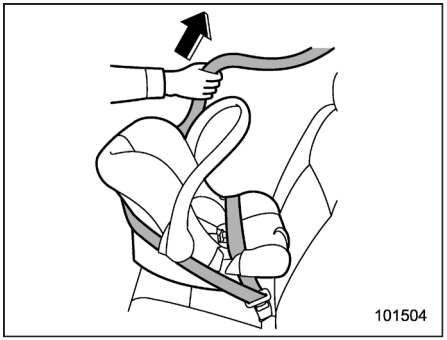

4. Kucak kemerindeki gevşekliği alın.

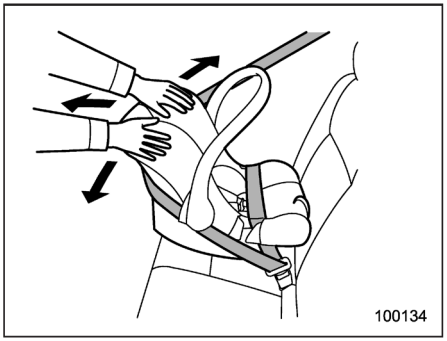

5. Çocuk koltuğunun yerinden hareket edemeyecek bir şekilde ve sıkı olup olmadığını kontrol etmek için sistemi ileri ve bir yandan öteki yana itiniz ve çekiniz.
6. Çocuk koltuğunu sökmek için, emniyet kemeri kilidindeki düğmeye basın.

⚠ UYARI

ÖN YOLCU KOLTUĞUNA ASLA ÖNE ARKAYA BAKAN BİR ÇOCUK KOLTUĞUNU TAKMAYINIZ. BU DURUMDA ÇOCUĞUN KAFASI HAVA YASTIĞINA ÇOK YAKIN OLACAĞINDAN CİDDİ YARALANMA VEYA ÖLÜM RİSKİ MEVCUTTUR.

▼ Öne bakan bir çocuk koltuğunun takılması

▽ ALR'siz Modeller

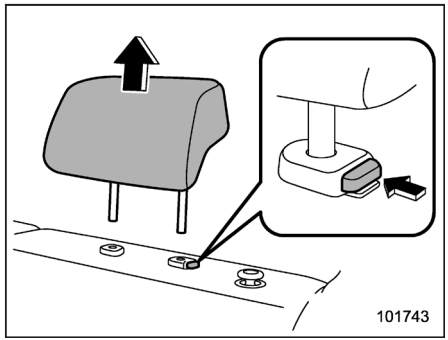

1. Çocuk koltuğunun yerleştirileceği arka oturma konumundaki kafalığı çıkarın.

– DEVAMI DİĞER SAYFADA –

2. Arka koltuğu yatırılabilen modellerde, sırtlığı dik konuma getirin.

3. Çocuk koltuğunu koltuğa yerleştirin.

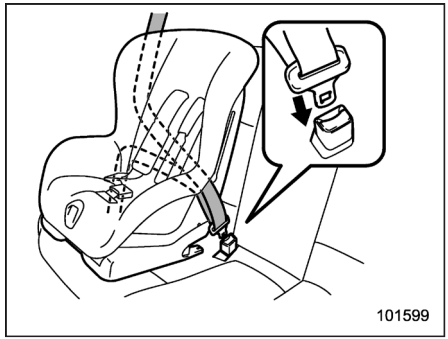

4. Üreticisi tarafından verilen talimatlara uyarak kucak ve omuz kemerini çocuk güvenlik sisteminin içinden veya çevresinden geçirin.

5. Tıklama sesini duyuncaya kadar dili kilide sokun.

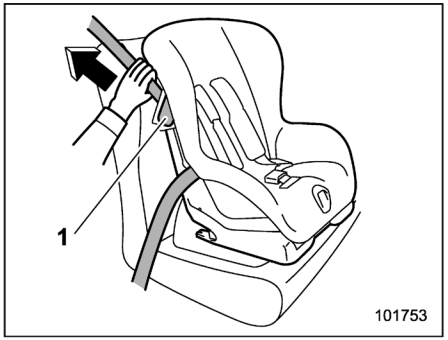

1) Kilitleme kolu

6. Çocuk koltuğu kilitleme kolunu açın ve omuz kemerini kilitleme kolundan geçirin.

7. Kucak kemerindeki gevşekliği alın. Bu sırada, çocuk koltuğunu daha sağlam bir şekilde sabitlemek için, emniyet kemerini gererken çocuk koltuğunu kendi ağırlığınızı kullanarak koltuk minderine doğru bastırın.

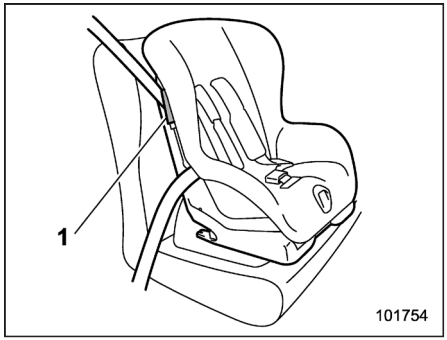

1) Kilitleme kolu

8. Omuz kemerini sabitlemek için, çocuk koltuğu kilitleme kolunu kilitleyin.

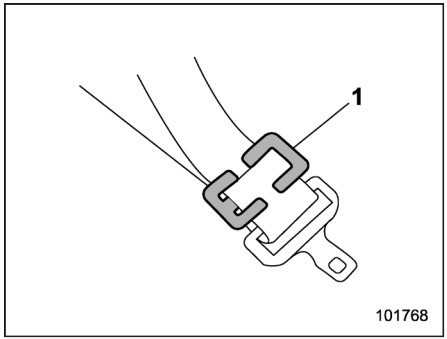

1) Kilitleme klipsi

9. Çocuk koltuğu sisteminizde kilitleme fonksiyonu (emniyet kemeri kilitleme fonksiyonu) yoksa, çocuk koltuğu sistemini

kilitleme klipsi kullanarak sabitleyin.

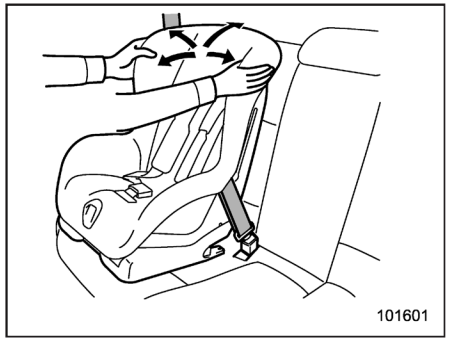

10. Çocuğu çocuk koltuğuna oturtmadan önce, sağlam bir şekilde sabitlenip sabitlenmediğini kontrol etme için koltuğu öne arkaya ve sağa sola hareket ettirmeye çalışınız. Bazen çocuk koltuğu, koltuk minderine doğru bastırıldıktan sonra emniyet kemeri ile sıkılarak, yerine daha sağlam bir şekilde sabitlenebilir.

▽ALR'li Modeller

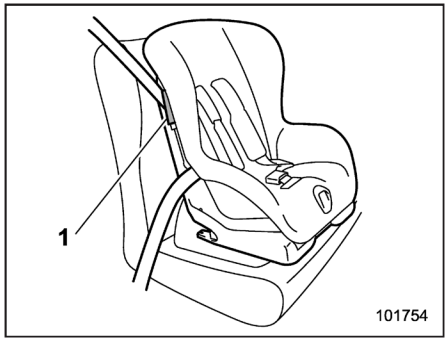

1) Kilitleme kolu

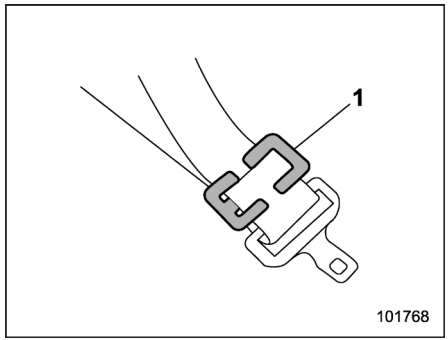

1) Kilitleme klipsi

NOT

Üretici firma tarafından çocuk koltuk sisteminde ALR kullanımı önerilmiyor ise, kilitleme kolu ve kilitleme klipsi kullanın.

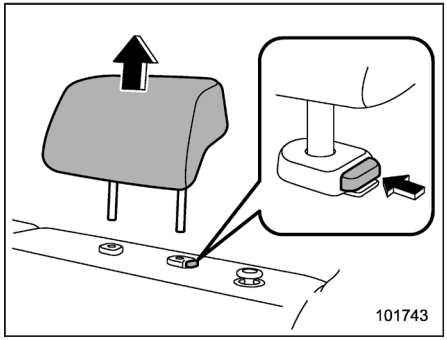

1. Çocuk koltuğunun yerleştirileceği arka oturma konumundaki kafalığı çıkarın.

2. Arka koltuğu yatırılabilen modellerde, sırtlığı dik konuma getirin.

3. Çocuk koltuğunu koltuğa yerleştirin.

– DEVAMI DİĞER SAYFADA –

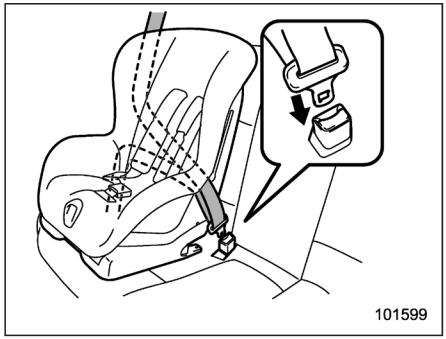

4. Üreticisi tarafından verilen talimatlara uyarak kucak ve omuz kemerini çocuk güvenlik sisteminin içinden veya çevresinden geçirin.

5. Tıklama sesini duyuncaya kadar dili kilide sokun.

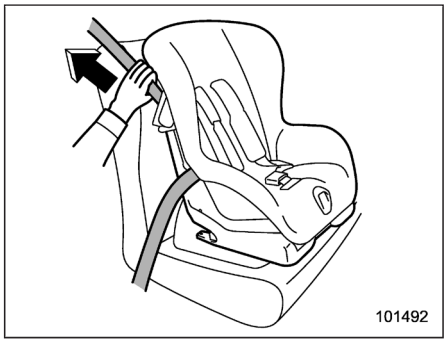

6. Kucak kemerindeki gevşekliği alın.

7. Gergi mekanizmasını Acil Durumda Kilitlenen Gergi Mekanizması(ELR) fonksiyonundan Otomatik / Acil Durumda Kilitlenen Gergi Mekanizması(A/ELR) fonksiyonuna getirmek için emniyet kemerini gergi mekanizmasından tamamen dışarı çekiniz. Sonra, kemerin gergi mekanizmasına geri sarılmasını bekleyin. Kemer geri sarılırken çıkan "tık" sesleri gerginin ALR modunda olduğunu gösterir.

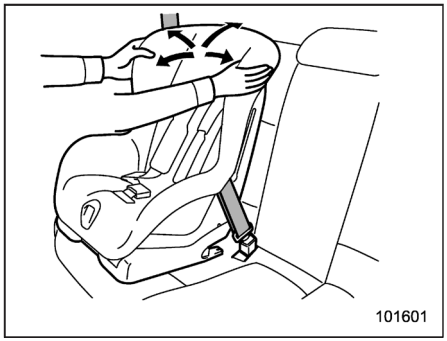

8. Çocuğu çocuk koltuğuna oturtmadan önce, sağlam bir şekilde sabitlenip sabitlenmediğini kontrol etmek için koltuğu öne arkaya ve sağa sola hareket ettirmeye çalışın. Bazen çocuk koltuğu, koltuk minderine doğru bastırıldıktan sonra emniyet kemeri ile sıkılarak, yerine daha sağlam bir şekilde sabitlenebilir.

9. Kemerin omuz kısmını çekerek dışarıya çekilemediğini (ALR görevini doğru yaptığını) teyit edin.

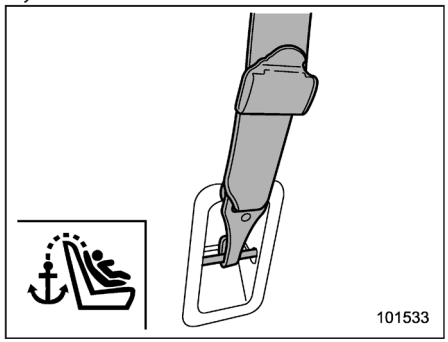

10. Çocuk koltuğunu takmak için üstten bağlantı gerekiyorsa, kancayı üstten bağlantı kuşağına takınız ve üstten bağlantı kuşağını sıkınız. Ek talimatlar için "Üst askı bağlantıları" ☞1-42 konusuna bakın.

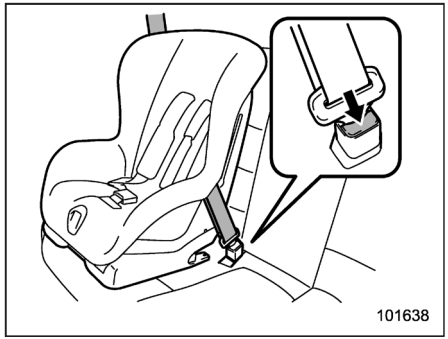

11. Çocuk koltuğunu çıkarmak için emniyet kemeri kilidinde bulunan düğmeye basın ve kemerin tamamen geri sarılmasını bekleyin. Kemer ELR moduna döner.

NOT

Çocuk koltuğu artık kullanılmıyorsa kaldırınız ve gergi mekanizmasını ELR moduna getiriniz. Bu moda geri dönmek için emniyet kemerinin tamamen geri sarılması beklenmelidir.

■ Yükseltici koltuğun takılması

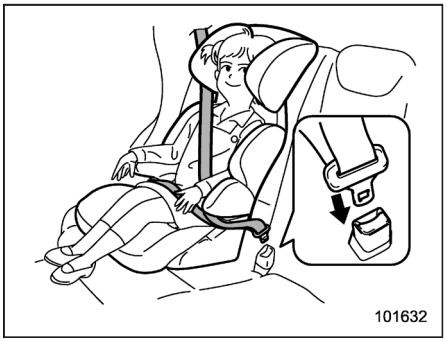

1. Yükseltici koltuğu oturma konumuna yerleştiriniz ve çocuğu üstüne oturtunuz. Çocuk yükseltici koltukta sırtı iyice arkada olacak şekilde oturmalıdır.

2. Üreticisi tarafından verilen talimatlara uyarak kucak ve omuz kemerini yükseltici koltuğunun içinden veya çevresinden geçirin.

3. Tıklama sesini duyuncaya kadar dili kilide sokunuz. Emniyet kemerinin kıvırmamaya özen gösteriniz.

Omuz kemerinin çocuğun omzunun ortasından çaprazlamasına ve kucak kemerinin ise çocuğun kalçalarında mümkün olduğu kadar aşağıda olmasını sağlayın.

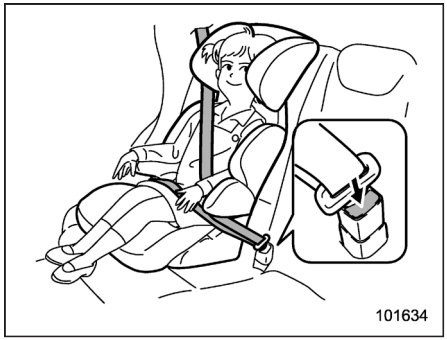

4. Yükseltici koltuğunu çıkartmak için emniyet kemeri kilidindeki düğmeye basınız ve kemerin geri sarılmasını bekleyiniz.

⚠ UYARI

- **Asla kıvrılmış veya ters dönmüş emniyet kemerini kullanmayınız. Aksi takdirde kaza anında çocuğun yaralanma riski ve şiddeti artabilir.**
- **Omuz kemerini asla çocuğun kolunun altından veya sırtından geçirmeyiniz. Aksi takdirde kaza anında çocuğun yaralanma riski ve şiddeti artabilir.**
- **Emniyet kemerinin tam güvenlik sağlaması için sıkı sarması gerekir.Gevşek kemerler, yaralanmayı önlemek veya**

– DEVAMI DİĞER SAYFADA –

şiddetini azaltmak için sıkı kemerler kadar etkili değildir.

- **Kucak kemerini çocuğun kalçalarında mümkün olduğu kadar aşağıya yerleştiriniz. Yüksekten geçen kucak kemeri, kucak kemerinin altından kayma ve kucak kemerinin de karnın üstüne kayması sonucunda ciddi iç yaralanmalara veya ölüme yol açabilir.**
- **Omuz kemerinin çocuğun omzunun ortasından çaprazlamasına geçmesini sağlayınız. Omuz kemerinin boynun üstünden geçirilmesi ani bir frende veya çarpışmada boyun yaralanmasına yol açabilir.**

■ ISOFIX bağlantı çubukları kullanılarak çocuk koltuğu sistemlerinin takılması

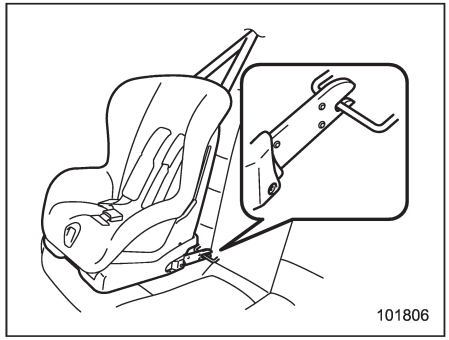

Aracınız, emniyet kemeri kullanmadan onaylanmış bir ISOFIX çocuk koltuğunun arka koltuğa takılmasına olanak tanıyan ISOFIX bağlantı çubukları ile donatılmıştır.

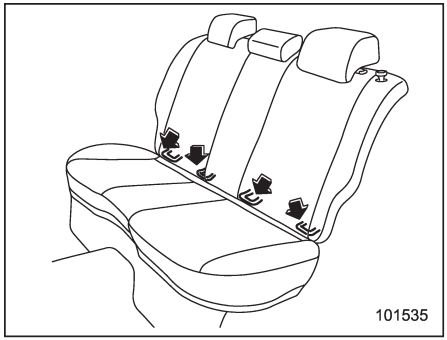

ISOFIX bağlantı çubukları, çocuk koltuğunu sadece arka yan koltuklara takmanıza izin verir. Arka yan koltukların her biri için, iki adet bağlantı çubuğu mevcuttur.

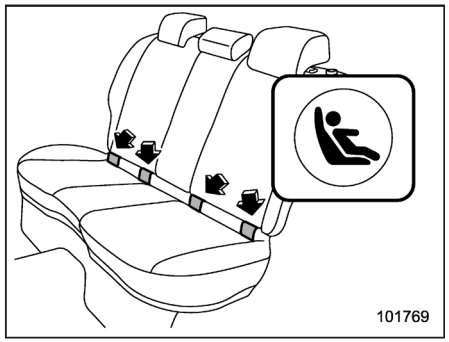

Arka koltuk sırtlıklarının alt tarafında "" işaretini bulacaksınız.

Bu işaretler ISOFIX bağlantı çubuklarının konumunu gösterir.

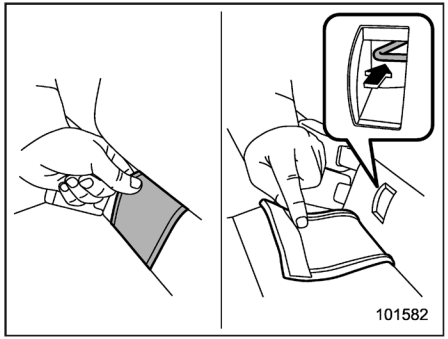

A Tipi

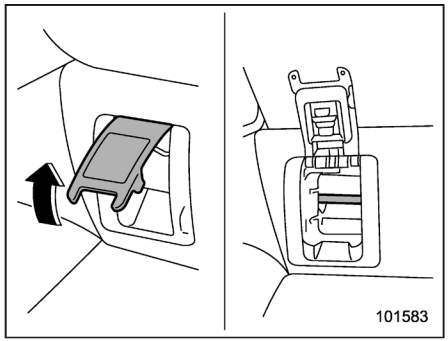

B Tipi

1. Kapakları açın.

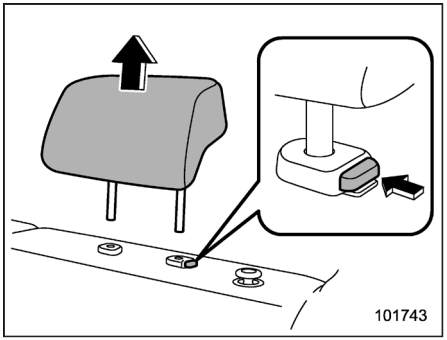

2. Çocuk koltuğunun yerleştirileceği arka oturma konumundaki kafalığı çıkarın.

3. Arka koltuğu yatırılabilen modellerde, sırtlığı dik konuma getirin.

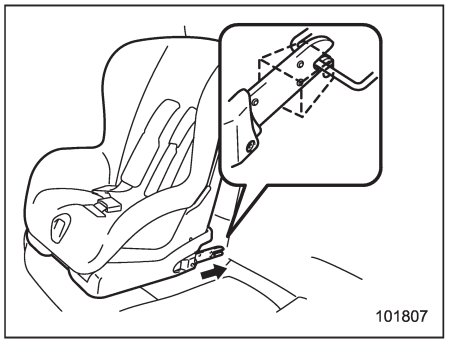

4. Çocuk koltuğu sistemi üreticisi tarafından temin edilen talimatlara uyarken, çocuk koltuğu sisteminin konektörlerini bağlantı çubuklarına bağlayın. Konektörler bağlandıkları zaman, bitişiğindeki emniyet kemerlerinin sıkışmamalarını sağlayın.

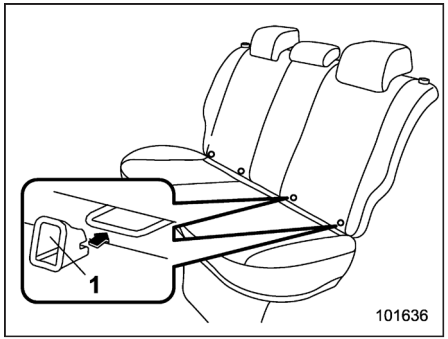

1) Takma yardımı

NOT

Çocuk koltuğu ile birlikte montaj aparatları verilmişse çocuk koltuğunu bağlamadan önce bunları iki adet ISOFIX bağlantı çubuğuna geçiriniz (veya iki ISOFIX bağlantı çubuğunun bağlantı noktasında koltuk sırtlığı ile koltuk minderinin arasına koyunuz). İki adet bağlantı parçasını iki adet montaj aparatının hemen önüne

– DEVAMI DİĞER SAYFADA –

yerleştiriniz. Sonra bağlantı parçalarını bağlantı çubuklarına bağlamak üzere iki adet bağlantı parçasını montaj aparatına geçiriniz. Montaj aparatları, ISOFIX çocuk koltuğunun takılmasını kolaylaştırır ve koltuğun hasar görmesini önler.

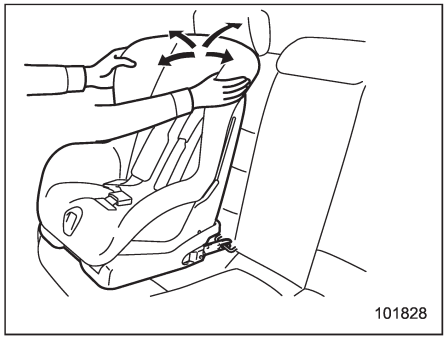

5. Çocuğu çocuk koltuğuna oturtmadan önce sistemin yerinden hareket etmeyecek durumda olduğunu doğrulamak üzere ileri-geri ve sağa-sola oynatmaya çalışınız.

6. Çocuk koltuğunu takmak için üstten bağlantı gerekiyorsa, kancayı üstten bağlantı kuşağına takınız ve üstten bağlantı kuşağını sıkınız. Ek talimatlar için "Üst askı bağlantıları" ☞1-42 konusuna bakın.

Daha fazla bilgi için çocuk koltuğu üreticisinin verdiği talimatları inceleyin.

⚠ DİKKAT

Çocuk koltuğu taktığınız zaman sistemle birlikte verilen üretici talimatlarına uyunuz. Çocuk koltuğunu taktıktan sonra sıkıca sabitlendiğinden emin olun. Yerinden hareket edemeyecek durumda ve sıkı değilse çocuğunuzun kaza anında yaralanma tehlikesi artabilir.

NOT

Çocuk koltuğunu takmadan önce sistemin üreticisine o modelin sizin aracınız için onaylanmış bir koltuk olup olmadığını sorarak teyit edin.

■ Üst bağlantı kuşakları

Arka koltuğa üst askılı bir çocuk koltuğu takılabilmesi için aracınızda iki veya üç adet üst askı bulunmaktadır. Üst bağlantı kuşağı kullanarak çocuk koltuğunu takarken çocuk koltuğu üreticisinin talimatlarına uyarken aşağıdaki gibi hareket ediniz.

Üst kuşak, çocuk koltuğu ile araç arasındaki bağlantıyı ek yerinden sabitlediği için üst bağlantı kuşağını gerekli olduğu zaman kullanmanızı tavsiye ederiz.

▼ Bağlantı noktaları

Bağlantılar, aşağıdaki çizimde gösterildiği gibi yerleştirilmiştir.

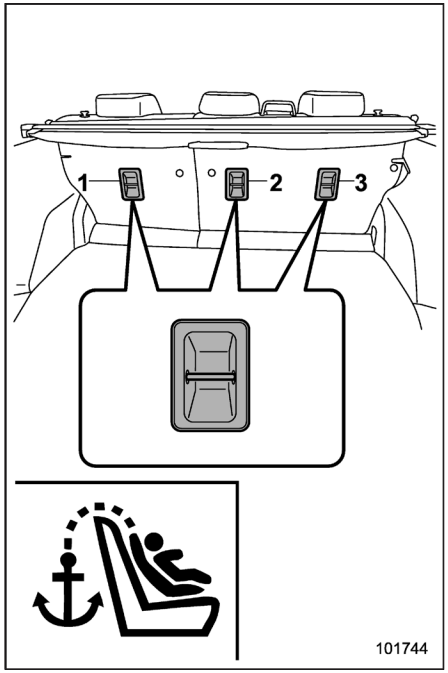

1) Sol koltuk için
2) Orta koltuk için (mevcut ise)
3) Sağ koltuk için

▼ Üstten bağlantı kuşaklarının takılması

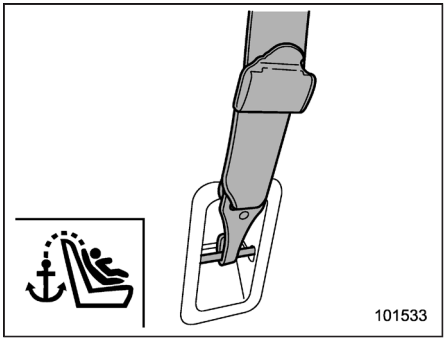

1. Üstten bağlantı kancalarını uygun üst bağlantı noktasına tutturunuz.

2. Üstten bağlantı kuşağını sağlam bir şekilde sıkın.

Çocuk koltuğunun takılması ile ilgili sorularınız varsa, yetkili SUBARU bayinize danışmanızı öneririz.

*SRS hava yastığı (Yardımcı Güvenlik Sistemi)

*SRS: Yardımcı güvenlik sistemi. Bu sistem emniyet kemerlerine ek olarak kullanılan bir güvenlik sistemi olduğundan, bu isim kullanılır.

Aracınızda, ön koltuklara ve arka yan oturma konumlarına ait emniyet kemerlerini destekleyen yardımcı güvenlik sistemi bulunmaktadır.

Yardımcı güvenlik sistemi (SRS) iki ila yedi hava yastığı içerir. Konfigürasyonlar aşağıda belirtilmiştir.

- Sürücü ve yolcu tarafı **ön hava yastıkları**
- Sürücü tarafı **diz hava yastığı** (mevcutsa)
- Sürücü ve yolcu tarafı **yan hava yastıkları** (mevcutsa)
- Sürücü, ön yolcu ve cam kenarındaki arka yolcular için **perde hava yastıkları** (mevcutsa)

Bu hava yastıkları emniyet kemerleri tarafından sağlanan öncelikli korumaya yardımcı olmak üzere tasarlanmıştır.

Bu sistem aynı zamanda emniyet kemeri ön gergilerini de kontrol eder.

– DEVAMI DİĞER SAYFADA –

Emniyet kemeri ön gergileri ile ilgili kullanım talimatları ve önlemler için "Emniyet kemeri ön gergileri" ☞1-26 konusuna bakın.

■ SRS hava yastığı sistemine yönelik genel önlemler

⚠ UYARI

- **Kaza anında maksimum koruma elde etmek için sürücü ve araçtaki tüm yolcular, araç hareket halinde iken emniyet kemerlerini mutlaka takmalıdır. Hava yastığı, emniyet kemeri tarafından sağlanan öncelikli korumaya yardımcı olmak üzere tasarlanmıştır. Emniyet kemerlerinin bağlanması gereğini ortadan kaldırmaz. Hava yastıkları emniyet kemerleri ile birlikte bir kaza anında en iyi korumayı sağlar. Emniyet kemeri takmamak, araçta hava yastığı olsa dahi bir çarpışma anında ciddi yaralanma veya ölüm olasılığını artırır. Emniyet kemeri ön gergileri ile ilgili talimatlar ve önlemler için "Emniyet Kemerleri" ☞1-17 konusuna bakın.**
- **SRS yan ve perde hava yastığı bulunan modeller: Yan ve perde hava yastıkları emniyet kemerleri tarafından sağlanan öncelikli korumaya yardımcı olmak üzere tasarlanmıştır. Emniyet kemerlerinin bağlanması gereğini ortadan kaldırmaz. Araçtaki bir kişinin düzgün ve dik oturmadığı zaman ortaya çıkabilecek yaralanmaları önlemeye yardım etmek amacıyla da emniyet kemerlerini bağlamak önemlidir.**

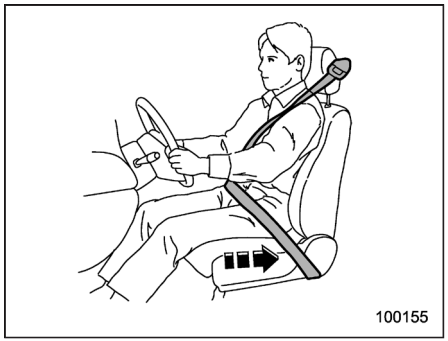

⚠ UYARI

SRS hava yastıkları büyük bir hız ve kuvvetle şişer. Hava yastığı şiştiği zaman doğru konumda oturmayan kişiler ciddi bir şekilde yaralanabilirler. Hava yastığı şişmek için büyük bir yere ihtiyaç duyduğu için sürücü koltukta dik oturmalı ve direksiyon simidinden mümkün olduğu kadar uzakta fakat aracın tüm hakimiyetini kaybetmeden arkasına iyice yaslanmalı ve ön yolcu da koltuğunu mümkün olduğu kadar geriye itmeli ve koltukta dik oturmalı ve sırtını arkasına iyice yaslamalıdır.



⚠ UYARI

- **SRS yan ve perde hava yastığı bulunan modeller: Ön kapılara yaslanmayınız ve gereksiz derecede yakın oturmayınız. SRS yan hava yastıkları her iki ön koltuk sırtlıklarında kapının karşısına yerleştirilmiştir ve yandan gelen bir çarpışma darbesinde hızla (göz kırpmasından daha hızlı) şişerek koruma sağlar.**

Fakat kafanız veya vücudunuz yan hava yastığına çok yakınsa yan hava yastığının kuvveti kafanızda veya vücudunuzun başka kısımlarında yaralanmalara yol açabilir.

- **Aracınızda SRS perde hava yastıkları varsa, her iki taraftaki ön veya arka kapılara gereksiz yere yaslanmayınız veya çok yakınına oturmayınız. Ayrıca başınızı, kollarınızı veya ellerinizi camdan dışarı çıkarmayın. Kabinin her iki tarafındaki perde hava yastıkları tavan tarafına yerleştirilmiştir (ön direk ile arka koltuğun üzerindeki bir nokta arasında) ve yandan gelen bir çarpışma darbesiyle hızla (göz kırpmasından daha hızlı) şişerek koruma sağlar. Ancak, başınız hava yastığına çok yakınsa, hava yastığının şişme kuvvetinden dolayı başınız yaralanabilir.**
- **SRS hava yastığına yaslanmayın ve gereksiz derecede yakın oturmayın. Yüksek hızlarda meydana gelen çarpışmalarda araçtakileri koruyabilmek için hava yastığı oldukça büyük bir hızla - göz kırpmasından daha hızlı - ve kuvvetle şiştiği için hava yastığının kuvveti vücudu hava yastığına çok yakın olan bir kişiyi yaralayabilir. Hava yastığının, kaza öncesi frenleme sırasında öne doğru fırlayan birisi gibi araçta doğru konumda bulunmayan kişilere çarpmasıyla sonuçlanabilecek yaralanmaları önlemek için emniyet kemerlerinin takılması da önemlidir. Araçtakiler doğru konumda oturmuş olsalar dahi hava yastığının şişme kuvvetinden dolayı yüz ve kollarının çizilme ve morarması gibi hafif yaralanma olasılığı hala vardır.**



⚠ UYARI

- **SRS yan hava yastıkları ve SRS perde hava yastıkları bulunan modeller için: Kolunuzu ön kapılarından herhangi biri veya iç döşemesi üzerine yaslamayınız. SRS yan hava yastığının şişmesi durumunda yaralanabilirsiniz.**
- **SRS hava yastığı kapağının üstüne veya yanına ya da kendinizle SRS hava yastığı arasına herhangi bir eşya koymayınız.Hava yastığı şişerse bu eşyalar hava yastığının düzgün çalışmasını engelleyebilir ve aracın içine doğru fırlayabilir ve yaralanmalara yol açabilir.**

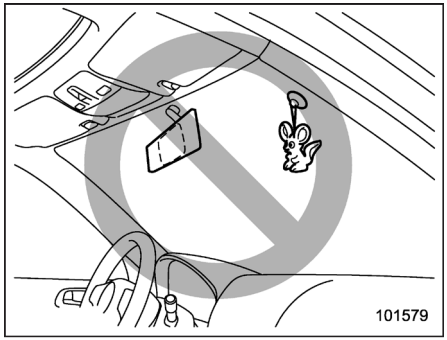

⚠ UYARI

Ön cama aksesuar yapıştırmayın veya iç dikiz aynasının üzerine çok geniş bir ayna takmayın.

– DEVAMI DİĞER SAYFADA –

Hava yastığı şişerse bunlar yerlerinden fırlayarak araçtakileri ciddi bir şekilde yaralayabilir.

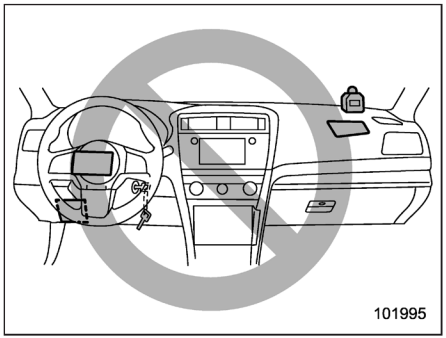

⚠ UYARI

- **Direksiyon simidi kapağının veya ön göğsün üstüne herhangi bir eşya koymayınız. Ön hava yastığı şişerse, bu eşyalar hava yastığının düzgün çalışmasını engelleyebilir, aracın içine doğru fırlayıp yaralanmalara yol açabilir.**
- **SRS diz hava yastığı bulunan modeller için:**
  - **Anahtara sert, keskin ve ağır bir aksesuar ya da başka bir anahtar takılmamalıdır. SRS diz hava yastığı şişerse bu eşyalar hava yastığının düzgün çalışmasını engelleyebilir ve aracın içine doğru fırlayabilir ve yaralanmalara yol açabilir.**
  - **Gösterge tablosunun sürücü tarafının altına herhangi bir nesne yerleştirmeyin. SRS diz hava yastığı şişerse bu eşyalar hava yastığının düzgün çalışmasını engelleyebilir ve aracın içine doğru fırlayabilir ve yaralanmalara yol açabilir.**

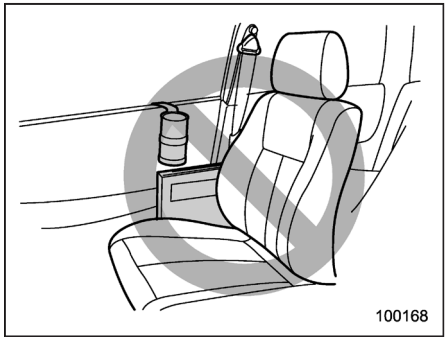

⚠ UYARI

SRS yan hava yastığı ve SRS perde hava yastığı içeren modeller:

- **Kapı döşemesine veya SRS yan hava yastıklarının yakınına aksesuar takmayınız veya SRS yan hava yastıklarının yakınına eşyalarınızı koymayınız. SRS yan hava yastığının şiştiği bir olayda bunlar tehlikeli bir şekilde araçta bulunanların üstüne fırlayarak yaralanmalarına neden olabilir.**
- **Ön sütuna, arka sütuna, ön cama, yan camlara, tutunma koluna veya SRS perde hava yastığının şişme alanında bulunan diğer yerlere hands-free mikrofon veya benzeri aksesuarlar takmayınız. Perde hava yastığının etki alanı içinde bulunan hands-free mikrofon veya benzeri aksesuarlar perde hava yastığının şişme kuvvetiyle yolcu kabininin içine savrulabilir veya hava yastığının tam olarak açılmasını engelleyebilir. Her iki durum da ciddi yaralanmalara neden olabilir.**
- **Yan pencerelerin yanına, elbise askılıkları veya benzeri sert ya da sivri nesneler asmayınız. SRS perde hava yastıkları şiştiğinde böyle nesneler mevcutsa, bu nesneler yolcu bölmesine fırlayıp, ciddi yaralanmalara sebep olabilir.**

Ayrıca SRS perde hava yastıklarının düzgün şekilde işlemesini de engelleyebilir.

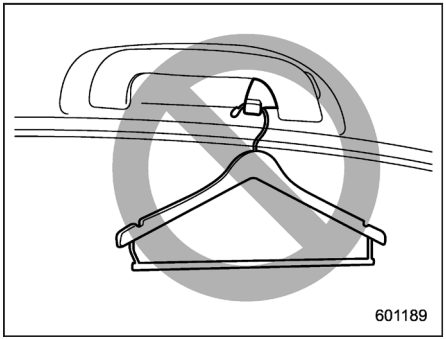

⚠ UYARI

SRS perde hava yastıkları bulunan modeller:

Elbise askılarına, elbise askılıkları veya benzeri sert ya da sivri nesneler asmayın. Elbise askısında bu tür bir nesne asılıysa, perde hava yastıklarının şişmesi esnasında bu nesne, askıdan kurtulup yolcu kabininin içine fırlayarak veya perde hava yastıklarının şişmesine engel olarak ciddi yaralanmalara neden olabilir.

Elbise askılarına elbise asmadan önce, elbisenin ceplerinde sivri nesneler olmadığından emin olun. Elbiseleri elbise askısına direkt asın, askılık kullanmayın.

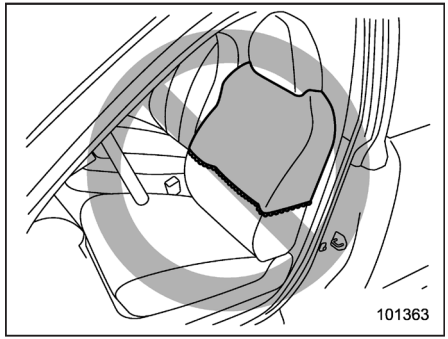

⚠ UYARI

SRS yan hava yastığı bulunan modellerde, ön koltuk sırtlığının üstüne örtü, elbise veya herhangi bir cisim koymayın ve ön koltuk yüzeyine ya da yan hava yastığının yakınına etiket yapıştırmayın. Bunlar yan hava yastığının düzgün şişmesini önleyerek, ön koltukta oturanların emniyetini olumsuz etkileyebilir.

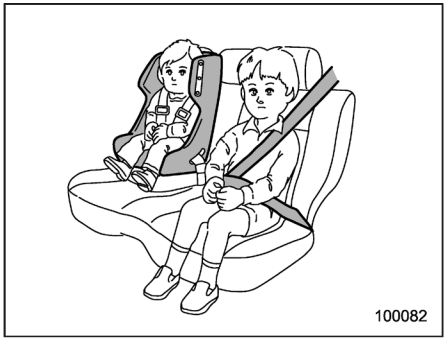

⚠ UYARI

- **Çocukları her zaman ARKA koltuğa oturtun ve çocuğun güvenliği için yaşına, boyuna ve kilosuna uygun çocuk koruma koltuğu ya da emniyet kemeri kullanın. Hava yastığı oldukça büyük bir hız ve kuvvetle şişer ve özellikle güvenlik önlemleri alınmamış veya gerektiği şekilde uygulanmamış ise çocukları yaralayabilir hatta öldürebilir.Çocuklar, büyüklerden daha hafif ve zayıf oldukları için yastığın şişmesinden zarar görme olasılıkları daha fazladır.**

– DEVAMI DİĞER SAYFADA –

HER TÜRLÜ çocuk koltuğunu (öne bakan çocuk koltukları da dâhil olmak üzere) daima ARKA koltuklara takın.

Kaza istatistiklerine göre çocukların arka koltukta gereken önlemler alınarak oturtulmaları, ön koltukta oturmalarından daha güvenlidir.

Çocuk koltuğu sistemiyle ilgili talimatlar ve önlemler için "Çocuk koltuğu sistemleri" ☞1-28 konusuna bakın.

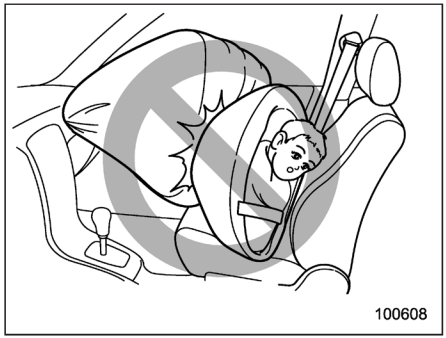

⚠ UYARI

KESİNLİKLE ÖNE YA DA ARKAYA BAKAN BİR ÇOCUK KOLTUĞUNU ÖN KOLTUĞA TAKMAYINIZ. BU DURUMDA ÇOCUĞUN KAFASI HAVA YASTIĞINA ÇOK YAKIN OLACAĞINDAN CİDDİ YARALANMA VEYA ÖLÜM RİSKİ MEVCUTTUR.

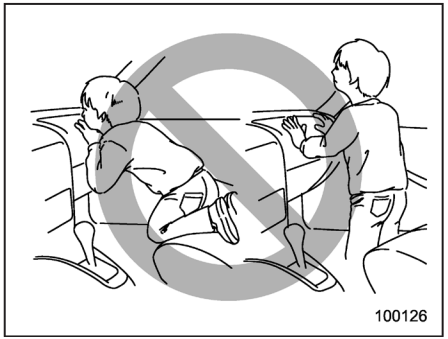

⚠ UYARI

Çocuğun ayağa kalkmasına veya ön yolcu koltuğunda dizlerinin üstünde durmasına asla izin vermeyin. Hava yastığı oldukça büyük bir kuvvetle şişer ve çocuğu yaralayabilir hatta öldürebilir.

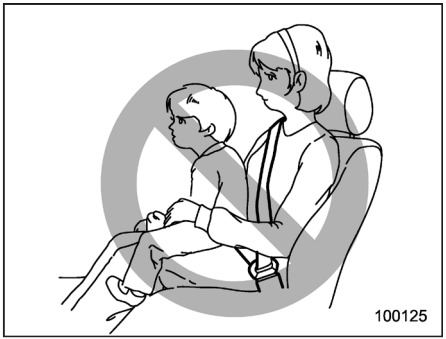

⚠ UYARI

Asla çocukları kucağınızda veya kollarınızda taşıyarak yolculuk etmeyiniz. Hava yastığı oldukça büyük bir kuvvetle şişer ve çocuğu yaralayabilir hatta öldürebilir.

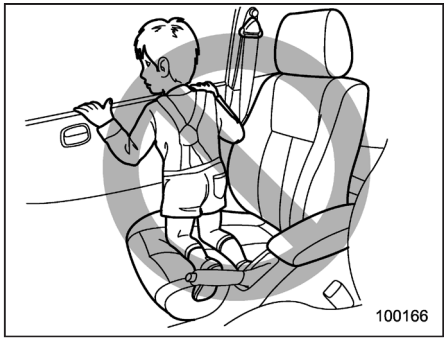

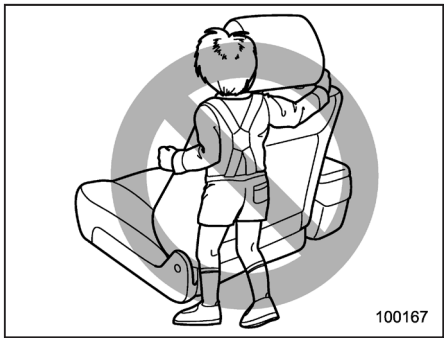

⚠ UYARI

- **SRS yan ve perde hava yastığı bulunan modellerde, çocukların şunları yapmasına izin vermeyin.**
  - **Herhangi bir yan cama doğru eğilmelerine**
  - **Kollarını veya ayaklarını ön koltuk sırtlığına bağlamalarına**
  - **Herhangi bir şekilde camdan dışarı uzanmalarına**

  Çocuğun kafası, kolu ya da vücudunun başka kısımları yan SRS hava yastığına çok yakın olduğu için bir kaza anında SRS yan hava yastığının şişme kuvvetinin etkisiyle çocuk ciddi bir şekilde yaralanabilir.
- **Aracınızda aynı zamanda ön yolcu için ön hava yastığı bulunduğundan, 12 ve altındaki yaşlarda veya 1,5 metre (4 ft 11 inç) veya daha kısa boydaki küçük çocuklar daima gerekli güvenlik önlemleri alınmış olarak arka koltuğa oturtulmalıdır.**

⚠ DİKKAT

- **SRS hava yastığı şiştiği zaman bir miktar duman çıkar. Bu duman, astımı olan veya nefes alma zorluğu çeken kişilerde nefes alıp verme sorunlarına neden olabilir. Hava yastığı şiştikten sonra sizin ya da yolcularınızın nefes alma sorunları olursa derhal temiz hava alın.**
- **Şişen bir SRS hava yastığı sıcak gaz açığa çıkarır. Araçta bulunanlar sıcak gaza temas ederlerse yanabilirler.**

NOT

• Aracınızı satarken alıcıya araçta SRS hava yastıklarının bulunduğunu söylemenizi ve bu Kullanım Kılavuzu'nun ilgili bölümlerini okuması konusunda kendisini uyarmanızı rica ederiz.

• SRS hava yastığı açılır ise, yangın tehlikesi ve sızıntıya karşı benzin aktarımı kesilir. Motoru yeniden çalıştırma ile ilgili detaylı bilgi için "Aracınız bir kazaya karıştı ise" ☞9-24 konusuna bakın.

– DEVAMI DİĞER SAYFADA –

■ Donanımlar

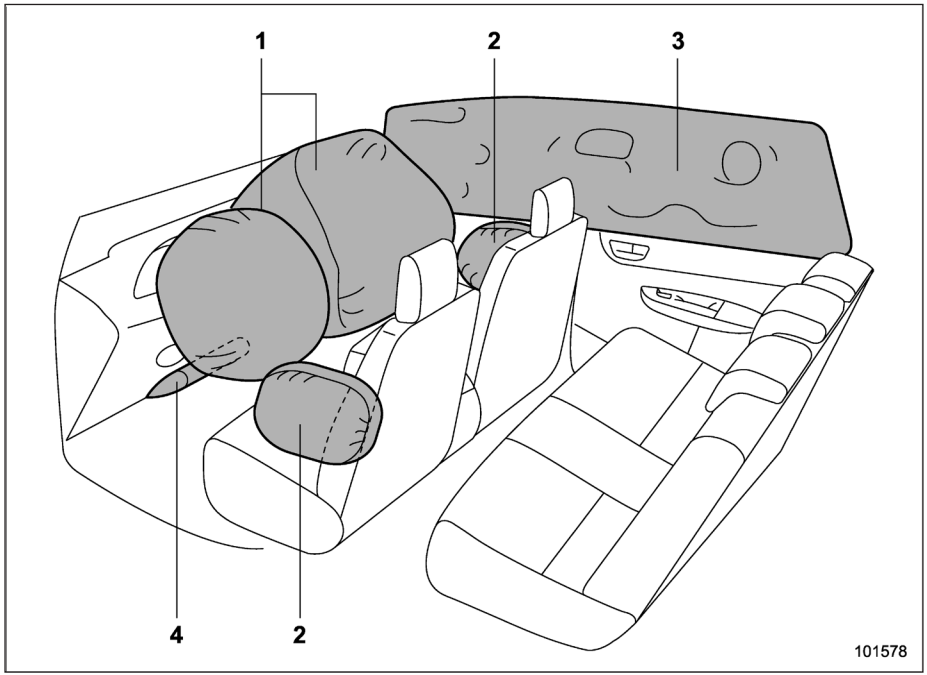

1) SRS ön hava yastığı
2) SRS yan hava yastığı (mevcutsa)
3) SRS perde hava yastığı (mevcutsa)
4) SRS diz hava yastığı (mevcutsa)

SRS hava yastıkları şu koşullara göre konumlandırılmıştır.

Sürücünün SRS ön hava yastığı, direksiyonun ortasında bulunur.

Bir "SRS AIRBAG" (SRS HAVA YASTIĞI) işareti hava yastığı dolgusunun üzerine yerleştirilmiştir.

Yolcunun SRS ön hava yastığı ise ön göğsün üstüne yakın bir yerde "SRS AIRBAG" işaretinin altında bulunur.

SRS yan hava yastığı (mevcutsa): her bir ön koltuk sırtlığının kapı tarafına yerleştirilmiş olup, bir "SRS AIRBAG" etiketi taşır.

SRS perde hava yastığı (mevcutsa): tavanda bulunur (ön direk ile ve arka koltuğun üstünde bir alan arasında)

"SRS AIRBAG" (SRS HAVA YASTIĞI) işareti orta direklerin üst kısmına yerleştirilmiştir.

SRS diz hava yastığı (mevcutsa): direksiyon kolonunun altında bulunur

Bir "SRS AIRBAG" (SRS HAVA YASTIĞI) işareti hava yastığı kapağının üzerine yerleştirilmiştir.

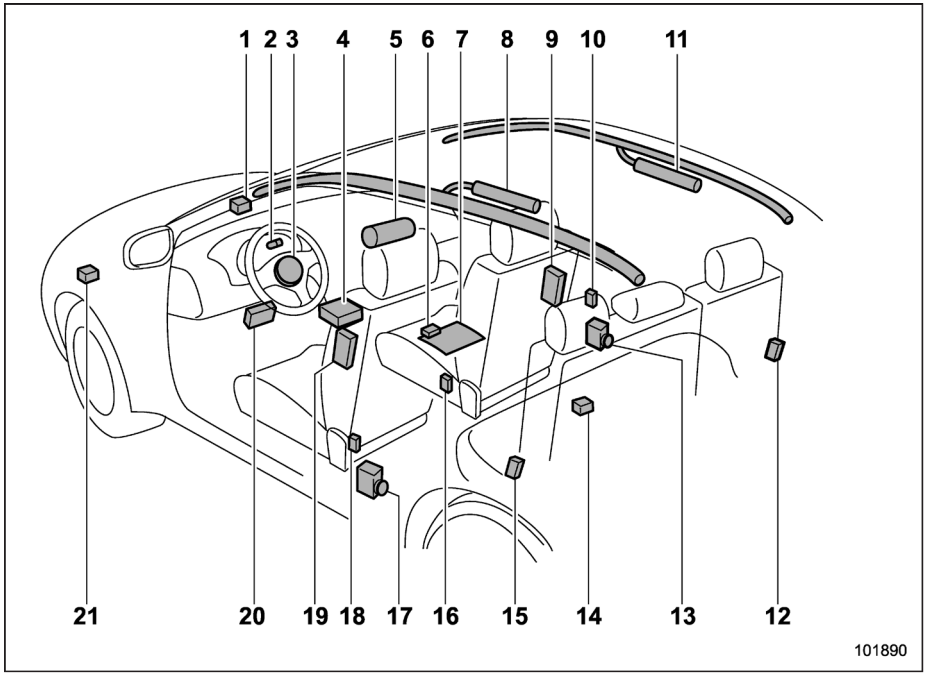

Soldan direksiyonlu modeller

1) Ön yardımcı sensör (sağ taraf)
2) SRS hava yastığı sistemi uyarı lambası
3) Ön hava yastığı modülü (sürücü tarafı)
4) Hava yastığı kontrol modülü (darbe sensörleri dâhil)
6) Ön yolcu algılama kontrol modülü*
7) Ön yolcu algılama sensörü*
8) Perde hava yastığı modülü (sol taraf)*
9) Yan hava yastığı modülü (ön yolcu tarafı)*
10) Yan hava yastığı sensörü (sağ orta direk)*
11) Perde hava yastığı modülü (sağ taraf)*
12) Perde hava yastığı sensörü (arka tekerlek davlumbazı-sağ taraf)*
13) Emniyet kemeri ön gergisi (ön yolcu tarafı)
14) Uydu sensörü (arka orta koltuğun altında)*
15) Perde hava yastığı sensörü (arka tekerlek davlumbazı-sol taraf)*
16) Emniyet kemeri tokası anahtarı (ön yolcu tarafı)*
17) Emniyet kemeri ön gergisi (sürücü tarafı)
18) Yan hava yastığı sensörü (orta direğin sol tarafı)*
19) Yan hava yastığı modülü (sürücü tarafı)*
20) Diz hava yastığı modülü (sürücü tarafı)*
21) Ön yardımcı sensör (sol taraf)

*: Mevcutsa

– DEVAMI DİĞER SAYFADA –

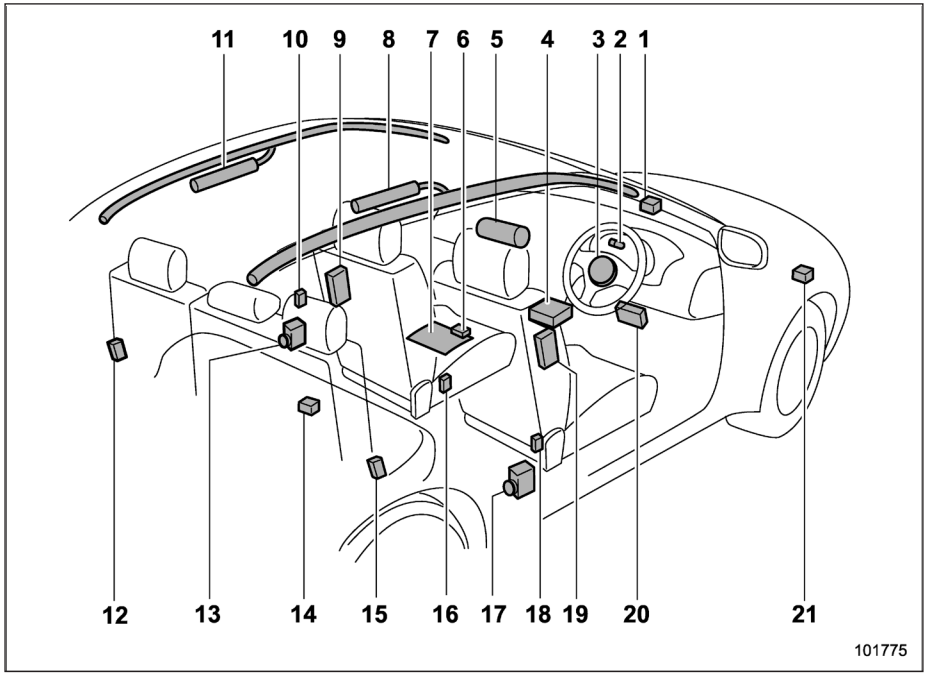

Sağdan direksiyonlu modeller

1) Ön yardımcı sensör (sol taraf)
2) SRS hava yastığı sistemi uyarı lambası
3) Ön hava yastığı modülü (sürücü tarafı)
4) Hava yastığı kontrol modülü (darbe sensörleri dâhil)
5) Ön hava yastığı modülü (ön yolcu tarafı)
6) Ön yolcu algılama kontrol modülü*
7) Ön yolcu algılama sensörü*
8) Perde hava yastığı modülü (sağ taraf)
9) Yan hava yastığı modülü (ön yolcu tarafı)
10) Yan hava yastığı sensörü (sol orta direk)
11) Perde hava yastığı modülü (sol taraf)
12) Perde hava yastığı sensörü (sol arka tekerlek davlumbazı)
13) Emniyet kemeri ön gergisi (ön yolcu tarafı)
14) Uydu sensörü (arka orta koltuğun altında)
15) Perde hava yastığı sensörü (sağ arka tekerlek davlumbazı)
16) Emniyet kemeri tokası anahtarı (ön yolcu tarafı)*
17) Emniyet kemeri ön gergisi (sürücü tarafı)
18) Yan hava yastığı sensörü (sağ orta direk)
19) Yan hava yastığı modülü (sürücü tarafı)
20) Diz hava yastığı modülü (sürücü tarafı)*
21) Ön yardımcı sensör (sağ taraf)

*: Mevcutsa

■ SRS hava yastığı

⚠ UYARI

Ön yolcu koltuğu güneşliğinin her iki tarafında uyarı etiketleri bulunmaktadır. "Uyarı Etiketi" ☞1-31 konusundaki açıklamaları dikkatlice okuyun.

SRS hava yastıklarının konumları için "Donanımlar" ☞1-50 konusuna bakın.

Önden şiddetli çarpışmalarda, sürücü ve ön yolcu SRS ön hava yastıkları açılır ve emniyet kemerlerine destek olarak baş ve göğüs darbelerinin şiddetini azaltır.

SRS yan hava yastığı bulunan modellerde, ortadan şiddetliye kadarki yandan darbeli çarpışmalarda aracın darbe alan tarafındaki SRS yan hava yastığı araçtaki kişi ile kapı paneli arasında şişer ve araçtaki kişinin göğsüne ve beline gelen darbeyi azaltmak suretiyle emniyet kemerine ek bir güvenlik oluşturur. SRS yan hava yastığı sadece ön koltuklarda oturanlar içindir.

Orta ile yüksek seviye arasındaki şiddette yandan çarpışmalarda, aracın darbe alan tarafındaki perde hava yastığı araçtaki kişi ile yan cam arasında şişer ve araçtaki kişinin başına etki eden darbeyi azaltmak suretiyle emniyet kemerine ek güvenlik sağlar.

SRS diz hava yastığı bulunan modellerde, orta ila şiddetli ön çarpışmalarda,

SRS diz hava yastığı ön hava yastığı ile birlikte açılır ve emniyet kemerine destek olarak sürücünün dizlerindeki darbenin şiddetini azaltır.

▼ Yolcu algılama sistemi (mevcutsa)

Yolcu algılama sistemi sensörü, koltuk döşemesinin altında yer alır ve ön yolcunun fiziğini ve oturma pozisyonunu algılar. Bu bilgileri kullanarak, yolcu algılama sistemi ön yolcu SRS ön hava yastığının açılmasına veya açılmamasına karar verir.

Ön yolcu koltuğunun minderi ıslaksa, sistemin açılma kararı olumsuz etkilenebilir. Koltuk minderi ıslaksa, ön yolcu koltuğu kullanılmamalıdır. Sıvıyı koltuktan derhal temizleyin, kendi halinde kurumasını bekleyin ve ön yolcu koltuğu ön hava yastığı açık ve kapalı göstergelerinin düzgün çalıştığını kontrol edin.

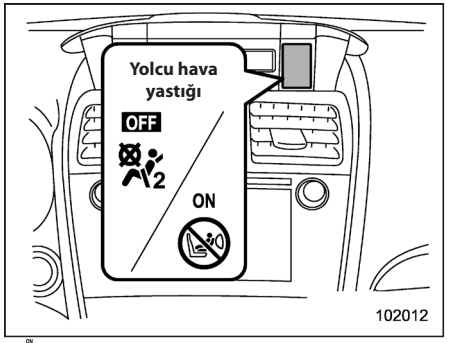

: Ön yolcu tarafı ön hava yastığı ON (AÇIK) göstergesi

: Ön yolcu tarafı ön hava yastığı OFF (KAPALI) göstergesi

Ön yolcu ön hava yastığı açık ve kapalı göstergeleri boş olmasına rağmen çalışmıyorsa, ön yolcu koltuğuna yolcunun oturmasına izin vermeyin. Yolcu sistemini yetkili SUBARU servisine kontrol ettirmenizi tavsiye ederiz.

Ayrıca, ön yolcu koltuğuna eşya veya elektronik cihazlar koyulursa, sistemin kararı olumsuz etkilenebilir. Böyle yapılması, ön yolcu koltuğu ön hava yastığı AÇIK ve KAPALI göstergelerinin düzgün çalışmasını engelleyebilir. Göstergelerin düzgün çalışıp çalışmadığını kontrol ediniz.

– DEVAMI DİĞER SAYFADA –

KAPALI göstergesi söndüğünde ve AÇIK göstergesi yandığında ön yolcu tarafı ön hava yastığı çarpışma esnasında şişebilir. Ön yolcu koltuğunda bulunan bavul ve elektronik cihazları kaldırınız.

⚠ DİKKAT

Cep telefonları, dizüstü bilgisayarlar, taşınabilir müzik çalarlar veya oyun konsolları gibi elektronik cihazlar, özellikle aksesuar soketine bağlandığında ve ön yolcu koltuğuna yerleştirildiğinde veya ön yolcu koltuğunda oturan biri tarafından kullanıldığında, yolcu algılama sisteminin çalışmasını etkileyebilir.

Araçta elektronik bir cihaz kullanılırken aşağıdaki durumlardan biri meydana gelirse, öncelikle parazitlenmeyi engellemek için cihazın yerini değiştirmeyi deneyin.

- **SRS hava yastığı sistemi uyarı lambası yanar.**
- **Ön yolcu tarafı ön hava yastığı AÇIK ve KAPALI göstergeleri anormal çalışır. Cihaz parazitlenmeye neden olmaya devam ediyorsa, cihaz araç içerisinde kullanılmamalıdır.**

▼ Ön yolcu SRS ön hava yastığının aktif hale gelmeyeceği koşullar

Ön yolcu tarafı SRS ön hava yastığı, ön yolcu koltuğu ile ilgili olarak aşağıdaki koşullardan herhangi biri ile karşılaşıldığında etkinleştirilemeyecektir.

- Koltuk boştur.
- Koltukta, uygun bir çocuk koltuğu ve içinde de bir çocuk vardır. (Aşağıdaki UYARI yazısına bakın.)
- Ön yolcu tarafı yolcu keşif sisteminin çalışmasına sorun vardır.

⚠ UYARI

ÖN YOLCU TARAFI SRS ÖN HAVA YASTIĞI DEVRE DIŞI OLSA BİLE ASLA ÖNE YA DA ARKAYA BAKAN BİR ÇOCUK KOLTUĞUNU ÖN KOLTUĞA YERLEŞTİRMEYİNİZ. Bu koltuğun doğru bir şekilde ARKA koltuğa yerleştirildiğinden emin olun. Ayrıca, öne bakan çocuk koltuğu veya yükseltici koltuğun ARKA koltuğa yerleştirilmesi ve çocuk koltuğuna sığmayan çocukların dahi ARKA koltuğa oturtulması şiddetle tavsiye edilir. Çünkü, ön yolcu tarafı SRS ön hava yastığı şişerse ön yolcu koltuğunda oturan çocuklar ciddi yaralar alabilir hatta ölebilir. ARKA koltuklar, çocuklar için en güvenli yerlerdir.

⚠ DİKKAT

Ön yolcu koltuğunda içinde bir çocuk ile çocuk koltuk sistemi varsa, şu prosedürü izleyin. Aksi takdirde, yolcu algılama sistemi doğru şekilde çalışmayabilir ve koltukta çocuk koltuğu içerisinde bir çocuk bulunuyor olsa dahi ön yolcu SRS ön hava yastığı tetiklenebilir.

- **Koltuğa çocuk koltuk sistemi dışında hiçbir eşya (elektronik aletler dahil) koymayın.**

• Çocuk koltuk sistemine birden fazla çocuk koymayın.

▼ Çocuk koltuğunda (yükseltici koltuk dahil) bir bebek veya küçük bir çocuk varken ön yolcu tarafı ön hava yastığı AÇIK göstergesi yanarsa ve KAPALI göstergesi sönerse

1. Kontak anahtarını “LOCK”/“OFF” konumuna getiriniz.

2. Çocuk koltuğunu koltuktan kaldırın.

3. Üreticinin çocuk koltuğu ile ilgili tavsiyelerine ve "Çocuk koltuk sistemleri" ☞1-28 konusunda geçen çocuk koltuğu kurulum prosedürlerine bakarak çocuk koltuğunu doğru bir şekilde yerleştiriniz.

4. Kontak anahtarını "ON" konumuna getirin ve ön yolcu tarafı ön hava yastığı AÇIK göstergesinin söndüğünden ve KAPALI göstergesinin yandığından emin olun.

KAPALI göstergesi sönmüşken AÇIK göstergesi yanmaya devam ediyorsa aşağıdakileri uygulayın.

• Koltukta çocuk koltuğu ve çocuk yolcudan başka hiç bir nesnenin olmadığından emin olunuz.

• Koltuğu ileri geri hareket ettirerek ön yolcu koltuğunun ileri geri konumunun ve koltuk arkalığının yerine sağlam bir şekilde yerleştiğinden emin olunuz (yalnızca manuel koltuk bulunan modeller).

Yukarıda tanımlanan tüm ilgili düzeltici önlemleri aldıktan sonra KAPALI göstergesi kapalıyken AÇIK göstergesi hala yanıyorsa çocuk koltuğunu arka koltuğa tekrar yerleştiriniz. Böyle bir durumda kontrol için hemen SUBARU servisinize danışmanızı tavsiye ederiz.

NOT

Ön yolcu koltuğunda, çocuk koltuğuna sığmayan bir çocuk veya fiziksel anlamda küçük olan bir yetişkin oturuyorsa SRS ön hava yastığı sistemi ön yolcu tarafı SRS ön hava yastığını yolcunun oturma şekline göre etkinleştirebilir veya etkinleştirmeyebilir. Hava yastıkları açık ya da kapalı olsa da, çocuklar mutlaka emniyet kemerlerini bağlamak zorundadır. Ön yolcu tarafı SRS ön hava yastığı etkinleştirilirse (KAPALI göstergesi yanmıyorken AÇIK göstergesi yanar) aşağıdakileri uygulayınız.

• Koltukta yolcudan başka herhangi bir nesne olmadığından emin olunuz.

Yukarıda bahsedilenlerin yapılmış olmasına rağmen KAPALI göstergesi sönmüşken AÇIK göstergesi hala yanıyorsa çocuğu/fiziksel anlamda küçük olan yetişkini arka koltuğa oturtunuz. Böyle bir durumda kontrol için hemen SUBARU servisinize danışmanızı tavsiye ederiz.

Sistem bayi kontrolünden geçse dahi, sonraki yolculuklarda çocuğu/fiziksel anlamda küçük olan yetişkini her zaman arka koltuğa oturtmanız tavsiye edilir.

Çocuk koltuğuna sığmayan çocuklar, hava yastığının devre dışı veya etkin olmasına bakılmaksızın, her zaman emniyet kemerini takmalıdırlar.

▼ Ön yolcu tarafı SRS ön hava yastığının etkinleştiği durumlar (yolcu algılama sistemi bulunan modeller)

Ön yolcu tarafı SRS ön hava yastığı, ön yolcu koltuğu ile ilgili olarak aşağıdaki koşullardan herhangi biri ile karşılaşıldığında darbe ile şişme fonksiyonu doğrultusunda devreye girecektir.

• Koltukta bir yetişkin otururken.

• Koltuğa belirli eşyalar (örneğin su şişesi) koyulduğunda.

⚠ DİKKAT

Ön yolcu koltuğunda bir yetişkin otururken ön yolcu koltuğunun altına herhangi

– DEVAMI DİĞER SAYFADA –

bir nesne (ayakkabı, şemsiye, vb.) koymayınız. Bunu yapmanız, koltukta bir yetişkin oturuyor olsa bile, ön yolcu tarafı SRS ön hava yastığını devre dışı bırakabilir. Bu, kişisel yaralanmalara neden olabilir.

▼ **Ön yolcu koltuğunda bir yetişkin oturuyor olmasına rağmen ön yolcu tarafı ön hava yastığı KAPALI göstergesi yanarsa ve AÇIK göstergesi sönerse**

Bu duruma, yetişkinin ön yolcu koltuğuna yanlış bir şekilde oturması neden olabilir.

1. Kontak anahtarını "LOCK"/"OFF" konumuna getiriniz.

2. Ön yolcudan koltuk sırtlığını yukarı konumuna getirmesini, koltuk minderinin tam ortasında dik bir şekilde oturmasını, emniyet kemerini doğru bir şekilde bağlamasını, ayaklarını ileri doğru uzatmasını ve koltuğa en geri konuma almasını isteyin.

3. Kontak anahtarını "ON" (AÇIK) konumuna getirin.

AÇIK göstergesi sönmüşse ve KAPALI göstergesi yanıyorsa aşağıdakileri uygulayın.

1. Kontak anahtarını "LOCK"/"OFF" konumuna getiriniz.

2. Ön yolcu tarafında çarşaf, koltuk minderi, koltuk kılıfı, koltuk ısıtıcısı ve masaj aleti vb. bulunmadığından emin olunuz.

3. Ön tarafta oturacak yolcu aşırı kalın kıyafetler giymişse ön koltuğa oturmadan önce gereksiz nesneler çıkarılmalıdır veya yolcu arka koltuğa oturmalıdır.

4. Kontak anahtarını "ON" konumuna getiriniz ve sistemin kendi kendine kontrol işlemini tamamlaması için 6 saniye bekleyiniz. Sistem kontrolünün ardından her iki gösterge de 2 saniyeliğine sönecektir. Şimdi, KAPALI göstergesi sönmüş durumda iken AÇIK göstergesi yanmalıdır.

AÇIK göstergesi kapalıyken KAPALI göstergesi yanıyorsa yolcunun arka koltuğa geçmesini isteyin.

Böyle bir durumda kontrol için hemen SUBARU servisinize danışmanızı tavsiye ederiz.

■ Sistemin çalışması

⚠ DİKKAT

SRS hava yastığı parçalarına, açıldıktan sonra çıplak elle kesinlikle dokunmayın. Aksi takdirde şişmenin etkisiyle parçalar fazlaca ısınmış olabileceğinden elleri yakabilir.

SRS hava yastıkları sadece kontak anahtarı "ON" (AÇIK) konumundayken çalışabilir.

Hava yastığı şiştiği zaman, ani ve oldukça yüksek bir ses duyulur ve bir miktar duman açığa çıkar. Bu olaylar hava yastığının şişmesinin normal sonuçlarıdır. Bu duman araçta yangın olduğu anlamına gelmez.

▼ SRS ön hava yastığının çalışması

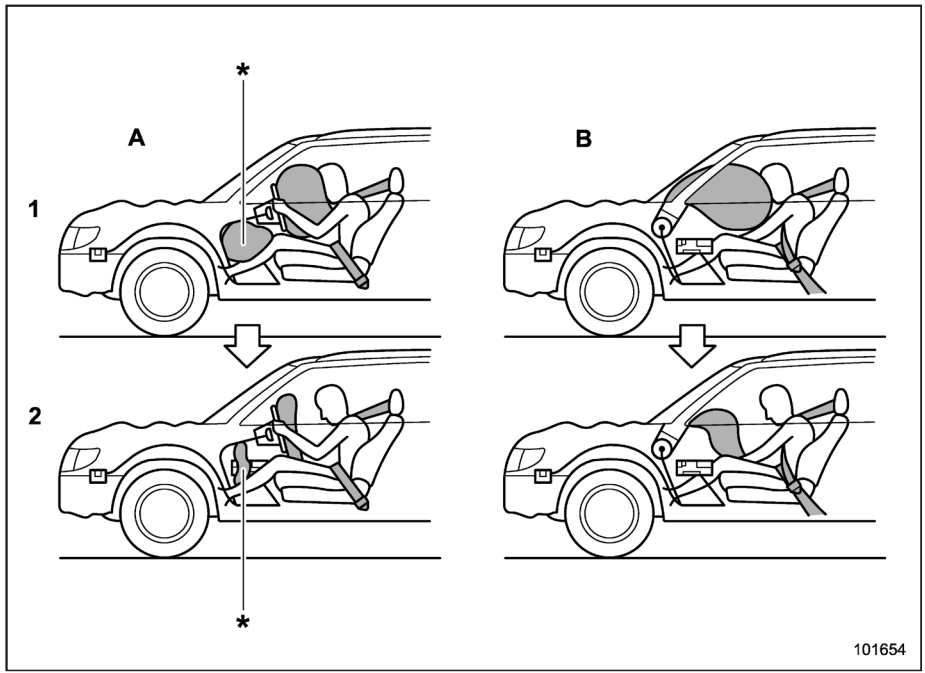

A) Sürücü tarafı
B) Yolcu tarafı
1) SRS HAVA YASTIKLARI, çarpışma meydana gelir gelmez şişer.
2) Şiştikten sonra sürücünün görüş alanını kapatmamak için SRS HAVA YASTIKLARI derhal sönmeye başlar.
*: Diz hava yastığı bulunan modeller

– DEVAMI DİĞER SAYFADA –

Aracın ön tarafının sağ ve solunda bulunan ön yardımcı sensörler ile hava yastığı kontrol modülünde bulunan darbe sensörleri önden bir çarpışma sırasında önceden belirlenmiş miktarda bir kuvvet algılarsa kontrol modülü, ön hava yastığı modüllerine sinyal göndererek ön hava yastıklarını şişirmeleri talimatını verir. Sonra her iki hava yastığı modülü de sürücü ve yolcu SRS ön hava yastıklarının hızla şişmesini sağlayan bir gaz üretir. Araçta diz hava yastığı varsa, diz hava yastığı SRS ön hava yastıkları ile birlikte de şişer.

Yastıklar açıldıktan sonra, SRS hava yastıkları, çarpışma sonrasında sürücünün kontrolü sağlaması için görüş açısını açmak amacıyla anında sönmeye başlar. Darbenin algılamasından hava yastığının sönmesine kadar gerekli olan zaman, gözün açılıp kapanmasından daha kısadır.

Araçta ön yolcu koltuğu için yolcu keşif sistemi varsa SRS sistemi ön yolcu koltuğunda yolcu olup olmadığını tespit eder. Koltukta kimse yok ise, sistem ön yolcu SRS ön hava yastığını şişirmez.

SRS ön hava yastığı (ve aynı zamanda diz hava yastığı - eğer varsa), orta ila şiddetli önden çarpışmalarda açılacak şekilde tasarlanmıştır. Emniyet kemerinin koruması yeterli olacağından, küçük çarpışmalarda açılmaz. Ayrıca yandan veya arkadan gelen darbelerin çoğunda veya takla atılan kazalarda şişecek şekilde tasarlanmamıştır, çünkü bu durumlarda ön hava yastığının şişmesi araçtakilere bir fayda sağlamaz.

SRS hava yastığı, sadece tek kullanımlık olarak tasarlanmışlardır.

SRS hava yastığının şişmesi bir çarpışma sırasında yolcu bölmesine gelen darbenin şiddet derecesine bağlıdır. Bu şiddet derecesi bir çarpışma tipinden diğerine farklılık gösterir ve aracın kendisinde ortaya çıkan gözle görülebilen hasarla ilgisi yoktur.

▽ Ön hava yastığının şişme olasılığının en yüksek olduğu durumlar nelerdir?

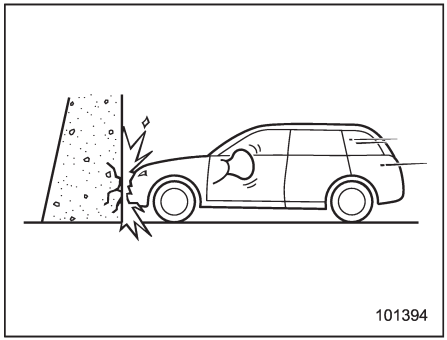

Kalın beton bir duvara önden 20 ile 30 kilometre veya daha büyük hızla çarpılması, ön hava yastığını çalıştırır. Ön hava yastığı ayrıca araç yukarıda belirtilen çarpışmaya şekil veya şiddet açısından benzeyen diğer önden darbelerde de çalışır.

▽ **Ön hava yastığı başka hangi durumlarda şişer?**

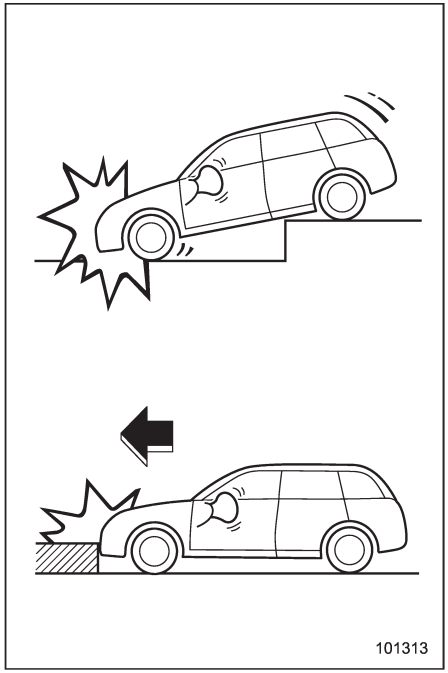

Ön hava yastığı aracın altına yol yüzeyinden (aracın derin bir çukura girmesi, büyük bir kasisten geçmesi veya yolda duran kaldırım taşı gibi sert bir engele çarpması gibi) şiddetli bir darbe aldığı zaman çalışabilir.

– DEVAMI DİĞER SAYFADA –

▽ Ön hava yastıklarının şişme olasılığının olmadığı durumlar hangileridir?

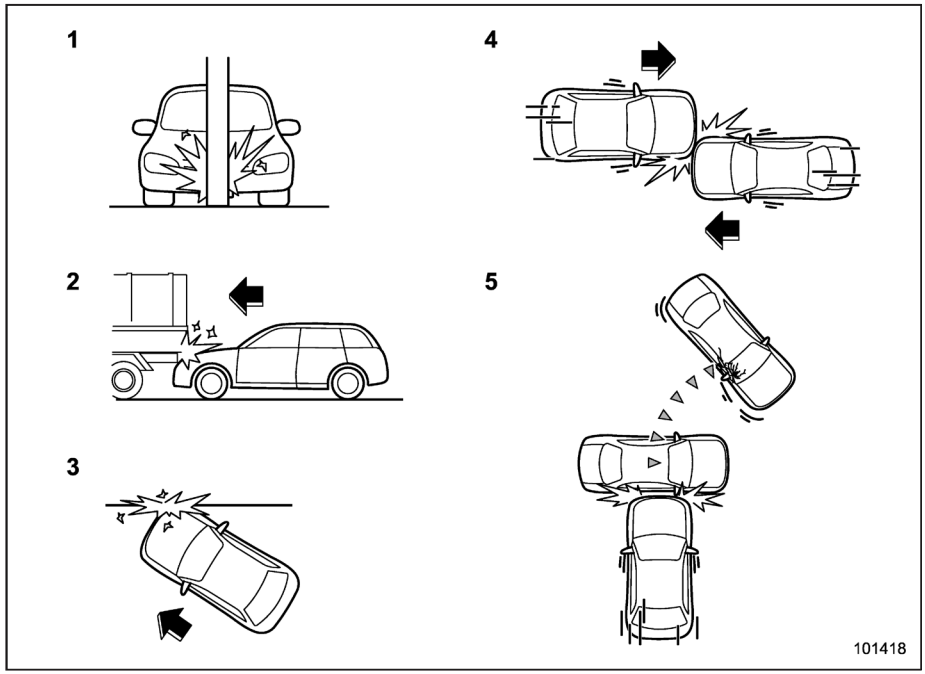

1) Araç; telefon direği veya trafik işareti gibi bir nesneye çarparsa.
2) Araç bir kamyon kasasının altına girerse.
3) Araç önden çaprazlama alçak bir engele çarparsa.
4) Araç önden çapraz bir açıyla darbe alırsa.
5) Araç, harekete edebilecek veya hasar görebilecek bir nesneye çarparsa (park halindeki bir araç gibi).

Ön hava yastığının şişmesini gerektirmeyen birçok çarpışma tipi vardır. Resimde gösterilenlere benzer kazalarda, kazadaki kuvvetlerin şiddetine göre SRS ön hava yastığı şişmeyebilir.

▽ Ön hava yastığı ne zaman şişmez?

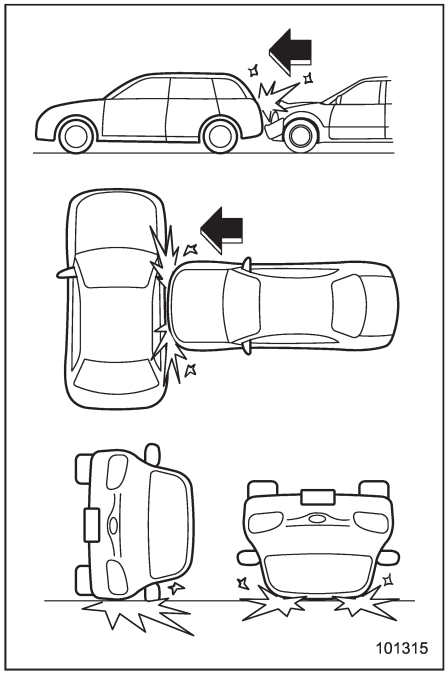

SRS ön hava yastığı araca yandan veya arkadan çarpıldığı, araç yana devrildiği ya da ters döndüğü veya araç düşük hızda bir önden çarpışmaya maruz kaldığı zaman şişecek şekilde tasarlanmamıştır.

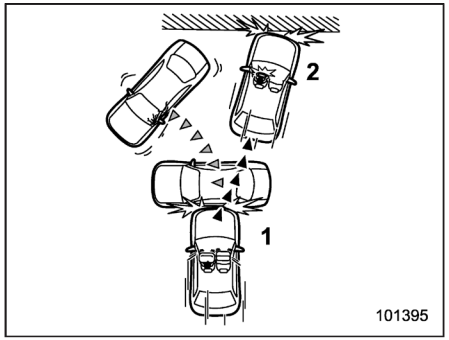

1) İlk darbe
2) İkinci darbe

Aracın birden fazla darbe aldığı bir kazada ön hava yastığı sadece ilk darbede şişer.

Örnek: Önce bir araca hemen ardından da beton bir duvara çarpılması durumunda ön hava yastığı ilk darbede şişer ama ikincisinde şişmez.

▼ SRS yan hava yastığı ve SRS perde hava yastığı çalışması (mevcutsa)

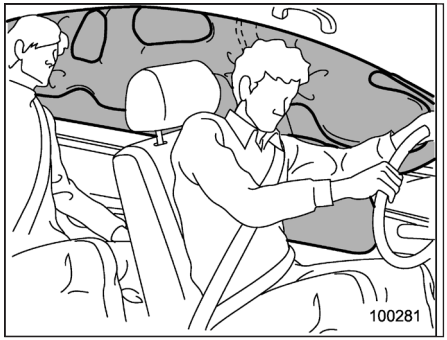

SRS yan hava yastığı ve SRS perde hava yastığı içeren modeller

Sürücü ve ön yolcu SRS yan ve perde hava yastıklarının her birinin kendi darbe sensörleri olduğu için birbirlerinden bağımsız olarak çalışır. Dolayısıyla, bir kazada hem perde hava yastığı hem de yan hava yastığı devreye girmeyebilir. Ayrıca yan hava yastığı ve perde hava yastığı direksiyon simidindeki ve gösterge panelindeki sürücü ve ön yolcu ön hava yastıklarından bağımsız olarak çalışır.

Şu noktalarda, çarpışma kuvvetini ölçen birer çarpışma sensörü bulunmaktadır.

- Sağ ve sol orta direklerde

– DEVAMI DİĞER SAYFADA –

- Sağ ve sol arka tekerlek davlumbazlarında
- Arka orta koltuğun altında

Orta direk darbe sensörlerinden biri ve arka orta koltuğun altındaki darbe sensörü yandan çarpışmada birlikte belirli bir seviyenin üzerinde darbe kuvveti tespit ederse, kontrol modülü çarpışmanın olduğu tarafta hem yan hem de perde hava yastıklarını şişirir.

Tekerlek yuvası darbe sensörlerinden biri ve arka orta koltuğun altındaki darbe sensörü yandan çarpışmada belirli bir seviyenin üzerinde darbe kuvveti tespit ederse, kontrol modülü ilgili taraftaki yalnızca perde hava yastığını şişirir.

Yan hava yastığı şiştikten hemen sonra sönmeye başlar. Darbenin algılamasından yan hava yastığının sönmesine kadar gerekli olan zaman, gözün açılıp kapanmasından daha kısadır. Perde hava yastığı şiştikten sonra bir süre o şekilde kalır daha sonra yavaş yavaş sönmeye başlar.

Aracın darbe alan tarafında hiç kimse oturmuyor olsa dahi SRS yan ve perde hava yastıkları yine de şişer.

Yan ve perde hava yastıkları, ortadan şiddetliye kadar yandan çarpışmalar sırasında şişecek şekilde tasarlanmıştır. Küçük yandan çarpışmalarda açılmazlar. Ayrıca önden veya arkadan gelen darbelerde şişecek şekilde tasarlanmamıştır çünkü bu durumlarda yan ve perde hava yastığının şişmesi araçtakilere bir fayda sağlamaz.

Her bir SRS yan ve perde hava yastığı, yalnızca bir defa kullanılabilir.

Yan ve perde hava yastığının şişmesi bir çarpışma sırasında yolcu bölmesine gelen darbenin şiddet derecesine bağlıdır. Bu şiddet derecesi bir çarpışma tipinden diğerine farklılık gösterir ve aracın kendisinde ortaya çıkan gözle görülebilen hasarla ilgisi yoktur.

▽ **SRS yan hava yastığı ile SRS perde hava yastığının şişme olasılığının en yüksek olduğu durumlar nelerdir?**

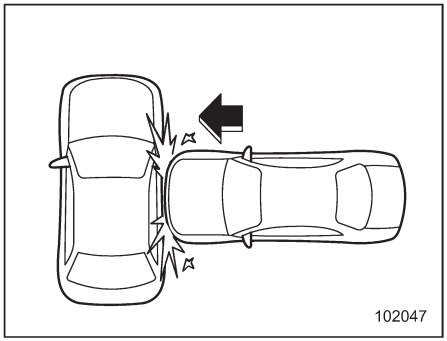

Ön koltuğun yakınına gelen şiddetli yandan bir darbe, SRS yan hava yastığı ile SRS perde hava yastığını şişirir.

▽ **SRS yan hava yastığı ile SRS perde hava yastığının şişme olasılığının en düşük olduğu durumlar nelerdir?**

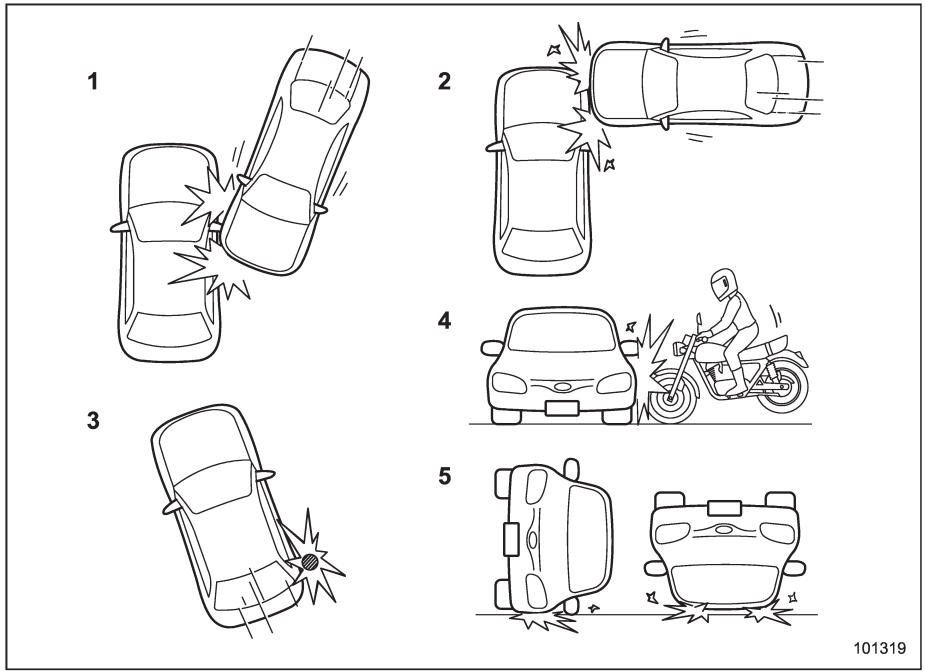

1) Araç çaprazlama bir yan darbe aldığında.
2) Araç yolcu bölmesinin dışındaki bir alan bir yan darbe aldığında.
3) Araç telefon direği veya benzeri bir cisme çarptığında.
4) Araç bir motosikletten yan darbe aldığında.
5) Araç yan yattığında ya da tekerlekleri havaya kalkacak şekilde devrildiğinde.

SRS yan hava yastığı ile SRS perde hava yastığının şişmesini gerektirmeyen bir çok çarpışma tipi vardır. Resimde gösterilenlere benzer kazalarda, kazadaki kuvvetlerin şiddetine göre SRS yan hava yastığı ve SRS perde hava yastığı şişmeyebilir.

– DEVAMI DİĞER SAYFADA –

▽ SRS yan hava yastığı ile SRS perde hava yastığı hangi durumlarda şişmez?

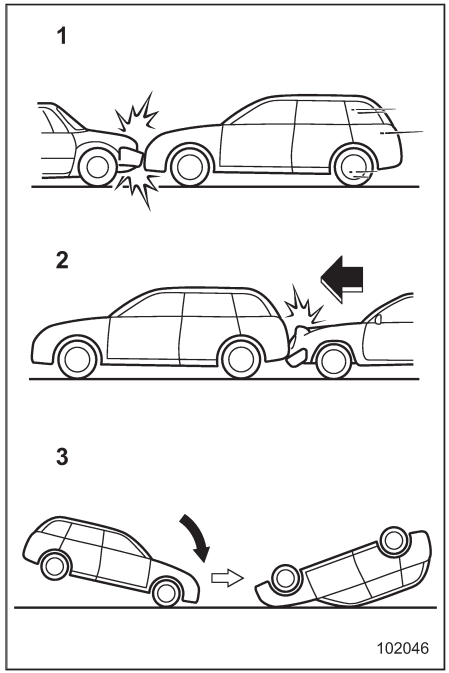

1) Araç, (hareket halinde veya duran) başka bir araçla önden çarpıştığında.
2) Araca arkadan çarpıldığında.
3) Araç öne veya geriye doğru takla attığında.

Gösterilen şekildeki kazalarda, SRS yan ve perde hava yastığı çoğu durumda açılmaz.

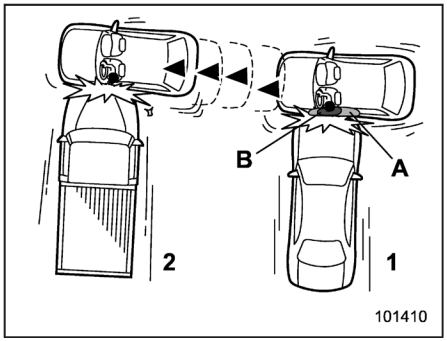

1) İlk darbe
2) İkinci darbe
A) SRS perde hava yastığı
B) SRS yan hava yastığı

Aracın yandan birden fazla darbe aldığı bir kazada yan ve perde hava yastıkları sadece bir defa ilk darbede şişer.

Örnek: Yandan çift darbe ile çarpışma durumunda yani önce bir aracın çarpması ve hemen sonra da aynı taraftan başka bir aracın çarpmasında birinci darbede çalışan yan ve perde hava yastıkları ikinci darbede çalışmaz.

■ SRS hava yastığı sistemi kontrolü

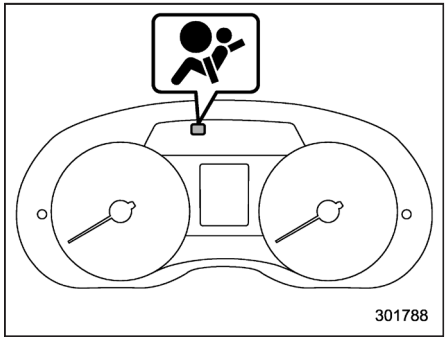

SRS hava yastığı sistemi uyarı lambası (tip A)

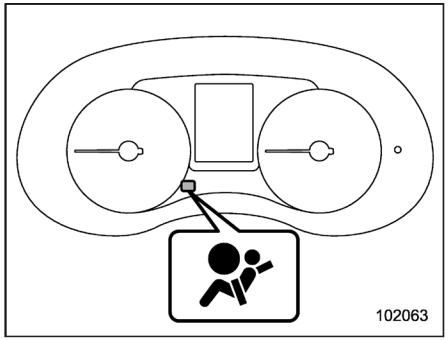

SRS hava yastığı sistemi uyarı lambası (tip B)

Araç sürülmekte iken bir arıza teşhis sistemi hava yastığı sisteminin (ön emniyet kemeri ön gergileri de dahil olmak üzere) kullanıma hazır olup olmadığını sürekli izler. Kontak anahtarı "ON" konumuna getirildikten sonra SRS hava yastığı sistemi uyarı lambası yaklaşık 6 saniye kadar yanarak sistemin çalışmasının normal olduğunu gösterir.

Aşağıdaki parçalar kontrol edilir.

- Ön alt sensör
  - Sağ tarafta
  - Sol tarafta
- Hava yastığı kontrol modülü (darbe sensörü dahil)
- Ön hava yastığı modülü
  - Sürücü tarafı
  - Ön yolcu tarafı
- Diz hava yastığı modülü (sürücü tarafı – mevcut ise)
- Yan hava yastığı sensörü (mevcutsa)
  - Orta sütunun sağ tarafı
  - Orta sütunun sol tarafı
- Yan hava yastığı modülü (mevcutsa)
  - Sürücü tarafı
  - Ön yolcu tarafı
- Ön yolcu algılama kontrol sensörü (mevcutsa)
- Ön yolcu algılama kontrol modülü (mevcutsa)
- Emniyet kemeri tokası anahtarı (ön yolcu tarafı – mevcutsa)
- Perde hava yastığı sensörü (mevcutsa)
  - Arka tekerlek yuvası sağ tarafı
  - Arka tekerlek yuvası sol tarafı
- Perde hava yastığı modülü (mevcutsa)
  - Sağ tarafta
  - Sol tarafta
- Yan hava yastığı sensörü (arka orta koltuk altı – mevcut ise)
- Emniyet kemeri ön gergisi
  - Sürücü tarafı
  - Ön yolcu tarafı
- Tüm ilgili kablo tesisatı

⚠ UYARI

Gösterge lambası aşağıdaki durumlardan herhangi birisini sergilerse, bu, emniyet kemeri ön gergi sisteminde ve/veya hava yastığı sisteminde bir arıza olduğu anlamına gelebilir. Sistemi kontrol ettirmek için aracınızı hemen en yakın SUBARU servisine götürmenizi tavsiye ederiz. Kontrol edilmediği ve onarılmadığı takdirde, emniyet kemeri ön gergileri ve hava yastığı güvenilir bir biçimde çalışmaz (örneğin hava yastığı hafif darbelerde açılabilir veya şiddetli darbelerde açılmayabilir).

- **Gösterge lambasının yanıp sönmesi veya göz kırpması**
- **Kontak anahtarı ilk defa "ON" konumuna getirildikten sonra uyarı lambasının yanmaması.**
- **Uyarı lambasının sürekli yanması**
- **Uyarı lambasının sürüş sırasında yanması**

– DEVAMI DİĞER SAYFADA –

■ Hava yastığı sistemi bakımı

⚠ UYARI

- **Hava yastığı modülünü hurdaya çıkartırken veya bir çarpışma sonucu hasar görmüş aracın tümünü hurdaya ayırmadan önce SUBARU servisinize başvurmanızı tavsiye ederiz.**
- **SRS hava yastığı kullanıcının bakım yapabileceği parçalar içermez. Hava yastığı ile ilgili kablolarda elektrikli test cihazları kullanmayın. Hava yastığının gereken servisini yapmak için en yakın SUBARU servisine danışmanızı tavsiye ederiz. "Sistemin kablo tesisatıyla oynamak veya sökmek SRS hava yastığının, ciddi yaralanmalara yol açabilecek şekilde kazara devreye girmesine ya da tamamen çalışamaz hale gelmesine neden olabilir.**

⚠ DİKKAT

Aşağıdaki listede gösterilen alanlarda servise veya tamire ihtiyacınız olursa, işi yetkili bir SUBARU servisine yaptırmanızı tavsiye ederiz. SRS hava yastığı kontrol modülü, darbe sensörleri ve hava yastığı modülleri aşağıdaki bölgelere yerleştirilmiştir.

- **Gösterge paneli alt ortasında**
- **Aracın ön tarafının sağına ve solunda**
- **Direksiyon simidi ve kolonu ile yakınındaki bölgeler**
- **Direksiyon sütunu ve etrafındaki alanların altı**
- **Ön yolcunun yanındaki ve yakınındaki bölgelerde ön göğsün üst kısmı**
- **Ön koltuklar ve yakınındaki bölgeler (sadece SRS yan hava yastıklı araçlar için)**
- **Her iki orta sütunun iç tarafı**
- **Tavanın her iki tarafı (ön sütundan arka koltuğun üzerindeki bir noktaya kadar) (sadece SRS perde hava yastıklı modeller için)**
- **Arka koltuk minderi ile her iki taraftaki arka tekerlek yuvalarının arası**
- **Arka orta koltuğun altı (yalnızca SRS yan hava yastıkları ve SRS perde hava yastıklarına sahip modeller için)**

SRS hava yastığının devreye girmesi durumunda, sistemin yetkili bir SUBARU servisinde orijinal SUBARU yedek parçalarıyla değiştirilmesini öneririz.

NOT

Aşağıdaki durumlarda mümkün olan en kısa zamanda SUBARU servisinize başvurmanızı tavsiye ederiz.

• Aracın ön kısmı, SRS ön hava yastıklarının şişmediği bir kazaya karışmışsa.

• Direksiyon simidinin göbeği, yolcu ön hava yastığı üzerindeki kapak veya tavanın sağ veya sol kenarı (ön sütun arka koltuğun üstündeki bir noktaya kadar) çizilmiş, çatlamış veya başka türlü hasar görmüş ise.

Ayrıca, aracınız SRS yan hava yastıkları ve SRS perde hava yastıklarıyla donatılmışsa, aşağıdaki durumlarda mümkün olan en kısa zamanda SUBARU servisinizle irtibata geçmenizi öneririz.

• Orta sütun, arka tekerlek yuvası veya arka alt şasi, ya da bu kısımların etrafındaki herhangi bir alan bir kazaya karışmış fakat SRS yan ve SRS perde hava yastıkları şişmemiş ise.

• Her iki ön koltuk arkalıklarının kumaşı veya derisi yırtılmış, liflerine ayrılmış veya başka türlü hasar görmüş ise.

• Araca arkadan çarpılmışsa.

■ Araçta yapılacak modifikasyonlar ile ilgili uyarılar

⚠ UYARI

Sistemin istenmeden çalışmasını veya tamamen çalışamaz duruma gelmesini ve bunların sonucunda ortaya çıkabilecek ciddi yaralanmaları önlemek için hava yastığı sisteminin hiçbir parçasına veya kablosuna modifikasyon yapılmamalıdır. Bunlara aşağıdaki modifikasyonlar dâhildir:

- **Özel direksiyon simidinin takılması**
- **Ön göğse ek döşeme malzemeleri takılması**
- **Özel koltukların takılması***
- **Koltuk kumaşının veya derisinin değiştirilmesi***
- **Ön koltuğa ek kumaş veya deri takılması***
- **Ön direğe, arka direğe, ön cama, yan camlara, tutunma koluna veya perde hava yastığının şişme alanında bulunan diğer yerlere hands-free mikrofon veya benzeri aksesuar eklenmesi.**
- **Hava yastığı parçalarının ve/veya kablolarının üstüne veya yakınına telsiz gibi ek elektrikli/ elektronik donanım takılması tavsiye edilmez. Bu, hava yastığı sisteminin doğru çalışmasını engelleyebilir.**

***: SRS hava yastıkları olan modellere ve yolcu algılama sistemi olan modellere uygulanır**

⚠ DİKKAT

Aşağıdaki modifikasyonlardan herhangi birisini yapmayınız. Bu gibi modifikasyonlar hava yastığı sisteminin doğru çalışmasını engelleyebilir.

- **Aracın önüne orijinal SUBARU aksesuar parçalarının veya orijinal SUBARU parçalarının kalitesine uyan parçaların dışında herhangi bir donanımın (koruyucu bar, vinç, kar küreyici, kaydırma/ karter plakası, vb.) bağlanması.**
- **Süspansiyon sisteminde veya aracın ön taraf yapısında yapılan modifikasyonlar.**
- **Sürücü kapısı sütununa iliştirilmiş olan lastik levhasında veya bu Kullanım Kılavuzunda her bir model için belirtilenden farklı ebatta ve yapıdaki bir lastiğin takılması.**
- **Aracın yan kaportasına yan hava yastıkları için özel olarak tasarlanmış orijinal SUBARU aksesuar parçalarının veya orijinal SUBARU parçalarının kalitesine uyan parçaların dışında herhangi bir donanımın (yan basamak veya yan çıtalar, vb.) takılması (sadece yan hava yastığı olan modellerde).**

Aracınıza herhangi bir aksesuar takmak istediğinizde her zaman SUBARU servisinize danışmanızı tavsiye ederiz.

Anahtarlar 2-2
- Anahtar numara plakası 2-2

İmmobilizer 2-3
- İmmobilizer gösterge lambası 2-3
- Anahtarların değiştirilmesi 2-3
- Avrupa modelleri hakkında teknik bilgi 2-4

Kapı kilitleri 2-4
- Dışarıdan anahtarla kilitleme ve kilidi açma 2-4
- Dışarıdan anahtar olmadan kilitleme 2-5
- İçeriden kilitleme ve kilidi açma 2-6
- Akünün boşalmasını önleme fonksiyonu 2-6

Merkezi kilit düğmesi..... 2-7
- Anahtarın içeride kilitli kalmasını önleme fonksiyonu (çift kilit fonksiyonu olan modeller hariç) 2-7

Marş düğmeli anahtarsız giriş sistemi (mevcutsa) 2-8
- Güvenlik önlemleri 2-8
- "Anahtarsız giriş" fonksiyonuyla kilitleme ve kilit açma . 2-11
- Uyarı sesleri ve uyarı lambası 2-15
- Anahtarsız giriş fonksiyonunun devreden çıkarılması 2-15
- Giriş anahtarı düzgün çalışmadığında 2-17
- Giriş anahtarının pilinin değiştirilmesi 2-17
- Avrupa modelleri hakkında teknik bilgi 2-17

PIN Kodu ile Giriş ("marş düğmeli, anahtarsız giriş sistemi" bulunan modeller).....2-17
- Bir PIN kodunun kaydedilmesi..... 2-18
- Kilit açma..... 2-19

Uzaktan kumandalı anahtarsız giriş sistemi 2-19
- Kapıların kilitlenmesi ve kilidin açılması..... 2-19
- Bagaj kapağının kilidinin açılması/çalıştırılması 2-21
- Teknik Bilgi..... 2-22

Çift kilitleme sistemi (mevcutsa) 2-22
- Çift kilitleme sisteminin ayarlanması 2-22
- Çift kilitleme sisteminin iptal edilmesi 2-23
- Acil bir durumda..... 2-23
- Batarya tamamen boşaldığında 2-24
- Çift kilitleme sisteminin sıfırlanması 2-24

Merkezi kilitleme düğmesiyle kilit açma fonksiyonunu devreden çıkarma (sadece Avustralya modellerinde).....2-24

Çocuk emniyet kilitleri 2-25

Camlar 2-25
- Elektrikli camın sürücü tarafından çalıştırılması 2-26
- Elektrikli camın yolcular tarafından çalıştırılması..... 2-28
- Elektrikli cam mekanizmasının sıfırlanması 2-29

Bagaj kapağı 2-29
- Manuel bagaj kapağı (mevcutsa)..... 2-29
- Elektrikli bagaj kapağı (mevcutsa) 2-31

Açılır tavan (mevcutsa) 2-37

Açılır tavan düğmesi 2-37

Sıkışmayı önleme fonksiyonu.....2-38

Güneşlik 2-38

Anahtarlar

NOT
"Marş düğmeli anahtarsız giriş sistemli" modeller için "Marş düğmeli anahtarsız giriş sistemi" ☞2-8 konusuna bakın.

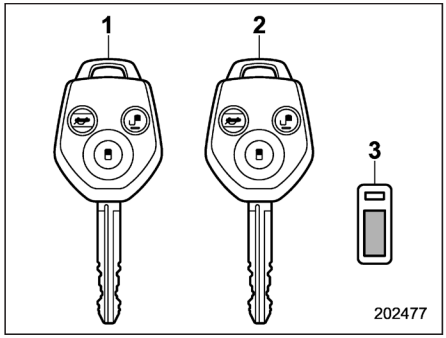

1) Anahtar (ana)
2) Anahtar (alt)
3) Anahtar numara plakası

Aracınızın iki veya üç anahtarı ve bir anahtar numarası plakası bulunmaktadır.

Aracınızla birlikte verilen anahtarların tümü aracınızdaki kilitlere uyar.

- Kontak anahtarı
- Sürücü kapısı
- Torpido gözü (varsa)

⚠ DİKKAT

Anahtarınızı büyük bir anahtarlığa takmayınız. Sürüş esnasında dizinize çarparak anahtarın "ON" konumundan "ACC" ya da "LOCK" konumuna geçmesine ve motorun durmasına sebep olabilir.

■ Anahtar numara plakası

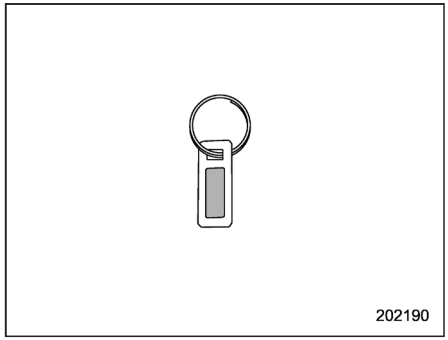

Anahtar numarası, anahtar takımınıza iliştirilmiş olan metal plakaya yazılmıştır.

Anahtarın numarasını bir yere yazınız ve araç dışında bir yerde saklayınız. Anahtarınızı kaybetmeniz veya anahtarı içeride unutarak kapıyı kilitlemeniz durumunda bu numara ile yedek anahtar yaptırabilirsiniz.

Yedek anahtar yaptırmak için "Anahtar değişimi" ☞2-3 konusuna bakınız.

İmmobilizer

İmmobilizer sistemi yetkili olmayan kişilerin aracı çalıştırmasını önlemek için tasarlanmıştır. Aracınızı sadece immobilizer sistemiyle birlikte kodlanmış olan anahtarlar çalıştırabilir. Bu sistem çalınma riskine karşı %100 önlem sağlayamaz.

"Marş düğmeli, anahtarsız giriş sistemi" bulunan modeller için:

Kayıtsız bir anahtar taşıyorsanız, marş düğmesine bastığınızda düğme, "ON" pozisyonuna gelmez ve motor çalışmaz.

"Marş düğmeli, anahtarsız giriş sistemi" bulunmayan modeller için:

Kodlanmamış bir anahtar kontak yuvasına girse ve "START" (MARŞ) konumuna getirilebilse dahi, motor birkaç saniye içerisinde otomatik olarak duracaktır.

Motor çalışmaya başlayamazsa aşağıdakileri prosedürleri uygulayın.

• "Motoru çalıştırma" ☞9-19 konusundaki prosedürü uygulayın (marş düğmeli anahtarsız giriş sistemi bulunan modeller).

• Tekrar denemeden önce anahtarı çıkarın ("Marş düğmeli anahtarsız giriş sistemi" bulunmayan modeller). "Kontak anahtarı (marş düğmesi sistemi olmayan modeller)" ☞3-4 konusuna bakın.

⚠ DİKKAT

- **Anahtarınızı direkt güneşin altında veya ısınabilecek bir yerde bırakmayınız.**
- **İmmobilizerli aracınızın anahtarını ıslatmayınız. Islanırsa derhal bir bezle silerek kurulayınız.**
- **Sistem üzerinde modifikasyon yapmayın veya sistemi kaldırmayın. Böyle bir durumda, sistemin düzgün çalışması garanti edilemez.**

NOT

• Aracınızı hırsızlıktan korumak için aşağıdaki güvenlik önlemlerine harfiyen uyun.

- **Anahtarlarınız aracın içindeyken aracı terk etmeyin.**
- **Aracınızı terk etmeden önce tüm camları ve açılır tavanı kapatın, kapıları ve bagaj kapağını kilitleyin.**
- **Yedek anahtarları veya anahtar numaranızın yazılı olduğu herhangi bir kaydı aracın içinde bırakmayın.**

• Araçta, bakım gerektirmeyen türde bir immobilizer sistemi vardır.

■ İmmobilizer gösterge lambası



"İmmobilizer gösterge lambası" ☞3-33 konusuna bakın.

■ Anahtarların değiştirilmesi

Yedek anahtar yaptırmak zorunda kalırsanız anahtar numarası plakası gerekecektir.

Yeni anahtar aracınızın immobilizer sistemi ile kullanılmadan önce sisteme kodlanmalıdır. Tek araç ile kullanım için kaydedilebilecek en fazla anahtar sayısı şöyledir.

• Dört ("marş düğmeli, anahtarsız giriş sistemi" bulunmayan modeller için)

• Yedi ("marş düğmeli, anahtarsız giriş sistemi" bulunan modeller için)

Yeni bir anahtarın kaydını yapmak için daha önceden kaydı yapılmış bir anahtar gereklidir.

Bir anahtarı kaybetmeniz durumunda, kaybolan anahtarın ID kodu aracın immobilizer sisteminin hafızasında kalır. Güvenlikle ilgili nedenlerden dolayı kaybolan anahtarın ID kodu hafızadan silinmelidir. Kaybolan anahtarın ID kodunu silmek için kullanılacak tüm anahtarlar gereklidir.

– DEVAMI DİĞER SAYFADA –

Yeni anahtar kaydının yapılması ve kaybolan anahtarın ID kodunun silinmesi ile ilgili detaylar için SUBARU bayiniz ile irtibata geçmenizi tavsiye ederiz.

■ Avrupa modelleri hakkında teknik bilgi

Bu cihaz, Telsiz ve Telekomünikasyon Terminal Ekipmanları, 1999/5/EC numaralı Yönetmeliğinin ilgili hükümlerine uymaktadır. Orijinal uygunluk belgesi ile CE işaretinin kopyaları Bölüm 13'te yer almaktadır.

Kapı kilitleri

■ Dışarıdan anahtarla kilitleme ve kilidi açma

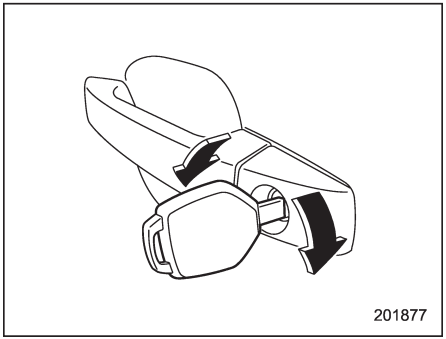

▼ Çift kilit sistemi bulunmayan modeller

Dışarıdan anahtarla kapıyı kilitlemek için anahtarı öne doğru çevirin.

Kapı kilidini açmak için anahtarı aracın arka tarafına doğru çeviriniz. Kilidi açılmış bir kapıyı açmak için dış kapı kolunu çekiniz.

NOT

Yalnızca sürücü kapısı dışarıdan anahtar ile kilitlenebilir.

Bagaj kapağı dahil olmak üzere kapıları kilitlemek için aşağıdaki prosedürü izleyin.

1. Anahtarı kontaktan çıkarın (marş düğmeli anahtarsız giriş sistemi olmayan modeller) veya kontak anahtarını (marş düğmeli anahtarsız giriş sistemi olan modeller) kapatın.

2. Bagaj kapağı dahil olmak üzere, sürücü kapısı hariç, tüm kapıları kapatın.

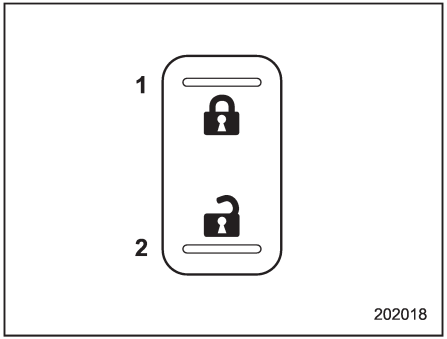

1) Kilitleme
2) Kilidini açma

3. Sürücü kapısı tarafında bulunan merkezi kilitleme düğmesinin kilit tarafına basın.

4. Sürücü kapısını kapatınız ve anahtarı yerine sokunuz. Sürücü kapısını kilitlemek için anahtarı ileri doğru döndürünüz.

▼ Çift kilit sistemi bulunan araçlar

Kapıları ve bagaj kapağını dışarıdan anahtar kullanarak kilitlemek için anahtarı öne doğru çevirin. Kapıların ve bagaj kapağının kilitlerini açmak için anahtarı arkaya doğru çevirin.

Kilidi açılmış bir kapıyı açmak için dış kapı kolunu çekin.

▼ "Marş düğmeli, anahtarsız giriş sistemi" bulunan modeller

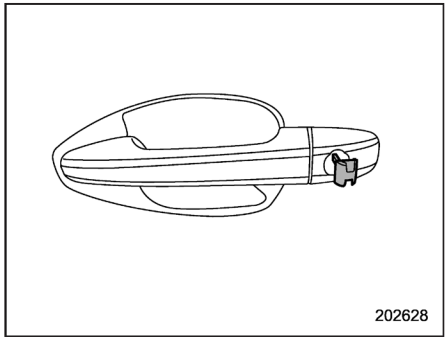

NOT

Mekanik anahtar tek yönde takılabilir. Anahtar takılamıyorsa, oluklu kısmı öne gelecek şekilde yönünü değiştirin ve tekrar takın.

■ Dışarıdan anahtar olmadan kilitleme

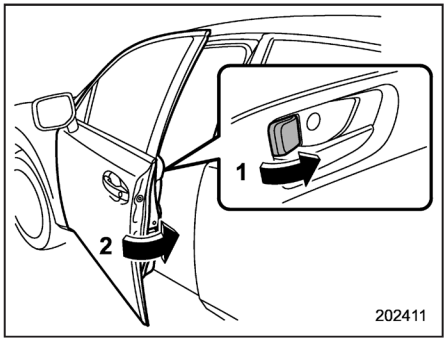

1) Kilitleme kolunu öne doğru çevirin.
2) Kolu çekerken kapıyı kapatın.

Ön kapıyı dışarıdan anahtar olmadan kilitlemek için kapı üzerindeki kilit kolunu öne doğru çevirin ve kapıyı kapatırken dış kapı kolunu çekin.

Bagaj kapağını dışarıdan anahtar olmadan kilitlemek için kapı üzerindeki kilit kolunu öne doğru çevirin ve kapıyı kapatın.

Aracınızı terk etmeden önce mutlaka kapıların tümünü ve bagaj kapağını kilitleyin.

NOT

Kapıları dışarıdan anahtar kullanmadan kilitlerken anahtarı kesinlikle aracın içinde bırakmayın.

▼ Çift kilit sistemi bulunan araçlar

Sürücü kapısı açıkken sürücü kapısı üzerindeki kilit kolunu kilitleme konumuna getirmek mümkün değildir. Kapı üzerindeki kilit kolu sadece sürücü kapısı açılmayacak şekilde kapatılmış ve çift kilitleme sistemi seçilmemiş ise çalışır.

– DEVAMI DİĞER SAYFADA –

■ İçeriden kilitleme ve kilidi açma

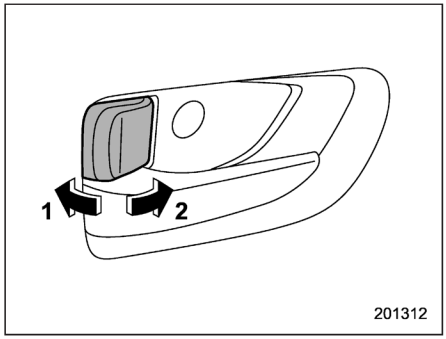

1) Kilit açma
2) Kilitleme

Kapıyı içeriden kilitlemek için kilitleme kolunu öne doğru çeviriniz. Kapının kilidini içeriden açmak için kilitleme kolunu arkaya doğru çeviriniz.

Kapının kilidi açıldığı zaman kilit kolu üzerindeki kırmızı işaret görünür.

Kilidi açılmış bir kapıyı açmak için iç kapı kolunu çekin.

Aracı sürmeye başlamadan önce tüm kapıların ve bagaj kapağının mutlaka tam olarak kapalı olduğundan emin olun.

▼ Çift kilit sistemi bulunan araçlar

Çift kilit sistemi aktif edilirse, kapı kolunu arkaya doğru itseniz dahi kapı açılmaz.

■ Akünün boşalmasını önleme fonksiyonu

Kapılardan bir veya bagaj kapağı tam olarak kapatılmazsa kabin içi aydınlatmalara yanmaya devam eder. Ancak bazı lambalar, akünün boşalmasını önleme fonksiyonu tarafından, akünün bitmesini önlemek üzere otomatik olarak söndürülecektir. Bu fonksiyondan şu lambalar etkilenir.

Öğe	Düğme konumu	Otomatik kapanma
Harita lambaları	Kapı	Yaklaşık 20 dakika sonra
Tavan lambası	Kapı	Yaklaşık 20 dakika sonra
Kontak lambası	—	Yaklaşık 20 dakika sonra
Kapı eşik lambaları	—	Hiçbir zaman*
Bagaj bölmesi lambası	Kapı	Yaklaşık 20 dakika sonra

*: Kapı eşik lambaları, akünün boşalmasını önleme fonksiyonu tarafından otomatik olarak söndürülmez, yanmaya devam eder. Bu lambaları kapatmak için tüm kapıların ve bagaj kapağının tamamen kapatılması gerekir.

Bu sistemin devreye girme / devreden çıkma ayarları SUBARU servislerince ayarlanabilir. Ayarları değiştirmek için SUBARU bayinizle irtibata geçmenizi tavsiye ederiz.

NOT

- **Bu işlev için fabrika ayarı (varsayılan ayar) "devrede" şeklinde ayarlanmıştır.**
- **Aracı terk etmeden önce tüm kapıları ve bagaj kapağının tam olarak kapatıldığından emin olun.**
- **Marş düğmesi bulunan modellerde, kontak anahtarı "ACC" veya "ON" konumundayken akü boşalma önleme işlevi devrede değildir.**
- **Marş düğmesi bulunmayan araçlarda, kontak anahtarı yerine takılı durumdayken akü boşalma önleme işlevi devrede değildir.**

Merkezi kilit düğmesi

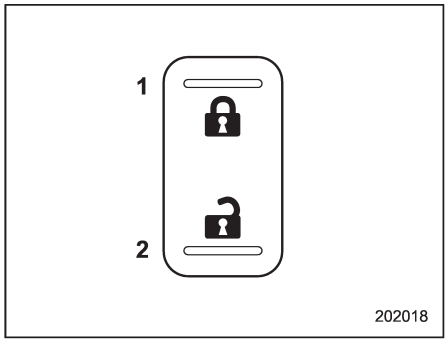

1) Kilitleme
2) Kilidini açma

Tüm kapılar ve bagaj kapağı, sürücü kapısında yer alan merkezi kilit düğmesi tarafından kilitlenebilir ve kilidi açılabilir.

Bagaj kapağı da dâhil olmak üzere kapıların tümünü kilitlemek için düğmenin ön tarafına basınız.

Bagaj kapağı da dâhil olmak üzere kapıların tümünü açmak için düğmenin arka tarafına basınız.

NOT

• Çift kilitleme sistemine sahip bir araçta, çift kilitleme sistemi devredeyken merkezi kilit düğmesinin kilit açma konumuna getirilmesinin herhangi bir etkisi olmaz.

• Avustralya modellerinde tüm kapıları ve bagaj kapağını uzaktan kumanda ile kilitledikten sonra, merkezi kilit düğmesini kilit açma konumuna getirmenin herhangi bir etkisi olmaz.

■ Anahtarın içeride kilitli kalmasını önleme fonksiyonu (çift kilit fonksiyonu olan modeller hariç)

Bu fonksiyon kapıların aşağıdaki koşullar altında kilitlenmesini önler.

• Anahtar hala kontağa takılı iken ("Marş düğmeli anahtarsız erişim sistemi" bulunmayan modeller).

• Kontak anahtarı "ON" konumunda iken ("Marş düğmeli anahtarsız erişim sistemi" bulunmayan modeller)

Bu sistemin devreye girme / devreden çıkma ayarları SUBARU servislerince ayarlanabilir. Bu konuda daha detaylı bilgi edinmek için en yakındaki SUBARU servisi ile temas kurmanızı tavsiye ediyoruz.

NOT

Aracı terk etmeden önce kapıları kilitlemeden anahtarların sizde olup olmadığını kontrol edin.

▼ Anahtarın içeride kilitli kalmasını önleme fonksiyonu devredeyken

Sürücü kapısı açıkken merkezi kilitleme düğmesinin ön kısmına basılsa dahi kapı kilitleri açık kalacaktır.

▼ Anahtarın içeride kilitli kalmasını önleme fonksiyonu devre dışıyken

• Sürücü kapısı açıkken, kapı kilitleme kolu ön (kilit) konumuna getirilir ve daha sonra sürücü kapısı kapatılırsa, sürücü kapısı kilitlenecektir.

• Sürücü kapısı yedek anahtar kullanılarak araç dışından kilitlendiğinde kapı kilitlenecektir.

Marş düğmeli anahtarsız giriş sistemi (mevcutsa)

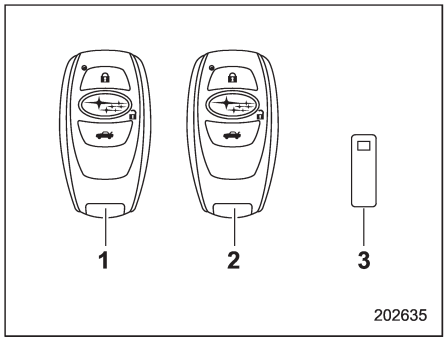

1) Giriş anahtarı (ana)
2) Giriş anahtarı (ikinci)
3) Anahtar numara plakası

Aracın iki veya üç giriş anahtarı ve bir anahtar numarası plakası bulunmaktadır. Anahtar numara plakası ile ilgili detaylar için "Anahtar numara plakası" ☞2-2 konusuna bakınız.

Marş düğmeli anahtarsız giriş sisteminde, giriş anahtarını üzerinizde taşıyarak şunları yapabilirsiniz.

- Kapıların ve bagaj kapağının kilitlenmesi
- Motorun çalıştırılması ve durdurulması

Uzaktan anahtarsız giriş sistemiyle kilitleme ve kilit açma da, giriş anahtarı üzerindeki düğmelerle kontrol edilebilir.

Motorun çalıştırılması prosedürü için, "Motorun çalıştırılması ve durdurulması (marş düğmesi bulunan araçlar)" ☞7-11 konusuna bakın.

Her giriş anahtarında ekli bir mekanik anahtar bulunur. Mekanik anahtar, sürücü kapısını kilitleyip açmaya yarar.

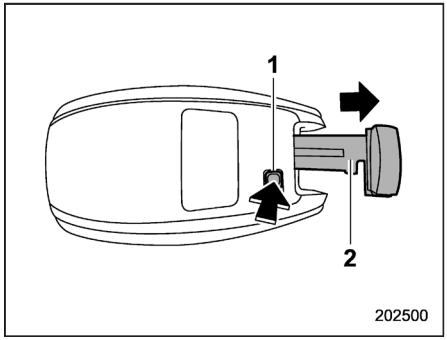

1) Açma düğmesi
2) Mekanik anahtar

Giriş anahtarının açma düğmesine basarak, mekanik anahtarı çıkarın.

■ Güvenlik önlemleri

⚠ UYARI

Vücudunuzda bir kalp pili veya defibrilatör cihazı bulunuyorsa, araca yerleştirilmiş olan aktarıcı antenlerden en az 22 cm uzakta durmalısınız.

Araçtaki aktarıcı antenlerden gelen radyo dalgaları, kalp pillerinin ve defibrilatörlerin çalışmasını olumsuz şekilde etkileyebilir.

Vücudunuzda kalp pili veya defibrilatör cihazından başka bir elektrikli tıbbi cihaz bulunuyorsa, marş düğmesi anahtarsız giriş sistemini kullanmadan önce, bu kılavuzda yer alan "Marş düğmesi anahtarsız giriş sistem için kullanılan radyo dalgaları" konusuna bakın ve ayrıntılı bilgi için elektrikli tıbbi cihaz üreticisiyle irtibata geçin.

Araçtaki aktarıcı antenlerden gelen radyo dalgaları, elektrikli tıbbi cihazların çalışmasını olumsuz şekilde etkileyebilir.

"Marş düğmeli anahtarsız giriş sistemi için kullanılan radyo dalgaları"

- **Marş düğmeli anahtarsız giriş sistemi, uzaktan anahtarsız giriş sistemi fonksiyonları için kullanılan radyo dalgalarının yanı sıra aşağıdaki frekanslardaki* radyo dalgalarını kullanır. Radyo dalgaları, araca yerleştirilmiş antenlerden aşağıdaki çizimlerde gösterildiği gibi periyodik olarak aktarılır.**

  *** Radyo frekansı: 134.2 kHz**

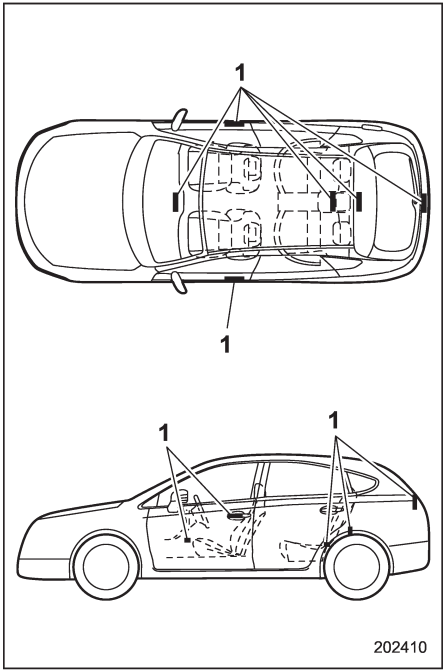

1) Anten

⚠ DİKKAT

- **Giriş anahtarını asla aracın içinde (örn. gösterge tablosu üzerinde, torpido gözünde, koltuğun üzerinde, kapı cebinde veya bagaj içerisinde bir köşede) ya da aracın etrafındaki 2 m'lik alan içerisinde (örn. garajda) bırakmayın veya saklamayın. Giriş anahtarı aracın içerisinde kilitli kalabilir veya akü süratle deşarj olabilir. Giriş anahtarının konumuna bağlı olarak bazı durumlarda düğmeli marşın etkinleşmeyeceğini unutmayın.**
- **Giriş anahtarında elektronik aksamlar bulunur. Arızaları önlemek için aşağıdaki önlemleri dikkate alın.**
  - **Giriş anahtarının pilini kendiniz değiştirebilseniz. Değişim sırasında hasar riskini önlemek için yetkili bir SUBARU servisi tarafından değiştirilmesi tavsiye edilir.**
  - **Giriş anahtarını ıslatmayınız. Giriş anahtarı ıslanırsa, hemen silin ve tamamen kurumaya bırakın.**

– DEVAMI DİĞER SAYFADA –

– **Giriş anahtarının şiddetli darbelere maruz kalmamasına dikkat edin.**

– **Giriş anahtarını manyetik kaynaklardan uzak tutunuz.**

– **Giriş anahtarını örneğin ön göğüs üzeri, gibi ısınabileceği veya doğrudan güneş ışığı aldığı yerlerde bırakmayınız. Pile hasar verebilir veya devre arızalarına sebep olabilir.**

– **Giriş anahtarını ultrasonik bir yıkayıcıda yıkatmayınız.**

– **Giriş anahtarını nemli veya tozlu yerlerde bırakmayınız. Aksi takdirde arızalar meydana gelebilir.**

– **Giriş anahtarını PC'lerin veya ev elektrikli aygıtlarının yanında bırakmayınız. Aksi takdirde giriş anahtarı, pilin boşalmasıyla sonuçlanan arızalara sebep olabilir.**

- **Giriş anahtarı düşürülürse, içerisindeki entegre mekanik anahtar gevşeyebilir. Mekanik anahtarın gevşememesine dikkat ediniz.**
- **Anahtarsız giriş sistemi anahtarını uçakta yanınızda taşıyorsanız, uçakta anahtarın düğmesine basmayınız. Anahtarsız giriş sistemi anahtarının herhangi bir düğmesine basıldığında radyo dalgaları iletilir ve bu da uçağın sistemlerini etkileyebilir. Anahtarsız giriş sistemi anahtarını uçakta bir çanta içerisinde taşıyorsanız, düğmelerin yanlışlıkla basılı kalmaması için gerekli önlemleri alın.**

NOT

• Anahtarsız giriş işlevini devreye alma/devreden çıkartma ayarları değiştirilebilir. Ayarlama prosedürü için "Anahtarsız giriş fonksiyonunun devreden çıkartılması" ☞2-15 konusuna bakınız. Ayarlarınızın değişimini bir SUBARU servisinde de yaptırabilirsiniz.

Daha fazla bilgi için SUBARU servisine danışmanızı tavsiye ederiz.

• Anahtarsız giriş fonksiyonları devre dışı moddayken, marş düğmesinin çalışma yöntemi ile ilgili ayrıntılı bilgiler için "Giriş anahtarı - giriş anahtarı doğru şekilde çalışmazsa" ☞9-18 konusuna bakın.

• Marş düğmeli anahtarsız giriş sistemi, zayıf radyo dalgalarını kullanır. Giriş anahtarının durumu ve çevresel koşullar, giriş anahtarı ile araç arasındaki iletişimi aşağıdaki koşullar altında engelleyebilir ve kapıları kilitlemek veya kilitlerini açmak ya da motoru çalıştırmak mümkün olmayabilir.

– Radyo verici istasyonu ve güç aktarım hatları gibi radyo dalgalarının güçlü bir şekilde aktarıldığı bir tesisin yanında çalışırken

– Bir başka aracın giriş anahtarı veya uzaktan kumandası gibi radyo dalgaları aktaran ürünler kullanıldığında

– Kendi aracınızın giriş anahtarını başka bir aracın giriş anahtarı veya uzaktan kumandası ile birlikte taşıyorsanız

– Giriş anahtarı, cep telefonu gibi bir kablosuz iletişim cihazının yanına koyulduğunda

– Giriş anahtarı, metal bir nesnenin yanına koyulduğunda

– Giriş anahtarına metal bir aksesuar bağlı olduğunda

– Giriş anahtarını, dizüstü bilgisayar gibi elektronik cihazlarla taşırken

– Giriş anahtarının pili bittiğinde

• Giriş anahtarı, daima araçla iletişim halindedir ve pili sürekli olarak kullanmaktadır. Pilin ömrü çalışma koşullarına göre değişse de, yaklaşık olarak 1 ila 2 yıl arasındadır. Pil tamamen deşarj olursa, yenisiyle değiştiriniz.

• Bir giriş anahtarı kaybolursa, diğer giriş anahtarının yeniden kaydedilmesi tavsiye edilir. Giriş anahtarının yeniden kaydedilmesi için, yetkili SUBARU bayisi ile irtibata geçmenizi tavsiye ederiz.

• Yedek bir giriş anahtarı için, yetkili SUBARU bayisi ile irtibata geçmenizi tavsiye ederiz.

• Bir araç için en fazla 7 giriş anahtarı kaydedilebilir.

• Giriş anahtarı ile birlikte verilen anahtar numara plakasını dikkatli bir şekilde saklayınız. Araç onarımı ve giriş anahtarının ilave kaydı için gereklidir.

• Giriş anahtarını kapı cebi, ön göğüs ve bagajın köşesi gibi araç içerisindeki saklama bölmelerinde bırakmayın. Titreşimler anahtara zarar verebilir veya anahtarı devreye sokarak, olası bir kilitlenmeye sebep olabilir.

• Araç aküsü boşaldıktan veya değiştirildikten sonra, motoru çalıştırmak için direksiyon kilidi sisteminin sıfırlanması gerekebilir. Bu durumda, direksiyon kilidini uygulamak için daha önceki prosedürü izleyin.

(1) Marş düğmesini "OFF" konumuna getirin. Detaylı bilgi için "Kontağın açılması/kapatılması" ☞3-7 konusuna bakın.

(2) Sürücü kapısını açın ve kapatın.

(3) Yaklaşık 10 saniye bekleyin.

Direksiyon kilitlendiğinde, sıfırlama tamamlanmış olur.

■ "Anahtarsız giriş" fonksiyonuyla kilitleme ve kilit açma

▼ Çalışma menzilleri

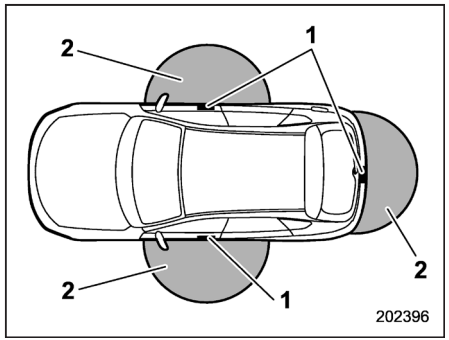

1) Anten
2) Çalışma bölgesi

Kapı ve bagaj kapağının kilitlenme/kilit açma fonksiyonlarının çalışma menzili, ilgili kapı kolları ve bagaj kapağı aksesuarından yaklaşık 40 ila 80 cm civarındadır.

– DEVAMI DİĞER SAYFADA –

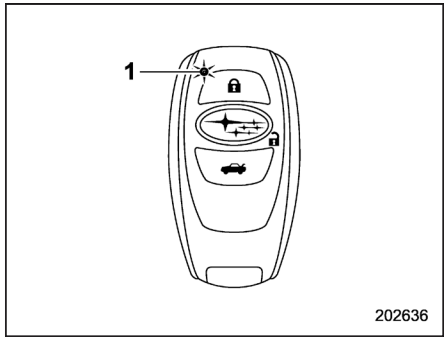

1) LED göstergesi

Giriş anahtarı ön kapıların çalışma menzili içinde olduğunda, giriş anahtarı üzerindeki LED göstergesi yanıp söner.

Anahtarsız giriş fonksiyonları devre dışı bırakıldığında, giriş anahtarı üzerindeki bir düğmeye basılmadığı takdirde LED göstergesi yanıp sönmez.

▽ Çalıştırma menzili ipuçları

• Anahtarsız giriş fonksiyonu kullanılarak kilitleme, sadece kapı kilitleme sensörü tarafından giriş anahtarının tespit edildiği çalışma bölgesinde gerçekleştirilebilir.

• Anahtarsız giriş fonksiyonu kullanılarak kilit açma, sadece kapı kolu tarafından giriş anahtarının tespit edildiği çalışma bölgesinde gerçekleştirilebilir.

• Giriş anahtarı araç kasasının çok yakınına koyulduysa, anahtarsız giriş işlevi düzgün şekilde işlemeyebilir. Düzgün şekilde işlemiyorsa, işlemi en baştan başlatın.

• Giriş anahtarı yere veya yerden daha yukarıda bir konuma koyulduysa, belirtilen çalışma bölgesinde olsa dahi, anahtarsız giriş fonksiyonları düzgün şekilde işlemeyebilir.

• Giriş anahtarı çalışma bölgesi içerisinde olduğunda, herkesin; giriş anahtarı taşımayan birinin bile, anahtarsız giriş işlevini gerçekleştirmesi mümkündür. Kilitleme ve kilit açma işlevlerinin, sadece kapı kilitleme düğmesi, kapı kolu, arka kapak açma sensörü veya arka kilit düğmesi tarafından giriş anahtarının tespit edildiği çalışma bölgesinde gerçekleştirilebildiğini unutmayınız.

• Giriş anahtarı aracın içerisindeyken anahtarsız giriş sistemi ile kapıları ve bagaj kapağını kilitlemek mümkün değildir. Ancak giriş anahtarının durumuna ve çevresel koşullara göre, giriş anahtarı aracın içerisinde kilitli kalabilir. Kilitlemeden önce, giriş anahtarının yanınızda olduğundan emin olun.

• Giriş anahtarının pili bittiğinde veya güçlü radyo dalgaları veya gürültü olan bir yerde (örn; bir radyo kulesinin, elektrik santralinin, radyo verici istasyonunun veya kablosuz cihazların bulunduğu bir alanda) çalıştırılırken veya cep telefonuyla konuşurken, anahtarsız giriş işlevi çalışmayabilir veya çalışma mesafesi kısalabilir.

Bu durumda, "Kilitleme ve kilit açma" ☞9-19 konusunda anlatılan prosedüre bakınız.

• Giriş anahtarı çalışma bölgesinde iken, kapı kolu, araç yıkandığında veya sağanak yağmur sırasında ciddi miktarda suya maruz kalarak ıslanırsa kapılar kilitlenebilir veya kilitleri açılabilir.

• Anahtarsız giriş işlevi, giriş anahtarının durumuna ve aracın etrafındaki radyo dalgalarının koşullarına bağlı olarak düzgün şekilde çalışmayabilir. Bu durumda, "Kilitleme ve kilit açma" ☞9-19 konusunda anlatılan prosedüre bakınız.

▼ Anahtarsız giriş fonksiyonlarının kullanılması

▽ Anahtarsız giriş fonksiyonu ip uçları

• Anahtarsız giriş işlevini kullanarak kapıları ve bagaj kapağını kilitlediğinizde, basmalı kontak düğmesini kapalı konuma alınız. Marş düğmesi “ACC” veya “ON” konumundayken anahtarsız giriş fonksiyonunu kullanarak kapıları ve bagaj kapağını kilitlemek mümkün değildir. "Devreye sokma" ☞3-7 konusuna bakınız.

• Kapı kolu eldivenle tutulursa kilidi açılmayabilir.

• Kilitleme prosedürü fazla hızlı yapılırsa, kilitleme gerçekleşmeyebilir. Kapılar kilitlendikten sonra, kapıların kilitlendiğini teyit etmek için ARKA kapı kollarını çekerek kontrol etmek tavsiye edilir.

• Kapılardan biri açıkken, kapıları kilitlemek mümkün değildir. Bagaj kapağı da dâhil olmak üzere tüm kapıları kapatınız ve kilitleyiniz.

• Anahtarsız giriş fonksiyonu kullanılarak kapılar ve bagaj kapağı kilitlendikten sonra 3 saniye içinde, anahtarsız giriş fonksiyonu kullanılarak kapıların ve/veya bagaj kapağının kilidinin açılması mümkün değildir.

• Kapılardan herhangi biri veya arka kapı açık ise, kapılar ve arka kapı kilitlenemez.

• Kilitlerken, giriş anahtarının aracın içinde kilitlenmesini önlemek için giriş anahtarını yaklaştırdığınızdan emin olunuz.

• Dörtlü flaşör çalışması ve sesli sinyal sesi seviyesi ayarı, SUBARU yetkili satıcınız tarafından değiştirilebilir. Bu konuda daha detaylı bilgi edinmek için en yakındaki SUBARU servisi ile temas kurmanızı tavsiye ediyoruz.

• Çok fonksiyonlu ekran bulunan modellerde, dörtlü flaşör ayarı çok fonksiyonlu ekran kullanılarak değiştirilebilir. Detaylı bilgi için "Dörtlü flaşör ayarı" ☞3-89 konusuna bakınız.

▽ **Kilit açma**

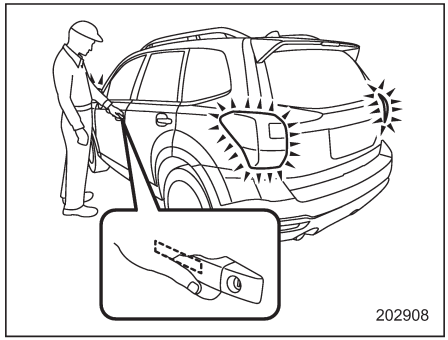

Giriş anahtarı üzerinizdeyken ön kapı kollarından birini tutun.

Çift kilit sistemi bulunmayan araçlar:

Tüm kapı kilitleri ve bagaj kapağı açılır. Ayrıca, dörtlü flaşörler iki defa yanıp söner.

Çift kilit sistemi bulunan araçlar:

• Sürücü kapısının kolu tutulursa:

Sadece sürücü kapısı kilidi açılır.

• Ön yolcu kapısının kolu tutulursa: Bütün kapıların ve bagaj kapağının kilidi açılır.

Ayrıca, dörtlü flaşörler iki defa yanıp söner.

▽ **Bagaj kapağının açılması**

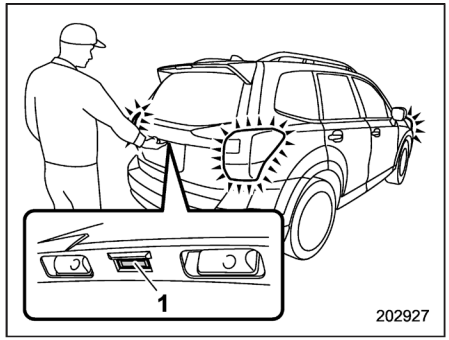

1) Bagaj kapağı açma düğmesi

Giriş anahtarını yaklaştırın ve bagaj açma düğmesine basın.

Çift kilit sistemi bulunmayan araçlar:

Bagaj kapağı ile tüm kapıların kilitleri açılacaktır ve bagaj kapağı açılacaktır. Ayrıca, dörtlü flaşörler iki defa yanıp söner.

Çift kilit sistemi bulunan araçlar:

Sadece bagaj kapağı kilidi açılır ve kapak açılır. Ayrıca, dörtlü flaşörler iki defa yanıp söner.

– DEVAMI DİĞER SAYFADA –

▽ Kapı kilitleme sensörü ile kilitleme

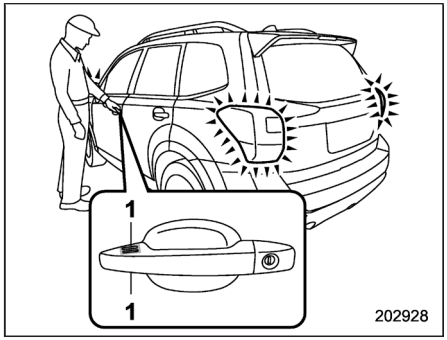

1) Kapı kilitleme sensörü

Giriş anahtarını yaklaştırınız, bagaj kapağı da dahil olmak üzere tüm kapıları kapatınız ve kapı kolundaki kapı kilitleme sensörüne basınız. Tüm kapı kilitleri, bagaj kapağı da dahil olmak üzere kilitlenir. Ayrıca, dörtlü flaşörler bir defa yanıp söner.

NOT

• Tüm kapıları kilitlemek için kapı kilitleme sensörüne dokunduktan sonra, öncelikle kapıların kilidini açmadan kilitleme işlemini gerçekleştirmek için kapı kilitleme sensörüne bir defa daha dokunursanız, hiçbir şey olmayacaktır. Bu durumda, önce kapı kilidi açma işlemini gerçekleştirin. Daha sonra, kapıları kilitlemek için kapı kilitleme sensörüne dokunabilirsiniz.

• Herhangi bir kapı veya bagaj kapağı açıksa, kapı kilitleme sensörüne bastığınızda kapılar kilitlenmez. Bu durumda, dörtlü flaşörler 5 defa yanıp söner ve sizi kapılardan birinin açık olduğu konusunda uyarır.

▽ Arka kilitleme düğmesi ile kilitleme

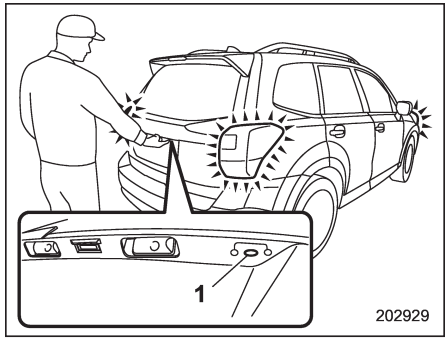

1) Arka kilit düğmesi

Anahtarsız giriş anahtarını üzerinizde taşıyınız, tüm kapıları bagaj kapağı dahil kapatın ve arka kilit düğmesine basınız. Bagaj kapağı ve tüm kapılar kilitlenecektir. Ayrıca, dörtlü flaşörler bir defa yanıp söner.

▼ Kapı kilidi açma seçimi fonksiyonu

Kapı kilidi açma seçim fonksiyonu diğer kapılarının kilitleri açılmadan sadece sürücü kapısı kilidinin açılmasını sağlar. Sürücü kapısı ve bagaj kapağı ayarlarını bağımsız bir şekilde değiştirebilirsiniz.

Bu sistemin devreye girme/devreden çıkma ayarları SUBARU servislerince ayarlanabilir.

Devrede: Sadece sürücü kapısının veya bagaj kapağının kilidi açılır.

Devre dışı: Tüm kapı ve bagaj kapağı kilitleri açılacaktır.

Fabrika ayarları (varsayılan ayarlar) için, "Fonksiyon ayarları" ☞27 konusuna bakın.

Daha fazla bilgi için SUBARU servisine danışmanızı tavsiye ederiz.

▼ Güç koruma fonksiyonu

Anahtarsız giriş fonksiyonu, giriş anahtarı pili ile araç aküsünü korumak için aşağıdaki durumlarda devre dışı bırakılacaktır.

Durum 1: Marş düğmesi kapalıyken, anahtarsız giriş ve uzaktan kumandalı giriş sitemleri 2 hafta ya da daha fazla süre kullanılmamış.

Durum 2: Tüm kapılar kilitliyken giriş anahtarı çalışma bölgesi içerisinde 10 dakika veya daha uzun bir süreyle bırakıldığında

▽ **Güç koruma modundan normale dönüş**

Aşağıdakilerden biri gerçekleştiğinde, anahtarsız giriş fonksiyonu normale dönecektir.

Durum 1:

• Sürücü kapı kolundaki kapı kilit sensörüne basarak kapıları kilitleyin.

• Sürücü kapı kolunu kavrayarak kapıların kilidini açın.

• Kapıları, uzaktan anahtarsız giriş sistemi kullanarak kilitleyin veya kilidi açın.

• Kapıyı açıp kapayın, ya da kapatıp açın.

• Sürücü kapısındaki düğme grubunda bulunan kapı kilitleme düğmesi aracılığıyla kapıları kilitleyin ya da kilidi açın.

• Marş düğmesini "ON" (AÇIK) konumuna getirin.

Durum 2:

• Kapı kolunu kullanarak kapıların kilidini açın.

• Bagaj kapağı açma düğmesine basarak kapıların kilidini açın.

• Kapı kilitleme sensörü düğmesine basarak kapıları kilitleyin.

• Kapıları, uzaktan anahtarsız giriş sistemi kullanarak kilitleyin veya kilidi açın.

• Elektrikli kapı kilitleme düğmesine basarak kapıları kilitleyin veya kilidi açın.

• Ön kapılardan birini açın.

▼ **Otomatik kilitleme (çift kilitleme sistemli modeller hariç)**

Kilitler açıldıktan sonra kapılardan biri veya bagaj kapağı 30 saniye içerisinde açılmazsa, otomatik olarak yeniden kilitlenir.

İşlevin devrede/devre dışı durumu ve otomatik kilitlenme gerçekleşmeden önce geçecek zaman SUBARU Servisi veya Satıcısı tarafından değiştirilebilir. Daha fazla bilgi için SUBARU servisine danışmanızı tavsiye ederiz.

Çok fonksiyonlu ekranı olan modellerde ayarlar ve saat çok fonksiyonlu ekran kullanılarak değiştirilebilir. Detaylar için "Güvenli Tekrar Kilitleme" ☞3-91 konusuna bakınız.

■ Uyarı sesleri ve uyarı lambası

Marş düğmeli anahtarsız giriş fonksiyonunda, hatalı işlemleri minimum düzeye indirmek ve aracı hırsızlığa karşı korumak için, bir sesli uyarı duyulur ve gösterge tablosu üzerindeki giriş anahtarı uyarı lambası yanıp söner.

Detaylar için, "Marş düğmeli anahtarsız giriş sistemi sesli uyarıları ve uyarı lambası" ☞3-29 konusuna bakınız.

■ Anahtarsız giriş fonksiyonunun devreden çıkarılması

⚠ UYARI

Kalp pili veya defibrilatör kullanıyorsanız, anahtarsız giriş fonksiyonunu devreden çıkarmak için sürücü kapısını kullanın. Aksi takdirde, kalp pilinin veya defibrilatörün çalışması, verici antenden gelen radyo dalgalarından etkilenebilir.

Araç uzun bir süre için kullanılmayacaksa veya giriş fonksiyonunu kullanmamayı tercih ederseniz, anahtarsız giriş fonksiyonunu devreden çıkarabilirsiniz.

NOT

• Uzaktan anahtarsız giriş sistemi tarafından kilitleme ve kilit açma işlevi devreden çıkartılmaz.

• Ayarlar SUBARU bayileri tarafından da değiştirilebilir. Daha fazla bilgi için SUBARU servisine danışmanızı tavsiye ederiz.

– DEVAMI DİĞER SAYFADA –

• Fonksiyonlar devde dışı iken motoru çalıştırmak için "Motorun çalıştırılması" ☞9-19 konusunda anlatılan prosedürü uygulayınız.

• Aşağıdaki koşullarda anahtarsız giriş fonksiyonlarını devreden çıkarmanızı tavsiye ederiz.

– Araç uzun süre kullanılmayacaksa.

– Anahtarsız giriş işlevleri kullanılmayacaksa

▼ Fonksiyonların devre dışı bırakılması

▽ Giriş anahtarı ile kullanım

PIN Kodu ile Giriş için Kayıtlı bir PIN kodunuz varsa, anahtarsız giriş fonksiyonunu giriş anahtarı ile devre dışı bırakabilirsiniz. PIN kodu kaydı hakkında bilgi için "PIN kodu kaydetme" ☞2-18 bölümüne bakın.

1. Sürücü tarafındaki kapıyı açın.

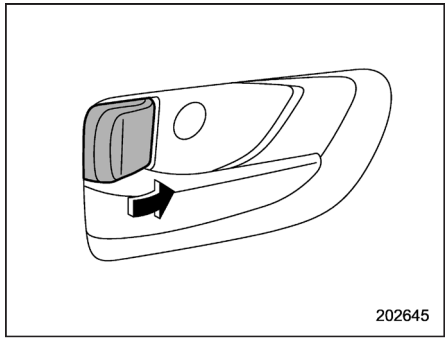

2. Kilitleme kolunu öne doğru çevirin.

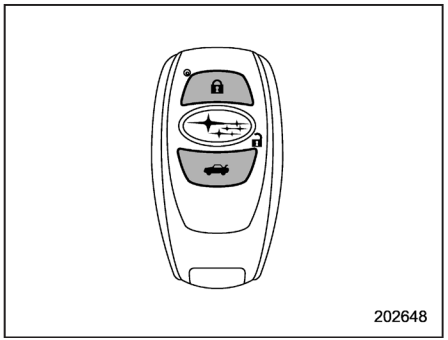

3. Giriş anahtarındaki ve araçtaki "🔒" ve "🚗" düğmesine eş zamanlı olarak 5 saniyeden fazla basılı tutun.

Sinyal sesi duyulur ve fonksiyon devre dışı bırakılır.

▽ Sürücü kapısı ile kullanım

1. Sürücü koltuğuna oturun ve kapıyı kapatın.

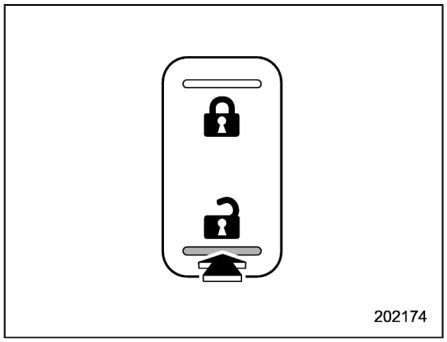

2. Merkezi kilitleme düğmesinin arka (kilit açma) tarafına basın.

3. 2'nci aşama gerçekleştirildikten sonra 5 saniye içerisinde sürücü kapısını açın.

4. 3'üncü aşama gerçekleştirildikten sonra 5 saniye içerisinde, kapı açıkken merkezi kilit düğmesinin arka kısmını bastırınız (kilit açma tarafı).

5. 4'üncü aşama gerçekleştirildikten sonra 10 saniye içerisinde sürücü kapısını iki defa açıp kapatın.

6. 5'inci aşama gerçekleştirildikten sonra 10 saniye içerisinde, kapı açıkken merkezi kilit düğmesinin arka kısmına basın (kilit açma

tarafı).

8. 7'inci aşama gerçekleştirildikten sonra 5 saniye içerisinde kapıyı kapatınız. Sinyal sesi duyulur ve fonksiyonlar devre dışı bırakılır.

NOT

4'üncü ve 6'ncı aşamalarda, merkezi kilit düğmesine yavaşça basınız. Düğmeye çok hızlı basılırsa, işlevler devre dışı kalmayabilir.

▼ Fonksiyonların devreye sokulması

Fonksiyonları devre dışı bırakmak için uygulanan prosedür yeniden gerçekleştirilirse, uyarı sinyali duyulur ve fonksiyonlar devreye sokulur.

NOT

• Anahtarsız giriş fonksiyonu, yalnızca işlemi fonksiyonu devre dışı bıraktığınız gibi gerçekleştirirseniz etkinleşir (örneğin, sürücü kapısı kullanılarak devre dışı bırakıldığında, giriş anahtarı kullanılsa dahi fonksiyon etkinleşmez).

• Anahtarsız giriş fonksiyonunun devre dışı bırakıldığı prosedürü bilmiyorsanız, marş düğmesine basın.

– Sürücü kapısı ile devre dışı bırakıldığında: bir sinyal sesi işitilmez

– Giriş anahtarı ile devre dışı bırakıldığında: bir sinyal sesi duyulur

■ Giriş anahtarı düzgün çalışmadığında

"Giriş anahtarı - giriş anahtarı düzgün çalışmazsa" ☞9-18 konusuna bakınız.

■ Giriş anahtarının pilinin değiştirilmesi

"Giriş anahtarı pilinin değiştirilmesi" ☞11-57 konusuna bakın.

■ Avrupa modelleri hakkında teknik bilgi

• Bu cihaz, Telsiz ve Telekomünikasyon Terminal Ekipmanları, 1999/5/EC numaralı yönetmeliğe uymaktadır. Orijinal uygunluk belgesi ile CE işaretinin kopyaları Bölüm 13'te yer almaktadır.

• Bu vesile ile, DENSO CORPORATION bu 13CZY/14AHB'nin Yönetmelik 1999/5/EC'nin gereksinimlerine ve diğer ilgili koşullarına uygun olduğunu bildirir.

PIN Kodu ile Giriş ("marş düğmeli, anahtarsız giriş sistemi" bulunan modeller)

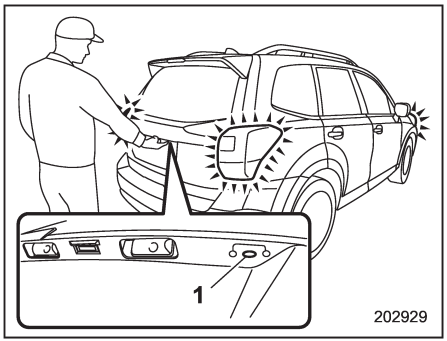

1) Arka kilit düğmesi

Tüm kapılar ve bagaj kapağı kilitlendiğinde, arka kilit düğmesini kullanarak kilitleri açabilirsiniz.

Bu fonksiyonu kullanmak için, öncelikle aracınıza bir PIN kodu kaydetmeniz gereklidir.

NOT

PIN Kodu ile Giriş, anahtar kaza ile aracın içinde unutulduğunda yardımcı olur. 5 haneli bir güvenlik kodu (PIN kodu) kaydedilmesi tavsiye edilir.

– DEVAMI DİĞER SAYFADA –

■ Bir PIN kodunun kaydedilmesi

▼ Hazırlık

1. Kontak anahtarını kapatın.
2. Tüm kapıları ve bagaj kapağını kapatın.
3. Giriş anahtarındaki "🔒" düğmesini basılı tutun. Tüm kapı kilitleri ve bagaj kapağı kilitlenir.
4. 3'üncü adımdan sonra, "🔒" düğmesini basılı tutun ve arka kilit düğmesine 5 saniye içinde basın ve basılı tutun.
5. Yukarıdaki düğmelere 5 saniyeden fazla basılı tutun. Bir sinyal sesi duyulacaktır.
6. "🔒" düğmesini ve arka kilit düğmesini bırakın.
7. Sinyal sesi geldiğinde giriş anahtarının "🔓" düğmesine basın. Sinyal sesi kesilir ve hazırlık tamamdır.

NOT

Giriş anahtarındaki "🔓" düğmesine basmazsanız, Sinyal sesi 30 saniye boyunca öter. Bu durumda, Sinyal sesi dursa dahi PIN kodu kaydı için yapılmış hazırlıklar tamamlanmaz.

■ Kayıt

Örneğin, "32468" PIN kodunu kayıt etmek şu yolları izleyin.

1. Arka kilit düğmesine üç defa basın.
2. Uyarı sesinden sonra, arka kilit düğmesine iki defa basın.
3. Uyarı sesinden sonra, arka kilit düğmesine dört defa basın.
4. Uyarı sesinden sonra, arka kilit düğmesine altı defa basın.
5. Uyarı sesinden sonra, arka kilit düğmesine sekiz defa basın.
6. Uyarı sesi aralıklı olarak geldikten sonra 30 saniye içinde 1'den 5'e kadar olan adımları tekrar uygulayın.
7. Kilidi açılmış olan tüm kapılar ve bagaj kapağı kilitlenir. Böylece PIN kodu kaydedilmiş olur.

NOT

• PIN kodu olarak "0" kaydetmek için, bagaj kapağındaki arka kilit düğmesine on defa basın.

• Aracınızı çalınmalara karşı korumak için PIN kodunu sık sık değiştirin.

• Aracınızı başka birine ödünç verdiyseniz, PIN kodunun değiştirilmediğinden veya silinmediğinden emin olun.

PIN kodu değiştirilmiş ya da silinmişse yeni bir PIN kodu kaydedin.

• Kaydetme sırasında bir hata yaparsanız, giriş anahtarı üzerindeki "🔓" düğmesine basın. Daha sonra, "Hazırlama" prosedüründe belirtilen adımlara tekrar başlayın.

• Aracınızı çalınmalara karşı korumak için, PIN kodunuzu 5 adet aynı rakam ile ("XXXXX") ya da sıralı olarak "12345" şeklinde kaydedemezsiniz.

• PIN kodunuzu aracınızın plaka numarası ya da "11122", "12121" gibi basit bir şekilde kaydetmeyin.

Böyle yapılması durumunda aracınız çalınma tehlikesi altındadır.

• "22222" PIN kodunu kayıt etmeye çalıştığınızda, PIN kodu otomatik olarak silinir.

Kapıları yeni bir kod kaydedene kadar PIN kodu girişi ile açamazsınız.

• Yeni bir PIN kodu girdikten sonra, kapıları PIN kodu ile açabildiğinizden emin olun.

• Giriş anahtarı ile uzaktan erişim fonksiyonu kapatılmadığı sürece PIN kodu silinmez.

• Şu koşullarda PIN kodunuzu yeniden kaydedin.

– PIN kodunuzu unuttuğunuzda

– PIN kodunuzu değiştirmek istediğinizde

■ Kilit açma

"Kaydetme" bölümündeki 1 den 5'e kadar olan adımları uygulayın.

NOT

• Şu durumlarda aracınızın kilidini PIN kodu girişi ile açamazsınız.

– giriş anahtarı çalışma menzili içerisindeyse

– kontak "ACC" veya "ON" konumunda olduğunda

• Kilit açma işlemi sırasında bir hata yaparsanız, kilit açma prosedürüne 5 saniye veya daha fazla bekledikten sonra tekrar başlayın.

• Çalınmalara karşı aracınızı korumak için, PIN kodu yanlış girildiğinde uyarı sesi sürekli olarak 5 defa duyulur. Böyle bir durumda, aracınızın kapılarını 5 dakika boyunca PIN kodu girişi kullanarak açamazsınız.

Uzaktan kumandalı anahtarsız giriş sistemi

Uzaktan kumanda araçtan yaklaşık 1 metre uzaklığa kadar kullanılabilir. Tüm kapıları ve bagaj kapağını kilitlemek ve açmak için kullanılabilir.

Elektrikli bagaj kapağı bulunan modellerde, bagaj kapağını açmak veya kapatmak için kullanılabilir.

Çevrede bir elektrik santrali, radyo verici istasyonu veya televizyon kulesi gibi güçlü radyo dalgaları yayan elektronik ekipmanlar bulunuyorsa çalışma mesafesi kısalacaktır.

⚠ DİKKAT

- **Anahtarsız giriş sistemi uzaktan kumandasını uçakta yanınızda taşıyorsanız, uçakta anahtarın düğmesine basmayınız. Uzaktan kumandanın herhangi bir düğmesine basıldığında radyo dalgaları iletilir ve bu da uçağın sistemlerini etkileyebilir. Uzaktan kumandayı uçakta bir çanta içerisinde taşıyorsanız, düğmelerin yanlışlıkla basılı kalmaması için gerekli önlemleri alın.**
- **Uzaktan kumandayı sert darbelerden koruyunuz.**
- **Uzaktan kumandayı parçalarına ayırmayınız.**
- **Uzaktan kumandayı ıslatmayınız. Islanırsa derhal bir bezle silerek kurulayınız.**

NOT

• Aracı terk etmeden önce, kapıların kilitli olduğundan emin olunuz.
• Kapılardan biri veya bagaj kapağı açıksa, işlev çalışmaz.
• "Marş düğmeli anahtarsız erişim sistemi" bulunan modellerde giriş anahtarı üzerindeki kilitleme düğmesine basıldığında, anahtarsız giriş fonksiyonlarıyla kilit açma işlemi çalışmayabilir. Böyle bir durumda, uzaktan anahtarsız giriş sistemi kullanılarak kilit açma yoluyla işlevler yeniden kazanılır.

■ Kapıların kilitlenmesi ve kilidin açılması

NOT

Dörtlü flaşörünün çalışma ayarlarını SUBARU bayinize değiştirtebilirsiniz. Bu konuda daha detaylı bilgi edinmek için en yakındaki SUBARU servisi ile temas kurmanızı tavsiye ediyoruz. Ayrıca, çok fonksiyonlu ekran bulunan modellerde,

– DEVAMI DİĞER SAYFADA –

dörtlü flaşör ayarı çok fonksiyonlu ekran kullanılarak değiştirilebilir. Ayrıntılı bilgi için, bakın: "Dörtlü flaşör ayarı" ☞3- 89.

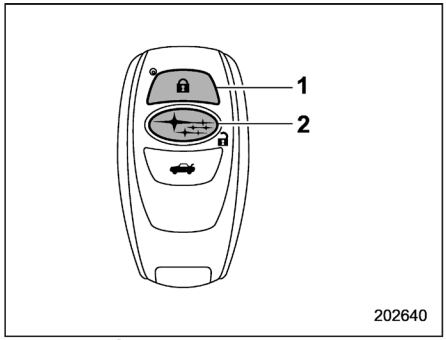

Erişim anahtarı
1) Kilitleme düğmesi
2) Kilit açma düğmesi

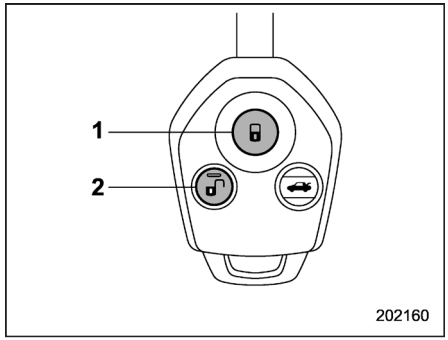

Uzaktan kumanda
1) Kilitleme düğmesi
2) Kilit açma düğmesi

▼ Kilit açma

Araca yaklaştığınızda, giriş anahtarının/vericisinin kilit açma düğmesine basın.

▽ Kapı kilidi açma seçme fonksiyonu bulunmayan modeller

Çift kilit sistemi bulunmayan araçlar:

Tüm kapı kilitleri ve bagaj kapağı açılır. Ayrıca, dörtlü flaşörler iki defa yanıp söner.

Çift kilit sistemi bulunan araçlar:

1. Sadece sürücü kapısı kilidi açılır.

Ayrıca, dörtlü flaşörler iki defa yanıp söner.

2. Sürücü kapısı kilidini açtıktan sonra kilit açma düğmesine 5 saniye içerisinde tekrar bastığınızda diğer tüm kapı ve bagaj kapağı kilitleri açılacaktır.

▽ Kapı kilidi açma seçme fonksiyonu bulunan modeller

NOT

• Güvenlik nedenlerinden dolayı, ayarı "devrede" veya "devre dışı" olarak onaylayın.

• "Marş düğmeli anahtarsız giriş sistemi" bulunan modellerde, kapı kilidi açma seçme fonksiyonu hem anahtarsız giriş fonksiyonu için, hem de uzaktan kumandalı anahtarsız giriş sistemi için ayarlanabilir. Anahtarsız giriş fonksiyonunun kapı kilidi açma seçme fonksiyonunu ayarlama yöntemi için, "Kapı kilidi açma seçme fonksiyonu" ☞2-14 konusuna bakın.

Kapı kilidi açma seçim fonksiyonu diğer kapılarının kilitleri açılmadan sadece sürücü kapısı kilidinin açılmasını sağlar. Bu sistemin devreye girme / devreden çıkma ayarları SUBARU servislerince ayarlanabilir.

Devrede: Sadece sürücü kapısı kilidi açılır. Sürücü kapısı kilidini açtıktan sonra kilit açma düğmesine 5 saniye içerisinde tekrar bastığınızda diğer tüm kapı ve bagaj kapağı kilitleri açılacaktır.

Devre dışı: Tüm kapı ve bagaj kapağı kilitleri açılacaktır.

Daha fazla bilgi için SUBARU servisine danışmanızı tavsiye ederiz.

▼ Kilitleme

Giriş anahtarı/vericisi üzerindeki kilit düğmesine basıldığında, tüm kapıların ve bagaj kapağının kilidi açılır. Aracı terk ederken kapıların kilitlenmiş olduklarını kontrol etmek için ARKA kapı kolunu çekiniz.

NOT

• Anahtarsız giriş sistemi, kontak anahtarı kontağa sokulduğu veya kapılardan herhangi birisi veya bagaj kapağı tam kapanmadığı zaman çalışmaz.

• Herhangi bir kapı veya bagaj kapağı tam olarak kapanmamışsa, dörtlü flaşörler beş defa yanıp sönerek uyarır.

• "Marş düğmeli anahtarsız giriş sistemi" bulunan modellerde, giriş anahtarı çalışma bölgesinde iken ön kapı kolunu tutarsanız ön kapı kilitlenecektir. Kapıların kilitlenmiş olduklarını kontrol etmek için ARKA kapı kolunu çekin.

▼ Otomatik kilitleme (çift kilitleme sistemi bulunmayan modeller)

Kilit açma düğmesine basıldığında tüm kapılar ve bagaj kapağı, kapılardan biri veya bagaj kapağı bu süre içinde açılmadığı takdirde 30 saniye sonra kendiliğinden kilitlenir.

Otomatik kilitleme fonksiyonunun devrede/devre dışı kalma ve kilitlenme süresi ayarları (kilitlenmenin ne kadar süre sonra gerçekleşeceği) bir SUBARU Satıcısı veya Yetkili Servisi tarafından değiştirilebilir. Bu konuda daha detaylı bilgi edinmek için en yakında SUBARU servisi ile temas kurmanızı tavsiye ediyoruz.

Çok fonksiyonlu ekranı olan modellerde ayarlar ve saat çok fonksiyonlu ekran kullanılarak değiştirilebilir. Detaylar için "Güvenli Tekrar Kilitleme" ☞3-91 konusuna bakınız.

■ Bagaj kapağının kilidinin açılması/çalıştırılması

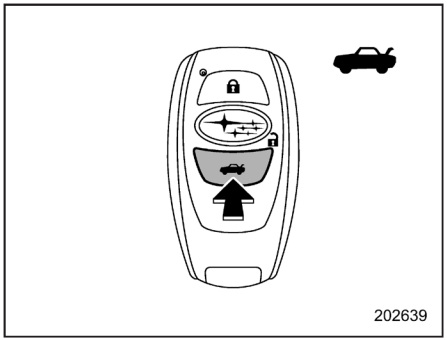

Erişim anahtarı

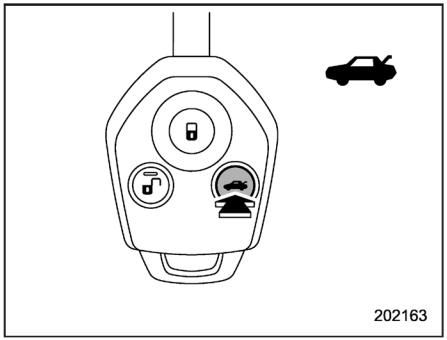

Uzaktan kumanda

Bagaj kapağının kilidini açmak için "🚗"

– DEVAMI DİĞER SAYFADA –

düğmesine basınız. Bu esnada, dörtlü flaşörler iki kez yanıp söner.

Elektrikli bagaj kapağı bulunan modellerde, kapağı açıp kapatmak için"🚗" düğmesini basılı tutun.

■ Teknik bilgiler

Bu cihazın markası, modeli ve tedarikçi bilgileri aşağıdaki gibidir.

- Cihazın ticari adı: SUBARU
- Cihazın model adı: TF001
- Tedarikçinin adı: Calsonic Kansei

Avrupa için:

Bu cihaz, Telsiz ve Telekomünikasyon Terminal Ekipmanları, 1999/5/EC numaralı yönetmeliğe uymaktadır. Orijinal uygunluk belgesi ile CE işaretinin kopyaları Bölüm 13'te yer almaktadır.

Çift kilitleme sistemi (mevcutsa)

Çift kilitleme sistemi hırsızlığa karşı bir güvenlik sistemidir. Anahtar veya uzaktan kumanda kullanıldığı zaman çalışır.

Bu sistem çalışmaktayken kapıların kilidini açmak için merkezi kilit düğmesi veya araç içindeki kilitleme kolları kullanılamaz.

⚠ UYARI

Aracın içerisinde yolcular varken asla çift kilitleme sistemini seçmeyiniz. Sistem seçilmişken aracın içindeki kişiler kapıları içeriden açamayabilir. Sonuç ciddi yaralanmalar veya ölüm olabilir.

■ Çift kilitleme sisteminin ayarlanması

▼ Anahtarı kullanarak sistemin ayarlanması

1. Marş anahtarını çıkarın ("marş düğmeli anahtarsız giriş sistemi" olmayan modeller) / marş düğmesini KAPALI konumuna getirin ("marş düğmeli anahtarsız giriş sistemi" olan modeller) ve bütün yolcuları araçtan çıkarın.

2. Kapıların tümünü ve bagaj kapağını tam olarak kapatın.

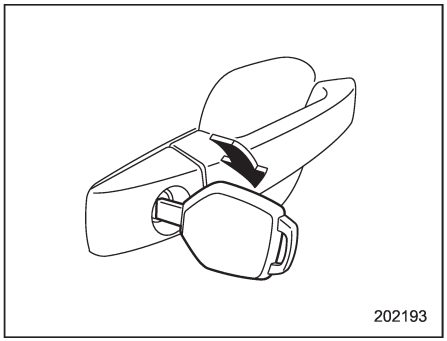

3. Anahtarı sürücü kapısındaki anahtar yuvasına sokunuz, sonra çift kilitleme sistemini etkinleştirmek üzere kilitleme yönünde çeviriniz. Kapıların tümü ve bagaj kapağı kilitlenir.

▼ Uzaktan kumanda kullanarak sistemin ayarlanması

1. Marş anahtarını çıkarın ("marş düğmeli anahtarsız giriş sistemi" olmayan modeller) / marş düğmesini KAPALI konumuna getirin ("marş düğmeli anahtarsız giriş sistemi" olan modeller) ve bütün yolcuları araçtan çıkarın.

2. Kapıların tümünü ve bagaj kapağını tam olarak kapatın.

3. Giriş anahtarı üzerindeki "🔒" düğmesine veya kumanda üzerindeki "🔒" düğmesine basınız. Dörtlü sinyal bir kez yanıp söner ve çift kilitleme sistemi seçilir. Kapıların tümü ve bagaj kapağı kilitlenir.

NOT

Anahtarsız giriş fonksiyonu bulunan araçlar için, kapı kilitleme sensörüne dokunarak çift kilitleme sistemini ayarlamak mümkündür.

■ Çift kilitleme sisteminin iptal edilmesi

▼ Sistemin anahtar kullanılarak iptal edilmesi

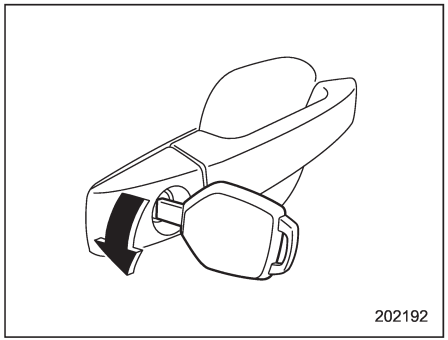

Anahtarı sürücü kapısındaki anahtar yuvasına sokunuz, sonra çift kilitleme sistemini iptal etmek üzere kilidi açma yönünde çeviriniz. Kapıların tümü ve bagaj kapağı kilitleri açılır.

▼ Sistemin uzaktan kumanda kullanılarak iptal edilmesi

Giriş anahtarı üzerindeki "🔓" düğmesine veya kumanda üzerindeki "🔓" düğmesine basınız. Dörtlü sinyal iki kez yanıp söner ve çift kilitleme sistemi iptal edilir. Sürücü kapısı kilidi açılır.

NOT

Anahtarsız giriş fonksiyonu bulunan araçlar için, kapı kolunu tutarak çift kilitleme sistemini devre dışı bırakmak mümkündür.

■ Acil bir durumda

Bir kazadan veya beklenmeyen başka bir durumdan dolayı aracı içinde kilitli kalırsanız aşağıdaki yöntemlerden birini kullanarak kapıların kilidini açın.

- Kontak anahtarını kontaktan çıkarın, sonra uzaktan kumandadaki "🔓" düğmesine basın (uzaktan kumandalı giriş fonksiyonu olan modellerde).
- Marş düğmesini kapatınız sonra, giriş anahtarının üzerindeki "🔓" düğmesine basınız (anahtarsız giriş fonksiyonu olan modeller).
- Kontak anahtarını "ON" konumuna ayarlayınız ve sürücü camını açınız.

– DEVAMI DİĞER SAYFADA –

Anahtarı, sürücü kapısındaki anahtar yuvasına yerleştirin ve kilit açma yönünde çevirin.

• Camlardan bir tanesini kırınız ve pencereden aracın dışına çıkınız.

■ Akü boşaldığında

Aracın aküsü boşaldığı veya kumandanın pili bittiği veya atmış bir sigorta nedeniyle ya da başka bir elektrik arızasının oluştuğu durumlarda çift kilitleme sistemi iptal edilemezse, anahtarı sürücü kapısındaki anahtar yuvasına takın ve kilidi açma yönünde çevirin.

■ Çift kilitleme sisteminin sıfırlanması

Aracın aküsü değiştirilme veya şarj edilme için geçici olarak araçtan sökülürse çift kilitleme sisteminin sıfırlanması gerekir. Sistemi sıfırlamak için anahtarı bir defa kilidi açma yönünde çevirin veya giriş anahtarı üzerindeki "🔓" düğmesine ya da kumandadaki "🔓" düğmesine basın. Ondan sonra çift kilitleme sistemi normal olarak çalışır.

NOT

Anahtarsız giriş fonksiyonu bulunan araçlar için, kapı kolunu tutarak çift kilitleme sistemini sıfırlamak mümkündür.

Merkezi kilitleme düğmesiyle kilit açma fonksiyonunu devreden çıkarma (sadece Avustralya modellerinde)

⚠ UYARI

İçerisinde yolcular varken kapıları asla uzaktan anahtarsız kilit sistemiyle kilitlemeyin. Aksi takdirde, merkezi kilit düğmesiyle kilit açma fonksiyonunu devreden çıkartan işlev devreye girer ve araç içerisindeki insanlar kapıları içeriden açamaz. Bu durum ciddi yaralanmalar veya ölümle sonuçlanabilir.

Bazı modeller, merkezi kilit düğmesiyle kapı açma fonksiyonunu devreden çıkartan bir hırsızlık önleme işleviyle donatılmıştır. Merkezi kilit sistemi kullanılarak kapıların açılma fonksiyonunu devreden çıkartan bu işlev aşağıdaki durumlarda devreye girer.

• Kapılar, anahtarsız giriş fonksiyonu (mevcutsa) kullanılarak kilitlenir. "Anahtarsız giriş fonksiyonlarının kullanımı" ☞2-12 konusuna bakın.

• Kapılar, uzaktan anahtarsız giriş sistemi kullanılarak kilitlendiğinde. "Kapıların kilitlenmesi ve açılması" ☞2-19 konusuna bakınız.

• Otomatik kilitleme işlevi devredeyken. "Otomatik kilitleme (çift kilitleme sistemi olmayan modeller)" ☞2-21 konusuna bakınız.

Kapılar, uzaktan anahtarsız giriş sistemi kullanılarak açıldığında veya kontak anahtarı "ON" konumuna getirildiğinde bu fonksiyon iptal edilir.

NOT

• Bu işlev devredeyken bile, kapılar kilit kolları kullanılarak açılabilir, "İçeriden kilitleme ve açma" ☞2-6 konusuna bakınız.

• Bu işlev, kapılar anahtar veya merkezi kilit düğmesi kullanılarak kilitlendiğinde devreye girmez.

Çocuk emniyet kilitleri

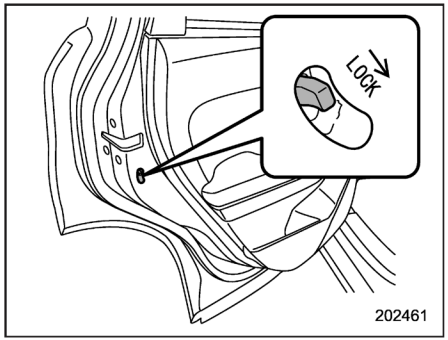

Her iki arka kapıda çocuk kilidi bulunmaktadır. Çocuk kilidi kolu "LOCK (KİLİTLİ)" konumdayken, kapılar içeriden açılamaz. Kapı sadece dışarıdan açılabilir.

⚠ UYARI

Arka koltukta çocuk varken, çocuk emniyet kilidini daima "LOCK" (KİLİT) konuma getiriniz. Çocuk yanlışlıkla kapıyı açar ve aşağı düşerse ciddi bir şekilde yaralanabilir.

Camlar

⚠ UYARI

Sıkışarak ciddi yaralanmaları önlemek için, aşağıdaki talimatlara mutlaka uyun.

- **Elektrikli camları kullanırken hiç kimsenin parmaklarının, kollarının, boynunun, kafasının veya diğer nesnelerin cama sıkışmaması için son derece dikkatli olunuz.**
- **Araçta çocuklar seyahat edecekse daima yolcu camlarını kilit düğmesini kullanarak kilitleyiniz.**
- **Aracı terk etmeden önce emniyet açısından daima kontak anahtarını kontaktan çıkarın ve araçta tek başına bir çocuğun kalmasına asla izin vermeyin. Buna uyulmaması, çocuğun elektrikli camı çalıştırarak yaralanmasına neden olabilir.**
- **Sürücü sorumluluklarının farkında olmalı ve dikkat etmelidir.**

⚠ DİKKAT

Bir camı tamamen açtıktan veya kapattıktan sonra, düğmeye aynı yönde basmaya devam etmeyin. Bu, elektrikli camın arızalanmasına neden olabilir.

NOT

• Araç gövdesinin yapısından dolayı, arka yan camlar tamamen açılamaz.

• Aşağıdaki işlemler gerçekleştirildiğinde, elektrikli cam kesici devreye girer ve cam açılamaz veya kapatılamaz.

– Sürücü veya ön yolcu camı tamamen kapatıldıktan veya açıldıktan sonra, düğme aynı yönde birkaç saniye daha çalıştırılır.

– Üç veya daha fazla koltuğun camı tamamen kapatıldıktan veya açıldıktan sonra, düğmeler aynı anda ve aynı yönde birkaç saniye daha çalıştırılır.

• Bu durumda, kesici normale döndükten sonra, elektrikli cam sıfırlama işlemini gerçekleştirin. Sıfırlama işlemi gerçekleştirilmezse, tek dokunuş otomatik açma/kapatma fonksiyonu çalışmaz. "Elektrikli camların sıfırlanması" ☞2-29 konusuna

– DEVAMI DİĞER SAYFADA –

bakınız.

Elektrikli camlar sadece kontak anahtarı "ON" (AÇIK) konumundayken çalışır.

■ Elektrikli camın sürücü tarafından çalıştırılması

▼ Sürücü tarafı elektrikli cam düğmeleri

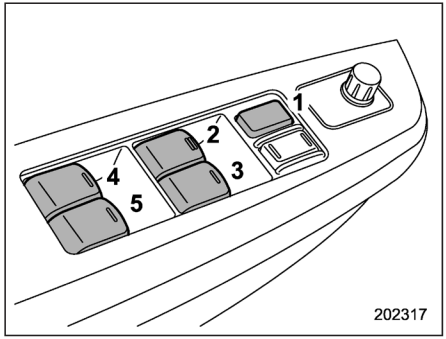

1) Lock (kilitleme) düğmesi
2) Sürücü camı için (tek dokunuşla otomatik açma ve kapatma fonksiyonu bulunan)
3) Ön yolcu camı için (tek dokunuşla otomatik açma ve kapatma fonksiyonu bulunan)
4) Sol arka cam için
5) Sağ arka cam için

Tüm kapı camları, sürücü kapısındaki elektrikli cam düğmeleri tarafından kontrol edilebilir.

▼ Sürücü / ön yolcu camının açılıp kapatılması

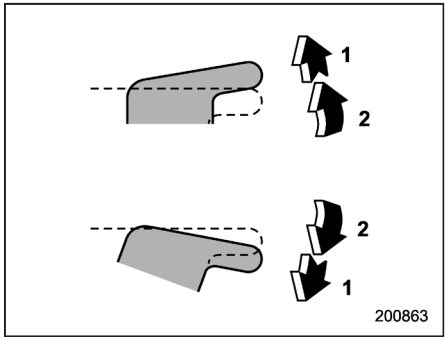

1) Otomatik olarak açılma/kapanma
2) Açma/kapama

Açmak için:

Düğmeye hafifçe basın ve basılı tutun.

Cam, düğme basılı tutulduğu sürece açılır.

Bu düğmede ayrıca düğmeyi tutmadan tek bir dokunuşla otomatik olarak açma fonksiyonu da vardır.

Düğmeyi basılı tutun ve "tık" sesini duyduğunuzda bırakın; cam tamamen açılır.

Camı yarıya kadar kapatmak için düğmeyi hafifçe çekin.

Kapatmak için:

Düğmeyi hafifçe çekiniz ve tutunuz. Cam, düğme çekili olduğu sürece kapanır.

Bu düğmede ayrıca düğmeyi tutmadan tek bir dokunuşla otomatik olarak kapatma fonksiyonu da vardır.

Düğmeyi "tık" sesi duyana kadar çekiniz ve bırakınız ve cam tamamen kapanır. Camı yarıya kadar kapatmak için düğmeye hafifçe basın.

NOT

Akü veya sigorta değişimi gibi bir nedenle akü bağlantısı kesilirse tek dokunuşla açma/kapama işlevi etkisiz kalır. Tek dokunuşla açma/kapama işlevini tekrar etkinleştirmek için elektrikli camı sıfırlayınız. "Elektrikli camların sıfırlanması" ☞2-29 konusuna bakınız.

▼ Sıkışmayı önleme fonksiyonu

⚠ DİKKAT

- **Bu işlevin çalışıp çalışmadığını asla elinizi, parmaklarınızı veya başka bir uzvunuzu kullanarak test etmeyiniz.**
- **Cam tam olarak kapatılmadan önce cama bir nesne sıkışmışsa, sıkışmayı önleme işlevi düzgün çalışmayabilir.**

NOT

• Pencerelerden biri, bir nesnenin sıkışmasının sebep olduğu etkiye benzer bir etki algılarsa (örneğin, araç derin bir çukura girdiğinde) sıkışmayı önleme fonksiyonu devreye girebilir.

• Sıkışmayı önleme işlevi devreye girdikten sonraki bir kaç saniye boyunca cam hareket ettirilemez.

• Akü veya sigorta değişimi gibi bir nedenle akü bağlantısı kesilirse sıkışmayı önleme işlevi etkisiz kalır.

Sıkışmayı önleme işlevini tekrar devreye sokmak için elektrikli camı sıfırlayınız. "Elektrikli camların sıfırlanması" ☞2-29 konusuna bakınız.

Sürücü / ön yolcu camı otomatik olarak kapanırken, bir cam ve cam çerçevesi arasında bir nesnenin sıkıştığı tespit edilirse, cam yavaşça açılır ve durur.

▼ Arka yolcu camlarının açılıp kapatılması

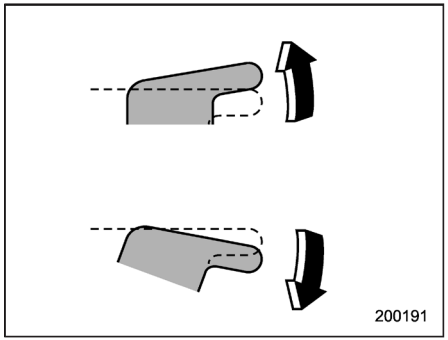

Açmak için:

Uygun düğmeyi, cam arzu edilen konuma gelinceye kadar basılı tutunuz.

Kapatmak için:

İlgili düğmeyi yukarı çekin ve cam istediğiniz konuma gelene kadar çekili tutun.

▼ Yolcu camlarının kilitlenmesi

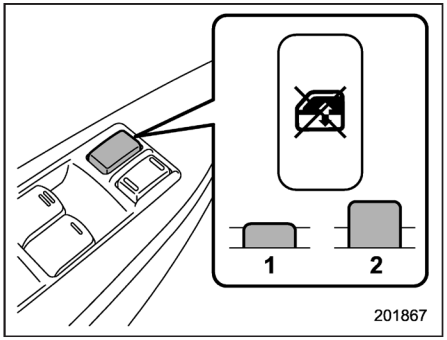

1) Kilitleme
2) Kilidini açma

Kilitlemek için:

Kilitleme düğmesine basınız. Kilit düğmesi kilitleme konumunda iken yolcu camları açılamaz veya kapatılamaz.

Kilidi açmak için:

Kilitleme düğmesine tekrar bastığınızda yolcu penceresi kilidi açılacaktır.

– DEVAMI DİĞER SAYFADA –

■ Elektrikli camın yolcular tarafından çalıştırılması

▼ Yolcu tarafı elektrikli cam düğmeleri

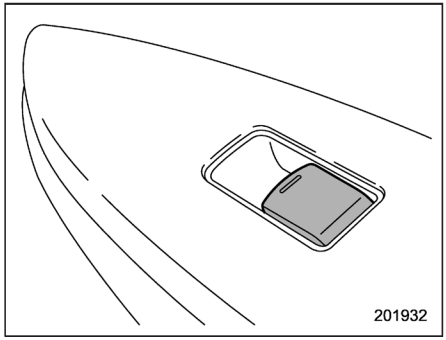

Yolcu tarafındaki camlar, kapıdaki elektrikli cam düğmesi ile kumanda edilebilir.

▼ Ön yolcu camının açılıp kapatılması

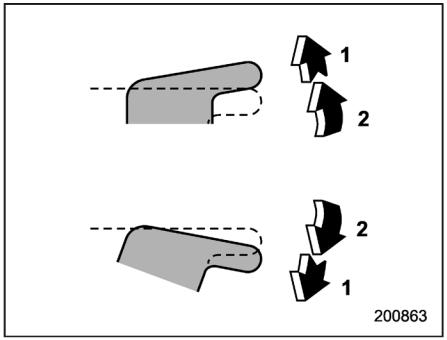

1) Otomatik olarak açılma/kapanma
2) Açma/kapama

Açmak için:

Düğmeye hafifçe basın ve basılı tutun. Cam, düğme basılı tutulduğu sürece açılır. Bu düğmede ayrıca düğmeyi tutmadan tek bir dokunuşla otomatik olarak açma özelliği de vardır.

Düğmeyi basılı tutun ve "tık" sesini duyduğunuzda bırakın; cam tamamen açılır. Camı yarıya kadar kapatmak için düğmeyi hafifçe çekin.

Kapatmak için:

Düğmeyi hafifçe çekiniz ve tutunuz. Cam, düğme çekili olduğu sürece kapanır.

Bu düğmede ayrıca düğmeyi tutmadan tek bir dokunuşla otomatik olarak kapatma özelliği de vardır.

Düğmeyi "tık" sesi duyana kadar çekiniz ve bırakınız ve cam tamamen kapanır. Camı yarıya kadar kapatmak için düğmeye hafifçe basın.

NOT

Akü veya sigorta değişimi gibi bir nedenle akü bağlantısı kesilirse tek dokunuşla açma/kapama işlevi etkisiz kalır. Tek dokunuşla açma/kapama işlevini tekrar etkinleştirmek için elektrikli camı sıfırlayınız.

"Elektrikli camların sıfırlanması" ☞2-29 konusuna bakınız.

▽ Sıkışmayı önleme fonksiyonu

"Sıkışmayı önleme fonksiyonu" ☞2- 26 konusuna bakınız.

▼ Arka yolcu camlarının açılıp kapatılması

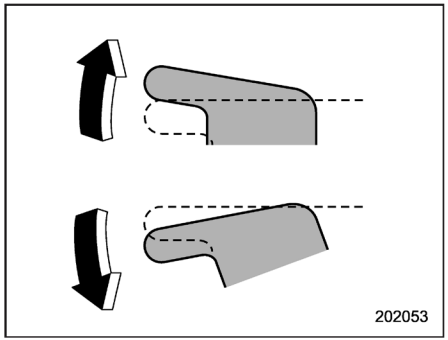

Açmak için:

Düğmeyi aşağı bastırın ve cam istediğiniz konuma gelene kadar basılı tutun.

Kapatmak için:

İlgili düğmeyi yukarı çekin ve cam istediğiniz konuma gelene kadar çekili tutun.

Sürücü kapısında bulunan elektrikli cam düğmeleri grubundaki kilit düğmesi kilit konumundayken, yolcu camları yolcu kapılarındaki düğmelerle açılamaz.

■ Elektrikli cam mekanizmasının sıfırlanması

Akü veya sigorta değişimi gibi bir nedenle akü bağlantısı kesilirse şu fonksiyonlar etkisiz kalır.

- Tek dokunmayla çalışan açma/kapama işlevi
- Sıkışmayı önleme fonksiyonu

Bu fonksiyonları yeniden devreye sokmak için aşağıdaki adımları uygulayın.

1. Sürücü kapısını kapatın.
2. Kontak anahtarını "ON" (AÇIK) konumuna getirin.
3. Elektrikli cam düğmesine basarak sürücü yan camını yarıya kadar açın.
4. Elektrikli cam düğmesini yukarı çekerek camı tamamen kapatınız. Cam tamamen kapatıldıktan sonra yaklaşık 1 saniye boyunca düğmeyi çekili tutunuz.
5. Camı tamamen açmak için, elektrikli cam düğmesine tıklama sesine kadar basın.

Bagaj kapağı

■ Manuel bagaj kapağı (mevcutsa)

Bagaj kapağı, aşağıdaki sistemlerden herhangi biri kullanılarak kilitlenebilir ve açılabilir.

- Merkezi kilitleme düğmesi: "Merkezi kilitleme düğmesi" ☞2-7 konusuna bakınız.
- Marş düğmeli anahtarsız erişim sistemi (mevcutsa): "Marş düğmeli anahtarsız erişim sistemi" ☞2-8 konusuna bakınız.
- Uzaktan anahtarsız giriş sistemi: "Uzaktan anahtarsız giriş sistemi" ☞2-19 konusuna bakınız.
- Dışarıdan anahtarla kilitleme veya kilit açma (çift kilitleme sistemi bulunan modeller): "Dışarıdan anahtarla kilitleme ve kilit açma" ☞2-4 konusuna bakınız.

– DEVAMI DİĞER SAYFADA –

Açmak için:

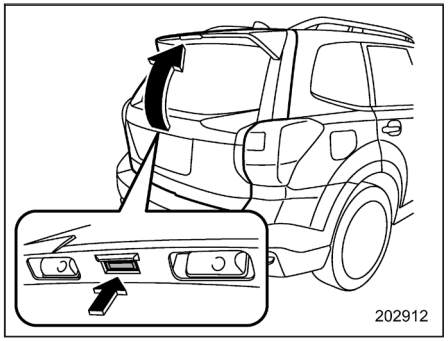

Bagaj kapağı açma düğmesi

1. Bagaj kapağının kilidini açın.
2. Bagaj kapağı açma düğmesini basılı tutun. Bagaj kapağı yavaşça açılacaktır.
3. Bagaj kapağını tutun ve yavaşça kaldırın.

NOT

Araç aküsünün boşalması, kapı kilitleme/kilidi açma sistemindeki bir arıza veya başka sebeplerden dolayı bagaj kapağı kilidi açılamıyorsa, bagaj kapağı kilidi serbest bırakma kolunu kullanarak, kapı kilidini manuel olarak açabilirsiniz. Bu işlem için "Bagaj kapağı - bagaj kapağı kilidi açılamazsa" ☞9- 20 konusuna bakınız.

Kapatmak için:

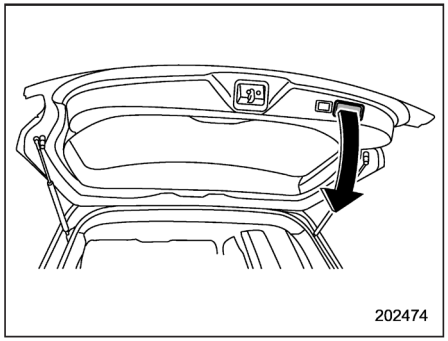

Bagaj kapağını yavaşça indirin ve kilitlenin-ceye kadar sıkıca bastırın.

İçerideki tutamağı aşağı doğru çekerseniz bagaj kapağı kolaylıkla aşağıya indirilebilir.

⚠ UYARI

- **Tehlikeli egzoz gazının aracın içerisine girişini engellemek için aracı sürerken bagaj kapağını kapalı tutunuz.**

- **Bagaj kapağını tutamak yuvasından tutarak kapatmaya çalışmayınız. Bagaj bölmesinin içinden, kapı kolunu çekerek bagaj kapağını kapatmayın. Bu şekilde parmaklarınızı sıkıştırıp yaralayabilirsiniz.**

⚠ DİKKAT

- **Bagajı yüklerken veya boşaltırken bagaj kapağı amortisörlerine poşet asmayınız veya yapışkan bant yapıştırmayınız veya amortisörleri çizmeyiniz. Aksi takdirde amortisörlerin içindeki gaz kaçabilir ve amortisörler bagaj kapağını açık durumda tutamayabilir.**
- **Bagaj kapağını açarken veya kapatırken ve bagaj yerleştirirken ve boşaltırken başınızı veya yüzünüzü bagaj kapağına çarpmamaya dikkat ediniz.**

■ Elektrikli bagaj kapağı (mevcutsa)

⚠ UYARI

- **Bagaj kapağını açarken, çevresinde kimsenin olmadığından emin olun. Kapı vücudun bir yerine çarparsa, yaralanmaya sebebiyet verebilir.**
- **Elektrikli bagaj kapağını kullanırken hiç kimsenin parmaklarının, kollarının, boynunun, kafasının veya diğer nesnelerin kapıya sıkışmaması için son derece dikkatli olun. Aksi taktirde, sıkışmaya bağlı olarak yaralanmalara sebep olabilir.**
- **Elektrikli bagaj kapağı kullanılırken her iki koşulda gerçekleşmezse, elektronik bir uyarı sesi çıkar ve elektrikli bagaj kapağı devre dışı kalır. Böyle bir durumda, bagaj kapağı aniden açılabilir veya kapanabilir. Herhangi bir kişinin ya da eşyanın bagaj kapağına takılmaması için dikkatli olun.**
- **Elektrikli bagaj kapağını eğimli bir yerde kullanıyorsanız, kapak kapanabilir. Bagaj kapağının açıldıktan sonra sabit durduğundan emin olun.**
- **Aracı terk etmeden önce emniyet açısından daima kontak anahtarını kontaktan çıkarın ve araçta tek başına bir çocuğun kalmasına asla izin vermeyin. Buna uyulmaması, çocuğun elektrikli bagaj kapağını çalıştırarak yaralanmasına neden olabilir.**
- **Sürücü sorumluluklarının farkında olmalı ve dikkat etmelidir.**
- **Kapının etrafı kontrol edikten ve kimseye zarar verilmeyeceğinden emin olduktan sonra, elektrikli bagaj kapağı düğmesi sadece kapıyı açmak ya da kapatmak için kullanılmalıdır.**

⚠ DİKKAT

Hafıza fonksiyonunu kullanarak bagaj kapağını açtıktan sonra kapatmak için, elektrikli bagaj kapağı fonksiyonunu kullandığınızdan emin olun. Bagaj kapağı manuel olarak güç uygulayarak kapatırsanız, elektrikli bagaj kapağı zarar görebilir.

Elektrikli bagaj kapağı sistemi, aşağıdaki koşulların hepsi yerine getirildiğinde başlatılır.

- Araç tamamen hareketsiz.
- Dış ortam sıcaklığı -30°C – 70°C arasında.
- Kontak anahtarı "LOCK"/"OFF" veya "ACC" konumunda. Ya da, kontak anahtarı" Açık" konumda ve park freni devrede (MT modellerde) / vites "P" konumunda (CVT modellerde).

NOT

- **Elektrikli bagaj kapağı fonksiyonu çalışırken bagaj kapağı düğmesine sürekli basılırsa, sistem mekanizmaya zarar vermemek için komutları yok sayar. Düğmeye gereksiz yere basmayın.**
- **Bagaj kapağı tamamen kapalı konumdan açılırken, 30 cm boyunca açılma işlemini durdurmak mümkün değildir.**

Bu sırada elektrikli bagaj kapağı düğmesine basılırsa, kapak otomatik olarak kapanır.

- **Araç, elektrikli bagaj kapağı fonksiyonu çalışırken hareket ederse, sistem uyarı sesi verir ve kapak otomatik olarak kapanır. Bu durumda, sistem bir sıkışma fark ederse, elektrikli bagaj kapağı fonksiyonu iptal edilir ve kapak kapanmaz.**

– DEVAMI DİĞER SAYFADA –

Böyle bir olay gerçekleştiğinde, bagaj kapağını normal prosedürleri izleyerek kapatın.

• Elektrikli bagaj kapağı fonksiyonunu kullanarak kapağı kapattıktan hemen sonra aynı yöntemle tekrar açmaya çalışırsanız, uyarı sesi gelir ve kapak tekrar açılmaz. Bagaj kapağını otomatik olarak tekrar açmak için bir süre bekleyin. Hemen açmak istiyorsanız, manuel olarak açın.

▼ Kumanda panelindeki düğme ile çalıştırma

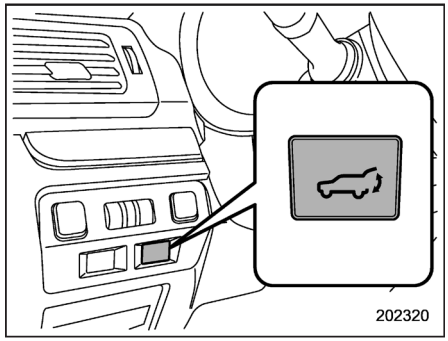

Elektrikli bagaj kapağı düğmesi

Bagaj kapağını açmak için:

Kapak kapalıyken elektrikli bagaj kapağı düğmesini basılı tutun. Dörtlü flaşörler iki defa yanıp söner ve bagaj kapağı otomatik olarak açılır.

Kapağı yarıda durdurmak için:

Kapak açılırken, elektrikli bagaj kapağı düğmesine kısaca basın. Dörtlü flaşörler iki defa yanıp söner. Düğmeye basıldıktan sonra basılı tutulursa, kapak açılır. Kapak kapalıyken düğmeye kısaca basılırsa, bagaj kapağı tekrar açılabilir. Ancak, bagaj kapağı açılırken tekrar durdurulamaz.

Bagaj kapağını kapatmak için:

Bagaj kapağı açma düğmesini basılı tutun. Dörtlü flaşörler iki defa yanıp söner ve bagaj kapağı otomatik olarak kapanır. Düğmeye basıldıktan sonra basılı tutulursa, kapak açılır. Ancak, düğmeye tekrar basılarak dahi bagaj kapağı yarı konumda durdurulamaz.

▼ Giriş anahtarı/Verici üzerindeki düğme ile kullanım

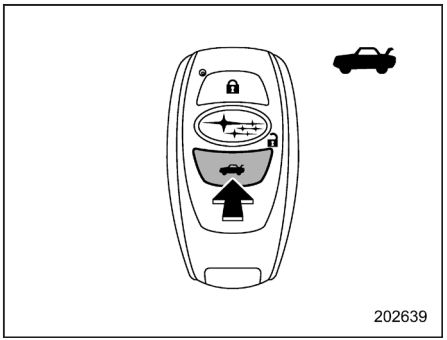

Elektrikli bagaj kapağı düğmesi (giriş anahtarlı modellerde)

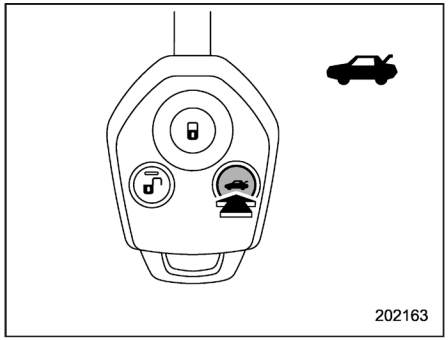

Elektrikli bagaj kapağı düğmesi (vericili modellerde)

Bagaj kapağını açmak için:

Kapak kapalıyken elektrikli bagaj kapağı düğmesini basılı tutun. Dörtlü flaşörler iki defa yanıp söner ve bagaj kapağı otomatik olarak açılır.

Kapağı yarıda durdurmak için:

Kapak açılırken, elektrikli bagaj kapağı düğmesine kısaca basın. Dörtlü flaşörler iki defa yanıp söner. Düğmeye basıldıktan sonra basılı tutulursa, kapak açılır. Kapak kapalıyken düğmeye kısaca basılırsa, bagaj kapağı tekrar açılabilir. Ancak, bagaj kapağı açılırken tekrar durdurulamaz.

Bagaj kapağını kapatmak için:

Bagaj kapağı açma düğmesini basılı tutun. Dörtlü flaşörler iki defa yanıp söner ve bagaj kapağı otomatik olarak kapanır. Düğmeye basıldıktan sonra basılı tutulursa, kapak açılır. Ancak, düğmeye tekrar basılarak dahi bagaj kapağı yarı konumda durdurulamaz.

▼ Bagaj kapağındaki düğmeler ile kullanım

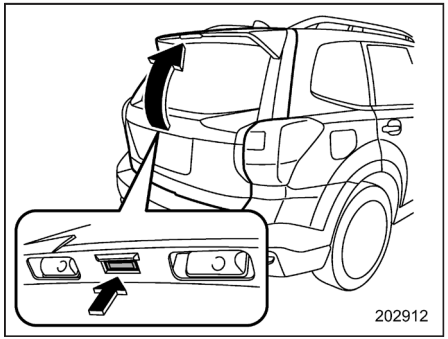

Bagaj kapağı açma düğmesi

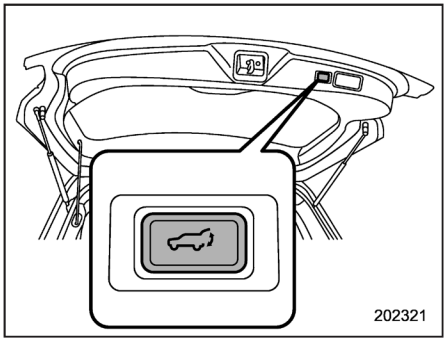

Bagaj kapağının yanında bulunan otomatik kapak açma düğmesi

Bagaj kapağını açmak için:

Bagaj kapalıyken, bagaj kapağı açma düğmesine kısaca basın. Dörtlü flaşörler iki defa yanıp söner ve bagaj kapağı otomatik olarak açılır.

Kapağı yarıda durdurmak için:

Bagaj kapağı açılırken, bagaj kapağının yan köşesinde bulunan otomatik/bagaj kapağı açma düğmesine kısaca basın. Dörtlü flaşörler iki defa yanıp söner. Düğmeye basıldıktan sonra basılı tutulursa, kapak açılır. Kapak kapalıyken düğmeye kısaca basılırsa, bagaj kapağı tekrar açılabilir. Ancak, bagaj kapağı açılırken tekrar durdurulamaz.

– DEVAMI DİĞER SAYFADA –

Bagaj kapağını kapatmak için:

Bagaj kapağının yan köşesinde bulunan otomatik/bagaj kapağı açma düğmesine kısaca basın. Dörtlü flaşörler iki defa yanıp söner ve bagaj kapağı otomatik olarak kapanır. Düğmeye basıldıktan sonra basılı tutulursa, kapak açılır. Ancak, düğmeye tekrar basılarak dahi bagaj kapağı yarı konumda durdurulamaz.

NOT

Bagaj kapağı tamamen açıkken, yalnızca bagaj kapağının iç kenarında bulunan elektrikli bagaj kapağı açma düğmesi çalışır.

▼ Manuel çalışma

Elektrikli bagaj kapağı aynı zamanda manuel olarak açıp kapayarak kullanılabilir. Daha fazla bilgi için "Manuel bagaj kapağı" ☞2-29 konusuna bakın.

NOT

Aşağıdaki durumlarda, elektrikli bagaj kapağı manuel olarak açılıp kapatılamaz.

- **Elektrikli bagaj kapağı yarı yolda durdurulmuş.**
- **Hafıza düğmesi açık ve elektrikli bagaj kapağı ayarlanan yükseklikte durmuş.**

▼ Hafıza fonksiyonu

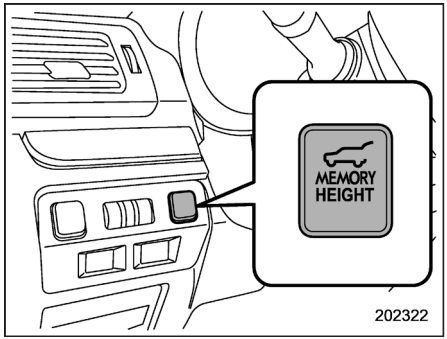

Hafıza düğmesi

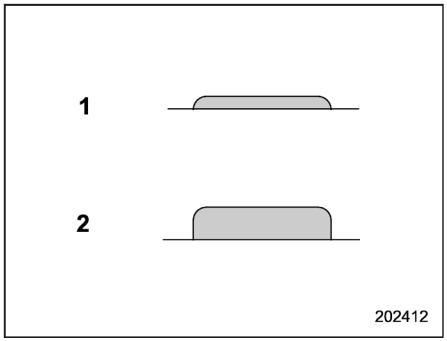

Hafıza düğmesi durumu
1) AÇIK durumda
2) KAPALI durumda

İstediğiniz bagaj kapağı yüksekliği kaydedilebilir.

Bagaj kapağı yüksekliğinin kaydedilmesi:

Kontak düğmesi"kilitli/kapalı" konumdayken, bagaj kapağı yüksekliğinin kaydedilmesi için, şu prosedür uygulanmalıdır.

1. "AÇIK" konumunu seçmek için hafıza düğmesine basın.

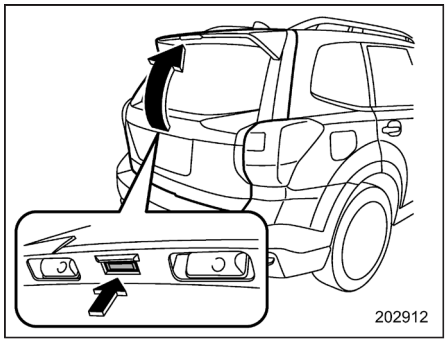

Bagaj kapağı açma düğmesi

2. Plakanın üzerindeki bagaj kapağı açma düğmesini basılı tutun. Kilit ayrıldıktan sonra, düğmeyi bırakın ve bagaj kapağını istediğiniz yüksekliğe elinizle kaldırın.

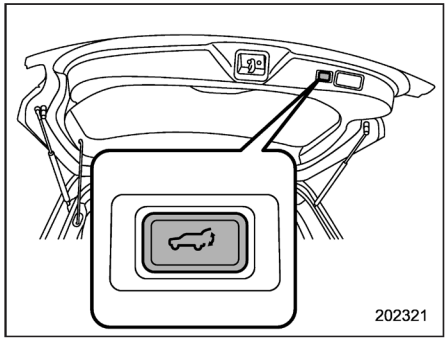

Bagaj kapağının yanında bulunan otomatik kapak açma düğmesi

3. Bagaj kapağı istenilen yükseklikteyken, kapağın yan köşesindeki elektrikli bagaj kapağı düğmesine elektronik uyarı sesi gelene kadar basılı tutun, bu işlem sonunda dörtlü flaşörler 3 defa yanar. Elektronik uyarı sesi ve dörtlü flaşör uyarısı, bagaj yüksekliğinin kaydedildiğini doğrular.

4. Bagaj kapağını manuel olarak kapatın (elektrikli bagaj kapağı fonksiyonunu kullanmadan).

NOT

• Kayıtlı yüksekliği değiştirmek için, kayıt işlemini tekrarlayın.

• Kapalı konumdan 30 cm ve daha uzak mesafede kayıt işlemi yapmak mümkündür.

• 4. adımda bagaj kapağını kapatmadan önce 3. adım ile yüksekliği birçok defa kaydetmek mümkündür. Dolayısıyla, kayıtlı yükseklikte ince ayarlama yapılabilir.

Bagaj kapağı yüksekliğinin geri alınması:

Bagaj kapağını açmak ve istenilen yükseklikte durması için, şu prosedürü uygulayın.

1. AÇIK konumunu seçmek için hafıza düğmesine basın.

2. Herhangi bir elektrikli bagaj kapağı açma düğmesine basılı tutun.

Hafıza düğmesi "kapalı" konumdayken herhangi bir elektrikli bagaj düğmesine basıldığında, hafıza düğmesini "açık" konumuna getirerek kayıtlı yüksekliğe ulaşmadan istediğiniz yerde durdurabilirsiniz.

NOT

• Bagaj kapağı geri fonksiyonu ile açılsa dahi, hafızada bulunan yüksekliğe kadar açılır.

• Hafıza fonksiyonu aktifken bagaj kapağı manuel olarak açılırsa, bagaj kapağındaki düğmeye basarak kapatamazsınız. Kapatmak için, diğer bagaj kapağı düğmesine basın veya manuel olarak kapatın.

▼ Geri fonksiyonu

⚠ UYARI

- **Geri fonksiyonunu uygularken vücudunuzun herhangi bir yerinin kapağa sıkışmayacağından emin olun. Geri fonksiyonu bir nedenle uygulanamazsa, ciddi yaralanmalara ve kazalara yol açabilir.**
- **Bagaj kapağı kapanmadan yabancı bir madde kapağa sıkışırsa, geri fonksiyonu çalışamaz. Parmaklarınızın ya da vücudunuzun herhangi bir yerinin sıkışmaması için dikkatli olun.**
- **Sıkışan objenin durumu ve şekline bağlı olarak geri fonksiyonu çalışmayabilir. Parmaklarınızın ya da vücudunuzun herhangi bir yerinin sıkışmaması için dikkatli olun.**

– DEVAMI DİĞER SAYFADA –

⚠ DİKKAT

- **Geri fonksiyonu art arda 3 sefer uygulanırsa, kapağın otomatik açılma ve kapanma fonksiyonu iptal olur ve kapak normal şekilde açılabilir ve kapatılabilir. Otomatik uygulama durduğunda kapağın açılması ya da kapanması, bagaj kapağı yüksekliğine bağlıdır. Bagaj kapağının herhangi bir kişiye ve nesneye çarpmaması için çok dikkatli olun.**
- **Dokunma sensörlerine hasar vermemek için dikkatli olun. Aksi taktirde, geri fonksiyonu çalışmayı durdurabilir.**

Bagaj kapağı otomatik açılma ya da kapanma sırasında herhangi bir kişiye veya eşyaya çarparsa 3 sefer uyarı sesi verilir, daha sonra bagaj kapağı belirtilen şekillerde çalışmaya devam eder.

Bagaj kapağını açarken: Bagaj kapağı otomatik olarak kapanır.

Bagaj kapağı kapanırken: Bagaj kapağı otomatik olarak açılır.

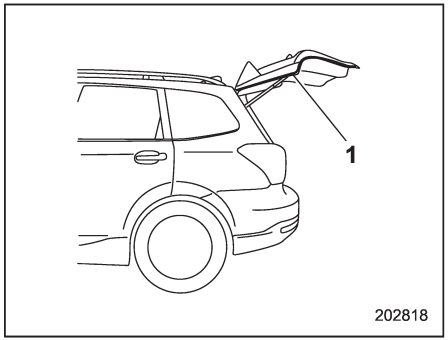

1) Dokunmatik sensör

Dokunma sensörleri bagaj kapağının sol ve sağ kösesinde bulunur. Elektrikli bagaj kapağı sistemi çalışırken dokunma sensörleri parmak, eşya gibi bir obje algılarsa, elektronik uyarı sinyali 3 sefer öter ve kapak otomatik olarak açılır.

NOT

Geri fonksiyonu kullanılırken bagaj kapağı açılıyorsa, ya tam olarak açılır ya da hafızaya kaydedilmiş yüksekliğe kadar açılır.

▼ Bagaj kapağı düşüş engelleme fonksiyonu

Elektrikli bagaj kapağı fonksiyonu ile tamamen açılmış konumdayken bagaj kapağı kar vb. ağırlığı nedeniyle alçalırsa, bir uyarı sesi duyulur ve bagaj kapağı otomatik olarak kapanır.

NOT

• Bagajın üzerinde kar birikmişse, sadece karı temizledikten sonra elektrikli bagaj kapağı fonksiyonunu kullanın.

• Elektrikli bagaj kapağı fonksiyonunu kullanarak kapağı açtıktan sonra manuel olarak kapatmaya çalışırsanız, kapak düşüş engelleyici fonksiyonu devreye girerek bagaj kapağını otomatik olarak kapatır. Bu durumda, bir arıza söz konusu değildir.

Açılır tavan (mevcutsa)

⚠ UYARI

Hiç kimsenin elleri, kolları, başı veya herhangi bir eşyanın açılır tavandan dışarı taşmasına izin vermeyiniz. Belirtilen durumlar gerçekleşirse ciddi yaralanmalara sebebiyet verir.

- **Araç aniden durursa.**
- **Araç keskin bir şekilde dönerse.**
- **Araç bir çarpışmaya karışırsa.**
- **Vücudun dışarıda bulunan bölümü bir yere sıkışmışsa.**

Sıkışarak ciddi yaralanmaları önlemek için, aşağıdaki talimatlara mutlaka uyun.

- **Açılır tavanı kapatmadan önce hiç kimsenin ellerinin, kollarının, başının veya her hangi bir eşyanın açılır tavana kazara sıkışmamasına dikkat ediniz.**
- **Aracı terk etmeden önce emniyet açısından daima kontak anahtarını kontaktan çıkarın ve araçta tek başına bir çocuğun kalmasına asla izin vermeyin. Bu uyarılara uyulmaması açılır tavanı çalıştıran çocuğun yaralanmasına neden olabilir.**
- **Sıkışmayı önleme fonksiyonunun çalışıp çalışmadığını kontrol etmek üzere asla vücudunuzun bir yerini bilerek açılır tavan alanına sokmayınız.**
- **Sürücü sorumluluklarının farkında olmalı ve dikkat etmelidir.**

⚠ DİKKAT

- **Açık durumdaki açılır tavanın kenarına oturmayın.**
- **Yağan kar veya aşırı soğuk hava yüzünden açılır tavan kapalı durumda donmuşsa açılır tavanı çalıştırmayın.**
- **Açılır tavan çalışırken, hareketli parçalara dokunmayın.**
- **Açılır tavan kapanmıyorsa, sistemi SUBARU servisinize kontrol ettirmenizi tavsiye ederiz.**

Açılır tavan sadece kontak anahtarı "ON" (AÇIK) konumundayken çalışır.

■ Açılır tavan düğmesi

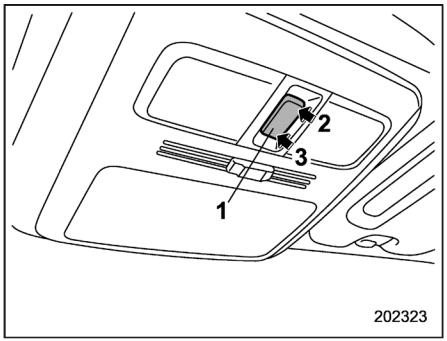

1) AÇMA/KAPAMA düğmesi
2) Açma
3) Kapama

Açılır tavanı açmak için:

"OPEN/CLOSE" (AÇIK/KAPALI) düğmesinin arka tarafına basınız. Güneşlik de açılır tavanla birlikte açılacaktır. Açılır tavan tam kapalı konumundan yaklaşık 20 cm uzakta duracaktır. Açılır tavanı tamamen açmak için düğmenin arka tarafına tekrar basın.

Açılır tavanı kapatmak için:

"OPEN/CLOSE" (AÇIK/KAPALI) düğmesinin ön tarafına basınız. Açılır tavanı açarken veya kapatırken istediğiniz mesafede durdurmak için düğmenin ön veya arka kısmına basın.

– DEVAMI DİĞER SAYFADA –

Aracın yıkanması veya yağmur sonrasında açılır tavanı açmadan önce aracın içine su girmemesi için cam üzerindeki damlaları temizleyin.

NOT

Aracın açılır tavan tam açık şekilde sürülmesi yüksek hızlarda rahatsız edici bir sese neden olabilir. Bu olursa, açılır tavanı başlangıçtaki, tamamen kapalı konumdan yaklaşık 20 cm mesafedeki durma konumunda kullanın.

■ Sıkışmayı önleme fonksiyonu

Açılır tavan, kapanma sırasında cam ile aracın tavanı arasına bir nesnenin sıkıştığını algılarsa, otomatik olarak 15 cm veya tamamen açılır ve durur.

Sıkışma önleme fonksiyonu ayrıca hiçbir şey sıkışmamış olsa dahi açılır tavana gelen şiddetli bir darbeye karşı da tepki verebilir.

⚠ DİKKAT

Bu fonksiyonun çalışıp çalışmadığını asla elinizi, parmaklarınızı veya başka bir uzvunuzu kullanarak test etmeyin.

NOT

Emniyet açısından açılır tavan tamamen açık halde sürüş yapmamanız tavsiye edilir.

■ Güneşlik

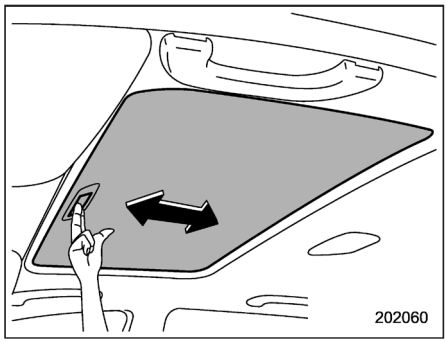

Açılır tavan kapalıyken güneşlik öne veya arkaya doğru kaydırılabilir.

Açılır tavan açılırken güneşlik de arkaya kayar.

Kontak anahtarı (marş düğmesi sistemi olmayan modeller) 3-4
- LOCK (Kilitleme) 3-4
- ACC 3-5
- ON (Açık) 3-5
- START (Çalıştırma) 3-5
- Anahtar kontakta uyarı sinyali (mevcutsa) 3-5
- Kontak anahtarı lambası 3-5

Marş düğmesi (marş düğmesi bulunan modeller) 3-6
- Güvenlik önlemleri 3-6
- Marş düğmeli çalıştırma sistemi için çalışma aralığı 3-6
- Düğme yeri 3-7
- Kontağın açılması/kapatılması 3-7
- Giriş anahtarı düzgün çalışmadığında 3-8

Dörtlü flaşör 3-8

Sayaçlar ve göstergeler 3-9
- Gösterge tablosu aydınlatması 3-9
- Kontak anahtarına bağlı olarak devreye giren gösterge/sayaç ibresi hareketi işlevinin iptal edilmesi 3-9
- Hız göstergesi 3-10
- Hız göstergesi 3-10
- Çift mesafe sayacı 3-11
- Devir göstergesi 3-12
- Yakıt göstergesi 3-12
- ECO (Ekonomik) sayacı (varsa) 3-13

Uyarı ve gösterge lambaları 3-14
- Sistem kontrolü için ilk aydınlatma 3-14
- Emniyet kemeri uyarı lambası ve sinyali 3-15
- Arka emniyet kemeri gösterge lambası ve uyarı sesi (mevcutsa) 3-17
- SRS hava yastığı sistemi uyarı lambası 3-17
- Ön yolcu tarafı ön hava yastığı AÇIK ve KAPALI göstergeleri (mevcutsa) 3-17
- Arıza gösterge lambası (Motor ışığını kontrol edin) 3-18
- Soğutma suyu sıcaklığı düşük gösterge lambası/Soğutma suyu sıcaklığı yüksek uyarı lambası 3-19
- Şarj uyarı lambası 3-20
- Yağ basıncı uyarı lambası 3-20
- Düşük motor yağı seviyesi uyarı lambası 3-20
- Otomatik Şanzıman yağ sıcaklık uyarı lambası (CVT modeller) 3-21
- Arka diferansiyel yağ sıcaklık uyarı lambası (mevcutsa) . 3-21
- Düşük lastik basıncı uyarı lambası (mevcutsa) 3-22
- ABS uyarı lambası 3-23
- Araç Dinamiği Kontrolü uyarı lambası/Araç Dinamiği Kontrolü çalışma lambası 3-24
- Araç Dinamiği Kontrolü KAPALI gösterge lambası 3-25
- Fren sistemi uyarı lambası (kırmızı) 3-25
- Vakum pompası sistemi uyarı lambası (turbo benzinli modeller) (sarı) 3-26
- Düşük yakıt seviyesi uyarı lambası 3-27
- Ön cam yıkama suyu uyarı lambası 3-27
- Yokuşta kalkış yardımı uyarı lambası/Yokuşta kalkış yardımı KAPALI gösterge lambası 3-27
- Kapı açık uyarı lambası 3-27
- Dört Tekerlekten Çekiş uyarı lambası (CVT modeller) 3-27
- Hidrolik direksiyon uyarı lambası 3-28

Otomatik far yüksekliği ayarı uyarı lambası (mevcutsa) . 3-28
LED far gösterge lambası (mevcut ise) 3-28
Direksiyona Duyarlı Far uyarı lambası/Direksiyona Duyarlı Far KAPALI gösterge lambası (mevcutsa) 3-28
Marş düğmeli anahtarsız giriş sistemi sesli uyarıları ve uyarı lambası (mevcutsa)..... 3-29
İmmobilizer gösterge lambası 3-33
SI-DRIVE gösterge lambası (mevcutsa) 3-33
Vites büyütme gösterge lambası (vites göstergesi bulunmayan MT modeller)..... 3-34
Vites kolu/vites konumu göstergesi (mevcutsa)..... 3-35
Dönüş sinyali gösterge lambaları 3-36
Uzun far gösterge lambası 3-36
Hız sabitleme sistemi gösterge lambası (mevcutsa) 3-36
Hız sabitleme sistemi gösterge lambası (mevcutsa) 3-36
Far gösterge lambası (mevcutsa) 3-36
Ön sis lambası gösterge lambası (mevcutsa) 3-36
Arka sis lambası gösterge lambası (mevcutsa) 3-36
X modu gösterge lambası (mevcutsa) 3-36
Yokuş iniş kontrolü gösterge lambası (mevcutsa)..... 3-36
Yakıt filtresi uyarı lambası (dizel motorlu modeller)..... 3-37
Ön ısıtma gösterge lambası (dizel motorlu modeller) 3-37
Dizel partikül filtresi uyarı lambası (dizel motorlu modeller) 3-37
Aşırı devir uyarı lambası (sarı) (MT dizel motorlu modeller) 3-38
Otomatik Start/Stop uyarı lambası/Otomatik Start/Stop KAPALIgösterge lambası (sarı) (mevcutsa) 3-38
Otomatik Start/Stop gösterge lambası (yeşil) (mevcutsa) 3-39
Bilgi ekranı (mevcutsa)..... 3-39
Dış ortam sıcaklık göstergesi 3-39
Sürüş bilgi ekranı 3-40
Saat 3-44
Çok fonksiyonlu ekran (B tipi gösterge tablosu bulunan modeller) 3-45
Temel çalışma 3-46
Açılış ve Kapanış ekranı 3-46
Uyarı ekranı 3-47
Temel ekranlar..... 3-47
Menü ekranları 3-48
Çok fonksiyonlu ekran (mevcutsa)..... 3-50
Temel çalışma 3-51
Açılış ekranı 3-51
Tarih ekranı 3-52
Kapanış ekranı 3-52
Kendi kendine kontrol ekranı 3-53
Kesinti ekranı 3-55
Temel ekranlar..... 3-55
Seçim ekranı 3-63
Tarih ve saat ayarları 3-66
Görüntü kalitesi ve ses ayarları 3-74
Ekran ayarları..... 3-77
Bakım ayarları 3-84
Sürüş geçmiş kaydı..... 3-88
Araç ayarları..... 3-89

Başa Dön 3-94
Far kolu 3-96
Farlar..... 3-97
Uzun/kısa far değiştirme (kısa far düğmesi) 3-99
Selektör 3-99
Gündüz sürüş lambası sistemi (mevcutsa) 3-100
Direksiyona Duyarlı Far (SRH) (mevcutsa).....3-100
Sinyal kolu 3-102
Tek dokunuşla şerit değiştirici 3-102
Gösterge tablosu aydınlatma parlaklık kontrolü 3-103
Far yükseklik ayarı (mevcutsa) 3-103
Otomatik far yükseklik ayarı (LED farlı modeller) 3-103
Manuel far yükseklik ayarı (LED far bulunmayan modeller) 3-104
Sis lambası düğmesi 3-106
Ön sis lambası düğmesi (mevcutsa)..... 3-106
Arka sis lambası düğmesi (mevcutsa)..... 3-107
Cam sileceği ve yıkayıcısı 3-108
Ön cam silecek ve yıkayıcı düğmesi 3-111
Arka cam silecek ve yıkayıcı düğmesi 3-114
Far yıkayıcısı (mevcutsa) 3-115
Aynalar 3-115
Dikiz aynası..... 3-115
Yan aynalar 3-116
Buğu çözücü ve buz çözücü 3-117
Yükseklik/derinlik ayarlı direksiyon 3-119
Korna 3-120
Isıtmalı Direksiyon Simidi sistemi (mevcutsa) 3-120

Kontak anahtarı (marş düğmesi sistemi olmayan modeller)

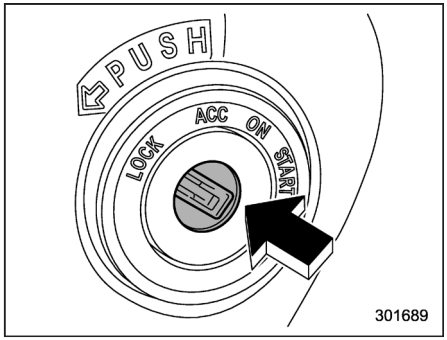

Kontak anahtarının dört konumu vardır:

LOCK, ACC, ON ve START.

⚠ UYARI

- **Araç sürülürken veya çekilirken asla kontak anahtarını "LOCK" (KİLİTLEME) konumuna getirmeyiniz, bu durum direksiyonu kilitleyerek direksiyon hakimiyetinizi engeller. Ayrıca motor durdurulduğu zaman direksiyon hakimiyeti her zamankinden daha fazla güç gerektirir.**
- **Aracı terk etmeden önce emniyet açısından daima kontak anahtarını kontaktan çıkarınız ve araçta tek başına bir çocuğun kalmasına asla izin vermeyiniz. Buna uyulmaması çocuğun veya başkalarının yaralanmalarına neden olabilir. Çocuklar elektrikli camları veya başka kontrolleri çalıştırabilirler ve hatta aracı hareket ettirebilirler.**

⚠ DİKKAT

Anahtarınızı büyük bir anahtarlığa takmayınız. Sürüş esnasında dizinize çarparak anahtarın "ON" konumundan "ACC" ya da "LOCK" konumuna geçmesine ve motorun durmasına sebep olabilir.

NOT

- **Motor çalışmıyorken, kontağı "LOCK" konumunda tutunuz.**
- **Kontak anahtarı "ON" veya "ACC" konumunda iken elektrikli cihazların uzun süre kullanımı akünün boşalmasına neden olabilir.**
- **Kontak anahtarı "LOCK" konumundan "ACC" konumuna alınamıyorsa, kontağı çevirirken direksiyon simidini hafifçe sola ve sağa doğru çeviriniz.**

■ KİLİTLEME

Anahtar sadece bu konumda takılabilir veya çıkarılabilir. Anahtarı çıkardığınız zaman kontak direksiyonu kilitler.

Anahtarı çevirmekte zorlanıyorsanız, direksiyonu sağa ve sola doğru hafifçe çevirin.

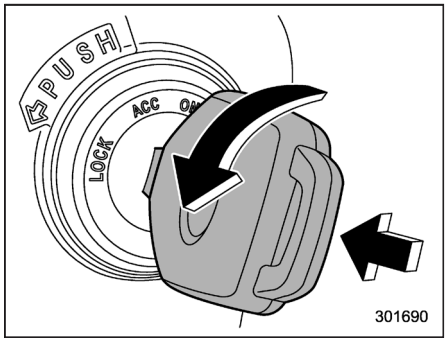

Anahtar sadece, bir taraftan bastırılıp bir taraftan çevriliyorken (tüm modeller) ve vites kolu "P" konumundayken (CVT modeller) "ACC" konumundan "LOCK" (Kilitli) konumuna getirilebilir.

■ ACC

Bu konumda elektrikli aksesuarlar (radyo, aksesuar elektrik çıkışı, vb.) kullanılabilir.

■ AÇIK (ON)

Bu, motor çalışmaya başlatıldıktan sonraki normal çalışma konumudur.

■ BAŞLATMA

Kontak anahtarı bu konumda iken motor çalıştırılabilir. Marş dinamosu çalıştırmak için motoru çevirir. Anahtar serbest bırakıldığında (Motor çalışmaya başlatıldıktan sonra) kontak anahtarı otomatik olarak "ON" (AÇIK) konumuna gelir.

⚠ DİKKAT

Motor çalışmaktayken kontak anahtarını "START" (MARŞ) konumuna getirmeyin.

Aracınız immobilizer sistemi ile donatılmış olduğundan, kodlanmış bir anahtar ile motoru çalıştıramazsanız, anahtarı çıkarın (bu anda immobilizer gösterge lambası yanıp söner); daha sonra kontak anahtarını takın ve "START" konumuna çevirin ve motoru yeniden çalıştırmayı deneyin.

NOT

Motor aşağıdaki durumlarda çalıştırılamayabilir:

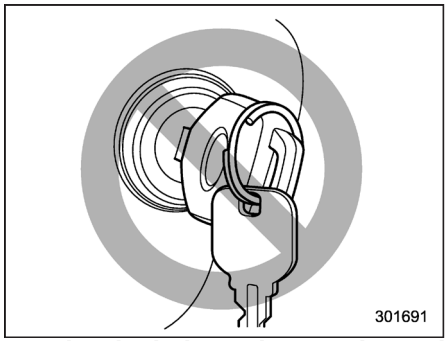

• Anahtar başka bir anahtara ya da metal bir anahtarlığa temas ediyorsa.

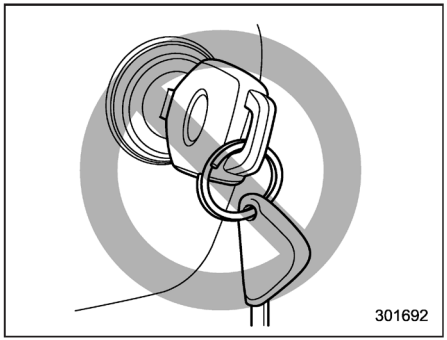

• Kontak anahtarı immobilizer vericisi içeren başka bir anahtarın yakınındaysa.

• Anahtar başka bir vericinin yakınındaysa veya vericiye temas ediyorsa.

■ Anahtar kontakta uyarı sinyali (mevcutsa)

Sesli uyarı, sürücü kapısı açıldığında ve kontak anahtarı "LOCK" veya "ACC" konumlarındayken çalışır.
Uyarı sinyali aşağıdaki koşullarda durur.
- kontak anahtarı "ON" konumuna alındığında
- kontak anahtarı kontaktan çıkarıldığında
- sürücü kapısı kapatıldığında

■ Kontak lambası

Sürücü kapısı açıldığında veya uzaktan kumanda ile sürücü kapısının kilidi açıldığında, kontağa erişimi kolaylaştırmak için kontak otomatik olarak aydınlatılır.
Lamba yaklaşık 10-20 saniye süreyle yanar ve aşağıdaki koşullar gerçekleştiğinde kademeli olarak söner:
- sürücü kapısı kapatıldığında
- uzaktan anahtarsız giriş sistemi vericisi kullanılarak kapılar açıldığında

– DEVAMI DİĞER SAYFADA –

Lamba aşağıdaki durumlarda hemen söner:

- kontak anahtarı "ON" konumuna alındığında
- anahtarsız giriş fonksiyonunun kumandası kullanılarak kapılar ve bagaj kapağı kilitlendiğinde.

Marş düğmesi (marş düğmesi bulunan modeller)

■ Güvenlik önlemleri

"Güvenlik önlemleri" ☞2-8 konusuna bakınız.

■ Marş düğmeli sistem için çalışma menzili

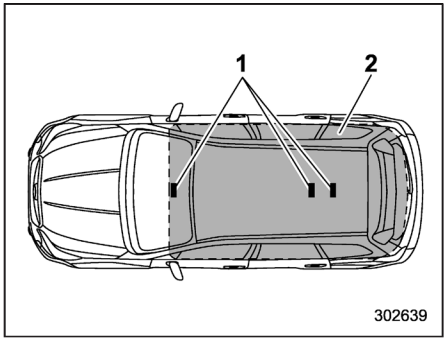

1) Anten
2) Çalışma bölgesi

NOT

• Aracın içerisindeki antenlerin çalışma bölgesi içerisinde giriş anahtarı tespit edilmezse, marş düğmesi ve motor çalıştırılamaz.

• Giriş anahtarı aracın dışında olsa dahi, cama çok yakın bir yere koyulursa motor çalışabilir.

• Giriş anahtarını aşağıdaki yerlerde bırakmayınız. Marş düğmesi ve motor çalıştırılamayabilir.

– Ön göğüs üzerinde

– Döşemede

– Torpido gözünde

– Kapı ceplerinde

– Arka koltuk üstünde

– Bagaj bölmesinin köşesinde

• Marş düğmesi kullanılırken, giriş anahtarı pilinin tükenmiş olması durumunda "Giriş anahtarı - giriş anahtarı düzgün çalışmazsa" ☞9-18 konusunda açıklanan prosedürü uygulayın. Böyle bir durumda derhal pili değiştirin.

"Giriş anahtarı pilinin değiştirilmesi" ☞11-57 konusuna bakın.

■ Düğme yeri

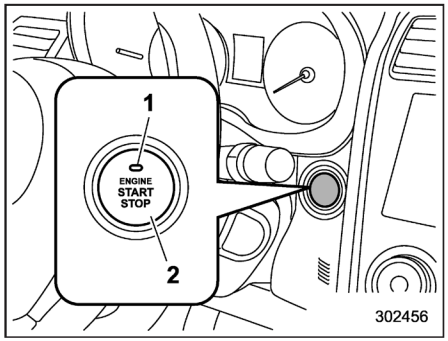

Soldan direksiyonlu modeller

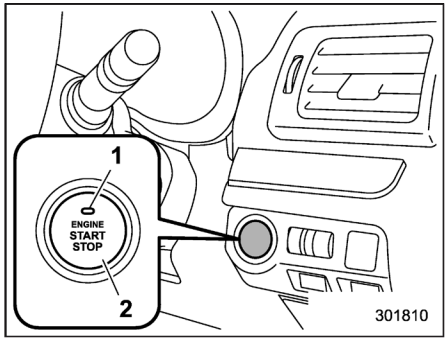

Sağdan direksiyonlu modeller

1) Çalışma göstergesi
2) Marş düğmesi

■ Kontağın açılması/kapatılması

Marş düğmesine her basıldığında kontak sırayla açılır veya kapatılır.

1. Giriş anahtarını yaklaştırınız ve sürücü koltuğuna oturunuz.

2. Vites kolunu boşa (MT modeller) veya "P" konumuna (CVT modeller) getiriniz.

3. Debriyaj pedalına (MT modeller) veya fren pedalına (CVT modeller) basmadan marş düğmesine basınız.

Düğmeye her basıldığında, kontak sırasıyla "OFF", "ACC", "ON" ve "OFF" konumlarına geçer. Marş düğmesi üzerindeki çalışma göstergesi aşağıdaki tabloda gösterildiği gibi yanar veya söner.

Güç durumu	Gösterge rengi	Çalışması
Kapalı	Devre dışı	Güç devre dışıdır.
ACC	Turuncu	Şu sistemler kullanılabilir: silecekler, ses sistemi ve aksesuar elektrik soketi
AÇIK (ON)	Turuncu (motor çalışmıyorken)	Tüm elektrik sistemler kullanılabilir.
	Devre dışı (motor çalışıyorken)	

⚠ DİKKAT

- **Marş düğmesinin "ON" veya "ACC" konumunda çok uzun süre bırakılması, araç aküsünün boşalmasıyla sonuçlanabilir.**
- **Marş düğmesinin üzerine içecek vs. dökmeyin. Arızaya sebep olabilir.**
- **Marş düğmesine yağlı veya kirli ellerle dokunmayın. Arızaya sebep olabilir.**
- **Marş düğmesi düzgün bir şekilde çalışmıyorsa, işlemi durdurunuz. Bu konuda hemen bir SUBARU servisi ile temas kurmanızı tavsiye ediyoruz.**
- **Marş düğmesi, ön göğüs aydınlatması açıldığında bile yanmaz ise, aracınızı bir SUBARU servisinde kontrol ettirmenizi tavsiye ederiz.**
- **Araç sıcak güneş ışınları altında çok uzun süre bırakıldıysa, marş düğmesinin yüzeyi ısınabilir. Kendinizi yakmamaya dikkat ediniz.**

– DEVAMI DİĞER SAYFADA –

NOT

• CVT modellerde, vites kolu "P" konumundan farklı bir konumdayken marş düğmesi "OFF" konumuna getirilemez.

• Marş düğmesini çalıştırırken, iyice sonuna kadar basınız.

• Marş düğmesine kısa basılırsa, güç devreye girmeyebilir veya devreden çıkmayabilir.

• Marş düğmesinin üzerindeki gösterge düğmeye basıldığında yeşil renkle yanıyorsa, direksiyon kilitlidir. Bu durum gerçekleştiğinde, direksiyonu sağa sola çevirerek marş düğmesine basın.

▼ Akünün boşalmasını önleme fonksiyonu

Marş düğmesi yaklaşık 1 saat boyunca "ON" veya "ACC" konumunda bırakıldıktan sonra, akünün bitmesini önlemek için otomatik olarak "OFF" (KAPALI) konumuna geçer. (CVT modellerde, bu işlev vites kolu "P" konumundayken devreye girer.)

■ Giriş anahtarı düzgün çalışmadığında

"Giriş anahtarı - giriş anahtarı düzgün çalışmazsa" ☞9-18 konusuna bakınız.

Dörtlü flaşörler

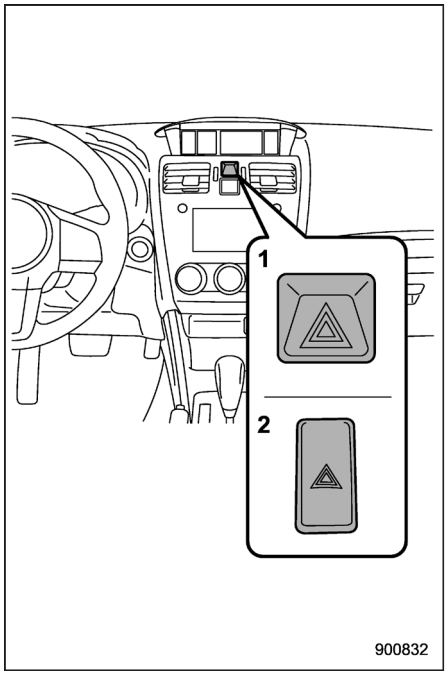

1) Çok fonksiyonlu ekran bulunan modeller
2) Çok fonksiyonlu ekran bulunmayan modeller

Dörtlü flaşörler, acil durumlarda aracınızı park etmek zorunda kaldığınızda diğer sürücüleri uyarmak için kullanılır.

Dörtlü flaşörler, kontak anahtarı hangi konumda olursa olsun çalışır.

Dörtlü flaşörü yakmak için ön göğüsteki dörtlü flaşör düğmesine basınız. Durdurmak için düğmeye tekrar basınız.

NOT

Dörtlü flaşörler çalışıyorken dönüş sinyalleri çalışmaz.

Gösterge ve sayaçlar

NOT

Gösterge panelindeki bazı gösterge ve sayaçlarda LCD ekran kullanılır. Polarize gözlük takıyorsanız, göstergedeki yazıları görmekte zorlanabilirsiniz.

■ Gösterge tablosu aydınlatması

Kontak anahtarı "ON" konumuna getirildiğinde, gösterge tablosunun çeşitli kısımları aşağıdaki sırayla aydınlatılmaya başlar.

1. Uyarı lambaları, gösterge lambaları, gösterge ibreleri, sayaç ibreleri ve LCD ekranlar yanar.

2. Gösterge ve sayaç ibreleri MAX konumunu gösterir.

3. Gösterge ve sayaç ibreleri MIN konumunu gösterir.

4. Normal aydınlatma başlar (sürüş için).

NOT

Bu işlemler, kontak anahtarını hızla marş konumuna çevirmeniz durumunda gerçekleşmeyebilir. Bu bir arıza değildir.

■ Kontak anahtarına bağlı olarak devreye giren gösterge/sayaç ibresi hareketi fonksiyonunun iptal edilmesi

Kontak anahtarı "ON" konumuna getirildiğinde devreye giren gösterge ibreleri ile sayaç ibrelerinin hareketini aktif hale getirmek veya devre dışı bırakmak mümkündür. Ayarları değiştirmek için aşağıdaki prosedürü uygulayınız.

▼ A tipi gösterge tablosu

1. Kontak anahtarını “LOCK”/“OFF” veya "ACC" konumuna getirin.

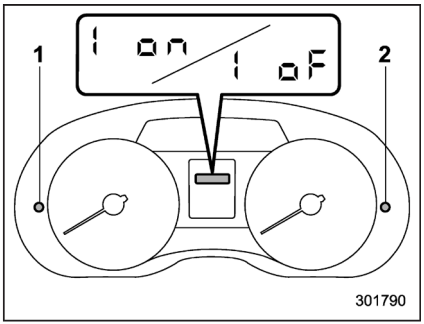

1) Kilometre sıfırlama düğmesi (soldan direksiyonlu modeller)
2) Kilometre sıfırlama düğmesi (sağdan direksiyonlu modeller)

– DEVAMI DİĞER SAYFADA –

2. Sıfırlanabilir mesafe sayacı göstergesi üzerinde "1 on" veya "1 oF" durumunu göstermek için kilometre sıfırlama düğmesine basın.

Gösterge, kilometre sıfırlama düğmesine basılarak aşağıdaki sırada gösterildiği şekilde değiştirilebilir.

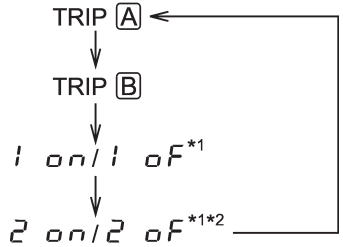

*1: Kontak anahtarı "ON" konumundayken görüntülenemezler.

*2: Yalnızca vites göstergesi bulunmayan MT modeller

Mevcut ayarları değiştirmek için kilometre sıfırlama düğmesine en az 2 saniye basın.

1 on: Etkinleştirilmiş

1 oF: Etkinleştirilmemiş

NOT

• Aracınızın gösterge/sayaç ibrelerinin ilk hareket ayarı, fabrikadan sevk edilirken "1 on" olarak ayarlanmıştır.

• Kontak anahtarı "ON" konumundayken gösterge/sayaç ibrelerinin hareket ayarını değiştirmek mümkün değildir. Ayarı, kontak anahtarı "LOCK"/"OFF" veya "ACC" konumundayken değiştiriniz.

▼ B tipi gösterge tablosu

"Gösterge İlk Hareketi" ☞3-49 konusunda açıklanan prosedürleri gerçekleştirin.

■ Hız göstergesi

Hız göstergesi aracın hızını gösterir.

▼ Hız uyarı sinyali (mevcutsa)

Hız yaklaşık 120 km/h değerini aştığı zaman bir uyarı sinyali duyulur.

■ Kilometre sayacı

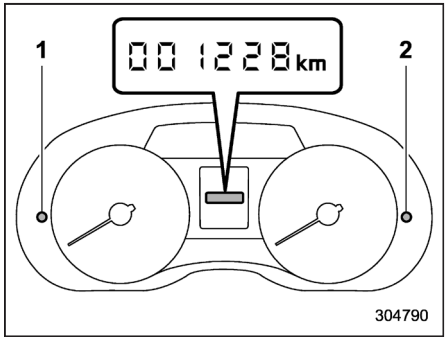

A Tipi

1) Kilometre sıfırlama düğmesi (soldan direksiyonlu modeller)
2) Kilometre sıfırlama düğmesi (sağdan direksiyonlu modeller)

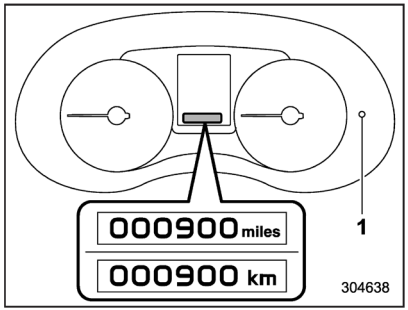

B Tipi

1) Kilometre sıfırlama düğmesi

Kontak anahtarı "ON" konumundayken kat edilen mesafeyi gösterir.

Aracın toplam kat ettiği mesafeyi gösterir.

Kontak anahtarı "LOCK"/"OFF" veya "ACC" konumunda iken kilometre sıfırlama düğmesine basarsanız mesafe ölçer/sıfırlanabilir mesafe ölçer aydınlanır.

Kilometre sıfırlama düğmesine mesafe sayacı/sıfırlanabilir mesafe sayacının yanmasından itibaren 10 saniye içerisinde basmazsanız mesafe sayacı/sıfırlanabilir mesafe sayacı söner.

Ayrıca, mesafe sayacı/sıfırlanabilir mesafe sayacının gösterilmeye başladıktan sonraki 10 saniye içerisinde sürücü kapısını açıp kapatırsanız mesafe sayacı/sıfırlanabilir mesafe sayacı söner.

■ Çift mesafe sayacı

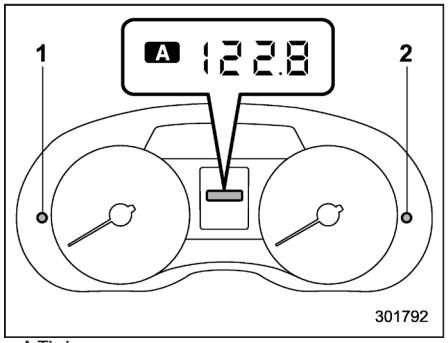

A Tipi

1) Kilometre sıfırlama düğmesi (soldan direksiyonlu modeller)
2) Kilometre sıfırlama düğmesi (sağdan direksiyonlu modeller)

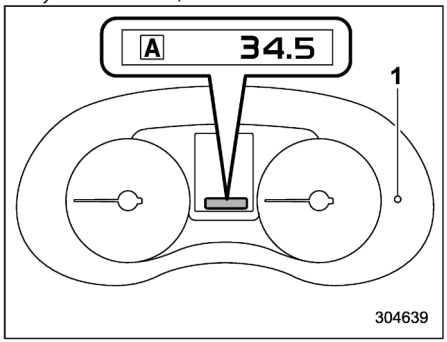

B Tipi

1) Kilometre sıfırlama düğmesi

Kontak anahtarı "ON" konumundayken iki adet mesafe sayacı gösterir.

Mesafe sayacı, en son sıfırlamanızdan bu yana aracın yaptığı kilometreyi gösterir.

Kontak anahtarı "LOCK"/"OFF" veya "ACC" konumunda iken kilometre sıfırlama düğmesine basarsanız mesafe ölçer/sıfırlanabilir mesafe ölçer aydınlanır. Mesafe sayacı/sıfırlanabilir mesafe sayacı gösteriliyorken, sıfırlanabilir mesafe sayacı A ve sıfırlanabilir mesafe sayacı B arasında seçim yapabilirsiniz. Kilometre sıfırlama düğmesine mesafe ölçer/sıfırlanabilir mesafe ölçerin aydınlanmaya başlamasından itibaren 10 saniye içerisinde basmazsanız mesafe ölçer/sıfırlanabilir mesafe ölçer söner.

Ayrıca, mesafe sayacı/sıfırlanabilir mesafe sayacının gösterilmeye başladıktan sonraki 10 saniye içerisinde sürücü kapısını açıp kapatırsanız mesafe sayacı/sıfırlanabilir mesafe sayacı söner.

Gösterge, kilometre sıfırlama düğmesine basılarak aşağıdaki sırada gösterildiği şekilde değiştirilebilir.

– DEVAMI DİĞER SAYFADA –

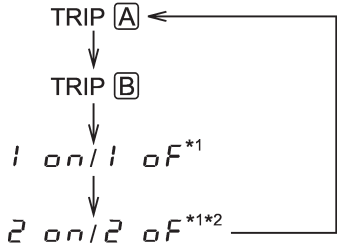

*1: Kontak anahtarı "ON" konumundayken görüntülenemezler.

*2: Yalnızca vites göstergesi bulunmayan MT modeller

Sıfırlanabilir mesafe sayacını sıfırlamak için düğmeye basarak göstergeyi A veya B sıfırlanabilir mesafe sayacı moduna getirin ve sonra da düğmeye 2 saniyeden daha uzun süre basın.

DİKKAT

Güvenliğiniz açısından sürüş sırasında göstergenin fonksiyonunu değiştirmeye kalkışmayın, zira bir kazaya yol açabilirsiniz.

NOT

Gösterge grubu ile akü arasındaki bağlantı, aracın servise girmesi veya sigortanın değiştirilmesi gibi bir nedenle kesilmişse sıfırlanabilir mesafe sayacındaki kaydedilmiş bilgiler silinir.

■ Devir göstergesi

Devir göstergesi motor devrini dakikada bin devir cinsinden gösterir.

DİKKAT

Motoru devir göstergesinin ibresi kırmızı bölgede iken çalıştırmayınız. Bu aralıkta yakıt enjeksiyonu, motorun aşırı devir yapmasını önlemek için motor kontrol modülü tarafından kesilir. Motor devri kırmızı bölgenin altına düşürüldüğü zaman motor tekrar normal çalışmaya başlar.

NOT

Motoru/şanzımanı korumak içim, vites kolu "P" veya "N" konumundayken (CVT şanzımanlı modeller) veya manuel şanzımanlı modellerde boş konumdayken motoru korumak için, gaz pedalına sert şekilde basılsa dahi motor devrini artırmayacak şekilde motor kontrol edilir.

■ Yakıt göstergesi

DİKKAT

Dizel motorlu modellerde depoya dizel yakıt doldurunuz. Dizel yakıt hakkında bilgi almak için "Dizel motorun yakıt gereksinimleri" ☞7-3 konusuna bakınız.

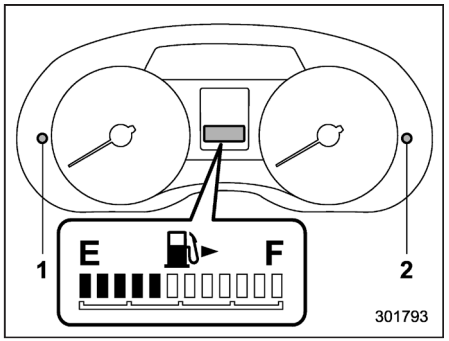

A Tipi

1) Kilometre sıfırlama düğmesi (soldan direksiyonlu modeller)
2) Kilometre sıfırlama düğmesi (sağdan direksiyonlu modeller)

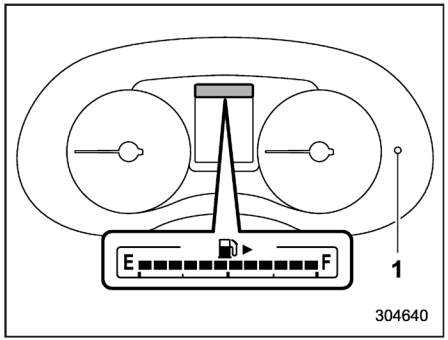

B Tipi

1) Kilometre sıfırlama düğmesi

Kontak anahtarı "ON" konumundayken yakıt göstergesi görüntülenir ve depoda kalan yaklaşık yakıt miktarını gösterir.

Depodaki yakıtın seviyesinin değişmesi nedeniyle yakıt göstergesinde frenlerken, viraj alırken veya hızlanırken hafif değişiklik olabilir.

Kontak anahtarı "LOCK"/"OFF" veya "ACC" konumundayken kilometre sıfırlama düğmesine basarsanız yakıt göstergesi yanacak ve depoda kalan yakıt miktarını gösterecektir. Yakıt göstergesi depoda kalan yakıt miktarını gösterirken, (a) 10 saniye içerisinde kilometre sıfırlama düğmesine basmazsanız veya (b) sürücü kapısını açıp kapatırsanız yakıt göstergesinin ışığı sönecektir.

NOT

Yakıt göstergesinde "⛽▶" işareti göreceksiniz. Bu işaret yakıt deposunun aracın sağında olduğunu hatırlatır.

■ ECO (EKONOMİK) sayacı (varsa)

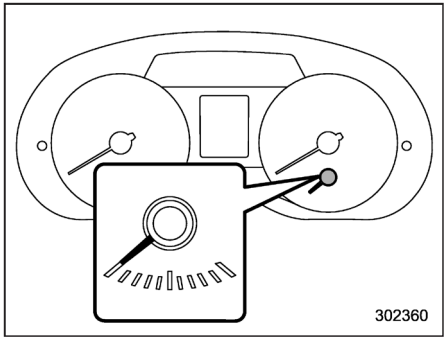

Soldan direksiyonlu modeller

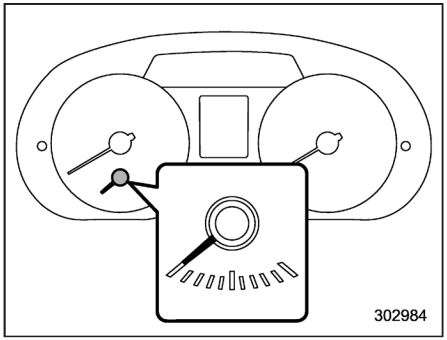

Sağdan direksiyonlu modeller

Gösterilen birim, modele göre değişir.

ECO göstergesi ortalama yakıt tüketimi ile geçerli olan yakıt tüketimi arasındaki farkı gösterir.

Gösterge ibresi sağ tarafa doğru hareket ederse, bu yakıt veriminin iyileştiğini gösterir.

– DEVAMI DİĞER SAYFADA –

NOT

• ECO göstergesi, yakıt verimi için yaklaşık bir değer gösterir.

• Sıfırlanabilir mesafe sayacı sıfırlandıktan sonra, ortalama yakıt tüketim oranı, araç 1 km sürülene kadar gösterilmez.

Bu zamandan önce, ECO göstergesi de çalışmaz.

Uyarı ve gösterge lambaları

■ Sistem kontrolü için ilk aydınlatma

Kontak anahtarı "ON" konumuna getirildiği zaman uyarı ve gösterge lambalarının bir kaçı yanacaktır. Bu sayede ampullerin çalışıp çalışmadığı kontrol edilebilir.

Park frenini devreye sokunuz ve kontak anahtarını "ON" (AÇIK) konumuna getiriniz. Sistem kontrolü yaparken, aşağıdaki lambalar yanar ve bir kaç saniye sonra veya motor çalıştırıldıktan sonra söner.

- : Emniyet kemeri uyarı lambası (Sürücü emniyet kemeri uyarı lambası ve ön yolcu emniyet kemeri uyarı lambası yalnızca emniyet kemerleri bağlı iken kapanır.)
- : SRS hava yastığı sistemi uyarı lambası
- : Arka emniyet kemeri gösterge lambası (mevcutsa)
- : Ön yolcu ön hava yastığı AÇIK gösterge lambası (mevcutsa)
- : Ön yolcu ön hava yastığı KAPALI gösterge lambası (mevcutsa)
- : Arıza gösterge lambası (Motor lambasını kontrol edin)
- : Soğutma suyu sıcaklığı düşük gösterge lambası/Soğutma suyu sıcaklığı yüksek uyarı lambası
- : Şarj uyarı lambası
- : Yağ basıncı uyarı lambası
- : Düşük motor yağı seviyesi uyarı lambası
- : Ön cam yıkama suyu uyarı lambası
- AT OIL TEMP: Otomatik şanzıman yağı sıcaklığı uyarı lambası (CVT modeller)
- R.DIFF TEMP: Arka diferansiyel yağı sıcaklık uyarı lambası (mevcutsa)
- (ABS): ABS uyarı lambası
- : Fren sistemi uyarı lambası (kırmızı)
- : Vakum pompası sistemi uyarı lambası (sarı)
- : Düşük yakıt seviyesi uyarı lambası
- : Düşük lastik basıncı uyarı lambası (mevcutsa)
- : Yokuşta kalkış yardımı uyarı lambası/ Yokuşta kalkış yardımı KAPALI gösterge lambası
- : Kapı açık uyarı lambası
- AWD: AWD uyarı lambası (CVT modeller)
- : Hidrolik direksiyon uyarı lambası

: Araç Dinamiği Kontrolü uyarı lambası/ Araç Dinamiği Kontrolü çalışma lambası

: Araç Dinamiği Kontrolü KAPALI gösterge lambası

: Vites büyütme gösterge lambası (vites göstergesi bulunmayan MT modeller)

: Hız sabitleme sistemi gösterge lambası (mevcutsa)

: Hız sabitleme sistemi gösterge lambası (mevcutsa)

: Otomatik far yüksekliği ayarı uyarı lambası (mevcutsa)

: LED far gösterge lambası (mevcut ise)

: Direksiyona Duyarlı Far uyarı lambası/ Direksiyone Duyarlı Far KAPALI gösterge lambası (mevcutsa)

: Giriş anahtarı uyarı lambası (mevcutsa)

: X modu gösterge lambası (mevcutsa)

: Yokuş inme kontrolü göstergesi (mevcutsa)

: Yakıt filtresi uyarı lambası (dizel motorlu modeller)

: Ön ısıtma gösterge lambası (dizel motorlu modeller)

: Dizel partikül filtresi uyarı lambası (dizel motorlu modeller)

: Aşırı devir uyarı lambası (sarı) (MT dizel motorlu modeller)

: Otomatik Start/Stop uyarı lambası/ Otomatik Start/Stop KAPALI gösterge lambası (sarı) (mevcutsa)

: Otomatik Start/Stop gösterge lambası (yeşil) (mevcutsa)

Lambalardan herhangi bir tanesi yanmazsa ampulün patlamış olduğunu veya ilgili sistemde bir arıza olduğunu gösterir.

Onarım için yetkili bir SUBARU servisine başvurmanızı tavsiye ederiz.

■ Emniyet kemeri uyarı lambası ve sinyali

NOT

Emniyet kemeri uyarı sistemi aşağıda tarif edildiği gibi çalışmıyorsa, arızalı olabilir. Sistemi en yakın SUBARU servisine kontrol ettirmenizi ve gerekiyorsa tamir ettirmenizi öneriyoruz.

▼ Sürücü koltuğu emniyet kemeri uyarısı

Aracınızın sürücü koltuğu için bir emniyet kemeri uyarı sistemi bulunmaktadır.

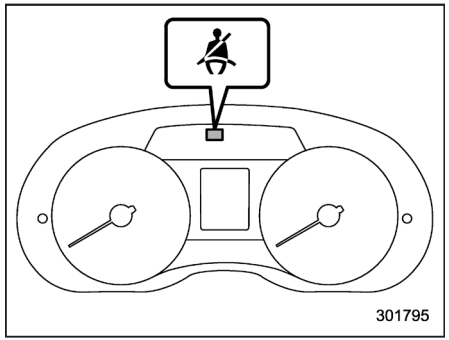

Sürücü uyarı lambası (A tipi)

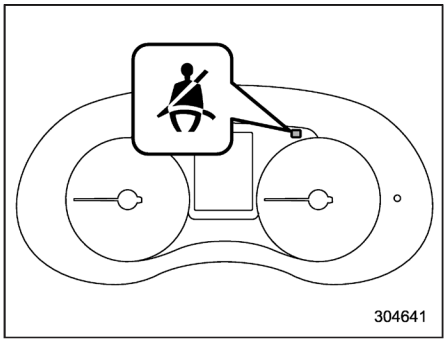

Sürücü uyarı lambası (B tipi)

– DEVAMI DİĞER SAYFADA –

Cihaz, kontak anahtarı "ON" (AÇIK) konumuna getirildiğinde sürücüye emniyet kemerini takmasını hatırlatmak amacıyla gösterge tablosundaki uyarı lambasının yanmasını sağlar.

Araç, sürücü emniyet kemeri bağlanmamış bir şekilde yaklaşık 20 km/h altında bir hızla hareket ediyorsa, uyarı lambası sürekli yanar.

Araç, sürücü emniyet kemeri bağlanmamış bir şekilde yaklaşık 20 km/s hıza ulaşırsa, uyarı lambası 1 saniyelik aralıklarla 5 saniye boyunca sürekli yanıp sönmeye başlar. Aynı zamanda, 1 saniyelik aralıklarla 5 saniye boyunca sürekli bir sesli uyarı duyulacaktır. Emniyet kemeri bu süre zarfında bağlanırsa, uyarı lambası sönecek ve sinyal sesi derhal kesilecektir.

Bu durum yaklaşık 108 saniye kadar devam edecektir. 108 saniyelik sürenin sonunda sürücü emniyet kemeri hala bağlanmamışsa, uyarı lambası yanıp sönme işlemini durduracak ve sinyal sesi kesilecektir. Ancak, uyarı lambası/lambaları, emniyet kemerleri bağlanmadığı müddetçe yanık kalacaktır.

▼ Ön yolcu koltuğu emniyet kemeri uyarısı (mevcutsa)

Aracınızın ön yolcu koltuğu için bir emniyet kemeri uyarı sistemi.

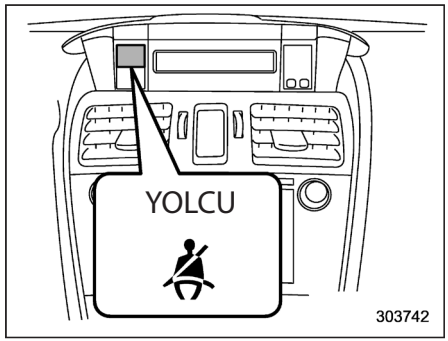

Ön yolcu uyarı lambası

Kontak anahtarı "ON" konumundayken bu cihaz resimde gösterildiği gibi bir uyarı lambası yakarak, ön yolcuya emniyet kemerini bağlamasını hatırlatır.

Araç, ön yolcu emniyet kemeri bağlanmamış bir şekilde yaklaşık 20 km/h altında bir hızla hareket ediyorsa, bağlanmamış emniyet kemerine karşılık gelen uyarı lambası/lambaları yanar ve sürekli yanık kalır.

Araç, ön yolcu emniyet kemeri bağlanmamış bir şekilde yaklaşık 20 km/h hıza ulaşırsa, uyarı lambası 1 saniyelik aralıklarla 5 saniye boyunca sürekli yanıp sönmeye başlar.

Aynı zamanda, 1 saniyelik aralıklarla 5 saniye boyunca sürekli bir sesli uyarı duyulacaktır.

Bağlanmamış olan sürücü veya ön yolcu emniyet kemerlerinden biri bu süre zarfında bağlanırsa, emniyet kemerine karşılık gelen uyarı lambası derhal sönecek fakat hala bağlanmamış bir emniyet kemeri varsa sinyal sesi duyulmaya devam edecektir.

NOT

• Sürücü emniyet kemeri ile ön yolcu emniyet kemeri aynı anda bağlanmazsa (emniyet kemerlerinden biri diğerinden çok daha erken veya geç bağlanırsa) uyarı sesi daha uzun süre duyulacaktır (en az 10 saniye).

• Ön koltuktaki yolcu keşif sistemi, koltukta birinin oturup oturmadığını koltuk üzerindeki ağırlık vasıtasıyla tespit eder. Ancak, koltukta bir nesne varsa emniyet kemeri uyarı sistemi koltukta kimse oturmuyor olsa bile devreye girebilir.

• Ön yolcu koltuğu üzerine minder koymanız durumunda, yolcu keşif sistemi koltukta bir yolcu olduğunu tespit edemeyebilir.

108 saniyelik sürenin sonunda sürücü ve/veya ön yolcu emniyet kemeri hala bağlanmamışsa, uyarı lambası/lambaları yanıp sönme işlemini durduracak ve sesli uyarı kesilecektir. Ancak, uyarı lambası/lambaları ilgili emniyet kemerleri bağlanmadığı müddetçe yanık kalacaktır.

■ Arka emniyet kemeri gösterge lambası ve uyarı sesi (mevcutsa)

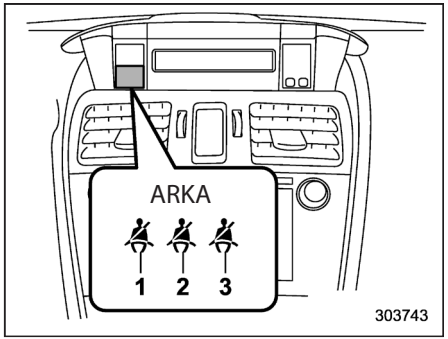

1) Arka koltuk (sol konum)

2) Arka koltuk (orta konum)

3) Arka koltuk (sağ konum)

Bu gösterge lambası resimde gösterilen konumdadır. Yalnızca emniyet kemerinin takılmadığı oturma konumlarını göstermek üzere yanar.

■ SRS hava yastığı sistemi uyarı lambası

⚠ UYARI

Gösterge lambası aşağıdaki durumlardan herhangi birisini sergilerse, bu, emniyet kemeri ön gergi sisteminde ve/veya hava yastığı sisteminde bir arıza olduğu anlamına gelebilir. Sistemi kontrol ettirmek için aracınızı hemen en yakın SUBARU servisine götürmenizi tavsiye ederiz. Kontrol edilmediği ve onarılmadığı takdirde, emniyet kemeri ön gergileri ve hava yastığı güvenilir bir biçimde çalışmaz (örneğin hava yastığı hafif darbelerde açılabilir veya şiddetli darbelerde açılmayabilir).

- **Gösterge lambasının yanıp sönmesi veya göz kırpması**
- **Kontak anahtarı ilk defa "ON" konumuna getirildikten sonra uyarı lambasının yanmaması.**
- **Uyarı lambasının sürekli yanması**
- **Uyarı lambasının sürüş sırasında yanması**

SRS hava yastığı sistemi uyarı lambası hakkında daha fazla bilgi için "SRS hava yastığı sistem izlemesi" ☞1-64 konusuna bakın.

■ Ön yolcu tarafı ön hava yastığı AÇIK ve KAPALI göstergeleri (mevcutsa)

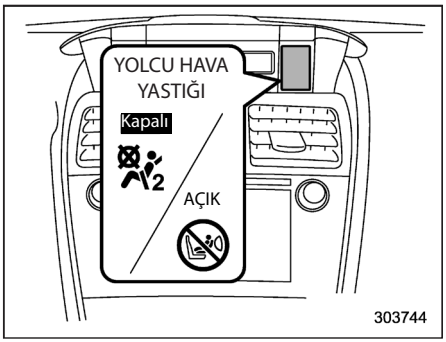

ON : Ön yolcu tarafı ön hava yastığı AÇIK göstergesi

OFF : Ön yolcu tarafı ön hava yastığı KAPALI göstergesi

Ön yolcu tarafı ön hava yastığı AÇIK ve KAPALI göstergeleri size, ön yolcu tarafı SRS ön hava yastığının durumunu gösterir.

Kontak anahtarı "ON" konumuna getirildiğinde, hem AÇIK hem de KAPALI göstergeleri, sistem kontrol edilirken 6 saniye kadar yanar. Sistem kontrolünün ardından her iki gösterge de 2 saniyeliğine sönecektir.

– DEVAMI DİĞER SAYFADA –

Bundan sonra, ön hava yastığı sistem kontrolüne göre belirlenen ön yolcu tarafı SRS ön hava yastığının durumuna bağlı olarak göstergelerden biri yanar. Ön yolcu tarafı SRS ön hava yastığı devreye girerse, KAPALI göstergesi kapalı kalacak ve yolcu ön hava yastığı AÇIK göstergesi yanacaktır.

Ön yolcu tarafı SRS ön hava yastığı devre dışı bırakılırsa, KAPALI göstergesi kapalı yanacak ve yolcu ön hava yastığı AÇIK göstergesi kapanacaktır.

Kontak anahtarı "ON" konumunda iken, sistem kontrolü tamamlandıktan sonra AÇIK ve KAPALI göstergelerinin ikisi de yanıyor veya ikisi de sönmüş olursa sistemde arıza var demektir. Böyle bir durumda kontrol için hemen SUBARU servisinize danışmanızı tavsiye ederiz.

■ Motor Arıza Lambası (Aracı servise götürün)



▼ OBD sistemi ile donatılmış araçlar

Avrupa'da satılan araçlar, aracın emisyon kontrol sisteminin performansını izleyen OBD adlı gelişmiş bir araç üstü arıza teşhis sistemi ile donatılmıştır.

Avrupa dışındaki bazı ülkelerde satılan araçlar da OBD sistemiyle donatılabilir. Aracınızda OBD sistemi bulunup bulunmadığını tespit etmek için SUBARU bayinize sormanızı tavsiye ederiz.

OBD sistemi, aracın kullanım ömrü için emisyonların kabul edilebilir seviyelerde olmasını sağlayarak çevreyi korumaya yardımcı olur.

Motor çalışmakta iken arıza gösterge lambası sürekli yanarsa veya yanıp sönerse, bu durum emisyon kontrol sisteminde bir sorun veya potansiyel bir sorun olduğunu ve bakıma ihtiyaç duyulduğunu gösterebilir. OBD sistemi ayrıca herhangi bir arızayı düzgün şekilde teşhis edebilmeleri için servis teknisyenlerine de yardımcı olur.

⚠ DİKKAT

Araç hareket halindeyken motor arıza lambası yanarsa mümkün olan en kısa zamanda aracınızı SUBARU servisinize kontrol ettirmenizi/onarılmasını sağlamanızı tavsiye ederiz. Aracın emisyon kontrol sisteminin gerektiği şekilde kontrol ettirilmeden ve onarılmadan kullanılması, aracınızda garanti kapsamına girmeyen ciddi hasarlara yol açabilir.

▽ Lamba sürekli olarak yanıyorsa

Lamba sürüş sırasında yanar veya motor çalışmaya başlatıldıktan sonra sönmezse emisyon kontrol sisteminde bir arıza algılanmış demektir.

Aracınızın derhal yetkili bir SUBARU servisi tarafından kontrol edilmesini tavsiye ederiz.

▽ Lamba yanıp sönüyorsa

Lamba sürüş sırasında yanıp sönüyorsa motorda emisyon kontrol sistemine hasar verebilecek vuruntu algılanmış demektir.

Emisyon kontrol sisteminin hasar görmemesi için aşağıdakileri yapmalısınız:

- Aracın hızını azaltın.
- Ani hızlanmalardan kaçının.
- Aşırı dik yokuşlardan kaçının.
- Mümkünse yük miktarını azaltın.
- En kısa zamanda römork çekmeyi bırakın.

Motor arıza lambası, birkaç sürüş çevriminden sonra yanıp sönmeye son verebilir veya sürekli yanabilir. Aracınızın derhal yetkili bir SUBARU servisi tarafından kontrol edilmesini tavsiye ederiz.

▼ OBD sistemi ile donatılmamış araçlar

Motor çalışıyorken motor arıza lambası yanarsa, bu durum motor kontrol sisteminde bir sorun olduğunu gösterebilir.

Lamba sürüş sırasında yanarsa veya motor çalıştırıldıktan sonra sönmezse, hemen en yakın SUBARU bayinizle irtibata geçmenizi öneririz.

■ Soğutma suyu sıcaklığı düşük gösterge lambası/ Soğutma suyu sıcaklığı yüksek uyarı lambası

⚠ DİKKAT

- **Kontak anahtarını "ON" konumuna getirdikten sonra, bu gösterge lambası/ uyarı lambası aşağıdaki davranışlardan birini sergilerse, elektrik sisteminde arıza olabilir. Böyle bir durumda kontrol için hemen SUBARU servisinize danışmanızı tavsiye ederiz.**
  - **– KIRMIZI renkte yanıp sönüyorsa.**
  - **– 2 saniyeden uzun süre KIRMIZI yanarsa.**
  - **– Sırasıyla KIRMIZI ve MAVİ renkte yanıp sönüyorsa.**
- **Sürüş sırasında bu gösterge lambası/ uyarı lambası aşağıdaki davranışlardan birini sergilerse mutlaka tavsiye edilen önlemleri alınız.**
  - **– KIRMIZI yanıp sönüyorsa veya yanıyorsa: Böyle bir durumda aracı hemen güvenli bir şekilde durdurunuz ve motor hararet yaptığında uygulanacak acil durum aşamalarına bakınız. Daha sonra, sistemi kontrol ettirmek için aracınızı en yakın SUBARU servisine götürmenizi tavsiye ederiz. "Motorun hararet yapması" ☞9-14 konusuna bakınız.**
  - **– Sırasıyla KIRMIZI ve MAVİ renkte yanıp sönüyorsa: Elektrikli sistemde arıza olabilir. Kontrol için SUBARU servisinize danışmanızı tavsiye ederiz.**

Bu soğutma suyu sıcaklığı düşük uyarı lambası/soğutma suyu sıcaklığı yüksek uyarı lambası aşağıdaki üç fonksiyona sahiptir:

- **MAVİ** renkteki aydınlatma, motorun yetersiz ısındığını gösterir
- **KIRMIZI** renkte yanıp sönmesi motorun hararet yapmak üzere olduğunu gösterir
- **KIRMIZI** renkteki aydınlatma, motorun hararet yaptığını gösterir

Sistem kontrolü için, kontak anahtarı "ON" konumuna getirildiğinde bu gösterge lambası/uyarı lambası yaklaşık 2 saniye süreyle **KIRMIZI** renkte yanar. Daha sonra gösterge lambası/uyarı lambası **MAVİ** renge döner ve **MAVİ** renkte yanmaya devam eder. Bu **MAVİ** aydınlatmalı lamba, motor yeterince ısındığında söner.

– DEVAMI DİĞER SAYFADA –

Soğutma suyu sıcaklığı belirlenen değerin üzerinde ısınırsa gösterge lambası/uyarı lambası **KIRMIZI** renkte yanıp söner. Bu sırada, motor hararet yapmak üzeredir.

Soğutma suyu sıcaklığı daha da yükselirse, gösterge lambası/uyarı lambası sürekli olarak **KIRMIZI** renkte yanmaya başlar. Bu durumda motor hararet yapıyor olabilir.

Bu gösterge lambası/uyarı lambası **KIRMIZI** renkte yandığında veya **KIRMIZI** renkte yanıp söndüğünde, aracı mümkün olan en kısa sürede yavaşça durdurunuz ve motor hararet yaptığında uygulanacak acil durum aşamalarına bakınız. "Motor aşırı ısınması" ☞9-14 konusuna bakın. Daha sonra, sistemi kontrol ettirmek için aracınızı en yakın SUBARU servisine götürmenizi tavsiye ederiz.

Ayrıca, gösterge lambası/uyarı lambası sık sık **KIRMIZI** renkte yanıp sönüyorsa elektrikli sistemde bir arıza olabilir. Kontrol için SUBARU servisinize danışmanızı tavsiye ederiz.

NOT

Belirli bir sürüş durumundan sonra motor yeniden çalıştırılırsa, bu gösterge lambası/uyarı lambası KIRMIZI renkte yanabilir. Ancak, kısa bir süre sonra gösterge lambası/uyarı lambası sönerse, bu durum bir arızayı göstermez.

■ Şarj uyarı lambası



Motor çalışmaktayken bu lamba yanarsa şarj sisteminin doğru çalışmadığını gösterebilir.

Lamba sürüş sırasında yanar veya motor çalışmaya başlatıldıktan sonra sönmezse ilk güvenli yerde motoru durdurunuz ve alternatör kayışını kontrol ediniz. Kayış gevşekse, kopmuşsa veya kayış sağlam olmasına rağmen lamba yanmaya devam ediyorsa derhal en yakın SUBARU servisi ile temasa geçiniz.

■ Yağ basıncı uyarı lambası



Motor çalışmaktayken bu lamba yanarsa motor yağı basıncının düşük olduğunu ve yağlama sisteminin doğru çalışmadığını gösterebilir.

Lamba sürüş sırasında yanar veya motor çalışmaya başladıktan sonra sönmezse mümkün olan ilk güvenli yerde motoru durdurunuz ve motor yağ seviyesini kontrol ediniz. Yağ seviyesi düşükse yağı tamamlayın. Motor yağı seviyesi normal seviyede ise ancak lamba yanmaya devam ediyorsa derhal en yakın SUBARU servisi ile temasa geçmenizi tavsiye ederiz.

Yağ seviyesinin kontrol edilmesi ve motor yağı ekleme ile ilgili detaylar için "Motor yağı" ☞11-15 konusuna bakınız.

⚠ DİKKAT

Yağ basıncı uyarı lambası yanıyorken motoru çalıştırmayınız. Bu, motora ciddi hasar verebilir.

■ Düşük motor yağı seviyesi uyarı lambası



Bu lamba, motor yağı seviyesi alt sınıra kadar düştüğünde de yanar.

Sürüş sırasında lamba yanarsa, aracı güvenli bir yere ve düz bir konuma park ediniz ve sonra da motor yağı seviyesini kontrol ediniz. Yağ seviyesi normal aralıkta değilse ilk fırsatta motor yağı doldurun. "Motor yağı" ☞11-15 konusuna bakınız.

Yağ doldurduktan sonra uyarı lambası sönmüyorsa veya yağ seviyesi normal aralıkta olmasına rağmen lamba yanıyorsa aracı bir SUBARU yetkili servisinde kontrol ettirmenizi tavsiye ederiz.

NOT

Otomatik Start/Stop sistemi olan modeller:

• Düşük yağ seviyesi uyarı lambası, motor yağı ekledikten veya değişim yaptıktan sonra hemen sönmeyecektir. Motor hareket etmeye başladıktan sonra sönecektir. Aracın kullanıldığı sürüş koşullarına ve çevreye göre, lambanın sönmesi yaklaşık 10 dakika kadar bir zaman alabilir. 15 dakika geçtikten sonra lamba hala sönmemişse SUBARU bayiniz ile irtibata geçmenizi tavsiye ederiz.

• Motordaki yağ hareketleri sonucunda yağ seviyesi tespit edilebildiğinden lamba aşağıdaki koşullarda geçici olarak yanabilir.

– araç rampada ya da eğimli bir zemindeyse

– araç sürekli olarak hızlanıp yavaşladığında

– araç sürekli olarak dönüş yaptığında

– araç sürekli inişleri ve çıkışları olan bir yolda kullanılıyorken

Otomatik Start/Stop sistemi olmayan modeller:

• Düşük motor yağı seviyesi uyarı lambası, kontak anahtarı "LOCK"/"OFF" konumuna getirildiği zaman söner. Ancak, motoru tekrar çalıştırdığınızda, motor yağı seviyesi alt sınırın altına düşmüşse, uyarı lambası motor çalışırken sık sık yanar.

• Araç oldukça dik bir yokuşta veya eğimde duruyorsa, yağ deposundaki çalkalanmaya bağlı olarak uyarı göstergesi yanabilir.

■ CVT yağı sıcaklığı uyarı lambası (CVT modeller)

AT OIL TEMP

Lamba motor çalışmaktayken yanarsa şanzıman yağı sıcaklığının çok yüksek olduğunu gösterebilir.

Sürüş sırasında lamba yanarsa, derhal aracınızı güvenli bir yerde durdurun ve uyarı lambası sönene kadar motoru rölantide bırakın.

▼ Şanzıman kontrol sistemi uyarısı

"AT OIL TEMP" (Otomatik şanzıman yağı sıcaklığı) uyarı lambası, motor çalıştıktan sonra yanıp sönmeye başlarsa, bu, şanzıman sisteminin doğru bir şekilde çalışmadığına işaret eder. Bakım için derhal en yakın SUBARU servisi ile temasa geçmenizi tavsiye ederiz.

■ Arka diferansiyel yağı sıcaklık uyarı lambası mevcutsa)

R.DIFF TEMP

⚠ DİKKAT

R.DIFF TEMP (Arka diferansiyel sıcaklık) uyarı lambası yanarsa aracınızı en kısa sürede güvenli bir yerde durdurun. Lamba yanarken aracı kullanmaya devam etmek arka diferansiyelin hasar görmesine sebep olabilir.

Lamba motor çalışmaktayken yanarsa arka diferansiyel yağı sıcaklığının çok yüksek olduğunu gösterebilir.

Lamba sürüş sırasında yanarsa aracın hızını düşürün ve aracı güvenli bir yerde durdurun. Aracınız birkaç dakika boyunca park halinde tutun. Lamba söndükten sonra aracınızı sürmeye devam edebilirsiniz.

Lamba sönmezse, bakım için en yakın SUBARU servisi ile temasa geçmenizi tavsiye ederiz.

– DEVAMI DİĞER SAYFADA –

NOT

• Lastik basınçları doğru değilse ve/veya tekerleklerin tamamı aynı ebatta ve aynı marka değilse, araç hareket halindeyken arka diferansiyele fazla yük binecek ve sonuç olarak yağ sıcaklığı anormal derecede yükselecektir.

• Arka diferansiyel yağının arka diferansiyel yağı uyarı lambasının yanmasına neden olacak kadar ısınması durumunda diferansiyel yağı bozulabilir. Arka diferansiyel yağının mümkün olduğunca kısa bir süre içerisinde değiştirilmesi tavsiye edilir.

■ Düşük lastik basıncı uyarı lambası (mevcutsa)



Marş düğmesi "açık" konumuna getirildiğinde, lastik basıncı sisteminin (TPMS) çalışıp çalışmadığını kontrol etmek için, düşük lastik basıncı göstergesi 2 saniyeliğine yanar. Sistem çalışıyor ve dört lastikte istenilen TPMS modunda normal basınca sahipse uyarı lambası söner. Şişirme basınçları etiketine göre TPMS modu özel olarak ayarlanmalıdır. Modun nasıl değiştirileceği ve modlar hakkında bilgi edinmek için "Lastik basıncı izleme sistemi (TPMS)" ☞11-33 konusuna bakın.

Stepne dahil (mevcutsa) tüm lastikler, her ay soğukken kontrol edilmeli ve araç üreticisi tarafından araç bilgileri etiketinde veya lastik basıncı etiketinde belirtilen seviyede şişirilmelidir. (Araç bilgileri etiketinde veya lastik basıncı etiketinde belirtilenden farklı ebatta lastik kullanıyorsanız bu lastikler için en uygun basınç seviyesine kendiniz karar vermeniz gerekir.)

Ek güvenlik unsuru olarak, aracını, bir ya da birçok lastiğin düşük basınçta olması halinde sizi uyaran bir lastik basınç kontrol sistemi (TPMS) bulundurmaktadır.

Düşük lastik basıncı uyarı yanarsa, aracı hemen durdurmanız, lastikleri kontrol etmeniz ve uygun seviyede hava dolumu yapmanız gerekmektedir. Önemli miktarda inmiş lastiklerle sürüşe devam etmek lastiklerin aşırı ısınmasına neden olur ve lastikte aşınmaya yol açabilir. Lastiklerin basıncının düşmesi, yakıt verimliliği ve lastik ömrünü ve ayrıca aracın yol tutuş ve durma becerilerini de olumsuz yönde etkileyebilir.

TPMS sisteminin düzenli lastik basıncı kontrolünün yerine geçmediğini ve TPMS'yi tetikleyecek düşük basınç seviyesine gelinmediğinde dahi doğru lastik basıncının ayarlanmasının sürücünün sorumluluğunda olduğunu unutmayın.

Aracınız aynı zamanda TPMS kontrol sistemi bulundurmaktadır ve TPMS 'nin çalışıp çalışmadığını denetler.

TPMS arıza göstergesi düşük lastik basıncı uyarı göstergesiyle birlikte çalışmaktadır.

Sistem bir sorun algıladığında, uyarı lambası yaklaşık bir dakika boyunca yanıp sönecektir, ardından sürekli yanmaya devam edecektir. Bu uyarı, arıza giderilmediği sürece araç her çalıştırıldığında yanacaktır. Arıza göstergesi yandığı zaman, sistem düşük lastik basıncını gerektiği gibi tespit edemez veya bunu bildiremez. TPMS, sistemin düzgün çalışmasını engelleyen yedek lastik veya tekerlek değişimleri gibi nedenlerle arızalanabilir. Aracınızda tekerlek veya lastik değişimi yaptıktan sonra, yeni tekerlek veya lastiklerin TPMS sisteminin düzgün çalışmasına engel olmadığından emin olun.

Uyarı lambası yaklaşık bir dakikalık yanıp sönmeden sonra sürekli yanmaya başlar, bu durumda en yakın zamanda bir SUBARU servisi tarafından sistemin kontrol edilmesini tavsiye ederiz.

⚠ UYARI

Marş düğmesi AÇIK konumdayken lamba yanıp sönmezse ya da yaklaşık bir dakika yanıp söndükten sonra sabit bir şekilde yanmazsa, en yakın zamanda lastik basınç kontrol sisteminin bir SUBARU servisi tarafından kontrol edilmesini tavsiye ederiz.

Aracı sürerken lamba yanarsa asla ani fren yapmayın; hızı kademeli olarak azaltırken direksiyonu sağa sola çevirmeden ileri gidin. Sonra yoldan çıkarak güvenli bir yerde durunuz. Aksi taktirde, ciddi yaralanmalara ve hasara yol açacak bir kazaya sebep olabilirsiniz.

Lastik basınçlarını ayarladıktan sonra bu lamba yanmaya devam ederse, lastiklerden birisi zarar görmüş ve hızla hava kaçırıyor olabilir. Patlak bir lastiğiniz varsa, en kısa zamanda yedek lastik ile değiştirin.

Orijinal basınç sensörü bulunmayan bir lastik ya da jant takılırsa, düşük basınç lambası yaklaşık bir dakika yanıp söndükten sonra sabit bir şekilde yanar. Bu TMPS'nin lastik basınçlarını ölçemediği anlamına gelir. En kısa zamanda, lastik ve sensör değişimi veya sistem sıfırlama amacıyla bir SUBARU yetkili servisine gitmenizi tavsiye ederiz.

Lamba yaklaşık bir dakika yanıp söndükten sonra sabit yanıyorsa, sistemin denetlenmesi için yetkili bir SUBARU servisine gitmenizi tavsiye ederiz.

⚠ DİKKAT

Lastik basıncı izleme sistemi, manuel basınç kontrolünün yerini almaz. Lastik basınçları düzenli olarak (en az ayda bir) bir lastik basıncı ölçme aleti aracılığıyla kontrol edilmelidir. Şişirme basınçları etiketine göre TPMS modu özel olarak ayarlanmalıdır. Lastik basıncındaki herhangi bir değişiklik sonrası, araç 40 km/h hızından daha hızlı gidene kadar basınç izleme sistemi tarafından lastik basınçları tekrar ölçülmez. Lastik basıncı ayarlandıktan sonra, aracın 40 km/h hızına çıkarın; böylelikle TMPS lastik basınçlarını tekrar ölçecektir. Lastik basınçları en alt sınırın üzerindeyse, düşük basınç uyarı lambası birkaç dakika sonra sönecektir. Bu nedenle, ön ve arka lastiklerde doğru büyüklüğü monte ettiğinize emin olun.

■ ABS uyarı lambası



⚠ DİKKAT

- **Aşağıdaki durumlardan biri meydana gelirse ilk fırsatta ABS sistemini SUBARU servisine tamir ettirmenizi tavsiye ederiz.**
  - **– Uyarı lambası kontak anahtarı "ON" konumuna getirildiği zaman yanmazsa.**
  - **– Kontak anahtarı "ON" konumuna getirildikten sonra uyarı lambası yanar ancak aracın hızı yaklaşık 40 km/s'in üzerine çıktığı zaman bile sönmez.**
  - **– Uyarı lambası sürüş sırasında yanarsa.**
- **Uyarı lambası yanıyorken (ve fren sistemi uyarı lambası kapalı iken) ABS fonksiyonu kapanır. Ancak, normal fren sistemi normal şekilde çalışmaya devam eder.**

– DEVAMI DİĞER SAYFADA –

EBD (elektronik fren kuvveti dağılımı) sistemi arızalanırsa ABS uyarı lambası fren sistemi uyarı lambası ile birlikte yanar. EBD sistemi arıza uyarısı ile ilgili ayrıntılı bilgi için "Elektronik Fren Gücü Dağıtımı (EBD) sistemi uyarısı" ☞3-26 konusuna bakınız.

NOT

Uyarı lambası aşağıda belirtildiği gibiyse ABS sisteminin normal olduğu söylenebilir.

• Uyarı lambası, kontak anahtarı "ON" (AÇIK) konumuna getirildiği zaman yanar ve motor çalışmaya başladıktan yaklaşık 2 saniye sonra söner.

• Uyarı lambası motor çalışmaya başlatıldıktan hemen sonra yanar, ancak derhal söner ve sönük kalırsa.

• Uyarı lambası motor çalışmaya başlatıldıktan sonra yanmaya devam eder ama aracın hızı yaklaşık 40 km/s'e ulaştığında söner.

• Uyarı lambası sürüş sırasında yanar ama hemen söner ve sönük kalır.

Motorun yardımcı bir akü ile çalıştırılması gibi aracın zayıf aküyle sürüldüğü durumlarda ABS uyarı lambası yanabilir. Bu, düşük akü voltajından kaynaklanır ve herhangi bir arızaya işaret etmez.Akü tamamen şarj edildikten sonra lamba söner.

■ Araç Dinamiği Kontrolü uyarı lambası/Araç Dinamiği Kontrolü çalışma lambası



▼ Araç Dinamiği Kontrolü uyarı lambası

⚠ DİKKAT

Araç Dinamikleri Kontrol sistemi, ABS sisteminin elektrik devresi üzerinden ABS kontrolünü sağlar. Buna göre ABS çalışamaz durumdaysa Araç Dinamiği Kontrolü, ABS kontrolü sağlayamaz. Sonuç olarak, Araç Dinamiği Kontrolü çalışamaz duruma gelerek uyarı lambasının yanmasına yol açar. Bu durumda hem Araç Dinamikleri Kontrol sistemi ve hem de ABS sistemi çalışamaz durumda olmalarına rağmen fren sisteminin olağan fonksiyonları hala mevcuttur.

Bu sayede emniyette olursunuz, ancak yine de çok dikkatli kullanın ve aracınızı mümkün olan en kısa zamanda bir SUBARU servisi tarafından kontrol ettirin.

NOT

• Araç Dinamikleri Kontrol sisteminin kendi elektrik devresi arızalanırsa, sadece uyarı lambası yanar.

Bu sırada ABS (kilitlenme önleyici fren sistemi) tamamen çalışır durumdadır.

• ABS/Araç Dinamikleri Kontrol sisteminin elektronik kontrol sistemi arızalandığı zaman uyarı lambası yanar.

Araç Dinamikleri Kontrol sistemi aşağıdaki durumlarda muhtemelen devre dışı olacaktır. Aracınızı derhal bir SUBARU servisinde kontrol ettirmenizi tavsiye ederiz.

• Uyarı lambası kontak anahtarı "ON" konumuna getirildiği zaman yanmazsa.

• Araç sürüş halinde iken uyarı lambası yanarsa.

NOT

Uyarı lambası aşağıda belirtilen şekilde yanıyorsa, Araç Dinamiği Kontrolü'nün normal olduğu düşünülebilir.

• Uyarı lambası, kontak anahtarı "ON" (AÇIK) konumuna getirildiği zaman yanar ve motor çalışmaya başladıktan yaklaşık 2 saniye sonra söner.

• Uyarı lambası motor çalışmaya başlatıldıktan hemen sonra yanar, ancak derhal söner ve sönük kalırsa.

• Uyarı lambası motorun çalışmaya başlatılmasından sonra yanar ve araç sürülmekte iken sönerse.

• Uyarı lambası sürüş sırasında yanar ama hemen söner ve sönük kalır.

• Uyarı lambası motor durduğunda yanar ve motor yeniden çalıştırıldıktan sonra yanmaya devam eder. Ancak, araç hareket etmeye başladığında sönecektir.

▼ Araç Dinamiği Kontrolü devrede uyarı lambası

Bu gösterge lambası, kayma önleme fonksiyonunun ve çekiş kontrol fonksiyonunun devreye girişi sırasında yanıp söner.

NOT

• Lamba, motor durduktan sonra özellikle de soğuk havalarda kısa bir süre yanmaya devam edebilir. Bu sistemde bir sorun olduğu anlamına gelmez. Motor ısınır ısınmaz lamba sönecektir.

• Motorda bir sorun olduğunda ve Arıza İkaz lambası/MOTOR KONTROL lambası yandığında bu gösterge lambası da yanar.

Araç Dinamiği Kontrol sistemi aşağıdaki durumlardan herhangi bir tanesi ortaya çıkarsa muhtemelen arızalıdır. Aracınızı derhal bir SUBARU servisinde kontrol ettirmenizi tavsiye ederiz.

• Motorun çalışmasının (ısınmasının) ardından birkaç dakika geçmesine rağmen lamba sönmez.

■ Araç Dinamiği Kontrolü KAPALI gösterge lambası



Araç Dinamiği Kontrolü'nün kapatılması amacıyla Araç Dinamiği Kontrolü KAPALI düğmesine basıldığında lamba yanar.

Araç Dinamikleri Kontrol sistemi aşağıdaki durumlarda muhtemelen devre dışı olacaktır. Aracınızı derhal bir SUBARU servisinde kontrol ettirmenizi tavsiye ederiz.

• Lamba, kontak anahtarı "ON" konumuna getirildiği zaman yanmazsa.

• Kontak anahtarı "ON" (AÇIK) konumuna getirildikten sonra yaklaşık 2 saniyelik bir süre geçmiş olmasına rağmen lamba sönmez.

■ Fren sistemi uyarı lambası (kırmızı)



⚠ UYARI

- **Fren sistemi uyarı lambası yanıyorken aracı kullanmak tehlikelidir. Bu, fren sisteminin doğru çalışmadığını gösterebilir. Lamba yanmaya devam ederse frenleri derhal bir SUBARU servisine kontrol ettirmenizi tavsiye ederiz.**
- **Frenlerin doğru çalışmadığına dair en ufak bir şüpheniz varsa aracı kullanmayınız. Aracınızı tamir için en yakın SUBARU servisine çektirmenizi tavsiye ederiz.**

Bu lambanın aşağıda anlatılan fonksiyonları vardır.

– DEVAMI DİĞER SAYFADA –

▼ Park freni uyarısı

Kontak anahtarı "ON" konumunda iken park freni uygulandığı zaman lamba yanar. Park freni tamamen serbest olduğu zaman söner.

▼ Fren hidrolik seviyesi uyarısı

Lamba, fren hidroliği hidrolik haznesinin "MIN" seviyesine yaklaştığı, kontak anahtarı "ON" konumunda olduğu ve park freni serbest olduğu zaman yanar.

Lamba sürüş sırasında (park freni tamamen serbest durumda ve kontak anahtarı "ON" konumunda iken) yanarsa bu, fren sisteminde bir kaçak olduğunu veya fren balatalarının aşınmış olduklarının bir göstergesi olabilir. Bu durum meydana geldiği zaman aracı karşınıza çıkan ilk emniyetli yerde derhal durdurun ve fren hidroliği seviyesini kontrol edin. Ayrıntılar için "Fren hidroliği" ☞11-27 konusuna bakın. Hidrolik seviyesi haznedeki "MIN" (BOŞ) işaretinin altındaysa aracı sürmeyin. Aracınızı onarım için en yakın SUBARU servisine çektirmenizi tavsiye ederiz. Detaylar için "Çekme" ☞9- 15 konusuna bakınız.

▼ Elektronik Fren Kuvveti Dağıtımı (EBD) uyarısı

EBD sisteminde bir arıza ortaya çıktığı zaman fren sistemi uyarı lambası yanar. Bu durumda lamba, ABS uyarı lambası ile beraber yanar.

Sürüş sırasında fren sistemi uyarı lambası ve ABS uyarı lambası aynı anda yanarsa EBD sistemi arızalı olabilir.

EBD sistemi çalışmasa dahi klasik fren sistemi hala görevini yapar.

Ancak frenler her zamankinden daha sert uygulandığı zaman ve bu nedenle aracın hareketini kontrol etmek bir miktar zorlaştığı zaman arka tekerleklerin kilitlenmeye eğilimi artar.

Fren sistemi uyarı lambası ve ABS uyarı lambası aynı anda yanarsa aşağıdaki prosedürü uygulayın.

1. Aracı en yakın emniyetli, düz bir yerde durdurunuz.

2. Motoru durdurunuz, park frenini devreye sokunuz ve sonra tekrar çalıştırınız.

3. Ayağınızı park freninden çekiniz. Uyarı lambalarının her ikisi de sönerse EBD sistemi arızalı olabilir.

En yakın SUBARU servisine kadar aracı dikkatle sürmenizi ve sistemi kontrol ettirmenizi tavsiye ederiz.

4. Her iki uyarı lambası tekrar yanar ve motor çalışmaya başlatıldıktan sonra yanık kalırsa motoru tekrar durdurunuz, park frenine basınız ve fren hidrolik seviyesini kontrol ediniz. Detaylar için "Fren hidroliği" ☞11- 27 konusuna bakınız.

5. Fren hidroliği seviyesi "MIN" (BOŞ) işaretinin altında değilse EBD sistemi arızalı olabilir. En yakın SUBARU servisine kadar aracı sürmenizi ve sistemi kontrol ettirmenizi tavsiye ederiz.

6. Fren hidroliği seviyesi "MIN" (BOŞ) işaretinin altında ise aracı SÜRMEYİNİZ.

Bunun yerine aracı en yakın SUBARU servisine çektirmenizi tavsiye ederiz. Detaylar için "Çekme" ☞9- 15 konusuna bakınız.

■ Vakum pompası sistemi uyarı lambası (turbo benzinli modeller) (sarı)



Vakum pompası sisteminde bir arıza ortaya çıktığı zaman bu uyarı lambası yanar.

NOT

Uyarı lambası yanıyorsa, vakum pompası sistemi arızalıdır. Böyle bir durumda kontrol için hemen SUBARU servisinize danışmanızı tavsiye ederiz.

■ Düşük yakıt seviyesi uyarı lambası



Yakıt uyarı lambası, depo hemen hemen boşken, yaklaşık 9,0 litre yakıt kalmışken yanar. Sadece kontak anahtarı "ON" (AÇIK) konumunda iken çalışır. Bu lamba yandığında, yakıt deposunu hemen doldurun.

NOT

Depodaki yakıt miktarı 17 litreye ulaşmadığı sürece bu lamba sönmez.

⚠ DİKKAT

Düşük yakıt uyarı lambası yandığında hemen depoya yakıt koyunuz. Boş depodan kaynaklanan motor teklemeleri, motora zarar verebilir.

■ Ön cam yıkama suyu uyarı lambası



Bu lamba, ön cam yıkama suyu seviyesi limitin altına (yaklaşık 1 litre) düştüğünde yanar.

■ Yokuşta kalkış yardımı uyarı lambası/Yokuşta kalkış yardımı KAPALI gösterge lambası



▼ Yokuşta kalkış yardımı uyarı lambası

Motor çalışırken yokuşta kalkış yardımı sistem kontrolünde herhangi bir arıza tespit edilirse, uyarı lambası yanar.

⚠ UYARI

Yokuşta kalkış yardımı uyarı lambası yandığında, aracınızı yetkili bir SUBARU bayisinde kontrol ettirmenizi öneririz.

▼ Yokuşta kalkış yardımı KAPALI gösterge lambası

Yokuşta kalkış yardımı sistemi devde dışıyken, Yokuşta kalkış yardımı KAPALI gösterge lambası, sürücüyü Yokuşta kalkış yardımı sisteminin çalışmadığı konusunda uyarmak için sürekli olarak yanar.

■ Kapı açık uyarı lambası



Herhangi bir kapı veya bagaj kapağı tamamen kapanmazsa, kapı açık uyarı lambası yanar. Kontak anahtarı “LOCK”/“OFF” veya “ACC”konumuna alınsa veya kontak anahtarı çıkarılmış olsa dahi bu fonksiyon devrededir.

Aracı sürmeye başlamadan önce bu lambanın mutlaka sönük olmasını sağlayın.

■ Dört Tekerlekten Çekiş uyarı lambası (CVT modeller) AWD

⚠ DİKKAT

AWD uyarı lambası yanıp sönerken sürmeye devam etmek, aktarma organlarına hasar verebilir. AWD uyarı lambası yanıp sönmeye başlarsa, hemen güvenli bir yere park ediniz ve tekerleklerden birinin aşırı derecede düşük bir hava basıncına ya da lastiklerin farklı çaplara sahip olup olmadığını kontrol ediniz.

NOT

Geçici yedek lastik kullanılırsa AWD uyarı lambası yanıp sönebilir. Geçici yedek lastik kullanımı, bu nedenle, gerekli minimum süre ile sınırlıdır. Geçici yedek lastiği ilk fırsatta klasik lastik ile değiştirin.

Aracın tekerleklerine değişik çaplarda lastikler takıldığı veya lastiklerin herhangi birisinin basıncı aşırı düşük olduğu halde araç sürülürse lamba yanıp söner.

– DEVAMI DİĞER SAYFADA –

■ Hidrolik direksiyon uyarı lambası



Bu uyarı lambası, motor çalışıyorken elektrikli hidrolik direksiyon sisteminde bir arıza tespit edildiğinde yanar.

⚠ DİKKAT

Hidrolik direksiyon uyarı lambası yandığında, direksiyon simidinin çalışmasında daha fazla dirençle karşılaşılabilir. En yakın SUBARU servisine kadar aracı sürmenizi ve aracı derhal kontrol ettirmenizi tavsiye ederiz.

NOT

Direksiyon aşağıdaki şekillerde çalışıyorsa hidrolik direksiyon kontrol sistemi, kumanda bilgisayarı ve tahrik motoru gibi sistem bileşenlerinin aşırı ısınmasını önlemek için hidrolik direksiyon geçici olarak sınırlandırabilir.

• Paralel park etme işlemi sırasında direksiyon simidinin sık aralıklarla döndürülmesi gibi durumlarda direksiyon simidi sık sık kullanılır ve araç aşırı düşük hızda dönüş yaparken keskin bir şekilde döndürülür.

• Direksiyon simidi uzun bir süre sonuna kadar döndürülmüş halde kalır.

Bu esnada, direksiyonda daha fazla direnç olacaktır. Ancak, bu bir arıza olduğu anlamına gelmez. Direksiyon bir süre kullanılmadıktan ve hidrolik direksiyon kontrol sistemi soğuma şansı bulduktan sonra normal direksiyon kuvveti geri gelecektir. Ancak, hidrolik direksiyon, hidrolik desteğin çok sık sınırlandırılmasına neden olacak standart dışı bir şekilde çalışıyorsa bu, hidrolik direksiyon kontrol sisteminin arızalanmasına neden olabilir.

■ Otomatik far yüksekliği ayarı uyarı lambası (mevcutsa)



Otomatik far yükseklik ayarı normal şekilde çalışmadığında bu lamba yanar.

Sürüş sırasında bu lamba yanarsa veya kontak anahtarı “ON” konumuna getirildikten sonra yaklaşık 3 saniye boyunca sönmezse, aracınızı SUBARU bayinizde kontrol ettirmenizi öneririz.

■ LED far gösterge lambası (mevcut ise)



LED farlar arızalanırsa bu lamba yanar. Aracınızı derhal bir SUBARU servisinde kontrol ettirmenizi tavsiye ederiz.

■ Direksiyona Duyarlı Far uyarı lambası/Direksiyona Duyarlı Far KAPALI gösterge lambası (mevcutsa)



Direksiyona Duyarlı Far özelliğini devre dışı bırakmak için Direksiyona Duyarlı Far KAPALI düğmesine basıldığında bu lamba yanar. Direksiyona Duyarlı Far fonksiyonunda bir arıza olduğunda bu lamba da yanıp söner. "Direksiyona Duyarlı Far" (SRH) ☞3-100 konusuna bakın.

■ Marş düğmeli anahtarsız giriş sistemi sesli uyarıları ve uyarı lambası (mevcutsa)

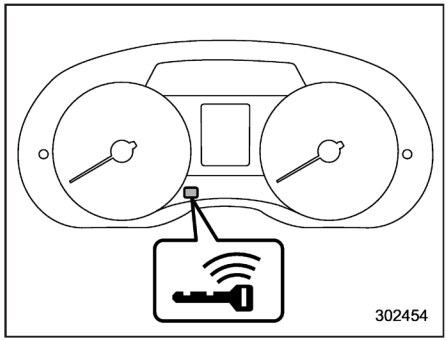

A Tipi

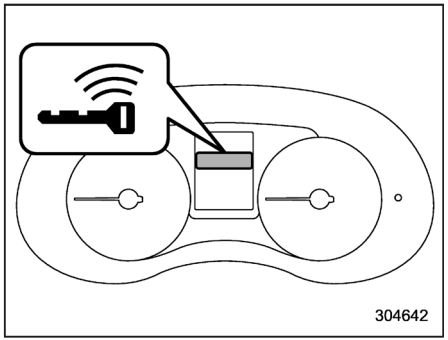

B Tipi

Marş düğmeli anahtarsız giriş fonksiyonunda, hatalı işlemleri minimum düzeye indirmek ve aracı hırsızlığa karşı korumak için, bir sesli uyarı duyulur ve gösterge tablosu üzerindeki giriş anahtarı uyarı lambası yanıp söner.

Sesli uyarı duyulduğunda ve/veya uyarı lambası yanıp söndüğünde, uygun tedbirleri alın.

⚠ UYARI

Motoru çalıştırdığınızda, marş düğmesi üzerindeki gösterge yeşil renkte yanıp sönüyorsa aracı asla sürmeyiniz. Bu durum direksiyon simidinin serbest bırakılmadığını gösterir ve ciddi yaralanma ve ölüme sebebiyet verecek bir kazaya sebep olabilir.

⚠ DİKKAT

- **Marş düğmesi üzerindeki çalışma göstergesi yeşil renkte yanıp söndükten sonra motor tekrar çalıştırıldığında çalışma göstergesi hala yeşil renkte yanıp sönüyorsa direksiyon kilidinde bir arıza olabilir. Böyle bir durumda mümkün olan en kısa zamanda SUBARU servisinizle temasa geçmenizi tavsiye ederiz.**
- **Marş düğmesi üzerindeki çalışma göstergesi turuncu renkte yanıp söndüğünde, hemen yetkili bir SUBARU bayisiyle irtibata geçmenizi tavsiye ederiz.**

NOT

- **Giriş anahtarı aracın içerisindeki çalışma aralıkları içerisinde olduğunda bile, giriş anahtarının durumuna ve çevresel koşullara bağlı olarak motorun çalıştırılması için giriş anahtarı uyarısı verilebilir.**
- **Giriş anahtarı aracın dışına açık bir camdan çıkartıldığında, giriş anahtarı çıkarıldı uyarısı veya yolcu giriş anahtarı çıkarıldı uyarısı verilmeyecektir.**

– DEVAMI DİĞER SAYFADA –

▼ Uyarı listesi

Aracın içindeki sesli uyarı	Aracın dışındaki sesli uyarı	Gösterge üzerindeki giriş anahtarı uyarı lambası	Marş düğmesi üzerindeki çalışma göstergesi	Durum	Yapılacak işlem
Ding sesi ... (aralıklı) (Yalnızca Orta Doğu modelleri)	—	—	—	Marş düğmesi "ACC" konumundayken sürücü kapısı açılmıştır (CVT modellerde, vites kolu "P" konumundayken).	Marş düğmesini "OFF" (KAPALI) konumuna getirin veya sürücü kapısını kapatın. *Araçtan çıkarken, marş düğmesini "OFF" konumuna getirmeyi unutmayın.
				Sürücü kapısı açıkken, marş düğmesi "OFF" (KAPALI) konumuna getirilmiştir.	Sürücü kapısını kapatın.
Ding sesi	Kısa bip sesi (2 saniye)	—	—	**Kilitleme uyarısı:** Giriş anahtarı aracın içerisindeyken, tüm kapılar kilitlenmeye çalışılmıştır.	Giriş anahtarını araçtan çıkarın ve kapıları kilitleyin. *Giriş anahtarı aracın içerisindeyken kapılar kilitlenemez. *Bir sinyal duyulur ve tüm kapıların kilidi açılır.
—	Kısa bip sesi (2 saniye)	—	—	**Giriş anahtarı kilitlenme uyarısı:** Marş düğmesi "OFF" konumundayken ve giriş anahtarı aracın içerisindeyken, kapı kilitleme sensörüne dokunulmuştur.	Giriş anahtarını araçtan çıkarın ve kapıları kilitleyin. *Giriş anahtarı aracın içerisindeyse, kapılar kilitlenemez.
Ding sesi	Uzun bip sesi (en fazla 60 saniye)	—	—	**Güç uyarısı:** Giriş anahtarı yaklaştırılırken ve marş düğmesi "OFF" konumundan başka bir konumdayken, kapı kilitleme sensörüne dokunulmuştur (CVT modellerde, vites kolu "P" konumundayken).	Giriş anahtarını araca geri getirin veya marş düğmesini "OFF" konumuna getirin. *Marş düğmesi "OFF" konumuna getirilmemişse kapılar kilitlenemez.
Ding sesi ... (7 saniye)	—	 (1 sn. aralıklarla yanıp söner)	—	**Giriş anahtarı uyarısı:** Giriş anahtarı aracın içerisinde değilken araç sürülmüş.	Giriş anahtarını yaklaştırın ve aracı sürün.

Aracın içindeki sesli uyarı	Aracın dışındaki sesli uyarı	Gösterge üzerindeki giriş anahtarı uyarı lambası	Marş düğmesi üzerindeki çalışma göstergesi	Durum	Yapılacak işlem
Ding sesi	—	 (1 sn. aralıklarla yanıp söner)	—	**Motor çalışması için giriş anahtarı uyarısı:** Giriş anahtarı aracın içerisinde değilken, marş düğmesine basılmış.	Giriş anahtarını yaklaştırın ve marş düğmesine basın.
Ding sesi	Bip sesi (3 defa)	 (1 sn. aralıklarla yanıp söner)	—	**Giriş anahtarı çıkarma uyarısı:** Sürücü araçtan giriş anahtarıyla çıkmış ve marş düğmesi "OFF" konumundan başka bir konumdayken, sürücü kapısını kapatmıştır (CVT modellerde, vites kolu "P" konumundayken).	Marj düğmesini "OFF" konuma getirin ve araçtan çıkın.
Ding sesi	Bip sesi (3 defa)	 (1 sn. aralıklarla yanıp söner)	—	**Yolcu giriş anahtarı çıkarma uyarısı:** Bir yolcu araçtan giriş anahtarıyla çıkmış ve marş düğmesi "OFF" konumundan başka bir konumdayken sürücü kapısı dışındaki kapılardan birini kapatmıştır.	Giriş anahtarını araca geri getirin veya marş düğmesini "OFF" konumuna getirin.
Uzun bip sesi (sürekli)	Uzun bip sesi (sürekli)	 (1 sn. aralıklarla yanıp söner)	—	Sürücü araçtan giriş anahtarıyla çıkmış ve marş düğmesi "OFF" (tüm modeller) konumundan başka bir konumdayken ve vites kolu "P" konumundan (CVT modeller) başka bir konumdayken sürücü kapısını kapatmıştır.	Vites kolunu "P" konumuna (CVT modeller) getirin, marş düğmesini "OFF" (tüm modeller) konumuna alıp, araçtan çıkın.

▼ Uyarı listesi

Aracın içindeki sesli uyarı	Aracın dışındaki sesli uyarı	Gösterge üzerindeki giriş anahtarı uyarı lambası	Marş düğmesi üzerindeki çalışma göstergesi	Durum	Yapılacak işlem
Uzun bip sesi (sürekli)	—	—	—	**Vites kolu konum uyarısı (CVT modeller):** Marş düğmesi "OFF" (KAPALI) konumundan başka bir konumdayken ve vites kolu "P" konumundan başka bir konumdayken sürücü kapısı açılmıştır.	Vites kolunu "P" konumuna getirin, marş düğmesini "OFF" konumuna alıp araçtan çıkın.
Uzun bip sesi (sürekli)	—	—	—	**Vites kolu konum uyarısı (CVT modeller):** Vites seçici kol "P" konumu dışında bir konumda iken basmalı kontak düğmesine basılarak motor kapatılır.	Vites kolunu "P" konumuna getirin ya da motoru çalıştırın.
Ding sesi	—	—	—	Giriş anahtarının pili zayıflamış.	Giriş anahtarının pilini değiştiriniz.
Ding sesi	—	—	Yeşil renkte yanıp söner (en fazla 15 saniye)	**Direksiyon kilidi uyarısı:** Motor çalıştırma prosedürü gerçekleştirilir fakat direksiyon halen kilitlidir.	Direksiyonu hafifçe sağa sola oynatırken, fren pedalına ve marş düğmesine basın.
Ding sesi	—	—	Turuncu renkte yanıp söner	**Sistem arıza uyarısı:** Hidrolik direksiyonda veya direksiyon kilidinde bir arıza tespit edilmiş.	Hemen yetkili bir SUBARU bayisiyle irtibata geçmenizi ve aracınızı kontrol ettirmenizi öneririz.

■ İmmobilizer gösterge lambası

Lamba, aşağıdaki koşullarda yanıp sönmeye başlar.

"Marş düğmeli, anahtarsız giriş sistemi" bulunan modeller için:

• Marş düğmesi "OFF" konumuna getirildikten hemen sonra.

• Sürücü kapısı açılır açılmaz ya da kapandığında bütün koşullar yerine getirilir.

– Marş düğmesi "ACC" veya "ON" konumunda olduğunda.

– Giriş anahtarı aracın dışındaysa.

– Motor çalışmıyorsa.

Marş düğmesinin açık konumuna getirildiği veya uyumsuz bir anahtar ile motor çalıştırılmaya çalışıldığı durumda (örneğin anahtar kayıtlı değilse ya da ID kodu uyumsuzsa), kontak anahtarı "açık" duruma gelmez ve immobilizer gösterge lambası yanıp sönmeye başlar.

"Marş düğmeli, anahtarsız giriş sistemi" bulunmayan modeller için:

• Kontak anahtarı "ON" konumundan "ACC" veya "LOCK" konumuna çevrildikten yaklaşık 60 saniye sonra.

• Anahtar çıkartıldığı anda

İmmobilizer gösterge lambasının yanıp sönmemesi immobilizer sisteminin arızalı olduğunun göstergesi olabilir.

Derhal en yakın SUBARU servisi ile temasa geçmenizi tavsiye ederiz.

Kodlanmamış bir anahtarın (örneğin yetkisiz bir kopya anahtarın) kullanılması durumunda immobilizer gösterge lambası yanar. İmmobilizer sistemi hakkında detaylı bilgi için, "İmmobilizer" ☞2-3 konusuna bakın.

NOT

• Şu koşullarda immobilizer gösterge lambası kapalı kalır. Bunun anlamı, ID kodu eşleşmesinin tamamlanmış ve immobilizer sistemi devre dışı kalmış olmasıdır ve herhangi bir arıza işareti değildir.

"Marş düğmeli, anahtarsız giriş sistemi" bulunan modeller:

– motor çalışıyorken

– marş düğmesi "AÇIK" ya da "ACC" konumunda ve sürücü kapısı açılmadı veya kapatılmadı

"Marş düğmeli, anahtarsız giriş sistemi" bulunmayan modeller:

– motor çalışıyorken

– kontak anahtarı "ON" konumundan "ACC" veya "LOCK" konumuna çevrildikten yaklaşık 60 saniye sonra.

– kontak "AÇIK" konumundayken

• Bir arıza oluştuğunda dahi, immobilizer lambasının yanıp sönmesi gibi, bu immobilizer sisteminin çalışmasını engellemez.

■ SI-DRIVE gösterge lambası (mevcutsa)

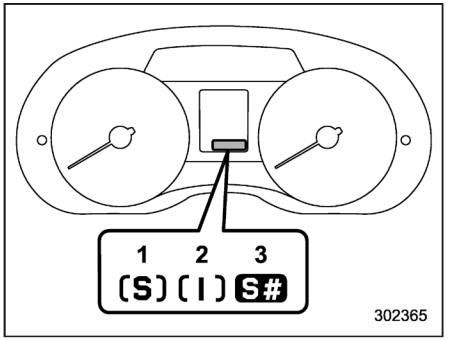

A Tipi
1) Sportif (S) mod
2) Intelligent (I) modu
3) Sport Sharp (S#) modu (mevcutsa)

– DEVAMI DİĞER SAYFADA –

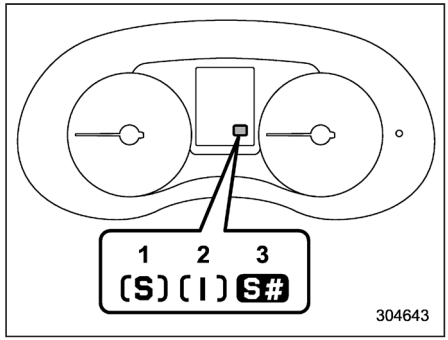

B Tipi
1) Sportif (S) mod
2) Intelligent (I) modu
3) Sport Sharp (S#) modu (mevcutsa)

Bu lamba, seçilen SI-DRIVE modunu gösterir.

SI-DRIVE hakkında bilgi almak için "SIDRIVE" ☞7-27 konusuna bakın.

■ Vites büyütme gösterge lambası (vites göstergesi bulunmayan MT modeller)

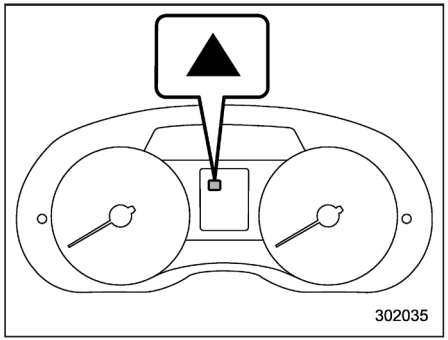

A Tipi

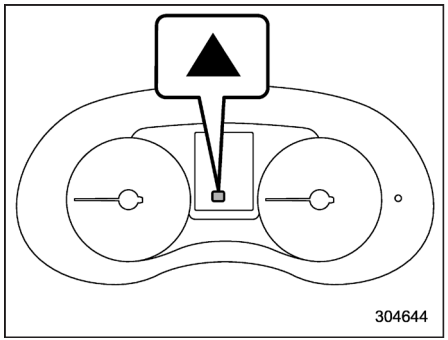

B Tipi

Sürüş sırasında, bu gösterge lambası yanıp söner ve sürücüyü daha verimli bir sürüş için uyarır.

Vites büyütme göstergesi aşağıdaki adımlar izlenerek etkinleştirilebilir veya devreden çıkarılabilir.

▼ A tipi gösterge tablosu

1. Kontak anahtarını "LOCK"/"OFF" veya "ACC" konumuna getirin.

2. Sıfırlanabilir mesafe sayacı göstergesi üzerinde "2 on" veya "2 oF" durumunu göstermek için kilometre sıfırlama düğmesine basın.

Gösterge, kilometre sıfırlama düğmesine basılarak aşağıdaki sırada gösterildiği şekilde değiştirilebilir.

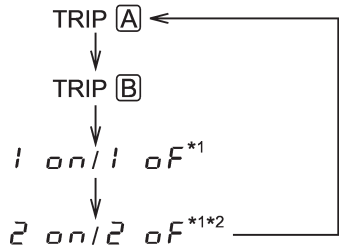

*1: Kontak anahtarı "ON" konumundayken görüntülenemezler.

*2: Yalnızca vites göstergesi bulunmayan MT modeller

3: Mevcut ayarları değiştirmek için kilometre sıfırlama düğmesine en az 2 saniye basın.

2 on: Etkinleştirilmiş

2 oF: Etkinleştirilmemiş

NOT

• Vites büyültme göstergesinin başlangıçtaki ayarı, aracın size teslim edildiği fabrika ayarlarında devrede "2 on" şeklinde ayarlanmıştır.

• Kontak anahtarı "ON" konumundayken vites göstergesinin ayarını değiştirmek mümkün değildir. Ayarı, kontak anahtarı "LOCK"/"OFF" veya "ACC" konumundayken değiştiriniz.

▼ B tipi gösterge tablosu

"Vites Kolu Konumu Gösterge Ayarları" ☞3-49 konusunda açıklanan prosedürleri uygulayın.

■ Vites kolu/vites konumu göstergesi (mevcutsa)

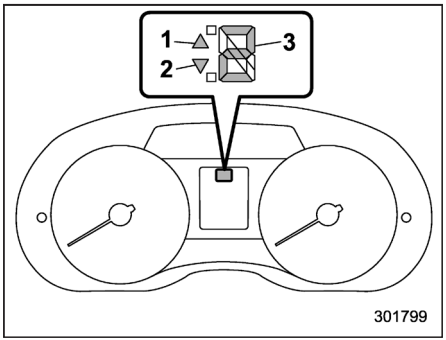

A Tipi
1) Vites büyütme göstergesi
2) Vites küçültme göstergesi
3) Vites konumu göstergesi

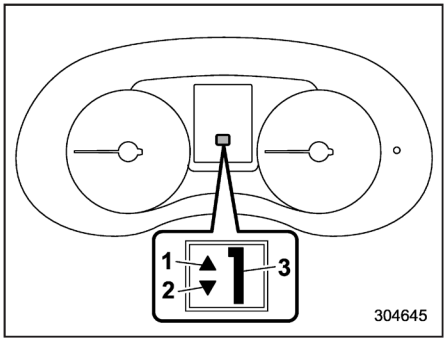

B Tipi
1) Vites büyütme göstergesi
2) Vites küçültme göstergesi
3) Vites konumu göstergesi

CVT modellerde, seçili vites kolu konumu, gösterge tablosunda gösterilir.

Ayrıca manuel mod olan modellerde, manuel mod seçildiğinde vites konumu göstergesi (mevcut vites konumunu gösterir) ve vites büyütme/küçültme göstergesi yanar. Detaylar için, "Manuel mod seçimi" ☞7-22 konusuna bakın.

Bazı MT modellerde, vites konum göstergesi, vites büyütme/küçültme göstergesi ile birlikte gösterilir. Ayrıntılar için, "Vites değiştirime göstergesi (Avrupa modelleri)" ☞7-16 konusuna bakın.

– DEVAMI DİĞER SAYFADA –

■ Dönüş sinyali gösterge lambaları

Bu lambalar dönüş sinyalinin veya şerit değiştirme sinyalinin çalışmasını gösterir.

Gösterge lambaları yanıp sönmezse veya hızlı yanıp sönerlerse dönüş sinyali ampulü yanmış olabilir. Ampulü mümkün olan en kısa zamanda değiştiriniz.

"Ön sinyal lambası ve park lambası" ☞11-52 veya "Arka lamba grubu" ☞11-55 konusuna bakınız.

■ Uzun far gösterge lambası



Bu lamba, farların uzun far konumunda olduğunu gösterir.

Bu gösterge lambası ayrıca selektör yaparken de yanar.

■ Hız sabitleme sistemi gösterge lambası (mevcutsa)



Bu gösterge, hız sabitleme sistemi ana düğmesine basıldığında ve hız sabitleme sistemi aktif hale getirildiğinde yanar.

⚠ DİKKAT

Arıza gösterge lambası (Motor Kontrol lambası) yanarsa, hız sabitleme sistemi göstergesi de aynı zamanda yanıp söner. Bu durumda aracı sürerken emniyette olursunuz, ancak yüksek hızlardan kaçınmanızı ve aracınızı mümkün olan en kısa zamanda bir SUBARU servisi tarafından kontrol ettirmenizi tavsiye ederiz.

NOT

Hız sabitleme sistemi düğmesine bastığınızda bu gösterge görünmezse, hız sabitleme fonksiyonu doğru çalışmıyor olabilir. Aracınızı bir SUBARU servisinde kontrol ettirmenizi tavsiye ederiz.

■ Hız sabitleme sistemi gösterge lambası (mevcutsa)



Bu lamba, araç hızı hız sabitleme sistemi fonksiyonunun kullanılmasına ayarlandığında yanar.

■ Far gösterge lambası (mevcutsa)



Bu gösterge lambası aşağıdaki koşullarda devreye girer.

- far düğmesi "≡D◇≡" veya "≡D" konumuna alındığında (Avustralya modelleri hariç)
- far düğmesi "O" veya "≡D" konumuna alındığında (Avustralya modellerinde)
- far kontrol düğmesi "AUTO" konumundayken ve farlar otomatik olarak yanıyorken (otomatik yanan/sönen far bulunan modellerde)

■ Ön sis lambası gösterge lambası (mevcutsa)



Bu gösterge lambası ön sis lambaları yanıyorken yanar.

■ Arka sis lambası gösterge lambası (mevcutsa)



Bu gösterge lambası arka sis lambası yanıyorken yanar.

■ X modu gösterge lambası (mevcutsa)



X modu aktif hale getirildiğinde bu gösterge lambası yanar. X modu devre dışı bırakıldığında lamba sönecektir.

■ Yokuş inme kontrolü göstergesi (mevcutsa)



Yokuş inme kontrolü fonksiyonu hazır durumdayken bu gösterge yanar. Beyaz renkle yanıp sönüyorsa, yokuş inme fonksiyonu çalışmaktadır. Yokuş inme kontrolü fonksiyonu kullanılamaz durumdayken bu gösterge söner.

■ Yakıt filtresi uyarı lambası (dizel motorlu modeller)



Yakıt filtresi içerisinde biriken su miktarı belirlenen seviyeye ulaştığında bu uyarı lambası yanar. Bu uyarı lambası yanarsa, aracınızı mümkün olan en kısa sürede bir SUBARU servisinde kontrol ettirmenizi tavsiye ederiz.

⚠ DİKKAT

Bu uyarı lambası yandığında aracı asla sürmeyiniz. Yakıt filtresi içerisinde su birikmiş şekilde aracın sürülmeye devam edilmesi yakıt enjeksiyon pompasına zarar verecektir.

■ Ön ısıtma gösterge lambası (dizel motorlu modeller)



Ön ısıtma gösterge lambası, kontak anahtarı "ON" konumuna getirildiğinde yanar ve motor yeterli ısıya ulaştığında (birkaç saniye sonra) söner.

NOT

• Dış ortam sıcaklığı düşük olduğunda, ön ısıtma gösterge lambası alışılmıştan bir miktar daha uzun yanık kalır.

• Marş düğmesi sistemi bulunmayan modellerde, ön ısıtma gösterge lambası söndükten sonra motoru çalıştırınız.

• Marş düğmesi sistemi bulunan modellerde için, ön ısıtma gösterge lambası sönene kadar motoru çalışmayacaktır.

■ Dizel partikül filtresi uyarı lambası (dizel motorlu modeller)



▼ Dizel partikül filtresi uyarı lambası yandığında

Filtre kurumu otomatik olarak yakamadığında ve biriken partiküller belirtilen sınırın üzerine çıktığında dizel partikül filtresi uyarı lambası yanar.

Dizel partikül filtresi uyarı lambası yandığında, motor tamamen ısındıktan sonra aracı sadece aşağıdaki koşullarda sürün.

• Motor devri (sadece MT modeller): 1.800 ila 2.500 d/dk

• Araç hızı: 60 km/h veya daha fazla tercih edilir

• Yakma işlemi için sürüş süresi: en az 15 dakika

NOT

• Ani hızlanmalardan kaçınınız.

• MT modellerde, vites yükseltme zamanlamasına göre hızlanma, vites konum veya değiştirme göstergesinde gösterilir. Dizel partikül filtresinin tekrar temizlenme işlemi sırasında, vites konum/değiştirme göstergesi, temizlenme işlemi için uygun hızlanma durumunu sürücüye gösterir. Vites konum/değiştirme göstergesi hakkında detaylı bilgi için, bir sonraki bölüme bakın.

– Avrupa modelleri: "Vites değiştirime göstergesi (Avrupa modelleri)" ☞7-16 konusuna bakın.

– Diğer modeller: "Vites yükseltme gösterge lambası (Avrupa modelleri hariç)" ☞7-16 veya "Vites yükseltme gösterge lambası (vites konum göstergesi bulunmayan MT modeller)" ☞3-34 konusuna bakın.

• MT modeller için, tüm bu koşulların sürdürülmesi zorsa, en azından belirlenen motor devrinde sürüşe devam etmenin kurumun yanması üzerinde bir etkisi olacaktır.

Bu koşullar altında sürüşe devam edilirse filtre içerisindeki sıcaklık yükselir ve biriken kurum yakılarak ortadan kaldırılır. Kurum ortadan kaldırıldığında uyarı lambası söner.

– DEVAMI DİĞER SAYFADA –

⚠ UYARI

Dizel partikül filtresi uyarı lambası yanar durumda yola devam edilmesi motorun ve dizel partikül filtresinin hemen hasar görmesine neden olmayacaktır. Aracı tüm trafik kurallarına ve koşullarına uygun şekilde emniyetli biçimde sürünüz. Aksi takdirde bir trafik kuralı ihlaline veya bir trafik kazasına neden olabilirsiniz.

NOT

Kurum dizel partikül filtresi içerisinde yanarken, sürüş özellikleri, motor devri, motor sesi ve egzoz gazının kokusu değişebilir.

▼ Dizel partikül filtresi uyarı lambası yanıp söndüğünde

Dizel partikül filtresi uyarı lambası yanıp söndüğünde, aracınızı derhal kontrol edilmek üzere en yakın SUBARU yetkili servisine götürmenizi tavsiye ederiz.

⚠ DİKKAT

Dizel partikül filtresi uyarı lambası yanarken yola devam etmeniz durumunda uyarı lambası yanıp sönmeye başlayacaktır. Bu durumda, derhal aracınızı kontrol edilmek üzere en yakın SUBARU yetkili servisine götürmenizi tavsiye ediyoruz. Aksi halde, motor ve dizel partikül filtresi hasar görebilir.

■ Aşırı devir uyarı lambası (sarı) (MT dizel motorlu modeller)

Motorun aşırı devir yapması söz konusu ise, bir uyarı sesi duyulacak ve gösterge panelindeki aşırı devir uyarı lambası sarı renkte yanacaktır. Daha fazla detay için, "Aşırı devir uyarısı (MT dizel motorlu modeller) ☞7-17 konusuna bakınız.

■ Otomatik Start/Stop uyarı lambası/Otomatik Start/Stop KAPALI gösterge lambası (sarı) (mevcutsa)

▼ Otomatik Start Stop uyarı lambası

⚠ DİKKAT

- **Otomatik Çalıştırma Durdurma uyarı lambası yanıp sönüyorsa Otomatik Çalıştırma Durdurma sisteminde bir arıza olabilir. En kısa sürede yetkili bir SUBARU yetkili bayisinde aracınızı kontrol ettirmenizi tavsiye ederiz.**
- **Otomatik Çalıştırma Durdurma uyarı lambası aşağıdaki durumlar dışında herhangi bir zamanda yanarsa ve Otomatik Çalıştırma Durdurma KAPALI düğmesine basılmasına rağmen sönmezse, aracınızı en yakın zamanda bir SUBARU bayisinde kontrol ettirmenizi tavsiye ederiz.**

Otomatik Start/Stop uyarı lambası, motor Otomatik Start/Stop sistemi tarafından geçici olarak durdurulduğunda aşağıdaki işlemlerden herhangi biri gerçekleştirilirse sarı renkle yanacaktır.

- motor kaputu açılırsa
- sürücü emniyet kemeri bağlanmazsa
- sürücü kapısı açılırsa

Bu durumlarda, güvenliği sağlamak için, aşağıdaki işlemler gerçekleştirilmiş olsa dahi motor otomatik olarak çalıştırılmaz.

Motoru çalıştırmak için normal prosedürü uygulayın.

- fren pedalına basılır (CVT modeller)
- debriyaj pedalına sonuna kadar basılır (MT modeller)

▼ Otomatik Start/Stop KAPALI gösterge lambası

Bu sarı lamba, Otomatik Start/Stop sisteminin devreye girmesini önlemek için Otomatik Start/Stop KAPALI düğmesine basıldığında yanacaktır. Otomatik Çalıştırma Durdurma sisteminin devreye girmesini sağlamak için Otomatik Çalıştırma Durdurma KAPALI düğmesine bir defa daha basıldığında lamba sönecektir.

■ Otomatik Start/Stop gösterge lambası (yeşil) (mevcutsa)

Bu yeşil gösterge lambası motor, Otomatik Start/Stop sistemi tarafından geçici olarak durdurulduğunda yanar. Motor yeniden çalıştırıldığında lamba sönecektir.

Bilgi ekranı (mevcutsa)

NOT

Aracınızda renkli çok fonksiyonlu ekran varsa, "Çok fonksiyonlu ekran" ☞3-50 konusuna bakın.

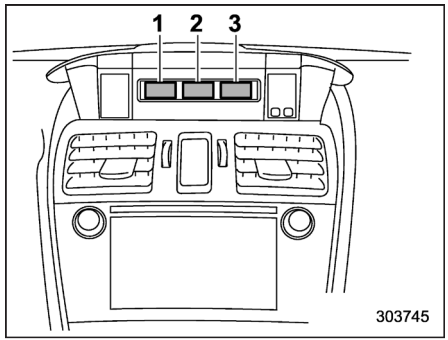

1) Dış ortam sıcaklık göstergesi
2) Sürüş bilgi ekranı
3) Saat

Kontak anahtarı "ACC" konumundayken saat ekranda görüntülenir.

Kontak anahtarının “ON” konumuna getirilmesiyle, dış sıcaklık göstergesi ve sürüş bilgisi ekranı ve saat ekranda görüntülenir.

■ Dış ortam sıcaklık göstergesi

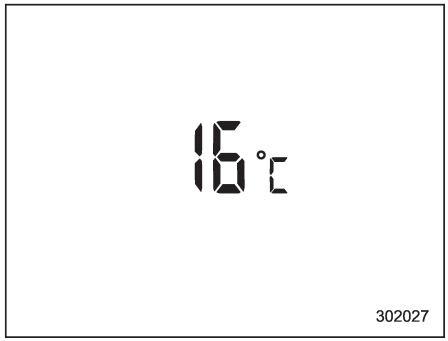

Dış sıcaklık göstergesi -40 ile 50°C arasındaki sıcaklıkları gösterebilir.

NOT

Dış sıcaklık göstergesi sensörün etrafındaki sıcaklığı gösterir. Bu nedenle, sıcaklık göstergesi dışarıdaki gerçek sıcaklıktan farklı bir değer gösterebilir.

– DEVAMI DİĞER SAYFADA –

▼ Yol yüzeyinde donma uyarısı göstergesi

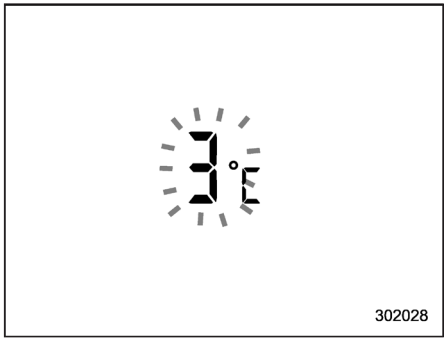

Dış sıcaklık +3°C'ye veya bu değerin altına düştüğünde, düşük dış sıcaklık uyarı lambası yol yüzeyinde donma ihtimali olduğunu göstermek üzere yanıp söner.

Ekranda düşük dış sıcaklık göstergesi dışında bir gösterge görüntülenirken dış sıcaklık 3°C'ye veya bu değerin altına düşerse, ekran dış sıcaklık göstergesini göstermeye başlar ve eski konumuna dönmeden önce 5 saniye boyunca bu modda yanıp söner.

Kontak anahtarı "ON" konumundayken ekranda 3°C veya bu değerin altında bir dış sıcaklık görüntüleniyorsa, gösterge yanıp sönmez.

NOT

• Dış sıcaklık göstergesi sensörün etrafındaki sıcaklığı gösterir. Bu nedenle, sıcaklık göstergesi dışarıdaki gerçek sıcaklıktan farklı bir değer gösterebilir.

• Yol yüzeyinin donması uyarısı sadece bir rehber niteliğindedir. Yola çıkmadan önce mutlaka yol yüzeyi hakkında bilgi alınız.

• Yol yüzeyi donma uyarısı ekranda göründükten sonra, dış sıcaklık o zamandan önce 5°C veya daha üstü bir sıcaklığa yükselene kadar dış sıcaklık 3°C'ye veya altına düşse bile uyarı tekrar görüntülenmeyecektir.

■ Sürüş bilgi ekranı

▼ Görüntü seçimi

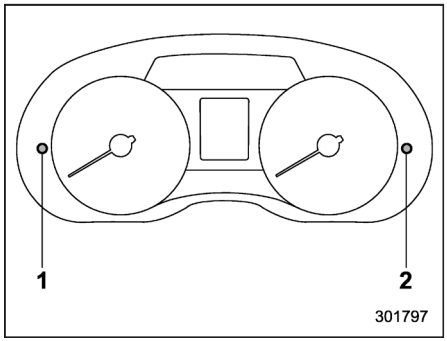

Bilgi ekranı seçme düğmesi
1) Sağdan direksiyonlu modeller
2) Soldan direksiyonlu modeller

Kontak anahtarı "ON" konumundayken bilgi ekranının seçme düğmesine her basıldığında ekran göstergesi aşağıdaki sırayla değişecektir:

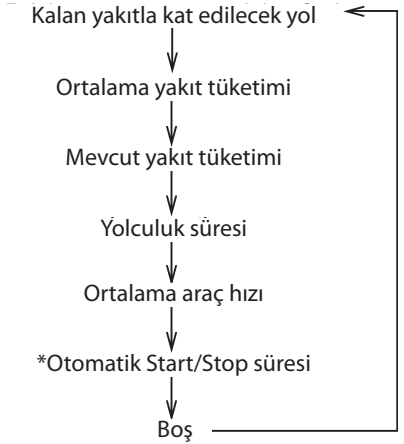

*: Yalnızca Otomatik Start/Stop sistemi olan modeller

▼ Kalan yakıtla kat edilecek yol

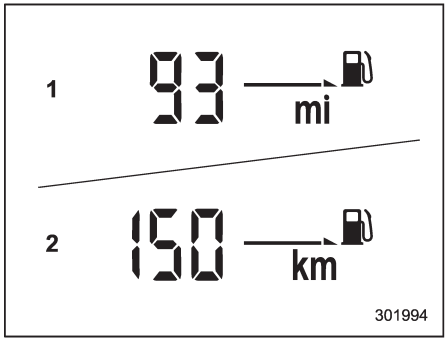

1) İngiltere modelleri
2) İngiltere modelleri hariç

Bu gösterge yakıt deposunda kalan yakıt miktarını ve ortalama yakıt tüketimini hesaba katarak, kat edilebilecek mesafeyi gösterir.

Düşük yakıt uyarı lambası yandığında, kalan yakıtla kat edilecek yol göstergesi 5 saniye boyunca yanıp söner. (Ekranda o anda başka bir değer görüntüleniyor olsa bile, kalan yakıtla kat edilecek yol göstergesini görüntülemeye başlar.)

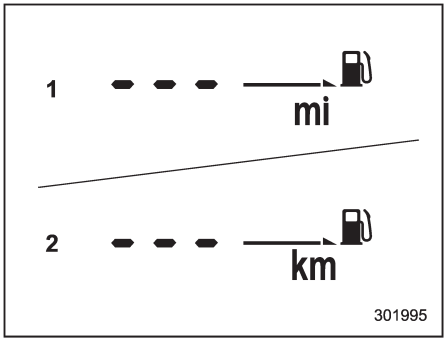

1) İngiltere modelleri
2) İngiltere modelleri hariç

Kalan yakıtla kat edilecek yol göstergesi "- - -" işaretini gösteriyorsa, bu, depoda çok az yakıt kaldığı anlamına gelir. Derhal yakıt almanız gerekmektedir.

NOT

Kalan yakıtla kat edilecek yol göstergesinin gösterdiği değer sadece bir rehber olarak ele alınmalıdır. Gösterilen değer gerçekte kalan yakıtla kat edilebilecek yoldan farklı olabilir bu nedenle düşük yakıt uyarı lambası yandığında yakıt deposunu derhal doldurunuz.

– DEVAMI DİĞER SAYFADA –

▼ Ortalama yakıt tüketimi

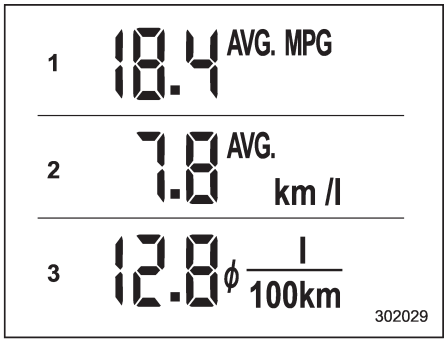

1) A tipi
2) B tipi
3) C tipi

Bu gösterge, sıfırlanabilir mesafe sayacı son defa sıfırlandıktan sonraki ortalama yakıt tüketimi miktarını gösterir.

Kilometre sıfırlama düğmesine basıldığında gösterge, sıfırlanabilir mesafe sayacı A'ya bağlı ortalama yakıt tüketimi ile sıfırlanabilir mesafe sayacı B'ye bağlı ortalama yakıt tüketimi arasında değişir.

Sıfırlanabilir mesafe sayaçlarından herhangi biri sıfırlandığında, ilgili ortalama yakıt tüketimi değeri de sıfırlanır.

NOT

• Gösterilen değerler aracın sürüş koşullarına göre de farklılık gösterir. Ayrıca, gösterilen değerler gerçek değerlerden bir miktar sapabilir bu nedenle sadece bir rehber değer olarak değerlendirilmelidir.

• Sıfırlanabilir mesafe ölçerlerden biri sıfırlandığında, o göstergeye ait ortalama yakıt tüketimi değeri araç 1 kilometre yol kat etmeden önce görüntülenmez.

▼ Mevcut yakıt tüketimi

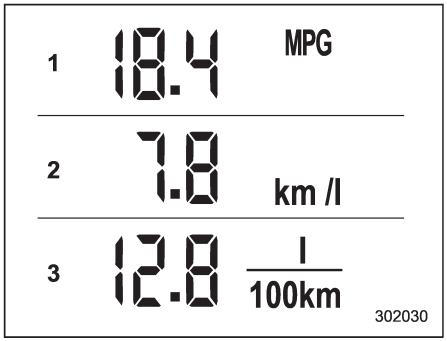

1) A tipi
2) B tipi
3) C tipi

Bu gösterge, o andaki yakıt tüketim miktarını gösterir.

▼ Yolculuk süresi

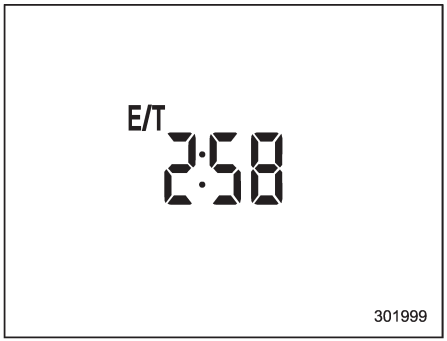

Yolculuk süresi göstergesi, kontak anahtarı "START" (MARŞ) konumuna getirildikten bu yana geçen süreyi gösterir.

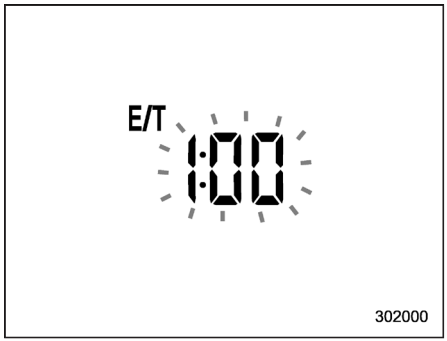

Yolculuk süresi göstergesi her saat başı yanıp söner.

Yolculuk süresi haricinde bir değer görüntüleniyorsa, bir saat dolduğunda, ekranda 5 saniye boyunca yolculuk süresi görüntülenir ve ardından ekran orijinal konuma gelir.

NOT

Kontak anahtarı "LOCK"/"OFF" konumuna getirildiğinde seyahat süresi otomatik olarak sıfırlanır. Motor yeniden çalıştırılmadan önce kontak anahtarının "LOCK"/"OFF" veya "ACC" konuma getirilmesi durumunda da seyahat süresi sıfırlanır.

▼ Ortalama araç hızı

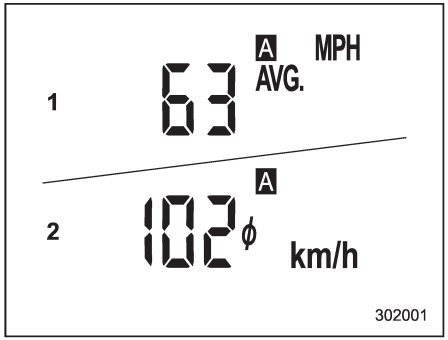

1) İngiltere modelleri
2) İngiltere modelleri hariç

Bu gösterge, sıfırlanabilir mesafe sayacı son defa sıfırlandıktan sonraki ortalama araç hızını gösterir.

Kilometre sıfırlama düğmesine basıldığında gösterge, sıfırlanabilir mesafe sayacı A'ya bağlı ortalama araç hızı ile sıfırlanabilir mesafe sayacı B'ye bağlı ortalama araç hızı arasında değişir.

Sıfırlanabilir mesafe sayaçlarından herhangi biri sıfırlandığında, ilgili ortalama araç hızı değeri de sıfırlanır.

NOT

Sıfırlanabilir mesafe sayaçlarından biri sıfırlandığında, o göstergeye ait ortalama araç hızı değeri araç 1 kilometre yol kat etmeden önce görüntülenmez.

▼ Otomatik Start/Stop süresi (Otomatik Start/Stop sistemi olan modeller)

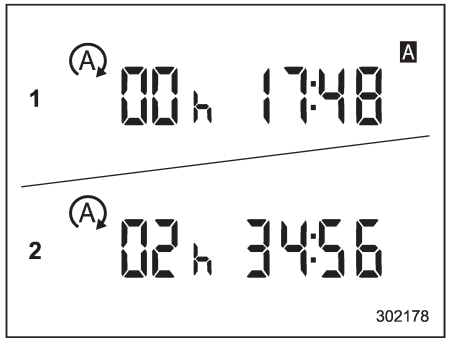

1) Sıfırlanabilir mesafe sayacında toplam süre
2) Kontak anahtarı ile bağlantılı olarak toplam süre

Bu ekranda, motorun Otomatik Start/Stop sistemi tarafından aşağıdaki şekillerde durdurulduğu toplam süre görüntülenir.

Sıfırlanabilir mesafe ölçerde toplam süre:
Motorun, görüntülenmekte olan sıfırlanabilir mesafe ölçerin en son sıfırlandığı zamandan bu zamana kadar Otomatik Çalıştır Durdur sistemi tarafından durdurulduğu toplam süreyi gösterir. Sıfırlama düğmesine basarak ekranın, motorun mesafe ölçer A ve mesafe ölçer B'de durdurulduğu zamanlar arasında geçiş yapmasını sağlayabilirsiniz.

– DEVAMI DİĞER SAYFADA –

Kontak anahtarında toplam süre: Kontak anahtarının "ON" konumuna getirildiği zamandan şu ana kadar Otomatik Start/Stop sistemi tarafından durdurulduğu toplam süreyi gösterir.

Ekranın sıfırlanabilir mesafe sayacına ait toplam süre ve kontak anahtarına ait toplam süre arasında geçiş yapmasını sağlamak için aşağıdaki işlemi gerçekleştirin.

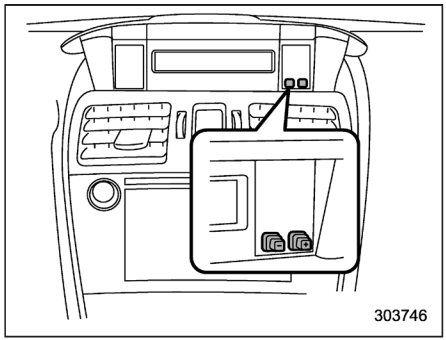

1. Bilgi ekranının yanında bulunan "+" düğmesini basılı tutunuz. Durdurulan süre yanıp sönecektir.

2. Durdurulan süre yanıp sönmeye başladıktan sonra 5 saniye içinde bilgi ekranının yanında bulunan "–" düğmesine basınız ve düğmeyi basılı tutunuz. Ekran değişecektir ve 3 saniye yanıp söndükten sonra, seçili durdurulan süre görüntülenecektir.

3. "–" düğmesine ekranın yanıp söndüğü 3 saniye boyunca her basılı tutulduğunda, ekran yanıp söner ve 3 saniye boyunca yanıp söner. Ekranın yanıp söndüğü 3 saniye süresince "–" düğmesine basılmazsa, seçili durdurulan süre görüntülenecektir.

▼ X modu göstergesi (mevcutsa)



X modu aktif hale getirildiğinde bu gösterge lambası yanar. X modu devre dışı bırakıldığında lamba sönecektir.

▼ Sürüş bilgi ekranının kapatılması

Sürüş bilgi ekranı kapatılabilir.

Ekranı kapatmak için, kontak anahtarını "LOCK"/"OFF" konumuna getiriniz ve saatin yanındaki "+" düğmesine basıp düğmeyi basılı tutunuz. Daha sonra bilgi ekranı ile saat ekranı 3 saniye boyunca yanıp sönerek sürüş bilgi ekranının kapandığını belirtir.

Ekranı geri getirmek için "+" düğmesine bir defa daha basıp düğmeyi basılı tutun.

NOT

• Sürüş bilgi ekranının başlangıçtaki ayarı, aracın size teslim edildiği fabrika ayarlarında devrede şeklinde ayarlanmıştır.

• Ortalama yakıt tüketimi ve ortalama araç hızı, sürüş bilgisi ekranı kapalıyken bile hesaplanabilir.

• Sürüş bilgisi ekranını kapatsanız bile, akü voltajının bağlantısı kesilip akü veya sigorta değişimi için tekrar bağlandığında ekran otomatik olarak açılacaktır.

■ Saat

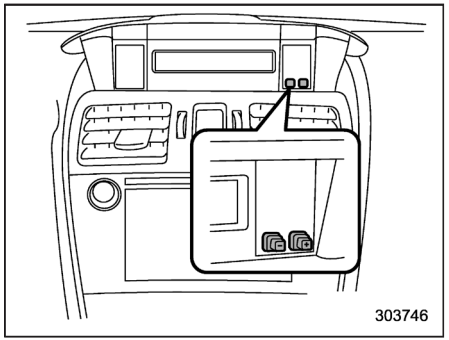

Saatin gösterdiği zamanı ayarlamak için "+" veya "-" düğmesine basın.

"+" düğmesine basarsanız gösterilecek zaman birer dakikalık kademelerle değişecektir.

"-" düğmesine basarsanız gösterilecek zaman birer dakikalık kademelerle düşecektir. Düğmeyi basılı tutarsanız, zaman daha hızlı değişecektir.

Saat, 12 saat veya 24 saat saat ekranı olarak ayarlanabilir. Ekran formatını değiştirmek için aşağıdaki işlemleri uygulayınız.

1. Kontak anahtarını "LOCK"/"OFF" konumuna getiriniz.

2. Saat ekranının yanında bulunan "–" düğmesini basılı tutunuz. Saat ekranı 5 saniye boyunca yanıp sönmeye başlayacaktır.

3. Saat ekranı yanıp sönerken "+" düğmesini basılı tutunuz. Saat formatı değişecektir.

4. Saat ekranı, size saat ekranının değiştirildiğini bildirmek için yaklaşık 3 saniye boyunca yanıp sönmeye devam edecektir.

Saat ekranını tekrar değiştirmek isterseniz, saat ekranı yanıp sönerken "+" düğmesini basılı tutun.

Çok fonksiyonlu ekran (B tipi gösterge tablosu bulunan modeller)

⚠ UYARI

Aracın hareket halinde olduğu sırada çoklu bilgi ekranı kullanırken güvenli bir sürüş gerçekleştirmeye her zaman özen gösterin. Çoklu bilgi ekranın çalışması sürüş sırasında dikkatinizi dağıtıyor ve konsantrasyonunuzu bozuyorsa, ekranda üzerinde herhangi bir işlem yapmadan önce aracı durdurun. Ayrıca, sürüş sırasında ekrana yoğunlaşmayın. Bunu yapmanız, gözünüzü yoldan ayırmanıza neden olur bu durum da kaza ile sonuçlanabilir.

Çoklu bilgi ekranında çeşitli bilgiler görüntülenecektir. Ayrıca, herhangi bir arıza tespit edilmesi durumunda ekranda bir uyarı mesajı belirecektir. İlaveten, görüntülenen içerikle ilgili bir çok ayar da yapılabilir.

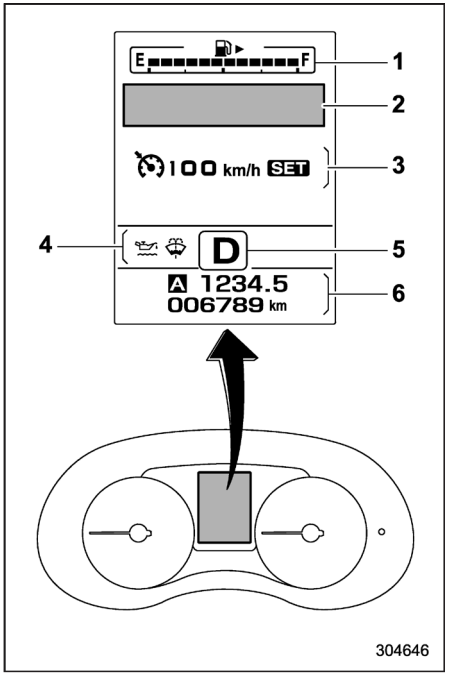

Çoklu bilgi ekranı

1) Yakıt göstergesi ("Yakıt göstergesi" ☞3-12 konusuna bakın.)
2) Uyarı ekranı ("Uyarı ekranı" ☞3-47 konusuna bakın.)/Temel ekran ("Temel ekranlar" ☞3-47 konusuna bakın.)
3) Hız sabitleme sistemi bilgi ekranı

– DEVAMI DİĞER SAYFADA –

4) Uyarı göstergesi
5) Vites kolu konum göstergesi ("Vites kolu konum göstergesi" ☞3-35 konusuna bakın.)
6) Kilometre sayacı ("Kilometre sayacı" ☞3-10 konusuna bakın.)/çift mesafe sayacı "Çift mesafe sayacı" ☞3-11 konusuna bakın.)

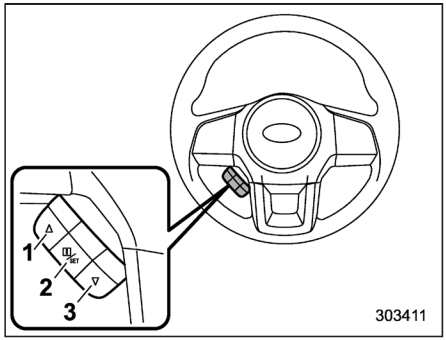

Kumanda düğmesi
1) Yukarı (seç)
2) Ayar (gir)
3) Aşağı (seç)

■ Temel çalışma

Kumanda düğmesinden "▲" veya "▼" seçenekleri kullanılarak ekranlar ve seçim öğeleri değiştirilebilir. "ⓘ/SET" düğmesini kendinize doğru çektiğinizde öğe seçilip ayarlanabilir.

Hatırlatma bilgisi, araç bilgisi, uyarı bilgisi gibi faydalı mesajlar varsa, bunlar mevcut ekranın görüntülenmesini engelleyip bip sesi ile birlikte kendileri görüntülenecektir. Böyle bir ekran görüntülenirse, ekranda görüntülenen mesaja göre uygun önlemi alınız.

Uyarı ekranı bir kaç saniye sonra başlangıçtaki ekrana dönecektir. "ⓘ" bilgilendirmesi ekrandayken, tekrar uyarı ekranına geçmek mümkündür. Ekrana "ⓘ" işaretli mesajı yeniden çağırmak için direksiyon üzerindeki "ⓘ/SET" düğmesini kendinize çekin.

■ Açılış ve Kapanış ekranı

Kilitleme sonrası sürücü kapısı açıldı ya da kapandıysa, çoklu bilgi ekranında yaklaşık 20 saniye boyunca Açılış ekranı gösterilir.

Marş düğmesi "kilitli/kapalı" konuma getirildiğinde, Çoklu bilgi ekranı yavaşça kapanır (Güle Güle ekranı).

NOT

• Temel ekranda, ilgili ekran görüntüdeyken kontak anahtarı "ON" konumuna getirildiğinde Açılış ekranı gösterilir.

• Açılış ekranı bir kez görüldüğünde, yeniden gösterilmesi belli bir zaman alır.

• Sürücü kapısı açıldıktan sonra marş düğmesi kullanılırsa, sürücü kapısı açılsa da kapansa da Açılış ekranı görüntülenmez.

• Açılış ekranı açıkken uzaktan anahtarsız giriş sistemi (bütün modeller) veya anahtarsız giriş fonksiyonu (mevcutsa) kullanılarak sürücü kapısını kilitlediğinizde Açılış ekranı kapanır.

• Açılış ekranı görüntülenirken kapılardan herhangi biri (bagaj kapağı dahil) açılırsa kapı açık uyarısı görüntülenecektir.

• Açılış ekranı açık veya kapalı olarak ayarlanabilir. Detaylar için "Açılış - Kapanış Ekranı" ☞3-49 konusuna bakın.

■ Uyarı ekranı



Uyarı için örnek

Uyarı mesajı veya bakım bildirimi varsa, yaklaşık 3 saniyeliğine görüntülenecektir. Görüntülenen mesaja göre uygun önlemleri alınız.

■ Temel ekranlar

Direksiyon üzerindeki "▲" veya "▼" düğmesini kullanarak her zaman görüntülenen ekranı değiştirebilirsiniz.

Temel ekran:

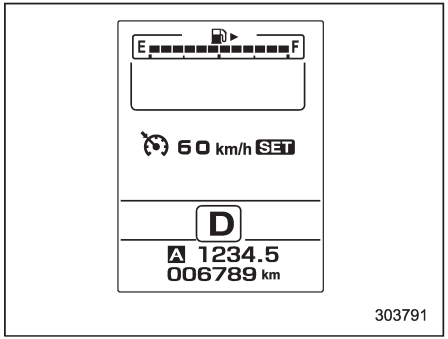

Dijital hız ekranı:

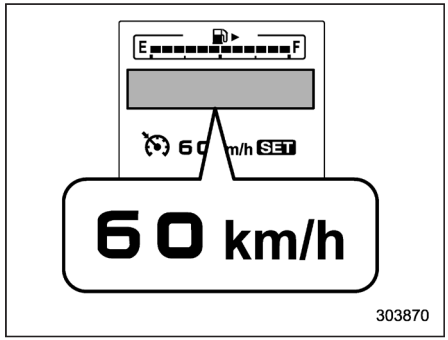

Bu ekran aracın mevcut hızını gösterir.

SI-DRIVE modu ekranı (mevcutsa):

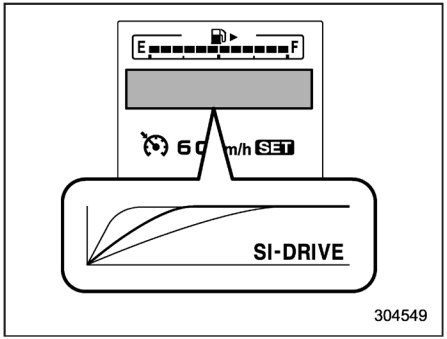

Bu ekran gaz kelebeği açısı ile mevcut SI-DRIVE modunu gösterir.

Yolculuk süresi ekranı:

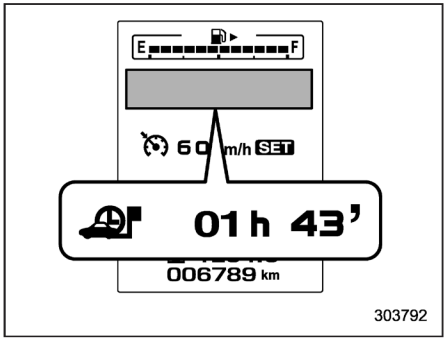

Bu ekran, yolculuk süresini (kontak anahtarının "ON" konumuna getirildiğinden bu yana geçen süre) gösterir.

– DEVAMI DİĞER SAYFADA –

Menü ekranına giriş ekranı:

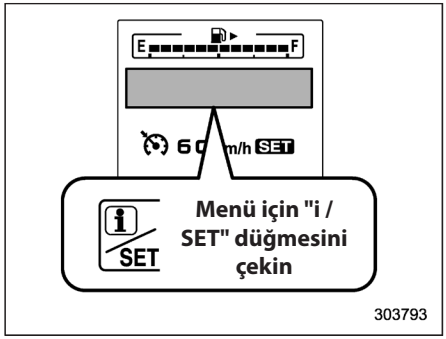

Ekran seçildiğinde, menü ekranına girmek için "i/SET" düğmesini çekin.

Otomatik Start/Stop ekranı (mevcutsa):

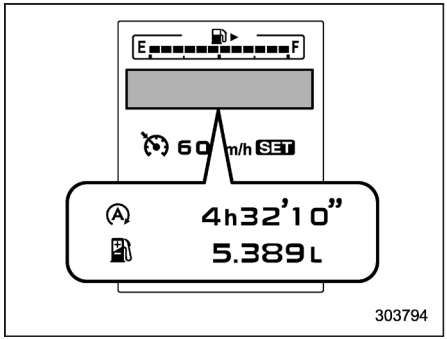

Ⓐ: Otomatik Start/Stop sistemi tarafından motorun toplam kaç defa durdurulduğunu gösterir

: Otomatik Start/Stop sisteminin motoru durdurmasıyla toplam ne kadar yakıt tasarrufu yapıldığını gösterir

Gösterilen değerler, gösterilmekte olan mesafe sayacının en son sıfırlandığı andan o ana kadar geçen süre içindir. Gösterge aralıkları şöyledir.

- Toplam zaman: 00'00" - 9999h59'59" arası
- Toplam tasarruf edilen yakıt: 0 ml - 9999.999 L arası

NOT

- **Mesafe sayacı sıfırlandığında, uygun zaman aralığı ve tasarruf edilen yakın miktarı da sıfırlanır.**
- **Motorun Otomatik Start/Stop sistemi tarafından durdurulduğu süre de yolculuk süresine dahil edilir.**

■ Menü ekranları

Belirtilen koşullar sağlandıktan sonra, menü ekranına girmek için "i/SET" düğmesini çekin.

- Araç tamamen hareketsizken.
- Vites kolu "P" konumundayken.
- Menü ekranı giriş ekranı seçiliyken.
- "i" bilgi hatırlatıcı kapalıyken.

Menü listesi aşağıda gösterilen şekildedir.

Birinci menü	İkinci menü
Ekran Ayarları	Açılış Kapanış Ekranı
	Gösterge Başlangıç Hareketi
	Vites Konumu Göstergesi Ayarı
	Diller
	Geri
Varsayılan Ayarlar	—

Direksiyon üzerindeki "▲" veya "▼" düğmeleri ile menüyü seçebilirsiniz.

Menüye girmek için "ⓘ/SET" düğmesini çekin.

NOT

"Geri" menüsünü seçerseniz, sistem bir önceki ekrana döner.

▼ Ekran Ayarları

"Ekran Ayarları" menüsüne girdikten sonra, şu menülerden birisini seçin.

▽ Açılış Kapanış Ekranı

Açılış / Kapanış ekranları devre dışı bırakılabilir ya da devreye sokulabilir. Ekranları açmak için "AÇIK" komutunu seçin. Ekranları kapatmak için "KAPALI" komutunu seçin.

▽ Gösterge Başlangıç Hareketi

Marş düğmesi "ON" konumundayken, gösterge ve sayaç ibrelerinin oynaması kapatılabilir veya açılabilir.

Açmak için "AÇIK" komutunu seçin. Kapatmak için "KAPALI" komutunu seçin.

▽ Vites Konumu Göstergesi Ayarı

Vites büyütme göstergesi etkinleştirilebilir veya devre dışı bırakılabilir. Açmak için "AÇIK" komutunu seçin. Kapatmak için "KAPALI" komutunu seçin.

– DEVAMI DİĞER SAYFADA –

▽ **Diller**

İstediğiniz dili görüntülemek için, direksiyon üzerindeki "▲" veya "▼" düğmelerini kullanın. Daha sonra, dili seçmek için "i/SET" düğmesini çekin.

Çok fonksiyonlu gösterge (mevcutsa)

⚠ UYARI

Aracın hareket halinde olduğu sırada çok fonksiyonlu ekranı kullanırken güvenli bir sürüş gerçekleştirmeye her zaman özen gösterin. Çok fonksiyonlu ekranın çalışması sürüş sırasında dikkatinizi dağıtıyor ve konsantrasyonunuzu bozuyorsa, ekranda üzerinde herhangi bir işlem yapmadan önce aracı durdurun. Ayrıca, sürüş sırasında ekrana yoğunlaşmayın. Bunu yapmanız, gözünüzü yoldan ayırmanıza neden olur bu durum da kaza ile sonuçlanabilir.

NOT

• Aracınızda bilgi ekranı (monokrom) bulunuyorsa, "Bilgi ekranı" ☞3-39 konusuna bakın.

• Çizimler, bir örnek olarak spesifik modelin ekranını göstermektedir. Çizimlerin bazı kısımları (gösterge şekli ve ölçü birimi gibi), aracınızın bölgesel özelliklerine göre farklılık gösterebilir.

• Araç hareket halindeyken, belli fonksiyonlar ve seçimler kullanılabilir değildir.

Çok fonksiyonlu ekran, aşağıdaki fonksiyonlara sahiptir.

Açıklama	Sayfa
Uyarı bilgileri gibi diğer yararlı mesajlar.	3-55
Temel ekranları görüntüler (örneğin, yakıt tüketimi ekranı)	3-55
Bakım bildirimlerini belirler ve ayarlar	3-84
Sürüş geçmişini kaydeder	3-88
Araç kullanımını belirler ve ayarlar	3-89

Ayrıca, çok fonksiyonlu ekran, çok fonksiyonlu ekranın kendisinin ayarlanması ve başlatılması için de kullanılabilir.

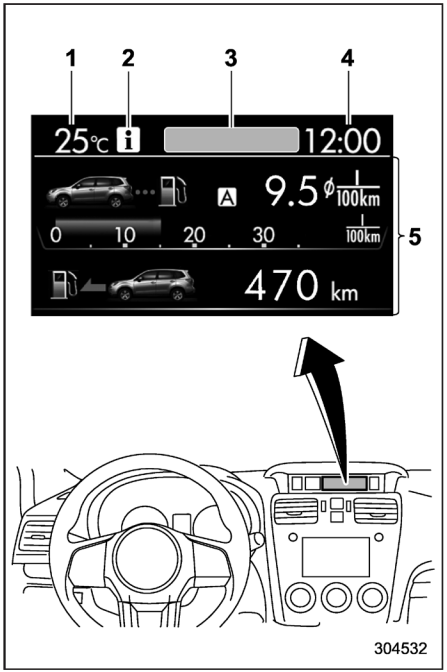

Çok fonksiyonlu ekran

1) Dış ortam sıcaklık göstergesi
2) Bilgi hatırlatıcı (A tipi gösterge tablosu bulunan modeller)
3) Üst ekran (Ekran ayarı için, "Üst ekran ayarı" ☞3-77 konusuna bakınız.)
4) Saat
5) Sürüş bilgisi ekranı (Görüntülenen içerikler için, "Temel ekranlar" ☞3-55 konusuna bakınız.)

■ Temel çalışma

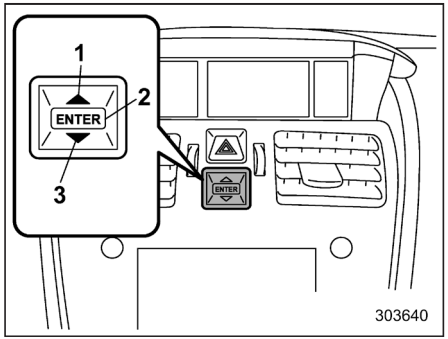

Kumanda düğmesi

1) Yukarı (seç)
2) GİRİŞ (bas)
3) Aşağı (seç)

Kumanda düğmesinden "▲" veya "▼" seçenekleri kullanılarak ekranlar ve seçim öğeleri değiştirilebilir. Giriş düğmesine bastığınızda öğe seçilip ayarlanabilir.

■ Açılış ekranı

Kapı kilidi açılıp sürücü kapısı kapatıldığında, kısa bir süre açılış ekranı görüntülenir.

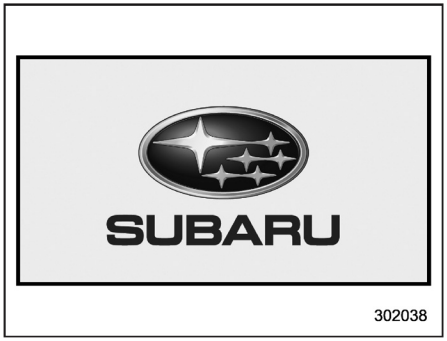

NOT

• Açılış ekranı, ilgili ekran görüntüdeyken kontak anahtarı "ON" konumuna getirildiğinde kaybolacaktır.

• Açılış ekranı görüntülenirken kapılardan herhangi biri (bagaj kapağı dahil) açılırsa kapı açık uyarısı görüntülenecektir.

• Açılış ekranı açık veya kapalı olarak ayarlanabilir. Detaylar için "Bypass ekran ayarı" ☞3- 82 konusuna bakınız.

• Açılış ekranı görüntülendikten sonra belirli bir süre boyunca, sürücü kapısı tekrar açıldığında tekrar görüntülenmeyebilir.

– DEVAMI DİĞER SAYFADA –

Bu, bir arıza olduğu anlamına gelmez.

■ Tarih ekranı

Seçme ekranında bir tarih ve saat ayarladıysanız, açılış ekranı görüntülendikten sonra tarih bir süre gösterilir. "Bakım ayarları" altında "Açık/Kapalı ayarı" "Açık" olarak ayarlanmışsa, kendi kendine kontrol ekranından sonra tarih ekranı görüntülenir.

▼ Doğum günü/Yıldönümü ekranı

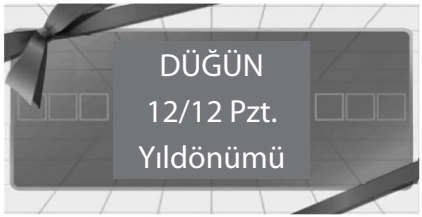

Bildirim veya yıldönümü örneği

Bir doğum günü veya yıldönümü ayarladıysanız, tarih ekranından sonra, ayarlanan tarihten 7 gün önce bir süre boyunca bildiri (hatırlatma) gösterilir.

NOT

- **Doğum günü/yıldönümü ekranı açık veya kapalı olarak ayarlanabilir. "Bypass ekran ayarı" ☞3- 82 konusuna bakınız.**
- **Doğum günleri ve yıldönümleri için beşer adet öğe ayarlanabilir. "Seçim ekranı" ☞3-63 konusuna bakınız.**

■ Kapanış ekranı

Kontak anahtarı "LOCK"/"OFF" konumuna getirilirse, ekran kapanmadan önce kapanış ekranı olarak aşağıdaki ekranlardan biri görüntülenecektir.

- "Baypas ekran ayarı" üzerinde "Eco Summary" "Off" konumuna ayarlanırsa: "Kapanış" ekranı görüntülenir. (A tipi gösterge tablosu olan modeller)
- "Baypas ekran ayarı" üzerinde "Eco Summary" "On" konumuna ayarlanırsa: "Yakıt tüketimi sonuçları ekranı" görüntülenir.

Bypass ekranı ayarı ile ilgili detaylar için "Bypass ekran ayarı" ☞3-82 konusuna bakınız.

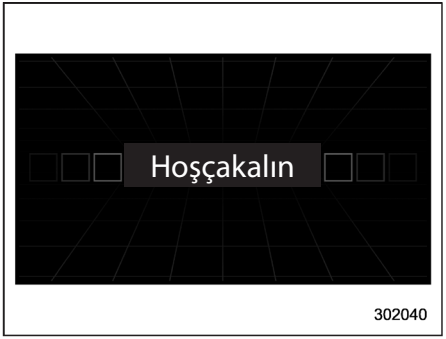

"Kapanış" ekranı (A tipi gösterge tablosu bulunan modeller)

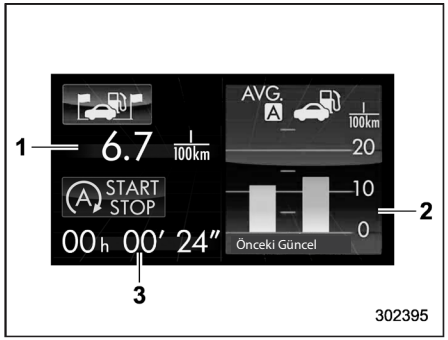

Yakıt tüketimi sonuçları ekranı

1) Burada, kontak anahtarının "ON" konumuna getirilmesinden "LOCK"/"OFF" konumuna alınmasına kadar tüm sürüş mesafesinde yapılan ortalama yakıt tüketimi görüntülenir.
2) Bu gösterge, sıfırlanabilir mesafe sayacı son defa sıfırlandıktan sonraki ortalama yakıt tüketimi miktarını gösterir. Gösterge, sıfırlanabilir mesafe sayacı A'ya bağlı ortalama yakıt tüketimi ile sıfırlanabilir mesafe sayacı B'ye bağlı ortalama yakıt tüketimi arasında değişir.
3) A tipi gösterge tablosu ve otomatik Start/Stop sistemi bulunan modeller: Otomatik Start/Stop sistemi tarafından motorun toplam kaç defa durdurulduğunu gösterir Kontak anahtarı "ON" konumuna getirildiği an ile "LOCK"/"OFF" konumuna getirildiği an arasındaki süre için hesaplanır.

■ Kendi kendine kontrol ekranı

Kontak anahtarı "ON" konumuna getirildiğinde araç kendi kendine kontrol işlemini gerçekleştirir. Kendi kendine kontrol ekranı varsayılan olarak "Kapalı" olsa da, ekran "Açık" olarak ayarlandığında kontrol işlemi şu şekilde görüntülenir. Ekran ayarlarını değiştirmek için, "Açma/Kapama ayarı" ☞3-86 konusuna bakın.

Aşağıdaki öğelerle ilgili ekranlar bir biri ardına bir kaç saniyeliğine görüntülenmektir.

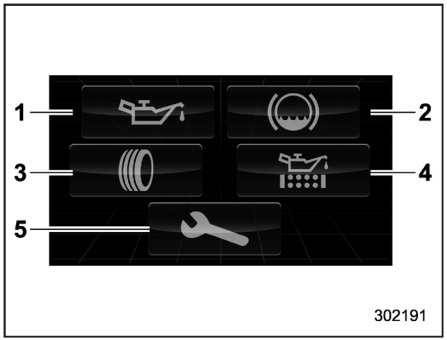

A tipi gösterge tablosu

1) Motor yağı: Motor yağı değişim aralığını kontrol eder.
2) Fren hidroliği: Fren hidroliği seviyesini kontrol eder.
3) Lastikler: Lastik rotasyonu aralığını kontrol eder.
4) Yağ filtresi: Yağ filtresi değişim aralığını kontrol eder.
5) Kontrol ve Bakım: Kontrol ve bakım aralığını kontrol eder.

– DEVAMI DİĞER SAYFADA –

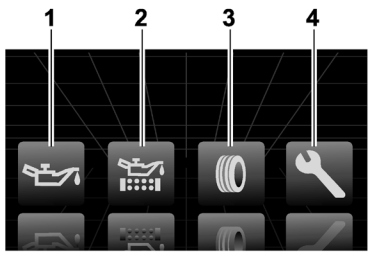

B tipi gösterge tablosu

1) Motor yağı: Motor yağı değişim aralığını kontrol eder.
2) Yağ filtresi: Yağ filtresi değişim aralığını kontrol eder.
3) Lastikler: Lastik rotasyonu aralığını kontrol eder.
4) Kontrol ve Bakım: Kontrol ve bakım aralığını kontrol eder.

Kontrol işlemleri tamamlandığında, seçilen öğenin simgesi yeşile döner.

Uyarı mesajı yoksa, kendi kendine kontrol işlemi bildirim yapılmadan tamamlanır.



Bildirim örneği

Bir uyarı mesajı veya bakım bildirimi varsa, seçilen öğenin simgesi sarıya döner ve uyarı mesajı veya bakım bildirimi görüntülenir.

Görüntülenen mesaja göre uygun önlemleri alın.

NOT

• Bakım işlemini gerçekleştirdikten sonra, ilgili bakım öğesinin ayarını değiştirin. Detaylar için "Bakım ayarları" ☞3- 84 konusuna bakınız.

• Bakım bildirimi ekranı, aşağıdaki koşullarda görüntülenir.

– Kayıtlı bildirim tarihine kalan süre 15 gün veya daha azsa.

– Kayıtlı bildirim mesajına kalan toplam sürüş mesafesi yaklaşık 500 km altındaysa.

• Bakım bildirimi ekranı, aşağıdaki koşullar sağlanana kadar görüntülenir.

– Kayıtlı bildirim tarihi en az 15 gün aşılmışsa.

– Kayıtlı bildirim mesafesi yaklaşık 500 km aşılmışsa.

■ Kesinti ekranı

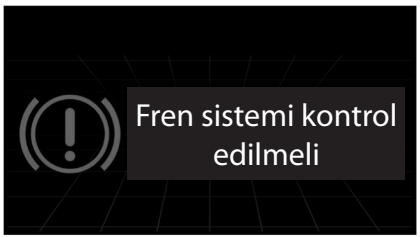

Uyarı lambası (gösterge örneği)

Hatırlatma bilgisi, araç bilgisi, uyarı bilgisi gibi faydalı mesajlar varsa, bunlar mevcut ekranın görüntülenmesini engelleyip bip sesi ile birlikte kendileri görüntülenecektir. Mesaja göre uygun işlemi gerçekleştirin.

A tipi göstergesi olan modeller için, uyarı ekranı bir kaç saniye sonra başlangıçtaki ekrana dönecektir. Uyarı ekranı tekrar görüntülenebilirse ekranın sol üst kısmında "ⓘ" bilgi uyarısı görüntülenecektir. Ekranda "ⓘ" işaretli mesajı yeniden çağırmak için, düğmeye basın.

■ Temel ekranlar

Bunlar çok fonksiyonlu ekranın temel ekranlarıdır.

Açıklama	Sayfa
Bilgi çubuğu	3-55
Yakıt tüketim ekranı	3-57
ECO gösterge ekranı	3-57
ECO geçmiş ekranı	3-57
Otomatik Start/Stop sistemi ekranı (A tipi gösterge tablosu ve Otomatik Start/Stop sistemi bulunan modeller)	3-58
Araç aktivasyon durum ekranı	3-58
EyeSight ekranı (EyeSight sistemli modeller)	3-60
Mesafe sayacı ekranı	3-60
"Turbo basıncı" ve "Gaz kelebeği oranı" ekranı (turbo benzinli modeller)	3-62
Rehber ekranı	3-61
Saat/takvim ekranı	3-61

Kontrol düğmesinin "▲" veya "▼" düğmesini kullanarak her zaman görüntülenen ekranı geçebilirsiniz. Ayrıca, Giriş düğmesine basılı tutulduğunda seçim ekranı görüntülenebilir. Seçme ekranı hakkında detaylı bilgi için, "Seçme ekranı" ☞3-63 konusuna bakın.

▼ Bilgi çubuğu

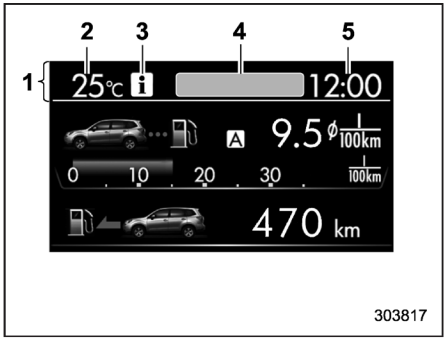

1) Bilgi çubuğu
2) Dış ortam sıcaklık göstergesi
3) Bilgi hatırlatıcı (A tipi gösterge tablosu bulunan modeller)
4) Üst ekran
5) Saat

Kontak anahtarının "ACC" veya "ON" konumuna getirilmesiyle, bilgi çubuğunda dış sıcaklık göstergesi, saat, vb. görüntülenir.

▽ Dış ortam sıcaklık göstergesi

Burada, -40°C ve 50°C aralığındaki dış sıcaklıklar gösterilir.

– DEVAMI DİĞER SAYFADA –

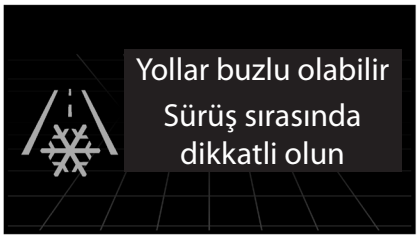

Buzlu yol uyarı ekranı

Dış ortam sıcaklığı 3°C veya altına düşerse, buzlu yol zemini uyarı ekranı sürücüyü, buzlu yol olma riskine karşı uyarır.

NOT

• Dış sıcaklık göstergesi sensörün etrafındaki sıcaklığı gösterir. Bu nedenle, sıcaklık göstergesi dışarıdaki gerçek sıcaklıktan farklı bir değer gösterebilir.

• Donmuş yol yüzeyi uyarısı sadece bir rehber niteliğindedir. Yola çıkmadan önce mutlaka yol yüzeyi hakkında bilgi alınız.

• Buzlu yol uyarı ekranı gösterildiğinde, kontak "LOCK/OFF" konumuna getirildikten sonra tekrar "ACC" veya "ON" konumuna getirilene kadar bir daha gösterilmez.

▽ Bilgi hatırlatıcı (A tipi gösterge tablosu bulunan modeller)

Ekran, kesinti ekranı gösterildikten birkaç saniye sonra orijinal ekrana döner. Orijinal ekran görüntülendikten sonra kesinti ekranı tekrar görüntülenebiliyorsa, bir bilgi hatırlatıcı "ⓘ" görüntülenmelidir. Kesinti ekranı hakkında detaylı bilgi için, "Kesinti ekranı" ☞3-55 konusuna bakın.

▽ Üst ekran

Üst ekranda aşağıdaki öğelerden biri görüntülenebilir.

• Her yolculuk için sürüş mesafesine bağlı ortalama yakıt tüketimi

• Anlık yakıt tüketimi (düşük hızlarda görüntülenmeyebilir)

• Kalan yakıtla kat edilecek yol

Üst ekran ayarları hakkında detaylar için, "Üst ekran ayarları" ☞3-77 konusuna bakın.

NOT

Kalan yakıtla sürüş menzili, son 30 km için ortalama yakıt tüketimi kullanılarak hesaplanır. Bu değer, her yolculuk için sürüş mesafesine göre ortalama yakıt tüketimi veya anlık yakıt tüketimi kullanılarak hesaplanan değerden farklı olabilir.

▽ Saat

Saat, 12-saat veya 24-saat sistemi olarak gösterilebilir. Detaylar için "Güncel tarih ve saat ayarı" ☞3-66 konusuna bakın.

NOT

Akü bağlantısı kesilirse, bilgi çubuğundaki saat sıfırlanır. Akü yeniden bağlandıktan sonra, saati tekrar ayarlayın. Ayarlama hakkında detaylar için, "Üst ekran ayarları" ☞3-77 konusuna bakın.

▼ Yakıt tüketim ekranı

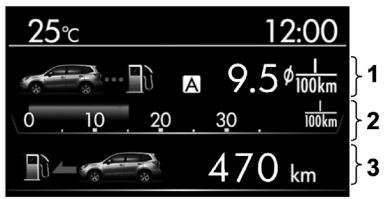

303827

1) Her yolculuk için sürüş mesafesine bağlı ortalama yakıt tüketimi
2) Mevcut yakıt tüketimi
3) Kalan yakıtla kat edilecek yol

Görüntülenen konum özelleştirilebilir. Detaylar için "Yakıt tüketimi ekran ayarı" ☞3- 78 konusuna bakınız.

▼ ECO gösterge ekranı

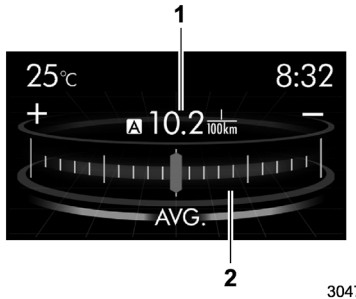

304798

1) Her yolculuk için sürüş mesafesine bağlı ortalama yakıt tüketimi
2) ECO göstergesi

Gösterge ibresi mevcut yakıt tüketimi ile ekranın orta kısmında görüntülenen ortalama yakıt tüketimi arasındaki farkı gösterir. Gösterge ibresi yeşil tarafa doğru hareket ederse bu, yakıt veriminin iyileştiğini gösterir.

▼ ECO geçmiş ekranı

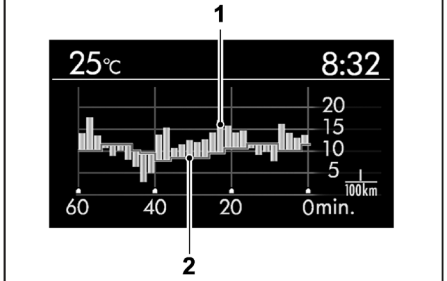

303818

1) Birim zaman için ortalama yakıt tüketimi (çubuk grafik)
2) Her yolculuk için sürüş mesafesine bağlı ortalama yakıt tüketimi (kırmızı çizgi)

Bu ekranda, çubuk grafik ile araca ait yakıt ekonomisi geçmişi gösterilir.

Yatay ölçek, geçmiş zaman aralığını, dikey ölçek de yakıt tüketimini temsil eder. Yeşil çubuklar iyi yakıt ekonomi ile yapılan sürüşü ve sarı çubuklar da kötü yakıt ekonomisi ile yapılan sürüşü gösterir.

Geçmiş zaman aralığı belirlenebilir. Çubuk grafiğin genişliği, belirlenen zaman aralığına göre değişir.

– DEVAMI DİĞER SAYFADA –

Zaman aralığı	Çubuk grafik genişliği
30 dakika	1 dakika
60 dakika	2 dakika
120 dakika	4 dakika

Ayarlama hakkında detaylar için, "Ekonomi geçmişi ayarları" ☞3-79 konusuna bakın.

■ Otomatik Start/Stop sistemi ekranı (A tipi gösterge tablosu ve Otomatik Start/Stop sistemi bulunan modeller)

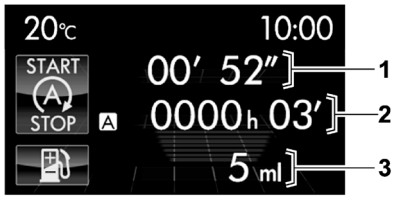

304799

Bu ekranda, aşağıdaki araç bilgileri görüntülenir.

1) Motorun, kontak anahtarının "ON" konumuna getirildiği zamandan şu ana kadar Otomatik Start/Stop sistemi tarafından durdurulduğu toplam süre
2) Motorun, görüntülenmekte olan sıfırlanabilir mesafe sayacının en son sıfırlandığı zamandan şu ana kadar Otomatik Start/Stop sistemi tarafından durdurulduğu toplam süre
3) Görüntülenmekte olan sıfırlanabilir mesafe sayacının en son sıfırlandığı zamandan şu ana kadar Otomatik Start/Stop sistemi tarafından motorun durdurulmasına bağlı olarak tasarruf edilen toplam yakıt miktarı

NOT

• Mesafe sayacı sıfırlandığında, uygun zaman aralığı ve tasarruf edilen yakın miktarı da sıfırlanır.

• Motorun Otomatik Start/Stop sistemi tarafından durdurulduğu süre de yolculuk süresine dahil edilir.

▼ Araç aktivasyon durum ekranı

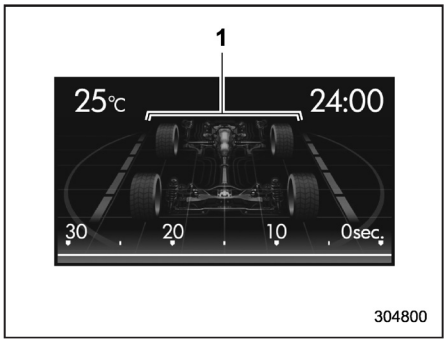

304800

Araç durduğunda

1) Ön aks

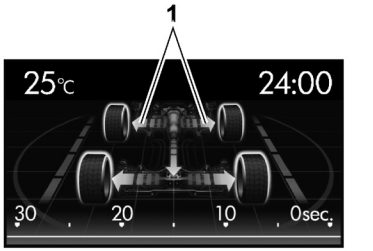

Araç normal olarak sürülürken

1) Aktarma organları

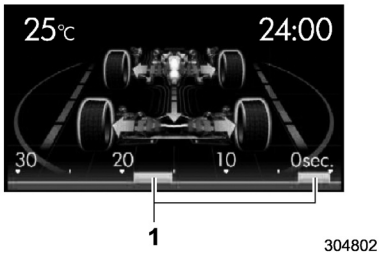

Araç Dinamiği Kontrol Sistemi devreye girdiğinde, lastikler sarı renkle gösterilir.

1) Araç Dinamiği Kontrol sistemi devreye girme geçmişi

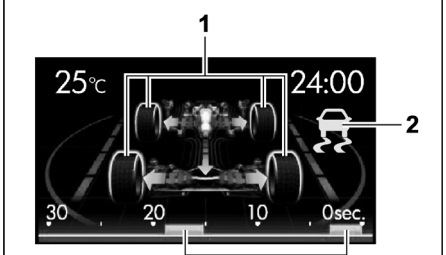

Araç Dinamiği Kontrol Sistemi devreye girdiğinde, lastikler sarı renkle gösterilir.

1) ABS (kilitlenme önleyici fren sistemi) aktivasyon durumu
2) Araç Dinamiği Kontrol Sistemi çalışma göstergesi (sarı yanıp sönme)
3) Araç Dinamiği Kontrol sistemi devreye girme geçmişi



X modu seçiliyken (mevcutsa)

1) Yokuş iniş kontrolü göstergesi

Bu ekranda, aşağıdaki araç bilgileri görüntülenir.

- direksiyon açısı ve direksiyon simidi durumu
- ABS (Kilitlenmeyen Fren Sistemi) aktivasyon durumu
- Araç Dinamikleri Kontrol sistemi aktivasyon durumu
- X modu aktivasyon durumu (mevcutsa)
- yokuş iniş kontrolü aktivasyon durumu (mevcutsa)

Sürüş sırasında, araç tekerlekleri yeşil renkte yanar ve trafik şeridi animasyonu kullanılarak sürüş yönü gösterilir.

– DEVAMI DİĞER SAYFADA –

ABS etkinleşirse, aracın tüm tekerlekleri sarı renkte yanar ve işlemin saniye cinsinden uzunluğu ve aktivasyon sayısı ekranın en altında bulunan çubuk göstergede görüntülenir.

Araç Dinamiği Kontrol sistemi etkinleşirse, etkin hale gelen araç tekerlekleri sarı renkte yanar ve ekranın sağ üst kısmında "🚗" çalışma göstergesi yanar. Ayrıca, işlemin saniye cinsinden uzunluğu ve aktivasyon sayısı çubuk göstergede görüntülenir.

▼ EyeSight ekranı (EyeSight sistemli modeller)

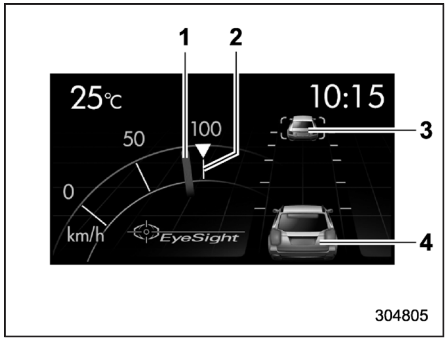

1) Mevcut araç hızı
2) Ayarlı araç hızı
3) Öndeki araç
4) Kendi aracınız

Bu ekran, EyeSight sisteminin durumunu gösterir.

▼ Mesafe sayacı ekranı

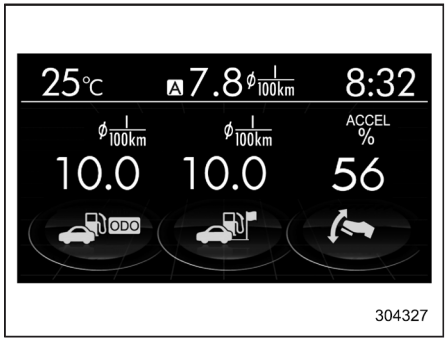

Üçlü sayaç ekranı (örnek)

Bu ekranda, aşağıdakiler arasından seçilebilecek üç opsiyonel bilgi birimi görüntülenir.

Üçlü sayaç ekranında gösterilen öğeler değiştirilebilir. Detaylar için "Mesafe sayacı ayarı" ☞3- 80 konusuna bakınız.

Öğe	Ayrıntılar
	Ortalama araç hızı (Mesafe sıfırlandığından beri tüm sürüş süresine ait ortalama araç hızı)
ODO	Hayat boyu yakıt tüketimi
	Motor yağı sıcaklığı (sadece benzinli modeller)
	Gaz kelebeği oranı
	Turbo basıncı (yalnızca turbo benzinli modeller)
	Yolculuk süresi (kontak anahtarının "ON" konumuna getirildiğinden bu yana geçen süre) (A tipi gösterge tablosu bulunan modeller)
	Yolculuk mesafesi (kontak anahtarının "ON" konumuna getirildiğinden bu yana kat edilen mesafe)
	Kontak anahtarı "ON" konumuna getirildiğinden beri gidilen tüm sürüş mesafesi için ortalama yakıt tüketimi

NOT

Turbo benzinli modellerde, hem dijital hem analog formatta aşağıdakiler gösterilir.

- **Motor yağı sıcaklığı**
- **Gaz pedalı kullanım oranı**
- **Turbo basıncı**

▼ Rehber ekranı



Giriş düğmesi çekilip tutulduğunda seçim ekranı görüntülenebilir.

Görüntülenen içerikler seçim ekranınızdan ayarlanabilir veya özelleştirilebilir. Detaylar için "Seçim ekranı" ☞3- 63 konusuna bakınız.

▼ Saat/takvim ekranı

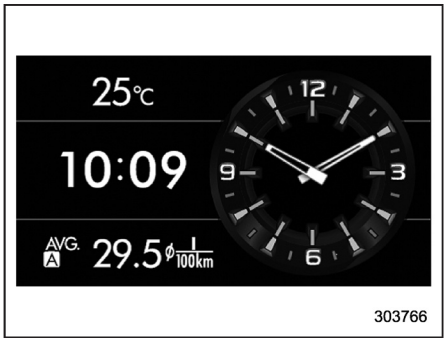

Saat (A tipi)

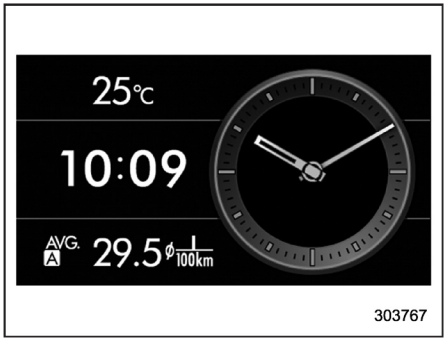

Saat (B tipi)

– DEVAMI DİĞER SAYFADA –

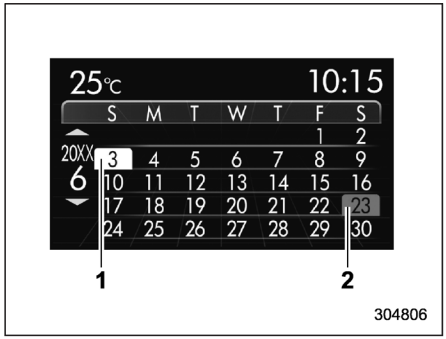

Takvim

1) Bugünün tarihi
2) Doğum günü/Yıldönümü/Planlı bakım tarihi

Saatin/takvimin yanı sıra, dış ortam sıcaklığı ve ortalama yakıt tüketimi de görüntülenir.

"A tipi saat", "B tipi saat", veya "Takvim" seçebilirsiniz. Saat/takvim, görüntülenmeyecek şekilde ayarlanabilir.

Detaylar için "Saat/takvim ekranı ayarları" ☞3-81 konusuna bakın.

▼ "Turbo basıncı" ve "Gaz kelebeği oranı" ekranı (turbo benzinli modeller)

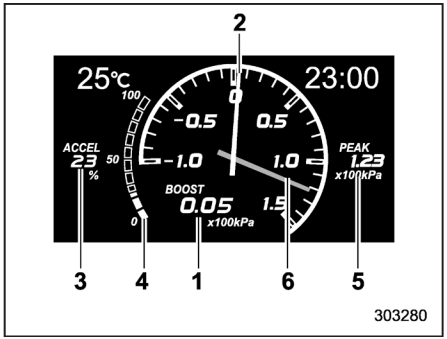

1) Turbo basıncı (dijital format)
2) Turbo basıncı (analog format)
3) Gaz kelebeği açılma oranı (dijital format)
4) Gaz kelebeği açılma oranı (analog format)
5) Turbo basıncı tepe değeri (dijital format)
6) Turbo basıncı tepe değeri (analog format)

Bu ekranda, turbo basıncı, gaz kelebeği oranı ve turbo basıncının tepe değeri hem dijital hem analog formatta gösterilir.

Ayrıca, kontak anahtarı "ACC" veya "LOCK" konumuna getirildiğinde turbo basıncı tepe değeri kaydedilir. Tepe değerini sıfırlamak için aşağıdaki prosedürü uygulayın.

Turbo basıncı tepe değeri sıfırlama prosedürü

1. "Türbo basıncı" ve "Gaz kelebeği açılma oranı" ekranı görüntülenirken ENTER düğmesine basın. Aşağıdaki onay ekranı görüntülenir.



2. Kontrol düğmesi "▼" ile "Evet" seçin ve sonra Giriş düğmesine basarak sıfırlamayı onaylayın.

"Hayır" öğesini seçerseniz, mevcut tepe değeri korunur.

■ Seçim ekranı

Giriş düğmesi basılı tutulduğunda her menüye ait ayar ekranı görüntülenebilir. "▲" veya "▼" düğmesine basarak istediğiniz menüyü seçin.

Üst menü	Menü seçeneği	Açıklama		Sayfa
Tarih	Tarih / Saat	Saat ve tarih ayarlanır. 12 saat veya 24 saat formatı seçilebilir.		3-66
	Doğum günü	Doğum günü ayarlanır.		3-67
	Yıldönümü	Yıldönümü günü ayarlanır.		3-70
	Yaz Saati Uygulaması	Yaz saati uygulaması açılabilir veya kapatılabilir		3-72
	Teslimat Ayarı (Avustralya modelleri)	Bir teslimat tarihi ayarlanır		3-73
	Geri	Üst menüye geri dönülür.		
Ekran	Kontrast	Kontrast ayarlanır.	+5 ↔ -5	3-75
	Ekran Kapalı	Ekran açılıp kapatılır.	Açık veya Kapalı	3-75
	Bip sesi	Bip sesinin seviyesi ayarlanır.	Yüksek, Düşük veya Kapalı	3-76
	Geri	Üst menüye geri dönülür.		

– DEVAMI DİĞER SAYFADA –

Üst menü	Menü seçeneği	Açıklama		Sayfa
Ekran Ayarı	Üst Ekran	Üst ekran bilgisi içerikleri ayarlanır ve özelleştirilir.	Ort. Tük, Anl. Tük, Mesafe veya Kapalı	3-77
	Tüketim	Yakıt tüketimi bilgi ekranı özelleştirilir.		3-78
	Eko Geçmiş	Yakıt tüketimi geçmişi kaydedilme zamanı ayarlanır ve özelleştirilir.	30 dk, 60 dk veya 120 dk	3-79
	Mesafe Sayacı	Mesafe sayacı ayarlanır ve özelleştirilir.		3-80
	Saat	Saat formatı seçilir.	A tipi, B tipi, Takvim veya Kapalı	3-81
	Baypas Ekranı	Her bir öğeye ait baypas ekranı ayarlanır.	Açık veya Kapalı	3-82
	Diller	Ekran dili seçilir.		3-83
	Geri	Üst menüye geri dönülür.		
Bakım	Motor yağı	Yağ bakımı bildirim tarihi ayarlanır.		3-85
	Yağ Filtresi	Yağ filtresi bakımı bildirim tarihi ayarlanır.		3-86
	Lastikler	Lastik bakımı bildirim tarihi ayarlanır.		3-86
	Bakım Programı	Araç bakımı bildirim tarihi ayarlanır.		3-86
	Açma/Kapama	Kontak anahtarı "ON" konumuna getirildiğinde etkinleşen kendi kendine kontrol ekranı açılır veya kapatılır.	Açık veya Kapalı	3-86
	Tüm Ayarları Temizle	Bakım öğeleri ile ilgili tüm ayarlar silinir.	Evet veya Hayır	3-87
	Geri	Üst menüye geri dönülür.		
Sürüş Tarihçesi (Gelişim Aşamaları)	Ayarla	Sürüş kaydına kayıt yapılır ve üzerine yazılır.		3-88
	Geri	Üst menüye geri dönülür.		

Üst menü	Menü seçeneği	Açıklama		Sayfa
Araba Ayarı	Dörtlü Flaşör	Dörtlü flaşör ayarlanır.	Açık veya Kapalı	3-89
	Güvenli Tekrar Kilitleme*1	Otomatik kilitleme işlemi süresi ayarlanır ve özelleştirilir.	20, 30, 40, 50, 60 saniye veya Kapalı	3-91
	Rezistans	Rezistansın çalışması ayarlanır veya özelleştirilir.	15 dakika veya Sürekli	3-92
	İç Lamba	İç lamba sönme geciktirme zamanlayıcısı ayarlanır ve özelleştirilir.	10, 20, 30 saniye veya Kapalı	3-93
	Geri	Üst menüye geri dönülür.		
Başa dön	Varsayılan Ayarlara Geri Dön	Tüm ayarlar varsayılan ayarlara geri alınır.	Evet veya Hayır	3-94
	Hayat boyu Yakıt Tüketimini Sıfırla	Kayıtlı hayat boyu yakıt tüketimi verileri silinir.	Evet veya Hayır	3-95
	Geri	Üst menüye geri dönülür.		
Geri	—	Üst menüye geri dönülür.		

*1: Mevcutsa

– DEVAMI DİĞER SAYFADA –

■ Tarih ve saat ayarları

Tarih ve saat ayarlarındaki öğeler seçilebilir. Öğeleri değiştirmek için "▲" veya "▼" düğmesine basınız.

NOT

• "Doğum günü", "Yıldönümü" ve araç bakımı ile ilgili bildirimlerin görüntülenmesi için "Tarih" öğesi ayarlanmalıdır.

• "Doğum günü" ve "Yıldönümü" öğeleri "Tarih" öğesi ayarlandıktan sonra girilebilir.

• Gregoryen takviminde yer almayan tarihler ayarlanamaz (örneğin, 31 Nisan).

• Aracınızda orijinal SUBARU navigasyon sistemi varsa, navigasyon sisteminin saati ayrıca ayarlanmalıdır.

▼ Tarih ayarına hazırlık

1. Kontak anahtarını "ON" (AÇIK) konumuna getirin.

2. Seçim ekranını görüntülemek için Giriş düğmesini basılı tutun.



3. Seçim ekranı görüntülendikten sonra "Tarih / Saat" öğesini görüntülemek için "▲" veya "▼" düğmesine basın. Ardından Giriş düğmesine basın.

▼ Geçerli tarih ve saat ayarı

1. "Tarih ayarına hazırlık" ☞3- 66 konusuna göre hazırlık adımlarını uygulayınız.



2. "Tarih / Saat" öğesini seçmek için "▲" veya "▼" düğmesine basın ve sonra Giriş düğmesine basın.

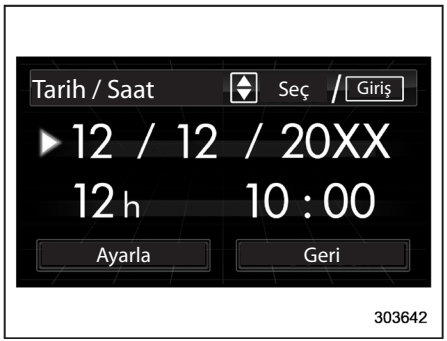

3. "▲" veya "▼" düğmesi ile ayarlanacak öğeyi seçin ve sonra Giriş düğmesine basın.



303643

4. "▲" veya "▼" düğmesine basarak bir sayı seçin, ardından Giriş düğmesine basın. "12 h" seçildiğinde, saat 12 saat formatında gösterilir. "24 h" seçildiğinde, saat 24 saat formatında gösterilir.



303644

5. Tarihi ve saati girdikten sonra "▼" düğmesine basarak "Ayar" öğesini seçin ve Giriş düğmesine basarak ayarı onaylayın.



303645

6. Sistem ayarın tamamlandığını size bildirecektir.

▼ Doğum günü ayarı

1. "Tarih ayarına hazırlık" ☞3- 66 konusuna göre hazırlık adımlarını uygulayınız.



303646

2. "Doğum günü" öğesini seçmek için "▲" veya "▼" düğmesine basın ve sonra Giriş düğmesine basın.



303309

3. "▲" veya "▼" düğmesi ile ayarlanacak öğeyi seçin ve sonra Giriş düğmesine basın.

– DEVAMI DİĞER SAYFADA –



303310

4. Seçilen öğe gösterilecektir.

- Seçilen öğeyi ayarlamak için Giriş düğmesine basın.

- Başka bir öğe seçmek için, "▲" düğmesini kullanarak 3. adıma dönün.



303311

5. "▲" veya "▼" düğmesine basarak bir sayı seçin, ardından Giriş düğmesine basın.



303312

6. 5'inci adımı tekrarlayarak tarihi girdikten sonra, adı yazabilirsiniz.



303313

7. "▲" veya "▼" düğmesine basarak karakterleri seçin, ardından Giriş düğmesine basın.

- İngilizce alfabesindeki karakterleri (büyük ve küçük harfler seçilebilir), 11 adet sembolü veya boşluk seçebilirsiniz.

- Yazılmakta olan kelimenin altı çizilir.



8. 7'inci adımı tekrarlayarak ad girdikten sonra "▼" düğmesine basarak "Ayar" öğesini seçin ve Giriş düğmesine basarak ayarı onaylayın.



9. Sistem ayarın tamamlandığını size bildirecektir.

Yaklaşan bir doğum günü varsa kontak anahtarı "ON" konumuna getirildiğinde bir bip sesi ile birlikte aşağıdaki ekran görüntülenir. Bu fonksiyon açık veya kapalı olarak ayarlanabilir. Detaylar için "Bypass ekran ayarı" ☞3- 82 konusuna bakınız.



Doğum gününden 7 gün önce görüntülenmeye başlayan ekran



Doğum gününde görüntülenen ekran

NOT

"Ay" veya "Gün" öğesi için sayı yerine "_ _" seçilirse doğum günü bildirimi devre dışı bırakılır.

– DEVAMI DİĞER SAYFADA –

▼ Yıldönümü ayarı

1. "Tarih ayarına hazırlık" ☞3- 66 konusuna göre hazırlık adımlarını uygulayınız.

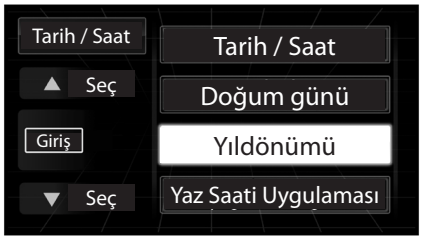

2. "Yıldönümü" öğesini seçmek için "▲" veya "▼" düğmesine basın ve sonra Giriş düğmesine basın.



3. "▲" veya "▼" düğmesi ile ayarlanacak öğeyi seçin ve sonra Giriş düğmesine basın.



4. Seçilen öğe gösterilecektir.
   - Seçilen öğeyi ayarlamak için Giriş düğmesine tekrar basın.
   - Başka bir öğe seçmek için, "▲" düğmesini kullanarak 3. adıma dönün.

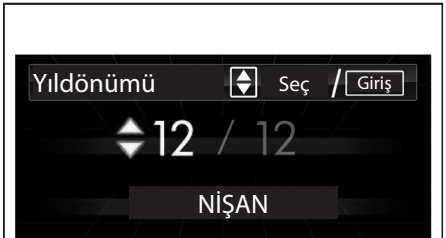

5. "▲" veya "▼" düğmesine basarak bir sayı seçin, ardından Giriş düğmesine basın.



6. 5'inci adımı tekrarlayarak tarihi girdikten sonra, adı yazabilirsiniz.



7. "▲" veya "▼" düğmesine basarak karakterleri seçin, ardından Giriş düğmesine basın.

- İngilizce alfabesindeki karakterleri (büyük ve küçük harfler seçilebilir), 11 adet sembolü veya boşluk seçebilirsiniz.
- Yazılmakta olan kelimenin altı çizilir.



8. 7'inci adımı tekrarlayarak ad girdikten sonra "▼" düğmesine basarak "Ayar" öğesini seçin ve Giriş düğmesine basarak ayarı onaylayın.



9. Sistem ayarın tamamlandığını size bildirecektir.

Yaklaşan bir yıldönümü varsa kontak anahtarı "ON" konumuna getirildiğinde bir bip sesi ile birlikte aşağıdaki ekran görüntülenir. Bu fonksiyon açık veya kapalı olarak ayarlanabilir. Detaylar için "Bypass ekran ayarı" ☞3- 82 konusuna bakınız.



Yıldönümünden 7 gün önce görüntülenmeye başlayan ekran

– DEVAMI DİĞER SAYFADA –



Yıldönümünde görüntülenen ekran

NOT

"Ay" veya "Gün" öğesi için sayı yerine "_ _" seçilirse yıldönümü bildirimi devre dışı bırakılır.

▼ Doğum gününün veya yıldönümünün silinmesi

1. "Tarih ayarına hazırlık" ☞3-66 konusuna göre hazırlık adımlarını uygulayınız ve ekranda "Doğum günü" veya "Yıldönümü" görüntüleyiniz.

2. Tercih ettiğiniz doğum gününü/yıldönümünü seçin.

3. "Ay" veya "Gün" öğesi için sayı yerine "_ _" seçildiğinde "Doğum günü" veya "Yıldönümü" ayarı silinir.

▼ Yaz saati uygulaması ayarı

1. "Tarih ayarına hazırlık" ☞3- 66 konusuna göre hazırlık adımlarını uygulayınız.



2. "Yaz Saati Uygulaması" öğesini seçmek için "▲" veya "▼" düğmesine basın ve sonra Giriş düğmesine basın.

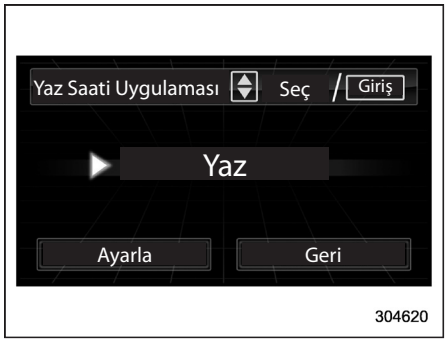

3. Mevcut ayar görüntülenir. Seçim moduna girmek için Giriş düğmesine basın.

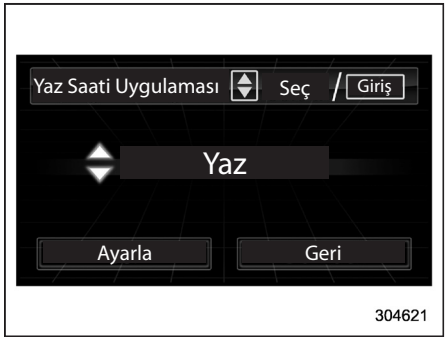

4. "▲" veya "▼" düğmesine basarak "Yaz" veya "Kış" seçin, ardından Giriş düğmesine basın.



304622

5. "▼" düğmesine basarak "Ayar" öğesini seçin ve sonra Giriş düğmesine basarak onaylayın.



304623

6. Sistem ayarın tamamlandığını size bildirecektir.

▼ Teslimat tarihi ayarı (Avustralya modelleri)

1. "Tarih ayarına hazırlık" ☞3- 66 konusuna göre hazırlık adımlarını uygulayınız.



303056

2. "Teslimat Ayarı" öğesini seçmek için "▲" veya "▼" düğmesine basın ve sonra Giriş düğmesine basın.



303797

3. Mevcut ayar görüntülenir.

Ayar moduna girmek için Giriş düğmesine basın.

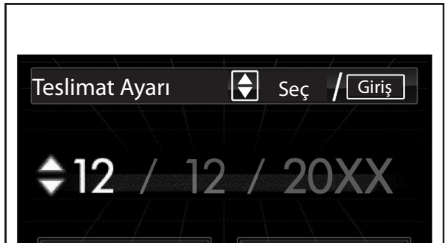

303798

4. "▲" veya "▼" düğmesine basarak bir sayı seçin, ardından Giriş düğmesine basın.

– DEVAMI DİĞER SAYFADA –



5. "▼" düğmesine basarak "Ayar" öğesini seçin ve sonra Giriş düğmesine basarak onaylayın.

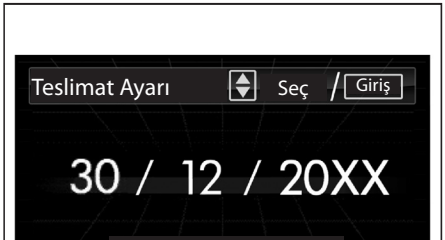

6. Sistem ayarın tamamlandığını size bildirecektir.

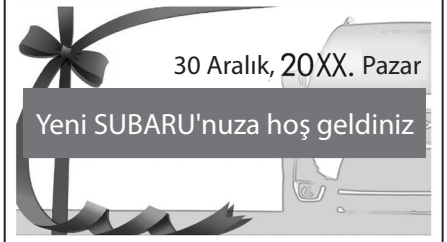

Ayarlanan teslimat tarihinde kontak anahtarını "ON" konumuna getirdiğinizde, özel bir karşılama mesajı görüntülenir. Ayarlanan günde kontak her açıldığında bu mesaj gösterilir.

■ Görüntü kalitesi ve ses ayarları

Görüntü kalitesi ve ses ayarları öğeleri ayarlanabilir. Öğeleri değiştirmek için "▲" veya "▼" düğmesine basınız.

▼ Görüntü kalitesi ve ses ayarlarına hazırlık

1. Kontak anahtarını "ON" (AÇIK) konumuna getirin.

2. Seçim ekranını görüntülemek için Giriş düğmesini basılı tutun.



3. Seçim ekranı görüntülendikten sonra "Ekran" öğesini görüntülemek için "▲" veya "▼" düğmesine basınız. Ardından Giriş düğmesine basın.

▼ Kontrast ayarı

1. "Görüntü kalitesi ve ses ayarına hazırlık" ☞3- 74 konusuna göre hazırlık adımlarını uygulayınız.



2. "Kontrast" öğesini seçmek için "▲" veya "▼" düğmesine basın ve sonra Giriş düğmesine basın.

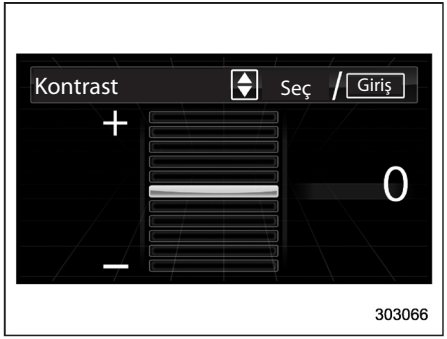

3. "▲" veya "▼" düğmesine basarak bir kontrast seviyesi seçin ve sonra Giriş düğmesine basarak ayarı onaylayın.

▼ Ekran KAPALI ayarı

1. "Görüntü kalitesi ve ses ayarına hazırlık" ☞3- 74 konusuna göre hazırlık adımlarını uygulayınız.



2. "Ekran Kapalı" öğesini seçmek için "▲" veya "▼" düğmesine basın ve sonra Giriş düğmesine basın.



3. Giriş düğmesine bir defa daha basın.

– DEVAMI DİĞER SAYFADA –

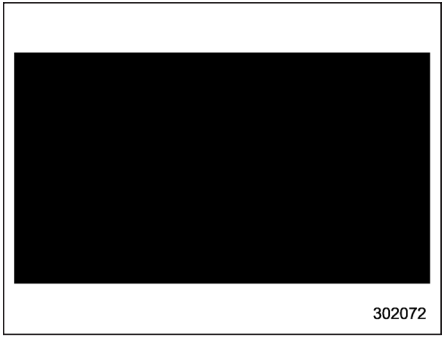
302072

4. Ekran kapanır.

Ekranın geri getirilmesi

Kontak anahtarını "ON" konumuna getirdikten sonra "▲", "▼" veya Giriş düğmesine bastığınızda, ekran geri gelecektir. Ekran geri geldiğinde, ekran kapandığında görüntülenmekte olan temel ekran görüntülenir. Ekran kapanırken, gerekirse bir uyarı mesajı görüntülenir ancak, diğer ekranlar görüntülenmez.

▼ Bip sesi ayarı

1. "Görüntü kalitesi ve ses ayarına hazırlık" ☞3- 74 konusuna göre hazırlık adımlarını uygulayınız.



303069

2. "Bip sesi" öğesini seçmek için "▲" veya "▼" düğmesine basın ve sonra Giriş düğmesine basın.

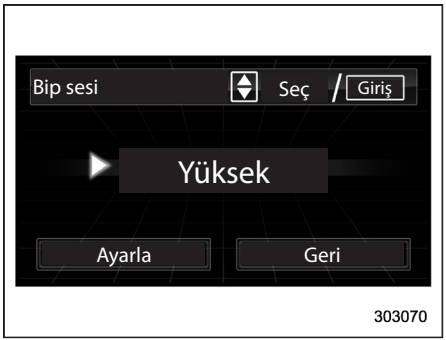

303070

3. Giriş düğmesine basın.

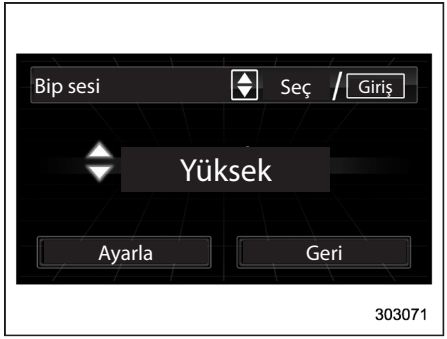

303071

4. "▲" veya "▼" düğmesine basarak bir öğe seçin, ardından Giriş düğmesine basın.

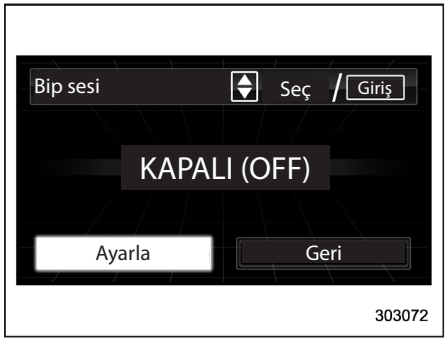

303072

5. "▼" düğmesine basarak "Ayar" öğesini seçin ve sonra Giriş düğmesine basarak onaylayın.

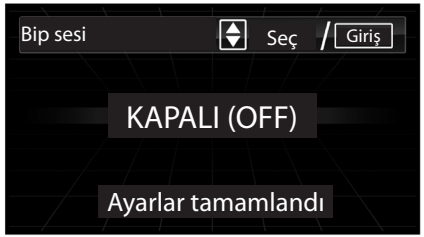

6. Sistem ayarın tamamlandığını size bildirecektir.

■ Ekran ayarları

Ekran ayarlarındaki öğeler seçilebilir. Öğeleri değiştirmek için "▲" veya "▼" düğmesine basın, ardından Giriş düğmesine basın.

▼ Ekran ayarlarına hazırlık

1. Kontak anahtarını "ON" (AÇIK) konumuna getirin.

2. Seçim ekranını görüntülemek için Giriş düğmesini basılı tutun.



3. Seçim ekranı görüntülendikten sonra "Ekran Ayarı" öğesini görüntülemek için "▲" veya "▼" düğmesine basınız. Ardından Giriş düğmesine basın.

▼ Üst ekran ayarı

1. "Ekran ayarlarına hazırlık" ☞3- 77 konusuna göre hazırlık adımlarını uygulayınız.



2. "Üst ekran" öğesini seçmek için "▲" veya "▼" düğmesine basın ve sonra Giriş düğmesine basın.



3. Giriş düğmesine bir defa daha basın.

– DEVAMI DİĞER SAYFADA –

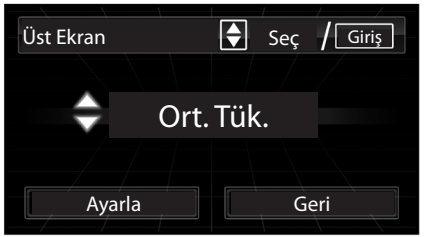

4. "▲" veya "▼" düğmesine basarak bir öğe seçin, ardından Giriş düğmesine basın.



5. "▼" düğmesine basarak "Ayar" öğesini seçin ve sonra Giriş düğmesine basarak onaylayın.



6. Sistem ayarın tamamlandığını size bildirecektir.

▼ Yakıt tüketim ekran ayarı

1. "Ekran ayarlarına hazırlık" ☞3- 77 konusuna göre hazırlık adımlarını uygulayınız.



2. "Tüketim" öğesini seçmek için "▲" veya "▼" düğmesine basın ve sonra Giriş düğmesine basın.

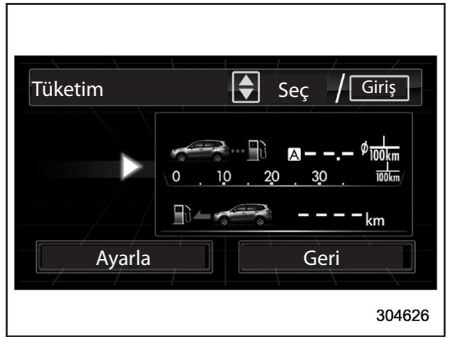

3. Giriş düğmesine bir defa daha basın.



4. "▲" veya "▼" düğmesine basarak görüntülenen yapılandırmayı seçin, ardından Giriş düğmesine basın.

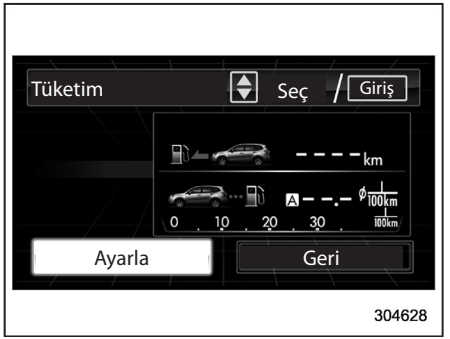

5. "▼" düğmesine basarak "Ayar" öğesini seçin ve sonra Giriş düğmesine basarak onaylayın.



6. Sistem ayarın tamamlandığını size bildirecektir.

▼ Ekonomi geçmiş ayarı

1. "Ekran ayarlarına hazırlık" ☞3- 77 konusuna göre hazırlık adımlarını uygulayınız.

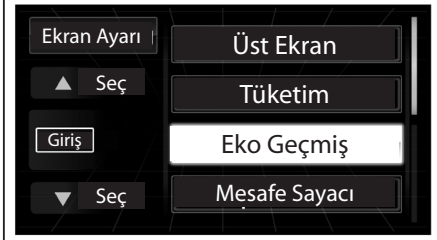

2. "Eko geçmiş" öğesini seçmek için "▲" veya "▼" düğmesine basın ve sonra Giriş düğmesine basın.



3. Giriş düğmesine bir defa daha basın.

– DEVAMI DİĞER SAYFADA –

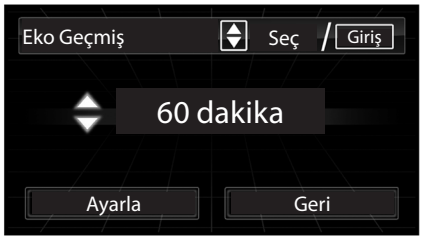

4. "▲" veya "▼" düğmesine basarak kaydedilen yakıt tüketimi geçmişinin zamanını seçin ve sonra Giriş düğmesine basın.



5. "▲" düğmesine basarak "Geri" öğesini seçin.



6. "▲" düğmesine basarak "Ayar" öğesini seçin ve sonra Giriş düğmesine basarak onaylayın.



7. Sistem ayarın tamamlandığını size bildirecektir.

▼ Mesafe sayacı ayarı

1. "Ekran ayarlarına hazırlık" ☞3- 77 konusuna göre hazırlık adımlarını uygulayınız.



2. "Mesafe sayacı" öğesini seçmek için "▲" veya "▼" düğmesine basın ve sonra Giriş düğmesine basın.

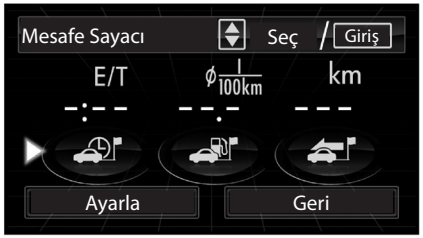

3. "▲" veya "▼" düğmesine basarak ayar konumunu (sol, orta veya sağ) seçin ve sonra Giriş düğmesine basın.

NOT

• Sol, orta veya sağ konum için aynı öğe seçilemez.

• Dizel motorlu modeller için "Motor yağı sıcaklığı" öğesi seçilemez.



4. "▲" veya "▼" düğmesine basarak istenen öğeyi seçin, ardından Giriş düğmesine basın.

Başka bir konumun ayarını da değiştirmek istiyorsanız 3. ve 4. adımları tekrarlayın.

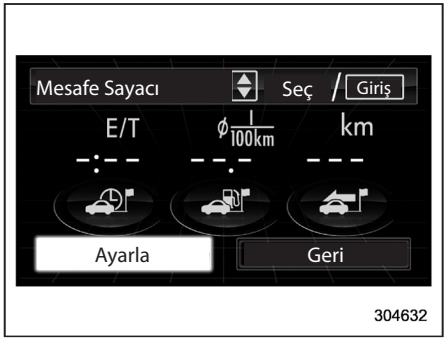

5. "▼" düğmesine basarak "Ayar" öğesini seçin ve sonra Giriş düğmesine basarak onaylayın.

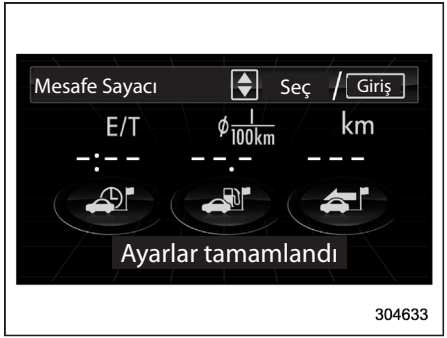

6. Sistem ayarın tamamlandığını size bildirecektir.

▼ Saat/takvim ekranı ayarları

1. "Ekran ayarlarına hazırlık" ☞3- 77 konusuna göre hazırlık adımlarını uygulayınız.

– DEVAMI DİĞER SAYFADA –



2. "Saat" öğesini seçmek için "▲" veya "▼" düğmesine basın ve sonra Giriş düğmesine basın.



3. Mevcut ayar görüntülenir.

Seçim moduna girmek için Giriş düğmesine basın.



4. "▲" veya "▼" düğmesine basarak "A tipi saat", "B tipi saat", "Takvim" veya "Kapalı" öğesini seçin ve sonra Giriş düğmesine basın.



5. "▼" düğmesine basarak "Ayar" öğesini seçin ve sonra Giriş düğmesine basarak onaylayın.



6. Sistem ayarın tamamlandığını size bildirecektir.

▼ Baypas ekranı ayarı

1. "Ekran ayarlarına hazırlık" ☞3- 77 konusuna göre hazırlık adımlarını uygulayınız.



2. "Baypas Ekranı" öğesini seçmek için "▲" veya "▼" düğmesine basın ve sonra Giriş düğmesine basın.

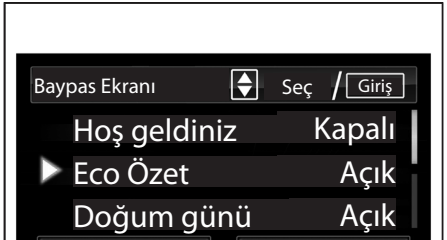

3. "▲" veya "▼" düğmesi ile ayarlanacak öğeyi seçin ve sonra Giriş düğmesine basın.

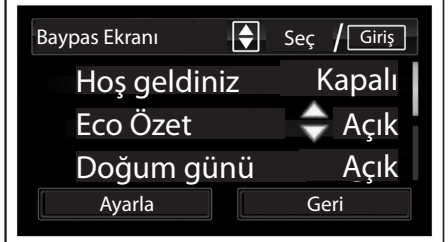

4. "▲" veya "▼" düğmesine basarak "Açık" veya "Kapalı" seçin, ardından Giriş düğmesine basın.

Başka bir öğenin ayarını değiştirmek istiyorsanız 3. ve 4. adımları tekrarlayın.



5. "▲" veya "▼" düğmesine basarak "Ayar" öğesini seçin ve sonra Giriş düğmesine basarak ayarı onaylayın.



6. Sistem ayarın tamamlandığını size bildirecektir.

▼ Dil ayarı

1. "Ekran ayarlarına hazırlık" ☞3- 77 konusuna göre hazırlık adımlarını uygulayınız.

– DEVAMI DİĞER SAYFADA –



2. "Diller" öğesini seçmek için "▲" veya "▼" düğmesine basın ve sonra Giriş düğmesine basın.

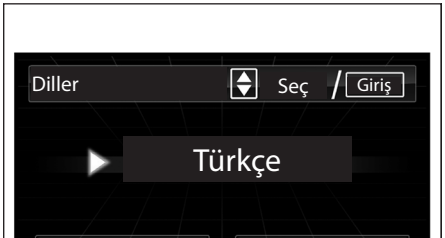

3. Mevcut dil ayarı görüntülenir. Dil seçim moduna girmek için Giriş düğmesine basın.



4. "▲" veya "▼" düğmesine basarak istenen dili seçin, ardından Giriş düğmesine basın.

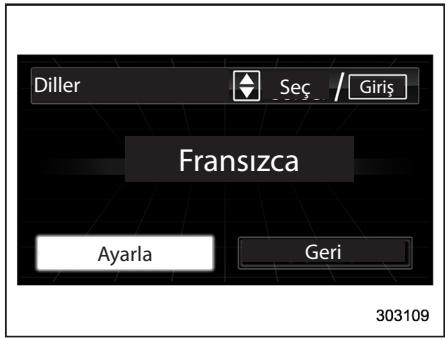

5. "▼" düğmesine basarak "Ayar" öğesini seçin ve sonra Giriş düğmesine basarak onaylayın.



6. Sistem ayarın tamamlandığını size bildirecektir.

■ Bakım ayarları

Bakım ayarlarındaki öğeler ayarlanabilir. Öğeleri değiştirmek için "▲" veya "▼" düğmesini kendinize doğru çekin.

▼ Bakım ayarlarına hazırlık

1. Kontak anahtarını "ON" (AÇIK) konumuna getirin.

2. Seçim ekranını görüntülemek için Giriş düğmesini basılı tutun.



3. Seçim ekranı görüntülendikten sonra "Bakım" öğesini görüntülemek için "▲" veya "▼" düğmesine basınız. Ardından Giriş düğmesine basın.

▼ Motor yağı ayarı

1. "Bakım ayarlarına hazırlık" ☞3- 84 konusuna göre hazırlık adımlarını uygulayınız.



2. "Motor yağı" öğesini seçmek için "▲" veya "▼" düğmesine basın ve sonra Giriş düğmesine basın.



3. "▲" veya "▼" düğmesine basarak ayar konumunu (ay, gün, yıl veya mesafe) seçin ve sonra Giriş düğmesine basın.



4. "▲" veya "▼" düğmesine basarak bir sayı seçin, ardından Giriş düğmesine basın.

Başka bir konumun ayarını da değiştirmek istiyorsanız 3. ve 4. adımları tekrarlayın.



5. "▲" veya "▼" düğmesine basarak "Ayar"

– DEVAMI DİĞER SAYFADA –

öğesini seçin ve sonra Giriş düğmesine basarak ayarı onaylayın.



6. Sistem ayarın tamamlandığını size bildirecektir.

NOT

• Ayara göre, hem tarih hem mesafe veya sadece tarih ya da mesafe bilgisi ile bildirim görüntülenir.

• "Ay", "Gün", "Yıl" veya "Mesafe" öğesi için sayı yerine "_ _" seçildiğinde ayar bildirimi devre dışı bırakılır.

• Bildirim 15 gün veya daha fazla süre ile görüntülenmeye devam ederse sistem, ekranda "_ _" görüntüler.

• Mesafe bildirimi 0 km'ye ulaştığında ekranda bir sonraki 500 km boyunca "0000" görüntülenecektir.

500 km aşıldıktan sonra "_ _ _ _" görüntülenecektir.

▼ Yağ filtresi ayarı

Ayar prosedürü "Motor yağı ayarı" ☞3-85 ile aynıdır fakat, 2. adımda "Yağ Filtresi" öğesi seçilir.

▼ Lastik ayarı

Ayar prosedürü "Motor yağı ayarı" ☞3-85 ile aynıdır fakat, 2. adımda "Lastikler" öğesi seçilir.

▼ Bakım programı ayarı

Ayar prosedürü "Motor yağı ayarı" ☞3-85 ile aynıdır fakat, 2. adımda "Bakım Programı" öğesi seçilir.

▼ Açık/Kapalı ayarı

1. "Bakım ayarlarına hazırlık" ☞3- 84 konusuna göre hazırlık adımlarını uygulayınız.

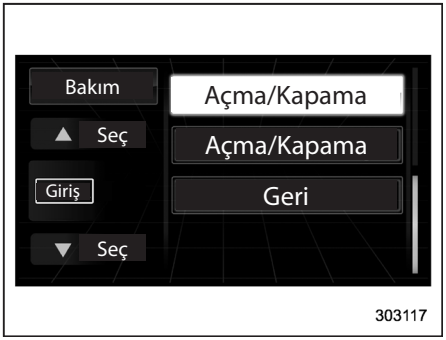

2. "Açık/Kapalı" öğesini seçmek için "▲" veya "▼" düğmesine basın ve sonra Giriş düğmesine basın.

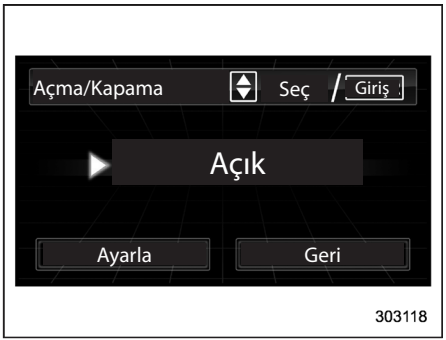

3. Mevcut ayar görüntülenir.

Seçim moduna girmek için Giriş düğmesine basın.



303119

4. "▲" veya "▼" düğmesine basarak "Açık" veya "Kapalı" seçin, ardından Giriş düğmesine basın.

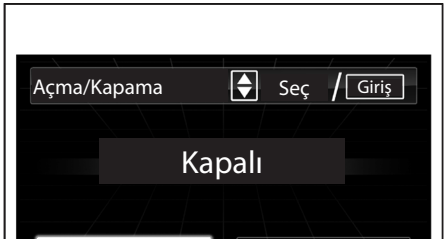

303120

5. "▼" düğmesine basarak "Ayar" öğesini seçin ve sonra Giriş düğmesine basarak onaylayın.



303121

6. Sistem ayarın tamamlandığını size bildirecektir.

▼ Ayarın silinmesi

1. "Bakım ayarlarına hazırlık" ☞3- 84 konusuna göre hazırlık adımlarını uygulayınız.



303122

2. "Tüm Ayarları Silin" öğesini seçmek için "▲" veya "▼" düğmesine basın ve sonra Giriş düğmesine basın.

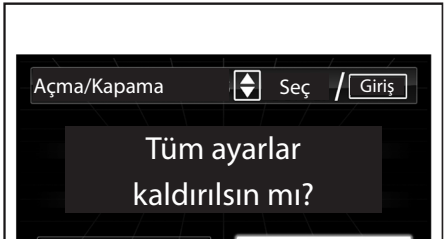

303123

3. Sistem bir Evet/Hayır sorgusu gösterecektir (önce "Hayır" seçilidir). Tüm bakım ayar-

– DEVAMI DİĞER SAYFADA –

larını silmek için "▼" düğmesine basarak "Evet" öğesini seçiniz.



303124

4. Giriş düğmesine basarak ayarı onaylayın.



303125

5. Sistem, ayarın tamamlandığını size bildirecektir.

■ Sürüş geçmiş kaydı

Sürüş geçmişindeki öğeler kaydedilebilir. Öğeleri değiştirmek için "▲" veya "▼" düğmesine basın, ardından Giriş düğmesine basın.

1. Kontak anahtarını "ON" (AÇIK) konumuna getirin.

2. Seçim ekranını görüntülemek için Giriş düğmesini basılı tutun.



303126

3. Seçim ekranı görüntülendikten sonra "Sürüş Geçmişi" öğesini görüntülemek için "▲" veya "▼" düğmesine basınız. Ardından Giriş düğmesine basın.

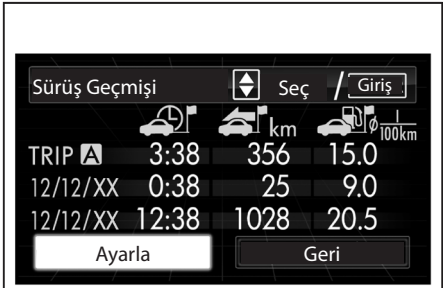

303701

4. Ayar moduna girmek için Giriş düğmesine bir defa daha basın.



303702

5. Sistem size, yaklaşık 2 saniye süreyle, yer seçimi ile ilgili bildirimde bulunacaktır.



303703

6. "▲" veya "▼" düğmesine basarak kayıt satırlarından birini seçin, ardından Giriş düğmesine basın.



303704

7. Önceki kaydın üzerine yazmak için Giriş düğmesine basın. Kayıt ilk defa yapıldığında, bir bildirim yapılmadan doğrudan kaydedilir.



304634

8. Sistem size, kayıt işleminin tamamlandığını bildirecektir.

NOT

Mesafe sayacı A veya B için sürüş geçmişi kaydedilebilir.

■ Araç ayarları

Araç ayarlarındaki öğeler seçilebilir.

Öğeleri değiştirmek için "▲" veya "▼" düğmesine basın, ardından Giriş düğmesine basın.

▼ Araç ayarlarına hazırlık

1. Kontak anahtarını "ON" (AÇIK) konumuna getirin.

2. Seçim ekranını görüntülemek için Giriş düğmesini basılı tutun.



303132

3. Seçim ekranı görüntülendikten sonra "Araç Ayarı" öğesini görüntülemek için "▲" veya "▼" düğmesine basınız. Ardından Giriş düğmesine basın.

▼ Dörtlü flaşör ayarı

1. "Araç ayarlarına hazırlık" ☞3- 89 konusuna göre hazırlık adımlarını uygulayınız.

– DEVAMI DİĞER SAYFADA –



2. "Dörtlü Flaşör" öğesini seçmek için "▲" veya "▼" düğmesine basın ve sonra Giriş düğmesine basın.

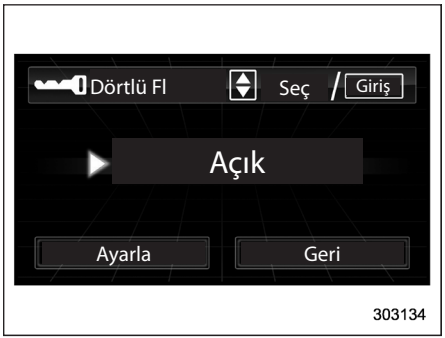

3. Mevcut ayar görüntülenir.

Seçim moduna girmek için "Giriş" düğmesine basın.



4. "▲" veya "▼" düğmesine basarak "Açık" veya "Kapalı" seçin, ardından Giriş düğmesine basın.

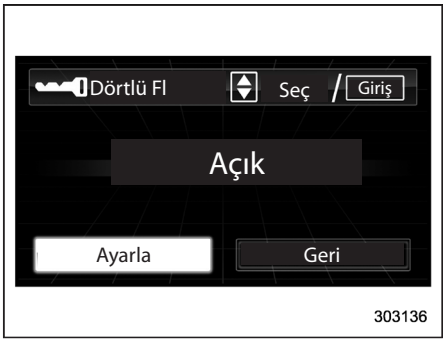

5. "▼" düğmesine basarak "Ayar" öğesini seçin ve sonra Giriş düğmesine basarak onaylayın.

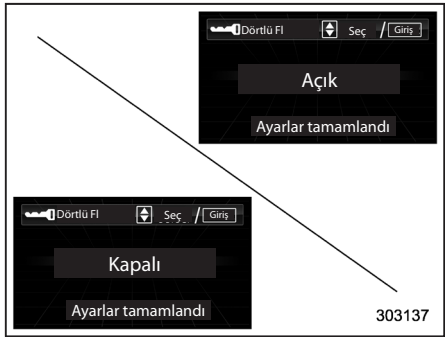

6. Sistem ayarın tamamlandığını size bildirecektir.

Ayar kullanılabilir durumda değilse, aşağıdaki bildirim görüntülenecektir. Bu durumda, ayar işlemini tekrarlayın.

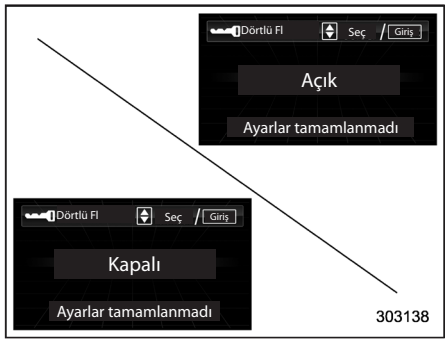

▼ Güvenli Tekrar Kilitleme

1. "Araç ayarlarına hazırlık" ☞3- 89 konusuna göre hazırlık adımlarını uygulayınız.



2. "Güvenli Tekrar Kilitleme" öğesini seçmek için "▲" veya "▼" düğmesine basın ve sonra Giriş düğmesine basın.



3. Mevcut ayar görüntülenir.

Seçim moduna girmek için Giriş düğmesine basın.



4. "▲" veya "▼" düğmesine basarak istenen ayarı seçin, ardından Giriş düğmesine basın.



5. "▼" düğmesine basarak "Ayar" öğesini seçin ve sonra Giriş düğmesine basarak onaylayın.



6. Sistem ayarın tamamlandığını size bildirecektir.

Ayar kullanılabilir durumda değilse, aşağıdaki bildirim görüntülenecektir. Bu durumda, ayar işlemini tekrarlayın.

– DEVAMI DİĞER SAYFADA –



303144

▼ Rezistans ayarı

1. "Araç ayarlarına hazırlık" ☞3- 89 konusuna göre hazırlık adımlarını uygulayınız.



303145

2. "Buğu Çözücü (Reziztans)" öğesini seçmek için "▲" veya "▼" düğmesine basın ve sonra Giriş düğmesine basın.



303146

3. Mevcut ayar görüntülenir.

Seçim moduna girmek için Giriş düğmesine basın.



303147

4. "▲" veya "▼" düğmesine basarak istenen ayarı seçin, ardından Giriş düğmesine basın.

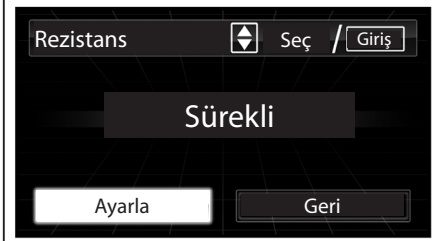

303148

5. "▼" düğmesine basarak "Ayar" öğesini seçin ve sonra Giriş düğmesine basarak onaylayın.

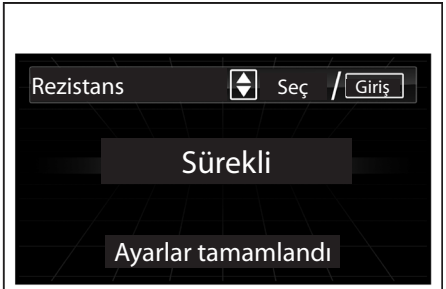

303149

6. Sistem ayarın tamamlandığını size bildirecektir.

Ayar kullanılabilir durumda değilse, aşağıdaki bildirim görüntülenecektir. Bu durumda, ayar işlemini tekrarlayın.



303150

▼ İç lamba sönme geciktirme zamanlayıcısı ayarı

1. "Araç ayarlarına hazırlık" ☞3- 89 konusuna göre hazırlık adımlarını uygulayınız.



303151

2. "İç Lambalar" öğesini seçmek için "▲" veya "▼" düğmesine basın ve sonra Giriş düğmesine basın.

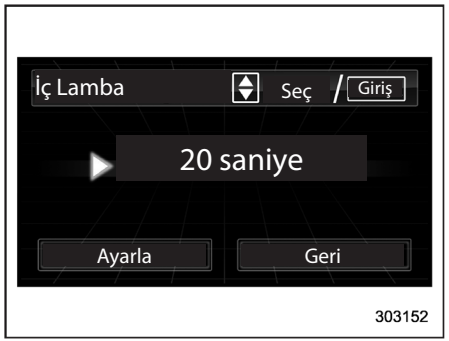

303152

3. Mevcut ayar görüntülenir.

Seçim moduna girmek için Giriş düğmesine basın.

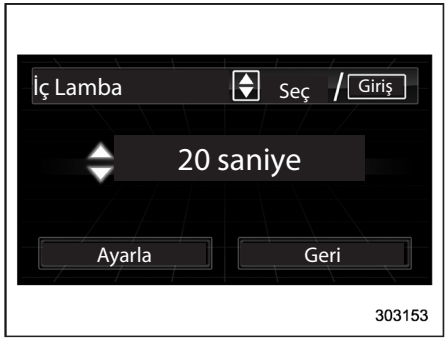

303153

4. "▲" veya "▼" düğmesine basarak istenen ayarı seçin, ardından Giriş düğmesine basın.

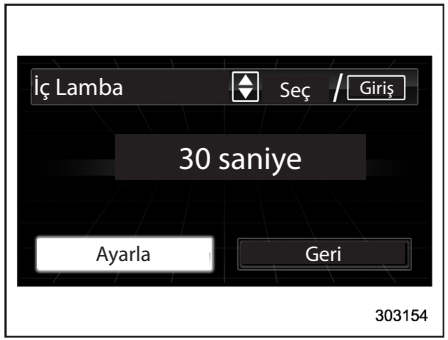

303154

5. "▼" düğmesine basarak "Ayar" öğesini seçin ve sonra Giriş düğmesine basarak onaylayın.

– DEVAMI DİĞER SAYFADA –



303155

6. Sistem ayarın tamamlandığını size bildirecektir.

Ayar kullanılabilir durumda değilse, aşağıdaki bildirim görüntülenecektir. Bu durumda, ayar işlemini tekrarlayın.

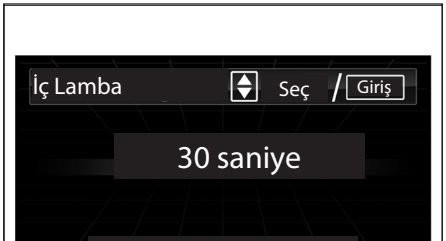

303156

■ Başa Dön

Tercihinize göre ayarlanan öğelerin ayarları sıfırlanabilir. Başlangıç ayarlarına dönme menülerinden birini seçmek için "▲" veya "▼" düğmesini kullanınız.

▼ Başlangıç ayarlarına dönmeye hazırlık

1. Kontak anahtarını "ON" (AÇIK) konumuna getirin.

2. Seçim ekranını görüntülemek için Giriş düğmesini basılı tutun.



303157

3. Seçim ekranı görüntülendikten sonra "Sıfırlama" öğesini görüntülemek için "▲" veya "▼" düğmesine basınız. Ardından Giriş düğmesine basın.

▼ Fabrika varsayılan ayarlarına geri dönme

1. "Başlangıç ayarlarına dönmeye hazırlık" ☞3-94 konusuna göre hazırlık adımlarını uygulayınız.



303158

2. "Varsayılan Ayarlara Geri Dön" öğesini seçmek için "▲" veya "▼" düğmesine basın ve sonra Giriş düğmesine basın.

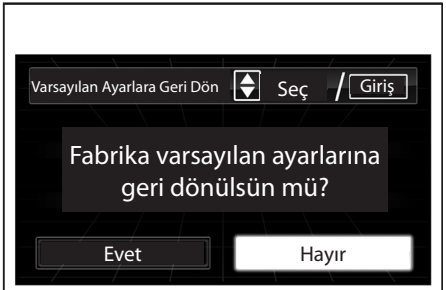

303159

3. Sistem bir Evet/Hayır sorgusu gösterecek-

tir (önce "Hayır" seçilidir). Fabrika varsayılan ayarlarına dönmek için "Giriş" düğmesine basarak "Evet" öğesini seçiniz.



4. Giriş düğmesine basarak ayarı onaylayın.



5. Sistem, ayarın tamamlandığını size bildirecektir.

▼ Ömür boyu yakıt tüketiminin sıfırlanması

1. "Başlangıç ayarlarına dönmeye hazırlık" ☞3-94 konusuna göre hazırlık adımlarını uygulayınız.



2. "Ömür Boyu Yakıt Tüketiminin Sıfırlanması" öğesini seçmek için "▲" veya "▼" düğmesine basın, ve ardından Giriş düğmesine basın.



3. Sistem bir Evet/Hayır sorgusu gösterecektir (önce "Hayır" seçilidir). Hayat boyu yakıt tüketimini sıfırlamak için "▼" düğmesine basarak "Evet" öğesini seçiniz.



4. Giriş düğmesine basarak ayarı onaylayın.

– DEVAMI DİĞER SAYFADA –



5. Ekranda rekonfirmasyon görüntülenir. Devam etmek istediğinizden eminseniz "▼" düğmesine basarak "Yes" öğesini seçiniz.

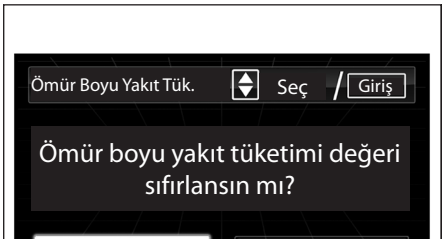

6. Giriş düğmesine basarak ayarı yeniden onaylayın.



7. Sistem ayarın tamamlandığını size bildirecektir.

Far kolu

DİKKAT

- **Motor çalışmıyorken herhangi bir lambanın uzun bir süre kullanılması, akünün boşalmasına neden olabilir.**
- **Aracı terk etmeden önce, far kontrol düğmesini kapalı konumuna getirdiğinizden emin olunuz. Araç, far kontrol düğmesi kapalı konumundan başka bir konumda olacak şekilde uzun süreli olarak bırakılırsa, akü boşalabilir.**

Marş düğmeli, anahtarsız giriş sistemi" bulunan modeller:

Far kolu sadece marş düğmesi"ON" (AÇIK) veya "ACC" konumundayken çalışır.

Far kolunun konumu ne olursa olsun, marş düğmesi kapalı konuma getirildikten sonra yanan lambalar söner.

"Marş düğmeli, anahtarsız giriş sistemi" bulunmayan modeller:

Far kolu, sadece kontak anahtarı kontağa sokulduğunda devreye girer.

Far kolunun konumu ne olursa olsun, kontak anahtarı kontaktan çıkarıldığında yanan lambalar söner.

NOT

Far kolu aşağıdaki koşullar altında dahi çalıştırılabilir (otomatik açılıp/kapanan farlar hariç).

• anahtar kontağa takılı iken ("Marş düğmeli anahtarsız giriş sistemi" bulunmayan modeller).

• marş düğmesi kapalı konuma alındığında ("Marş düğmeli anahtarsız giriş sistemi" bulunan modeller).

Bu koşullar altında farlar yanarken sürücü kapısı açılırsa, sürücüye farların yandığını hatırlatan bir sinyal sesi duyulur.

■ Farlar

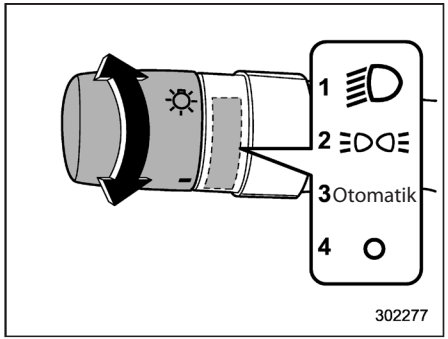

Avustralya modelleri hariç
1) İkinci konum
2) İlk konum
3) Otomatik konumu (mevcutsa)
4) Kapalı konumu

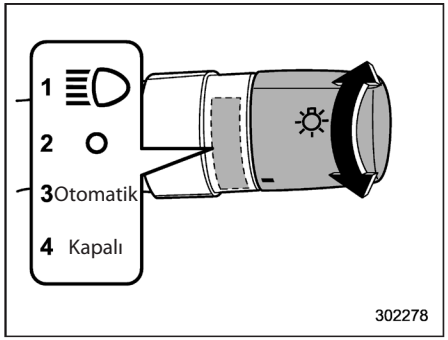

Avustralya modelleri
1) İkinci konum
2) İlk konum
3) Otomatik konumu (mevcutsa)
4) Kapalı konumu

Farları açmak için sinyal kolunun ucundaki düğmeyi çevirin.

İkinci konum:

Farlar, ön park lambaları, gösterge tablosu aydınlatması, arka lambalar ve plaka lambaları yanar.

İlk konum:

Ön konum lambaları, gösterge tablosu aydınlatması, arka lambalar ve plaka lambaları yanar.

– DEVAMI DİĞER SAYFADA –

Otomatik konumu: farların otomatik açılması/kapatılması (mevcutsa)

Kontak "ON" konumundayken, ortam ışığının seviyesine bağlı olarak farlar, ön park lambaları, gösterge tablosu aydınlatmaları, arka lambalar ve plaka lambaları otomatik olarak açılır veya kapatılır.

Kapalı konumu:

Farların hepsi kapalıdır.

NOT

• Otomatik yanan/sönen farların hassasiyeti SUBARU servisi tarafından değiştirilebilir. Bu konuda daha detaylı bilgi edinmek için en yakındaki SUBARU servisi ile temas kurmanızı tavsiye ediyoruz.

• Trafik akış yönü (sağdan trafik veya soldan trafik) kendi ülkenizden farklı olan bir ülkede sürüş yaparken, karşıdan gelen sürücülerin gözlerinin kamaşmasını önlemek için far lenslerinin bir kısmını bloke etmeniz gereklidir. Detaylı bilgi için, "Trafik akış yönünün sizin ülkenizdekinden farklı olduğu yabancı bir ülkede sürüş (halojen farlı modeller)" ☞8-6 konusuna bakın.

▼ Far kapanma gecikme fonksiyonu ayarı

Far kapanma gecikme fonksiyonu, karanlıkta veya gece aracınızdan kolaylıkla çıkmanızı sağlar.

NOT

Far kapanma gecikme fonksiyonunun fabrika ayarlarına (varsayılan ayarlar) göre zamanlayıcısı, farlar ve dış lambalar için yaklaşık 30 saniyeye ayarlıdır. Bu ayar, KAPALI (değişmez), 30 saniye, 60 saniye veya 90 saniye olmak üzere SUBARU servisleri tarafından değiştirilebilir. Daha fazla bilgi için SUBARU servisine danışmanızı tavsiye ederiz.

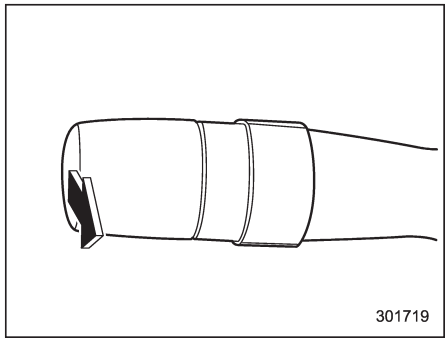

Marş düğmesi kapalı ve lamba kontrol düğmesi "OTOMATİK" veya "KAPALI" konumdayken, sinyal kolunu kendinize doğru çekerseniz, kısa farlar ve bazı dış lambalar aşağıdaki gibi yanmaya başlar.

• Sürücü kapısı kapatıldıktan sonra 30 saniye yanar.

• Giriş anahtarı/verici üzerindeki kilit düğmesine ardı ardına 2 defa basıncaya kadar yanar.

• Kapı kolundaki kapı kilit sensörüne 2 defa art arda dokunulduğunda yanar ("marş düğmeli anahtarsız giriş sistemi" bulunan modellerde).

NOT

• Far kapanma gecikme fonksiyonu çalışırken, şu işlemlerden herhangi birini yaparsanız farlar ve dış lambalar kapanır.

- Kontak anahtarını "ON" konumuna getirin.

- Dönüş sinyal kolunu kendinize doğru çekin.

- Far kolunu "KAPALI" ya da "OTOMATİK" (mevcutsa) dışında bir konuma ayarlayın.

• Sürücü kapısı açılıp kapanmadıysa, lambalar 3 dakika sonra kapanır.

▼ Otomatik yanan/sönen farların sensörü (yağmur/ışık sensörü) (mevcutsa)

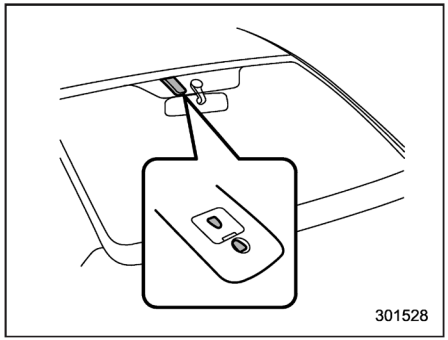

Sensör, resimde gösterildiği gibi ön camda bulunmaktadır.

⚠ DİKKAT

Sensörün üzerine veya yakınına bir nesne konulursa sensör ortam ışığı seviyesini doğru bir şekilde ölçemez ve otomatik yanan/sönen farlar düzgün çalışamayabilir.

■ Uzun/kısa far seçme (far düğmesi)

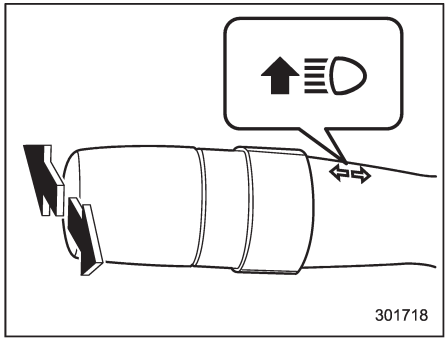

Kısa fardan uzun fara geçmek için sinyal kolunu ileriye doğru itiniz. Uzun farlar yanarken, gösterge panelindeki uzun far gösterge lambası "≡D" da yanar.

Kısa far durumuna geri dönmek için kolu orta konuma geri çekin.

■ Selektör

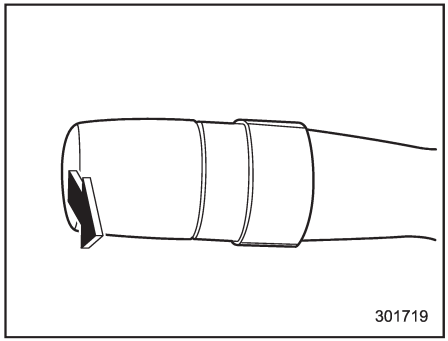

⚠ DİKKAT

Kolu selektör konumunda birkaç saniyeden fazla tutmayın.

Selektör yapmak için kolu kendinize doğru çekiniz ve bırakınız. Kolu tuttuğunuz sürece uzun far yanar. Selektör, far kontrol kolu kapalı konumdayken bile yapılabilir.

Uzun farlar yanarken, gösterge tablosundaki uzun far gösterge lambası "≡D" da yanar.

– DEVAMI DİĞER SAYFADA –

■ Gündüz sürüş lambası sistemi (mevcutsa)

⚠ UYARI

Dışarısı karanlık olduğunda far düğmesi her zaman "≡D" konumunda olmalıdır.

Aşağıdaki koşullar yerine getirildiğinde, gündüz sürüş lambaları otomatik olarak yanacaktır.

- Motor çalışırken.
- Far kontrol düğmesi "AUTO" (mevcutsa) veya kapalı konumdayken.

NOT

• Motoru çalıştırdığınızda park frenini uygularsanız, park freni bırakıldığında gündüz sürüş farları yanacaktır.

• Far düğmesi "≡DOE" veya "≡D" konumuna alındığında, gündüz sürüş far sistemi devre dışı kalır.

• Otomatik açılıp/kapanan farlar olan modellerde, far düğmesi "AUTO" konumunda iken ve farlar otomatik olarak yanarken, gündüz sürüş farı devre dışı kalır.

Direksiyona Duyarlı Far (SRH) (mevcutsa)

SRH, far huzmesini direksiyon açısına ve araç hızına göre otomatik olarak sola veya hareket ettiren bir fonksiyondur. Bu fonksiyon, gece sürüşlerinde virajlarda ve kavşaklarda öndeki yolu aydınlatarak görüşü artırır.

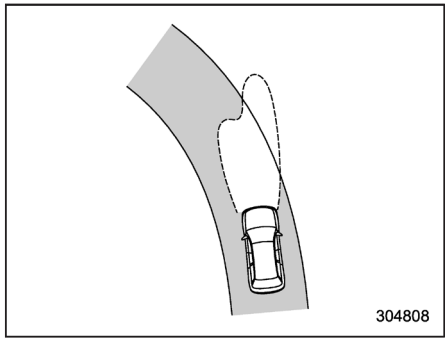

SRH bulunmayan modeller

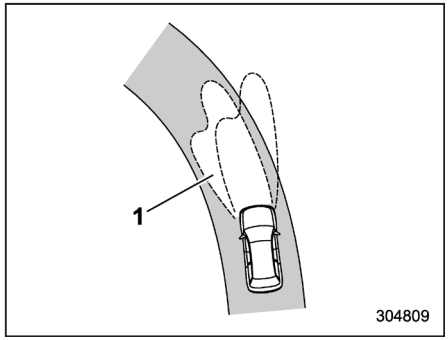

SRH bulunan modeller

1) SRH etkinleştirildiğinde aydınlatma hedef alanı

SRH, direksiyon açısı ve araç hızına göre farların yönünü değiştirerek ilerleme yönünde artırılmış görünürlük sağlar.

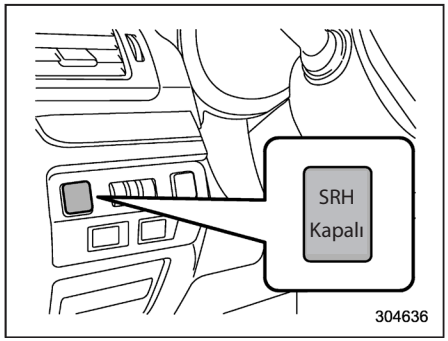

Soldan direksiyonlu modeller

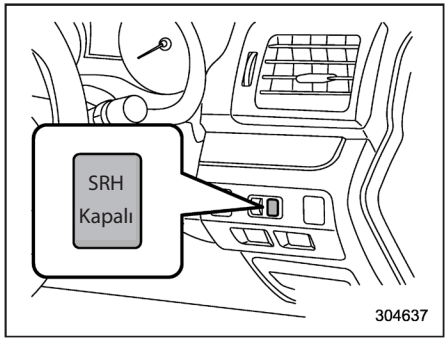

Sağdan direksiyonlu modeller

SRH OFF düğmesine basarak SRH fonksiyonunu açabilir ya da kapatabilirsiniz.

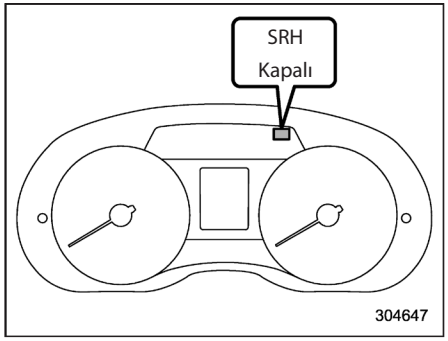

A Tipi

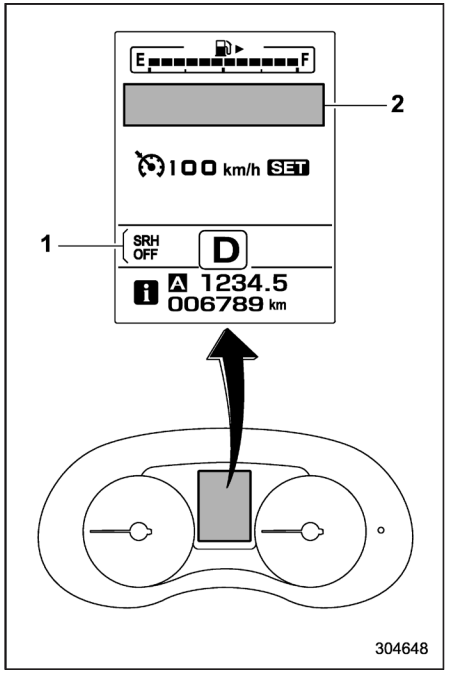

B Tipi

1) SRH KAPALI gösterge ışığı
2) Uyarı ekranı

Gösterge tablosu üzerindeki SRH OFF gösterge ışığı SRH açıldığında kapanır.

– DEVAMI DİĞER SAYFADA –

Gösterge tablosu üzerindeki SRH OFF gösterge ışığı SRH kapatıldığında yanar.

A tipi gösterge tablosu bulunan modeller için, SRH arızalı ise, kontak açıldığında (ON) gösterge tablosu üzerindeki SRH OFF gösterge ışığı yanıp söner. Bu, SRH'in devre dışı bırakıldığını gösterir. Kontrol için bir SUBARU servisine danışmanızı tavsiye ederiz.

B tipi gösterge tablosu bulunan modeller için, SRH arızalı ise, kontak açıldığında (ON) gösterge tablosu üzerindeki uyarı ekranında bir mesaj görünür. Bu, SRH'in devre dışı bırakıldığını gösterir.

Kontrol için bir SUBARU servisine danışmanızı tavsiye ederiz.

NOT

• SRH kapalı iken kontak anahtarını OFF konumuna getirir ve sonra motoru yeniden çalıştırırsanız, SRH otomatik olarak açılacaktır.

• Kontak anahtarı "ON" (AÇIK) konumuna getirildiğinde, SRH OFF gösterge ışığı yanar ve birkaç saniye sonra söner.

Sinyal kolu

Sağa dönüş sinyali vermek için dönüş sinyali kolunu yukarı itiniz. Sola dönüş sinyali vermek için dönüş sinyali kolunu aşağıya itin. Dönme hareketi sona erdikten sonra kol otomatik olarak geri döner. Direksiyon dönüş tamamlandıktan sonra toplanmasına rağmen kol geri dönmezse elle düz konumuna getiriniz.

Şerit değiştirmek için sinyal verirken dönüş sinyali kolunu hafifçe yukarı veya aşağı itiniz ve şerit değiştirme boyunca o konumda tutunuz. Dönüş sinyali göstergesi dönüş veya şerit değiştirme yönünde yanıp söner. Bıraktığınız zaman kol otomatik olarak düz konuma geri döner.

NOT

Sinyal kolu direksiyonun sağ tarafında bulunan modellerde, sinyal kolunun itilmesi gereken yönler burada anlatılanın tam aksidir.

■ Tek dokunuş şerit sinyali

Sinyal vermek için ve sinyal göstergesini 3 defa art arda yakmak için, sinyal koluna yavaşça yukarıya veya aşağıya doğru dokunun ve hemen bırakın.

Tek dokunuş şerit değiştirme sisteminin devreye girme/devreden çıkma ayarları SUBARU servislerinde değiştirilebilir. Bu konuda daha detaylı bilgi edinmek için en yakında SUBARU servisi ile temas kurmanızı tavsiye ediyoruz.

Gösterge tablosu aydınlatma kontrolü

Otomatik kararma

Gösterge tablosu aydınlatmasının parlaklığı aşağıdaki koşullarda otomatik olarak azalır.

- far düğmesi "≡DC≡" veya "≡D" konumuna alındığında (Avustralya modelleri hariç)
- far düğmesi "O" veya "≡D" konumuna alındığında (Avustralya modellerinde)
- far kontrol düğmesi "AUTO" konumundayken ve farlar otomatik olarak yanıyorken (otomatik yanan/sönen far bulunan modeller: "Farlar" ☞3-97 konusuna bakın.)

Manuel ayarlama

Daha iyi görüş sağlamak için gösterge tablosunun parlaklığını manuel olarak ayarlayabilirsiniz.

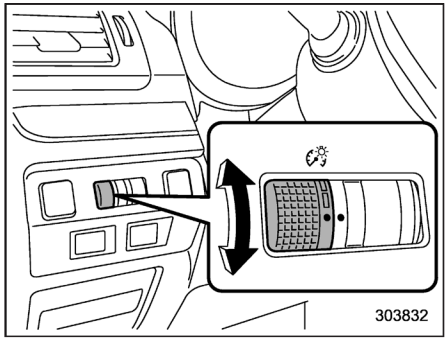

Parlaklığı artırmak için kontrol düğmesini yukarı doğru çevirin.

Parlaklığı azaltmak için kontrol düğmesini aşağı doğru çevirin.

Çok fonksiyonlu ekran bulunan modellerde, ekran parlaklığı gösterge tablosununki ile birlikte otomatik olarak ayarlanır. Ekran kontrastını ayarlamak için, "Kontrast ayarı" ☞3-75 konusuna bakın.

NOT

• Kontrol düğmesi tamamen yukarı doğru çevrildiğinde, aydınlatma maksimum parlaklığa ulaşır ve bu konumda otomatik karartma fonksiyonu çalışmaz.

• Parlaklık ayarı, kontak anahtarı "LOCK"/"OFF" konumuna getirilse bile iptal edilmez.

Far yükseklik ayarı (mevcutsa)

■ Otomatik far yükseklik ayarı (LED farlı modeller)

LED farlar, klasik halojen farlardan daha fazla ışık üretir.

Bu nedenle, aracın taşıdığı yükün ağırlığından ötürü far huzmesi yüksekliği olması gerekenden yüksekse, karşıdan gelen aracın sürücüsünün gözleri kamaşabilir.

Otomatik far yüksekliği ayarı, aracın taşıdığı yükün ağırlığına göre far yüksekliğini otomatik olarak ve en uygun şekilde ayarlar.

– DEVAMI DİĞER SAYFADA –

■ Manuel far yükseklik ayarlayıcısı (LED far bulunmayan modeller)

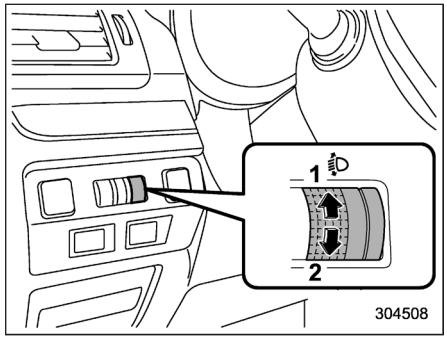

1) Farların seviyesini yükseltir
2) Farların seviyesini düşürür

Far yüksekliğini yolcu sayısına ve yük durumuna göre düğmenin aşağıdaki konumları ile ayarlayın.

Düğme konumu	Ön koltukta oturanların sayısı	Arka koltukta oturanların sayısı	Bagaj bölmesindeki yük	Römork çekme (mevcutsa)
0	1 veya 2	0	Yüksüz	Hayır
1	2	3	Yüksüz	Hayır
2	2	3	Tam yük*	Hayır
3	2	3	Tam yük*	Evet
	1	0	Tam yük*	Hayır
4	1	0	Tam yük*	Evet
5	Özel durumda kullanın	Özel durumda kullanın	Özel durumda kullanın	Özel durumda kullanın

*: Maksimum izin verilen ağırlığa kadar

NOT

Yukarıdaki tabloya göre uygun düğme konumunu kullanın Aksi takdirde, aracınız aracın önündeki yolu yeterince aydınlatamayabilir veya çevredeki alan göz kamaştırabilir.

"Özel durumda kullanın" konumu, sadece eğimli bir yolda sürüş yaparken aracınızın farları önünüzdeki araçların aynalarını veya karşıdan gelen araçların ön camlarını aydınlatıyorsa kullanılmalıdır.

Sis lambası düğmesi

■ Ön sis lambası düğmesi (mevcutsa)

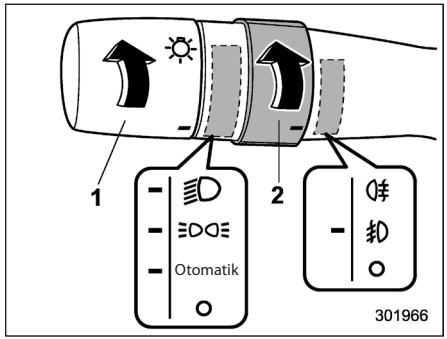

Ön sis lambaları çalışma durumu (Avustralya modelleri hariç)
1) Far düğmesi
2) Sis lambası düğmesi

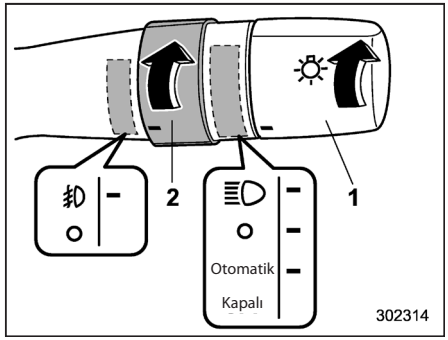

Ön sis lambaları çalışma durumu (Avustralya modelleri)
1) Far düğmesi
2) Sis lambası düğmesi

Ön sis lambaları, farlar aşağıdaki durumlardan herhangi birindeyken sis lambası düğmesi "" konumuna alındığında yanacaktır.

- far düğmesi "" veya "" konumuna alındığında (Avustralya modelleri hariç)
- far düğmesi "" veya "" konumuna alındığında (Avustralya modellerinde)
- otomatik açılıp/kapanan farları olan modellerde, far düğmesi "AUTO" konumunda iken ve farlar otomatik olarak yanarken

Ön sis lambalarını söndürmek için düğmeyi tekrar aşağıda belirtilen konuma getirin.

- "" konumu (Avustralya modelleri hariç)
- "KAPALI" konumu (Avustralya modelleri)

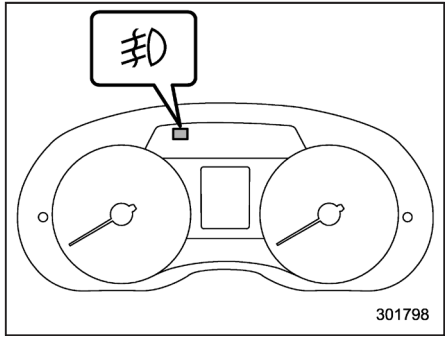

A Tipi

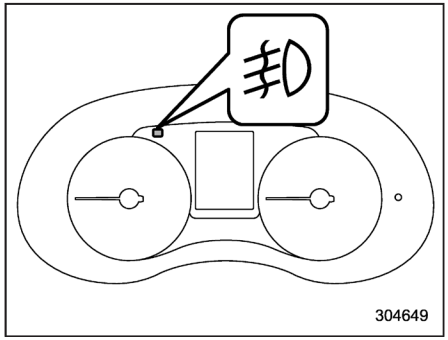

B Tipi

Gösterge tablosundaki sis lambası gösterge lambası sadece ön sis lambaları açık olduğunda yanar.

■ Arka sis lambası düğmesi (mevcutsa)

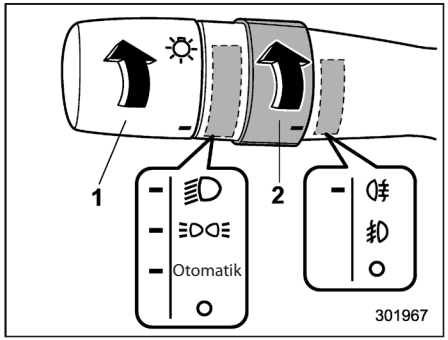

Arka sis lambası çalışma durumu

1) Far düğmesi

2) Sis lambası düğmesi

Arka sis lambası, farlar aşağıdaki durumlardan herhangi birindeyken sis lambası düğmesi "" konumuna alındığında yanacaktır.

- far düğmesi "" veya "" konumuna alındığında
- otomatik açılıp/kapanan farları olan modellerde, far düğmesi "AUTO" konumunda iken ve farlar otomatik olarak yanarken

Düğme bırakıldığında tekrar aşağıdaki konumuna döner.

- "" konumu (ön sis lambaları bulunan modeller)
- "O" konumu (ön sis lambaları bulunmayan modeller)

Arka sis lambasını söndürmek için aşağıdaki işlemlerden birini gerçekleştirin.

- Sis farı kolunu tekrar yukarıya, "" konumuna getirin (tüm modeller)
- Sis farı kolunu aşağıya, "O" konumuna getirin (ön sis lambaları bulunan modeller)

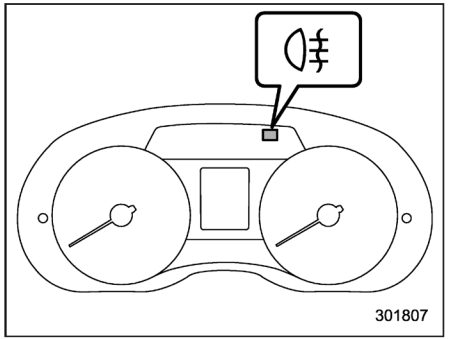

A Tipi

– DEVAMI DİĞER SAYFADA –

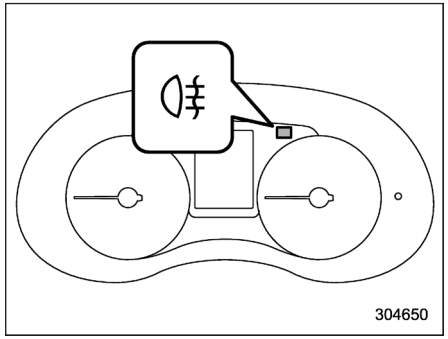

B Tipi

Gösterge tablosundaki sis lambası gösterge lambası sadece arka sis lambaları açık olduğunda yanar.

NOT

Arka sis lambasının açık unutulmasını engellemek üzere, arka sis lambası devresi aşağıdaki işlemlerden herhangi biri gerçekleştirildiğinde sönecek şekilde tasarlanmıştır.

• Far düğmesi "≡D◇≡" veya "O" konumuna alındığında.

• Far düğmesi "AUTO" konumundayken ve farlar söndüğünde (otomatik yanan/sönen far bulunan modellerde)

• Kontak anahtarı kontaktan çıkarıldığında ("Marş düğmeli anahtarsız giriş sistemi" bulunmayan modeller).

• Marş düğmesi kapalı konuma alındığında ("Marş düğmeli anahtarsız giriş sistemi" bulunan modellerde).

Ancak bu, far düğmesi "≡D" konumuna getirildiği veya kontak anahtarı tekrar "ON" konumuna getirildiği zaman arka sis lambasının yanacağı anlamına gelmez. O nedenle, arka sis lambasını tekrar açmak isterseniz sis lambasını tekrar "◇≡" konumuna getiriniz.

Cam sileceği ve yıkayıcısı

⚠ UYARI

Dondurucu soğuklarda buz çözücüsü ile ön camı yeterince ısıtmadan önce cam yıkamasını kullanmayın. Aksi takdirde cam yıkama suyu ön camın üzerinde donabilir ve görüşünüzü engelleyebilir.

⚠ DİKKAT

- **Yıkayıcıyı, 10 saniyeden fazla sürekli olarak veya yıkama suyu kabı boşken çalıştırmayınız. Bu, yıkama motorunun aşırı ısınmasına yol açabilir. Yıkama suyunu düzenli olarak örneğin yakıt almak için durduğunuzda kontrol edin.**
- **Ön cam veya arka cam kuru haldeyken silecekleri çalıştırmayınız. Bu, camın çizilmesine, silecek lastiklerinin zarar görmesine veya silecek motorunun yanmasına yol açabilir. Sileceği, kuru haldeki ön camda veya arka camda çalıştırmadan önce daima cam yıkayıcısını kullanınız.**

- **Dondurucu soğuklarda cam sileceklerini çalıştırmadan önce silecek lastiklerinin donarak ön veya arka cama yapışmamış olmalarını sağlayınız. Silecekleri lastikleri cama yapışmışken kullanmaya kalkışmak sadece silecek lastiklerine zarar vermekle kalmaz ayrıca silecek motorunun da yanmasına neden olabilir. Silecek lastikleri cama yapışmışsa buz çözücüsünü, ön cam sileceği buz çözücüsünü (mevcut ise) veya arka cam rezistansını çalıştırarak silecekleri kullanmadan önce buzların erimesini sağlayınız.**
- **Silecekler camdaki buz veya başka bir engelleyici madde yüzünden çalışma sırasında durursa silecek kolu kapatılsa bile silecek motoru yanabilir. Böyle bir durum ortaya çıkarsa aracı hemen güvenli bir yerde durdurunuz, kontak anahtarını "LOCK"/"OFF" konumuna getiriniz ve sileceklerin düzgün çalışması için camı temizleyiniz.**
- **Özel cam yıkama suyu bulunmuyorsa temiz su kullanınız. Kış aylarında suyun donduğu yerlerde SUBARU ön cam yıkama suyu veya eşdeğeri bir yıkama suyu kullanınız. "Ön cam yıkama suyu" ☞11-40 konusuna bakınız. Aynı zamanda aracınızı çok düşük sıcaklıklarda sürerken donmayan tipte cam silecek lastikleri kullanın.**
- **Silecek lastiklerini benzin veya boya tineri ya da benzol gibi bir solventle temizlemeyiniz. Bunlar silecek lastiklerinin bozulmasına yol açar. Otomatik yağmur sensörlü ön cam silecekleri bulunan modellerde:**
- **Silecek düğmesi "AUTO" konumundayken yağmur/ışık sensörünün yanındaki bölgeye dokunmayın ve/veya ıslak bez koymayın. Aksi takdirde cam silecekleri beklenmedik ir şekilde çalışarak yaralanmanıza neden olabilir.**
- **Aracı yıkarken, sileceklerin kapalı olduğundan emin olunuz. Aksi takdirde cam silecekleri beklenmedik bir şekilde çalışarak yaralanmanıza neden olabilir.**
- **Aracınızı otomatik araba yıkama servisinde yıkatacaksanız silecek düğmesinin kapalı olduğundan emin olunuz. Aksi takdirde silecekler aniden çalışarak hasar görebilir ve yıkama sisteminin fırça telleri sileceklerin altına sıkışabilir.**

NOT

• Ön cam sileceği motoru bir sigorta ile aşırı yüklere karşı korunmuştur. Motor olağanın dışında ağır yük altında sürekli çalışırsa sigorta motoru geçici olarak durdurmak üzere devreyi kesebilir. Bu durumda aracınızı emniyetli bir yere park edin, cam sileceği kolunu kapatın ve yaklaşık 10 dakika kadar bekleyin. Sigorta kendi kendine devreye girer ve cam silecekleri tekrar normal çalışır.

• Silecek lastiklerini ve ön camı, camın çizilmesini önlemek ve cam yüzeyinde birikmiş olan yoldan gelen tuzları ve pislikleri yok etmek için periyodik olarak cam yıkama suyu ile temizleyiniz. Yıkama sıvısının ön camın veya arka camın her tarafına püskürtülebilmesi için ön cam yıkayıcısını en az 1 saniye süreyle çalıştırınız.

• Ön camda veya cam silecek lastiklerindeki yağ, egzoz bulaşığı, böcek veya başka maddeler, camda leke kalmasına neden olabilir. Cam yıkamasını çalıştırdıktan sonra bu lekeleri gideremiyorsanız veya silme işlemi iz bırakıyorsa ön camın veya arka camın dış yüzeyini ve silecek lastiklerini asitli olmayan bir deterjan veya hafif aşındırıcı bir temizlik sıvısı ile sünger veya yumuşak bez kullanarak

– DEVAMI DİĞER SAYFADA –

temizleyin. Temizledikten sonra camları ve silecek lastiklerini temiz suyla durulayın. Ön camda suyla durulandıktan sonra damlacıklar kalmıyorsa temiz demektir.

• Bu prosedürü izledikten sonra bile lekelenmeyi gideremiyorsanız silecek lastiklerini yenileriyle değiştiriniz. Değiştirme talimatları için "Silecek lastiklerinin değiştirilmesi" ☞11-42 konusuna bakın.

NOT

Otomatik yağmur sensörlü ön cam silecekleri bulunan modellerde:

• Kontak anahtarı "ON" konumundayken silecek düğmesi "AUTO" konumundaysa silecekler bir kez çalışacaktır. Bu da, silecek düğmesinin "AUTO" konumunda olduğunu gösterir.

• Silecek düğmesi "AUTO" konumundayken aşağıdaki durumlar meydana gelebilir.

– Yağmur/ışık sensörü veya ön cam titrerse veya böcek, kir, çamur vs.gibi nesnelerle kaplanırsa silecekler devreye girebilir. Yağmur veya kar yağmıyorsa silecekleri kapatınız.

– Yağmur/ışık sensörü kar veya yağmur tespit etmezse silecekler çalışmaz. Gerekirse, silecek kontrol kolunu düşük hız konumuna veya yüksek hız konumuna alınız.

– Camın üzerindeki su geçirmez kaplama veya ön camın üst kısmındaki kir veya buz birikmesi nedeniyle yağmur/ışık sensörü yeteri miktarda yağmur damlası tespit edemezse silecekler çalışmaz.

– Sileceğin fasılalı çalışma özelliği, yağmur miktarındaki değişimlere rağmen değişmiyorsa yağmur/ışık sensörü arıza yapabilir. Gerekiyorsa silecek düğmesini "AUTO" konumundan farklı bir konuma getirin. En kısa sürede yetkili bir SUBARU satıcısında sistemi kontrol ettirmenizi tavsiye ederiz.

– Ortam sıcaklığı –15°C'ye (5°F) veya daha altına düşerse silecekler çalışmaz. Silecekler, ortam sıcaklığı –10°C'ye (14°F) veya daha üstüne çıktığında tekrar çalışmaya başlar. Silecekleri –15°C'nin (5°F) altında çalıştırmanız gerekirse, silecek kontrol kolunu düşük hız konumuna veya yüksek hız konumuna alınız.

– Yağmur sensörünün etrafındaki sıcaklık 80°C'nin üzerine çıkarsa, sistem bu sıcaklıkta, düşen yağmur damlalarının miktarını tespit edemeyeceğinden silecekler çalışmayabilir.

• Bu sistemde araç hızı kilitleme fasılalı silecek fonksiyonu da vardır. Araç durduğunda silecek çalışma aralığı, aracın çalışır durumda olduğu zamana göre daha uzundur.

• Bu sistem, güçlü radyo dalgalarının veya sesin olduğu bir yerde arıza yapabilir.

■ Ön cam silecek ve yıkayıcı düğmesi

Silecek sadece kontak anahtarı "ON" konumundayken çalışır.

▼ Ön cam silecekleri (otomatik yağmur sensörlü ön cam silecekleri bulunan modellerde)

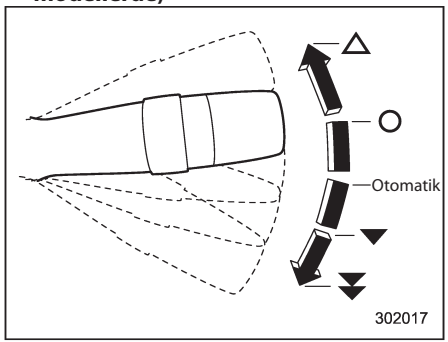

Avustralya modelleri hariç

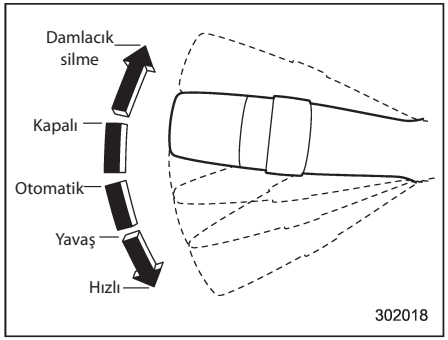

Avustralya modelleri

△/ MIST: Damlacık silme (tek silme)
O/ OFF: Kapalı
AUTO/ AUTO: Otomatik çalışma
▼/ LO: Düşük hız
▼▼/ HI: Yüksek hız

Silecekleri çalıştırmak için silecek kolunu aşağıya doğru itiniz. Silecek düğmesi "AUTO" konumundayken yağmur/ışık sensörü yağmur yağdığını tespit edince silecekler otomatik olarak çalışmaya başlar. Silecek hızı, düşen yağmur miktarına göre otomatik olarak ayarlanır.

Silecekleri durdurmak için silecek kolunu "OFF"/"O" konumuna geri getirin.

Cam sileceklerinin tek tur silme hareketi için silecek kolunu yukarı itiniz. Silecekler, siz kolu serbest bırakıncaya kadar çalışır.

NOT

Silecek zamanlayıcısı otomatik ayar modu, yağmur sensörü modundan araç hızı kilitleme moduna alınabilir. Ayarlar SUBARU servisi tarafından değiştirilebilir. Daha fazla bilgi için SUBARU servisine danışmanızı tavsiye ederiz.

▽ Yağmur ve ışık sensörü

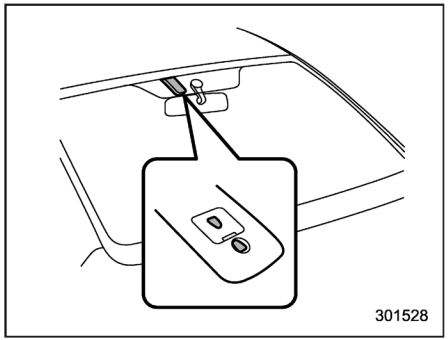

Yağmur/ışık sensörü ön camın üzerinde bulunmaktadır.

– DEVAMI DİĞER SAYFADA –

▽Yağmur hassasiyeti kontrolü

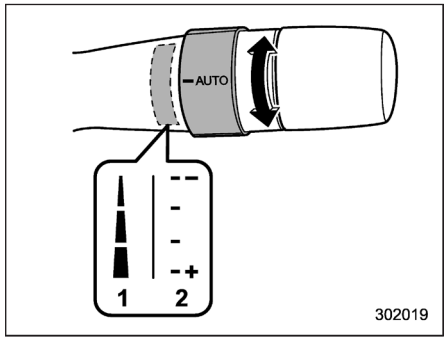

1) Avustralya modelleri hariç
2) Avustralya modelleri

Silecekleri kontrol etmek üzere yağmur/ışık sensörünün hassasiyetini ayarlamak için düğmeyi çeviriniz. Hassasiyeti yükseltmek için düğmeyi aşağı doğru çevirin.

Hassasiyeti azaltmak için düğmeyi yukarıya doğru çevirin.

▼Ön cam silecekleri (otomatik yağmur sensörlü ön cam silecekleri bulunmayan modellerde)

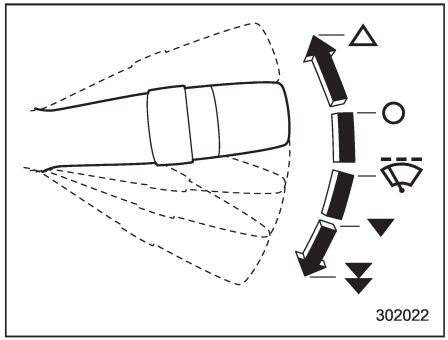

Avustralya modelleri hariç

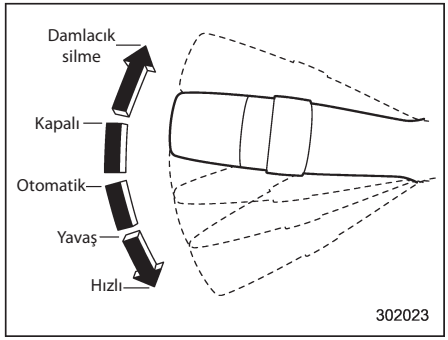

Avustralya modelleri
△/ MIST: Damlacık silme (tek silme)
○/ OFF: Kapalı
/ INT: Fasılalı silme
▼/ LO: Düşük hız
▼▼/ HI: Yüksek hız

Silecekleri çalıştırmak için silecek kolunu aşağıya doğru itin.

Silecekleri durdurmak için silecek kolunu "○"/"OFF" konumuna geri getirin.

Cam sileceklerinin tek tur silme hareketi için silecek kolunu yukarı itiniz. Silecekler, siz kolu serbest bırakıncaya kadar çalışır.

▽ Silecek fasılalı silme süresinin kontrolü

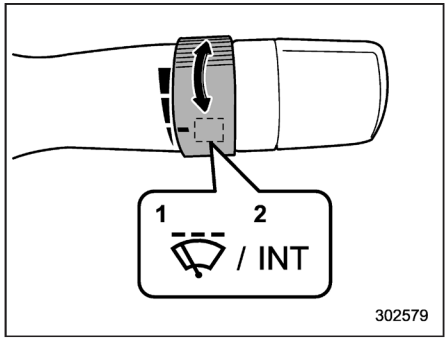

1) Avustralya modelleri hariç
2) Avustralya modelleri

Cam sileceği "⛉"/"INT" konumunda iken sileceğin çalışma aralığını ayarlamak için düğmeyi çeviriniz. Çalışma aralığı, en kısa aralıktan en uzun aralığa doğru bir kaç kademede ayarlanabilir.

▼ Ön cam yıkayıcısı

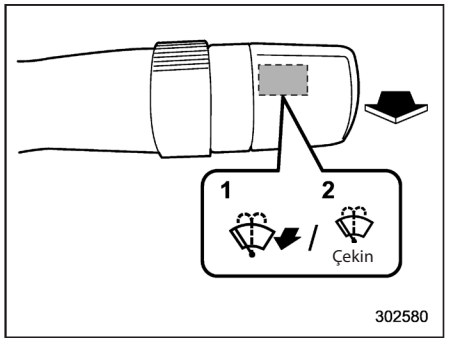

1) Avustralya modelleri hariç
2) Avustralya modelleri

Ön camı yıkamak için silecek kolunu kendinize doğru çekiniz. Kol bırakılana dek yıkama suyu püskürtülür. Silecekler, siz kolu serbest bırakıncaya kadar çalışır.

NOT

Aracınızda far yıkayıcısı varsa, far kolu "⛉" konumundayken silecek kolunun 1 saniyeden uzun süreyle çekilmesi, aynı zamanda far yıkayıcısının da çalışmasına sebep olur. Daha ayrıntılı bilgi için "Far yıkayıcı" ☞3-115 konusuna bakınız.

NOT

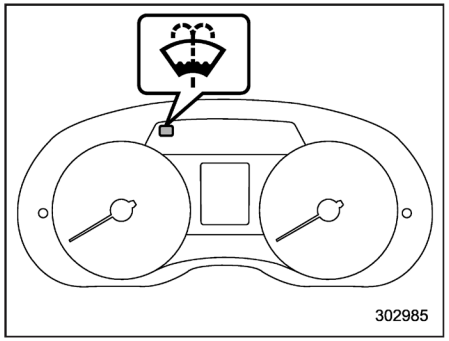

A Tipi

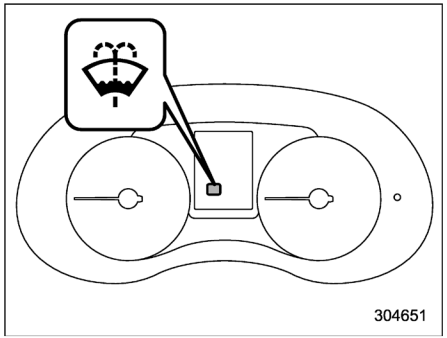

B Tipi

Cam yıkama suyu uyarı lambası bulunan modellerde, haznedeki cam yıkama suyu

– DEVAMI DİĞER SAYFADA –

limitin altına düşerse, ön cam yıkama suyu uyarı lambası yanar. Uyarı lambası yanarsa hazneye cam yıkama suyu ilave edin. Doldurulması hakkında bilgi edinmek için "Ön cam yıkama suyu" ☞11-40 konusuna bakın.

■ Arka cam silecek ve yıkayıcı düğmesi

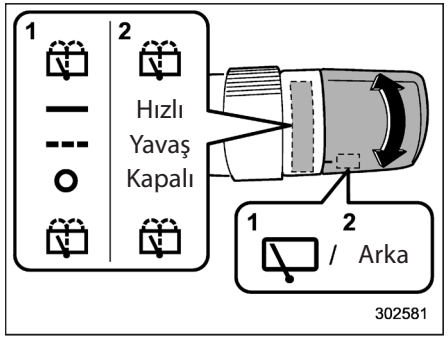

1) Avustralya modelleri hariç
2) Avustralya modelleri
: Cam yıkayıcı (silecekle beraber çalışır)
▬/ HI: Sürekli
▬ ▬/ LO: Fasılalı
O/ OFF: Kapalı
: Cam yıkayıcı (silecekle beraber çalışır)

▼ Arka cam sileceği

Arka sileceği çalıştırmak için düğmeyi yukarı çevirin.

Silecekleri durdurmak için düğmeyi "O"/"OFF" konumuna geri getirin.

Düğme "▬ ▬"/"LO" konumundayken, arka silecek araç hızına uygun fasılalarla çalışacaktır.

Bu konumda, vites kolunu "R" konumuna (CVT modeller) veya geri vites konumuna (MT modeller) aldığınızda, arka cam sileceği sürekli çalışma moduna geçer.

Vites kolunu "R" (geri vites) haricinde bir konuma getirdiğinizde, arka cam sileceği fasılalı olarak çalışmaya devam eder.

⚠ DİKKAT

Bagaj kapağına, arka sileceğin hareketini engelleyecek hiçbir şey takmayın. Arka cam sileceği zarar görebilir.

NOT

Ön cam sileceği çalışır ve vites kolu "R" konumundayken, arka silecek düğmesi kapalı olsa dahi, arka silecek çalışmaya başlar.

▼ Yıkayıcı

Arka silecek çalışırken arka camı yıkamak için çevirmeli düğmeyi "" konumuna getiriniz. Düğme bırakılana dek yıkama suyu püskürtülür.

Arka silecek kullanımda değilken arka camı yıkamak için çevirmeli düğmeyi "" konumuna getiriniz. Düğme bırakılana kadar yıkayıcı suyu püskürtülür.

Far yıkayıcısı (mevcutsa)

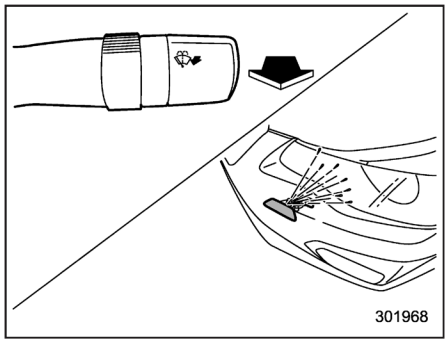

Kontak anahtarı "ON" konumundayken silecek kontrol kolunu kendinize doğru çekip 1 saniyeden fazla süre öylece tutarsanız far yıkayıcısı, aşağıdaki koşullardan ön cam yıkayıcısı ile birlikte devreye girer.

- far düğmesi "≡D" konumuna alındığında (Avustralya modelleri hariç)
- far düğmesi "≡D" konumuna alındığında (Avustralya modelleri)
- far düğmesi "AUTO" konumundayken ve farlar otomatik olarak yanıyorken (otomatik yanan/sönen far bulunan modellerde)

Ön cam yıkayıcısı, silecek kolunu serbest bıraktığınızda yıkama suyu püskürtmeye son verir. Far yıkayıcısı, yaklaşık 1 saniye süreyle yıkama suyu püskürtür ve daha sonra otomatik olarak durur.

⚠ DİKKAT

Yıkama suyu deposu boşsa, yıkayıcıyı çalıştırmayınız. Bu, yıkama motorunun aşırı ısınmasına yol açabilir. Yıkama suyunu düzenli olarak örneğin yakıt almak için durduğunuzda kontrol ediniz.

NOT

Far yıkayıcısının meme kapağı etrafındaki alan donduğunda, kullanmadan önce üzerindeki buzu giderin.

Aynalar

Aracı sürmeye başlamadan önce daima dikiz aynasının ve yan aynaların doğru ayarlanmış olup olmadıklarını kontrol edin.

■ Dikiz aynası

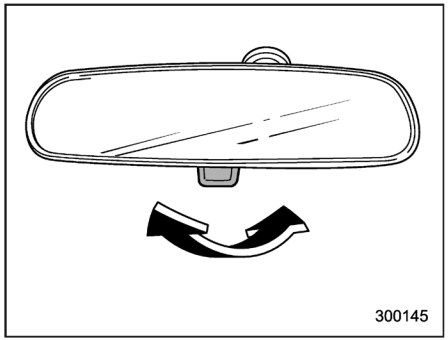

Bu dikiz aynasında bir gece/gündüz ayarı vardır. Gece konumuna getirmek için aynanın altındaki dili kendinize doğru çekiniz.

Gündüz konumu için dili ileriye doğru itiniz. Gece konumu farlardan kaynaklanan göz kamaşmasını önler.

– DEVAMI DİĞER SAYFADA –

■ Yan aynalar

▼ Dışbükey ayna (yolcu tarafı)

⚠ UYARI

Cisimler dışbükey aynada düz aynaya kıyasla daha küçük ve daha uzakta gibi görünür. Şerit değiştirirken arkanızdaki araçların mesafesine karar vermek için dışbükey aynayı kullanmayın. Dışbükey aynada gördüğünüz cisimlerin gerçek boyutlarını ve uzaklıklarını tespit etmek için dikiz aynasını kullanınız (veya arkaya bakınız).

▼ Ayna uzaktan kumanda düğmesi

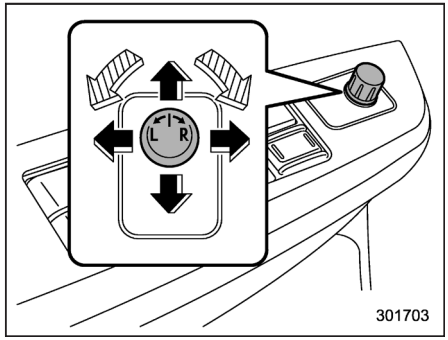

: Ayar yapılacak tarafı seçin

: Yön kontrolü

Aynalar, uzaktan kumanda ile sadece kontak anahtarı “ON” veya “ACC” konumundayken ayarlanabilir.

1. Kontrol düğmesini ayar yapmak istediğiniz tarafa doğru çeviriniz. “L” sol ayna, “R” sağ ayna içindir.

2. Kontrol düğmesini, aynayı hareket ettirmek istediğiniz yöne doğru hareket ettirin.

3. Yanlışlıkla bir ayar yapmamak için kontrol düğmesini orta konuma geri getirin.

Aynalar ayrıca manuel olarak da ayarlanabilir.

▼ Otomatik katlanır ayna düğmesi (mevcutsa)

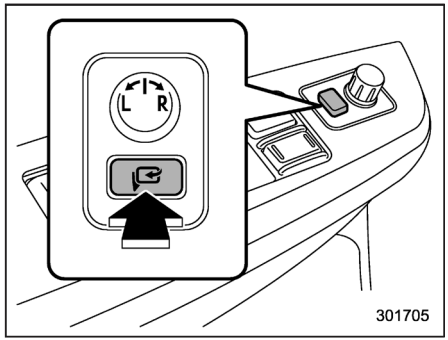

Otomatik katlanan ayna düğmesi sadece kontak anahtarı "ON" veya "ACC" konumundayken çalışır.

Dış aynaları katlamak için, otomatik katlanan dikiz aynası düğmesine basınız. Dış aynaları açmak için, düğmeye tekrar basınız.

NOT

• Yan aynalar manuel olarak kullanılmışsa (katlanmış veya açılmış), kontak anahtarını "LOCK"/"OFF" konumundan "ACC" veya "ON" konumuna getirdiğinizde, otomatik katlanan ayna düğmesinin konumuna bağlı olarak yan aynalar otomatik olarak ayarlanabilir.

• Yan aynalar normal olarak katlanmamış konumda olduğunda, kontak anahtarını "LOCK"/"OFF" konumundan "ACC" veya "ON" konumuna getirdiğinizde, otomatik katlanan ayna düğmesinin konumuna bağlı olarak yan aynalar otomatik olarak biraz daha katlanabilir. Bu durumda, otomatik katlanan ayna düğmesine basın. Böylelikle, en ileri konuma bükülmüş olan yan aynalar, normalde katlanmamış konumlarına uzanacak ve ardından normal şekilde geriye doğru katlanacaktır. Yan aynaları açmak için, düğmeye tekrar basın.

• Yan aynaları manuel olarak katladığınızda, düğmeye basıldığında motor çalışma sesi duyulsa bile aynalar açılmayabilir. Bu durumda, otomatik katlanan ayna düğmesine yeniden basın.

• Dış aynaları elinizle açtığınızda, aynalar yeterince sabitlenmeyebilir. Aynaları mutlaka düğmeyle açın. Düğmeyle açtığınız halde yan aynalar yeterince sabit durmuyorlarsa, aynaları düğmeyle katlayın ve sonra tekrar açın.

• Sıcaklık düşükse, yan aynalar otomatik olarak katlanıp açılmayabilir. Bu durumda düğmeye tekrar basın. Yan aynaları düğmeye basarak katlayıp açamıyorsanız manuel olarak birkaç defa hareket ettirin. Bu, düğmeye bastığınızda çalışmalarını sağlar.

• Sürekli basmanız durumunda, otomatik katlanan ayna düğmesi çalışmayabilir. Bu bir arıza değildir. Kısa bir süre bekledikten sonra çalıştırın.

Rezistans ve buz çözücü

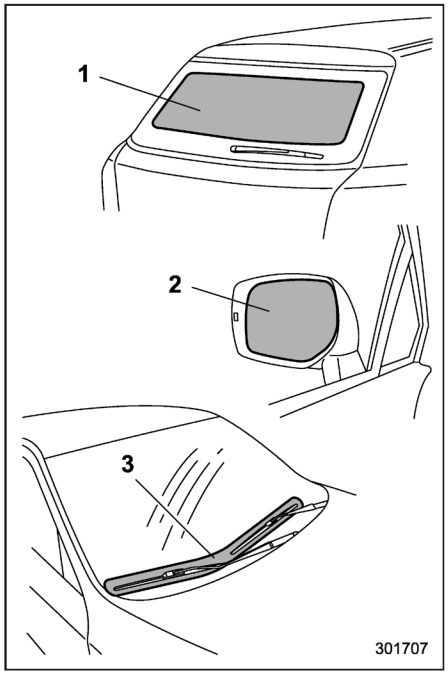

1) Arka cam rezistansı
2) Yan ayna rezistansı (mevcutsa)
3) Ön cam sileceği buz çözücüsü (mevcutsa)

– DEVAMI DİĞER SAYFADA –

Rezistans ve buz çözme sistemleri sadece kontak anahtarı "ON" (AÇIK) konumundayken çalışır.

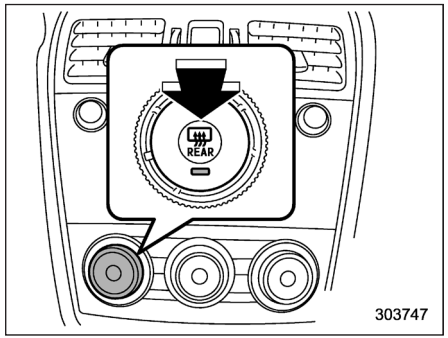

A tipi klima kontrol sistemi

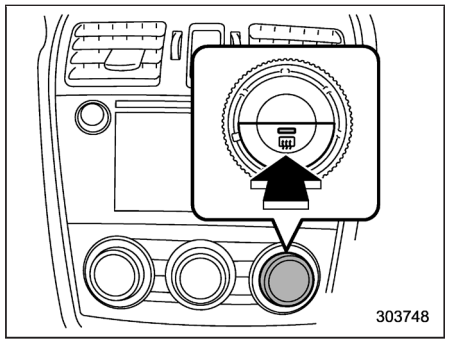

B tipi ve C tipi klima kontrol sistemi

Rezistansı ve buz çözümü sistemi etkinleştirmek için klima kontrol panelinde yer alan kontrol düğmesine basınız. Arka cam rezistansı/yan ayna rezistansı/ön cam sileceği buz çözücüsü aynı anda devreye girer. Rezistans ve buz çözme sistemi devreye girdiğinde kontrol düğmesindeki gösterge lambası yanar.

Devre dışı bırakmak için düğmeye tekrar basınız. Bu sistemler, kontak anahtarı "ACC" veya "LOCK"/"OFF" konumuna getirildiğinde de kapanır.

Rezistans ve buz çözücüsü yaklaşık 15 dakika sonra otomatik olarak kapanır. Bu süreden önce arka cam ve yan aynalar tamamen temizlenir ve ön cam silecek lastiklerindeki buz tamamen çözülürse, rezistansı ve buz çözücüyü devre dışı bırakmak için kontrol düğmesine basın. Buz çözme veya buğu giderme işlemleri tam olarak bitmemişse bu sistemleri açmak için yeniden kontrol düğmesine basmanız gerekir.

Buğu önleyici ve buz çözücü sistemi sürekli çalışır moduna SUBARU yetkili servisleri aracılığıyla ayarlayabilirsiniz. Detaylar için SUBARU servisinize danışmanızı tavsiye ederiz. Ayrıca, çok fonksiyonlu ekranı olan modellerde de, rezistans ve buz çözücü sisteminin sürekli çalışma moduna ayarlanması mümkündür. Detaylar için "Rezistans ayarı" ☞3- 92 konusuna bakınız.

Akü voltajı izin verilen minimum seviyesinin altına inmişse, rezistansın ve buz çözücünün sürekli çalışması devre dışı bırakılır ve bu sistemler kapatılır.

⚠ DİKKAT

- **Akünün boşalmasını önlemek için rezistansı ve buz çözücüyü gerektiğinden daha uzun süre çalıştırmayınız.**
- **Arka camın iç yüzeyini temizlemek için keskin aletler veya aşındırıcı içeren cam temizleme sıvısı kullanmayınız. Bunlar cama yapışık olan rezistans tellerini kopartabilir.**

NOT

• Silecekler ön cama yapışmışsa rezistansı ve buz çözücüyü çalıştırınız.

• Ön cam karla kaplanmışsa, ön cam sileceği rezistansının etkin bir şekilde çalışabilmesi amacıyla biriken karı temizleyiniz.

• Rezistans ve buz çözücü sürekli çalışma modundaysa ve araç 15 dakika boyunca 15 km/s altında bir hızla seyrederse ön

cam buz çözücüsü otomatik olarak durur, ancak arka cam rezistansı ve yan ayna rezistansı çalışmaya devam eder.

• Buğu önleme ve buz çözme sistemi sürekli çalışır moddayken, akü voltaj sınırı normal seviyenin altına düşerse, buğulanma önleme ve buz çözme sistemi otomatik olarak kapanır.

Yükseklik/derinlik ayarlı direksiyon

⚠ UYARI

- **Sürüş sırasında direksiyon simidinin yüksekliğini/derinliğini ayarlamayınız.**
- **Bu, aracın kontrolünü kaybetmenize ve yaralanmalara yol açabilir.**
- **Kol sabit konuma yükseltilemezse, direksiyon simidini yeniden ayarlayınız. Direksiyonu sabitlemeden sürmek çok tehlikelidir. Bu, aracın kontrolünü kaybetmenize ve yaralanmalara yol açabilir.**

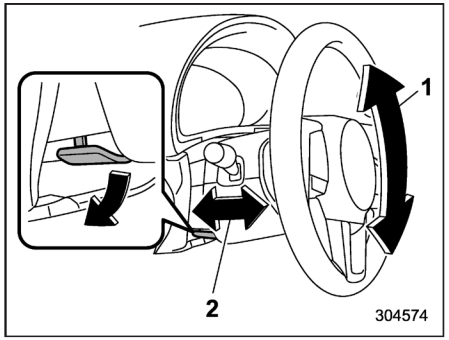

1) Yükseklik ayarı
2) Derinlik ayarı

1. Koltuğunuzu ayarlayın. "Ön koltuklar" ☞1-2 konusuna bakınız.

2. Yükseklik/derinlik kilitleme kolunu aşağıya indirin.

3. Direksiyonu istediğiniz yüksekliğe getirin.

4. Direksiyon simidini yerine sabitlemek için kolu yukarı çekin.

5. Direksiyonu yukarı-aşağı, ileri-geri hareket ettirmek suretiyle iyice sabitlendiğinden emin olun.

Korna

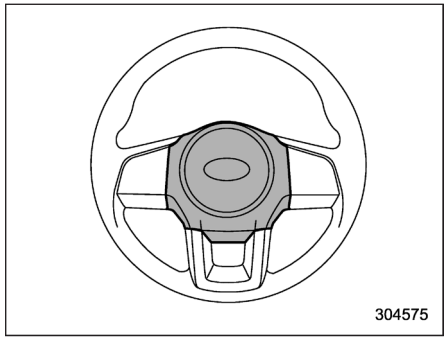

Kornayı çalmak için direksiyon dolgusuna basın.

Isıtmalı Direksiyon Simidi sistemi (mevcutsa)

Isıtmalı Direksiyon Simidi sistemi direksiyon simidinin yüzeyini sabit bir sıcaklıkta tutar.

Kontak anahtarı "ON" konumundayken direksiyon simidini ısıtmak için Isıtmalı Direksiyon Simidi düğmesini çekin.

Isıtmalı Direksiyon Simidi sistemi çalıştırıldığında, düğme üzerindeki gösterge ışığı yanacaktır.

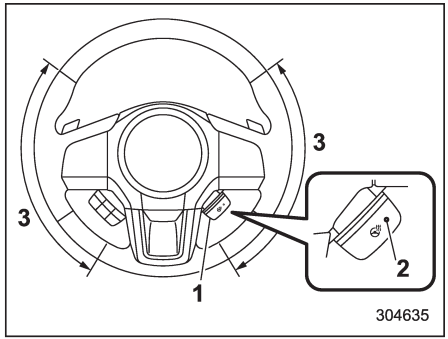

1) Isıtmalı Direksiyon Simidi düğmesi
2) Gösterge lambası
3) Isıtılan alan

Isıtmalı Direksiyon Simidi sistemini manuel olarak kapatmak için düğmeyi yeniden çekin. Gösterge lambası söner.

⚠ DİKKAT

- **Isıtmalı Direksiyon Simidi sistemini motoru çalıştırmadan kullanırsanız, akü voltajı izin verilen düzeyin altına düşebilir ve motorun çalıştırılması mümkün olmayabilir.**
- **Isıtmalı Direksiyon Simidini çok uzun bir süre boyunca kullanmaları durumunda, düşük sıcaklıklarda dahi hassas ciltli kişilerde hafif yanıklar oluşması mümkündür. Isıtmalı Direksiyon Simidini kullanırken, ilgili kişileri mutlaka uyarınız.**
- **Isıtmalı Direksiyon Simidini direksiyon simidi kılıfı gibi bir nesneyle örtmeyin. Bu Isıtmalı Direksiyon Simidinin aşırı ısınmasına neden olabilir.**

NOT

• Düğme açıldığında direksiyon simidinin yüzey sıcaklığı yaklaşık 40°C (104°F) ve üstündeyse, gösterge ışığı yanacak ama sistem direksiyon simidini ısıtmayacaktır.

• Isıtmalı Direksiyon Simidi sisteminde bir 30-dakikalık zamanlayıcı bulunmaktadır.

Düğme açıldıktan yaklaşık 30 dakika sonra sistem otomatik olarak kapanacaktır.

Havalandırma kontrolü 4-2
Orta ve yan havalandırmalar 4-2
Klima kontrol paneli 4-3
A Tipi 4-3
B Tipi 4-4
C Tipi 4-5
Otomatik klima kontrolü çalışması 4-6
A Tipi 4-6
B ve C tipi 4-6
Sensörler 4-7
Manuel klima kontrolü çalışması 4-7
Hava akışı mod seçimi 4-7
Sıcaklık kontrolü 4-8
Fan devri kontrolü 4-9
Klima kontrolü 4-9
Hava girişi seçimi 4-9
Buz çözme 4-10
A Tipi 4-10
B Tipi 4-10
C Tipi 4-10
Kalorifer ve klima kullanımı tavsiyeleri 4-11
Havalandırma ızgarasının temizlenmesi 4-11
Doğrudan güneşin altına park ettikten sonra verimli soğutma 4-11
Soğutma gazı devresindeki yağlama yağı devridaimi 4-11
Yaz mevsimi öncesi klimanın sisteminin kontrolü 4-11
Yüksek nem oranlı ve düşük sıcaklıktaki hava şartlarında soğutma ve nem giderme işlemleri 4-11
Motora çok yük bindiğinde klima kompresörünün devre dışı kalması 4-11
Otomatik klimanızda kullanılan soğutucu akışkan 4-12
Hava filtreleme sistemi 4-12
Hava filtresinin değiştirilmesi 4-13

Havalandırma kontrolü

■ Orta ve yan havalandırmalar

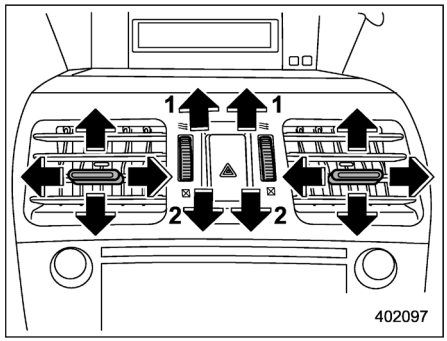

Orta havalandırma kanalları
1) Açma
2) Kapama

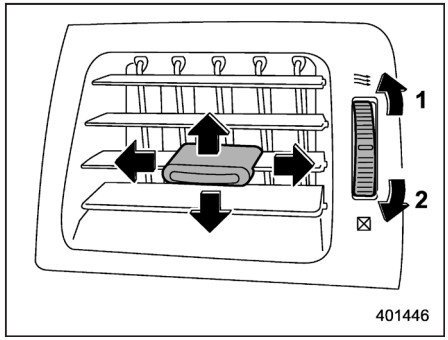

Yan havalandırma kanalları
1) Açma
2) Kapama

Akış yönünü ayarlamak için dili hareket ettirin.

Havalandırmayı açmak veya kapatmak için, düğmeyi yukarı veya aşağıya doğru çevirin.

Klima kontrol paneli

■ A Tipi

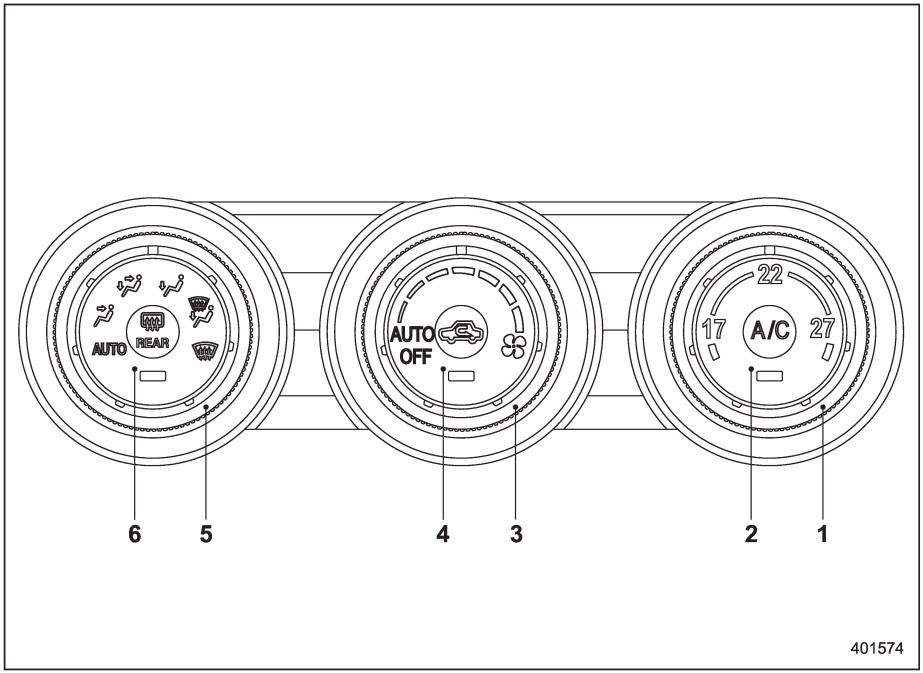

1) Sıcaklık kontrol düğmesi ("Otomatik klima kontrolü" ☞4-6 ve/veya "Sıcaklık kontrolü" ☞4-8 konusuna bakın.)
2) Klima düğmesi ("Klima kontrolü" ☞4-9 konusuna bakın.)
3) Fan devri kontrol düğmesi ("Otomatik klima kontrolü" ☞4-6 ve/veya "Fan devri kontrolü" ☞4-9 konusuna bakın.)
4) Hava girişi seçim düğmesi ("Hava girişi seçimi" ☞4-9 konusuna bakın.)
5) Hava akış modu seçme düğmesi ("Otomatik klima kontrolü" ☞4-6 ve/veya "Hava akış modu seçimi" ☞4-7 konusuna bakın.)
6) Arka cam rezistansı düğmesi ("Rezistans ve buz çözücü" konusuna bakınız ☞3-117.)

NOT

Kontrol edilebilir sıcaklık aralığı, modele göre farklılık gösterebilir.

– DEVAMI DİĞER SAYFADA –

■ B Tipi

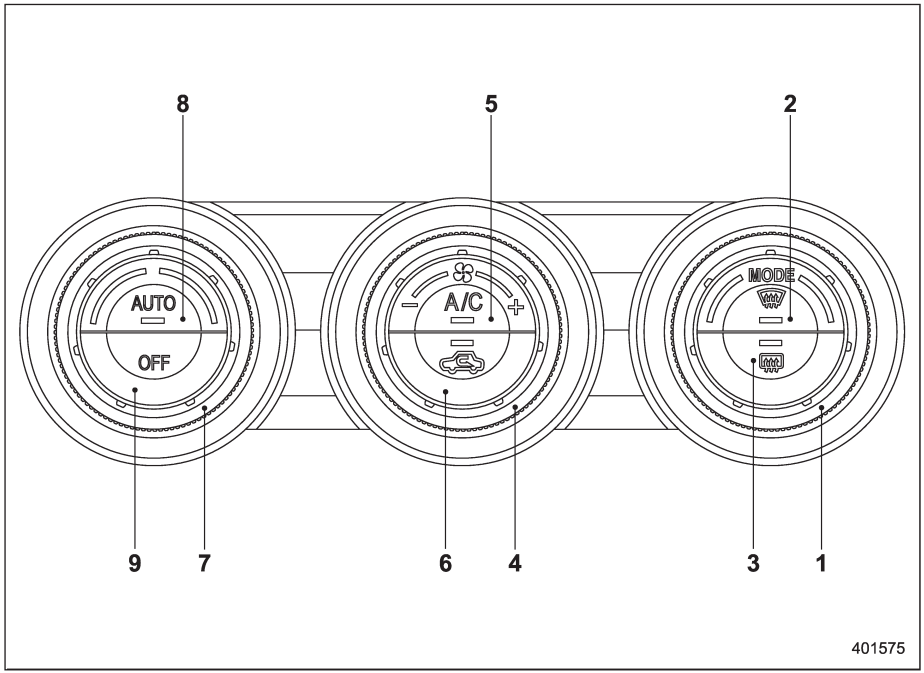

1) Hava akışı mod seçim düğmesi ("Hava akışı mod seçimi" ☞4-7 konusuna bakın.)
2) Rezistans düğmesi ("Hava akışı mod seçimi" ☞4-7 konusuna bakın.)
3) Arka cam rezistansı düğmesi ("Rezistans ve buz çözücü" konusuna bakınız ☞3-117.)
4) Fan devri kontrol düğmesi ("Fan devri kontrolü" ☞4-9 konusuna bakın.)
5) Klima düğmesi ("Klima kontrolü" ☞4-9 konusuna bakın.)
6) Hava girişi seçim düğmesi ("Hava girişi seçimi" ☞4-9 konusuna bakın.)
7) Sıcaklık kontrol düğmesi ("Otomatik klima kontrolü" ☞4-6 ve/veya "Sıcaklık kontrolü" ☞4-8 konusuna bakın.)
8) OTOMATİK düğmesi ("Otomatik klima kontrol sistemi" ☞4-6 konusuna bakın.)
9) KAPALI düğmesi ("Otomatik klima kontrol sistemi" ☞4-6 konusuna bakın.)

▼ Bölgesel özellikler için

Solda gösterilen şekil, soldan direksiyonlu modeller için tipik bir örnektir. Sağdan direksiyonlu modeller için, bazı düğme konumları şekilde gösterilenden farklıdır.

■ C Tipi

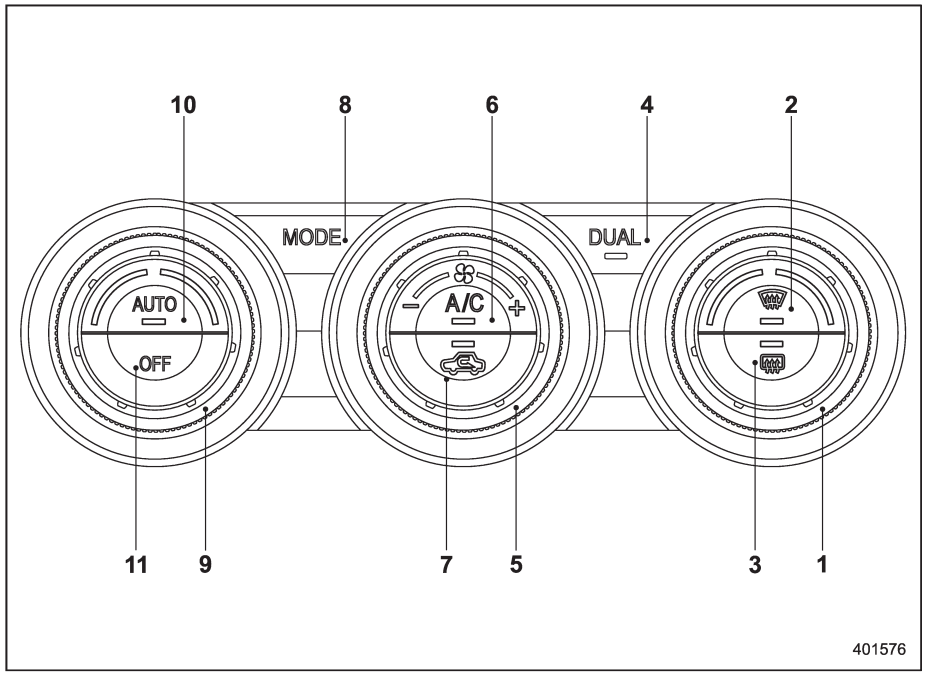

1) Sıcaklık kontrol düğmesi ("Otomatik klima kontrolü" ☞4-6 ve/veya "Sıcaklık kontrolü" ☞4-8 konusuna bakın.)
2) Rezistans düğmesi ("Hava akışı mod seçimi" ☞4-7 konusuna bakın.)
3) Arka cam rezistansı düğmesi ("Rezistans ve buz çözücü" konusuna bakınız ☞3-117.)
4) ÇİFT modu düğmesi ("ÇİFT" modu (C tipi)" ☞4-9 konusuna bakın.)
5) Fan devri kontrol düğmesi ("Fan devri kontrolü" ☞4-9 konusuna bakın.)
6) Klima düğmesi ("Klima kontrolü" ☞4-9 konusuna bakın.)
7) Hava girişi seçim düğmesi ("Hava girişi seçimi" ☞4-9 konusuna bakın.)
8) Hava akışı mod seçim düğmesi ("Hava akışı mod seçimi" ☞4-7 konusuna bakınız.)
9) Sıcaklık kontrol düğmesi ("Otomatik klima kontrol işletimi" ☞4-6 ve/veya "Sıcaklık kontrolü" ☞4-8 konusuna bakın.)
10) OTOMATİK düğmesi ("Otomatik klima kontrol işletimi" ☞4-6 konusuna bakın.)
11) KAPALI düğmesi ("Otomatik klima kontrol işletimi" ☞4-6 konusuna bakın.)

▼ Bölgesel özellikler için

Solda gösterilen şekil, soldan direksiyonlu modeller için tipik bir örnektir. Sağdan direksiyonlu modeller için, bazı düğme konumları şekilde gösterilenden farklıdır.

Otomatik klima kontrolü

Bu mod seçildiğinde, fan devri, hava akışı dağılımı, hava giriş kontrolü ve klima kompresörünün çalışması otomatik olarak kontrol edilir. Bu modu etkinleştirmek için aşağıdakileri yapınız.

NOT

• Soğutma gerekli olmasa dahi iç hava sıcaklığını dış hava sıcaklığından düşük bir değere ayarladığınızda klima kompresörü kendiliğinden çalışacak ve kontrol panelindeki klima gösterge lambası yanacaktır.

• Klima aşağıdaki durumlarda çalışmayabilir:

– kabin sıcaklığı düşük olduğunda

– ortam sıcaklığı 0°C'ye düştüğünde

• Kontrol edilebilir sıcaklık aralığı, aracın bölgesel teknik özelliklerine bağlı olarak değişiklik gösterebilir.

■ A Tipi

1. Hava akışı mod seçimi düğmesini ve fan devri kontrol düğmesini "AUTO" konumuna getirin.

2. Sıcaklık kontrol düğmesini kullanarak tercih edilen sıcaklığı ayarlayın.

NOT

Her bir fonksiyon, diğer fonksiyonlardan bağımsız olarak ayrı ayrı AUTO moduna ayarlanabilir. AUTO modundaki tüm işlevler otomatik olarak kontrol edilir.

AUTO modunda olmayan fonksiyonlar isteğe bağlı olarak elle ayarlanabilir.

3. Klima kontrol sistemini kapatmak için, fan devri kontrol düğmesini "OFF" konumuna getirin. Ardından, hava girişi seçimi aşağıdaki gibi gerçekleşir.

• OTOMATİK modu seçiliyken: KAPALI (dış ortam havası)

• OTOMATİK modu seçili değilken: klima sistemi kapatıldığında seçili olan mod seçilir.

■ B ve C tipi

1. "AUTO" düğmesine basınız. Ekranda "FULL AUTO" gösterge lambası yanar.

2. Sıcaklık kontrol düğmesini kullanarak tercih edilen sıcaklığı ayarlayın.

NOT

FULL AUTO modunda çalışıyorken, kontrol panelinde "OFF" düğmesi, arka cam rezistansı düğmesi ve sıcaklık kontrol düğmeleri dışındaki bir düğmeye basarsanız kontrol panelindeki "FULL" gösterge lambası söner, "AUTO" gösterge lambası ise yanmaya devam eder.

Bu durumda bastığınız düğmelerle sistemi manuel olarak kontrol edebilirsiniz. Çalışma modunu tekrar FULL AUTO moda ayarlamak için "AUTO" düğmesine tekrar basınız.

3. Klima kontrol sistemini kapatmak için "OFF" düğmesine basın. Ardından, hava girişi seçimi KAPALI (dış ortam havası) olarak ayarlanır.

■ Sensörler

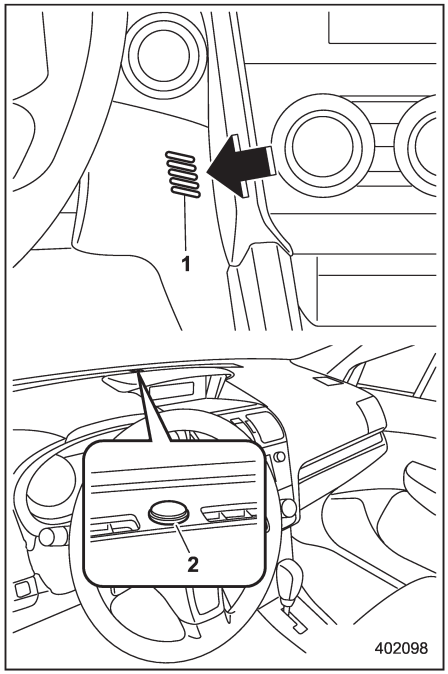

1) İç hava sıcaklığı sensörü
2) Güneş ışığı sensörü

Otomatik klima kontrol sistemine bağlı birkaç sensör vardır. Bu sensörler oldukça hassastır. Yanlış kullanım sonucu hasara uğradıkları zaman sistem, iç sıcaklığı doğru olarak ayarlayamayabilir. Sensörlere zarar vermeyi önlemek için aşağıdaki önlemlere uyunuz.

– Sensörleri darbeye maruz bırakmayınız.

– Sensörleri sudan uzak tutun.

– Sensörlerin üzerini örtmeyin.

Sensörler aşağıdaki yerlerde bulunmaktadır.

– Güneş ışığı sensörü: ön cam buğu çözücü ızgarasının yanında

– İç hava sıcaklığı sensörü: direksiyon sütununun yanında

– Dış ortam sıcaklığı sensörü: ön tampon açıklığının yanında

Manuel klima kontrol işlemi

■ Hava akışı mod seçimi

Hava akışı modunu seçmek için:

• Tip A ve B: Hava akışı mod seçim düğmesini çevirin.

• Tip C: Hava akışı seçim düğmesine basın.

Buz çözme modunu seçmek için:

• Tip A: Hava akışı mod seçimi düğmesini çevirin ve "⛆" modunu seçin.

• Tip B ve C: Rezistans düğmesine basın.

Hava akışı modları aşağıdaki gibidir.

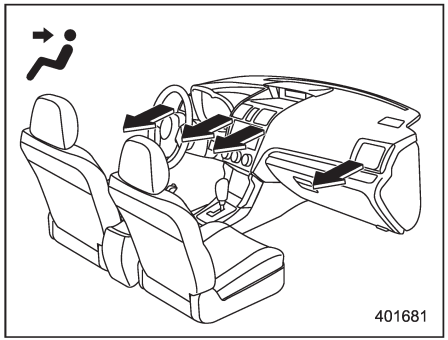

(Havalandırma): Ön göğüs havalandırma çıkışları

– DEVAMI DİĞER SAYFADA –

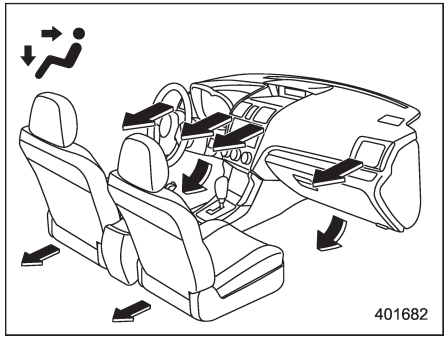

(İki kademe): Ön göğüs ve ayak bölmesi havalandırma çıkışları

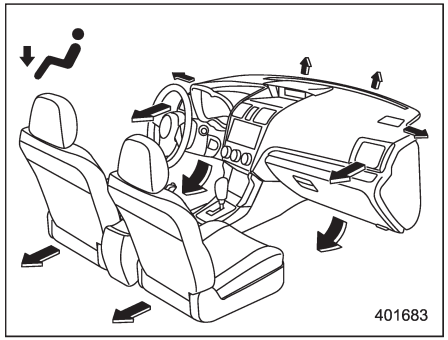

(Isı): Ayak bölmesi havalandırma çıkışları, gösterge tablosunun yan havalandırma çıkışları ve ön cam buğu çözücüsü hava çıkışları (buğulanmayı önlemek için ön cama ve her iki yan cama az bir miktar hava verilir.)

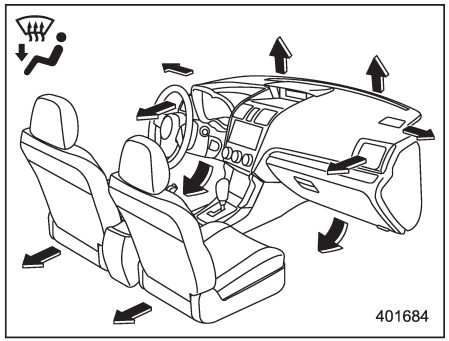

(Isı-rez): Ön cam buğu çözücüsü havalandırma çıkışları, ayak bölmesi havalandırma çıkışları ve gösterge panelinin her iki tarafındaki havalandırma çıkışları ("Buz çözme" ☞4-10 konusuna bakınız.)

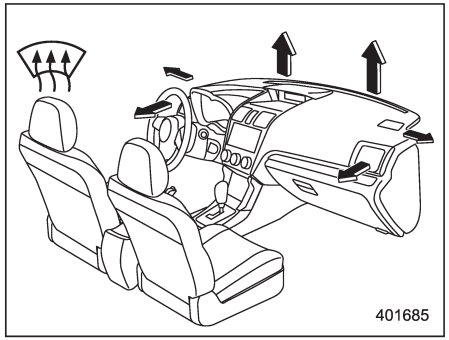

(Buz çözme): Ön cam buğu çözücüsü havalandırma çıkışları ve gösterge panelinin her iki tarafındaki havalandırma çıkışları ("Buz çözme" ☞4-10 konusuna bakınız.)

NOT

"" modu veya "" modu seçiliyken, klima kompresörü ön camdaki buğuyu gidermek amacıyla otomatik olarak çalışmaya başlar. Aynı zamanda, hava girişi seçimi otomatik olarak dış hava moduna ayarlanır.

■ Sıcaklık kontrolü

NOT

Kontrol edilebilir sıcaklık aralığı, aracın bölgesel teknik özelliklerine bağlı olarak değişiklik gösterebilir.

▼ A Tipi

Tercih edilen iç ortam sıcaklığını ayarlamak için sıcaklık kontrol düğmesini döndürünüz. Tercih ettiğiniz sıcaklık değerine bağlı olarak sistem, hava kanallarından çıkan havanın sıcaklığını otomatik olarak ayarlar ve sürekli o değerde kalmasını sağlar.

Düğme tamamen saat yönünün tersine çevrilirse, sistem maksimum soğutma performansı sağlar. Düğme tamamen saat yönüne doğru çevrilirse, sistem maksimum ısıtma performansı sağlar.

▼ B ve C tipi

Havalandırma çıkışlarından gelen hava akışı sıcaklığını ayarlamak için sıcaklık kontrol düğmesini mavi kısımdan (soğuk) kırmızı kısma (sıcak) alın.

▼ "DUAL" (ÇİFT BÖLGE) modu (tip C)

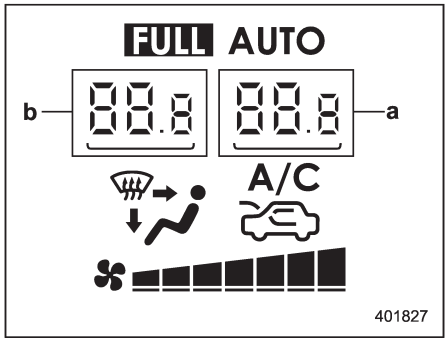

a) Sürücü tarafı sıcaklığı (sağdan direksiyonlu modeller) / Ön yolcu tarafı sıcaklığı (soldan direksiyonlu modeller)
b) Sürücü tarafı sıcaklığı (soldan direksiyonlu modeller) / Ön yolcu tarafı sıcaklığı (sağdan direksiyonlu modeller)

"DUAL" modu ile ön yolcu ve sürücü klima ayarlarını ayrı ayrı değiştirebilirsiniz.

Şunları yaparak "DUAL" modunu seçebilirsiniz.

• "DUAL" düğmesine basın.

• Yolcu tarafı sıcaklık kontrol düğmesini çevirin.

"DUAL" düğmesine basarak "DUAL" modunu kapatabilirsiniz.

"DUAL" mod seçiliyken:

Sürücü tarafının sıcaklığını ayarlamak için, sürücü tarafındaki düğmeyi çevirin. Ön yolcu tarafının sıcaklığını ayarlamak için, ön yolcu tarafındaki düğmeyi çevirin.

"DUAL" mod kapalıyken:

İstenen sıcaklığı sürücü tarafındaki düğmeyi çevirerek ayarlayın.

"DUAL" modu iptal edildiğinde sadece sürücü tarafı sıcaklığı görüntülenir.

■ Fan devri kontrolü

Fan sadece kontak anahtarı "ON" konumunda iken çalışır. Fan devri kontrol düğmesini çevirerek tercih ettiğiniz fan devrini seçiniz.

■ Klima kontrolü

Klima sadece motor çalışmaktayken çalışır.

Klimayı açmak için fan devredeyken klima düğmesine basınız. Klima çalışır durumda iken, "A/C" gösterge lambası yanar.

Klimayı kapatmak için düğmeye tekrar basın.

NOT

Soğuk havalarda etkili buz çözme ve nem giderme için, klimayı açınız.

Ancak, ortam sıcaklığı 0°C'ye kadar düşerse klima kompresörünün çalışması duracaktır

■ Hava girişi seçimi

Hava girişi seçim düğmesine basarak hava girişini seçin.

ON konumu (resirkülasyon): Kabin içi hava araç içinde dolaştırılır. Tozlu bir yolda veya sürüş esnasında klima ile hızlı soğutma için hava girişi seçim düğmesini ON konumuna alın.

OFF konumu (dış ortam havası): Dış hava yolcu kabinine alınır. Kabin içi konforlu bir sıcaklığa soğutulduktan ve yol artık tozlu değil iken hava girişi seçim düğmesini OFF konumuna alınız.

⚠ UYARI

Hava giriş seçim düğmesinin sürekli ON konumunda bulunması camlarda buğu yapabilir. Dışarıdaki tozlu koşullar ortadan kalkar kalkmaz OFF konumuna alınız.

– DEVAMI DİĞER SAYFADA –

NOT

• Hava girişi seçme düğmesindeki gösterge lambası motor çalıştırıldıktan hemen sonra yanıp sönüyorsa, elektrik sisteminde bir arıza olabilir.

Kontrol için SUBARU servisinizle temasa geçin.

• Hava girişi seçme düğmesindeki gösterge lambası, aşağıdaki durumlarda yanıp sönmeye başlayabilir. Ancak bu, bir arıza olduğu anlamına gelmez.

- Akü bağlantısı kesilip tekrar bağlandıktan sonra.

- Akü voltajı düşükse.

Buz çözme

NOT

"" veya "" modu seçiliyken, klima kompresörü ön camdaki buğuyu gidermek amacıyla otomatik olarak çalışmaya başlar. Aynı zamanda, hava girişi seçimi otomatik olarak dış hava moduna ayarlanır.

■ A Tipi

Ön camın veya ön kapı camlarının buğusunu veya nemini gidermek için hava akışı mod seçimi düğmesini döndürerek "" veya "" modunu seçin.

■ B Tipi

Ön camın veya ön kapı camlarının buğusunu veya nemini gidermek için buz çözme düğmesine basarak "" modunu seçin veya hava akışı mod seçimi düğmesini döndürerek "" modunu seçin.

"" modu seçili iken buz çözme düğmesine basılırsa, "" modunu seçmeden önce bir önceki moda dönülecektir.

■ Tip C

Ön camın veya ön kapı camlarının buğusunu veya nemini gidermek için buz çözme düğmesine basarak "" modunu seçin veya hava akışı mod seçimi düğmesine basarak "" modunu seçin.

"" modu seçili iken buz çözme düğmesine basılırsa, "" modunu seçmeden önce bir önceki moda dönülecektir.

Kalorifer ve klimayı kullanmakla ilgili ipuçları

■ Havalandırma ızgarasının temizlenmesi

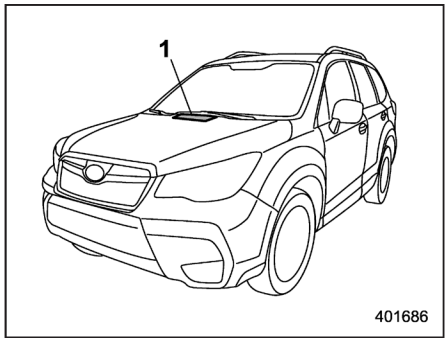

1) Ön havalandırma giriş ızgarası

Verimli bir ısıtma ve buğu çözme sağlamak için ön havalandırma giriş ızgarasını daima kar, yaprak veya diğer engelleyici maddelerden arınmış olarak tutun.

Kondenser, radyatörün önünde yer aldığından dolayı bu bölge temiz tutulmalıdır çünkü kondenserin üzerinde böcekler ve yapraklar birikirse soğutma performansı azalır.

■ Doğrudan güneşin altına park ettikten sonra verimli soğutma

Doğrudan güneş ışığı altına park ettikten sonra dış havanın ısınmış iç hava ile yer değiştirmesini sağlamak için birkaç dakika kadar camlar açık sürün. Bu, klimanın daha çabuk soğutmasını sağlar. Maksimum soğutma verimi için klima çalışırken camları kapalı tutunuz.

■ Soğutucu akışkan devresindeki yağ sirkülasyonu

Klima kompresörünü klimanın kullanılmadığı mevsimlerde her ay birkaç dakika kadar düşük motor devrinde (rölantide veya düşük sürüş hızında) çalıştırarak yağının devridaim etmesini sağlayın.

■ Yaz gelmeden önce klimanın kontrol edilmesi

Her ilkbaharda klima sisteminde soğutma gazı kaçağı olup olmadığını, hortumların durumunun iyi olup olmadığı ve sistemin doğru çalışıp çalışmadığını kontrol ediniz. Bu kontrolleri SUBARU servisinize yaptırmanızı tavsiye ederiz.

■ Yüksek nem oranlı ve düşük sıcaklıktaki hava şartlarında soğutma ve nem giderme işlemleri

Belirli hava şartlarında (yüksek nem oranı, düşük sıcaklık, vb.) hava kanallarından az miktarda su buharı atıldığı fark edilebilir. Bu durum normaldir ve klima sisteminde her hangi bir sorun olduğu anlamına gelmez.

■ Motora çok yük bindiğinde klima kompresörünün devre dışı kalması

Hızlanma yeteneklerini ve yakıt ekonomisini artırmak için klima kompresörü, klima çalışmakta iken birden bire hızlanma sırasında veya dik bir yokuş çıkmada olduğu gibi gaza sonuna kadar basıldığı zaman klimayı geçici olarak kapatacak şekilde tasarlanmıştır.

– DEVAMI DİĞER SAYFADA –

■ Otomatik klimanızda kullanılan soğutucu akışkan

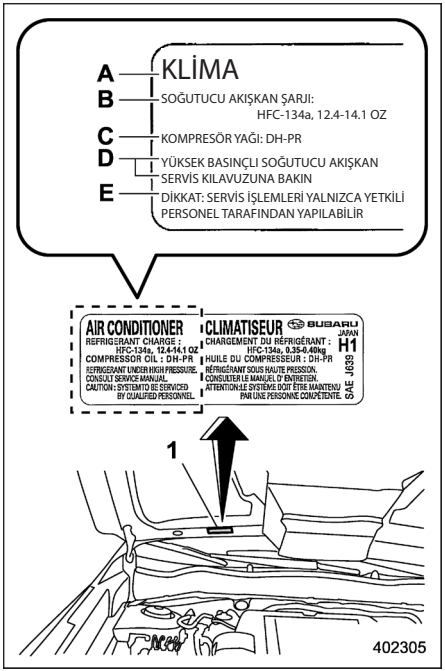

Klima etiketi örneği

1) Klima etiketi

A) KLİMA

B) SOĞUTUCU AKIŞKAN ŞARJI

C) KOMPRESÖR YAĞI

D) YÜKSEK BASINÇLI SOĞUTUCU AKIŞKAN. SERVİS KILAVUZUNA BAKIN.

E) DİKKAT: SİSTEMİN BAKIMI NİTELİKLİ PERSONELE YAPTIRILMALIDIR.

Klimanız ozon tabakasına zarar vermeyen HFO-1234yf soğutucu akışkan kullanmaktadır.

Bu nedenle soğutucu akışkanın tamamlanması, değiştirilmesi veya kontrol edilmesi yöntemi, CFC12 (freon) soğutucu akışkanların yönteminden farklıdır. Ayrıca, HFO-1234yf ve HFC134a soğutucu akışkanın koyulması, değiştirilmesi veya kontrol edilmesi yöntemleri de farklıdır. Soğutucu akışkan koymadan, değiştirmeden veya kontrol etmeden önce, hangi tür soğutucu akışkan kullanıldığını teyit etmek için, resimde gösterilen yerdeki klima etiketini kontrol edin. Servis için SUBARU servisinize danışmanızı tavsiye ederiz. Yanlış soğutma gazı kullanılmasından dolayı gereken onarımlar garanti kapsamında değildir.

Hava filtreleme sistemi

Filtre elemanını, Bakım Programı'na uygun olarak değiştiriniz. "Bakım programı" ☞11-3 konusuna bakınız. Filtrenin toz toplama kapasitesini korumak için program takip edilmelidir. Aşırı tozlu ortamlarda filtrenin daha sık değiştirilmesi gerekir. Filtreyi SUBARU servisinize kontrol ettirmenizi veya değiştirtmenizi tavsiye ederiz. Değiştirirken bir orijinal SUBARU hava filtresi takımı kullanmanızı tavsiye ederiz.

⚠ DİKKAT

Filtrenin değişim zamanı henüz gelmemiş olsa dahi aşağıda durumlarda SUBARU servisine başvurmanızı öneririz:

- **Havalandırmalardan gelen hava akışında azalma.**
- **Ön camın kolayca buğulanması.**

NOT

Filtre uygun şekilde bakıma sokulmadığında klima, ısıtma ve buz çözme performansını etkileyebilir.

■ Hava filtresinin değiştirilmesi

1. Torpido gözünü çıkarın.

(1) Torpido gözünü açın.

NOT

Torpido gözünün orta konsolu çizmesini önlemek için öncelikle orta konsolu maskeleme bandı ile koruma altına almanızı öneririz.

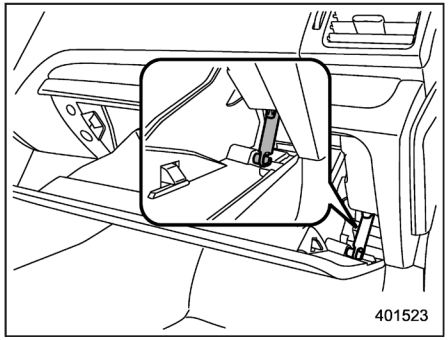

(2) Torpido gözünden sönümleme milini çıkarın.

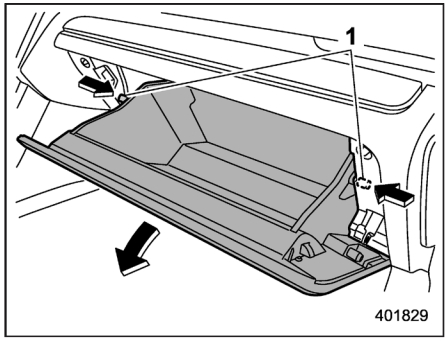

1) Durdurucu parça

(3) Torpido gözünün her iki tarafında bulunan durdurucu parçaları (stoperleri) itin ve sonra torpido gözünü geldiği kadar aşağıya çekin.

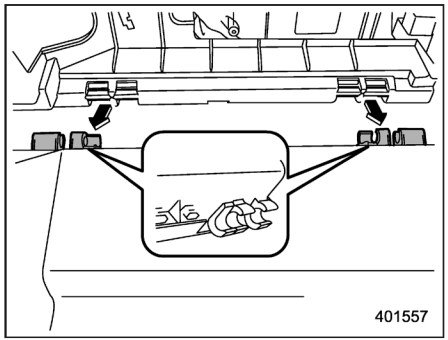

(4) Torpido gözünü yatay olarak dışarı çekin ve menteşe kısmını çıkarın. Bunu yaparken menteşelere zarar vermemeye dikkat ediniz.

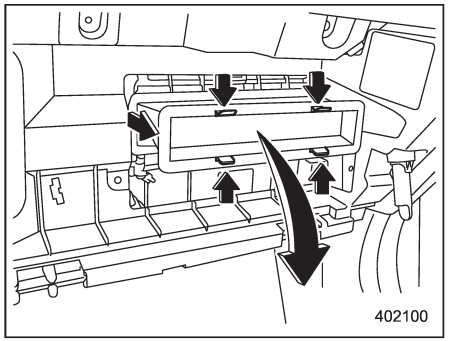

2. Hava filtresindeki tozun muhafaza içerisine dökülmesini önlemek için, hava filtresini aşağıdaki prosedürü takip ederek çıkarın.

(1) Kilidi açmak için dört stoperi itin, ardından hava filtresini muhafazadan yavaşça 10 cm dışarı çekin.

(2) Hava filtresinin ön kısmını biraz aşağı eğerek filtreyi tamamen dışarı çekin.

– DEVAMI DİĞER SAYFADA –

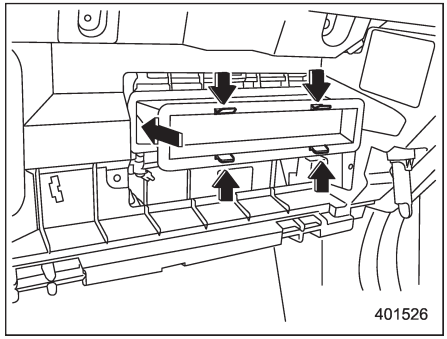

3. Hava filtresi elemanını yenisiyle değiştirin.

⚠ DİKKAT

Filtredeki ok işareti YUKARIYI göstermelidir.

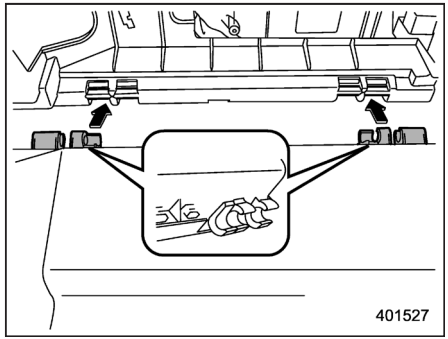

4. Torpido gözünü yeniden takın ve sönümleyici milini bağlayın.

5. Torpido gözünü kapatın.

6. Servis etiketini sürücü tarafındaki kapı direğine yapıştırın.

Anten 5-2
Tavan anteni (Çubuk tipi için) 5-2
Tavan anteni (Köpekbalığı yüzgeci tipi için) 5-2
Ses sistemi 5-3
Baz ekran ses sistemi (Avrupa için) 5-4
Baz ekran ses sistemi (Avrupa hariç) 5-6
Ses/görüntü sisteminin çalışması hakkında ipuçları 5-7
Kullanım öncesi temel bilgiler 5-14
Temel çalışma 5-17
Birim ayarı 5-18
SUBARU STARLINK (Avrupa için) 5-26
AM/FM radyo 5-27
CD 5-30
USB bellek 5-32
iPod 5-33
Bluetooth ses sistemi 5-35
AUX 5-38
Direksiyon ses kontrol düğmeleri 5-40
Bluetooth® ayarları 5-43
Yasal bilgiler 5-43
Bluetooth® cihazının kaydedilmesi/bağlanması 5-43
Bluetooth ayar detayları 5-46
Hands free telefon sistemi 5-48
Bir Bluetooth telefonunu bağlama/kaydetme 5-50
Telefon düğmesi/mikrofonu kullanımı 5-50
Bluetooth hands-free telefon sistemi nasıl değiştirilir 5-50
Arama yapma 5-51
Çağrıyı alma 5-54
Telefon ile konuşma 5-55
Telefon ayarları 5-56
Eğer... 5-59
Sorun giderme 5-59
Sesli komut sistemi 5-63
Sesli komut sisteminin kullanılması 5-63
Sesli komut sisteminin çalışması 5-64
Komut listesi 5-65
Ekler 5-68
Sertifikasyon 5-68
BAE modelleri için sertifikasyon 5-68
Paraguay modelleri için sertifikasyon 5-69
MAROC modelleri için sertifikasyon 5-69
Rusya ve Kazakistan modelleri için sertifikasyon 5-69
Uyumluluk Beyanı Avrupa modelleri için sertifikasyon 5-69

Anten

■ Tavan anteni (çubuk tip)

⚠ DİKKAT

- **Garaja, otoparka ve alçak tavanlı diğer yerlere girmeden önce anten çubuğunu kapattığınızdan emin olunuz.**
- **Aracınızı bir oto yıkamada yıkatmadan önce anten çubuğunu çıkarınız. Anten çubuğunu aracın üzerinde bırakırsanız tavanı çizebilir.**
- **Sökülen anteni yerine takarken, iyice sıktığınızdan emin olunuz.**

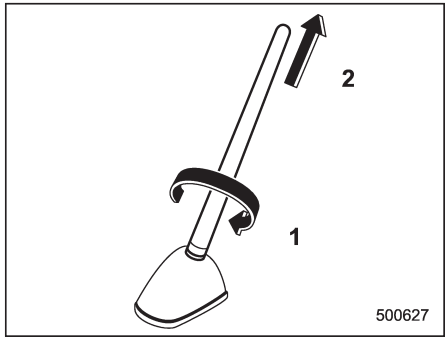

1) Çevirerek açın
2) Söküp çıkarın

Tavan anteni, tavanın arka kısmının ortasında bulunur.

Anten çubuğu bağlı olduğu tabandan çevrilerek çıkarılabilir.

■ Tavan anteni (kanat tip)

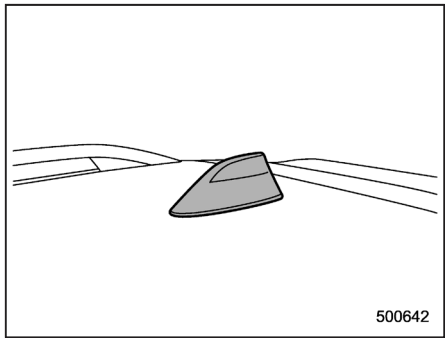

Tavan anteni, tavanın arka kısmının ortasında bulunur.

Ses sistemi

Aracınızda aşağıdaki müzik sistemlerinden biri olabilir. Sistemlerin çalışmaları hakkında detaylı bilgi için bu bölümdeki sayfalara bakınız.

⚠ DİKKAT

- **Aracınıza telsiz veya başka bir verici cihaz takmadan önce daima SUBARU servisinizle temasa geçin. Bu tür cihazların kurulumlarının yanlış olması veya araca uymamaları yüzünden elektronik kontrol sistemi arızalanabilir.**
- **Akünün boşalmasını önlemek için, motor çalışmıyorken ses/görüntü sistemini açık bırakmayın.**

NOT

• Radyonun yakınında bir cep telefonu varsa, bu telefon arandığında radyo bir ses çıkarabilir. Bu, radyonun arızalı olduğu anlamına gelmez. Cep telefonunuzu radyodan mümkün olduğunca uzak bir konuma yerleştiriniz.

• Pazar koşullarına ve aracınızın özelliklerine bağlı olarak bazı fonksiyonlar mevcut olmayabilir.

• Bu Kullanım Kılavuzunda gösterilen görüntüler örnek görüntülerdir. Pazar koşullarına ve aracınızın özelliklerine bağlı olarak gerçek görüntüler değişiklik gösterebilir.

– DEVAMI DİĞER SAYFADA –

■ Baz ekran ses sistemi (Avrupa için)

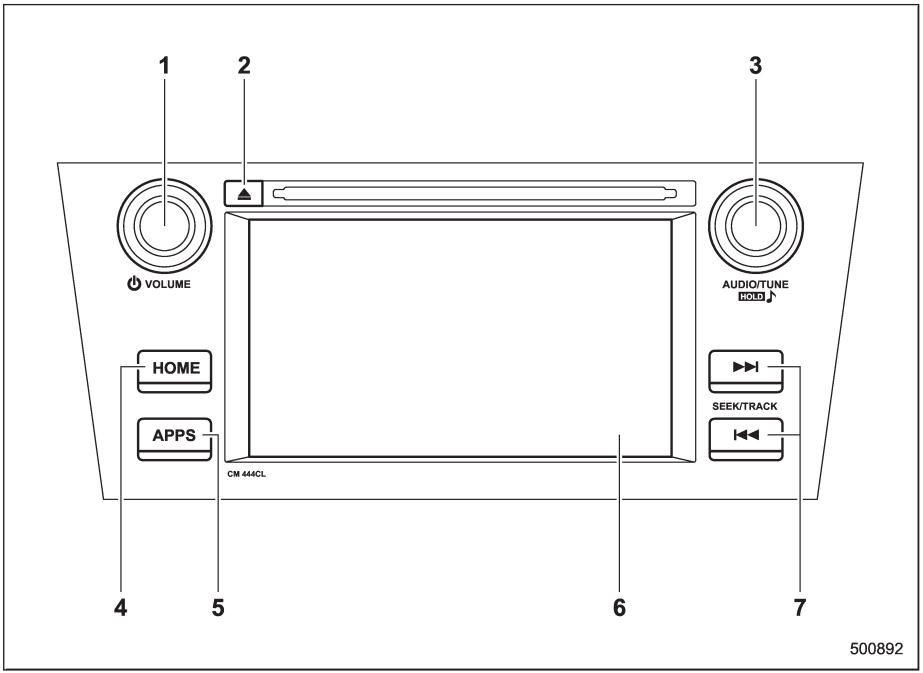

1) Açma / Ses kontrol düğmesi
2) Disk çıkartma düğmesi
3) SES / İSTASYON ayar düğmesi
4) Ana menü düğmesi
5) UYGULAMALAR düğmesi
6) Ekran
7) ARAMA/PARÇA düğmeleri

Ses sistemi sadece kontak anahtarı "ON" veya "ACC" konumundayken çalışır.

- Güç ve ses kontrolleri: "Temel kullanım" ☞5-17 konusuna bakın.
- SUBARU STARLINK: "SUBARU STARLINK (Avrupa için)" ☞5-26 konusuna bakın.
- Radyo kullanımı: "FM/AM radyo" ☞5-27 konusuna bakın.
- CD (kompakt disk) çaların çalışması: "CD" ☞5-30 konusuna bakın.
- USB depolama aygıtı: "USB bellek" ☞5-32 konusuna bakın.
- IPod çalışması: "iPod" ☞5-33 konusuna bakın.
- Bluetooth® müzik sistemi: "Bluetooth müzik" ☞5-35 konusuna bakın.
- Aux-in girişi: "AUX" ☞5-38 konusuna bakın.
- Hands-free sistemi: "Sesli komut sistemi " ☞5-63 konusuna bakın.

NOT

- **Solda gösterilen şekil, soldan direksiyonlu modeller için tipik bir örnektir. Sağdan direksiyonlu modeller için, bazı düğme konumları şekilde gösterilenin tam tersinde bulunmaktadır.**

• Aracınızda resimde gösterilen tipten başka bir ses sistemi varsa, ayrıntılar için ayrı Navigasyon Kullanım Kılavuzu veya Ekran Kullanım Kılavuzuna bakın.

– DEVAMI DİĞER SAYFADA –

■ Baz ekran ses sistemi (Avrupa hariç)

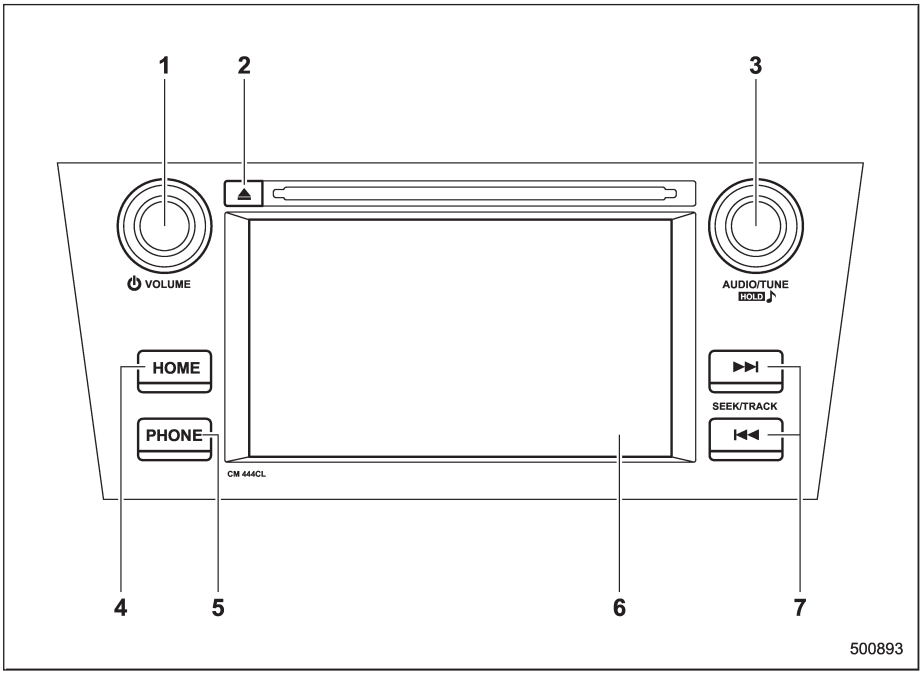

1) Açma / Ses kontrol düğmesi
2) Disk çıkartma düğmesi
3) SES / İSTASYON ayar düğmesi
4) Ana menü düğmesi
5) TELEFON düğmesi
6) Ekran
7) ARAMA/PARÇA düğmeleri

Ses sistemi sadece kontak anahtarı "ON" veya "ACC" konumundayken çalışır.

- Güç ve ses kontrolleri: "Temel kullanım" ☞5-17 konusuna bakın.
- Radyo kullanımı: "FM/AM radyo" ☞5-27 konusuna bakın.
- CD (kompakt disk) çaların çalışması: "CD" ☞5-30 konusuna bakın.
- USB depolama aygıtı: "USB bellek" ☞5-32 konusuna bakın.
- IPod çalışması: "iPod" ☞5-33 konusuna bakın.
- Bluetooth® müzik sistemi: "Bluetooth müzik" ☞5-35 konusuna bakın.
- Aux-in girişi: "AUX" ☞5-38 konusuna bakın.
- Hands-free sistemi: "Sesli komut sistemi " ☞5-63 konusuna bakın.

NOT

- **Solda gösterilen şekil, soldan direksiyonlu modeller için tipik bir örnektir. Sağdan direksiyonlu modeller için, bazı düğme konumları şekilde gösterilenin tam tersinde bulunmaktadır.**

• Aracınızda resimde gösterilen tiplerden başka bir ses sistemi varsa, ayrıntılar için ayrı Navigasyon Kullanım Kılavuzu veya Ekran Kullanım Kılavuzuna bakın.

■ Ses/görüntü sistemi çalışması hakkında ipuçları

⚠ DİKKAT

- **Ses/görüntü sistemine zarar vermemek için:**
  - **Ses/görüntü sisteminin üzerine içecek dökmemeye dikkat edin.**
  - **CD yuvasına uygun CD dışında herhangi bir şey koymayın.**

NOT

Aracın içinde ya da yanında cep telefonu kullanmak, dinlemekte olduğunuz ses/görüntü sistemi hoparlörlerinde parazite yol açabilir. Ancak bu, bir arıza olduğu anlamına gelmez.

▼ Radyo

Genellikle, radyo yayını alınmasında bir problem, cihazda bir bozukluk olduğu anlamına gelmez, dış ortamın durumuna göre normaldir.

Örneğin, yakındaki yapılar ve arazi koşulları, FM yayını alımına engel olabilir. Elektrik hatları ve telefon kabloları, AM sinyallerine engel olabilir. Aynı zamanda, radyo sinyallerinin etki menzili kısıtlıdır. Araç yayın istasyonundan ne kadar uzaksa, sinyal gücü o kadar zayıftır. Ek olarak, araç hareket ettikçe sinyal alma da değişiklik gösterir.

Burada, radyoda arıza belirtisi olarak tanımlanamayacak bazı sinyal alımı problemleri belirtilmektedir.

▽ FM

Kaybolan radyo istasyonları: Genellikle, bir istasyonun etki menzili ortalama 40 km'dir. Bu menzilden çıkıldığında, radyo vericisi ile aranızdaki mesafe büyüdüğü için istasyon yavaş yavaş kaybolur.

Buna ilave olarak yayında bozulma gerçekleşir.

Parazit ve dalgalanma: Bu durumlar, radyo sinyali çevredeki bina, ağaç ya da büyük nesnelerden dolayı engellendiğinde meydana gelir. Bas seviyesini arttırmak bu dalgalanma oranını düşürmekte yardımcı olabilir.

Radyo istasyonu değişimi: Dinlenilen FM sinyalleri engellendi ya da zayıfladıysa, ve yakında FM bandında başka bir radyo istasyonu varsa, ilk istasyon geri alınana kadar radyo ikinci istasyonu çekmeye başlayabilir.

▽ AM

Zayıflama: AM yayınlar, atmosferin üst katmanları tarafından, özellikle geceleri geri yansıtılırlar. Bu yansıyan sinyaller, radyo istasyonundan alınan sinyallere engel olabilir ve dinlediğiniz istasyonun sesinin aniden zayıflamasına veya güçlenmesine sebep olabilir.

Radyo istasyonu karışması: Yansıyan sinyal ile radyo istasyonunun sinyali aynı frekansa yakınsa, birbirleri ile karışabilir ve yayını duymanızı zorlaştırabilir.

Parazit: AM sinyalleri yüksek gerilim hatları, yıldırım ya da elektrik motorları gibi dış kaynaklı elektriksel alanlardan kolaylıkla etkilenebilir. Bu radyoda parazite yol açar.

– DEVAMI DİĞER SAYFADA –

▼ CD çalar ve disk

• Bu CD çalar sadece 12 cm'lik CD'leri okumak için tasarlanmıştır.

• Aşırı yüksek sıcaklıklar, CD çaların çalışmasını engelleyebilir. Sıcak günlerde, CD çaları kullanmadan önce, klima ile aracın içini soğutun.

• Tümsekli yollar veya sarsıntı yaratacak herhangi bir durum, CD çaların düzgün çalışmasını engelleyip atlama yaptırabilir.

• CD çaların içi nemlenirse CD'ler çalışmayabilir. Bu durumda CD'yi çalardan çıkarın ve CD çaların kurumasını bekleyin.

⚠ UYARI

CD çalarlar görünmez bir lazer ünitesi kullanmaktadır ve bu, cihazın dışına çıkarıldığında radyasyon tehlikesi yaratabilir. CD çaları doğru kullandığınızdan emin olun.

Ses CD'leri	COMPACT disc DIGITAL AUDIO	COMPACT disc DIGITAL AUDIO TEXT
	COMPACT disc DIGITAL AUDIO Recordable	COMPACT disc DIGITAL AUDIO ReWritable

• Sadece yukarıdaki işaretlemeye sahip CD'ler kullanın. Şu ürünler CD çalarınızda çalışmayabilir:

– SACD
– dts CD
- Kopyalama korumalı CD
- Video CD

Özel şekilli CD'ler

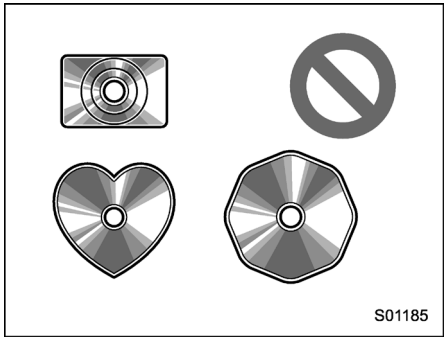

Şeffaf / saydam CD'ler

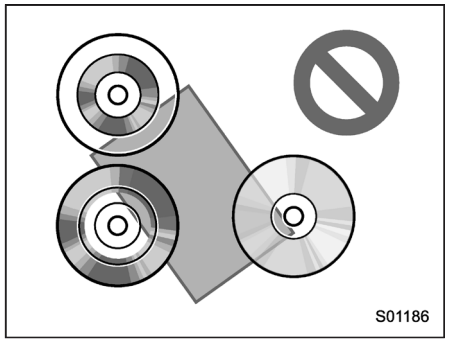

Düşük kaliteli CD'ler

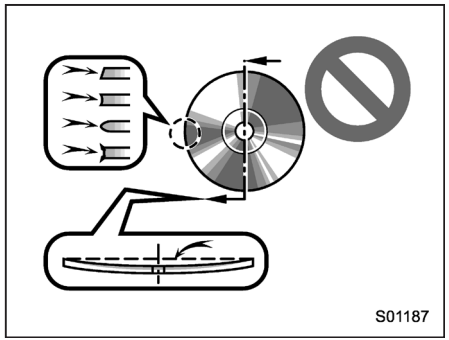

Etiketli CD'ler

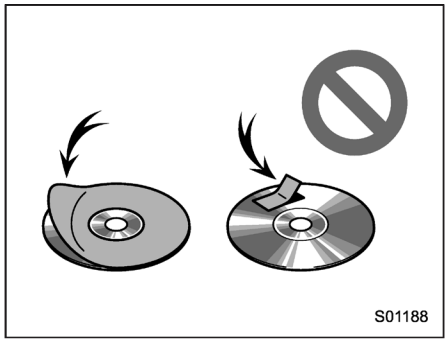

⚠ DİKKAT

- **Şekillerde gösterilen özel şekilli, şeffaf / saydam, düşük kaliteli ve etiketlenmiş CD'leri kullanmayın. Bu CD'leri kullanmak, CD çalarınıza zarar verebilir ya da CD çalardan çıkarılamayabilir.**
- **Bu sistem aynı anda İkili Diskleri okumak için tasarlanmamıştır. İkili Diskleri kullanmayın; aksi taktirde CD çalara zarar verebilirsiniz.**
- **Koruma halkasına sahip CD'leri kullanmayın. Bu CD'leri kullanmak, CD çalarınıza zarar verebilir ya da CD çalardan çıkarılamayabilir.**
- **Yazdırılabilir CD'leri kullanmayın. Bu CD'leri kullanmak, CD çalarınıza zarar verebilir ya da CD çalardan çıkarılamayabilir.**

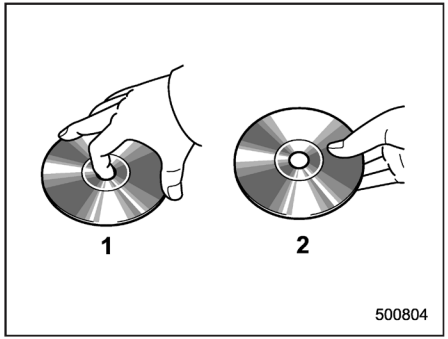

1) Doğru

2) Yanlış

• CD'leri CD çalara dikkatlice yerleştirin. CD'yi köşesinden tutun ve eğmeyin. Özellikle CD'nin parlak kısmında parmak izi bırakmamaya dikkat edin.

• Tozlu, çizikli, delikli veya hasarlı CD'ler, CD çaların çaldığı bir parçanın bir bölümünde atlamalara ya da takılmalara neden olabilir. (Küçük delikleri görebilmek için, CD'yi ışığa tutun.)

• CD kullanılmadığında, CD çalardan çıkarın. CD'leri plastik kaplarında, güneş ışığından, nemden ve tozdan uzak bir şekilde muhafaza edin.

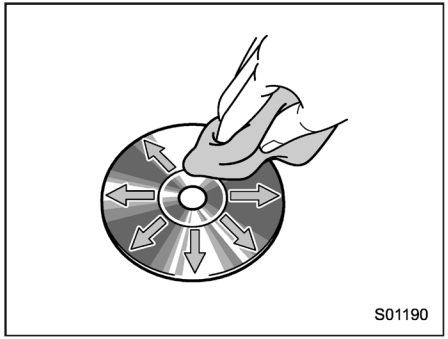

CD'yi temizlemek için: Hafifçe nemlendirilmiş yumuşak bir bez ile nazik bir şekilde silin. CD'yi, merkezinden kenarlara doğru düz bir şekilde silin (yuvarlak çizerek değil). Başka bir ipliksiz bez ile kurulayın. Klasik plak temizleyici veya anti statik cihazlar kullanmayın.

▽ CD-R/RW CD'ler

• "Sonlandırma işlemine" (disklerin klasik bir CD çalarda çalınmasına olanak sağlayan bir işlem) tabi tutulmamış CD-R/CD-RW diskler çalınamaz.

– DEVAMI DİĞER SAYFADA –

• Bir ses CD'si kayıt cihazında veya kişisel bilgisayarda kaydedilmiş CD-R/CD-RW diskler çalınamayabilir; bunun nedeni, disk özellikleri, disk üzerinde çizikler veya kir ya da ünite lensinde kirlenme veya yoğuşma olabilir.

• Kişisel bilgisayarınızda kaydettiğiniz CD'ler, kaydettiğiniz uygulamanın ayarlarına ve formata bağlı olarak, aracın CD çalarında çalışmayabilir. Doğru formatta kaydedin. (Detaylı bilgi için, ilgili uygulama üreticileri ile iletişime geçin.)

• CD-R/CD-RW CD'ler, direkt olarak güneş ışığına maruz kalmaktan, yüksek sıcaklıktan veya diğer ortam koşullarından zarar görebilir. CD çalar, bazı hasarlı CD'leri çalamayabilir.

• CD çalara bir CD-RW CD'si koyarsanız, çalma işlemine başlama normal bir CD veya CD-R diskten daha yavaş başlayacaktır.

• CD-R/CD-RW CD'leri, DDCD (Çift Yoğunluklu CD) sistemi kullanılarak çalınamaz.

▼ USB bellek cihazı

• USB bağlantı formatları: USB 1.1/2.0 HS (480 Mbps) ve FS (12 Mbps)

• Dosya formatları: FAT 16/32

• Uygunluk sınıfı: Toplu depolama sınıfı

▼ iPod

Bu sistemle aşağıdaki iPod®, iPod nano®, iPod classic®, iPod touch® ve iPhone® cihazları kullanılabilir.

Uyumlu modeller

• iPod touch (5. nesil)*
• iPod touch (4. nesil)
• iPod touch (3. nesil)
• iPod touch (2. nesil)
• iPod touch (1. nesil)
• iPod classic
• iPod nano (7. nesil)*
• iPod nano (6. nesil)*
• iPod nano (5. nesil)
• iPod nano (4. nesil)
• iPod nano (3. nesil)
• iPod nano (2. nesil)*
• iPod nano (1. nesil)*
• iPhone 5*
• iPhone 5*
• iPhone 5*
• iPhone 4S
• iPhone 4
• iPhone 3GS
• iPhone 3G
• iPhone

*: iPod video desteklenmemektedir

Modeller ve yazılım sürümleri arasındaki farklara bağlı olarak bazı modeller, bu sistem ile uyumlu olmayabilir.

▼ Dosya bilgileri

Uyumlu sıkıştırılmış dosyalar (Ses)

Öğe	USB	DISC
Uyumlu dosya formatı	MP3/WMA/AAC	
Cihazdaki klasörler	Maksimum 512	Maksimum 255
Cihazdaki dosyalar	Maksimum 8000	Maksimum 512
Her klasör için dosya sayısı	Maksimum 255	—

İlgili örnekleme frekansı (Ses) (Ses/Müzik)

Dosya tipi	Frekans (kHZ)
MP3 dosyaları: MPEG 1 LAYER 3	32/44.1/48
MP3 dosyaları: MPEG 2 LSF LAYER 3	16/22.05/24
WMA dosyaları: Sür. 7, 8, 9 (9.1/9.2)	32/48/64/80/96/128/160/192
AAC dosyaları: MPEG4/AAC-LC	48/44.1/32/24/22.05/16/12/11.025/8

Dosya tipi	Frekans (kHZ)
MP3 dosyaları: MPEG 1 LAYER 3	32 - 320
MP3 dosyaları: MPEG 2 LSF LAYER3	8 - 160
WMA dosyaları: Sürüm 7, 8	CBR48 - 192
WMA dosyaları: Sür. 9 (9.1/9.2)	CBR32 - 192
AAC dosyaları: MPEG4/AAC-LC	16 - 320

(Değişken Bit Hızı (VBR) uyumlu)

• MP3 (MPEG Audio Layer 3), WMA (Windows Media Audio) ve AAC (Advanced Audio Coding) ses sıkıştırma standartlarıdır.

• Sistem, CD-R, CD-RW CD'lerinde, USB belleklerde ve Bluetooth cihazlarda bulunan MP3/WMA/AAC dosyalarını çalabilir.

• Bu sistem, ISO 9660 seviye 1, seviye 2 ve Romeo and Joliet dosya sistemli CD'leri çalabilir.

• Bir MP3/WMA/AAC dosyasının adını düzenlerken, doğru dosya uzantısını ekleyin (.mp3/.wma/.m4a).

• Bu sistem MP3/WMA/AAC dosya türlerini .mp3/.wma/.m4a dosya uzantıları ile çalar. Gürültü ve çalma hatalarını önlemek için, doğru dosya uzantılarını kullanın.

• Bu sistem, çok oturumlu uyumlu CD'ler kullanılırken yalnızca ilk oturumu çalabilir.

• MP3 dosyaları ID3 Etiket Sürüm 1.0, Sürüm 1.1, Sürüm 2.2, ve Sürüm 2.3 ID3 formatları ile uyumludur. Bu sistem, CD başlığını, parça ve sanatçı adlarını farklı formatlardayken göstermez.

• WMA/AAC dosyaları, ID3 etiketleri ile aynı şekilde kullanılan WMA/AAC etiketleri kullanır. WMA/AAC etiketleri, parça ve sanatçı adı gibi bilgiler taşır.

• Vurgu fonksiyonu, yalnızca 32, 44.1 ve 48 kHz frekansta kaydedilmiş MP3/WMA dosyaları çalınırken kullanılabilir.

• Bu sistem iTunes tarafından derlenmiş AAC dosyalarını çalabilir.

• Bit hızı ne kadar yüksekse, MP3/WMA dosyalarındaki ses kalitesi de o kadar yükselir. Belli bir ses kalitesini yakalamak için, en az 128 kbps ile kaydedilmiş CD'ler kullanın.

• MP3/WMA çalar, paket yazım veri transferi ile kaydedilmiş disklerdeki (UDF formatındaki) MP3/WMA dosyalarını çalamaz. Diskler, paket yazma yazılımı yerine "ön kayıt" yazılımı kullanılarak kaydedilmelidir.

• M3u çalma listeleri ses sistemi ile uyumlu değildir.

• MP3i (MP3 etkileşimli) ve MP3PRO formatları ses sistemi ile uyumlu değildir.

• Ses sistemi VBR (Değişken Bit Hızı) ile uyumludur.

• VBR (Değişken Bit Hızı) dosyası olarak kaydedilmiş dosyaları çalarken, hızlı ireli ya da geri alma fonksiyonu kullanıldığında, çalma zamanı doğru görüntülenemez.

• MP3/WMA/AAC dosyaları içermeyen klasörlerin içine bakmak mümkün değildir.

• Klasörlerdeki MP3/WMA/AAC dosyaları 8. seviye derinliğe kadar çalınabilir. Ancak, klasörlerin içinde, fazla derinde bulunan dosyaları çalma işlemi normalden daha geç olabilir. Bu sebepten dolayı, en fazla 2. seviye klasör derinliğinde CD'ler kullanmanızı tavsiye ederiz.

– DEVAMI DİĞER SAYFADA –

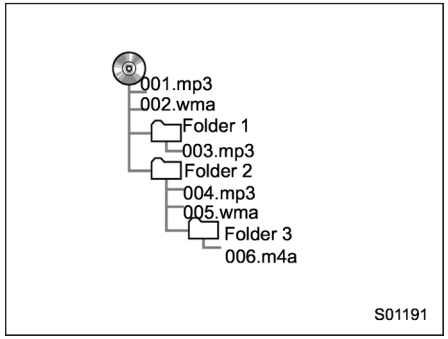

• Yapısı yukarıda gösterilen kompakt disk için çalma sıralaması aşağıdaki gibidir:

001.mp3 → 002.wma . . . → 006.m4a

• Sıralama, kullandığınız kişisel bilgisayara ve MP3/WMA/ACC kodlama yazılımına bağlı olarak değişir.

▼ Şartlar

▽ Paket yazma

• Bu, disket veya hard disklere veri yazmaya benzer şekilde, CD-R, vb. üzerine talep doğrultusunda veri yazma işlemini ifade eden genel bir terimdir.

▽ ID3 etiketi

• Bu, bir MP3 dosyasına parça ile ilgili bilgileri eklemek için bir yöntemdir. Eklenen bilgiler, parça numarasını, parça adını, sanatçı adını, albüm adını, müzik türünü, üretim yılını, yorumları, albüm kapağını ve diğer verileri içerebilir. İçerik, ID3 etiketi düzenleme fonksiyonuna sahip bir yazılım ile serbest bir şekilde değiştirilebilir. Etiketlerde karakter sınırlaması olsa da, parça çalınırken bilgiler görüntülenebilir.

▽ WMA etiketi

• WMA dosyaları, ID3 etiketleri ile aynı şekilde kullanılan WMA etiketleri kullanır.

WMA etiketleri, parça ve sanatçı adı gibi bilgiler taşır.

▽ ISO 9660 formatı

• Bu CD-ROM klasörleri ve dosyaları için belirlenmiş uluslararası format standardıdır. ISO 9660 formatı 2 seviyede yönetmeliğe sahiptir.

• Seviye 1: Dosya adı 8.3 formatındadır (8 karakterli dosya adları, 3 karakterli dosya uzantısı. Dosya adları, bir byte harfler ve sayılardan oluşmalıdır. "_" sembolü de kullanılabilir.)

• Seviye 2: Dosya adı 31 karakter içerebilir ("." ayracı ve dosya uzantısı dahil). Her klasör, 8'den az hiyerarşi içermelidir.

▽ MP3

• MP3, ISO'nun (Uluslararası Standart Organizasyonu) bir çalışma grubu (MPEG) tarafından belirlenen bir ses sıkıştırma standardıdır.

MP3, ses verilerini klasik disklerdekine kıyasla 1/10 oranına kadar sıkıştırır.

▽ WMA

• WMA (Windows Media Audio), Microsoft® tarafından geliştirilmiş ses sıkıştırma formatıdır. Dosyaları, MP3 dosyalarından daha küçük boyutlara sıkıştırır. WMA dosyaları için kod çözme formatları Ver. 7, 8 ve 9'dur.

• Bu ürün, Microsoft Corporation firmasının ve üçüncü tarafların belirli fikri mülkiyet hakları ile korunmaktadır. Bu teknolojinin bu ürün dışında Microsoft veya yetkili bir Microsoft alt kuruluşunun ve üçüncü tarafların lisansı olmaksızın kullanımı veya dağıtımı yasaktır.

▽ AAC

• AAC, Advanced Audio Coding ifadesinin kısaltmasıdır ve MPEG2 ve MPEG4 ile

kullanılan bir ses sıkıştırma teknolojisi standardını ifade eder.

▼ Hata mesajları

Mod	Mesaj	Açıklama
CD	"CD okuma hatası."	• Bu, CD'nin içinde MP3/WMA/AAC dosyalarının bulunmadığı anlamına gelebilir. • Bu, CD'nin kirli, hasarlı ya da yanlış takıldığı anlamına gelebilir. CD'yi temizleyin veya doğru yüzeyi yukarı gelecek şekilde yeniden takın. Bu, çalınamayacak bir diskin takıldığını gösterir.
	"Lütfen CD'yi çıkarın."	Sistemde bir hata oluşmuştur. CD'yi çıkarın.
USB	"Medya bağlanmadı. Çıkmak için SES/TON düğmesine basın."	Bu, USB bellekte ya da bağlantısında bir sorun olduğunu gösterir. Detaylı bilgi için, "Bir USB (bellek/taşınabilir cihaz) cihazın bağlanması veya çıkarılması" ☞5-16 konusuna bakın.
	"Ses dosyası bulunamadı."	Bu, USB belleğin içinde MP3/WMA/AAC dosyalarının bulunmadığı anlamına gelir.
	"Çalınamaz dosya"	Bu, seçilen dosyanın çalınamayacağı anlamına gelir.
iPod	"Medya bağlanmadı. Çıkmak için SES/TON düğmesine basın."	Bu, USB cihazın/iPod'un sisteme bağlanamadığını gösterir.
	"Ses dosyası bulunamadı"	Bu, iPod içerisinde herhangi bir ses dosyası bulunmadığı anlamına gelir.
	"Çalınamaz dosya"	Bu, seçilen dosyanın çalınamayacağı anlamına gelir.

NOT

Bu hatalar düzelmezse, aracınızı bir SUBARU servisine götürmenizi tavsiye ederiz.

– DEVAMI DİĞER SAYFADA –

■ Kullanım öncesi temel bilgiler

⚠ UYARI

Motor çalışır vaziyette araç dururken, güvenlik için her zaman park frenini uygulayın. Aksi halde, aracınızın kontrolünü kaybedebilir ve bir kaza veya ciddi yaralanma tehlikesi ile karşı karşıya kalabilirsiniz.

⚠ DİKKAT

- **Ekrana zarar vermeyi önlemek için, parmağınızla ekran düğmelerine hafifçe dokunun.**
- **Bir cam silici bez ile ekranda oluşan parmak izlerinizi silin. Ekranı temizlerken kimyasal temizleyiciler kullanmayın, ekrana zarar verebilirsiniz.**

▼ Dokunmatik ekran hareketleri

Dokunmatik ekran, parmaklarınız ile ekrana dokunarak çalışır.

Çalışma yöntemi	Genel bilgi	Ana kullanım
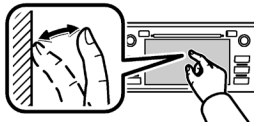	**Dokunma** Hızla dokunun ve parmağınızı kaldırın.	Bir çok ayarı değiştirme ve seçme
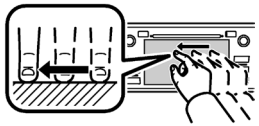	**Sürükleme*** Ekrana parmağınız ile dokunun ve ekranı istediğiniz konuma sürükleyin.	Listeleri kaydırma
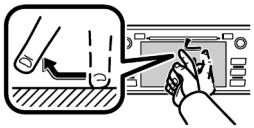	**Fiske*** Fiske hareketi ile ekranı hızla kaydırın.	Ana ekran sayfasını kaydırma

*: Yukarıda belirtilen hareketler bazı ekranlarda çalışmayabilir.

NOT

Yüksek rakımlarda fiske hareketi geç tepki verebilir.

▼ Dokunmatik ekranın çalışması

Bu sistem, temel olarak ekrandaki düğmeler ile çalışır.

Bir ekran düğmesine basıldığında, bir bip sesi duyulur. Bip sesini ayarlayabilirsiniz.

"Ünite ayarları" ☞5-18 konusuna bakın.

NOT

• Sistem, ekran düğmelerine dokunmanızda cevap vermiyorsa, parmağınızı ekrandan uzaklaştırın ve daha sonra tekrar dokunun.

• Soluk gri görünen ekran düğmeler çalışmaz.

• Ekran soğuksa, ekrandaki simgeler daha koyu renkte görünebilir, veya hafifçe bozulmuş olabilir.

• Aşırı soğuk durumlarda, ekran doğru görüntü vermeyebilir.

Aynı zamanda, basıldığında ekran düğmeleri normalden daha az duyarlı olabilir.

• Ekrana polarize bir maddeden bakarsanız (polarize gözlük gibi...) ekran karanlık ve zor bir şekilde görünebilir. Böyle durumlarda, ekrana farklı bir açıdan bakın, ekran ayarlarını değiştirin ("Ekran ayarları") ya da güneş gözlüklerinizi çıkarın.

▼ Ekrana harf ve rakam girişi/liste ekranı kullanımı

▽ Ekrana harf ve rakam girişi

Bluetooth cihazı adı, PIN kodu veya telefon numarası girerken, harf ve rakamlar ekran aracılığı ile yazılabilir.

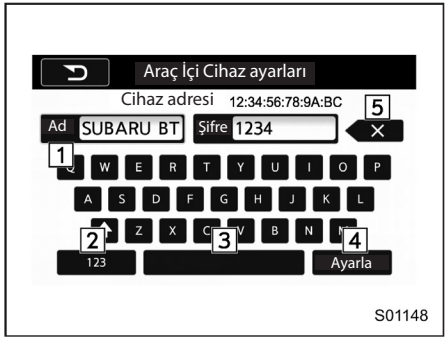

Harf girişi (örneğin: Araç İçi Cihaz ayarları)

No.	Fonksiyon
①	Tanımlanan karakterleri girin (alfabe klavye modu).
②	Karakter ekranına geçin.
③	Bir boşluk girin.
④	Pencereye girilmiş rakamları/harfleri belirleyin.
⑤	Pencereye girilmiş rakamları/harfleri silin.

▽ Liste ekranı

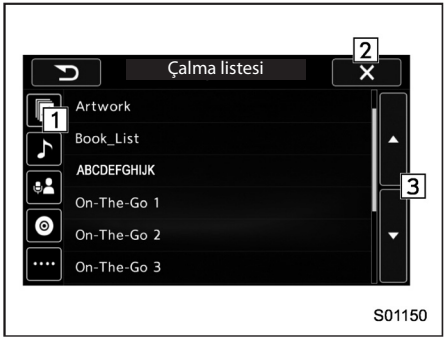

Multimedya çalma listeleri (örnek: iPod çalma listesi)

No.	Fonksiyon
①	Çalınmasını istediğiniz bir kategori seçin.
②	Her bir modun çalma listesi ekranına dönmek için seçin.
③	Bir sonraki ya da önceki sayfayı atlamak için seçin.

– DEVAMI DİĞER SAYFADA –

▼ Başlangıç ekranı

1. Marş düğmesi "AÇIK" veya "ACC" konumundayken, başlangıç ekranı gösterilir ve sistem çalışır durumdadır.



500984

Avrupa için



S01479

Avrupa hariç

- Avrupa için: SUBARU STARLINK fonksiyonunu kullanırken, ekran görüntüsü yukarıdakinden farklı olabilir.
- Birkaç saniye sonra, "Dikkat" ekranı gösterilir.
- Yaklaşık 5 saniye sonra, "Dikkat" ekranı otomatik olarak bir sonraki ekrana geçer.

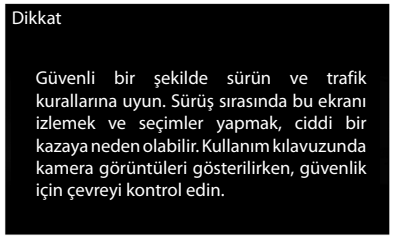

S01277

▼ Bir USB (bellek/taşınabilir cihaz) cihazın devreye alınması ve devreden çıkarılması

USB portu ve AUX yuvası aşağıdaki resimde gösterildiği gibi yerleştirilmiştir.

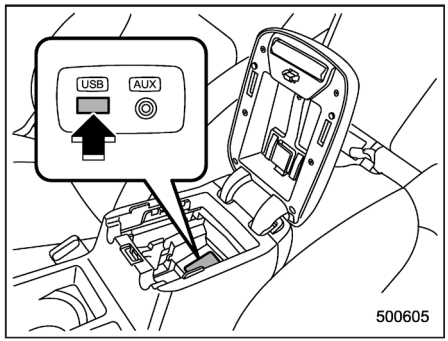

500605

NOT

• Bu cihaz piyasada mevcut USB göbeklerini desteklemez.

• Cihaz açık değilse, bağladığınız cihazınızı açık konumuna getirin.

• Bu cihaz USB bellek/cihazlar için bir USB girişine sahiptir.

• Uyumlu USB bellekler için, "USB bellek" ☞5-10 konusuna bakın.

• Uyumlu iPod modelleri için, "iPod" ☞5-10 konusuna bakın.

• Bir USB kablosu bağlanmışsa, sadece en son bağlanan USB cihazı tanınacaktır.

■ Temel çalışma

Bu kısım, ses/görüntü sistemi hakkında bazı temel özellikleri içerir. Bazı bilgiler sizin sisteminiz ile ilgili değildir.

Ses/görüntü sistemi, kontak anahtarı "ON" veya "ACC" konumundayken çalışır.

⚠ DİKKAT

Akünün boşalmasını önlemek için, motor çalışmıyorken ses/görüntü sistemini uzun süre açık bırakmayın.

NOT

Bazı fonksiyonlar sesli komut sistemini kullanarak da çalıştırılabilir. Ayrıntılar için "Sesli komut sistemi " ☞5-63 konusuna bakın.

▼ Sistemi açma ve kapatma

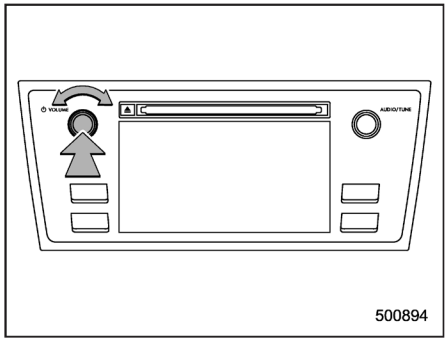

500894

Ses/görüntü sistemini açmak ya da kapatmak için Açma-Kapama / Ses Seviyesi düğmesine basın. Sistem açıldığında, sistemin son kapatıldığında kullanılmış olan mod görüntülenir. Ekranı kapatmak için düğmeye basın ve basılı tutun.

Ses seviyesini ayarlamak için bu düğmeyi çevirin.

▼ Bir ses kaynağı seçimi

1. "SES/TON" düğmesine basın.

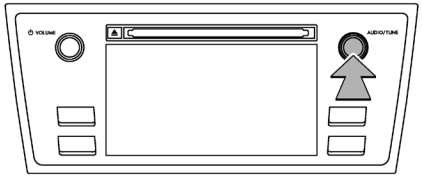

500895

2. Arzu ettiğiniz kaynağı seçin.

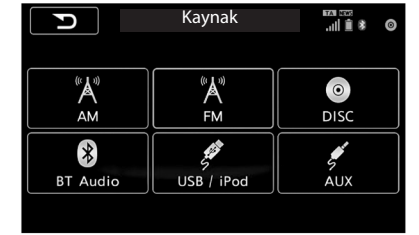

S01654

– DEVAMI DİĞER SAYFADA –

NOT

• Ses kontrol ekranı çıkarsa, ekran üzerinde "Kaynak" seçeneğini seçin veya "SES/ AYAR" düğmesine yeniden basın.

• Ses kontrolü ekranına dışında başka herhangi bir ekran görüntülenirken SES / TON düğmesine bastığınızda, ekran ses kontrol ekranına dönecektir.

• SES / TON düğmesi çekilip tutulduğunda Grafik Ekolayzer ekranı görüntülenecektir. "Grafik Ekolayzer" konusuna bakınız ☞5-23.

▼ Bir fonksiyon menüsü seçme

Başlangıç ekranını görüntülemek için Ana Menü düğmesine basın.

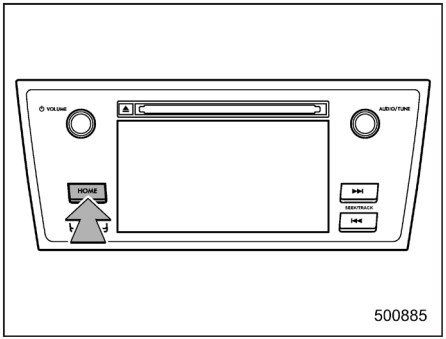

500885

Öğe	Fonksiyon
SES	Daha önce seçilmiş olan ses kaynağının ana ekranını görüntülemek için seçin.
TELEFON	Cep telefonunuzu kullanarak hands-free (eller serbest) fonksiyonu görüntülemek için seçin. "Hands free telefon sistemi" ☞5-48 konusuna bakın.
APPS (mevcutsa)	Bir akıllı telefon ile bağlantılı fonksiyonları görüntülemek için seçin. "SUBARU STARLINK (Avrupa için)" ☞5-26 konusuna bakın.
AYARLAR	Çeşitli ayarları gerçekleştirmek fonksiyonları görüntülemek için seçin. "Ünite ayarları" ☞5-18 konusuna bakın.

■ Ünite ayarları

Ses kalitesi ayarı, ekran ayarı ve ses ünitesi bilgileri görüntülenir.

1. Ana Menü düğmesine basın.

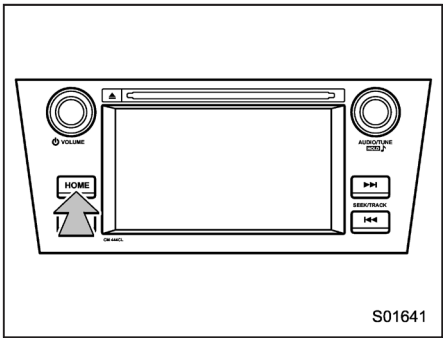

S01641

2. "AYARLAR" düğmesine dokunun

3. Ayarlanacak öğeleri seçin.

Mevcut ayarlar:

• Genel ayarlar: Sistem yazılım güncellemesi bilgilerini kontrol etmek için sekmesini seçin. "Genel ayarlar" ☞5-19 konusuna bakın.

• Bluetooth ayarları: Bluetooth ayarlarını ayarlamak için sekmesini seçin. "Bluetooth ayarları" ☞5-19 konusuna bakın.

• Ses kalitesi ayarları: Ses kalitesi ayarlarını ayarlamak için sekmesini seçin. "Ses kalitesi ayarları" ☞5-20 konusuna bakın.

• Ekran ayarları: Ekran ayarlarını ayarlamak için sekmesini seçin. "Ekran ayarları" ☞5-24 konusuna bakın.

• SUBARU STARLINK ayarları (varsa): SUBARU STARLINK ayarlarını ayarlamak için sekmesini seçin. “SUBARU STARLINK ayarları (Avrupa için)” ☞5-25 konusuna bakın.

▼ Genel ayarlar

Ses ünitesi temel ayarları için sekmesine dokunun.



Öğe	Fonksiyon
Sistem Dili (mevcutsa)	Dili değiştirmek için seçin.
Düğme Bip Sesleri / Düğme sesleri	Bip seslerini kapamak/açmak için seçin.
Sistem Yazılım	Yazılım sürümleri güncellemek için seçin. Bu menü normal işletimde kullanılmaz.
Fabrika Ayarına Sıfırlama	Fabrika ayarlarına dönmek için seçin. Bu menü normalde kullanılmaz. Fabrika ayarlarına geri dönüldüğünde, kontağı kapatın ve yeniden açın.

▼ Bluetooth ayarları

Bluetooth ayarı için sekmesine dokunun.



Öğe	Fonksiyon
BT Cihaz Bağlama	Bluetooth cihazı bağlamak ya da çıkarmak için seçin.
Araç İçi Cihaz ayarları	Bluetooth cihaz adını veya PIN kodunu girmek için seçin.

Detaylar için, "Bluetooth® ayarları" ☞5- 43 konusuna bakın.

– DEVAMI DİĞER SAYFADA –

▼ Ses kalitesi ayarları

Ses kalitesini ayarlamak için sekmesine dokunun.



500955

Öğe	Fonksiyon
Denge / Kısma	Hoparlör balans ayarını yapmak için seçin (sağ/sol ve ön/arka).
Hıza Bağlı Ses Seviyesi Kontrolü	Aracın hızına bağlı olan ses seviyesini ayarlamak için seçin.
Grafik Ekolayzer	Her frekans için ses kalitesi ayarlamayı seçin.
Ses Yenileyici	Sıkıştırılmış ses dosyasına tiz bir ton eklemek için seçin.
Ses Seviyesi Düzeltici	Ses kaynakları arasındaki ses seviyesi farkını ayarlamak için seçin.
Sanal Bas tonu	Armonik ton ekleyerek bas tonunu güçlendirmek için seçin.
Vokal İmajı Kontrolü	Ses verilerinden vokal ses sinyalini almak için seçin ve sağa/sola veya öne/arkaya ayarlayın.

Her ses ayar öğesi ve varsayılan değeri ayar aralığı için aşağıdaki tabloya bakın.

Öğe			Adım	Varsayılan
Balans/Fader	Ses Seviyesi Balans Kontrolü	Balans	L9-R9	0 (Orta)
		Kısma	F9-R9	0 (Orta)
	Vokal İmajı Kontrolü	Balans	L9-R9	Avusturalya hariç: - Soldan direksiyon: R3 - Sağdan direksiyon: L3 Avustralya için: R3
		Kısma	F9-R9	0 (Orta)
Hıza Bağlı Ses Seviyesi Kontrolü			KAPALI, Alçak, Yüksek	Alçak
Grafik Ekolayzır			-6-+6	0 (Düz)
Ses Yenileyici			AÇIK/KAPALI	AÇIK (ON)
Ses Düzeltici			KAPALI, Alçak,Orta, Yüksek	Orta
Sanal Bas			KAPALI, Alçak,Orta, Yüksek	Orta

▽ **"Balans/Fader"**

Sağ ve sol stereo kanallarının iyi balansı ve ön, arka ses seviyesi, kaliteli bir ses programı dinlemek için önemlidir.

Bir yayın veya stereo dinlerken, sağ ve sol balansını değiştirdiğinizde, bir tarafın sesi 1 kademe düşerken diğer tarafınki artar.

Balans/Kısıcı fonksiyonunda "Ayarla" düğmesine dokunun. "Balans/Kısıcı" ekranı görünecektir.

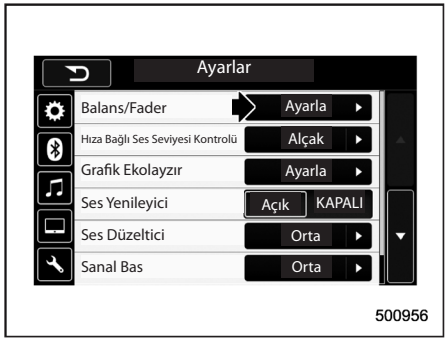

Örnek

– DEVAMI DİĞER SAYFADA –

• Ses seviyesi Balans ayarlama

1. "Ses Seviyesi Balans Kontrolü" düğmesini seçin.

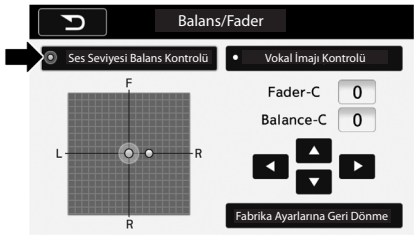

S01169

2. "◀" veya "▶" düğmesini kullanarak balans ayarını yapın.

3. " ▲ " veya " ▼ " düğmesini kullanarak ses kısıcı ayarını yapın.

• Vokal görüntü ayarı

1. "Vokal Görüntü Kontrolü" düğmesini seçin.

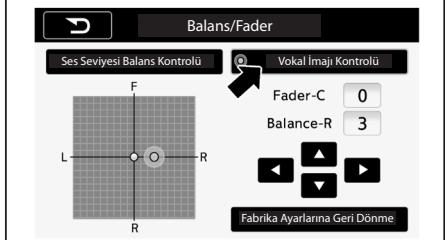

S01656

2. "◀" veya "▶" düğmesini kullanarak balans ayarını yapın.

3. " ▲ " veya " ▼ " düğmesini kullanarak ses kısıcı ayarını yapın.

▽ **"Ses Seviyesi Kontrolü"**

Aracın hızına bağlı olarak yükselen ortam ses seviyesine göre, sistem en uygun ses seviyesi ve ton kalitesini ayarlar.

1. "Hıza bağlı Ses Seviyesi Kontrolü" düğmesinin sağ tarafındaki düğmeyi seçin.

2. Arzu ettiğiniz öğeyi seçin. Yüksek" düğmesi daha büyük bir bir etki doğurmak içindir. "KAPALI" seçiliyken, hıza bağlı ses seviyesi kontrol fonksiyonu çalışmaz.



500957

▽ "Grafik Ekolayzır"

Her frekans aralığı için artan / azalan ses kalitesini ayarlayabilirsiniz.

1. "Grafik Ekolayzer" fonksiyonunda "Ayarla" düğmesine dokunun.

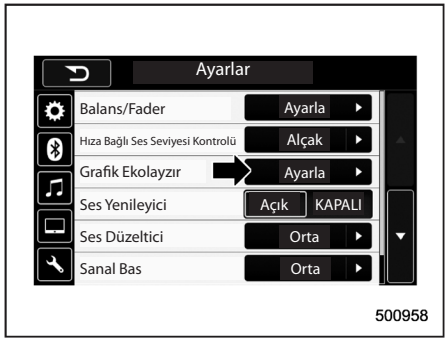

2. Bu modda, 6 ön ayarlı Ekolayzer desenleri ("Bas", "Tiz", "Akustik", "Darbe", "Yalın" ve "Düz" tuşu) ve 3 kişiselleştirilmiş desen (Ayar-1" - "Ayar-2" düğmesi) mevcuttur.

3. Ekolayzer desenini özelleştirilirken, "Ayar-1", "Ayar-2" veya "Ayar-3" düğmelerinden birine dokunun ve ardından "Ayarla" düğmesine dokunun.

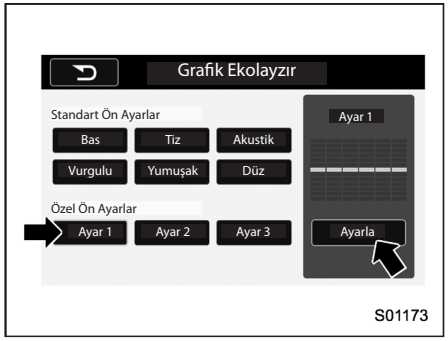

4. " ▲ " veya " ▼ " düğmesine basarak her bir frekans bandının seviyesini ayarlayın.

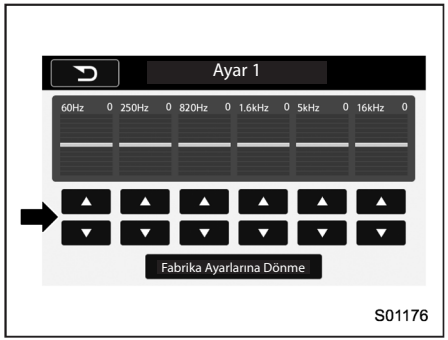

▽ "Ses Yenileyici"

Orijinal sese yakın bir ses kalitesi ile sıkıştırılmış ses verilerini çalabilirsiniz.

"Ses Yenileyici" fonksiyonunun sağ tarafındaki düğmeyi kullanarak "Açık" veya "Kapalı" düğmesini seçin.

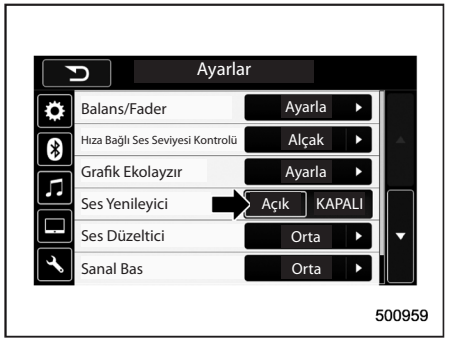

– DEVAMI DİĞER SAYFADA –

▽ "Ses Seviyesi Düzeltici"

Bu fonksiyon çalınacak ses kaynakları arasındaki ses seviyesi farkını azaltır.

1. "Ses Seviyesi Düzeltici" düğmesinin sağ tarafındaki düğmeyi seçin.

2. "Kapalı", "Yüksek", "Orta" veya "Düşük" düğmesini seçin. Yüksek" düğmesi daha büyük bir bir etki doğurmak içindir. "KAPALI" seçiliyken, ses seviyesi düzeltici fonksiyonu çalışmaz.



500960

▽ "Sanal Bas"

Bu fonksiyon bas tonunu ayarlamanızı sağlar.

1. "Sanal Bas" düğmesinin sağ tarafındaki düğmeyi seçin.

2. "Kapalı", "Yüksek", "Orta" veya "Düşük" düğmesini seçin. Yüksek" düğmesi daha büyük bir bir etki doğurmak içindir. "KAPALI" seçiliyken, sanal bas fonksiyonu çalışmaz.



500961

Örnek

▽ "Vokal Görüntü Kontrolü"

"Balans / Kısıcı" ☞5-21 konusuna bakınız.

▼ Ekran ayarları

Ekran ayarı için sekmesine dokunun.



S01163

Öğe	Fonksiyon
Gündüz/ Gece Modu Mod	Açılır pencereden "Otomatik", "Gündüz" veya "Gece" düğmesi seçilebilir. "Otomatik" düğmesi seçildiğinde, far düğmesinin konumuna göre ekran "Gece" ya da "Gündüz" moduna geçer.
Parlaklık	Parlaklık ayarı için "+" veya "-" düğmelerine dokunun.

NOT

• Ekrana polarize güneş gözlükleri ile bakılırsa, ekranın görsel karakteristiğine göre bir gök kuşağı şeklinde iz oluşabilir. Bu kullanımı önlerse, lütfen ekranı polarize güneş gözlüksüz kullanın.

• Ekran, far düğmesi açıkken "Gündüz" moduna ayarlanırsa, bu seçenek motor durdurulsa dahi hafızaya alınır.

▽ Arka görüş kamerası görüntüsünün ayarlanması

Kamera ekranında (mevcutsa), ekran parlaklık, tonlama, renk ve siyah seviyesi ayarlanabilir.

1. Fren pedalına sonuna kadar basın ve aracı durdurun.

2. Araç stop ederken, vites kolunu (MT modeller(veya vites seçim kolunu (CVT modeller) "R" konumuna getirin ve ardından ekrana dokunun.

3. "Ekran Ayarlama" düğmesine dokunun.

4. Arka kamera ekranını ayarlamak için öğelere dokunun.



Kamera ekranı

⚠ UYARI

Kamera görüntü ekranını ayarlarken, aracın hareket etmesini önlemek için fren pedalına tam olarak bastığınızdan emin olun. Aksi takdirde ciddi bir kaza meydana gelebilir.

NOT

Arka kamera ekranı görüntülendiğinde, kamera görüntüsüne ulaşılabilir.

▼ SUBARU STARLINK ayarları (Avrupa için)

SUBARU STARLINK ayarlarını değiştirmek için sekmesine dokunun.

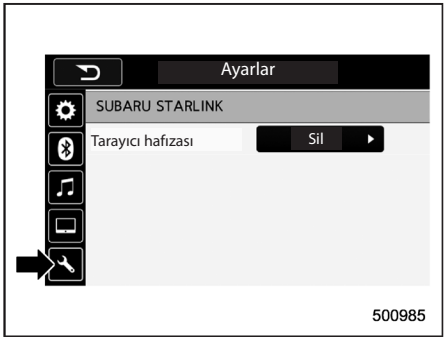

Öğe	Fonksiyon
Tarayıcı hafızası	Tarayıcının sakladığı önbellek dosyalarını başlatmak için seçin. Onay ekranı görüntülenir ve "OK" düğmesi seçilirse, önbellek dosyaları silinecektir.

– DEVAMI DİĞER SAYFADA –

■ SUBARU STARLINK (Avrupa için)

SUBARU STARLINK fonksiyonu, Bluetooth kullanarak akıllı telefonunuzu sisteme bağlamanızı sağlar.

▼ SUBARU STARLINK nasıl kullanılır

1. Ses sistemine bağlanma. Android cihazlar için Bluetooth ve bir iPhone veya iPod touch için bir USB bağlantı noktasını kullanın.

    • Bir iPhone/iPod touch bağlanması konusunda detaylı bilgi için: "Bir USB bellek/taşınabilir cihaz bağlanması veya çıkarılması" ☞5-16 konusuna bakın.

    • Bir Android cihazının kaydedilmesi veya bağlanması hakkında detaylı bilgi için: "Bluetooth® cihazı kaydetme/bağlama" ☞5-43 konusuna bakın.

2. Ana Ekran düğmesine basın, sonra ana ekranda "APPS" düğmesine dokunun veya APPS düğmesine basın. APPS ekranı görüntülenir.

3. APPS ekranı üzerinde "SUBARU STARLINK" üzerine dokunun, yasal uyarılar ekranı veya hata ekranı görüntülenir.

4. Yasal uyarılar ekranı üzerinde "Onay" tuşuna dokunun ve ardından APPS ana ekranı görünecektir. Eğer "İptal" tuşuna dokunursanız, yasal uyarılar ekranı kaybolur ve önceki ekran tekrar görüntülenecektir.

NOT

SUBARU STARLINK bağlantı hatası ekranı, şu olası nedenlerden biri dolayısıyla gösterilmiş olabilir.

• Akıllı telefonunuz ve sistem, USB (iPhone için) veya Bluetooth (Android için) ile bağlanmamış olabilir.

• SUBARU STARLINK APPS çalıştırılmamıştır.

▼ APPS ana ekranı

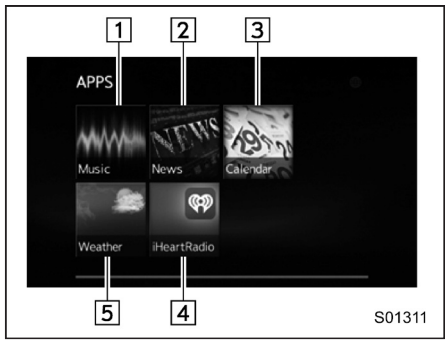

No.	Fonksiyon
①	Ses Uygulamaları ekranına gitmek için seçin.
②	Haber Uygulamaları ekranına gitmek için seçin.
③	Takvim Uygulamaları ekranına gitmek için seçin.
④	iHeartRadio Uygulamaları ekranına gitmek için seçin.
⑤	Hava Durumu Uygulamaları ekranına gitmek için seçin.

NOT

• SUBARU STARLINK kullanılırken gösterilen hata ekranı, şu nedenlerden biri dolayısıyla gösterilmiş olabilir.

- Akıllı telefonunuz şebeke bulamıyor ya da Bluetooth bağlantısı yapılamıyorken.

– Akıllı telefonunuz kapalıyken.

– SUBARU STARLINK APPS kapatılmışken.

– SUBARU STARLINK sunucusuna bağlanılamıyorken.

– Sunucu hatası dışında başka bir problem oluşmuşken.

• SUBARU STARLINK fonksiyonunu kullanırken, bir yasal uyarılar ekranı görünür. Fonksiyonu kullanmadan önce, içeriğini dikkatle okuduğunuzdan emin olun.

• Desteklenen cihazlar

– iPhone: iPhone 4/iPhone 4S/iPhone 5 (iOS Sürüm 5.1 veya sonrası)/iPhone 5c/iPhone 5s

– Android: (OS Sürüm 4.0 veya sonrası)

■ AM/FM radyo

▼ Kontrol ekranı ve panel

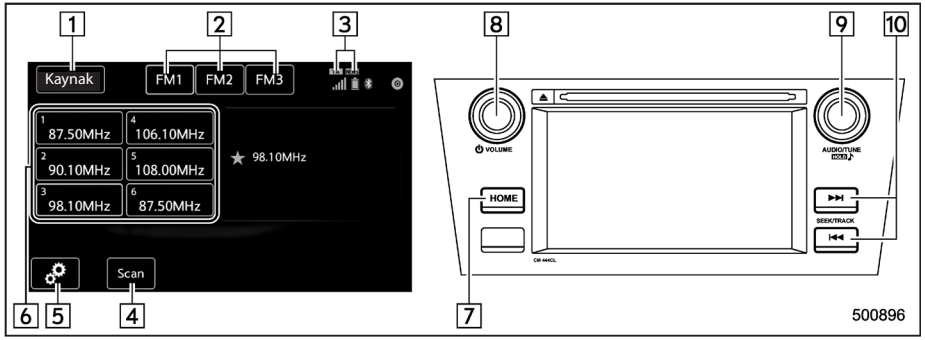

No.	Fonksiyon
①	Ses kaynağı seçme ekranını görüntülemek için seçin.
②	FM bandını değiştirmek için seçin.

No.	Fonksiyon
③	Avrupa ve Avustralya için: • TA simgesi: FM Seçenekleri ekranında TA ayarı AÇIK konuma getirildiğinde görünür. TA ayarı kapatıldığında görünmez. • Haberler simgesi: FM Seçenekleri ekranında Haberler ayarı AÇIK konuma getirildiğinde görünür. Haberler ayarı KAPALI durumdayken görünmez.

No.	Fonksiyon
④	Avrupa ve Avustralya için: Kayıt düğmelerine önceden kaydedilmiş istasyonlar arasında daha yüksek bir frekansa doğru arama yapmak için kullanılır. Çeken bir istasyon bulunduğunda, sistem 10 saniye boyunca bu frekansta kalır. Bütün kanallar tarandıktan sonra ön ayarlı tarama biter. Avrupa ve Avustralya hariç: Radyo kanallarını taramak için seçin. Bu fonksiyon, sinyali alınabilen istasyonları otomatik olarak arar ve bir istasyon bulunduğunda frekansa 5 saniye için ayarlanır. 5 saniye dolduğunda, sistem bir sonraki istasyonu aramaya devam eder ve bulduğunda yine 5 saniye bekler.
⑤	Seçenekler ekranını açmak için seçin.
⑥	Bir düğmeye dokunursanız, sistem kaydedilmiş frekanslara geçer. Bir düğmeye dokunur ve basılı tutarsanız, sistem frekansı seçilen ön ayarlı kanala kaydeder. "Bir istasyonun önceden ayarlanması" ☞5-28 konusuna bakın.
⑦	Ses ayarları ekranını görüntülemek için seçin. "Ünite ayarları" ☞5-18 konusuna bakın.
⑧	Ses seviyesini ayarlamak için çevirin. Ses sistemini kapatmak/açmak için basın.

– DEVAMI DİĞER SAYFADA –

No.	Fonksiyon
⑨	Frekansları değiştirmek için çevirin. Bir ses kaynağı seçmek için basın. "Bir ses kaynağı seçme" ☞5-17 konusuna bakın.
⑩	İstasyon/kanal aramak için basın. Sürekli arama için basılı tutun.

NOT

• FM yayınları normalde parazitsiz olmasına rağmen yayınların alınması, bulunulan çevreden, hava şartlarından, verici istasyonun gücünden ve vericinin uzaklığından etkilenebilir. Binalar veya başka engeller anlık parazit, yankılanma veya başka istasyonun yayınının karışmasına yol açabilir. Yayının alınması tatminkar olmamaya devam ederse daha güçlü bir istasyona geçin.

• Bir stereo yayını algılandığında, radyo otomatik olarak stereoya geçer.

▼ Kaynağın değiştirilmesi

Kaynak seçme ekranı üzerinde "AM" veya "FM" tuşuna basın. "Bir ses kaynağı seçme" ☞5-17 konusuna bakın.

▼ Kanal kaydetme

Radyo modu ön ayarlama fonksiyonuna sahiptir.

FM bandı için toplam 18 istasyon (FM1, FM2 ve FM3 herbiri için 6'şar) ve AM bandı için toplam 12 istasyon (AM1 ve AM2 herbiri için 6'şar) ayarlanabilir.

Bir istasyon adı alındığında, frekans yerine istasyon adı görüntülenir.

1. İstenilen istasyonu seçin.

2. Bir düğmeye dokunur ve basılı tutarsanız, sistem frekansı seçilen ön ayarlı kanala kaydeder.



▼ Radyo veri sistemi (Avrupa ve Avustralya için)

RDS (Radyo Veri Sistemi) çok katmanlı bir FM yayın sistemidir ve FM radyo sinyalleri üzerinden aynı zamanda bilgi transferi yapar. RDS, program bilgileri ve metin bilgileri gibi bilgiler yayınlar.

RDS yayınından iletilen veri aynı zamanda kontrol verisi de içerir, böylelikle araç farklı noktalarda da aynı radyo programını almaya devam eder.

▽ İstenilen seçenek ekranını seçme

1. ⚙ sekmesini seçin. "Seçenekler" ekranı görüntülenir.

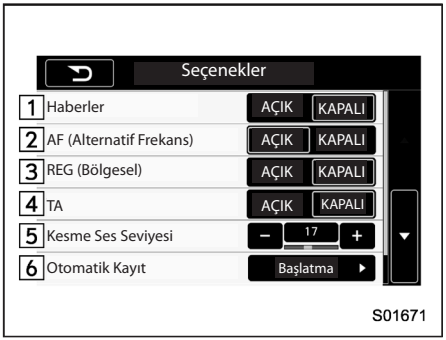

Örnek: Seçenekler ekranı (Avrupa için FM radyo)

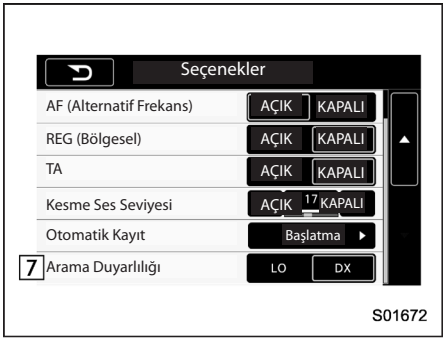

No.	Fonksiyon
①	FM radyo için: Haber kesintisi fonksiyonunu Açmak ve Kapatmak için seçin. Ayar AÇIK ise, dinlenilen istasyon bir haber programı yayınına geçtiğinde, sistem otomatik olarak ses kaynağını radyo (Haberler) olarak ayarlar.
②	FM radyo için: AF (Alternatif Frekans) ayarlarını açmak/kapatmak için seçin.
③	FM radyo için: REG (Bölgesel) ayarları açmak/kapatmak için seçin. Bu ayar açıksa, sistem PI kodları uyan istasyonları otomatik olarak arar. AF ayarı KAPALI ise, düğme etkisiz durumdadır ve açmak/kapatmak mümkün değildir.
④	FM radyo için: TA (Trafik Anonsu) kesintisi fonksiyonunu Açmak ve Kapatmak için seçin. Ayar AÇIK ise, dinlenilen istasyon TA programı yayınına geçtiğinde, sistem otomatik olarak ses kaynağını radyo (TA) olarak ayarlar.
⑤	Ses seviyesini (Alarm/TA/Haberler) kesintisi için ayarlamak için 0 ile 40 arasında bir değer seçin
⑥	Otomatik Kaydetme fonksiyonunu başlatmak için seçin. "İstenen bir otomatik kayıt seçme" ☞5-29 konusuna bakın.
⑦	Avrupa için: Arama fonksiyonunda hassaslığı LO veya DX olarak ayarlamak için seçin (varsayılan ayar: DX). Seçilen ayar hem FM hem de AM için geçerlidir. FM (Seçenekler ekranı) ayarını DX'ten LO'ya değiştirirseniz, AM (Seçenekler ekranı) ayarı da LO olur.

▼ İstenilen bir otomatik istasyon kaydı seçme

Radyo istasyonlarını otomatik olarak algılamak ve onları radyo dalgası gücüne göre sıralı kaydetmek için seçin.

1. ⚙ sekmesine dokunun.
2. "Otomatik İstasyon Kayıt" düğmesinin sağ tarafındaki düğmeye dokunun.

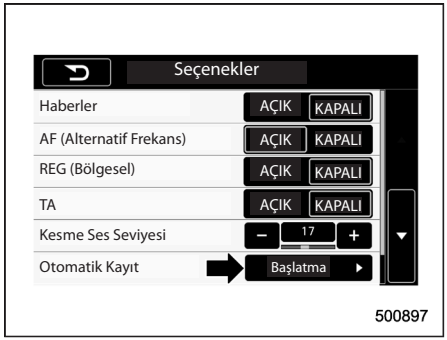

3. "Tamam" düğmesini seçerseniz, Otomatik İstasyon Kayıt ekranı görüntülenir. "İptal" düğmesini seçerseniz, ekran, Seçenekler ekranına geri döner.



– DEVAMI DİĞER SAYFADA –

■ CD

▼ Kontrol ekranı ve panel

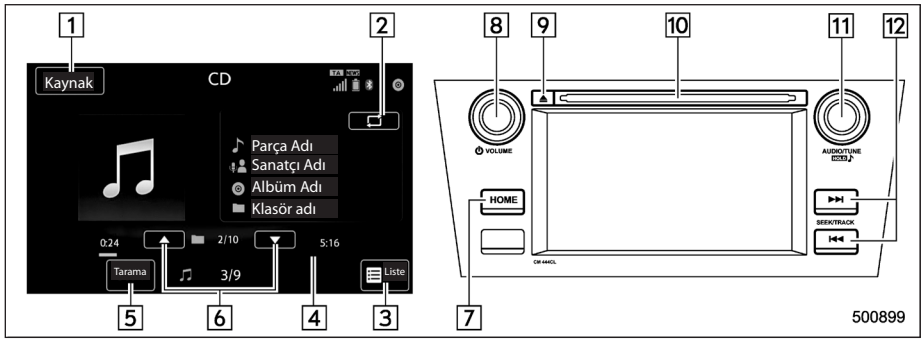

No.	Fonksiyon
①	Ses kaynağı seçme ekranını görüntülemek için seçin.
②	Seçili çalma modunu görüntülemek için seçin. "Çalma modu seçme" ☞5-31 konusuna bakın.
③	Ses CD'si: Bir parça listesini görüntülemek için seçin. MP3/WMA/AAC diski: Bir klasör listesini görüntülemek için seçin.
④	İşlemi gösterir.
⑤	Diskteki parçaların ilk 10 saniyelik bölümü çalınmaya başlar.

No.	Fonksiyon
⑥	MP3/WMA/AAC diski: Bir klasör seçmek için seçin.
⑦	Ses ayarları ekranını görüntülemek için seçin. "Ünite ayarları" ☞5-18 konusuna bakın.
⑧	Ses seviyesini ayarlamak için çevirin. Ses sistemini kapatmak/açmak için basın.
⑨	CD'yi çıkarmak için basın.
⑩	CD yuvası
⑪	Bir parça/dosya seçmek için çevirin. Bir ses kaynağı seçmek için basın. "Bir ses kaynağı seçme" ☞5-17 konusuna bakın.
⑫	Bir parça/dosya seçmek için basın. Hızlı ileri/geri sarmak için basılı tutun.

NOT

• Takılan CD'nin sıkıştırma veri biçimine bağlı olarak, bazı tuşlar ekranda görüntülenmeyebilir.

• Bir CD, CD-DA dosyaları ve MP3/WMA/AAC dosyaları içeriyorsa, sadece CD-DA dosyaları çalınabilir.

• Bir CD-TEXT CD'si takılırsa, CD'nin ve parçaların adları görüntülenir. 32 karaktere kadar olan kısmı görüntülenebilir.

• CD, CD-TEXT içermiyorsa, sadece parça numaraları görünür.

▼ Bir diskin yüklenmesi

⚠ DİKKAT

CD çaları sökmeyin veya herhangi bir parçasını yağlamayın. CD yuvasına CD dışında herhangi bir şey koymayın.

CD yuvasına bir CD takın. CD, takıldıktan sonra otomatik olarak yüklenir.

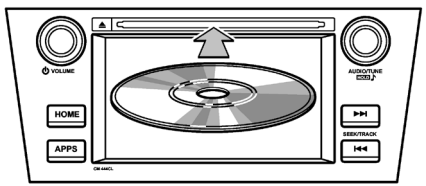

S01638

NOT

CD'yi nazikçe ve etiketli tarafı yukarı gelecek şekilde yerleştirin.

▼ CD'nin çıkarılması

Diski çıkarmak için çıkarma düğmesine basın.

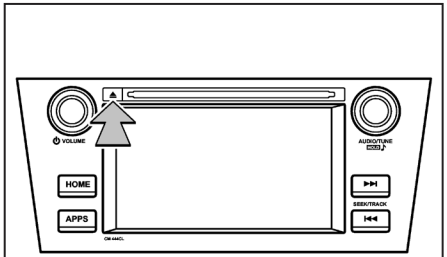

S01639

▼ Kaynağın değiştirilmesi

Şu yollar ile CD kullanım ekranına ulaşılabilir:

- Bir CD takın. Detaylı bilgi için "CD yükleme" ☞5-31 konusuna bakın.
- Kaynak seçme ekranı üzerinde "Disk" tuşuna basın. "Bir ses kaynağı seçme" ☞5-17 konusuna bakın.

▼ Çalma modunu seçin

Çalma modu tuşuna dokunulduğunda çalma modu ayarları ekranı görülecektir. Aşağıdaki öğeler arasından istediğiniz çalma modunu seçin.

Simge	Fonksiyon
	1 parça tekrarlama fonksiyonunu başlatmak için dokunun.
	Bütün parçaları tekrar etmek için dokunun.
	Klasörü tekrar başlatmak için dokunun.
	Bütün parçaları karışık başlatmak için dokunun.
	Klasörü karışık başlatmak için dokunun.
	Kontrol ekranına dönün.

NOT

Takılan CD'nin sıkıştırma veri biçimine bağlı olarak, görüntülenen çalma modu burada gösterilenden farklı olabilir.

– DEVAMI DİĞER SAYFADA –

■ USB bellek

USB bellekte bulunan ses dosyaları çalınabilir.

⚠ UYARI

Sürüş sırasında, ses sisteminin kumandalarını kullanmayın veya USB belleği bağlamayın. Aksi halde, aracınızın kontrolünü kaybedebilir ve bir kaza veya ciddi yaralanma tehlikesi ile karşı karşıya kalabilirsiniz.

⚠ DİKKAT

- **USB belleğinizi araç içinde bırakmayın. Özellikle, aracın içerisinde oluşabilecek yüksek sıcaklıklar USB belleğinize zarar verebilir.**
- **USB bellek cihazının bağlantısını yaparken cihazın üzerine bastırmayın veya gereksiz basınç uygulamayın; USB bellek veya bağlantı noktaları zarar görebilir.**
- **Porta yabancı cisim sokmayın; USB belleğe veya bağlantı noktalarına zarar verebilirsiniz.**

▼ Kontrol ekranı ve panel

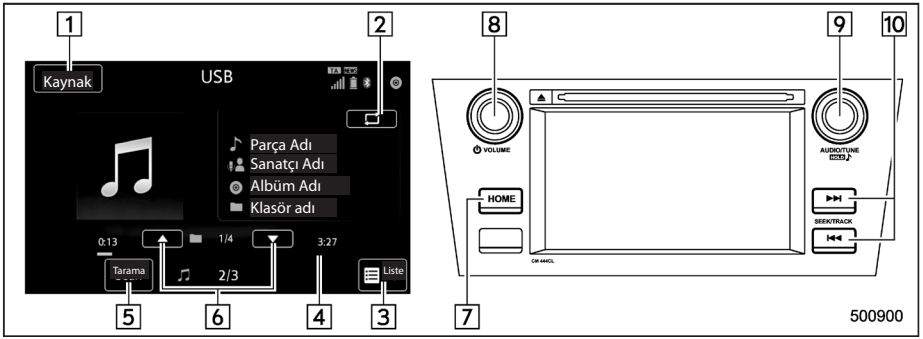

No.	Fonksiyon
①	Ses kaynağı seçme ekranını görüntülemek için seçin.
②	Seçili çalma modunu görüntülemek için seçin. "Çalma modu seçme" ☞5-33 konusuna bakın.
③	Klasör listesi görüntülemek için seçin.
④	İşlemi gösterir.
⑤	CD'deki parçaların ilk 10 saniyesi çalınmaya başlar.
⑥	Bir klasör seçmek için basın.
⑦	Ses ayarları ekranını görüntülemek için seçin. "Ünite ayarları" ☞5-18 konusuna bakın.

No.	Fonksiyon
⑧	Ses seviyesini ayarlamak için çevirin. Ses sistemini kapatmak/açmak için basın.
⑨	Bir parça/dosya seçmek için çevirin. Bir ses kaynağı seçmek için basın. "Bir ses kaynağı seçme" ☞5-17 konusuna bakın.
⑩	Bir dosya/parça seçmek için basın. Hızlı ileri/geri sarmak için basılı tutun.

NOT

Çalma sırasında direksiyon simidi üzerindeki "Sessiz" düğmesine basarsanız, ses kesilecektir "Sessiz" düğmesine tekrar basarsanız, ses yeniden duyulacaktır.

▼ Bir USB cihazın bağlanması

USB cihazını aracın USB portuna bağlayabilirsiniz. Detaylı bilgi için, "Bir USB bellek/taşınabilir cihaz bağlanması veya çıkarılması" ☞5-16 konusuna bakın.

▼ Kaynağın değiştirilmesi

Şu yollar ile USB bellek çalma ekranına ulaşılabilir:

• Bir USB bellek bağlayın. Detaylı bilgi için, "Bir USB bellek/taşınabilir cihaz bağlanması veya çıkarılması" ☞5-16 konusuna bakın.

• Kaynak seçme ekranı üzerinde "USB/iPod" düğmesini seçin. "Bir ses kaynağı seçme" ☞5-17 konusuna bakın.

▼ Çalma modunu seçin

Çalma modu tuşuna dokunulduğunda çalma modu ayarları ekranı görülecektir. Aşağıdaki öğeler arasından istediğiniz çalma modunu seçin.

Simge	Fonksiyon
	1 parça tekrarlama fonksiyonunu başlatmak için dokunun.
	Bütün parçaları tekrar etmek için dokunun.
	Klasörü tekrar başlatmak için dokunun.
	Bütün parçaları karışık başlatmak için dokunun.
	Klasörü karışık başlatmak için dokunun.
	Kontrol ekranına dönün.

■ iPod

iPod üzerindeki ses dosyaları çalınabilir.

⚠ UYARI

Aracı kullanırken, müzik çaların kumandalarını kullanmayın veya iPod bağlamayın. Aksi halde, aracınızın kontrolünü kaybedebilir ve bir kaza veya ciddi yaralanma tehlikesi ile karşı karşıya kalabilirsiniz.

⚠ DİKKAT

- **Taşınabilir müzik çalarınızı aracın içinde bırakmayın. Özellikle, aracın içerisinde oluşabilecek yüksek sıcaklıklar taşınabilir müzik çalarınıza zarar verebilir.**
- **Taşınabilir müzik çalarınızın bağlantısını yaparken cihazın üzerine bastırmayın veya gereksiz basınç uygulamayın; cihaza veya bağlantı noktaları zarar görebilir.**
- **Porta yabancı cisim sokmayın; taşınabilir müzik çalarınıza veya bağlantı noktalarına zarar verebilirsiniz.**

– DEVAMI DİĞER SAYFADA –

▼ Kontrol ekranı ve panel

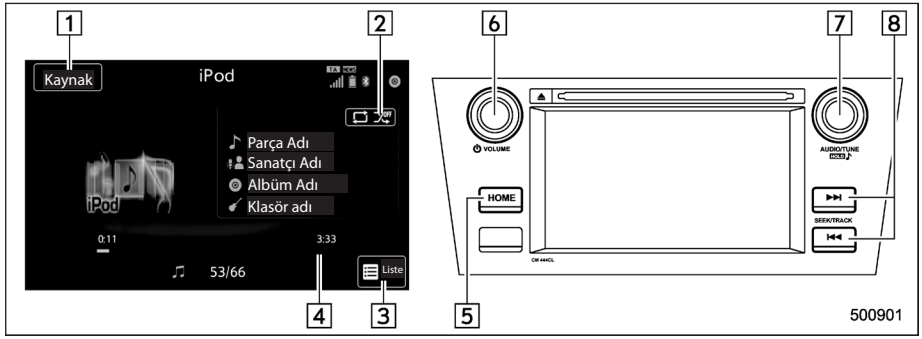

No.	Fonksiyon
①	Ses kaynağı seçme ekranını görüntülemek için seçin.
②	Seçili çalma modunu görüntülemek için seçin. "Çalma modu seçme" ☞5-35 konusuna bakın.
③	iPod listesini görüntülemek için seçin. "iPod ayarları" ☞5-35 konusuna bakın.
④	İşlemi gösterir.
⑤	Ses ayarları ekranını görüntülemek için seçin. "Ünite ayarları" ☞5-18 konusuna bakın.
⑥	Ses seviyesini ayarlamak için çevirin. Ses sistemini kapatmak/açmak için basın.
⑦	Bir parça/dosya seçmek için çevirin. Bir ses kaynağı seçmek için basın. "Bir ses kaynağı seçme" ☞5-17 konusuna bakın.
⑧	Bir parça/dosya seçmek için basın. Hızlı ileri/geri sarmak için basılı tutun.

NOT

• Orijinal iPod bağlantı kablosu ile bir iPod bağlandığında, otomatik olarak iPod şarj olmaya başlar.

• Ses sistemine iPod bağlanıp ses kaynağı iPod moduna getirildiğinde iPod, en son kullanıldığında bırakıldığı noktadan itibaren çalmaya devam eder.

• Sisteme bağlanan iPod'a göre, belli fonksiyonlar mevcut olmayabilir.

• Bağlı iPod tarafından kullanılan dosyalar/parçalar düzgün bir şekilde tanınamayabilir veya görüntülenemeyebilir.

▼ iPod bağlanması

Bir iPod cihazını USB kablosunu kullanarak aracın USB portuna bağlayabilirsiniz. Detaylı bilgi için, "Bir USB bellek/taşınabilir cihaz bağlanması veya çıkarılması" ☞5-16 konusuna bakın.

▼ Kaynağın değiştirilmesi

Şu yollar ile iPod kullanım ekranına ulaşılabilir:

• Bir iPod bağlayın. Detaylı bilgi için, "Bir USB bellek/taşınabilir cihaz bağlanması veya çıkarılması" ☞5-16 konusuna bakın.

• Kaynak seçme ekranı üzerinde "USB/iPod" düğmesini seçin. "Bir ses kaynağı seçme" ☞5-17 konusuna bakın.

▼ Çalma modunu seçin

Çalma modu tuşuna dokunulduğunda çalma modu ayarları ekranı görülecektir. Aşağıdaki öğeler arasından istediğiniz çalma modunu seçin.

Simge	Fonksiyon
	1 parça tekrarlama fonksiyonunu başlatmak için dokunun.
	Bütün parçaları tekrar etmek için dokunun.
	Bütün parçaları karışık başlatmak için dokunun.
	Karışık çalma fonksiyonunu kapatmak için dokunun.
	Albümü karışık başlatmak için dokunun.
	Kontrol ekranına dönün.

▼ iPod ayarları

Ekrandaki List sekmesine dokunduktan sonra liste ekranından aşağıdaki öğeleri seçebilirsiniz.

Simge	Fonksiyon
	Çalma listesini görüntülemek için seçin.
	Parça listesini görüntülemek için seçin.
	Sanatçı listesini görüntülemek için seçin.
	Albüm listesini görüntülemek için seçin.
	Diğer listesini ("Müzik Türleri" "Besteciler", "Sesli kitaplar" ve "İnternet yayınları") açmak için seçin.
	"Müzik türleri" listesini açmak için seçin.
	"Besteciler" listesini açmak için seçin.
	"Sesli kitaplar" listesini açmak için seçin.
	"İnternet yayınları" listesini açmak için seçin.

■ Bluetooth ses

Bluetooth ses sistemi, kablosuz bağlantı fonksiyonu ile aracın hoparlörlerini kullanarak taşınabilir müzik çalarınızdan müzik dinleme zevkine varmanızı sağlar.

Ses sistemi Bluetooth fonksiyonunu desteklediği için, kablo kullanmadan taşınabilir müzik çalarınıza bağlanabilir. Cihazınız Bluetooth fonksiyonunu desteklemiyorsa, Bluetooth ses sistemi çalışmaz.

⚠ UYARI

- **Aracı kullanırken, müzik çaların kontrollerini çalıştırmayın veya Bluetooth ses sistemine bağlamayın. Aksi halde, aracınızın kontrolünü kaybedebilir ve bir kaza veya ciddi yaralanma tehlikesi ile karşı karşıya kalabilirsiniz.**
- **Ses sisteminiz Bluetooth antenleri ile donatılmıştır. Kalp pili veya benzeri bir cihaz kullanan kişiler, Bluetooth antenleri ile aralarında makul bir mesafeyi korumalıdır. Radyo dalgaları, bu tür cihazların çalışmasını etkileyebilir.**

– DEVAMI DİĞER SAYFADA –

- **Bluetooth cihazlarını kullanmadan önce, kalp pili veya kardiyak defibrilatör gibi elektrikli medikal cihazlardan birini kullanan biri, radyo dalgalarına maruz kalarak çalışması hususunda cihazın üreticisi ile görüşmelidir. Radyo dalgalarının, bu tür medikal cihazların çalışması üzerinde beklenmedik etkileri olabilir.**

⚠ DİKKAT

Taşınabilir müzik çalarınızı aracın içinde bırakmayın. Özellikle, aracın içerisinde oluşabilecek yüksek sıcaklıklar taşınabilir müzik çalarınıza zarar verebilir.

▼ Kontrol ekranı ve panel

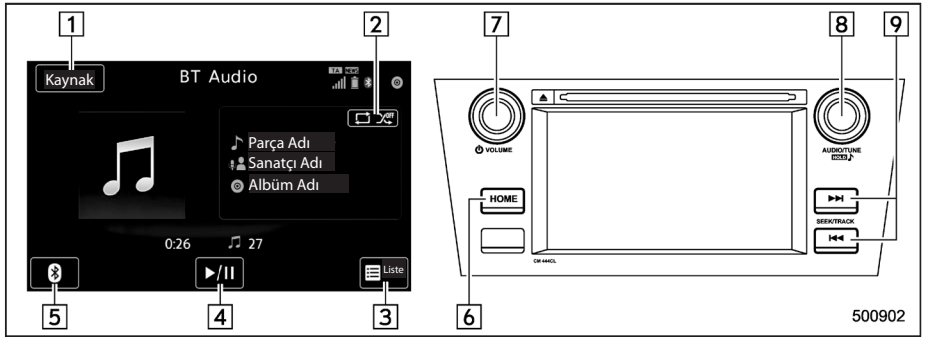

No.	Fonksiyon
①	Ses kaynağı seçme ekranını görüntülemek için seçin.
②	Seçili çalma modunu görüntülemek için seçin. "Çalma modu seçme" ☞5-37 konusuna bakın.
③	(AVRCP Sürüm 1.4 veya daha yüksek modeller için) bir liste olarak görüntülemek için seçin.
④	Parçayı çalmak veya durdurmak için seçin. Parça çalar durumdayken buna basıldığında durur ve dururken tekrar basılma durumunda çalma devam eder.
⑤	Bluetooth Ayarlarını açmak için seçin. "Bluetooth Ayarlama ayrıntıları" ☞5-46 konusuna bakın.
⑥	Ses ayarları ekranını görüntülemek için seçin. "Ünite ayarları" ☞5-18 konusuna bakın.

No.	Fonksiyon
⑦	Ses seviyesini ayarlamak için çevirin. Ses sistemini kapatmak/açmak için basın.
⑧	Bir parça seçmek için çevirin. Bir ses kaynağı seçmek için basın. "Bir ses kaynağı seçme" ☞5-17 konusuna bakın.
⑨	Bir parça seçmek için basın. Hızlı ileri/geri sarmak için basılı tutun.

NOT

• Sisteme bağlanmış olan Bluetooth cihazına bağlı olarak, çalma durdurulmuşken ▶/II düğmesi seçildiğinde çalma devam edebilir. Aksine, çalma sırasında ▶/II düğmesi seçilerek çalma duraklatılabilir.

• Aşağıdaki koşullarda sistem çalışmayabilir:

– Bluetooth cihazı kapatılmışsa.

– Bluetooth cihazı bağlanmamışsa.

– Bluetooth cihazının pili zayıfsa.

• Bluetooth ile çalma devam ederken, telefonu bağlamak biraz zaman alabilir.

• Taşınabilir müzik çaları kullanırken, cihaz ile gelen kullanıcı kılavuzunu okuyun.

• Marş düğmesi "AÇIK" veya "ACC" konumundayken, Bluetooth cihazı düşük bağlantı sinyali nedeni ile bağlantıyı keserse, sistem otomatik olarak cihaza tekrar bağlanır.

• Bluetooth cihazının bağlantısı istenilerek kesildiyse (cihazın kapatılması gibi), cihaza tekrar otomatik olarak bağlanılmaz. Bu durumda, taşınabilir müzik çaları tekrar manuel olarak bağlayın.

• Bluetooth cihazı, Bluetooth ses sistemine bağlandığında, cihaz bilgileri kaydedilir. Aracı satarken ya da elden çıkarırken, sisteminizden Bluetooth bilgilerini silin.

"Bluetooth® ayarları" ☞5-43 konusuna bakın.

▼ Bir Bluetooth cihazın bağlanması

Bluetooth ses sistemini kullanmak için, sisteme Bluetooth cihazını kaydetmek gereklidir.

• Ek bir cihazı kaydetme

1. BT Cihazları Bağlama ekranında "Ekle" düğmesini seçin.

2. Daha fazla bilgi için: "Bluetooth® cihazı kaydetme / bağlama" ☞5-43 konusuna bakın.

• Kaydedilmiş bir cihazı seçme

1. BT Cihazları Bağlama ekranında "Seçme" düğmesini seçin.

2. Daha fazla bilgi için: "BT Cihazları Bağlama ekranı" ☞5-46 konusuna bakın.

▼ Kaynağın değiştirilmesi

Kaynak seçme ekranı üzerinde "BT Audio" tuşuna basın. "Bir ses kaynağı seçme" ☞5-17 konusuna bakın.

NOT

Bağlanan taşınabilir müzik çaların tipine bağlı olarak, bazı özellikler çalışmayabilir, ve ekran kullanıcı kılavuzunda gösterilenden farklı görünebilir.

▼ Çalma modunu seçin

Çalma modu tuşuna dokunulduğunda çalma modu ayarları ekranı görülecektir. Aşağıdaki öğeler arasından istediğiniz çalma modunu seçin.

Simge	Fonksiyon
	1 parça tekrarlama fonksiyonunu başlatmak için dokunun.
	Bütün parçaları tekrar etmek için dokunun.
	Gruptaki parçaları tekrarlamak için dokunun.
	Bütün parçaları karışık başlatmak için dokunun.
	Parçaları müzik cihazında kaydedildikleri sırayla çalmak için dokunun.
	Grubu karışık başlatmak için dokunun.

– DEVAMI DİĞER SAYFADA –

Simge	Fonksiyon
	Kontrol ekranına dönün.

NOT

Bağlanan cihaz grup tekrarlama modunu desteklemiyorsa, grup fonksiyonları çalışmaz.

■ AUX

⚠ UYARI

Sürüş sırasında, müzik çaların kumandalarını çalıştırmayın veya taşınabilir müzik cihazını bağlamayın. Aksi halde, aracınızın kontrolünü kaybedebilir ve bir kaza veya ciddi yaralanma tehlikesi ile karşı karşıya kalabilirsiniz.

⚠ DİKKAT

- **Taşınabilir müzik çalarınızı aracın içinde bırakmayın. Aracın içindeki sıcaklık yükselip cihazın zarar görmesine neden olabilir.**
- **Taşınabilir müzik çalarınız bağlanmışken cihazın üzerine bastırmayın veya gereksiz baskı uygulamayın; cihaz veya bağlantı noktaları zarar görebilir.**
- **Bağlama noktasına yabancı cisimler sokmayın; taşınabilir müzik çalarınız veya bağlantı uçları zarar görebilir.**

▼ Kontrol ekranı ve panel

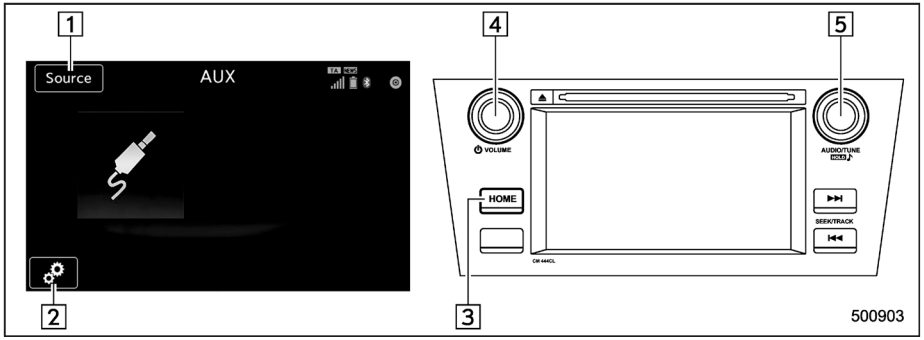

No.	Fonksiyon
①	Ses kaynağı seçme ekranını görüntülemek için seçin.
②	Seçenekler ekranını açmak için seçin. "Ses seviyesi ayarları" ☞5-39 konusuna bakın.
③	Ses ayarları ekranını görüntülemek için basın. "Ünite ayarları" ☞5-18 konusuna bakın.
④	Ses seviyesini ayarlamak için çevirin. Ses sistemini kapatmak/açmak için basın.
⑤	Bir ses kaynağı seçmek için basın. "Bir ses kaynağı seçme" ☞5-17 konusuna bakın.

▼ Taşınabilir bir müzik çalar bağlama

Aracın AUX yuvasına taşınabilir bir ses cihazı bağlayabilirsiniz. Detaylı bilgi için, "Bir USB bellek/taşınabilir cihaz bağlanması veya çıkarılması" ☞5-16 konusuna bakın.

▼ Kaynağın değiştirilmesi

Şu yollar ile AUX çalışma ekranına ulaşılabilir:

• Taşınabilir bir müzik çalar bağlayın. Detaylı bilgi için, "Bir USB bellek/taşınabilir cihaz bağlanması veya çıkarılması" ☞5-16 konusuna bakın.

• Kaynak seçme ekranı üzerinde "AUX" tuşuna basın. "Bir ses kaynağı seçme" ☞5-17 konusuna bakın.

▼ Ses seviyesi ayarları

Ses kazanım seviyesini ayarlayabilirsiniz.

1. Ekran üzerinde ⚙ sekmesini seçin ve ardından "Ses Seviyesi" tuşunun sağ tarafındaki düğmeye dokunun.

2. Aşağıdak öğeler arasından ses seviyesini seçin.

- Alçak
- Orta
- Yüksek

Müzik sistemi için Direksiyon düğmeleri

Ses/görüntü sisteminin bazı parçaları, direksiyon üzerindeki kumandalar ile ayarlanabilir.

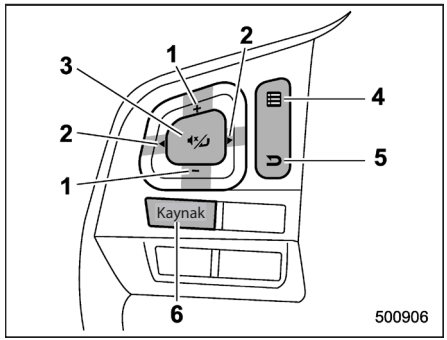

1) "+/-" düğmesi
2) ◀/▶ düğmesi
3) Sessiz/Giriş düğmesi
4) Listele düğmesi
5) Geri düğmesi
6) Kaynak düğmesi

• "+/-" düğmesi

Mod	İşlem	Fonksiyon
Liste ekranı dışında	Basın	Ses yükseltme/kısma
	Basılı tutun	Kesintisiz ses yükseltme/kısma
Liste ekranı	Basın	İmleci yukarı/aşağı oynatma

• ◀/▶ düğmesi

Mod	İşlem	Fonksiyon
AM/FM Radyo	Basın	Kanal yukarı/aşağı ayarı
	Basılı tutun	Düğme basılıyken aşağı/yukarı arama
Müzik CD'si, MP3/WMA/AAC disk, USB, iPod, BT müzik sistemi	Basın	Bir parça/dosya seçin
	Basılı tutun	Hızlı ileri/geri sarma
Liste ekranı	Basın	İmleci sağa/sola oynatın

– DEVAMI DİĞER SAYFADA –

• Sessiz/Giriş düğmesi

Mod	İşlem	Fonksiyon
Liste ekranı	Basın	İmleç girişi seçin
CD, USB, iPod, BT ses sist.	Basın	Duraklatma veya çalma
AM/FM radyo, AUX	Basın	Sessiz veya sessiz iptali

• Geri düğmesi

Mod	İşlem	Fonksiyon
Hepsi (SUBARU STARLINK hariç)	Basın	Bir önceki ekrana dönün
Tümü	Basılı tutun	Ana ekrana dönün

• Listele düğmesi

Mod	İşlem	Fonksiyon
Hepsi (SUBARU STARLINK hariç)	Basın	Liste ekranını gösterin

• "Kaynak" düğmesi

Mod	İşlem	Fonksiyon
Tümü	Basın	Ses modlarını değiştirin

NOT

Avrupa için: SUBARU STARLINK modunda, seçilen uygulamalara (APPS) göre bazı işlemler ekranda yapılabilir.

Bluetooth® ayarları

⚠ UYARI

Bir Bluetooth telefonunu veya ses cihazınızı bağlamadan veya çalıştırmadan önce aracı güvenli bir konumda park ettiğinizden emin olun. Aksi halde, aracınızın kontrolünü kaybedebilir ve bir kaza veya ciddi yaralanma tehlikesi ile karşı karşıya kalabilirsiniz.

NOT

Bu Kullanım Kılavuzunda gösterilen görüntüler örnek görüntülerdir.

Pazar koşullarına ve aracınızın özelliklerine bağlı olarak gerçek görüntüler değişiklik gösterebilir.

■ Yasal bilgiler

Bluetooth kelimesi ve logosu Bluetooth SIG, Inc. şirketinin tescilli ticari markasıdır.

■ Bluetooth® cihazının kaydedilmesi/ bağlanması

Bluetooth telefon veya müzik çalar olmasına bağlı olmaksızın, 5 cihaza kadar kayıt yapabilirsiniz.

NOT

- **Telefon kaydedildikten sonra, hands-free sistemi veya Bluetooth fonksiyonu kullanılabilir.**
- **Bu işlem sürüş sırasında yapılamaz.**

▼ Bir Bluetooth telefonu ilk defa kaydetme

Hands-free sistemini kullanmak için, sisteme bir cep telefonun kaydedilmesi gerekir.

Bluetooth cihazını kaydetmek hakkında detaylı bilgi için: "Bir Bluetooth cihazını ilk kez kaydetme" ☞5-44 konusuna bakın.

1. Cep telefonunuzun Bluetooth ile bağlanma seçeneğini açın.
   - Bu fonksiyon, telefonunuzun, Bluetooth bağlantı seçeneği kapalıyken çalışmaz.
2. Ana Menü düğmesine basın ve "AYARLAR" düğmesini seçin.
3. sekmesine dokunun ve ardından "AYARLAR" ekranı görünecektir.

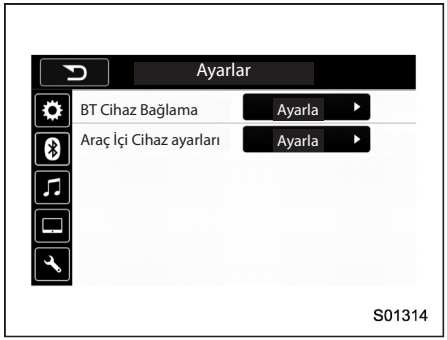

Ayarlar (sekmesi seçildiğinde)

4. Bir cihazı kaydetmek için, "BT Cihazlar Bağlantısı" fonksiyonunda "Ayarla" düğmesini seçin.

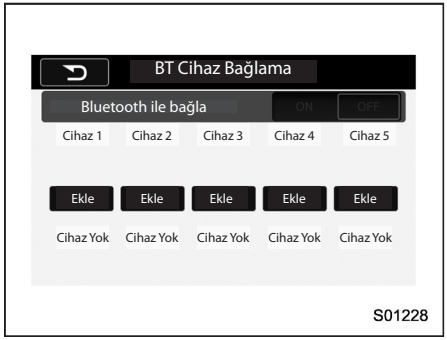

"BT Cihaz Bağlantıları" ekranı (İlk çalıştırmada ve hiçbir cihaz kaydedilmemişken)

– DEVAMI DİĞER SAYFADA –

5. "Ekle" düğmesine dokunun

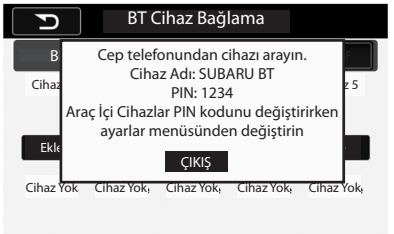

"Ekle" komutu seçildiğinde (Cihazdan bağlantı talebi almak için bekleme).

- Bluetooth cihazının kullanımı hakkında bilgi için, cihazın kullanıcı kılavuzuna bakın.
- Kayıt işlemini iptal etmek için, "İptal" düğmesini seçin.

6. Bluetooth cihazınızı kullanarak, cihazı kaydedin.

- SSP (Güvenli Basit Eşleştirme) uyumlu Bluetooth cihazlar için, PIN kodu gerekli değildir Bağlanan Bluetooth cihazının tipine bağlı olarak, cihazın ekranında bir onaylama ekranı görüntülenebilir. Bluetooth cihazını onaylama mesajına göre yanıtlayın ve çalıştırın.

7. Kayıt işlemi tamamlandığında, ekranın görüntülendiğinden emin olun.

- Sistem, kaydedilen cihazdan gelecek onay işlemini bekler.
- Bu durumda, henüz Bluetooth fonksiyonu kullanılabilir değildir.

▼ Bir Bluetooth Ses cihazını ilk defa kaydetme

Bluetooth ses sistemini kullanmak için, sisteme Bluetooth ses cihazını kaydetmek gereklidir.

Cihaz kaydetme prosedürü hands-free ve Bluetooth ses fonksiyonları için aynıdır.

1. "BT Cihaz Bağlantısı" ekranını görüntüleyin. Detaylı bilgi için, "Bir Bluetooth telefonu ilk defa kaydetmek" ☞5-43 konusuna bakın.

2. "Ekle" düğmesini seçin.

Beş cihaz zaten kaydedilmişse, "Ekle" düğmesi görünmez.

Başka bir cihaz eklemek için, kaydedilmiş cihazlardan birisini silmeniz gerekmektedir.

Silinmesini istediğiniz cihaz için 🗑 düğmesine basılı tutun ve sonra "Tamam" komutunu seçin.

3. Bluetooth cihazınızı kullanarak, Bluetooth cihazını kaydedin.

- SSP (Güvenli Basit Eşleştirme) uyumlu Bluetooth cihazlar için, PIN kodu gerekli değildir Bağlanan Bluetooth cihazının tipine bağlı olarak, cihazın ekranında bir onaylama ekranı görüntülenebilir. Bluetooth cihazını onaylama mesajına göre yanıtlayın ve çalıştırın.

4. Kayıt işlemi tamamlandığında, ekranın görüntülendiğinden emin olun.

- Sistem, kaydedilen cihazdan gelecek onay işlemini bekler.
- Bu durumda, henüz Bluetooth fonksiyonu kullanılabilir değildir.

▼ Profiller

Bu sistem şu hizmetleri destekler.

Bluetooth Cihazı	Özellikler	Fonksiyon	Gereksinimler	Tavsiyeler
Bluetooth Telefon/Bluetooth Ses Çalar	Bluetooth Özellikleri	Bluetooth® cihazının kaydedilmesi	Sür. 1.1	Sür. 2.1 + EDR

Bluetooth Cihazı	Profil	Fonksiyon	Gereksinimler	Tavsiyeler
Bluetooth Telefon	HFP (Hands-Free Profili)	Hands-free sistemi	Sür. 1.0	Sür. 1.5
	OPP (Object Push Profili)	Kişileri transfer etme	Sür. 1.1	Sür. 1.1
	PBAP (Telefon Defteri Erişim Profili)		Sür. 1.0	Sür. 1.0
	HARİTA (Mesaj Girişi Profili)	Bluetooth telefon mesajı	—	Sür. 1.0
	SPP (Seri Port Profili)	Bir Bluetooth telefonun bağlanması	—	Sür. 1.1
Bluetooth Ses Cihazı	A2DP (Gelişmiş Ses Dağıtım Profili)	Bluetooth ses sistemi	Sür. 1.0	Sür. 1.2
	AVRCP (Ses/Video Uzaktan Kumanda Profili)		Sür. 1.0	Sür. 1.4

NOT

• Telefonunuz HFP fonksiyonunu desteklemiyorsa, Bluetooth telefonu kaydetme veya OPP, PBAP, MAP, SPP profillerini ayrı ayrı kullanma imkanınız yoktur.

• Bağlanılan Bluetooth cihazının versiyonu eski veya önerilenden farklıysa, Bluetooth fonksiyonu doğru çalışmayabilir.

• Bu gibi durumlarda, cihazın uyumunun sağlanıp sağlanamayacağı konusunda bir SUBARU servisine danışmanızı tavsiye ederiz.

– DEVAMI DİĞER SAYFADA –

■ Bluetooth detaylarının ayarlanması

▼ BT Cihaz Bağlantısı ekranı

1. Audio paneli üstünde Ana Menü düğmesine basın.

2. "AYARLAR" düğmesine dokunun ve sonra sekmesine dokunun.

3. Kaydetmek için arzu ettiğiniz aracı seçin.

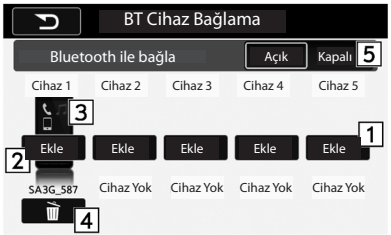

"BT Cihaz Bağlantısı" ekranı (Bir cihaz kaydedilmiş.)

No.	Fonksiyon
①	Cihazı kaydedin. Detaylı bilgi için, "Bluetooth® cihazı kaydetme/ bağlama" ☞5-43 konusuna bakın.
②	Kaydedilmiş cihaza bağlantı yapın.
③	Bu, cihazın bağlantı profilinin durumunu gösterir. (Simge bağlıyken yanar.)
④	Kayıtlı cihazı silme. "Bluetooth cihazın silinmesi" ☞5-47 konusuna bakın.
⑤	Bluetooth bağlantısını açmaya/ kapamaya geçiş yapma. "Bluetooth AÇMA / KAPAMA" ☞5-46 konusuna bakın.

▽ Bir Bluetooth cihazın bağlanması

Beş adede kadar Bluetooth cihaz (Telefonlar ve müzik çalarlar) kaydedilebilir.

Birden fazla Bluetooth cihazı kaydedilmişse, bağlanmak istediğiniz cihazı seçin.

1. "BT Cihaz Bağlantısı" ekranını görüntüleyin. "BT Cihazları Bağlama ekranı" ☞5-46 konusuna bakın.

2. Bağlanılması istenilen cihazı seçin.

- Desteklenen profil simgeleri gösterilmektedir.
  - : Telefon
  - : Ses cihazı
  - : Akıllı telefon Uygulaması (Avrupa için)
- Mevcut bağlı cihaz için desteklenen profil simgeleri yanar.
- Müzik simgesi sadece Bluetooth ses modundayken yanar.
- Bluetooth kapatıldığında veya cihaz ile bağlantı sağlanamadığında bütün simgeler soluk görüntülenir.

NOT

- **Bluetooth ses çalma işlemi sırasında, cihaz bağlamak zaman alabilir.**
- **Bağlanmış Bluetooth cihazının tipine göre, cihazda başka ek yollar izlemek gerekebilir.**
- **USB ile bağlanmış iOS cihazlarda, Bluetooth bağlantısı kurmak mümkün değildir.**
- **Eğer birkaç Bluetooth cihazı kaydedilmişse, seçilmeyen cihazların desteklenen profil simgeleri görüntülenmez.**

▽ Bluetooth açık/kapalı

1. "BT Cihaz Bağlantısı" ekranını görüntüleyin. "BT Cihazları Bağlama ekranı" ☞5-46 konusuna bakın.

2. "BT Cihaz Bağlantı" düğmesinin sağ tarafındaki "AÇIK" veya "KAPALI" düğmesini seçin. "AÇIK" komutu bağlantı kurar, "KAPALI" komutu bağlantıyı keser.

NOT

Bir cihaz kayıtlı değilse, Bluetooth "KAPALI" konumuna sabitlenmiştir.

▽ Bir Bluetooth cihazın silinmesi

1. "BT Cihaz Bağlantısı" ekranını görüntüleyin. "BT Cihazları Bağlama ekranı" ☞5-46 konusuna bakın.

2. Arzu ettiğiniz cihazı seçin.

3. Silinmesini istediğiniz cihaz için 🗑 düğmesine dokunun ve sonra "Tamam" komutunu seçin.

NOT

Bir Bluetooth telefonu silerken, bağlantı bilgileri de aynı zamanda silinir.

▼ "Araç İçi Cihaz ayarları" ekranı

Bluetooth ayarları onaylanabilir veya değiştirilebilir.

1. "Ayarlar" ekranını görüntüleyin. "BT Cihazları Bağlama ekranı" ☞5-46 konusuna bakın.

2. Araç İçi Cihaz ayarları için "AYARLAR" ekranında "Ayarla" düğmesini seçin.

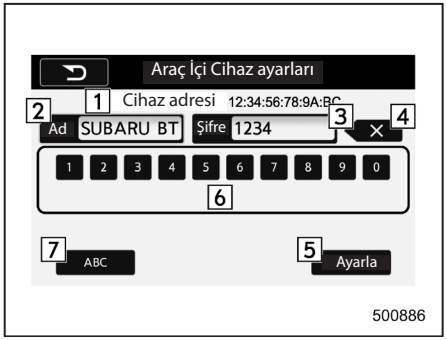

No.	Fonksiyon
①	Araç içi cihazın Bluetooth cihaz adresini gösterir.
②	Araç içi cihazın Bluetooth cihaz adını gösterir. Varsayılan ad "SUBARU BT"'dir; bu seçilir ve alfanümerik karakterler kullanılarak değiştirilebilir.
③	Araç içi cihazın PIN kodunu gösterir. Varsayılan PIN kodu "1234"'tür; bu seçilir ve rakamlar girerek değiştirilebilir.
④	Mevcut seçilen öğeden bir karakter siler (BT cihaz adı veya PIN kodu).
⑤	Mevcut BT cihazının adını ve PIN kodunu kaydeder.
⑥	Rakamsal giriş düğmeleri.
⑦	Karakter girmek için ekrana geçin.

▽ Bluetooth cihaz adını düzenleme

Cihaz adı değiştirilebilir veya onaylanabilir.

1. "İsim" düğmesine dokunun.

2. Bir ad girin ve sonra "Ayarla" düğmesini seçin.

▽ PIN Kodunu Düzenleme

PIN kodu ayarlanabilir / değiştirilebilir.

1. "PIN" düğmesini seçin.

2. Bir PIN kodu girin ve sonra "Ayarla" düğmesini seçin.

NOT

"PIN" anahtarı zaten seçildiyse, "ABC" düğmesinin üzeri çarpı işaretiyle kapatılmıştır.

Hands free telefon sistemi

Hands-free sistemi, direksiyondan ellerinizi kaldırmadan bir çağrıyı cevaplamanızı ya da birini aramanızı sağlar.

Bu sistem Bluetooth'u destekler. Bluetooth bir kablosuz veri iletim sistemidir, cep telefonunuzu herhangi bir şekilde araca kablo ile bağlamadan ya da bir yuvaya takmadan kullanmanızı sağlar.

Burada telefon kullanma prosedürü açıklanmıştır.

⚠ UYARI

- **Aracı kullanırken, cep telefonu kullanmayın veya Bluetooth telefon bağlamayın.**
- **Ses sisteminiz Bluetooth antenleri ile donatılmıştır. Kalp pili veya benzeri bir cihaz kullanan kişiler, Bluetooth antenleri ile aralarında makul bir mesafeyi korumalıdır. Radyo dalgaları, bu tür cihazların çalışmasını etkileyebilir.**
- **Bluetooth cihazlarını kullanmadan önce, kalp pili veya kardiyak defibrilatör gibi elektrikli medikal cihazlardan birini kullanan biri, radyo dalgalarına maruz kalarak çalışması hususunda cihazın üreticisi ile görüşmelidir. Radyo dalgalarının, bu tür medikal cihazların çalışması üzerinde beklenmedik etkileri olabilir.**

⚠ DİKKAT

Cep telefonunuzu aracın içinde bırakmayın. Araç içindeki sıcaklık, cep telefonunuza zarar verecek bir dereceye yükselebilir.

NOT

• Cep telefonunuzda Bluetooth desteği yoksa, bu sistemi kullanamazsınız.

• Aşağıdaki koşullarda sistem çalışmayabilir:

– Cep telefonu kapalıysa.

– Cep telefonu bağlantı menzili dışındaysa.

– Cep telefonu bağlı değilse.

– Cep telefonunun pili zayıfsa.

• Hands-free fonksiyonunu ve başka bir Bluetooth fonksiyonunu aynı anda kullanırken, şu tarz problemler çıkabilir:

– Bluetooth bağlantısı kesilebilir.

– Bluetooth fonksiyonu ile müzik çalarken gürültü duyulabilir.

• Ön hoparlörlerden karşı taraftaki kişinin sesi duyulur. Ses/görüntü sistemi, hands-free komutları kullanıldığında ya da telefon görüşmesi sırasında sessiz konuma geçer.

• Telefonda, karşıdaki kişi ile sırayla konuşun. Her iki taraf aynı anda konuşursa, diğer taraf karşı tarafın ne dediğini duyamayabilir. (Bu bir arıza değildir.)

• Görüşme sesi seviyesini düşük tutun. Aksi halde, diğer tarafın sesi aracın içinde eko yapabilir. Telefonda konuşurken, net bir şekilde mikrofona doğru konuşun.

• Şu durumlarda karşı taraf sizi net duyamayabilir:

– Kaplamasız bir yolda giderken. (Aşırı trafik gürültüsü çıkararak.)

– Yüksek hızlarda girerken.

– Tavan ya da camlar açıkken.

– Havalandırma kanalları mikrofona doğru hava dönükken.

– Klima fanının sesi yüksekken.

– Kullanılan bağlantı ve telefonun fonksiyonuna göre ses kalitesinde düşüklük olabilir.

• Başka bir bir telefon bağlandığında, bu verilere ulaşılamaz:

– İletişim verileri

– Çağrı geçmişi verileri

– Bütün telefon ayarları

• Aracı satarken veya elden çıkarırken verileri silin. "Ünite ayarları" ☞5-18 konusuna bakın.

• Sıfırlanma yapıldığında, bütün veriler silinir. Verileri sıfırlarken çok dikkatli olun.

• Sesli komut sistemi telefon komutlarını destekler, böylece, sesinizi kullanarak bir telefon numarası çevirebilirsiniz. Ayrıntılar için "Sesli komut sistemi " ☞5-63 konusuna bakın.

• Bu Kullanım Kılavuzunda gösterilen görüntüler örnek görüntülerdir. Pazar koşullarına ve aracınızın özelliklerine bağlı olarak gerçek görüntüler ve görüntülenen mesajlar değişiklik gösterebilir.



Telefon (menü) ekranı



Telefon (tuş takımı) ekranı

No.	Fonksiyon
①	Gelen Aramalar ekranını açın.
②	Giden Aramalar ekranını açın.
③	Kişiler ekranını açın.
④	Ekranı Menü ekranından Tuş Takımı ekranına değiştirir.
⑤	Telefonun ses ayarı ekranını açar.
⑥	Telefon görüşmesi yapmak için kullanın. Tuş Takımı ekranını açıp bir numara girmedikçe, bu düğmeyi kullanamazsınız.
⑦	"BT Cihaz Bağlantısı" ekranını açın.
⑧	Aramak istediğiniz numarayı girin.
⑨	Ekran Telefon (Menü) ekranına değişir.

NOT

Cep telefonu kaydedilmemişse ve Bluetooth ayarı kapalı ise, menü öğeleri yerine bir mesaj görüntülenir.

– DEVAMI DİĞER SAYFADA –

■ Bir Bluetooth telefonun bağlama/kaydetme

Cep telefonları için hands-free sistemini kullanmak için, sisteme bir cep telefonunun kaydedilmesi gerekir. Detaylı bilgi için, "Bluetooth® cihazı kaydetme/bağlama" ☞5-43 konusuna bakın.

▼ Bluetooth telefonu durum görüntüsü

Bluetooth telefonun durumu, ekranın sağ üst köşesinde görülür.

■ Telefon düğmesi/mikrofonu kullanılırken

• Direksiyon düğmesi

Telefon düğmesine basarak, direksiyondan ellerinizi kaldırmadan bir arama yapabilir ya da gelen aramayı bitirebilirsiniz.

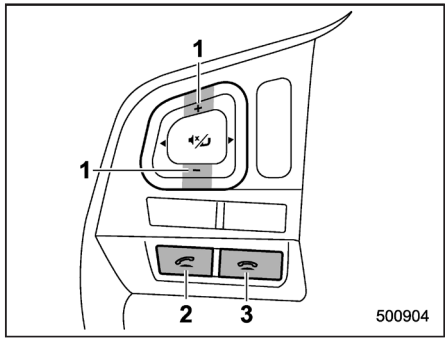

1) Ses seviyesi kontrol düğmesi
2) Telefon açma düğmesi
3) Telefon kapatma düğmesi

• Mikrofon

Telefon ile konuşurken, mikrofon kullanılır.

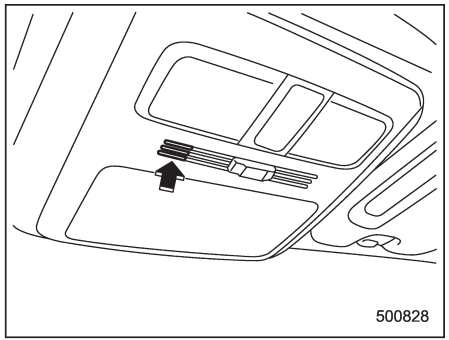

■ Bluetooth hands-free telefon sistemi nasıl değiştirilir

Telefon (menü) ekranı, bir telefon görüşmesi yapmak için kullanılabilir. Hands-free fonksiyonu ekranını görüntülemek için, önce Ana Menü ve daha sonra "TELEFON" düğmesine ya da, direksiyon üzerindeki açma düğmesine basın.

■ Arama yapma

Arama yapmanın farklı birkaç yöntemi vardır ve bunlar:

1. Audio paneli üstünde Ana Menü düğmesine basın.

2. "Telefon" düğmesine dokunun

3. Aşağıdaki listeden bir telefon görüşmesi yapmak için istenen düğmeyi seçin.



500887

Öğe	Fonksiyon
Gelen Aramalar	Gelen aramaların geçmişini görüntüleyin. "Gelen aramalar" ☞5-51 konusuna bakın.
Giden Aramalar	Giden aramaların geçmişini görüntüleyin. "Giden aramalar" ☞5-52 konusuna bakın.
Kişiler	Telefon rehberini görüntüler. "Kişilere göre liste" ☞5-52 konusuna bakın.
Tuş takımı/ Klavye	Bir telefon numarası çevirin. "Tuş takımı ile" ☞5-53 konusuna bakın.

NOT

Ayrıca aşağıdaki işlevleri kullanarak da arama yapabilirsiniz.

- **Direksiyon simidi üzerindeki AÇMA düğmesini kullanarak bir arama yapın. "Açma düğmesi ile" ☞5-54 konusuna bakın.**
- **Sesli arama işlemini kullanarak bir arama yapın. Ayrıntılar için "Sesli komut sistemi " ☞5-63 konusuna bakın.**

▼ Gelen aramalara göre

TELEFON ekranındayken, gelen aramaları açmak için "Gelen Aramalar" komutunu seçin.

Gelen aramalar listesindeki bir veriyi seçerek, arama yapabilirsiniz.

Gelen arama geçmişi yoksa, gelen arama geçmişi verisi yok mesajı görünür.



S01242

Gelen Aramalar ekranı

No.	Fonksiyon
①	"Giden Aramalar" ekranını açar.
②	"Kişiler" ekranını açar.
③	Bütün gelen arama geçmişini siler. Gelen aramalar geçmişinde veri yoksa, "Tümünü Sil" düğmesi devre dışı bırakılır.

"Gelen Aramalar" ekranında, gelen arama geçmişinden bir veri seçtiğinizde, Giden Aramalar ekranı açılır.

NOT

- **Gelen aramalar geçmişi son 10 veriye kadar listelenir. Ekranda görünmeyen veriler için, ekranı aşağıya sürükleyin.**

– DEVAMI DİĞER SAYFADA –

• Aynı numaraya sürekli olarak arama yapılıyorsa, arama geçmişinde sadece en son aramalar görünür.

• Kişiler listesinde kayıtlı bir telefon numarası geldiğinde, kişi adı görüntülenir.

• Numaraları görüntülenmeyen aramalar da sisteme kaydedilir.

• Kullandığınız cep telefonuna bağlı olarak, uluslar arası konuşmalar yapamayabilirsiniz.

• Liste, aynı telefon numarasına ve aynı görüşme tipine sahip ardışık girişleri bir araya toplayacaktır.

▼ Giden aramalara göre

Telefon (menü) ekranında, "Giden Aramalar" ekranını açmak için "Giden Aramalar" tuşunu seçin.

Giden aramalar listesindeki bir veriyi seçerek, arama yapabilirsiniz.

Giden arama geçmişi yoksa, gelen rama geçmişi verisi yok mesajı görünür.



Giden Aramalar ekranı

No.	Fonksiyon
①	"Gelen Aramalar" ekranını açın.
②	"Kişiler" ekranını açın.
③	Bütün giden arama geçmişini siler. Giden aramalar geçmişinde veri yoksa, "Tümünü Sil" düğmesi devre dışı bırakılır.

"Giden Aramalar" ekranında, arama geçmişinden bir veri seçtiğinizde, Giden Aramalar ekranı açılır.

NOT

• Giden aramalar geçmişi son 10 veriye kadar listelenir. Ekranda görünmeyen veriler için, ekranı aşağıya sürükleyin.

• Aynı numaraya sürekli olarak arama yapılıyorsa, arama geçmişinde sadece en son aramalar görünür.

• Kişiler listesinde kayıtlı bir telefon numarası geldiğinde, kişi adı görüntülenir.

• Numaraları görüntülenmeyen aramalar da sisteme kaydedilir.

• Kullandığınız cep telefonuna bağlı olarak, uluslar arası konuşmalar yapamayabilirsiniz.

• Liste, aynı telefon numarasına ve aynı görüşme tipine sahip ardışık girişleri bir araya toplayacaktır.

▼ Kişiler listesi ile

Telefon (menü) ekranında, telefon numaraları listesi ekranını açmak için "Kişiler" tuşunu seçin.

Telefon numarası listesinden bir veri seçerek arama yapabilirsiniz (5 telefon numarasına kadar listelenir).

Hiç kişi verisi yoksa, kişi verisi olmadığını gösteren bir mesaj görünür.



Kişiler ekranı

No.	Fonksiyon
①	"Gelen Aramalar" ekranını açın.
②	"Giden Aramalar" ekranını açın.
③	Kişiler verilerini indirmeye başlamak için bir açılır pencere ekranı açılır. "Telefondan kişileri güncelleme" ☞5-57 konusuna bakın.
④	Tüm kişi verilerini silme. Kişi verileri yoksa, "Tümünü Sil" düğmesi kullanılmaz durumdadır. "Kişi verilerinin silinmesi" ☞5-58 konusuna bakın.
⑤	Seçilen karakter ile başlayan bir kişiler listesi açar. Seçilen karakter ile başlayan bir kişi yoksa, bu düğmenin üzeri çarpı ile kapatılmıştır ve seçim yapılamaz.

Kişiler listesini kaydırmak için yukarı / aşağı ok tuşunu seçin.

Ekranda bir telefon numarası seçtiğinizde, Giden Aramalar ekranı açılır.

NOT

1000 veriye kadar kişi verileri listelenmektedir. Ekranda görünmeyen veriler için, ekranı aşağıya sürükleyin.

▽ Kişi listesi boşsa

"Kişiler" ekranında PBAP uyumlu olmayan ama OPP uyumlu olan Bluetooth telefonları için, "Kişileri İndirme" tuşuna basın. Kişileri nasıl indireceğinizi belirten bir ekran açılır.

Tüm verileri ya da sadece bir veriyi indirmeyi seçebilirsiniz. Ayrıntılar için, "Telefondan kişileri güncelleme" ☞5-57 konusuna bakın.

▽ Kişileri sil

"Tümünü Sil" tuşu seçildiğinde, araç içi cihaza indirilmiş tüm kişi bilgileri silinecektir. "Kişi verilerinin silinmesi" ☞5-58 konusuna bakın.

▼ Tuş Takımı ile

Ekranda görüntülenen klavyeyi kullanarak telefon numarasını elle girin.

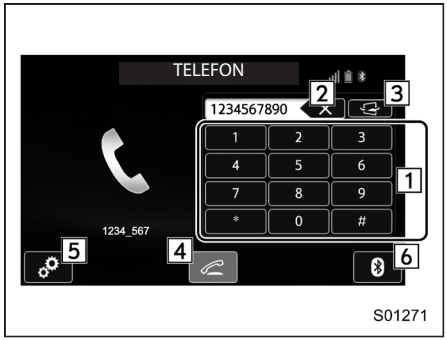

Telefon (Tuş Takımı) ekranı

No.	Fonksiyon
①	0 - 9 arasında numaraları ve *, # ve + karakterlerini girmenize olanak sağlar. "+" karakterini girmek için, "0" düğmesini basılı tutun.
②	Girilen karakterlerden birini siler.
③	Ekran Telefon (Menü) ekranına değişir.
④	Giden Aramalar ekranını açar ve girilen telefon numarasını çevirir. Bu düğme, çarpı işareti ile kapatılmıştır ve telefon numarası girilene kadar seçilemez.

– DEVAMI DİĞER SAYFADA –

No.	Fonksiyon
⑤	Seçenekler (ses seviyesi ayarları) ekranını açar. "Telefon ses seviyesi ayarları" ☞5-56 konusuna bakın.
⑥	BT Cihaz Bağlantısı ekranını açar. "Bluetooth Ayarlama ayrıntıları" ☞5-46 konusuna bakın.

Ekranda bir telefon numarası girdiğinizde ve düğmesini seçtiğinizde, "Giden Aramalar" ekranı açılır.

▼ Telefon açma düğmesi ile

Son arama geçmişi verileri kullanılarak arama yapılabilir.

1. Telefon üst ekranını görmek için, direksiyondaki Açma düğmesine basın.

2. Aramalar ekranının görüntülendiğini kontrol edin.

▼ Giden ekranı



Giden aramalar ekranı

No.	Fonksiyon
①	"Seçenekler" ekranını açar. "Telefon ses seviyesi ayarları" ☞5-56 konusuna bakın.
②	Aramayı durdurur. Ekran telefon (menü) ekranına geri döner. Bu, direksiyon simidi üzerindeki telefon kapama düğmesine basma ile aynıdır.

NOT

• Bağlanmış Bluetooth telefonun tipine göre, telefonda başka ek yollar izlemek gerekebilir.

• Giden aramalar ekranındaysanız, diğer taraf telefona cevap verdiğinde ekran, Arama ekranına geçer.

• Giden arama ekranında, , , ve düğmeleri çalışmaz.

■ Çağrıyı alma

▼ Gelen aramalar

Gelen bir arama kabul edildiğinde, ses ile beraber gelen arama ekranı görünür.

Cep telefonu bağlıyken bir arama gelirse, ekran, Gelen Aramalar ekranına geçer.



Gelen aramalar ekranı

No.	Fonksiyon
①	"Seçenekler" ekranını açar. "Telefon ses seviyesi ayarları" ☞5-56 konusuna bakın.

No.	Fonksiyon
②	Gelen bir çağrıyı beklemeye alma. Bazı cep telefonu modellerinde bu özellik çalışmaz. Bu fonksiyon kısa bir süreliğine, direksiyon üzerindeki telefon kapatma düğmesine basılması ile aynı özelliktedir.
③	Arama ekranını açar. Bu fonksiyon, direksiyon üzerindeki telefon açma düğmesi ile aynıdır.
④	Gelen çağrıyı reddetmek için. Bu, direksiyon üzerindeki telefon kapatma düğmesine basıp basılı tutmak ile aynı işi görür.

NOT

• Uluslar arası aramalarda, cep telefonunun tipine göre, diğer tarafın telefon numarası ya da adı görüntülenemeyebilir.

• Gelen arama görüntüleme modu ayarlanabilir. "Gelen aramalara göre" ☞5-51 konusuna bakın.

• Bluetooth telefonun tipine bağlı olarak, sistem ve Bluetooth telefonu aynı anda arama sesi verebilir. "Telefon ses seviyesi ayarları" ☞5-56 konusuna bakın.

▼ Telefon açma/kapama düğmesi ile

Bir çağrı aldığınızda, direksiyon simidi üzerindeki AÇMA düğmesini kullanarak da yanıtlayabilirsiniz. Bir aramayı bitirmek için, kapama düğmesine basın.

■ Telefon ile konuşma

Şunları yaptığınızda, arama ekranı açılır.

• Gelen aramalar ekranından bir arama kabul ettiyseniz (düğmesini kullanarak), arama ekranı açılır.

• Giden aramalar ekranındaysanız, diğer taraf telefona cevap verdiğinde ekran, Arama ekranına geçer.

Telefonda konuşurken bu ekran devre dışıdır. Aşağıda belirtilen işlemler bu ekran üzerinde yapılabilir.

• Gelen arama ekranı gösterilmiş ve gelen aramayı kabul etmişseniz, ekran arama ekranına geçer. Gelen aramayı reddettiyseniz, ekran gelen arama ekranında kalır.

• Gelen arama ekranında , ve düğmeleri çalışmaz.



Arama ekranı



Arama (Tuş Takımı) ekranı (DTMF)

No.	Fonksiyon
①	"Seçenekler" ekranını açar. "Telefon ses seviyesi ayarları" ☞5-56 konusuna bakın.

– DEVAMI DİĞER SAYFADA –

No.	Fonksiyon
②	Karşı tarafın sesinizi duymasını engeller. Sessiz modunu devreden çıkarmak için, düğmesine tekrar basın. Özel modunda bu düğme devre dışıdır.
③	Mod'u özel moduna çevirir. Karşı tarafın sesi, cep telefonundan duyulur. Özel modunu devreden çıkarmak için, düğmesine tekrar basın.
④	Aramayı bitirir. Giden aramaları sonlandırdığınızda telefon (menü) ekranına, gelen aramaları sonlandırdığınızda bir önceki ekrana dönersiniz. Bu, direksiyon üzerindeki telefon kapatma düğmesine basıp basılı tutmak ile aynı işi görür.
⑤	Arama (tuş takımı) ekranını açar. "Tuş takımı ile" ☞5-53 konusuna bakın.
⑥	Ekran Telefon (Menü) ekranına değişir.
⑦	DMTF (Çift Tonlu Çoklu Frekans) görüşmeleri yapmanıza olanak sağlar. Girdiğiniz numaralar, ton sinyalleri olarak gönderilir.

NOT

• Cep telefonu görüşmesi hands-free görüşme moduna değiştirildiğinde, hands-free ekranı görüntülenir ve fonksiyonları ekran üzerinden kontrol edilebilir.

• Cep telefonu ile hands-free görüşme modu arasında geçiş, doğrudan cep telefonu kullanılarak gerçekleştirilebilir.

• Aktarma yöntemleri ve kullanımları, sahip olduğunuz cep telefonunun tipine bağlı olarak değişir.

• Cep telefonunun kullanımı hakkında bilgi için, telefon ile birlikte verilen kılavuzu okuyun.

• Karşı taraftaki konuşmacıdan duyulan sesin kalitesi olumsuz etkilenebilir.

■ Telefon ayarları

Bluetooth telefon sistemini kullanarak telefon rehberi bilgilerini aktarabilir ve telefonunuzun ses seviyesini ayarlayabilirsiniz

NOT

• Giden ve gelen aramalar için zil sesi, yanı sıra bekleme veya görüşme sırasında ses seviyesi ses kaynağının ses seviyesinden bağımsız olarak kontrol edilir. Telefon ayarındaki ses seviyesi ayarı uygulanır.

• Bir arama yaparken, bir çağrı alırken veya telefonda konuşurken, ses paneli üzerindeki açma / ses seviyesi düğmesini veya direksiyon simidi üzerindeki ses seviyesi kontrol düğmesini kullanarak ses seviyesini ayarlayabilirsiniz.

▼ Telefon ses seviyesi ayarları

Görüşme ve zil sesi seviyesi ayarlanabilir. Bir zil sesi tonu seçilebilir.

1. "TELEFON" ekranını görüntüleyin. "Bluetooth hands-free telefon sistemi nasıl değiştirilir" ☞5-50 konusuna bakın.
2. düğmesine dokunun.
3. Ayarlamak istediğiniz öğeyi seçin.

• "TELEFON" ekranında düğmesini seçtiğinizde, ekran "Seçenekler" ekranına geçer.



Seçenekler (ses seviyesi ayarları) ekranı

No.	Fonksiyon
①	Zil sesi seviyesini ayarlama. "-" düğmesi ses seviyesini düşürür, "+" düğmesi yükseltir. (Varsayılan ses seviyesi: toplam 16 ses seviyesi kademesinden 4. kademe)
②	Alma sesi seviyesini ayarlama. "-" düğmesi ses seviyesini düşürür, "+" düğmesi yükseltir. (Varsayılan ses seviyesi: toplam 16 ses seviyesi kademesinden 4. kademe)
③	İletme sesi seviyesini ayarlama. "-" düğmesi ses seviyesini düşürür, "+" düğmesi yükseltir. (Varsayılan ses seviyesi: toplam 5 ses seviyesi kademesinden 3 kademe)

NOT

- **Telefonun türüne bağlı olarak, bazı fonksiyonlar kullanılamayabilir.**
- **Kişi verileri, kayıtlı her telefon için ayrı ayrı yönetilir. Bir telefon bağlandığında, başka bir telefonun kayıtlı verileri okunamaz.**

▼ Kişileri telefondan güncelleme

PBAP (Telefon Rehberi Erişim Profili) uyumlu ve PBAP uyumsuz fakat OPP (Nesne İtme Profili) uyumlu Bluetooth telefonlar arasında kullanım yöntemleri farklılık gösterir.

1. "TELEFON" ekranını görüntüleyin. "Bluetooth hands-free telefon sistemi nasıl değiştirilir" ☞5-50 konusuna bakın.

2. "Kişiler" tuşuna dokunun ve ardından "Kişileri İndir" tuşunu seçin. Kişiler ekranı (İndirme seçimi)



Rehber seçim ekranı

No.	Fonksiyon
①	İndirme onay ekranını açar. İndirmeyi onaylayın ya da onaylamayın. İndirilen kişi / kişiler zaten varsa, mevcut verinin üzerine yazma veya yazmama durumunu onaylayın.
②	Bir grup kişiler verilerini indirin. Veriyi indirmek için, bağlı cihaz üzerinden işlem yapmanız gerekir.
③	İndirmeyi iptal edin. Ekran "Kişiler" ekranına geri döner.

NOT

- **Cep telefonunuz PBAP veya OPP uyumlu değilse, kişiler bilgileri aktarılamaz.**
- **Kişiler verilerini aktarırsanız, cep telefonunun tipine bağlı olarak bir cep telefonu kullanmanız gerekir.**

– DEVAMI DİĞER SAYFADA –

• Cep telefonunun türüne bağlı olarak, desteklenmeyen fonksiyonlar olabilir.

▽ PBAP uyumlu Bluetooth telefonlar için

1. "Kişileri İndir" veya "Tek bir girişi indir" tuşunu seçin. Kişiler otomatik olarak aktarılır.

2. İşlem tamamlandığında, bir onay ekranının görüntülendiğinden emin olun.

- Cep telefonunun tipine bağlı olarak, bu işlem gerekli olmayabilir.
- Kişi verileri aktarılırken başka bir Bluetooth cihazı bağlanırsa, telefona bağlı olarak, bağlı Bluetooth cihazının bağlantısının kesilmesi gerekebilir.
- Bağlanmış Bluetooth telefonun tipine göre, telefonda başka ek yollar izlemek gerekebilir.

▽ PBAP ile uyumsuz ama OPP ile uyumlu Bluetooth telefonlar için

Bu işlem sürüş sırasında yapılamaz.

1. "Tek bir girişi indir" tuşunu seçin.

2. Kişi bilgisini sisteme bir Bluetooth telefon kullanarak aktarın.

- Cep telefonunun tipine bağlı olarak, bu işlem gerekli olmayabilir.
- Bu fonksiyonu iptal etmek için, "İptal" düğmesini seçin.

3. İşlem tamamlandığında, bir onay ekranının görüntülendiğinden emin olun.

NOT

Bütün verileri indirmek için, cep telefonunuzdaki ayarı önceden değiştirmeniz gerekebilir.

▼ Kişi verilerinin silinmesi

Ses sisteminde kayıtlı olan telefon rehberi verilerini silebilirsiniz.

1. "TELEFON" ekranını görüntüleyin. "Bluetooth hands-free telefon sistemi nasıl değiştirilir" ☞5-50 konusuna bakın.

2. "Kişiler" tuşuna dokunun ve ardından "Tümünü Sil" tuşunu seçin.

3. Onay ekranı görüntülendiğinde "Tamam" öğesini seçin.

NOT

• Manuel aktarım işlemi, sürüş sırasında yapılamaz.

• Cep telefonunuz PBAP veya OPP uyumlu değilse, kişiler bilgileri aktarılamaz.

• Bluetooth telefonun tipine göre:

– Veri transferi için, fazladan farklı yöntemler uygulanması gerekebilir.

Eğer...

■ Sorun giderme

Hands-free sisteminde veya bir Bluetooth cihazında bir sorun varsa, öncelikle aşağıdaki tabloyu kontrol edin.

Bir Bluetooth cihazı ile Hands-free sistemi kullanılırken

Belirti	Olası neden	Çözüm	Sayfa	
			Cep telefonu	Bu sistem
Hands-free sistemi veya Bluetooth cihazı çalışmıyor.	Bağlı cihaz, uyumlu bir Bluetooth cep telefonu olmayabilir.	Bu gibi durumlarda, cihazın uyumunun sağlanıp sağlanamayacağı konusunda bir SUBARU servisine danışmanızı tavsiye ederiz.	*	—
	Bağlı cep telefonunun Bluetooth versiyonu, belirtilen versiyondan daha eski olabilir.	Bluetooth sürümü 1.1 veya üzeri (önerilen: Sürüm 2.1 + EDR veya üzeri) olan bir cep telefonu kullanın.	*	5-45

*: Ayrıntılar için, cep telefonu ile birlikte verilen kullanıcı kılavuzuna bakın.

– DEVAMI DİĞER SAYFADA –

Bir cep telefonunu kaydederken/bağlarken

Belirti	Olası neden	Çözüm	Sayfa	
			Cep telefonu	Bu sistem
Bir cep telefonu kaydedilemiyor.	Cep telefonuna hatalı bir şifre girilmiş.	Cep telefonuna doğru şifreyi girin.	*	—
	Cep telefonunda kayıt işlemi tamamlanmamış.	Cep telefonunda kayıt işlemini tamamlayın (kayıt işlemini telefondan onaylayın).	*	—
	Eski kayıt bilgileri bu sistemde veya cep telefonunda saklanır.	Mevcut kayıt bilgilerini hem bu sistemden hem de cep telefonundan silin, ardından bu sisteme bağlamak istediğiniz cep telefonunu kaydedin.	*	5-46
Bir Bluetooth bağlantısı kurulamıyor.	Başka bir Bluetooth cihazı zaten bağlı.	Bu sistemi kullanmak istiyorsanız, cep telefonunu manuel olarak bağlayın.	—	5-46
	Bluetooth fonksiyonu cep telefonunda etkinleştirilmemiş.	Cep telefonunda Bluetooth fonksiyonunu etkinleştirin.	*	—
	Bu sisteme otomatik Bluetooth bağlantısı kapalı.	Kontak anahtarı ACC veya ON konumundayken, bu sisteme otomatik Bluetooth bağlantısını açın.	—	5-46
"Numara çevrilemiyor. Lütfen telefonunuzu kontrol edin. (Numara çevrilemiyor. Lütfen telefonunuzu kontrol edin.)"	Bluetooth fonksiyonu cep telefonunda etkinleştirilmemiş.	Cep telefonunda Bluetooth fonksiyonunu etkinleştirin.	*	—
	Eski kayıt bilgileri bu sistemde veya cep telefonunda saklanır.	Mevcut kayıt bilgilerini hem bu sistemden hem de cep telefonundan silin, ardından bu sisteme bağlamak istediğiniz cep telefonunu kaydedin.	*	5-46

*: Ayrıntılar için, cep telefonu ile birlikte verilen kullanıcı kılavuzuna bakın.

Gelen/giden arama sırasında

Belirti	Olası neden	Çözüm	Sayfa	
			Cep telefonu	Bu sistem
Arama alınamıyor/ yapılamıyor.	Aracınız kapsama alanı dışında.	Aracınızı, ekrandaki "Servis yok" ifadesi kaybolacak bir yere götürün.	—	—

Telefon rehberi kullanılırken

Belirti	Olası neden	Çözüm	Sayfa	
			Cep telefonu	Bu sistem
Telefon rehberi verileri manuel olarak aktarılamıyor.	Bağlı cep telefonunun profil versiyonu, telefon rehberi verilerinin aktarılmasına uygun olmayabilir.	Bu gibi durumlarda, cihazın uyumunun sağlanıp sağlanamayacağı konusunda bir SUBARU servisine danışmanızı tavsiye ederiz.	*	—
	Cep telefonunda aktarma işlemi tamamlanmamış.	Aktarma işlemini cep telefonunda tamamlayın (aktarma işlemini telefondan onaylayın).	*	—
Telefon rehberi verileri değiştirilemiyor.	Bu sistemde değiştirme fonksiyonu yoktur.	—	—	5-58

*: Ayrıntılar için, cep telefonu ile birlikte verilen kullanıcı kılavuzuna bakın.

– DEVAMI DİĞER SAYFADA –

Diğer durumlarda

Belirti	Olası neden	Çözüm	Sayfa	
			Cep telefonu	Bu sistem
Düşünülebilecek tüm önlemler uygulanmasına rağmen belirti durumu değişmiyor.	Cep telefonu, bu sisteme yeterince yakın değil.	Cep telefonunu bu sisteme yaklaştırın.	—	—
	Belirtinin en olası nedeni, cep telefonudur.	Cep telefonunu kapatın, bataryasını çıkarıp tekrar takın, ardından telefonu yeniden çalıştırın.	*	—
		Cep telefonunun Bluetooth bağlantısını etkinleştirin.	*	—
		Cep telefonunun güvenlik yazılımını durdurun ve tüm uygulamaları kapatın.	*	—
		Cep telefonunda bulunan bir uygulamayı kullanmadan önce, kaynağını ve kullanımının bu sistemi nasıl etkileyebileceğini dikkatle kontrol edin.	*	—

*: Ayrıntılar için, cep telefonu ile birlikte verilen kullanıcı kılavuzuna bakın.

Sesli komut sistemi

Sesli komut sistemi, ses sisteminin, handsfree sistemlerinin, vb. sesli komutlar ile kullanılmasına olanak sağlar.

Sesli komut örnekleri için, "Komut listesi" ☞5-65 konusuna bakın.

Sistemi başka bir dile ayarlamış olsanız dahi sesli komutlar kullanılabilir.

Dili ayarlamak için "Genel ayarlar" ☞5-19 konusuna bakın.

■ Sesli komut sisteminin kullanılması

▼ Direksiyon düğmesi

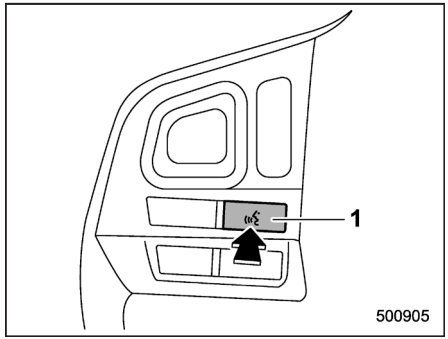

1) Konuşma düğmesi

Yapılacak işlem	Fonksiyon
Basın	Sesli komut sistemini başlatmak.
Basılı tutun	Ses tanıma özelliğini iptal etme.

▼ Mikrofon

Bir komut verirken, doğrudan mikrofona doğru konuşmaya gerek yoktur.

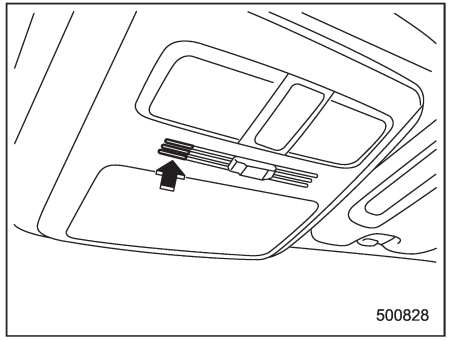

NOT

• Komutu söylemeden önce, onay sesini bekleyin.

• Şu durumlarda, sesli komutlar tanınmayabilir:

– Çok hızlı konuşma.

– Çok düşük veya çok yüksek sesle konuşma.

– Tavan ya da camlar açıkken.

– Sesli komut söylenirken yolcular konuşuyorsa.

– Klima yüksek hızda çalışırken.

– Klima hava kanalları mikrofona doğru yönlendirilmişse.

• Aşağıdaki koşullarda, sistem komutu doğru şekilde tanımayabilir ve sesli komutları kullanmak mümkün olmayabilir:

– Komut hatalıysa veya açık ve net değilse. Sistem, bazı kelimeleri, aksanları veya konuşma şekillerini tanımakta zorlanabilir

– Arka plandan, rüzgar sesi gibi aşırı miktarda gürültü geliyor.

– DEVAMI DİĞER SAYFADA –

■ Sesli komut sisteminin kullanımı

1. Direksiyon simidi üzerindeki konuşma düğmesine basın.

Sesli komut üst ekranı görüntülendikten sonra, konuşma rehberi başlayacaktır.



S01273

NOT

Sesli komut modu ses modundayken, konuşma düğmesine basılarak sesli komut sistemi için konuşma kılavuzu atlanabilir.

2. Komutu söyleyin.



S01274

Örnek ("Yardım" veya "Telefon" deyin)

NOT

• Her bir fonksiyon ile ilgili komutlar, ilgili fonksiyon sekmesinin ekranında görüntülenir. Sık kullanılan bazı komutlar, ana sekme ekranında görüntülenir. Hangi sekmenin seçilmiş olduğu fark etmeksizin, tüm komutlar kullanılabilir.

• (Yardım) denildiğinde, örnek komutlar ve kullanım yöntemleri belirtilir.

• Ses tanımayı iptal etmek için, "6" öğesini seçin veya konuşma düğmesini basılı tutun.

• Sistem tepki vermiyorsa veya onay ekranı kaybolmuyorsa, konuşma düğmesine basın ve tekrar deneyin.

▼ Sesli komut örneği: Ara, kişi adı

1. Konuşma düğmesine basın.
2. "Ara <kişi adı>" deyin.
   - Tanıma sonuçlarını gösteren bir onay ekranı görüntülenecektir. Birden fazla öğe eşleşiyorsa, bir seçme ekranı görüntülenir. "<Numara>" deyin veya numarayı seçin.

NOT

"Ara <kişi adı>" ekranında gösterildiği gibi, "Bir kişiyi ara" dedikten sonra kişinin adını söyleyin. Örneğin: "Bir kişiyi ara", "Ali Yılmaz" veya "Ayşe Sönmez"

• Kişi listesindeki kısa veya kısaltılmış adlar tanınamayabilir.

Kişi listesindeki adları, tam ad haline getirin.

• Bazen, bir ses tanıma sonucu onay ekranı görüntülenir. Sonucu onayladıktan sonra, "Evet" veya "Hayır" deyin.

• Sistem kişi listesinden birden fazla adı tanırsa, ekranda bir aday listesi görüntülenir.

İstenen ad ekranın en üstünde gösterilmiyorsa, aday listesindeki kişi numarasını söyleyin veya seçin (numara 1, numara 2, vb.).

• Bir kişinin listede kayıtlı birden fazla telefon numarası varsa, bir aday listesi görüntülenir. İstenen telefon numarası ekranın en üstünde gösterilmiyorsa, aday listesindeki telefonun numarasını söyleyin veya seçin (numara 1, numara 2, vb.).

▼ Sesli komut örneği: Numara çevir

1. Konuşma düğmesine basın.
2. "Numarayı çevir" deyin.
3. "<Numarayı> çevir" deyin.

Örneğin, telefon numarası 2345678 ise:

"İki üç dört beş altı yedi sekiz" deyin

"Yirmi üç kırk beş altmış yedi sekiz" şeklinde söylemeyin

4. "Çevir" deyin veya direksiyon üzerindeki telefon açma düğmesine basın.

NOT

• Sistem birden fazla telefon numarası tanırsa, ekranda bir telefon numarası aday listesi görüntülenir. Listenin en üstündekini aramak için, direksiyondaki telefon açma düğmesine basın. İstenen telefon numarası ekranın en üstünde gösterilmiyorsa, aday listesindeki telefonun numarasını söyleyin veya seçin.

• Sistem ilave numaraları tanıyamayacağından, tüm numarayı ara vermeden söyleyin.

▼ Normal konuşma tanıma

Doğal dil konuşma tanıma teknolojisi sayesinde, bu sistem doğal konuşularak söylenen bir komutu tanıyabilir. Ancak, sistem bir komutun her versiyonunu tanıyamayabilir.

Bazı durumlarda, prosedür için gerekli komutu atlayarak doğrudan istenen işlemi yaptırmak mümkündür. Fonksiyon menüsünde her sesli komut görüntülenmez.

NOT

Sesli komut tam olarak tanınamıyorsa, komut giriş ekranı görüntülenir. (Arama sonuçları, komutun tanınan kısmına dayalı olarak görüntülenir.)

▽ Her fonksiyon için ifade örnekleri

Komut	İfade örnekleri
"Ara <telefon numarası>"	Telefon <telefon numarası>

■ Komut listesi

Tanınabilir sesli komutlar ve gerçekleştirdikleri işlemler aşağıda gösterilmiştir.

NOT

• Araç özelliklerine veya cihaz bağlanma durumuna bağlı olarak bazı sesli komutlar mevcut olmayabilir.

• Sık kullanılan komutlar, aşağıdaki tablolarda listelenmiştir.

• Araçta bulunmayan cihazlar için, ilgili komutlar ekranda gösterilmez. Ayrıca, duruma bağlı olarak, başka komutlar da ekranda gösterilmeyebilir.

• Kullanılabilecek fonksiyonlar, kurulu sisteme bağlı olarak değişebilir.

• Ses tanıma dili değiştirilebilir. "Ünite ayarları" ☞5-18 konusuna bakın.

– DEVAMI DİĞER SAYFADA –

• Komutlarda kullanılan ifadeler şunlardır.

– <OOO>: Söylenecek numaralar, unvanlar veya adlar

– (OOO): Komutu söylemek gerekmez, sesli komut sistemi içeriği tanıyacaktır.

▼ Temel komut

Sesli komut	Fonksiyon
Geri	Bir seviye geri gidilir veya ses tanıma iptal edilir (sesli komut üst ekranı)
Yardım	O anki işlem için yardım istenir
İptal, Kapat	O anki işlem iptal edilir
Evet	
Hayır	
Ekranı kapat	Ekranı kapatır
Sesi aç	Ses sistemi açılır
Sesi kapat	Ses sistemini kapatılır
STARLINK	UYGULAMALAR moduna geçin (varsa)

▼ Ses modunu değiştirme komutları

Sesli komut	Fonksiyon
AM moduna geç	AM moduna geçilir
AM1 moduna geç	AM modu 1. bandına geçilir
AM2 moduna geç	AM modu 2. bandına geçilir
FM moduna geç	FM moduna geçilir
FM1 moduna geç	FM modu 1. bandına geçilir
FM2 moduna geç	FM modu 2. bandına geçilir
FM3 moduna geç	FM modu 3. bandına geçilir
BT sese geç	Bluetooth ses moduna geçilir
CD moduna geç	CD moduna geçilir
USB moduna geç	USB moduna geçilir
iPod moduna geç	iPod moduna geçilir
AUX moduna geç	AUX moduna geçilir

▼ Hands-Free Komutları

Sesli komut	Fonksiyon
Numarayı çevir → <0-9, +, *, #> → Numarayı değiştir, Çevir	Fonksiyon
Çevir → <0-9, +, *, #> → Numarayı değiştir, Çevir	
Kişiler, Telefon rehberi → <Ad> → <1-5> → Çevir	Telefon rehberi kullanılarak arama yapılır
Ara <Ad> → <1-5> → Çevir	
Arama Geçmişi → Gelen arama, Giden arama → Sonraki (sayfa), Önceki (sayfa) → <1-5> → Çevir	Görüşme geçmişi kullanılarak arama yapılır
Gelen Aramalar	Görüşme geçmişi ekranı görüntülenir
Giden Aramalar	Görüşme geçmişi ekranı görüntülenir
Tekrar arama	Son giden aramanın numarası tekrar aranır
Geri arama	Son gelen aramanın numarası tekrar aranır
Telefon Seç → <1-5>	Telefon ekranı görüntülenir
Telefon Menüsü	Hands-free üst ekranı görüntülenir

▼ AM/FM kontrolü komutları

Sesli komut	Fonksiyon
İleri Ara	Yüksek frekans yönünde arama yapılır
Geri Ara	Düşük frekans yönünde arama yapılır
Tarama	Tarama moduna geçilir
Ayarla <Frekans>	Belirli bir radyo istasyonuna geçmek için frekans belirtilir
Kayıtlı istasyon <kayıt numarası>	Düğmelerden birine kayıtlı bir radyo istasyonuna geçmek için

▼ CD kontrolü komutları

Sesli komut	Fonksiyon
Sonraki Parça	Sonraki parça seçilir
Önceki Parça	Güncel parça seçilir
Tarama	Tarama moduna geçilir
Tekrarla → 1 Parça Tekrarla, Tümünü Tekrarla	Bir tekrar modu seçin
1 Parça Tekrarla	Bir parça tekrarlanır
Tümünü Tekrarla	Tüm parçalar tekrarlanır
Karışık	Rastgele çalınır

▼ MP3/WMA/AAC, USB kontrolü komutları

Sesli komut	Fonksiyon
Sonraki Parça	Sonraki parça seçilir
Önceki Parça	Güncel parça seçilir
Sonraki Klasör	Bir sonraki klasörün başından çalmaya başlanır
Önceki Klasör	Bir önceki klasörün başından çalmaya başlanır
Tarama	Tarama moduna geçilir
Tekrarla → 1 Parça Tekrarla, Klasörü Tekrarla, Tümünü Tekrarla	Bir tekrar modu seçin
1 Parça Tekrarla	Bir parça tekrarlanır
Klasörü Tekrarla	Klasör tekrar çalınır
Tümünü Tekrarla	Tüm parçalar tekrarlanır
Karışık Çal → Klasörü Karışık Çal, Hepsini Karışık Çal	Rasgele çalma modu seçme
Karışık Klasör	Klasördeki parçalar rastgele çalınır
Tümü Karışık	Rastgele çalınır

▼ iPod kontrolü komutları

Sesli komut	Fonksiyon
Sonraki Parça	Sonraki parça seçilir
Önceki Parça	Güncel parça seçilir
Tekrarla → 1 Parça Tekrarla, Tümünü Tekrarla	Bir tekrar modu seçin
Birini Tekrarla	Bir parça tekrarlanır
Tümünü Tekrarla	Tüm parçalar tekrarlanır
Karışık Çalma → Karışık Parça, Karışık Albüm, Karışık KAPALI	Rasgele çalma modu seçme
Karışık Parça	Tüm parçalar karışık
Karışık Albüm	Tüm parçalar karışık
Karışık çalmayı kapat	Karışık çalma modu kapatılır

– DEVAMI DİĞER SAYFADA –

▼ Bluetooth ses kontrolü komutları

Sesli komut	Fonksiyon
Durdur	Çalmayı durdurur
Sonraki Parça	Sonraki parça seçilir
Önceki Parça	Güncel parça seçilir
Tekrarla → 1 Parça Tekrarla, Tümünü Tekrarla, Grubu Tekrarla	Bir tekrar modu seçin
1 Parça Tekrarla	Bir parça tekrarlanır
Tümünü Tekrarla	Tüm parçalar tekrarlanır
Grubu Tekrarla	Gruptaki parçalar tekrarlanır
Karışık Çal → Tümünü Karışık Çal, Grubu Karışık Çal, Karışık KAPALI	Rasgele çalma modu seçme
Tümü Karışık	Tüm parçalar karışık
Karışık Grup	Gruptaki parçalar rastgele çalınır
Karışık çalmayı kapat	Karışık çalma modu kapatılır

Ekler

■ Sertifikasyon

• Bluetooth

Bluetooth kelimesi ve logosu, Bluetooth SIG, Inc. şirketinin tescilli ticari markasıdır ve bu tür markaların Clarion Co., Ltd. tarafından her türlü kullanımı lisansa tabidir.

• iPod

"Made for iPod" ve "Made for iPhone" ifadeleri, bir elektronik aksesuarın özellikle iPod veya iPhone ile bağlantı kurulmak üzere tasarlandığı ve üreticisi tarafından Apple performans standartlarını karşıladığı şeklinde onay aldığı anlamına gelmektedir. Bu cihazın kullanılmasından veya güvenlik ve tüzük standartları ile uyumluluğundan Apple sorumlu değildir. Bu aksesuarın iPod veya iPhone ile kullanımının, kablosuz çalışma performansını etkileyebileceğini unutmayın. iPhone, iPod, iPod classic, iPod nano, iPod touch, ve iTunes, Apple Inc. firmasının A.B.D. ve diğer ülkelerdeki tescilli ticari markalarıdır.

• Açık kaynak kullanılarak kaynak kodu nasıl alınır

Bu sistem, açık kaynak kullanan bir yazılıma sahiptir. Yazılımın kaynak kodunu edinmek isteyen müşteriler, kodu Clarion Co., Ltd. web sitesinden indirebilir.

Ayrıntılar için şu web sitesine bakın.

Avrupa için:

http://www.clarion.com/xe/en/opensource/index.html

Avustralya için:

http://www.clarion.com/au/en/opensource/index.html

Güney Amerika için:

http://www.clarion.com/xl/en/open-source/index.html

Asya için:

http://www.clarion.com/my/en/opensource/index.html

■ BAE modelleri için sertifikalar

PF-3738

TRA

KAYIT No: ER0133354/14

BAYİ No: DA0054309/10

■ Paraguay modelleri için sertifikalar

Kayıt Numarası: 2014-08-I-000219
Üretici: Clarion Co., Ltd.
Paraguay Distribütörü:
Tokyo Motors S.A.
Avda. Eusebio Ayala 4649 kg 5 1/2
Asuncion, Paraguay

■ MAROC modelleri için sertifikalar

PF-3680
AGREE PAR L'ANRT MAROC
Numéro d'agrément: MR 9314 ANRT 2014
Date d'agrément: 28/05/2014

■ Rusya ve Kazakistan modelleri için sertifikasyon

"Uniservis" Ltd.
1st Vladimirovskaya street, building 20A, 1st floor, premises 1, room 17, Moskova 111123, Rusya. OGRN 5107746076873.

ООО «Юнисервис»

Россия, 111123, г. Москва, ул. 1-ая Владимировска, д. 20А, этаж 1 пом. 1, комн. 17, ОГРН 5107746076873.

■ Avrupa modelleri için Uyumluluk Beyanı Sertifikasyonu

"Bluetooth® modülü" ☞13-19 konusuna bakın.

CE

İç lamba 6-2
Tavan lambası 6-2
Bagaj bölmesi lambası 6-2
Harita lambaları 6-2
Sönme geciktirme zamanlayıcısı 6-3
Güneşlikler 6-4
Güneşlik uzatma levhası 6-4
Makyaj aynası 6-5
Işıklı makyaj aynası (mevcut ise) 6-5
Saklama bölmesi 6-5
Torpido gözü 6-6
Orta konsol 6-6
Tavan konsolu (mevcut ise) 6-7
Bardak tutucular 6-7
Ön yolcu bardaklığı 6-7
Arka yolcu bardaklığı (mevcutsa) 6-8
Şişe tutucuları 6-8
Aksesuar elektrik soketleri 6-9
Çakmak (mevcutsa) 6-10
Küllük (mevcutsa) 6-11
Paspas (mevcut ise) 6-12
Elbise askısı 6-13
Alışveriş torbası kancası 6-13
Bağlama kancası 6-14
Bagaj örtüsü (mevcut ise) 6-14
Örtünün kullanılması 6-14
Ön örtünün takılması 6-15
Ön örtünün çıkarılması 6-15
Örtünün çıkartılması 6-15
Bagaj bölmesi örtüsünün saklanması 6-16
Örtü muhafazasının takılması 6-16
Bagaj bağlama kancaları 6-17
Döşeme altı saklama bölmesi (mevcutsa) 6-17
Arka görüş kamerası (mevcutsa) 6-18
Arka görüş kamerasının kullanımı 6-19
Ekranda görüş mesafesi 6-20
Yardım hattı 6-21
Subaru Arka Araç Tespit Sistemi 6-23
Sistem özellikleri 6-23
Sistemin çalışması 6-25
SRVD yaklaşma göstergesi ışığı/sesli uyarısı 6-26
SRVD uyarı göstergesi 6-28
SRVD OFF (KAPALI) düğmesi 6-29
Radar sensörlerinin kullanımı 6-30
Yan Görüş Ekranı 6-31
Yan Görüş Ekranı nasıl gösterilir 6-32
Yan Görüş Ekranı nasıl iptal edilir 6-32
Ekran kontrastı nasıl ayarlanır 6-33
Ekrandaki görüntülerin aralığı 6-33
Kılavuz çizgiler 6-35

İç aydınlatma

⚠ DİKKAT

Aracınızı terk ederken akünün boşalmasını önlemek için mutlaka lambaları söndürün.

■ Tavan lambası

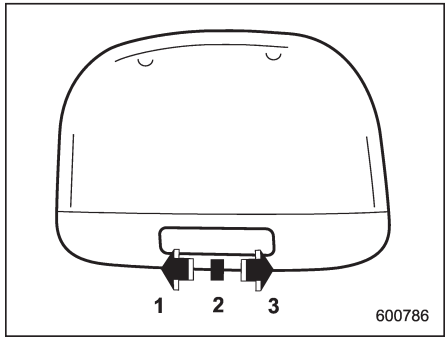

1) AÇIK
2) KAPI
3) KAPALI

Tavan lambası düğmesinin aşağıdaki konumları mevcuttur.

AÇIK: Lamba sürekli yanık kalır.

KAPALI: Lamba sönük kalır.

KAPI: Tavan lambası, aşağıdaki durumlarda otomatik olarak yanar.

- Herhangi bir kapı veya bagaj kapağı açıldığında.
- Anahtarsız giriş özelliği kullanılarak (mevcut ise) kapıların veya bagaj kapağının kilidi açıldığında. “Anahtarsız giriş fonksiyonuyla kilitleme ve kilit açma" ☞2-11 konusuna bakınız.
- Anahtarsız giriş özelliği kullanılarak kapıların veya bagaj kapağının kilidi açıldığında. "Uzaktan anahtarsız giriş sistemi" ☞2-19 konusuna bakınız.
- Kontak anahtarı “LOCK”/“OFF” konumuna getirilirse.

■ Bagaj bölmesi lambası

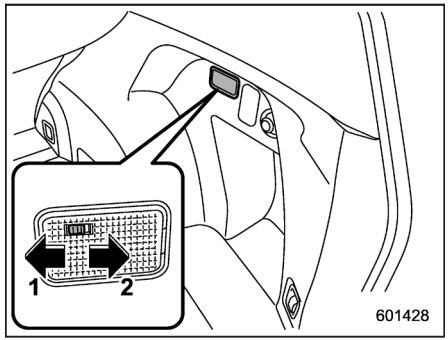

1) AÇIK
2) KAPALI

AÇIK: Lamba bagaj kapağı açıldığı zaman yanar. Bagaj kapağı kapatıldıktan sonra lamba bir kaç saniye yanık kalır ve kademeli olarak söner.

KAPALI: Lamba sönük kalır.

■ Harita lambaları

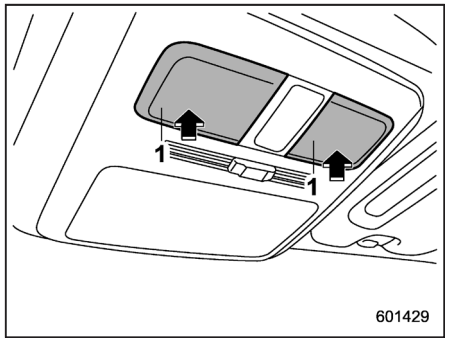

1) Harita lambası düğmesi (lens)

Harita lambasını yakmak için lense basınız. Söndürmek için lense tekrar basınız.

▼ Kapı kilitleme düğmesi

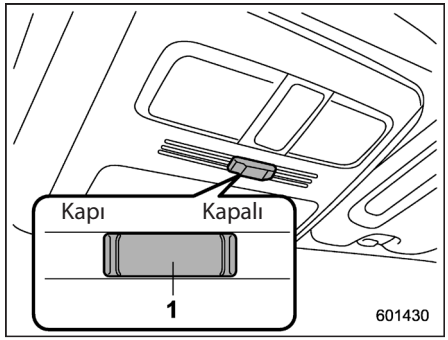

1) Kapı kilitleme düğmesi

Harita lambası, kapı kilitleme düğmesi kullanılarak, harita lambası düğmeleri (lensleri) OFF konumundayken bile (manuel OFF) örneğin kapı açılması gibi bir durumda yanacak şekilde ayarlanabilir. Kapı kilitleme düğmesinin aşağıdaki konumları mevcuttur.

KAPALI: Kapı açıldığında harita lambaları yanmaz. Ancak, harita lambası düğmelerine basılarak (lenslere) lambalar açılabilir.

KAPI: Harita lambaları, aşağıdaki durumlarda otomatik olarak yanar.

• Arka kapı dışında bir kapı açıldığında. (Sadece arka kapı açıldığında harita lambaları yanmaz.)

• Anahtarsız giriş özelliği kullanılarak (mevcut ise) kapıların kilidi açıldığında. "Anahtarsız giriş fonksiyonuyla kilitleme ve kilit açma" ☞2-11 konusuna bakınız.

• Kapıların kilidi, uzaktan anahtarsız giriş sistemi kullanılarak açıldığında. "Uzaktan anahtarsız giriş sistemi" ☞2-19 konusuna bakınız.

• Kontak anahtarı "ACC" konumundan "LOCK/OFF" konumuna getirildiğinde.

■ Sönme geciktirme zamanlayıcısı

Aşağıdaki lambaların otomatik yanma fonksiyonu vardır.

• tavan lambası

• harita lambası

• bagaj bölmesi lambası

Otomatik olarak yandıktan sonra bu lambalar, aşağıdaki koşullarda, bir kaç saniye yanar vaziyette kalırlar ve sonra yavaş yavaş sönerler.

• tüm kapılar ve bagaj kapağı kapandıktan sonra (tavan lambası)

• tüm kapılar kapandıktan sonra (harita lambası)

• bagaj kapağı kapatıldıktan sonra (bagaj bölmesi lambası)

Lambalar yanarken aşağıdakilerden biri yapılırsa lambalar otomatik olarak söner.

• Kontak anahtarı "LOCK/OFF" konumundan "ACC" veya "ON" konumuna getirildiğinde.

• Anahtarsız giriş özelliği kullanılarak (mevcut ise) kapıların ve arka kapının kilidi açıldığında.

• Anahtarsız giriş özelliği kullanılarak kapılar ve arka kapı kilitlendiğinde.

Lambaların yanma süresi ayarı (SÖNME geciktirme zamanlayıcısı) SUBARU servislerince değiştirilebilir. Bu konuda daha detaylı bilgi edinmek için en yakındaki SUBARU servisi ile temas kurmanızı tavsiye ediyoruz. Çok fonksiyonlu ekranı olan modellerde ayarlar çok fonksiyonlu ekran kullanılarak değiştirilebilir. Detaylar için, "İç lamba sönme geciktirme zamanlayıcısı ayarı" ☞3-93 konusuna bakınız.

Güneşlikler

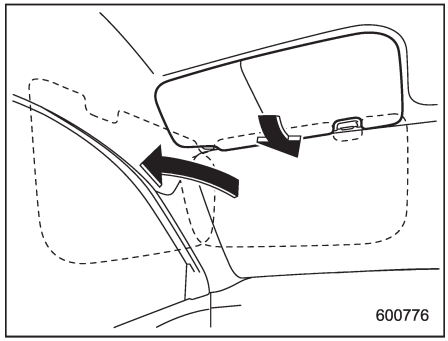

Göz kamaşmasını engellemek için güneşlikleri aşağı doğru çevirin.

Güneşliği yan camda kullanmak için aşağı doğru çevirin ve yan tarafa getirin.

Güneşlik uzatma plakası

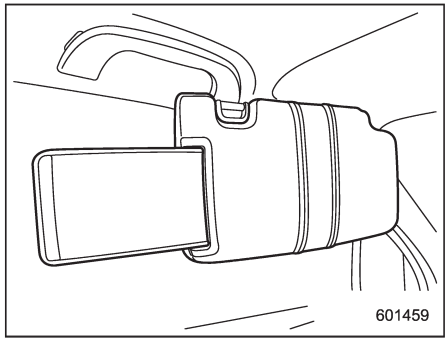

Güneşlik yan cam üzerindeyken, güneşlik ve orta sütun arasındaki boşluktan kaynaklanan kamaşmayı önlemek için güneşlik uzatma plakasını kullanabilirsiniz. Uzatma plakasını kullanmak için, aracın arkasına doğru çekiniz. İhtiyaç kalmadığında, aracın önüne doğru iterek yerine yerleştiriniz.

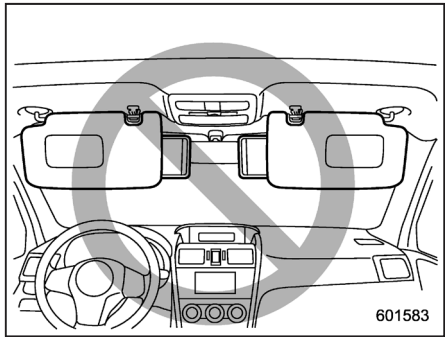

⚠ DİKKAT

Güneşlik ön cam üzerindeyken, uzatma plakasını çıkartmayınız. Uzatma plakası, dikiz aynasından elde ettiğiniz görüntüyü engeller.

■ Makyaj aynası

⚠ DİKKAT

Gözlerinizin kamaşmasını önlemek amacıyla, aracı kullanırken makyaj aynası kapağını kapalı tutun.

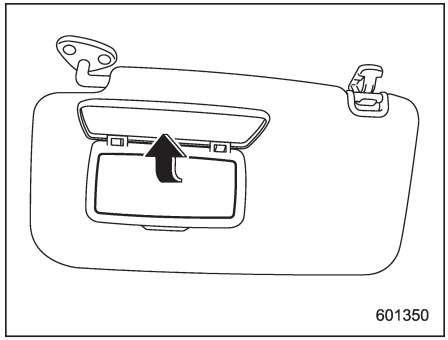

Makyaj aynasını kullanmak için güneşliği aşağıya indirin ve makyaj aynasının kapağını açın.

■ Makyaj aynası (mevcut ise)

⚠ DİKKAT

Gözlerinizin kamaşmasını önlemek amacıyla, aracı kullanırken makyaj aynası kapağını kapalı tutun.

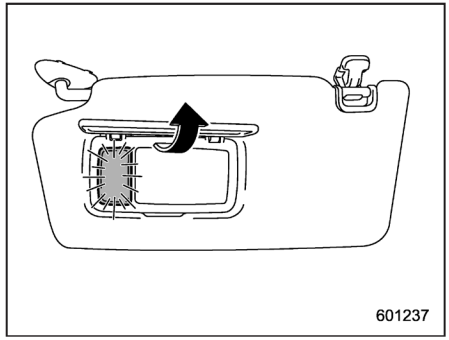

Makyaj aynasını kullanmak için güneşliği aşağıya indirin ve makyaj aynasının kapağını açın. Makyaj aynasının arkasındaki lamba, ayna kapağı açıldığı zaman yanar.

NOT

Motor çalışmıyorken makyaj aynasının uzun bir süre kullanılması, akünün boşalmasına neden olabilir.

Saklama bölmesi

⚠ DİKKAT

- **Ani frenleme veya kaza anında yaralanma riskini azaltmak için sürüş sırasında saklama bölmesini daima kapalı tutunuz.**
- **Saklama bölmesinde sprey boya kutuları, yanıcı veya tahriş edici sıvılar veya başka herhangi bir tehlikeli maddeyi bulundurmayınız.**

– DEVAMI DİĞER SAYFADA –

■ Torpido gözü

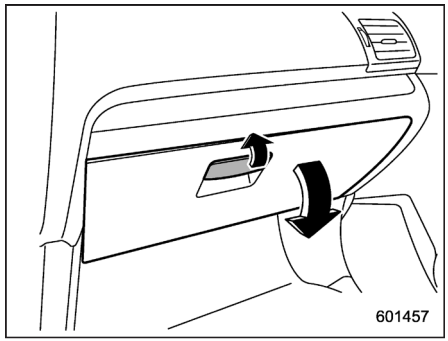

Torpido gözünü açmak için kolu çekiniz. Kapatmak için kapağı yukarıya doğru itiniz.

■ Orta konsol

Orta konsol kutusu eşya saklama alanı sağlar.

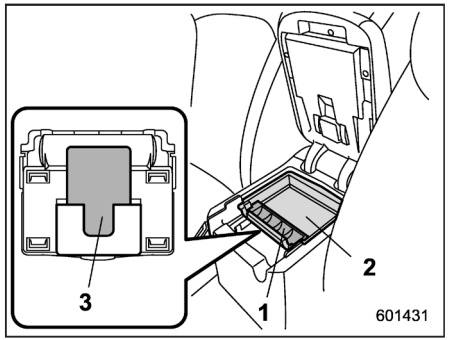

1) Bozuk para gözü
2) Aksesuar tepsisi
3) Kartvizit cebi

Orta konsol içerisinde yer alan kapak, bir bozuk para veya küçük eşyalar için bir aksesuar tepsisi olarak kullanılabilir. Kapağın ters tarafında bir kart tutucu vardır.

Orta konsol içerisindeki kapak çıkarıldığında, bir kalem tutucu olarak kullanabilirsiniz.

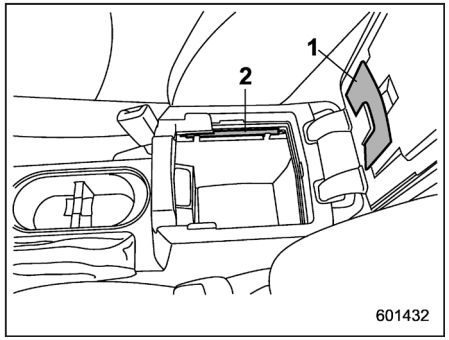

1) Kağıt tutucu (mevcutsa)
2) Kalem tutucu

Konsolun üst kısmı kolçak olarak kullanılabilir.

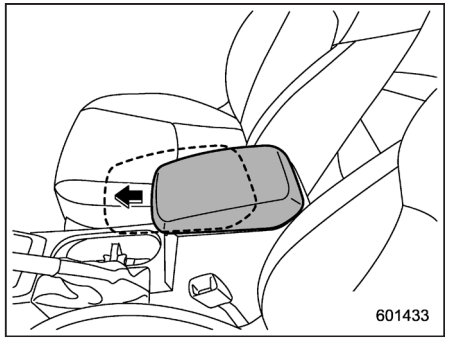

Bazı modellerde, kolçak ayarlanabilir özelliktedir. Kolçağı istediğiniz konuma getirebilirsiniz.

■ Tavan konsolu (mevcut ise)

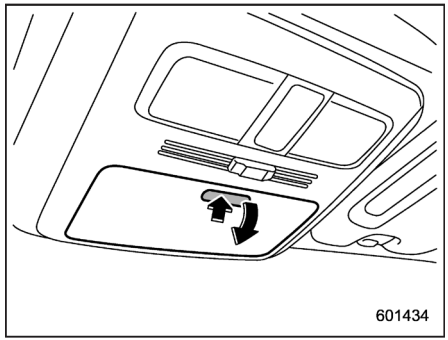

Konsolu açmak için kapağı yavaşça bastırın. Kapak otomatik olarak açılacaktır.

⚠ DİKKAT

- **Bu aracı kullanmadan önce, baş üstü konsolunun kapalı olduğundan emin olun.**
- **Aracınız güneşli ve sıcak bir günde park edildiğinde, baş üstü konsolunun iç kısmı ısınır. Üst konsola plastik veya çakmak gibi yanıcı maddeleri koymamaya dikkat ediniz.**

Bardaklıklar

⚠ DİKKAT

Dökülmeleri önlemek için dikkatli olunuz. İçecekler sıcaksa sizi veya yolcularınızı yakabilir. Dökülen içecekler ayrıca koltuk döşemelerine, halılara veya müzik setine de zarar verebilir.

■ Ön yolcu bardaklığı

⚠ DİKKAT

Dikkatinizi dağıtabileceği veya kazaya neden olabileceği için sürüş sırasında bardaklıktan bardak almayın veya bardak koymayın.

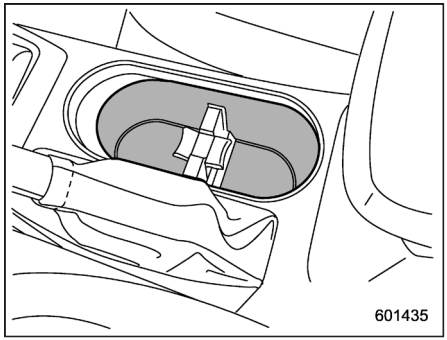

Konsolda çiftli bardaklık vardır.

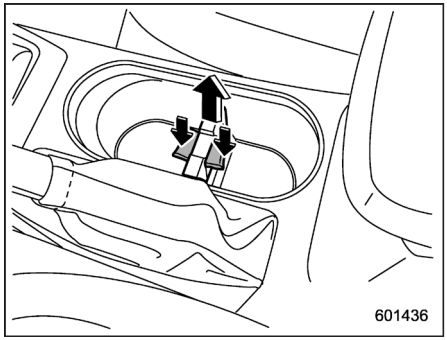

Bardaklıklar arasındaki bölme plakası çıkarılabilir.

– DEVAMI DİĞER SAYFADA –

NOT

• Ön yolcu bardaklığının şekli, modele göre biraz farklı olabilir.

• Bölme plakası çıkarıldıktan sonra, bardaklık bir saklama bölmesi olarak da kullanılabilir.

■ Arka yolcu bardaklık (mevcutsa)

⚠ DİKKAT

Arka yolcu tarafı bardaklıktaki bir bardakta içecek olduğu zaman, arka koltuk sırtlığını yatırmayın. Aksi takdirde, içecek dökülebilir ve eğer içecek sıcaksa sizi ve/veya araçtaki yolcuları yakabilir.

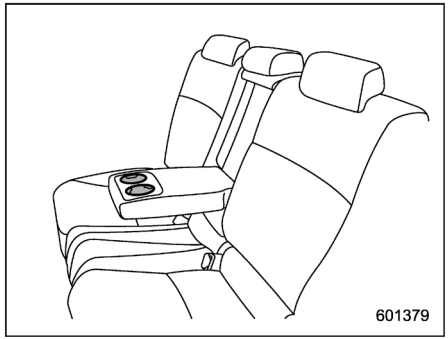

Kolçakta çift bardaklık vardır.

Şişe tutucular

⚠ DİKKAT

- **Dikkatinizi dağıtabileceği veya kazaya neden olabileceği için sürüş sırasında şişe tutucusundan şişe almayınız veya şişe koymayınız.**
- **Şişe tutucuya içecek koyarken kapağının kapalı olmasına dikkat edin. Aksi takdirde kapıyı açarken/kapatırken ya da sürüş esnasında içecek dökülebilir, içecek sıcaksa sizi ve/veya yolcuları yakabilir.**

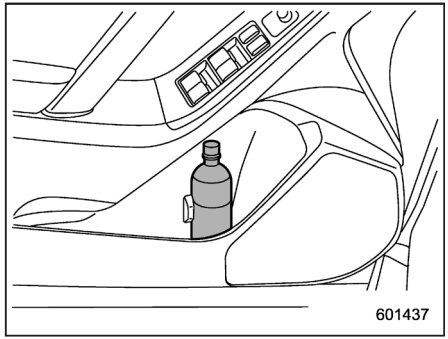

Her bir kapı döşemesinde bulunan şişe tutucu, içecekleri ve diğer eşyaları tutmak için kullanılır.

Aksesuar elektrik soketleri

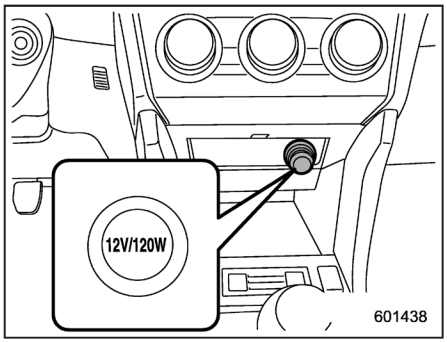

Klima kumandalarının altındaki elektrik soketi

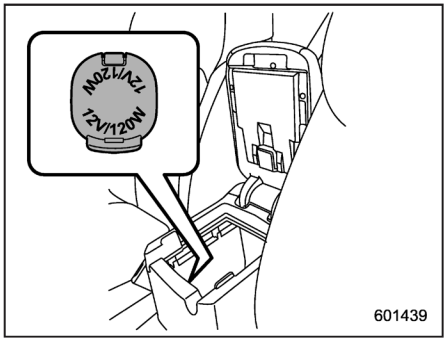

Orta konsoldaki elektrik soketi

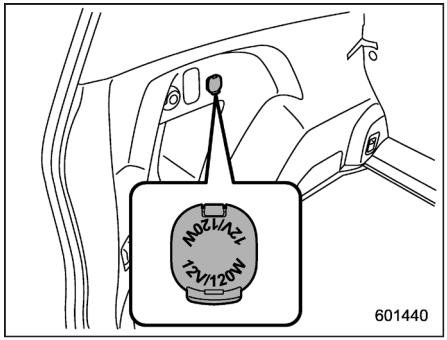

Yük bölmesindeki elektrik çıkışı

Aksesuar elektrik prizleri, klima kontrolünün altına, orta konsolda ve bagaj bölmesinde bulunur. Kontak anahtarı "ACC" ya da "ON" konumundayken, aküden gelen elektrik gücü (12V DC) her iki elektrik prizinde de kullanılabilir.

Araç içerisinde elektrikli alet kullanmak için aleti elektrik prizine takın.

Prize takılabilecek cihazın maksimum gücü 120 W olmalıdır. Çıkışlar için belirtilen vat miktarını aşan donanımlar kullanmayınız.

Aynı anda iki veya daha fazla çıkışa bağlı aygıtlar kullanıldığında, cihazlar tarafından tüketilen toplam güç 120 Vatı aşmamalıdır.

– DEVAMI DİĞER SAYFADA –

⚠ DİKKAT

- **Aksesuar elektrik soketlerinde çakmağı kullanmayın.**
- **Aksesuar elektrik prizinin içine her hangi bir yabancı cisim, özellikle de bozuk para veya alüminyum folyo gibi madeni cisimleri koymayınız. Bunlar kısa devreye sebep olabilir. Kullanılmadığı zaman prizin kapağını daima kapatınız.**
- **Sadece 12V DC için tasarlanmış elektrikli aksamları kullanınız.**
- **Prize takılabilecek cihazın maksimum gücü 120 W olmalıdır. Çıkışlar için belirtilen vat miktarını aşan donanımlar kullanmayınız.**
- **Aynı anda iki veya daha fazla çıkışa bağlı aygıtlar kullanıldığında, cihazlar tarafından tüketilen toplam güç 120 Vatı aşmamalıdır. Aksesuar elektrik soketini aşırı yüklemek kısa devreye sebep olabilir. İkili priz ya da birden fazla elektrikli cihaz kullanmayınız.**
- **Elektrikli cihazdaki fiş, sokete çok gevşek veya çok sıkı giriyorsa bu temassızlık veya fişin sıkışıp kalmasına yol açabilir. Sadece aksesuar prizine doğru olarak giren fişleri kullanınız.**
- **Motor çalışmıyorken aksesuar elektrik prizinin uzun bir süre kullanılması, akünün boşalmasına neden olabilir.**
- **Aracınızı sürmeden önce elektrikli cihazınızın fişi ve kordonunun vites değiştirmenizi veya gaz ve fren pedallarına basmanızı engellememesini sağlayınız. Engelliyorlarsa sürüş sırasında elektrikli cihazı kullanmayınız.**

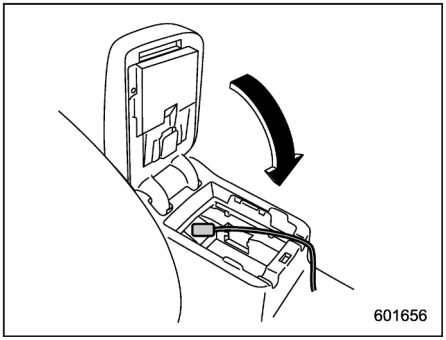

NOT

Orta konsol kapağı kapatıldığında, orta konsol ile kapak arasında, orta konsoldaki elektrik soketinin kullanılabilmesine müsaade edecek şekilde bir boşluk kalır. Elektrikli aletin kablosunu bu boşluktan geçirin.

■ Çakmak (mevcutsa)

Çakmak, aksesuar elektrik prizi alanında olabilir. Çakmak grubunu SUBARU servisinizden tedarik edebilirsiniz.

Çakmak sadece kontak anahtarı "ON" veya "ACC" konumundayken çalışır.

Çakmağı kullanmak için, düğmeye basınız ve birkaç dakika bekleyiniz. Kullanıma hazır olduğunda otomatik olarak dışarı atacaktır.

⚠ UYARI

Yanmamak için, çakmağı ucundaki ısıtıcı elemandan kavramayınız. Aksi takdirde, yaralanabilir ve ayrıca ısıtıcı elemana zarar verebilirsiniz.

⚠ DİKKAT

- **Çakmağı basılı halde tutmak, aşırı ısınmasına sebep olacaktır.**
- **Sokette orijinal olmayan bir çakmak soketi kullanmayınız. Aksi takdirde kısa devreye ve aşırı ısınmaya sebep olarak, yangınla sonuçlanabilir.**
- **Soket, cep telefonu gibi bir aksesuar için kullanılırsa, ısıtıcı elemanı ısındıktan sonra çakmağın "atmasına" sebep olan dâhili mekanizmasına hasar verebilir. Bu nedenle bir aksesuara güç sağlamak için, bir defa bile olsa, kullanılmış bir sokete çakmak soketi yerleştirmeyiniz. Aksi takdirde soketin yapışmasına ve aşırı ısınmasına sebep olarak, yangın tehlikesi meydana getirir.**

Küllük (mevcutsa)

⚠ DİKKAT

- **Küllükleri çöp olarak kullanmayınız ve yanık sigarayı küllükte bırakmayınız. Böyle bir durum yangına sebebiyet verebilir.**
- **Küllüğe koymadan önce her zaman kibritleri ve sigaraları söndürünüz ve sonra küllüğü sıkıca kapatınız. Küllüğü açık bırakırsanız, sigara ateşi diğer sigara izmaritine sıçrayabilir ve yangın çıkabilir.**
- **Küllüğe yanıcı maddeler koymayınız.**
- **Küllükte çok fazla sigara izmariti bırakmayınız.**

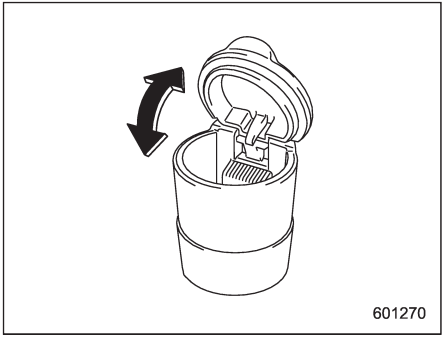

Taşınabilir küllük, bardak tutucusu veya şişe tutucusu üzerinde bulunabilir. Bardak tutucularının konumları için, "Bardak tutucuları" ☞6-7 konusuna bakınız. Şişe tutucularının konumları için, "Şişe tutucuları" ☞6-8 konusuna bakınız.

Küllüğü kullanmak için küllüğün kapağını açınız. Küllüğü kullandıktan sonra kalan dumanı azaltmaya yardımcı olmak için kapağı tamamen kapatınız.

– DEVAMI DİĞER SAYFADA –

NOT

Kül ve sigara parçaları küllük kapağının menteşelerine sıkışabilir. Bunları diş fırçasıyla ya da dar uçlu bir aletle temizleyebilirsiniz.

Paspas (mevcut ise)

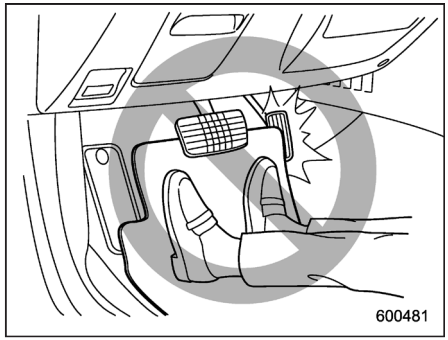

⚠ DİKKAT

Örtü öne doğru kayar ve sürüş esnasında pedalın hareketini engellerse, bu durum kazaya neden olabilir. Paspasın ileri kaymasını önlemek için aşağıdaki önlemleri alınız.

- **Orijinal SUBARU paspas veya onun eşdeğeri bir ürün kullandığından emin olunuz.**
- **Sürücü halısının uygun şekilde yerleştirilip, tutucu pimlere doğru şekilde sabitlendiğinden emin olunuz.**
- **Birden fazla paspas kullanmayınız.**

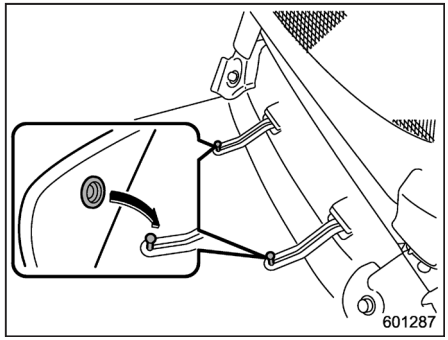

Aracın sürücü tarafına tutucu pimler yerleştirilmiştir.

Sürücü tarafın paspası, entegre delikleri pimlere geçirilerek ve bastırılarak sabitlenir.

Elbise askısı

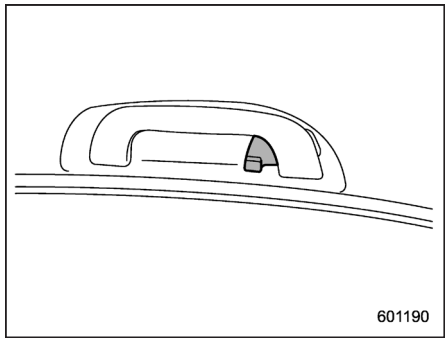

Arka yolcu el tutamağında da bir elbise askısı yer alır.

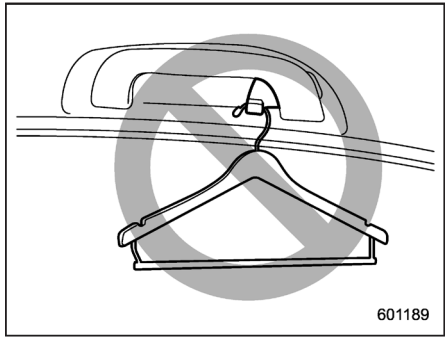

⚠ UYARI

Elbiseleri elbise askısına direkt asın, askılık kullanmayınız. Elbise askılarına, elbise askılıkları veya benzeri sert ya da sivri nesneler asmayın. Elbise askısında bu tür bir nesne asılıysa, SRS perde hava yastıklarının şişmesi esnasında bu nesne, askıdan kurtulup yolcu kabininin içine fırlayarak veya ilgili perde hava yastıklarının şişmesine engel olarak ciddi yaralanmalara neden olabilir. Elbise askılarına elbise asmadan önce, elbisenin ceplerinde sivri nesneler olmadığından emin olunuz.

⚠ DİKKAT

Elbise askılarına sürücünün görüş sahasını kapatabilecek veya ani frenleme veya bir çarpışma anında yaralayabilecek bir şeyi asla asmayın.

Alışveriş torbası kancası

⚠ DİKKAT

Alışveriş torbası kancasına 3 kilo veya üzerindeki ağırlıkları asmayın.

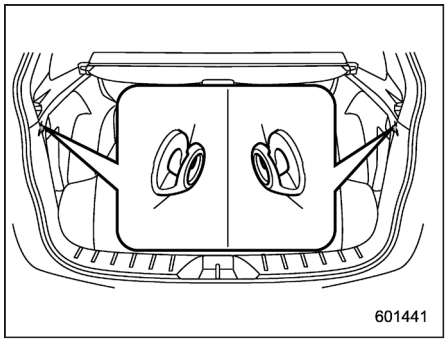

Alışveriş kancası bagaj bölmesinin her iki tarafında yer alır.

Bağlama kancası

⚠ DİKKAT

- **Bağlama kancasına 3 kilo veya üzerindeki ağırlıkları asmayın. Kullanım koşullarına bağlı olarak (örneğin, düşük sıcaklık), bagaj kapağı hafif yüklerle dahi alçalabilir. Ancak, bu bir arıza olduğu anlamına gelmez. Başınızı ya da vücudunuzun diğer herhangi bir yerini çarpmamak için dikkatli olun.**
- **Bağlama kancasını kullanırken, bagaj kapağını kapatmaya çalışmayın. Aksi takdirde, kanca bagaj kapağına sıkışarak zarar görebilir. Bagaj kapağını kapatmadan önce, kancadaki eşyayı alın.**

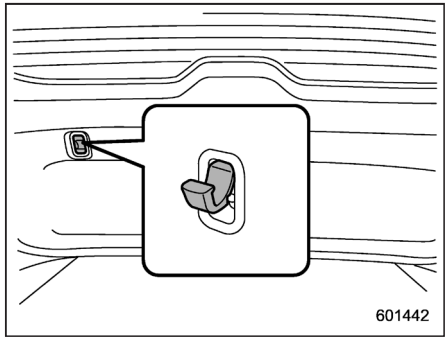

Bagaj kapağı kaplamasına pratik bir kanca takılmıştır. Bagaj kapağı açıkken, kancaya bir el feneri, elbise, vb. asabilirsiniz.

Bagaj örtüsü (mevcut ise)

Bagaj örtüsü bagaj bölümünü ve içindekileri doğrudan güneş ışığından korumak için kullanılır. Fazla eşya taşımak gerektiğinde bu örtü çıkartılabilir.

■ Örtünün kullanılması

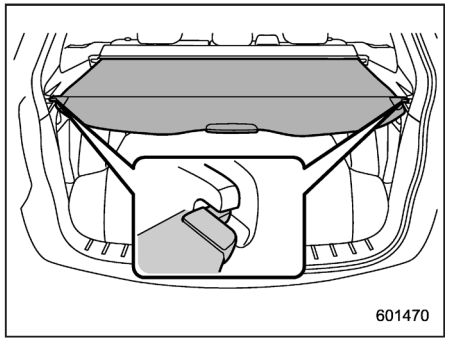

Örtüyü açmak için uçlarından çekerek yuvasından çıkarınız ve şekilde gösterildiği gibi kancalarını tırnaklara takınız. Kancaları tırnaklardan çıkarınca, örtü otomatik olarak kapanır. Katlanırken örtüyü tutabilir ve kapak yuvasına doğru kılavuzluk yapabilirsiniz.

⚠ UYARI

Örtünün üstüne hiçbir şey koymayınız. Örtünün üstüne ağır eşyalar koymak örtünün yırtılmasına yol açabilir ve ani duruşlarda ya da kaza anında üzerinde bulunan eşya öne doğru savrulabilir. Bu, ciddi yaralanmalara neden olabilir.

⚠ DİKKAT

Örtüyü açarken ya da toplarken bagaj kapağı pistonlarını çizmeyin. Bu çizikler pistonların içindeki gazın kaçmasına neden olabilir ve pistonlar bagaj kapağını açık durumda tutamayabilir.

■ Ön örtünün takılması

⚠ DİKKAT

Yatırılabilir arka koltukları bulunan modellerde, arka koltuk sırtlığını yatırırken, zarar görmesini önlemek amacıyla ön örtüyü geriye doğru hareket ettirin.

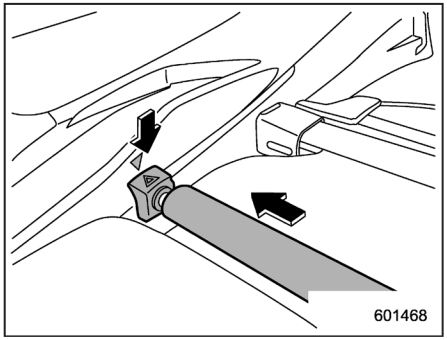

1. Ön örtüyü yerine sabitlemeden önce, örtünün sağ tarafını, üçgen işaret ile hizalayın.
2. Ön örtüyü sağ tarafa doğru itin ve çubuğu kısaltın.
3. Ön örtüyü yerine sabitlemeden önce, örtünün sol tarafını, üçgen işaret ile hizalayın.

■ Ön örtünün çıkarılması

1. Ön örtüyü sağ tarafa doğru itin ve çubuğu kısaltın.
2. Ön örtüyü çıkarın.

■ Örtünün çıkartılması

1. Örtüyü toplayın.

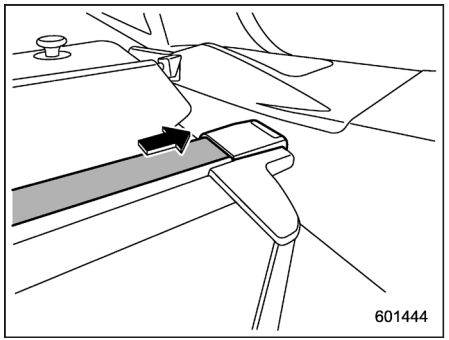

2. Çubuğu sağa doğru itiniz ve kısaltınız.
3. Tutucudan çıkarın.

– DEVAMI DİĞER SAYFADA –

■ Bagaj bölmesi örtüsünün saklanması

Bagaj bölmesi örtüsü, bagaj bölmesi zemininin hemen altında saklanabilir.

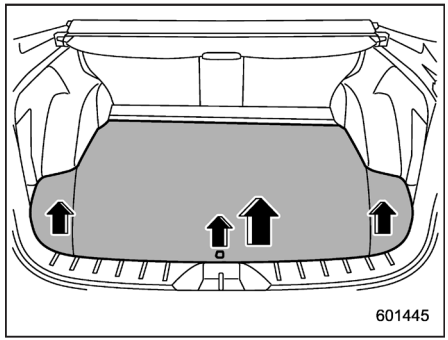

1. Bagaj tabanı kapağının orta kısmını açmak için tutamağı çekin ve kapağı çıkarın.

2. Bagaj bölmesi zemin saklama bölmesi kapağının sol ve sağ kısımlarını çıkarın.

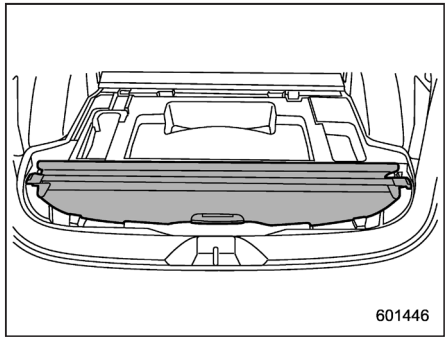

3. Örtü muhafazasını, bagaj bölmesinin arka ucuna yerleştirin.

■ Örtü muhafazasının takılması

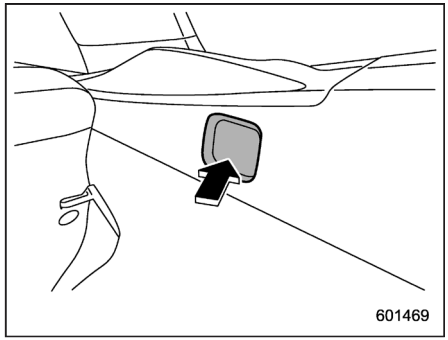

1. Manşonun sağ ucunda bulunan çıkıntıyı tutucunun girintili kısmına takın.

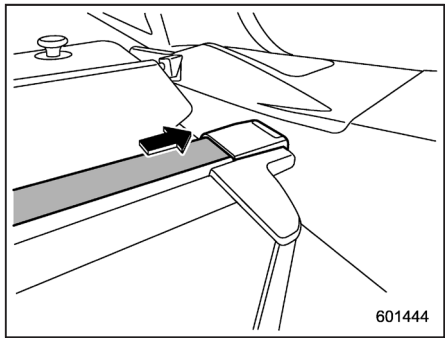

2. Örtü muhafazasını sağ tarafa doğru itin ve çubuğu kısaltın.

3. Örtü muhafazasının diğer ucunu diğer tutucuya yerleştirin.

Bagaj bağlama kancaları

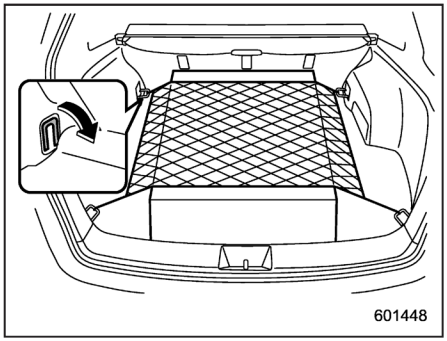

Bagaj bölmesinde dört adet bağlama kancası vardır böylece bagaj ağı ya da iplerle bagaj bağlanabilir.

Ön kancaları kullanırken, saklama bölmesinin girintili kısımlarından dışarıya doğru geri çevirin.

⚠ DİKKAT

Bagaj bağlama kancaları sadece hafif eşyaları bağlamak için kullanılır. Kancanın taşıma kapasitesini aşan yükü kesinlikle taşımayın. Her kanca için maksimum yük taşıma kapasitesi 20 kg'dir.

Döşeme altı saklama bölmesi (mevcutsa)

NOT

Saklama bölmesinin şekli, modele göre değişebilir.

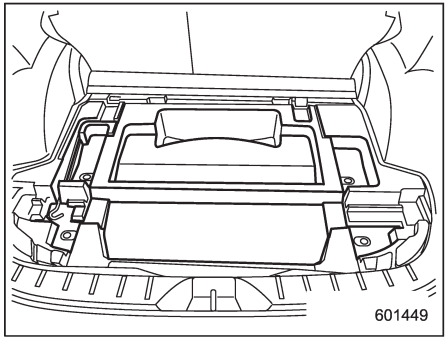

Bagaj bölmesi, bagaj bölmesi zemininin altında yer alır ve küçük eşyaları muhafaza etmek için kullanılır. Bagaj tabanı kapağının orta kısmını açmak için tutamağı çekin ve kapağı çıkarın.

⚠ DİKKAT

- **Ani duruşlar veya kaza anında yaralanma riskini azaltmak için sürüş sırasında bagaj bölmesini daima kapalı tutunuz.**

– DEVAMI DİĞER SAYFADA –

- **Saklama bölmesinde sprey boya kutuları, yanıcı veya tahriş edici sıvılar veya başka herhangi bir tehlikeli maddeyi bulundurmayınız.**

Arka görüş kamerası (mevcutsa)

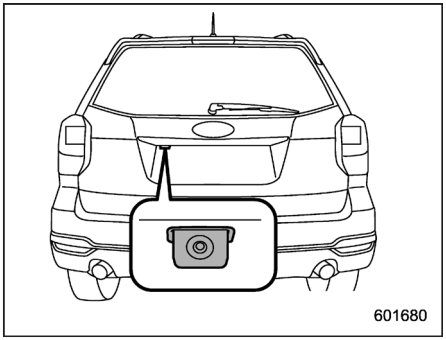

Bagaj kapağında bir adet arka görüş kamerası mevcuttur. Kontak anahtarı "ON" ve vites kolu "R" konumundayken, arka görüş kamerası aracın arka tarafını navigasyon sistemi veya ses sistemi ekranında otomatik olarak görüntüler.

⚠ UYARI

- **Arka görüntü kamerasında geniş açılı mercek kullandığı için, kameradaki görüntü uzaklığı açısından gerçek görüntüsünden farklıdır.**
- **Kameradaki görüntü aralığı kısıtlı olduğu için, aracın arka kısmını ve çevresini gözünüzle ve aynalardan takip ederek de kontrol ediniz ve geriye doğru yavaş hızla hareket ediniz. Aracın arka tarafını yalnızca kameradan kontrol ederek geri gitmek kazaya neden olabilir.**
- **Kamerayı sökmeyiniz ya da düğme ya da kablo ile kameranın yapısında bir değişiklik yapmayınız. Duman çıkarsa ya da garip bir koku hissederseniz, arka kamerayı kullanmayı hemen bırakınız. Kontrol için SUBARU servisinize danışmanızı tavsiye ederiz. Kullanmaya devam ederseniz, bu durum kaza, yangın ya da elektrik çarpmasına neden olabilir.**

⚠ DİKKAT

- **Aracınız yüksek basınçlı yıkayıcı ile yıkanırsa, kameranın su ile direkt temas etmemesine özen gösteriniz. Kameranın suyla temas etmesi buğulanma, arıza, yangın ya da elektrik çarpmasına neden olabilir.**
- **Kamera hassas bir cihaz olduğu için şiddetli darbelere maruz kalmamasına dikkat ediniz. Aksi takdirde, arıza, yangın ya da elektrik çarpması meydana gelebilir.**

- **Kamera çamur ya da kar ile temas ederse ya da kamera donarsa, üzerindekileri temizlerken dikkatli olunuz. Aksi takdirde kameranın hasar görmesi yangın ya da elektrik çarpmasına neden olabilir. Çamur veya buzu temizlemek için kameranın üstüne su veya ılık su dökün ve yumuşak, kuru bir bezle silin.**
- **Kamera ya da kablonun yanına ateşle yaklaşmayınız. Aksi takdirde arıza ya da yangın meydana gelebilir.**
- **Sigortayı yerine koyarken, belirlenmiş aralıktaki sigortayı kullanınız. Farklı değerdeki sigortanın kullanılması arızaya neden olabilir.**
- **Motor çalışmadığında arka görüntü kamerası uzun süre kullanılırsa, akü tamamen boşalabilir.**

NOT

• Kamerayı alkol, benzin ya da tiner ile temizlemeyiniz. Aksi takdirde, renk kaybı meydana gelebilir. Temizlemek için, kamerayı seyreltilmiş deterjan ile nemli bir bez yardımıyla temizleyiniz daha sonra yumuşak, kuru bir bezle siliniz.

• Aracı cilalarken, cilayı kameraya sürmemeye dikkat ediniz. Kameraya cilanın temas etmesi halinde, cilayı temizlemek için deterjan ile nemli bir bez ile temizleyiniz.

• Çizilmeyi önlemek için kamera mercekleri sert bir koruyucu ile kaplanmıştır. Ancak kamera merceklerini yıkarken ya da temizlerken mercekleri çizmemeye dikkat edin. Kamera merceklerini doğrudan temizlik fırçası kullanarak temizlemeyin. Arka görüş kamerasının görüntü kalitesi düşebilir.

• Kamera merceğindeki güçlü ışık, ışık kaynağının etrafında dikey çizgilerin oluşmasına neden olabilir. Bu bir arıza değildir.

• Fluoresan lamba altında, ekranda ışık titremesi meydana gelebilir. Bu bir arıza değildir.

• Arka görüş kamerası tarafından gösterilen nesnelerin rengi, gerçek renklerinden bir miktar farklılık gösterebilir.

■ Arka görüş kamerasının kullanımı

Vites kolu "R" konumundayken, arka görüntü kamerası otomatik olarak aracın arka tarafını görüntüler. Vites kolu diğer konumlardayken, "R" konumundan önceki hali görüntülenir.

1. Kontak anahtarını "ON" (AÇIK) konumuna getirin.
2. Vites kolunu "R" konumuna getirin.

NOT

• Orijinal SUBARU navigasyon sistemi bulunan modellerde, arka görüş kamerasından gelen görüntüler, diğer ekranlardan daha büyük bir önceliğe sahiptir. Bu nedenle, arka görüş kamerası çalışırken, diğer ekranlar devre dışı bırakılır. Diğer ekranları çalıştırmak için vites kolunu "P" konumundan farklı bir konuma getirin.

• Arka kamerada dikiz aynası ya da yan aynalar gibi görüntü yatay olarak terstir.

• Aşağıdaki durumlarda arka kamera ile görüntü almak zorlaşabilir. Bu kameranın arızalı olduğu anlamına gelmez.

– Araç çekme için kullanılmaktadır ya da bir çeki kancası takılıdır.

– Araç karanlık bir yerdeyken (geceleyin veya bir tünelin içinden geçerken vs.).

– Araç son derece sıcak veya soğuk bir yerdeyken.

– Kamera merceği, arka görüş kamerasının görüş açısını engelleyebilecek bir nesne ile engellenirse (yağmur damlası, kar, kir vs.).

– DEVAMI DİĞER SAYFADA –

– Kamera merceğine güçlü bir ışık direkt olarak yansırsa (genellikle ekranda dikey çizgiler oluşur).

■ Ekranda görüş mesafesi

⚠ DİKKAT

Arka görüntü kamerası ile görüntülenen alan aralığı kısıtlıdır.

Arkaya doğru hareket ederken her zaman gözlerinizle kontrol edin ve yavaş ilerleyin.

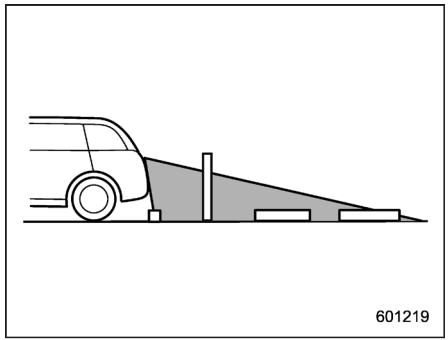

Görüntü alanı

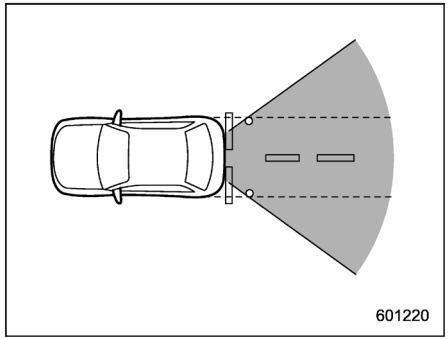

Görüntü alanı

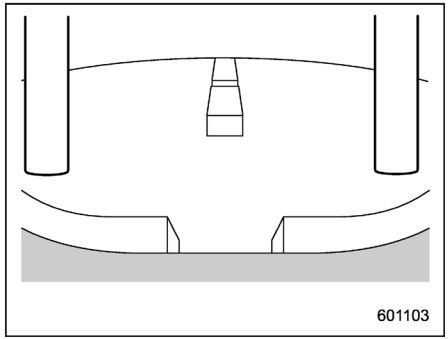

Kamera görüntüsü

Tamponun arka uç kısmının bulunduğu alan görüntülenebilir. Tamponun her iki ucundaki alanlar ile altında kalan alanlar görüntülenemez.

Ayrıca, arka kamera görüntüsü gerçek mesafeden daha kısa görünür.

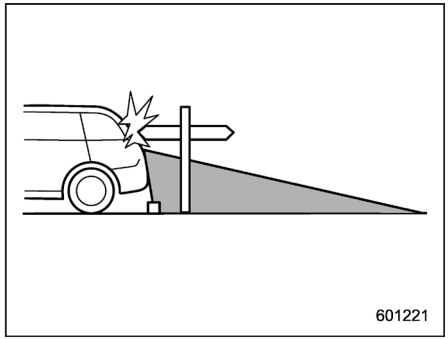

Görüntü alanı

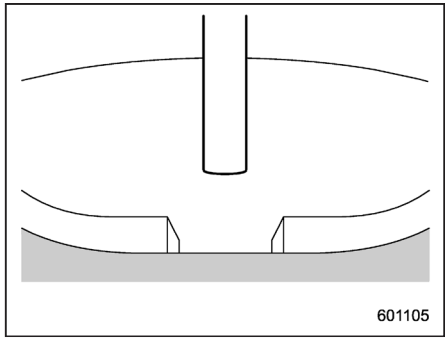

Kamera görüntüsü

Kameranın üstündeki alan görüntülenemez. Aracın arkasında, trafik direği gibi görüş açı-

sını engelleyebilecek geniş çıkıntılı bir engel varsa, çıkıntı ekranda gösterilemez.

■ Yardım çizgisi

Yardım çizgisi (mesafe işareti ve araç genişlik çizgisi), ekrandaki görüntüden gerçek mesafeyi öğrenmenize yardımcı olur.

NOT

Kontağı açtıktan sonraki birkaç saniye içerisinde vites kolunu "R" konumuna getirirseniz, uyarı mesajı görüntülenmeyebilir. Kontağı açtıktan sonra, "R" konumunu seçmeden önce birkaç saniye bekleyin. Ardından uyarı mesajı görüntülenecektir.

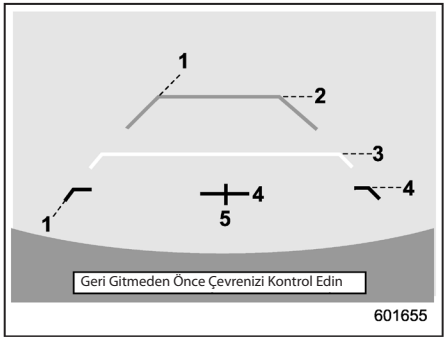

1) Araç genişliği hattı (eğik dikey çizgi)
2) Tampondan yaklaşık 3 m uzaklık (yeşil yatay çizgi)
3) Tampondan yaklaşık 1 m uzaklık (sarı yatay çizgi)
4) Tampondan yaklaşık 0,5 m uzaklık (kırmızı yatay çizgi)
5) Araç merkez hattı

Vites kolu "R" konumundayken, ekran arka kamera görüntüsü ile birlikte yardım çizgilerini de görüntüler.

⚠ DİKKAT

- **Arkaya doğru hareket ederken, yardım çizgilerine güvenmeyiniz ve arka tarafı gözünüzle kontrol ediniz.**
- **Gerçek görüntü yardım çizgilerinin gösterdiği mesafeden farklı olabilir.**
- **Yolcu sayısı ya da yüklenen eşyalar farklılıkların olmasına yol açabilir.**
- **Araç yokuşta ya da eğimli bir yerdeyse, gösterge gerçek görüntüden farklı olabilir.**
- **Görüntülenen "Geri Gitmeden Önce Çevreyi Kontrol Edin" uyarı mesajını dikkate aldığınızdan emin olun.**

NOT

Kontağı açtıktan hemen sonra vites kolunu "R" konumuna getirirseniz, "Geri Gitmeden Önce Çevreyi Kontrol Edin" uyarı mesajı görüntülenmeyebilir. Kontağı açtıktan sonra, "R" konumunu seçmeden önce birkaç saniye bekleyin. Ardından uyarı mesajı görüntülenecektir.

▼ Ekran ve gerçek yol arasındaki fark

Araç boşken, mesafe işaretleri düz yoldaki mesafeyi gösterir. Yük ya da yolun durumuna bağlı olarak, mesafe gerçek görüntüden farklı olabilir.

– DEVAMI DİĞER SAYFADA –

▽Arkada yukarı doğru bir eğim varsa

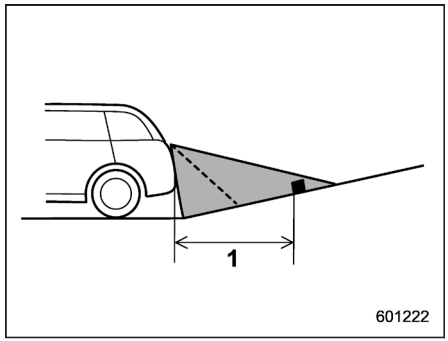

1) 1 m

Ekrandaki görüntü gerçek mesafeden daha uzak görünür.

▽ Arkada aşağı doğru bir eğim varsa

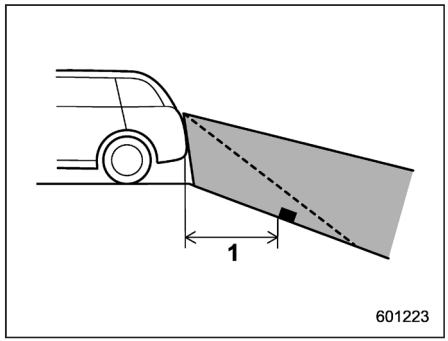

1) 1 m

Ekrandaki görüntü gerçek mesafeden daha yakın görünür.

NOT

Bagajda yük varsa, arka görüntü mesafesi yukarı doğru eğimin olduğu gerçek görüntüden daha uzakta görüntülenir.

▼ Mesafe belirteci özelliği

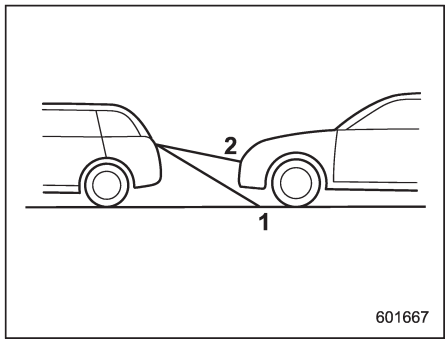

1) 1 m çizgisi
2) 3 m çizgisi

Mesafe belirteci yol üstündeki uzaklığı gösterir. Otomobilin arkasında yakın bir mesafede başka bir otomobil ya da cisim varsa, mesafe doğru şekilde görüntülenemeyebilir.

Subaru Arka Araç Tespit Sistemi

Subaru Arkada Araç Tespit (SRVD) sistemi, Kör Nokta Algılama, Şerit Değiştirme Yardımı ve Arkada Akan Trafik Uyarısı fonksiyonları ile donatılmış arka radardan oluşur.
Bu fonksiyonlar, sistemin arkadaki nesneleri veya araçları tespit etmesini ve şerit değiştirirken veya geri manevra yaparken sürücüyü uyarıp dikkat etmesini sağlar.

⚠ UYARI

Sürücü güvenli sürüşten sorumludur. Şerit değiştirirken veya geri manevra yaparken daima gözlerinizle çevrenizi kontrol etmeyi unutmayın.

Sistem, aracın arka ve yan alanlarını izleyerek sürücünün güvenli bir şekilde şerit değiştirmesi veya geri manevra yapması için ona yardımcı olmak için tasarlanmıştır. Bununla birlikte, şerit değiştirirken veya geri manevra yaparken güvenliği sağlamak için sadece bu sisteme güvenemezsiniz. Bu sisteme aşırı güvenmek bir kazaya neden olabilir ve ciddi yaralanma veya ölüme yol açabilir. Sistemin çalışması çeşitli sınırlamalara tabi olduğundan, bitişik şeritte bir araç olduğunda veya her iki taraftan birinden bir araç yaklaşırken bile SRVD yaklaşma göstergesi ışığının yanıp sönmesi veya yanması gecikebilir veya hiç çalışmayabilir.

Sürücü, aracın arka ve yan alanlarına dikkat etmekten sorumludur.

■ Sistem özellikleri

NOT

SRVD radar sensörü, her ülkenin radyo dalgası ile ilgili yasaları kapsamında onaylanmıştır.

SRVD aşağıdaki fonksiyonlara sahiptir:

- aracı sürerken bitişik şeritte bir kör noktada kalan bir aracı veya yüksek hızla yaklaşan bir aracı tespit etmek (Kör Nokta Algılama ve Şerit Değiştirme Yardımı)
- aracı geri sürerken arkada sağdan veya soldan yaklaşan bir aracı algılamak (Arkada Akan Trafik Uyarısı)

Sistem, aşağıdaki özellikler için radar sensörleri kullanır.

▼ **Kör Nokta Algılama (BSD) sistemi**

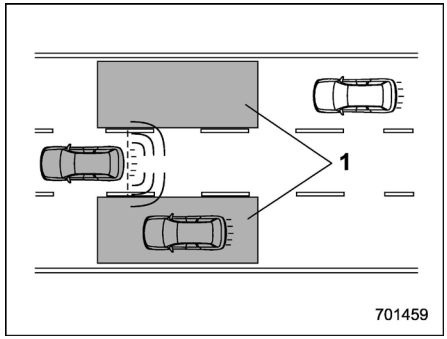

1) Çalışma aralığı

Sistem, sürücüyü aşağıdaki şekilde tehlikelere karşı uyarır.

- Sistem sürücünün kör noktalarında araçlar tespit ederse, dış ayna/aynalar üzerindeki SRVD yaklaşma göstergesi ışığı/ışıkları yanacaktır.
- Sürücü, dönüş sinyali kolunu SRVD yaklaşma gösterge ışığının yandığı tarafa çevirirse, ilgili SRVD yaklaşma göstergesi ışığı yanıp sönecektir.

– DEVAMI DİĞER SAYFADA –

▼ Şerit Değiştirme Yardımı (LCA)

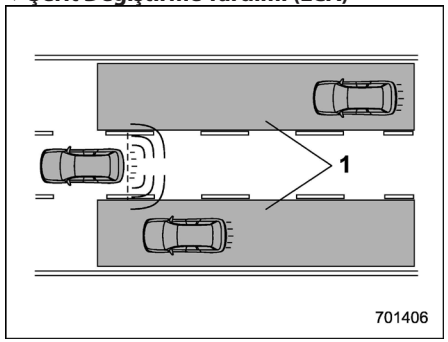

1) Çalışma aralığı

Sistem, sürücüyü aşağıdaki şekilde tehlikelere karşı uyarır.

- Sistem, bitişik şeritlerde yüksek hızlarda yaklaşan araçlar tespit ederse, dış ayna/aynalar üzerindeki SRVD yaklaşma göstergesi ışığı/ışıkları yanacaktır.
- Sürücü, dönüş sinyali kolunu SRVD yaklaşma gösterge ışığının yandığı tarafa çevirirse, ilgili SRVD yaklaşma göstergesi ışığı yanıp sönecektir.

▼ Arkada Akan Trafik Uyarısı (RCTA)

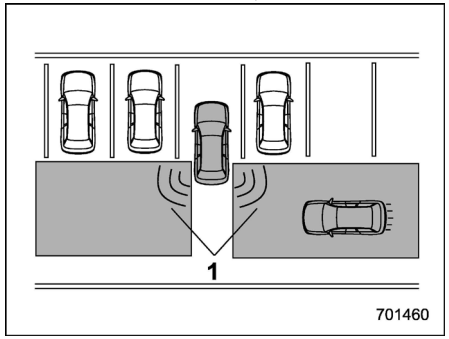

1) Çalışma aralığı

Sistem, geri manevra yaparken sürücüye her iki taraftan birinden yaklaşan başka bir aracın varlığını bildirir. Bu özellik, sürücünün geriye doğru hareket ederken aracın arka ve yan alanlarını kontrol etmesine yardımcı olur.

Araç geriye doğru hareket ederken, sistem her iki taraftan birinden yaklaşan bir araç tespit ederse, sürücüyü aşağıdaki şekilde tehlikelere karşı uyarır.

- Dış ayna(lar) üzerindeki SRVD yaklaşma göstergesi ışığı / ışıkları yanıp söner.
- Bir sesli uyarı sesi duyulur.
- Arka görüş kamerası ekranı üzerinde bir simge görünür.

▽ RCTA'nın algılama sınırları

RCTA'nın algılama yeteneği sınırlı olduğundan, RCTA açılı park etmede düzgün çalışmayabilir.

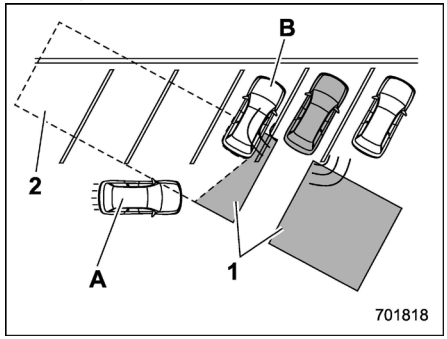

Örnek 1

1) Radar sensörlerinin algılama aralığı
2) Radar sensörlerinin algılama alanının dışındaki alan

A) Algılanamayan araç
B) Park etmiş araç

⚠ UYARI

Algılama menzili park edilmiş araç (B) tarafından sınırlandırılmış olduğundan, yaklaşan bir araç (A) algılanamayabilir. Geri manevra yaparken daima gözlerinizle çevrenizi kontrol etmeyi unutmayın.

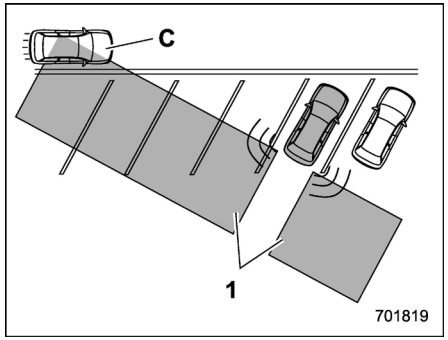

Örnek 2

1) Radar sensörlerinin algılama aralığı

C) Algılanabilen araç

NOT

Sistem, aracınızın önünden bir aracın (C) geçtiğini tespit edebilir. Geri manevra yaparken daima gözlerinizle çevrenizi kontrol etmeyi unutmayın.

■ Sistemin çalışması

▼ Çalışma koşulları

SRVD, aşağıdaki koşulların tümü karşılandığında çalışacaktır.

- Kontak anahtarı "ON" konumundadır.
- SRVD uyarı göstergesi ve SRVD OFF (KAPALI) göstergesi kapatılmıştır
- Araç 10 km/saat'in (6 mil/saat) üzerindeki hızlarda sürülmektedir (geri sürüş hariç).
- Vites kolu / vites seçici kolu "R" konumundadır (Arkada Akan Trafik Uyarısı).

SRVD aşağıdaki durumlarda çalışmayacaktır.

- SRVD OFF göstergesi belirir.
- SRVD OFF göstergesi kapalı kalsa bile araç hızı 10 km/saat'in (6 mil/saat) altındadır (geri sürüş hariç).

NOT

- **Sistemde bir arıza meydana geldiğinde (SRVD yaklaşma göstergesi ışığı da dahil) SRVD çalışmasını durduracak ve SRVD uyarı göstergesi belirecektir. SRVD uyarı göstergesi belirirse, aracınızı mümkün olan en kısa sürede bir SUBARU servisinde kontrol ettirmenizi tavsiye ederiz.**
- **Aşağıdaki durumlarda, SRVD geçici olarak çalışmasını durduracak (veya çalışmasını durdurabilir) ve SRVD uyarı göstergesi belirecektir.**
  - **Radar sensörlerinin etrafında arka tampon yüzeyine büyük miktarda kar veya buz yapışırsa**
  - **Araç karla kaplı bir yolda ya da çevrede uzun süre hiç bir nesnenin görünmediği bir ortamda (çöl gibi) sürülürken**
  - **Yaz mevsiminde yokuş yukarı eğimli yollarda uzun süreli sürüş nedeniyle radar sensörleri etrafındaki sıcaklık aşırı arttığında**
  - **Radar sensörlerinin etrafındaki sıcaklık aşırı derecede düşük olduğunda**
  - **Araç aküsünün voltajı düştüğünde**
  - **Araç aküsünde aşırı gerilim olduğunda**
  - **Radar sensörünün yönü önemli miktarda yanlış hizalanmışsa (Radar sensörünün yönlenmesi herhangi bir nedenle değiştirilirse, yeniden ayarlama yapılması gerekir. Sensörü bir SUBARU servisinde ayarlatmanızı tavsiye ederiz.)**

Bu durumlar düzeltildikten sonra SRVD çalışmasını yeniden başlatır ve SRVD uyarı göstergesi kaybolur.

– DEVAMI DİĞER SAYFADA –

Bununla birlikte, SRVD uyarı göstergesi uzun bir süre göründüyse, sistemi mümkün olan en kısa sürede bir SUBARU servisinde kontrol ettirmenizi tavsiye ederiz.

- **Radar sensörlerinin algılama yeteneği kısıtlıdır. SRVD algılaması bozulmuş olabilir ve sistem aşağıdaki koşullar altında düzgün çalışmayabilir.**
  - **Radar sensörlerinin etrafındaki arka tampon eğilmiş, çarpılmış olduğunda**
  - **Radar sensörlerinin etrafındaki arka tampon yüzeyine buz, kar veya çamur yapışırsa**
  - **Arka tampon üzerindeki radar sensörlerinin alanlarına çıkartmalar vb. yapıştırıldığında**
  - **Yağmur, kar veya sis gibi olumsuz hava koşullarında**
  - **Karla kaplı yollar ve su birikintileri gibi ıslak yollarda sürüş yaparken**
- **Radar sensörleri aşağıdaki araç ve nesneleri algılayamayabilir veya algılamada güçlük çekebilir.**
  - **Küçük motosikletler, bisikletler, yayalar, yol üzerinde veya yol kenarındaki sabit nesneler, vb.**
  - **Radarın yansıtmayabileceği gövde şekillerine sahip araçlar (üzerinde yük bulunmayan bir römork gibi düşük kasa yüksekliği olan araçlar ve spor otomobiller)**
  - **Algılama alanında (geri manevra sırasında aracınızın arkasında veya yanındaki bir bitişik şerit üzerinde) olmasına rağmen aracınıza yaklaşmayan araçlar**

    (Sistem, radar sensörleri tarafından tespit edilen verilere dayanarak yaklaşan araçların varlığını belirler.)
  - **Önemli derecede farklı hızlarda seyahat eden araçlar**
  - **Uzun bir süredir aracınıza paralel ve onunla hemen hemen aynı hızda sürüş yapan araçlar**
  - **– Karşıdan yaklaşan araçlar**
  - **Bitişik şeridin ötesindeki bir şeritteki araçlar**
  - **Geçmeye çalıştığınız hızdan önemli derecede daha düşük bir hızda yol alan araçlar**
- **Çok dar şeritli bir yolda, bitişik şeridin yanındaki bir şeritte sürüş yapan araçları sistem algılayabilir.**

■ SRVD yaklaşma göstergesi ışığı/sesli uyarısı

SRVD etkin durumdayken, sürücüyü uyarmak için aşağıdaki öğe(ler) çalışır.

- SRVD yaklaşma göstergesi ışığı (bitişik şeritlerde araçlar olduğunda)
- SRVD yaklaşma göstergesi ışığı ve sesli uyarısı (geri manevra sırasında sol veya sağ taraftan bir araç yaklaşırken)

▼ SRVD yaklaşma göstergesi ışığı

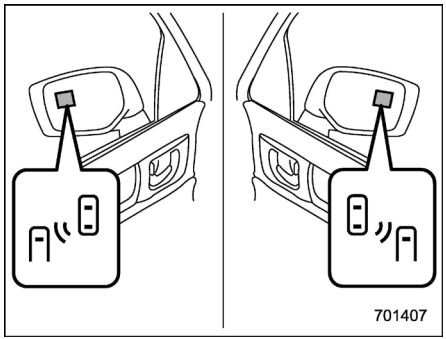

SRVD yaklaşma göstergesi ışığı

Dış aynaların her iki yanına monte edilmiştir. Arkadan yaklaşan bir araç algılandığında gösterge ışığı yanacaktır.

Aşağıdaki koşullar altında, gösterge ışığı sürücüyü tehlikelere karşı uyarmak için yanıp sönecektir.

- Gösterge ışığı yanarken, dönüş sinyali kolunu bu ışığın yandığı yöne çevirirseniz.
- Geri manevra yaparken sistem her iki taraftan birinden yaklaşan bir araç tespit ettiğinde.

▽ SRVD yaklaşma göstergesi ışığı karartma fonksiyonu

Farlar yakıldığında, SRVD yaklaşma göstergesi ışığının parlaklığı azaltılacaktır.

NOT

- **Aşağıdaki koşullar altında SRVD yaklaşma göstergesi ışığını algılamakta zorluk çekebilirsiniz.**
  - **Doğrudan güneş ışığından etkilendiğinde**
  - **Arkadan gelen araçların far ışıklarından etkilendiğinde**
- **Aydınlatma parlaklığı kontrol kadranı tamamen yukarıya doğru konumda iken, farlar açık olsa bile SRVD yaklaşma göstergesi ışığının parlaklığı azaltılmaz.**

▼ SRVD yaklaşma sesli uyarısı (sadece geri manevra yaparken)

Sürücüyü tehlikelere karşı uyarmak için SRVD yaklaşma göstergesi ışığının yanıp sönmesi süresince bir sesli uyarı sesi duyulur.

Sesli uyarının ses seviyesi, çoklu bilgi ekranı üzerinden değiştirilebilir.

▼ SRVD yaklaşma göstergesi ışığı/sesli uyarısı ile ilgili güvenlik ipuçları

- Aşağıdaki durumlarda, SRVD yaklaşma göstergesi ışığı ve sesli uyarısının çalışması gecikebilir veya sistem bu uyarıları vermeyebilir.
  - Bir araç bitişik şeridin yanındaki bir şeritten bitişik şeride hareket ederken
  - Dik eğimli bir yolda veya tekrarlayan keskin inişli ve çıkışlı yollarda sürüş sırasında
  - Bir geçişi aşarken
  - Hem aracınız ve hem de bitişik bir şeritte sürüş yapan bir araç her bir şeridin uzak tarafında sürüş yaparken.
  - Birbirini yakın takip eden birkaç araç bir sıra halinde yaklaşırken
  - Dar yarıçaplı virajlarda (keskin virajlarda veya bir kavşakta dönüşler yaparken)
  - Kendi şeridiniz ile bitişik şerit arasında bir yükseklik farkı olduğunda
  - SRVD OFF (KAPALI) düğmesine basarak SRVD'nin etkinleştirilmesinden hemen sonra
  - Vites kolu / vites seçici kolu "R" konumuna geçirildikten hemen sonra
  - Bagaj bölmesine son derece ağır yük yüklenmiş olduğunda
- Geri manevra sırasında, aşağıdaki koşullar altında, SRVD yaklaşma göstergesi ışığı ve sesli uyarısının çalışması gecikebilir veya sistem bu uyarıları vermeyebilir.
  - Bir açılı park alanından çıkarken
  - Aracınızın hemen yanına büyük boyutlu bir araç park edildiğinde (bu araç radar dalgalarının yayılmasını engeller.)
  - Eğimli yollarda geri manevra yaparken
  - Yüksek bir hızda geri manevra yaparken

– DEVAMI DİĞER SAYFADA –

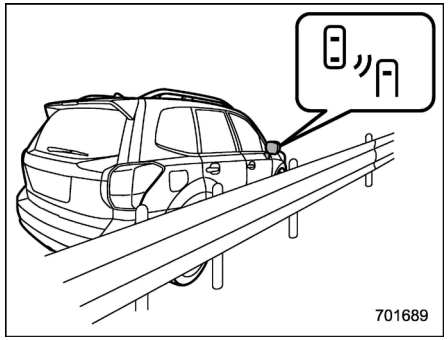

• Yol üzerinde veya yol kenarındaki masif nesnelere (koruyucu parmaklıklar, tüneller ve yan duvarlar gibi) yakın sürüş yaparken, SRVD yaklaşma göstergesi ışığı yanabilir.

• Kentsel alanlarda bir kavşakta dönüş yaparken, SRVD yaklaşma gösterge ışığı yanıp sönebilir.

• Geri manevra yapılan yönde bir bina veya duvar varsa, SRVD yaklaşma göstergesi ışığı yanıp sönebilir ve uyarı sesi duyulabilir.

• Aşağıdaki durumlarda, sistem aracınızdan iki şerit uzakta sürüş yapan bir aracı algılayabilir.

- Aracınız, şeridinin ilgili araca yakın tarafında sürüş yaparken
- İki şerit uzakta sürüş yapan araç, şeridinin aracınıza yakın tarafında sürüş yaparken

■ SRVD uyarı göstergesi

▼ Sistem geçici durdurma göstergesi

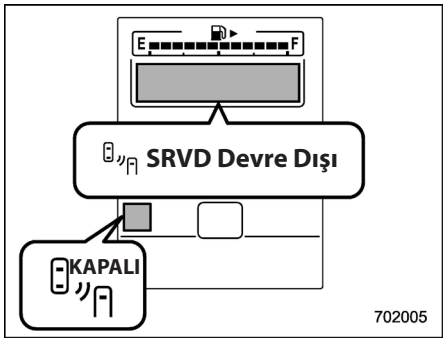

Bu gösterge aşağıdaki koşullardan herhangi birinde görünür.

• sistem aşırı yüksek veya düşük sıcaklıklarda kullanıldığında.

• anormal voltaj olduğunda.

• radar yönü büyük ölçüde ayarsız olduğunda.

Bu koşullar düzeltildikten sonra sistem geçici durdurma durumundan çıkar ve gösterge kaybolur.

Gösterge uzun bir süre boyunca görüntüde kalırsa, sistemi mümkün olan en kısa sürede bir SUBARU servisinde kontrol ettirmenizi tavsiye ederiz.

▼ Azalan radar duyarlılığı nedeniyle sistem geçici durdurma göstergesi

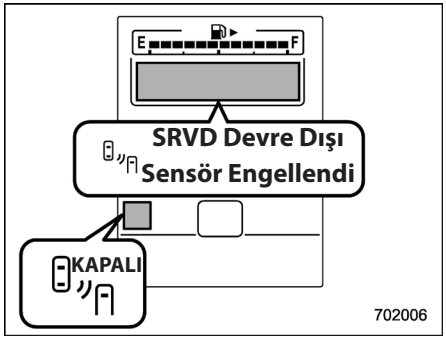

Azalan radar duyarlılığı nedeniyle sistem geçici durdurma göstergesi

Bu gösterge, radar sensörlerinin algılama yeteneği azaltıldığında belirir.

Bu durum düzeltildikten sonra, sistem geçici durdurma durumundan çıkar ve gösterge kaybolur.

Gösterge uzun bir süre boyunca görüntüde kalırsa, sistemi mümkün olan en kısa sürede bir SUBARU servisinde kontrol ettirmenizi tavsiye ederiz.

▼ **Sistem arıza göstergesi**

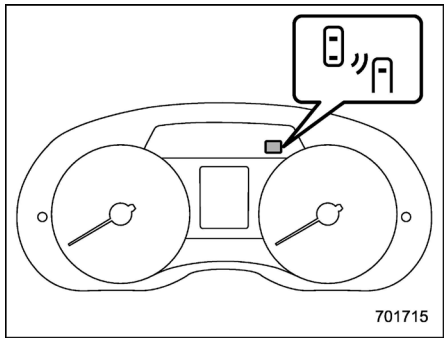

Sistem arıza göstergesi (A tipi)

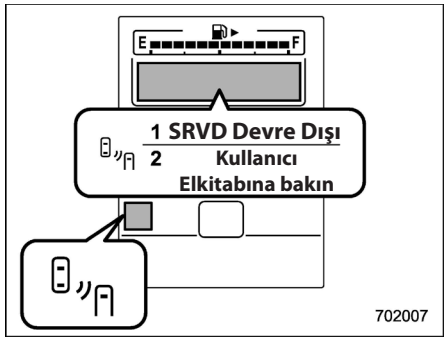

Sistem arıza göstergesi (B tipi)
1) İlk önce bu mesaj görünecektir
2) Daha sonra bu mesaj görünecektir

Bu gösterge, sistemde bir arıza oluştuğunda belirir. Bir SUBARU servisine başvurmanızı ve sistemi inceletmenizi öneririz.

■ SRVD OFF (KAPALI) düğmesi

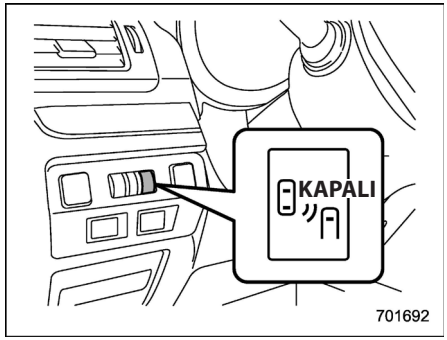

SRVD OFF (KAPALI) düğmesi (soldan direksiyonlu modeller)

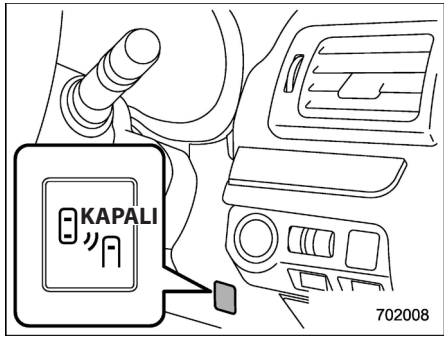

SRVD OFF (KAPALI) düğmesi (sağdan direksiyonlu modeller)

– DEVAMI DİĞER SAYFADA –

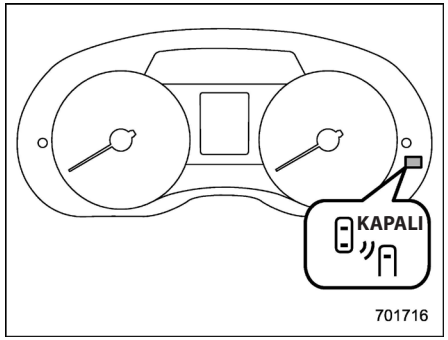

SRVD OFF (KAPALI) göstergesi (A tipi)

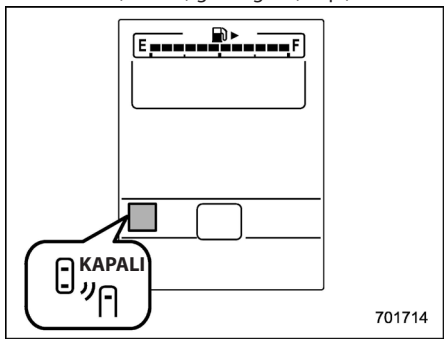

SRVD OFF (KAPALI) göstergesi (B tipi)

SRVD OFF (KAPALI) düğmesine basıldığında, gösterge tablosunun çoklu bilgi ekranında SRVD OFF (KAPALI) göstergesi belirir ve SRVD devre dışı bırakılır.

SRVD'yi etkinleştirmek için düğmeye tekrar basın. SRVD OFF (KAPALI) göstergesi kaybolur.

NOT

• Aşağıdaki durumlarda, sistemi devre dışı bırakmak için SRVD OFF (KAPALI) düğmesine basın. Engellenen radar dalgaları nedeniyle sistem düzgün çalışmayabilir.

– Bir römork çekerken

– Aracın arkasına bir bisiklet taşıyıcısı veya başka bir öğe takıldığında

– Bir şasi dinamometresi veya serbest döndürme cihazı vb. kullanılırken

– Aracı kaldırarak motoru çalıştırır ve tekerlekleri döndürürken

• Kontak anahtarı "LOCK"/"OFF" (KİLİTLİ/KAPALI) konumuna getirilirse, sistemin bilinen son durumu korunur. Örneğin, SRVD devre dışı bırakıldığında, eğer kontak anahtarı "KİLİTLİ" / "KAPALI" konumuna getirilirse, kontak anahtarı daha sonra "AÇIK" konumuna getirildiğinde, SRVD devredışı kalmaya devam eder.

■ Radar sensörlerinin kullanımı

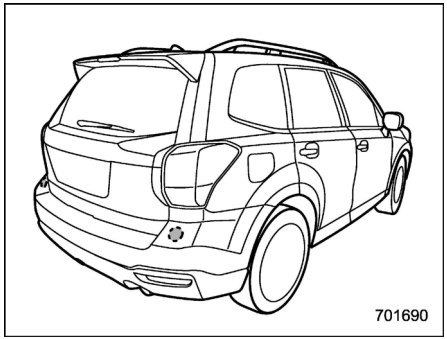

Radar sensörleri

Aracın her iki yanında birer tane radar sensörleri, arka tamponun iç tarafına monte edilmiştir.

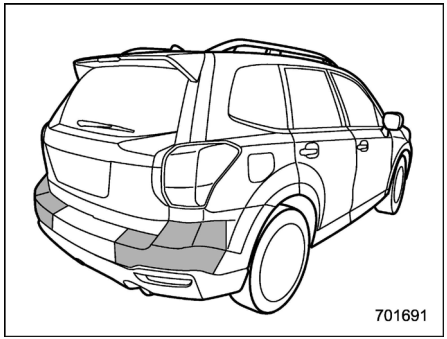

Yan Görüş Ekranı (varsa)

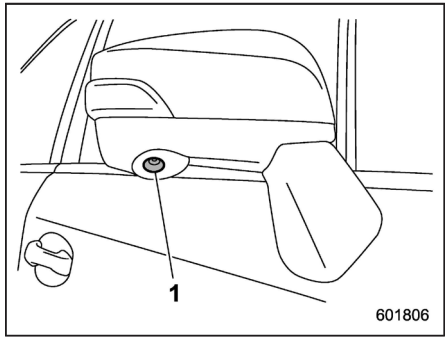

Soldan direksiyonlu modeller

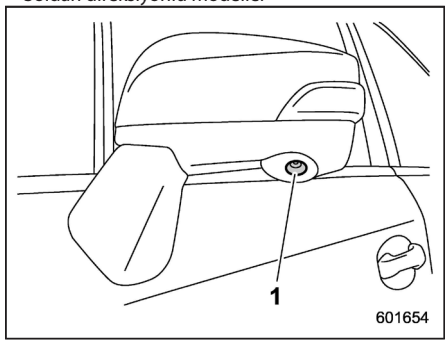

Sağdan direksiyonlu modeller
1) Kamera

Dış aynanın sol veya sağ altında bulunan kameranın görüntüsü çok fonksiyonlu ekranda görüntülenir. Bu, kör noktaları ortadan kaldırır ve sürücünün ön yolcu tarafının önünü kontrol etmesini sağlar.

⚠ UYARI

- **Aracı sürerken, ön ve sağ/sol yönlerinin güvenliğini her zaman bakarak kontrol edin.**
- **Kamera lensinin özelliklerinden ötürü, bir kişinin veya nesnenin ekrandaki görüntüsü, konum ve mesafe yüzünden gerçekten farklıdır.**
- **Yan Görüş Ekranı sistemine çok fazla güven duymayın. Aracı, Yan Görüş Ekranı olmayan bir aracı sürer gibi dikkatli bir şekilde sürün.**
- **Aracı sürerken, asla yalnızca Yan Görüş Ekranına güvenmeyin. Ekrandaki görüntü, gerçek durumdan farklı olabilir. Aracı yalnızca ekrandaki görüntüye dayanarak sürerseniz, bir çarpışma veya beklenmedik bir kaza olabilir. Aracı sürerken, her zaman aracın etrafının güvenliğini doğrudan gözlerinizle ve aynalarla kontrol edin.**
- **Yan Görüş Ekranını aşağıdaki durumlarda kullanmayın.**

  – Dış aynalar kapalıysa.

  – Yol kapısı tam kapanmadıysa.
- **Dış sıcaklık düşükse, ekran kararabilir veya görüntü sönükleşebilir. Özellikle, hareket eden bir nesnenin görüntüsü bozulabilir veya ekrandan kaybolabilir. Aracı sürerken, etrafın güvenliğini her zaman doğrudan gözleriniz ile kontrol etmelisiniz.**

– DEVAMI DİĞER SAYFADA –

■ Yan Görüş Ekranı nasıl gösterilir

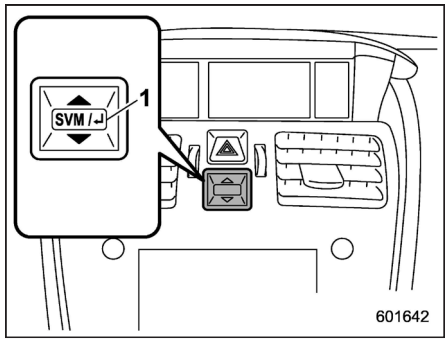

1) SVM/ENTER düğmesi

Kontak anahtarı "ON" konumundayken, aşağıdaki işlemleri yaparak kamera ekranına geçiş yapın.

- SVM/ENTER SVM/↵ düğmesine basın.*1
- Geri vites kenetleme fonksiyonu devredeyken, vites kolunu "R" konumuna getirin.*2

*1: Çok fonksiyonlu ekran temel ekrandan farklı başka ekranlar gösterirken, kamera görüntüsüne geçiş yapmaz.

*2: Geri vites kenetlenme fonksiyonu açılıp kapatılabilir. "Yan Görüş Ekranı fonksiyon ayarı" konusuna bakın F3-85.

■ Yan Görüş Ekranı nasıl iptal edilir

▼ Yan Görüş Ekranı, SVM/ENTER düğmesi ile etkinleştirildiğinde

▽ Yan Görüş Ekranının manuel iptali

SVM/ENTER SVM/↵ düğmesine tekrar basın.

▽ Yan Görüş Ekranının otomatik iptali

Aşağıdaki şartlardan herhangi biri karşılanırsa, Yan Görüş Ekranı otomatik olarak iptal edilir.

- Son işlem üzerinden yaklaşık 3 dakika geçtiyse.
- Araç hızı 20 km/h (12,5 mph) veya daha fazla olduysa*.
- Vites kolu "P" konumuna getirildiyse.
- Park freni devredeyse.

*: Yan Görüş Ekranı, aracın hızına bağlı olmaksızın, SVM/ENTER düğmesine basıldığında etkinleşir.

▼ Görüntü geri vites kenetlenme fonksiyonu ile açıldığında

▽ Yan Görüş Ekranının manuel iptali

SVM/ENTER SVM/↵ düğmesine tekrar basın.

▽ Yan Görüş Ekranının otomatik iptali

Aşağıdaki şartlardan herhangi biri karşılanırsa, Yan Görüş Ekranı otomatik olarak iptal edilir.

- Park freni devredeyse.
- Araç hızı 8 km/h (5 mph) veya daha fazla olduysa.
- Vites kolu "R" konumumdan "P" konumuna getirildiyse.
- Vites kolunu "R" konumundan "P" konumu dışında başka bir konuma getirmenin üzerinden yaklaşık 9 saniye geçtiyse.

■ Ekran kontrastı nasıl ayarlanır

Yan görüş ekranının kontrastı ayarlanabilir.

1. Aracı durdurmak için fren pedalına sonuna kadar basın.

2. Araç durmuşken ve yan görüş ekranı çok fonksiyonlu ekranda gösterilirken, ayar ekranı gösterilene kadar SVM/ENTER SVM/↵ düğmesine basılı tutun.

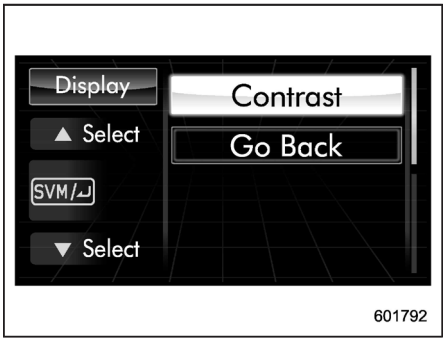

3. "Kontrast" tuşunu seçin ve SVM/ENTER SVM/↵ düğmesine basın.

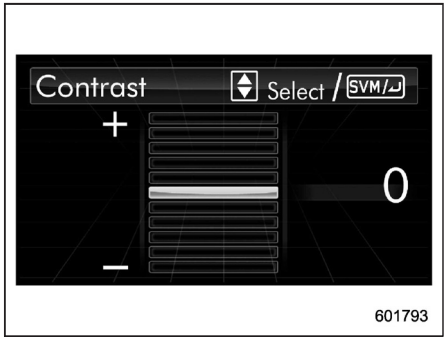

4. SVM/ENTER SVM/↵ düğmesini kullanarak bir kontrast seviyesi seçin.

5. Ayarı onaylamak için SVM/ENTER SVM/↵ düğmesine basın.

■ Ekrandaki görüntülerin aralığı

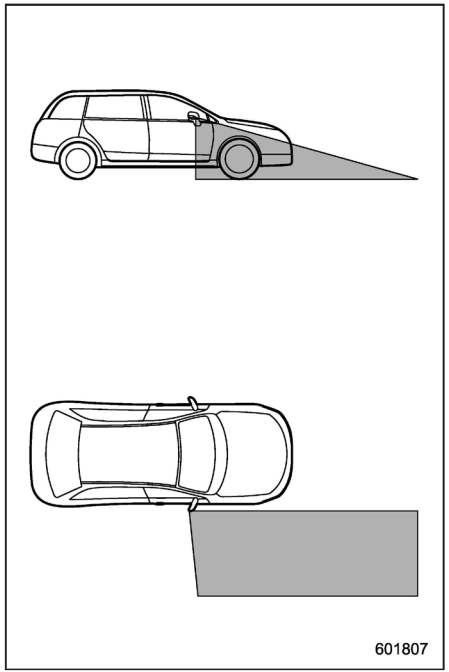

Gösterilen görüntünün aralığı (soldan direksiyonlu modeller)

– DEVAMI DİĞER SAYFADA –

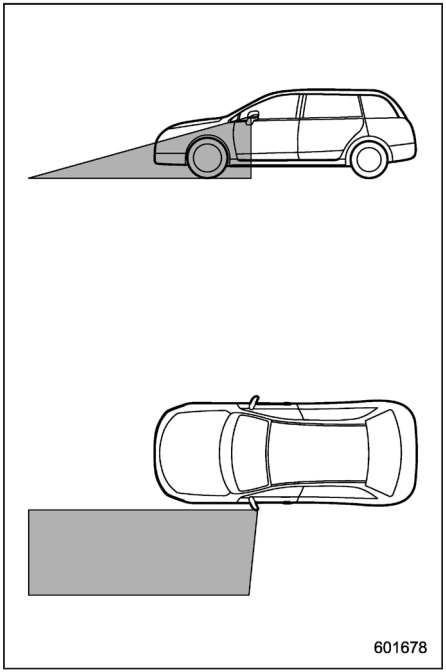

Gösterilen görüntünün aralığı (sağdan direksiyonlu modeller)

⚠ UYARI

Kamera tarafından yakalanan görüntünün aralığı sınırlı olduğu için, aracı sürerken etrafın güvenliğini her zaman doğrudan gözleriniz ile kontrol edin.

NOTLAR

• Gösterilen görüntünün aralığı, aracın durumuna veya yol yüzeyinin durumuna bağlı olarak değişebilir.

• Yan Görüş Ekranı özel tasarlanmış lensler kullandığından, gösterilen görüntünün mesafe hissi, gerçek mesafeden farklıdır.

• Kamera görüntüsünü görmek aşağıdaki durumlarda zor olabilir. Bu bir arıza değildir.

– Karanlık yer (gece)

– Lens etrafında yüksek veya düşük sıcaklık

– Lense suyun temas etmesi veya yüksek nemde (yağmurlu hava)

– Kamera etrafında yabancı maddeler (çamur gibi) varsa

– Kamera lensine doğrudan güneş ışığı veya farın gelmesi

• Floresan lamba, sodyum buharlı lamba veya cıva buharlı lamba gibi yapay bir ışığın altında aydınlanan kısım titriyor gibi gözükebilir (titreme olayı).

• Ekran soğuduktan sonra, görüntü iz bırakabilir veya normalden daha karanlık olabilir; bu da ekranı görmeyi zorlaştırır. Aracı sürerken, etrafın güvenliğini her zaman doğrudan gözleriniz ile kontrol edin.

• Aşağıdaki olaylar, bir arıza olarak kabul edilmemelidir.

– Yağmurlu bir havada nem oranı yüksekse, kamera lensi buğulanabilir.

– Gece sürüş yaparken, ileride olan bir aracın veya binanın ışığı, kamera görüntüsüne doğru yansıyabilir.

– Karanlık bir yerde veya gece sürüş yaparken, paraziti azaltmak için kamera görüntüsü ayarlanabilir.

Bu yüzden, görüntü monokromatik gibi gözükebilir veya görüntünün renkleri asıl renklere göre farklılık gösterebilir. Kamera görüntüsü, ekranın ortasındaki ve dört köşesindeki netliğe bağlı olarak bozulabilir. Bu bir arıza değildir.

■ Kılavuz çizgiler

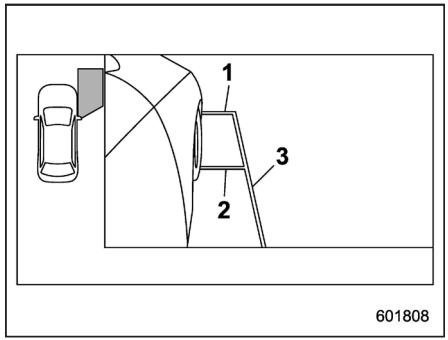

Soldan direksiyonlu modeller

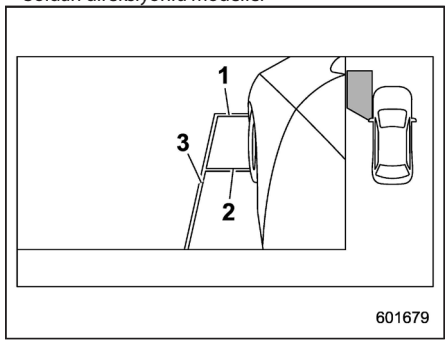

Sağdan direksiyonlu modeller
1) Araç önü çizgisi
2) Ön lastik ortası çizgisi
3) Araç yanı çizgisi

Aracın genişliğini ve ön ucunu gösteren kılavuz çizgiler ekranda görüntülenir.

• Araç önü çizgisi:

Çizgi, aracın ön bölümünü gösterir.

• Ön lastik ortası çizgisi:

Çizgi, ön lastiğin ortasını gösterir.

• Araç yanı çizgisi:

Çizgi, dış aynalarla beraber aracın genişliğini gösterir.

NOTLAR

Dönüş sinyali lambası, araç yan çizgisi ile örtüşebilir. Bu bir arıza değildir.

■ Kameranın kullanımı

⚠ DİKKAT

Aşağıdaki talimatlara uyun. Aksi takdirde, sistem arızalanabilir.

- **Kameraya çarpmak veya bir nesne ile vurmak gibi güçlü bir darbe uygulamayın. Montaj açısı değişebilir.**
- **Kamera ünitesi su geçirmez bir yapıdır. Üniteyi çıkartmayın, sökmeyin veya modifiye etmeyin.**
- **Kamera lensini sert bir fırça veya aşındırıcı maddelerle güçlü bir şekilde ovmayın veya cilalamayın. Kamera görüntüsünde olumsuz etki ile sonuçlanacak şekilde lens çizilebilir.**
- **Kamera lensi camdan veya plastikten yapılmıştır. Herhangi bir organik çözücü, cila, yağlı film çıkartıcı veya cam kaplama maddesinin lens yüzeyine yapışmasına izin vermeyin. Herhangi biri yapışırsa, hemen çıkartın.**
- **Kamera lensini, soğuk havada sıcak su tutmak gibi ani sıcaklık değişikliklerine maruz bırakmayın.**
- **Aracı temizlerken, kameraya veya etrafındaki alana yüksek basınçlı su jeti uygulamayın. Kamera, kuvvetli su basıncının etkisiyle yerinden çıkabilir. Ayrıca, su kameranın içine girebilir ve bir arızaya neden olabilir.**
- **Kamera herhangi bir darbeye maruz kaldıysa, bu kameranın bir arızasına neden olabilir. Kamerayı mümkün olan en kısa zamanda SUBARU bayiniz tarafından kontrol ettirin.**

– DEVAMI DİĞER SAYFADA –

- **Hiçbir koşulda, buharlı temizleyici kullanmayın. Bazı buharlı temizleyiciler sıcak buhar verirler.**
- **Kamera yüzeyi, çarpan bir taş yüzünden hasar görebilir.**

NOTLAR

Kamera lensi kirlenmişse, net görüntü mümkün değildir. Kamera su damlaları, kar veya çamur ile kirlendiği zaman, su ile yıkayın ve kalan rutubeti yumuşak bir bez ile silin. Ağır bir şekilde kirlenirse, nötr deterjan ile yıkayın.

Yakıt 7-3
Benzinli modeller için yakıt gereksinimleri 7-3
Dizel modeller için yakıt gereksinimleri 7-3
Yakıt deposu kapağı ve dış kapak 7-4
Sürüşe hazırlanma 7-6
Motorun çalıştırılması ve durdurulması (marş düğmesi olmayan modeller) 7-7
Motorun çalıştırılması 7-7
Motorun durdurulması 7-11
Motorun çalıştırılması ve durdurulması (marş düğmesi bulunan modeller) 7-11
Güvenlik önlemleri 7-11
Marş düğmeli çalıştırma sistemi için çalışma aralığı 7-11
Motorun çalıştırılması 7-11
Motorun durdurulması 7-13
Giriş anahtarı düzgün çalışmadığında 7-14
Manuel şanzıman 7-14
Vites değiştirme 7-15
Sürüşle ilgili ip uçları 7-19
Sürekli değişken şanzıman 7-19
Vites kolu 7-20
Manuel mod seçimi (mevcutsa) 7-22
"L" konumunun seçilmesi (mevcutsa) 7-24
Vites kilidi fonksiyonu 7-25
Sürüşle ilgili ip uçları 7-26
SI-DRIVE (mevcutsa) 7-27
Akıllı (I) modu 7-27
Sport (S) modu 7-28
Sport Sharp (S#) modu (mevcutsa) 7-28
SI-DRIVE düğmeleri 7-29
Hidrolik direksiyon pompa kayışı 7-30
Frenleme 7-31
Frenleme ile ilgili ipuçları 7-31
Fren sistemi 7-31
Disk fren balatalarının aşınma uyarısı göstergeleri 7-32
ABS (Kilitlenmeyi Önleyici Fren Sistemi) 7-33
ABS sistemi kendi kendine kontrol özelliği 7-33
ABS uyarı lambası 7-33
Elektronik Fren Kuvveti Dağılımı (EBD) sistemi 7-34
EBD sistemi çalışmadığı zaman yapılacaklar 7-34
Araç Dinamiği Kontrol sistemi 7-35
Araç Dinamiği Kontrol sistemi ekranı 7-37
Araç Dinamiği Kontrol Sistemi KAPALI düğmesi 7-37
X modu (mevcutsa) 7-38
X modunu açma/kapatma 7-39
Yokuş iniş kontrolü fonksiyonu 7-41
Lastik basıncı izleme sistemi (TPMS) (mevcutsa) 7-42
TPMS mod ayarı 7-43
Aracınızın park edilmesi 7-45
Park freni 7-45
Park etme ilgili ipuçları 7-45
Yokuşta kalkış yardımı sistemi 7-46
Yokuşta kalkış yardımı sisteminin etkinleştirilmesi/devre dışı bırakılması 7-48
Yokuşta kalkış yardımı uyarı lambası/Yokuşta kalkış yardımı KAPALI gösterge lambası 7-50

Hız sabitleme sistemi (varsa) 7-50
Hız sabitleme sisteminin ayarlanması 7-50
Hız sabitleme sisteminin geçici olarak iptal edilmesi 7-52
Hız sabitleme sisteminin kapatılması 7-52
Sabit seyir hızının değiştirilmesi..... 7-52
Sabit hız kontrolü gösterge lambası 7-54
Hız sabitleme sistemi ayarı gösterge lambası..... 7-54
Otomatik Start/Stop sistemi (mevcutsa) 7-54
Sistemin çalışması 7-54
Otomatik Start/Stop sistemi durumunun görüntülenmesi 7-58
Sistem uyarısı..... 7-58

Yakıt

■ Benzinli modeller için yakıt gereklilikleri

⚠ DİKKAT

- **Düşük kaliteli yakıt veya uygun olmayan yakıt katkı maddesinin kullanılması motor ve / veya yakıt sistemi hasarına yol açabilir.**
- **Yakıtın aracın dış yüzeyine sıçramasına izin vermeyiniz. Yakıt boyaya zarar verebileceğinden, dökülen yakıtı derhal silin. Dökülen yakıttan kaynaklanan boya hasarı, SUBARU Sınırlı Garanti kapsamına dahil değildir.**
- **Yakıt doldurma borusunun ağzı sadece kurşunsuz benzin pompasının tabancasını kabul edecek şekilde tasarlanmıştır. Hiçbir durumda kurşunlu benzin doldurulmamalıdır, aksi takdirde kurşunlu benzin, emisyon kontrol sistemine hasar verebilir ve verimi düşürebilir ve yakıt sarfiyatını artırabilir. Ayrıca bu durum araç bakım masraflarını da artırabilir.**

▼ Turbo olmayan benzinli modeller

2.5 L modeller ve Avustralya modelleri:

Aracınızın motoru sadece kurşunsun benzin kullanacak şekilde tasarlanmıştır. 90 veya daha yüksek oktanlı kurşunsuz benzin kullanılması tavsiye edilir. Bu oktan derecesi Araştırma Oktan numarasıdır.

Optimum motor performansı ve verimi için, kurşunsuz benzin kullanmanız tavsiye edilir.

Diğer modeller:

Aracınızın motoru sadece kurşunsun benzin kullanacak şekilde tasarlanmıştır. 95 veya daha yüksek oktanlı kurşunsuz benzin kullanılması tavsiye edilir. Bu oktan derecesi Araştırma Oktan numarasıdır.

95 veya daha yüksek oktanlı kurşunsuz benzin bulunamıyorsa, 90 veya daha yüksek oktanlı kurşunsuz benzin de kullanılabilir.

▼ Turbo benzinli modeller

Motor 95 veya daha yüksek oktanlı kurşunsuz benzin kullanacak şekilde tasarlanmıştır. Bu oktan derecesi Araştırma Oktan numarasıdır.

■ Dizel modeller için yakıt gereklilikleri

Motorunuz, yalnızca **EN590** teknik özelliklerine uygun veya eşdeğeri bir dizel yakıt kullanılacak şekilde tasarlanmıştır.

⚠ DİKKAT

- **Aracınızda, EN590 şartnamesine uyanlar ve eşdeğeri yakıtlar dışında hiç bir yakıtı kullanmayınız. Uygun olmayan bir yakıtın kullanılması, sadece motor performansını düşürmez, aynı zamanda motor ve yakıt sistemine ciddi zararlar verebilir. Motorunuza zarar vermekten kaçınmak için aşağıdaki talimatlara uymalısınız.**
  - **– Asla benzin ile karıştırılmış dizel yakıt kullanmayınız.**
  - **– Asla parafin, gaz yağı vs. kullanmayınız.**
  - **– Asla gemi dizel yakıtı kullanmayınız.**
  - **– Dizel yakıta asla yakıt katkı veya temizlik maddeleri ilave etmeyiniz.**
- **Yakıtın aracın dış yüzeyine sıçramasına izin vermeyiniz. Yakıt boyaya zarar verebileceğinden, dökülen yakıtı derhal**

– DEVAMI DİĞER SAYFADA –

silin. Dökülen yakıttan kaynaklanan boya hasarı, SUBARU Sınırlı Garanti kapsamına dahil değildir.

▼ Kış tipi dizel

Düşük yakıt sıcaklıklarında çalışma sorunları ile karşılaşmamak için, kış mevsimi esnasında kullanılmak üzere soğuk akış özelliklerine sahip dizel yakıtlar mevcuttur. Ancak, kış mevsimi için dizel yakıt özelliği aracın sürüldüğü bölgenin iklimine bağlıdır. Kış dizel yakıtı hakkında daha fazla bilgi için SUBARU servisine danışmanızı tavsiye ederiz.

■ Yakıt deposu kapağı ve depo dış kapağı

▼ Deponun doldurulması

Yakıt doldurma işlemini sadece bir kişi gerçekleştirmelidir. Yakıt doldurma işlemi sırasında diğerlerini araç alanına, yakıt doldurma borusunun yakınına yaklaştırmayınız.

Benzin istasyonunda belirtilen diğer önlemlere de dikkat edin.

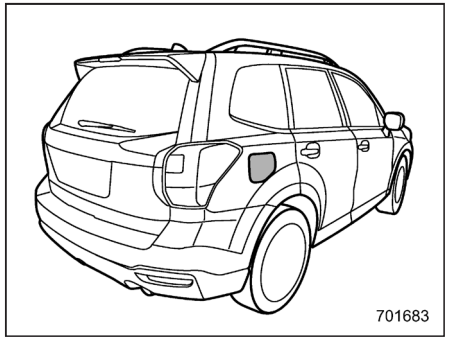

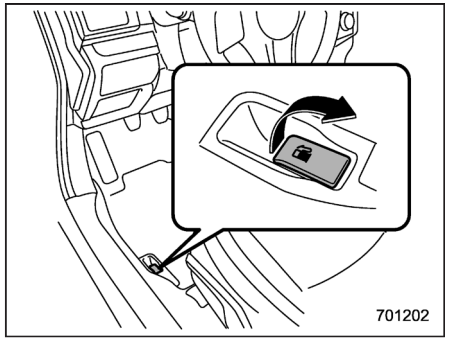

1. Yakıt deposu dış kapağını açmak için depo dış kapağını açma kolunu yukarı çekiniz. Kol, sürücü koltuğunun zeminindedir.

⚠ UYARI

Yakıt deposu kapağını açmadan önce, vücudunuzdaki statik elektriği deşarj etmek için ilk önce yakıt pompasının metal bir kısmına, aracın gövdesine ve benzer bir nesneye dokununuz. Vücudunuzda elektrostatik yük varsa, yakıtın bir elektrik kıvılcımı ile ateşlenme ihtimali mevcuttur. Yeni bir statik elektrik yükü toplamayı önlemek için, yakıt doldurma işlemi sırasında araca binmeyiniz.

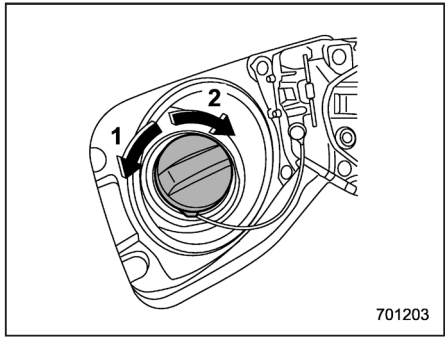

1) Açma
2) Kapama

2. Yakıt deposu kapağını yavaşça saat ibresinin tersi yönde çevirerek çıkarın.

⚠ UYARI

- **Benzin buharı oldukça yanıcı bir maddedir. Yakıt doldurmadan önce, daima ilk önce motoru durdurun ve aracın tüm kapıları ve camlarını kapatın. Yakın çevrede yanan sigara, alev veya elektrik kıvılcımlarının olmadığından emin olunuz. Yakıtı sadece dışarıdayken doldurunuz. Dökülen yakıtı hemen silin.**
- **Kapağı açarken, sıkıca tutunuz ve yavaşça saat yönünün tersine çeviriniz. Kapağı hızlıca sökmeyiniz. Yakıt basınç altında olabilir ve özellikle sıcak havalarda yakıt doldurma ağzından dışarı püskürebilir. Kapağı açarken bir fıslama sesi duyarsanız, sesin kesilmesini bekleyiniz ve daha sonra yakıtın dışarı püskürmesini ve yangına sebep olmasını önlemek için kapağı yavaşça açınız.**

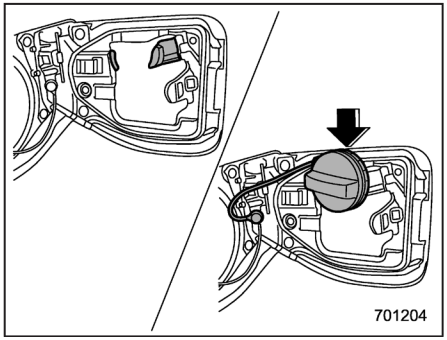

3. Yakıt dolum kapağını, yakıt deposu dış kapağının içindeki kapak tutucuya yerleştirin.

⚠ UYARI

- **Yakıt doldururken, yakıt pompası ağzını yakıt deposu borusuna sokunuz. Pompa kaldırılmışsa veya tamamen sokulmamışsa, otomatik durdurma mekanizması işlemeyebilir ve yakıtın depodan taşmasına ve yangın tehlikesinin oluşmasına sebep olur.**
- **Yakıt pompası ağzındaki otomatik durdurma mekanizması devreye girdiğinde yakıt doldurmayı kesiniz. Yakıt eklemeye devam ederseniz, sıcaklık değişir veya diğer koşullar yakıtın depodan taşmasına sebep olabilir ve yangın tehlikesi meydana gelebilir.**

4. Yakıt doldurma pompası otomatik olarak durduktan sonra depoyu doldurmayı bırakınız. Daha fazla yakıt doldurmayınız.

5. Depo kapağını yerine takınız, tık sesi duyuncaya kadar saat ibresi yönünde çeviriniz. Kapağı sıkarken kapak bağlantı kordonunun kesinlikle araya sıkışmamasını sağlayınız.

6. Yakıt deposu dış kapağını tamamen kapatınız. Boyalı yüzeylere benzin sıçratırsanız derhal su dökerek temizleyiniz. Aksi takdirde boyalı yüzey hasar görebilir.

NOT

Yakıt göstergesinde "⛽▶" işareti göreceksiniz. Bu işaret yakıt deposunun aracın sağında olduğunu hatırlatır.

– DEVAMI DİĞER SAYFADA –

⚠ DİKKAT

- **Yakıt deposuna asla herhangi bir temizlik maddesi koymayın. Temizlik kimyasallarının konması yakıt sistemin zarar verebilir.**
- **Yakıt doldurulduktan sonra, tamamen sıkıldığından emin olmak için kapağı saat yönünde "klik" sesi duyana kadar çeviriniz. Kapak sıkıca kapatılmazsa, araç kullanılırken yakıt sızıntısı meydana gelebilir veya bir kaza durumunda yakıt dışarı fışkırarak yangın tehlikesi oluşturabilir.**
- **Yakıtın aracın dış yüzeyine sıçramasına izin vermeyiniz. Yakıt boyaya zarar verebileceğinden, dökülen yakıtı derhal silin. Dökülen yakıttan kaynaklanan boya hasarı, SUBARU Sınırlı Garanti kapsamına dahil değildir.**
- **Her zaman orijinal SUBARU benzin deposu kapağını kullanmanızı tavsiye ederiz. Yanlış kapağı kullanırsanız kapak yerine oturmayabilir veya uygun havalandırma sağlayamayabilir ve benzin deposu ve emisyon kontrol sistemi hasar görebilir. Yakıtın dökülmesine ve yangına da sebep olabilir.**
- **Düşük yakıt seviyesi uyarı lambası yandığında hemen depoya yakıt koyunuz.**

Boş depodan kaynaklanan motor teklemeleri, motora zarar verebilir.

Sürüşe hazırlanma

Her gün aracınızı sürmeden önce aşağıdaki kontrolleri ve ayarlamaları yapmalısınız.

1. Tüm camların, aynaların ve lambaların temiz ve engellenmemiş olup olmadıklarını kontrol edin.

2. Lastiklerin görünümünü ve durumunu kontrol ediniz. Ayrıca lastik hava basınçlarının doğru olup olmadığını da kontrol ediniz.

3. Sızıntı belirtileri ve herhangi bir küçük hayvan bulunmadığını kontrol etmek için aracın altına bakın.

4. Motor bölmesine küçük hayvanların girmediğinden emin olun.

5. Kaput ve bagaj kapağının tamamen kapalı olup olmadığını kontrol ediniz.

6. Koltuk ayarını kontrol edin.

7. İç ve dış aynaların ayarını kontrol edin.

8. Emniyet kemerinizi takınız. Yolcularınızın emniyet kemerlerini bağlayıp bağlamadıklarını kontrol ediniz.

9. Kontak anahtarı "ON" konumuna getirildiği zaman uyarı ve gösterge lambalarının çalışıp çalışmadıklarını kontrol edin.

10. Motoru çalıştırdıktan sonra saatleri, göstergeleri ve uyarı lambalarını kontrol edin.

DİKKAT

Küçük hayvanların soğutucu fana veya motor kayışlarına sıkışması, bir arızaya neden olabilir. Motoru çalıştırmadan önce, motor bölmesine küçük hayvanların girmediğinden emin olun.

NOT

Motor yağı, motor soğutma suyu, fren hidroliği, cam yıkama suyu ve diğer sıvıların seviyeleri her gün, haftada bir veya yakıt alırken kontrol edilmelidir.

Motorun çalıştırılması ve durdurulması (marş düğmesi olmayan modeller)

■ Motorun çalıştırılması

DİKKAT

Marşa on saniyeden fazla basmayın. Marşa beş ile on saniye bastıktan sonra motor çalışmaya başlayamazsa tekrar denemeden önce on saniye veya daha uzun süre bekleyin.

NOT

Akü bağlantısı kesilip yeniden bağlandığında (bakım ve diğer amaçlar nedeniyle) motoru çalıştırmakta zorluk yaşayabilirsiniz. Bu zorluk, elektronik olarak kontrol edilen gaz kelebeğinin kendi kendine arıza teşhisi fonksiyonundan kaynaklanır. Bu durumu gidermek için, motoru çalıştırmadan önce kontak anahtarını yaklaşık 10 saniye süreyle "ON" konumunda tutunuz.

▼ Motorun çalıştırılması ile ilgili genel uyarılar

UYARI

- **Motoru asla aracın dışından çalıştırmayınız. Bir kazaya sebep olabilir.**
- **Garaj ve kapalı yerler gibi havalandırması zayıf olan yerlerde motoru çalışır durumda bırakmayınız. Egzoz gazı araca veya kapalı yerlere dolarak, karbon monoksit zehirlenmesine sebep olabilir.**
- **Kuru ot, kağıt veya diğer yanıcı maddelerin yakınındayken motoru çalıştırmayın. Egzoz borusu ve egzoz gazları, yüksek sıcaklıklarda yangın tehlikesi oluşturabilir.**

DİKKAT

- **Sürüş sırasında motor durdurulursa, katalizör aşırı ısınıp yanabilir.**
- **Motoru çalıştırmak için mutlaka sürücü koltuğunda oturun.**

– DEVAMI DİĞER SAYFADA –

NOT

• Motor çalıştıktan hemen sonra ani hızlanmalardan kaçınınız.

• Motor çalıştıktan sonra kısa bir süre için, motor devri yüksek tutulur.

Isıtma tamamlandığında, motor devri otomatik olarak azalır.

• Çok seyrek de olsa, yakıt ve kullanım koşullarına göre motoru çalıştırmakta zorlanabilirsiniz (motorun normal çalışma sıcaklığına ulaşmadığı kısa mesafelerde sürekli sürüş sonucunda). Böyle bir durumda, farklı bir yakıt markasını kullanmanızı tavsiye ederiz.

• Nadiren de olsa, ani kalkış veya ani hızlanmalarla gaz pedalına süratle basılırsa, motorda geçici vuruntu meydana gelebilir. Bu bir arıza değildir.

• Motor; farlar, klima ve arka cam rezistansı devre dışıyken daha kolay çalıştırılır.

• Motor çalıştırıldıktan sonra, yeterince ısınana kadar motor devri yüksek tutulur.

▼ MT benzinli modeller

1. Park frenini devreye sokun.

2. Gereksiz lambaları ve elektrikli aksesuarları kapatın.

3. Debriyaj pedalına sonuna kadar basın ve vitesi boş konuma getirin. Motoru çalıştırırken debriyaj pedalını sonuna kadar basılı tutunuz.

4. Kontak anahtarını "ON" (AÇIK) konumuna getiriniz ve uyarı ve gösterge lambalarının çalışmasını kontrol ediniz. "Uyarı ve gösterge lambaları" ☞3-14 konusuna bakınız.

5. Gaz pedalına basmadan kontak anahtarını "START" (MARŞ) konumuna getiriniz. Motor çalışmaya başlar başlamaz anahtarı bırakınız.

Motor çalışmazsa aşağıdakileri uygulayın.

(1) Kontak anahtarını "LOCK" (KİLİTLİ) konumuna alınız ve 10 saniye süreyle bekleyiniz. Park frenin tam olarak devrede olduğundan emin olarak ve gaz pedalına hafifçe basarak (1/4), kontak anahtarını tekrar "START" (MARŞ) konumuna getirin. Motor çalışmaya başladıktan sonra gaz pedalını bırakınız.

(2) Motor çalışmazsa kontak anahtarını "LOCK" (KİLİTLİ) konumuna alınız ve en az 10 saniye bekleyiniz. Daha sonra gaz pedalına sonuna kadar basın ve kontak anahtarını "START" (MARŞ) konumuna alın. Motor çalışmaya başladıktan sonra gaz pedalını bırakınız.

(3) Motor çalışmazsa kontak anahtarını tekrar "LOCK" (KİLİTLİ) konumuna alınız. 10 saniye veya daha fazla bekleyiniz ve gaz pedalına basmadan kontak anahtarını "START" (MARŞ) konumuna alınız.

(4) Motor yine çalışmazsa aracı SUBARU yetkili servisine götürmenizi tavsiye ederiz.

6. Motor çalışmaya başladıktan sonra tüm uyarı ve gösterge lambalarının söndüğünden emin olunuz. Motor ısındıkça yakıt enjeksiyon sistemi rölanti devrini otomatik olarak düşürür.

MT dizel modeller

1. Park frenini devreye sokun.

2. Gereksiz lambaları ve elektrikli aksesuarları kapatın.

3. Debriyaj pedalına sonuna kadar basın ve vitesi boş konuma getirin. Motoru çalıştırırken debriyaj pedalını sonuna kadar basılı tutunuz.

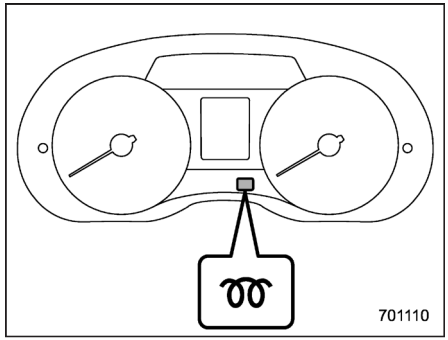

Ön ısıtma gösterge lambası (A tipi)

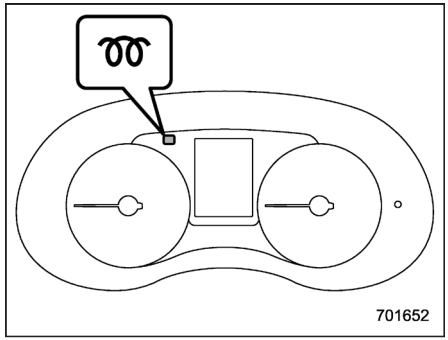

Ön ısıtma gösterge lambası (B tipi)

4. Kontak anahtarını "ON" (AÇIK) konumuna getiriniz ve uyarı ve gösterge lambalarının çalışmasını kontrol ediniz. Bu esnada, ön ısıtma göstergesinin bir kaç saniye boyunca yandığından ve söndüğünden emin olun. "Uyarı ve gösterge lambaları" ☞3-14 konusuna bakınız.

5. Gaz pedalına basmadan kontak anahtarını "START" (MARŞ) konumuna getiriniz. Motor çalışmaya başlar başlamaz anahtarı bırakınız.

6. Motor çalışmaya başladıktan sonra tüm uyarı ve gösterge lambalarının söndüğünden emin olunuz. Motor ısındıkça yakıt enjeksiyon sistemi rölanti devrini otomatik olarak düşürür.

NOT

Motor rölantideyken birkaç saniye süreyle titreşim hissedebilirsiniz. Bu titremenin nedeni enjektörün kendi kendine öğrenme sürecidir. Bu öğrenme süreci, en iyi motor performansının korunabilmesi için gereklidir. Bu nedenle, bir arıza olduğu anlamına gelmez.

▼ CVT benzinli modeller

1. Park frenini devreye sokun.

2. Gereksiz lambaları ve elektrikli aksesuarları kapatın.

3. Vites kolunu "P" veya "N" konumuna alın (tercihen "P" konumuna).

4. Kontak anahtarını "ON" (AÇIK) konumuna getiriniz ve uyarı ve gösterge lambalarının çalışmasını kontrol ediniz. "Uyarı ve gösterge lambaları" ☞3-14 konusuna bakınız.

5. Gaz pedalına basmadan kontak anahtarını "START" (MARŞ) konumuna getiriniz. Motor çalışmaya başlar başlamaz anahtarı bırakınız.

Motor çalışmazsa aşağıdaki işlemleri deneyin.

(1) Kontak anahtarını "LOCK" (KİLİTLİ) konumuna alınız ve 10 saniye süreyle bekleyiniz. Park frenin tam olarak devrede olduğundan emin olarak ve gaz pedalına hafifçe basarak (1/4), kontak anahtarını tekrar "START" (MARŞ) konumuna getirin. Motor çalışmaya başladıktan sonra gaz pedalını bırakınız.

(2) Motor çalışmazsa kontak anahtarını "LOCK" (KİLİTLİ) konumuna alınız ve en az 10 saniye bekleyiniz. Daha sonra gaz pedalına sonuna kadar basın ve kontak anahtarını "START" (MARŞ) konumuna alın. Motor çalışmaya başladıktan sonra gaz pedalını bırakınız.

(3) Motor çalışmazsa kontak anahtarını tekrar "LOCK" (KİLİTLİ) konumuna alınız. 10 saniye veya daha fazla bekleyiniz ve gaz pedalına basmadan kontak anahtarını "START" (MARŞ) konumuna alınız.

(4) Motor yine çalışmazsa aracı SUBARU yetkili servisine götürmenizi tavsiye ederiz.

– DEVAMI DİĞER SAYFADA –

6. Motor çalışmaya başladıktan sonra tüm uyarı ve gösterge lambalarının söndüğünden emin olunuz. Motor ısındıkça yakıt enjeksiyon sistemi rölanti devrini otomatik olarak düşürür.

Motor ısınırken, vites kolunun "P" veya "N" konumunda, park freninin ise devrede olduğundan emin olun.

⚠ DİKKAT

Araç hareket halindeyken motoru yeniden çalıştırırsanız, vites kolunu "N" konumuna getiriniz. Hareket halindeki bir araçta vites kolunu "P" konumuna getirmeyiniz.

▼ CVT dizel modeller için

1. Park frenini devreye sokun.

2. Gereksiz lambaları ve elektrikli aksesuarları kapatın.

3. Vites kolunu "P" veya "N" konumuna alın (tercihen "P" konumuna).

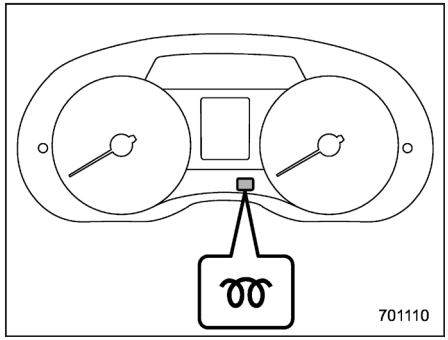

Ön ısıtma gösterge lambası (A tipi)

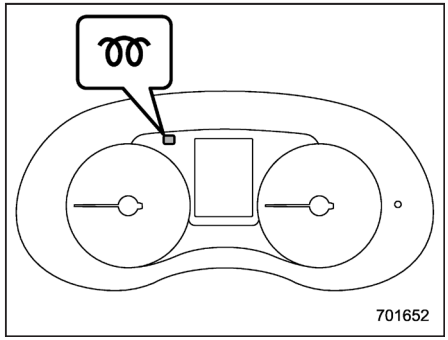

Ön ısıtma gösterge lambası (B tipi)

4. Kontak anahtarını "ON" (AÇIK) konumuna getiriniz ve uyarı ve gösterge lambalarının çalışmasını kontrol ediniz. Bu esnada, ön ısıtma göstergesinin bir kaç saniye boyunca yandığından ve söndüğünden emin olun. "Uyarı ve gösterge lambaları" ☞3-14 konusuna bakınız.

5. Gaz pedalına basmadan kontak anahtarını "START" (MARŞ) konumuna getiriniz. Motor çalışmaya başlar başlamaz anahtarı bırakınız.

6. Motor çalışmaya başladıktan sonra tüm uyarı ve gösterge lambalarının söndüğünden emin olunuz. Motor ısındıkça yakıt enjeksiyon sistemi rölanti devrini otomatik olarak düşürür.

Motor ısınırken, vites kolunun "P" veya "N" konumunda, park freninin ise devrede olduğundan emin olun.

⚠ DİKKAT

Araç hareket halindeyken motoru yeniden çalıştırırsanız, vites kolunu "N" konumuna getiriniz. Hareket halindeki bir araçta vites kolunu "P" konumuna getirmeyiniz.

NOT

Motor rölantideyken birkaç saniye süreyle titreşim hissedebilirsiniz. Bu titremenin nedeni enjektörün kendi kendine öğrenme sürecidir. Bu öğrenme süreci, en iyi motor performansının korunabilmesi için gereklidir.

Bu nedenle, bir arıza olduğu anlamına gelmez.

■ Motorun durdurulması

Araç durdurulduğunda ve motor rölantideyken kontak kapatılmalıdır.

⚠ UYARI

Araç hareket ederken motoru durdurmayınız. Bu durum hidrolik direksiyonda ve fren servosunda güç kaybına neden olarak direksiyon ve fren kullanımını güçleştirir. Ayrıca "LOCK" (KİLİTLİ) konumunun yanlışlıkla devreye girmesine sebebiyet vererek direksiyon simidinin kilitlenmesine yol açabilir.

Motorun çalıştırılması ve durdurulması (marş düğmesi bulunan modeller)

Giriş anahtarını taşırken araca girdiğinizde, motor çalıştırılabilir.

■ Güvenlik önlemleri

"Güvenlik önlemleri" ☞2-8 konusuna bakınız.

■ Marş düğmeli sistem için çalışma menzili

"Marş düğmesi sistemi için çalışma aralığı" ☞3-6 konusuna bakınız.

■ Motorun çalıştırılması

⚠ UYARI

- **Motoru çalıştırma konusunda bazı genel önlemler vardır. "Motorun çalıştırılması ile ilgili genel uyarılar" ☞7-7 konusundaki açıklamaları dikkatle okuyun.**
- **Motor çalıştırıldıktan sonra marş düğmesi üzerindeki gösterge yeşil renkte yanarsa, aracı asla sürmeyiniz. Direksiyon hala kilitliyse, bir kaza meydana gelebilir. Direksiyonun kilidini açmak için, direksiyonu sağa-sola hareket ettirip fren pedalından ayağınızı çekerken marş düğmesine tekrar basın.**

⚠ DİKKAT

- **Marş düğmesi üzerindeki çalışma göstergesi turuncu renkte yanıp söndüğünde, bu durum araçta bir arıza olduğunu gösterebilir. Bu konuda hemen bir SUBARU servisi ile temas kurmanızı tavsiye ediyoruz.**
- **Marş düğmesine 10 saniyeden daha uzun süre basmayınız. Aksi takdirde bir arıza meydana gelebilir. Motor çalışmazsa, marş düğmesine basmayı bırakın ve motoru durdurun. 10 saniye bekleyin ve daha sonra motoru çalıştırmak için marş düğmesine basın.**
- **Motor çalıştıktan sonra, düşük soğutma suyu sıcaklığı uyarı lambası sönene kadar motor devri yüksek tutulur. "Soğutma suyu sıcaklığı düşük gösterge lambası/Soğutma suyu sıcaklığı yüksek uyarı lambası" ☞3-19 konusuna bakınız.**

– DEVAMI DİĞER SAYFADA –

NOT

• Debriyaj pedalına (MT modeller) veya fren pedalına (CVT modeller) basılırken marş düğmesine basılırsa, motor marşı en fazla 10 saniye süreyle çalışır ve motor çalıştıktan sonra marş otomatik olarak durur.

• Debriyaj pedalına (MT modeller) veya fren pedalına (CVT modeller) basılırken, marş düğmesine basılırsa, marş düğmesinin durumu ne olursa olsun motor çalıştırılabilir.

• Motoru çalıştırmak istediğinizde motor çalışmadığı için immobilizer göstergesi yanarsa, kontağı "OFF" (KAPALI) konumuna almak için marş düğmesine basınız ve motoru tekrar çalıştırmayı deneyiniz.

• Motor çalışmazsa, kontağı "OFF" (KAPALI) konumuna getirmek için debriyaj pedalına (MT modeller) veya fren pedalına (CVT modeller) basmadan marş düğmesine basınız. Daha sonra debriyaj pedalına (MT modeller) veya fren pedalına (CVT modeller) daha güçlü bir şekilde basarken, marş düğmesine basınız.

• Aracın etrafındaki radyo dalgalarının durumuna göre motor çalıştırma prosedürleri işlemeyebilir. Böyle bir durumda "Motorun çalıştırılması" ☞9-19 konusuna bakınız.

• Akü boşalmışsa, direksiyonun kilidi açılamaz. Aküyü şarj edin.

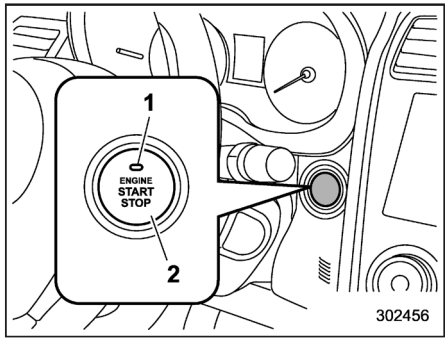

Soldan direksiyonlu modeller

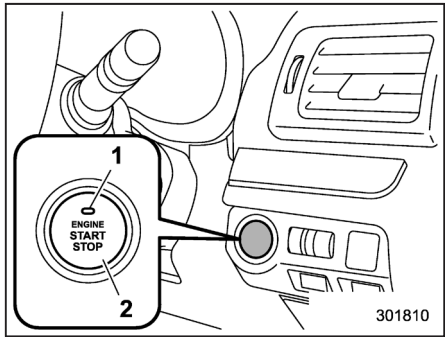

Sağdan direksiyonlu modeller
1) Çalışma göstergesi
2) Marş düğmesi

Debriyaj pedalına (MT modeller)/ fren pedalına (CVT modeller) basılırken marş düğmesine basıldığında, motor çalışmaya başlayacaktır. Motorun çalıştırılma prosedürü aşağıdaki gibidir.

▼ MT modeller

1. Giriş anahtarını yaklaştırınız ve sürücü koltuğuna oturunuz.
2. Park frenini devreye sokun.
3. Vites kolunu Boş konumuna getiriniz.
4. Fren pedalına basınız.
5. Marş düğmesindeki gösterge yeşile dönünceye kadar debriyaj pedalına basınız.
6. Debriyaj pedalına basarken, marş düğme-

sine basınız.

NOT

• Motor, normal motor çalıştırma prosedürü ile çalıştırılamazsa, vites kolunu boş konuma alınız ve kontağı "ACC" konumuna getiriniz. Debriyaj pedalına basın ve en az 15 saniye süreyle marş düğmesine basın. Motor çalışacaktır. Bu motor çalıştırma prosedürünü sadece acil durumlarda kullanınız.

• Dizel motorlu modellerde, ön ısıtma gösterge lambası sönene kadar motor çalıştırılmayacaktır.

• Dizel motorlu modellerde, motor rölantideyken birkaç saniye süreyle titreşim hissedebilirsiniz. Bu titremenin nedeni enjektörün kendi kendine öğrenme sürecidir. Bu öğrenme süreci, optimum motor performansı için gereklidir. Bu, bir arıza olduğu anlamına gelmez.

▼ VT modeller

1. Giriş anahtarını yaklaştırınız ve sürücü koltuğuna oturunuz.

2. Park frenini devreye sokun.

3. Vites kolunu "P" konumuna getirin. Motor, vites kolu "N" konumundayken de çalışabilir ancak güvenlik nedenlerinden ötürü "P" konumunda çalıştırın.

4. Marş düğmesindeki çalışma göstergesi yeşile dönünceye kadar fren pedalına basınız. Vites kolu "N" konumundayken çalıştırıldığında, gösterge yeşile dönmez.

5. Fren pedalına basarken, marş düğmesine basınız.

NOT

• Vites kolundaki düğmeye basılırken, marş düğmesindeki gösterge vites kolu "P" konumunda olsa dahi yeşile dönmez.

• Motor, normal motor çalıştırma prosedürü ile çalıştırılamazsa, vites kolunu "P" konumuna alın ve kontağı "ACC" (Aksesuar) konumuna getirin. Fren pedalına basınız ve en az 15 saniye süreyle marş düğmesine basınız. Motor çalışacaktır. Bu motor çalıştırma prosedürünü sadece acil durumlarda kullanınız.

• Motor çalışmadığı zaman, fren pedalı sert gelebilir. Böyle bir durumda, fren pedalına normalden daha fazla güç uygulayarak basın. Marş düğmesi üzerindeki çalışma göstergesinin yeşile dönüp dönmediğini kontrol ediniz ve motoru çalıştırmak için marş düğmesine basınız.

• Dizel motorlu modellerde, ön ısıtma gösterge lambası sönene kadar motor çalıştırılmayacaktır.

• Dizel motorlu modellerde, motor rölantideyken birkaç saniye süreyle titreşim hissedebilirsiniz. Bu titremenin nedeni enjektörün kendi kendine öğrenme sürecidir. Bu öğrenme süreci, optimum motor performansı için gereklidir. Bu, bir arıza olduğu anlamına gelmez.

■ Motorun durdurulması

1. Aracı tamamen durdurunuz.

2. Vites kolunu "P" konumuna (CVT modeller) getiriniz.

3. Marş düğmesine basın.

Motor duracak ve kontak "OFF" (KAPALI) konumuna geçecektir.

⚠ UYARI

• Sürüş sırasında marş düğmesine dokunmayınız. Marş düğmesi aşağıdaki gibi kullanıldığında, motor duracaktır.

– Düğme en az 3 saniye basılı tutulduğunda.

– Düğmeye arka arkaya kısaca 3 veya daha fazla defa basıldığında.

– DEVAMI DİĞER SAYFADA –

Motor durduğunda, fren servosu işlemeyecektir. Fren pedalına daha fazla ayak basıncı uygulamak gerekecektir. Hidrolik direksiyon sistemi de çalışmayacaktır. Direksiyon için daha fazla güç harcamak gerekecektir ve bu durum bir kazaya sebep olabilir.

- **Sürüş sırasında motor durursa, aracı güvenli bir yerde durdurana dek marş düğmesine basmayınız veya hiçbir kapıyı açmayınız. Direksiyon kilidi devreye girebileceğinden dolayı bu durum çok tehlikelidir. Aracı güvenli bir yerde durdurun. Hemen bir SUBARU bayisiyle irtibata geçmenizi tavsiye ederiz.**

⚠ DİKKAT

CVT modellerde:

- **Vites kolu "P" konumundan başka bir konumdayken motoru durdurmayınız.**
- **Vites kolu "P" konumundan başka bir konumdayken motor durdurulursa, kontak "ACC" konumuna geçecektir. Araç bu konumda bırakılırsa, akü boşalabilir.**

NOT

Motoru marş düğmesi ile durdurabilecek olsanız da, sürüş sırasında acil bir durum söz konusu olmadığı sürece motoru durdurmayın.

■ Giriş anahtarı düzgün çalışmadığında

"Giriş anahtarı - giriş anahtarı düzgün çalışmazsa" ☞9-18 konusuna bakınız.

Manuel şanzıman

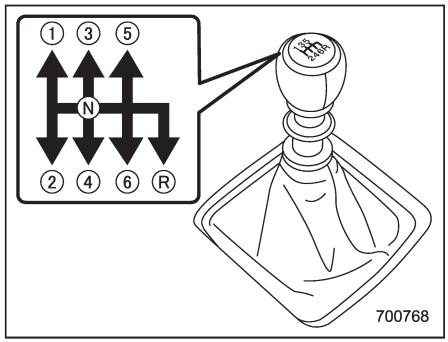

Bu manuel şanzıman; tam senkromeçli, 6-ileri vitesli ve 1-geri vitesli bir şanzımandır.

Vites değiştirme düzeni, vites topuzu üzerinde gösterilmektedir.

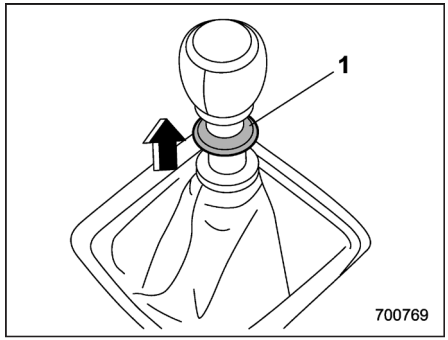

1) Sürgü

Vites kolunu "R" (Geri Vites) konumuna getirmek için sürgüyü kaldırıp, bu konumda tutmalısınız.

Vites değiştirmek için, debriyaj pedalına sonuna kadar basın, vitesi dilediğiniz konuma alın ve debriyaj pedalından ayağınızı yavaş yavaş kaldırın.

Vitese geçişlerde zorluk yaşanıyorsa, şanzımanı boşa alın, ayağınızı debriyaj pedalından bir an için çekin ve daha sonra tekrar deneyin.

⚠ UYARI

- **Aracınızı debriyaj devre dışıyken (debriyaja basılı şekilde) veya vites kolu boş konumdayken sürmeyiniz. Her iki durumda da motor freni etkisi görülmez ve sonuç olarak kaza riski ciddi oranda artar.**
- **Aracı çalıştırırken debriyaja aniden basmayınız (yani, debriyaj pedalını bırakınız). Bunu yapmanız, aracın beklenmedik bir şekilde hızlanmasına veya şanzımanın arızalanmasına neden olabilir.**

⚠ DİKKAT

Geri vitese SADECE araç tam olarak dururken getiriniz. Araç hareket ederken vitesi geriye takmaya çalışmak şanzımana hasar verebilir.

■ Vites geçişleri

▼ Önerilen vites geçişleri

Normal sürüş sırasında yakıt ekonomisi ve araç performansı bakımından en iyi koşullar, aşağıdaki tablolarda listelenen hızlarda vites geçişi yaparak sağlanır.

Vites büyütme	km/h (mph)
1.'den 2.'ye	24 (15)
2.'den 3.'ye	40 (25)
3.'den 4.'ye	64 (40)
4.'den 5.'ye	72 (45)
5.'den 6.'ya	80 (50)

– DEVAMI DİĞER SAYFADA –

▽ **Vites değiştirme göstergesi (Avrupa modelleri)**

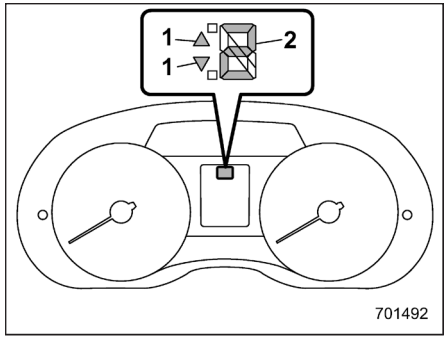

A Tipi

1) Vites değişim göstergesi.
   ▲: Vites yükseltme göstergesi
   ▼: Vites küçültme göstergesi
2) Vites konumu göstergesi

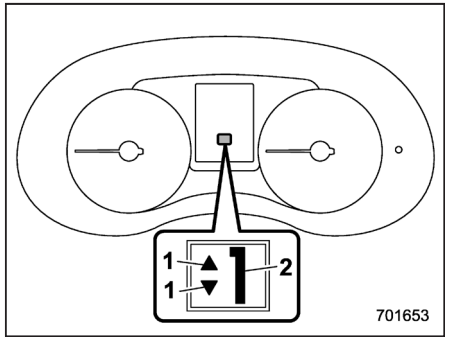

B Tipi

1) Vites değişim göstergesi.
   ▲: Vites yükseltme göstergesi
   ▼: Vites küçültme göstergesi
2) Vites konumu göstergesi

Vites konum göstergesi, seçili vitesi gösterir.

Vites göstergesi, vites yükseltme ve küçültme göstergelerinden oluşur.

Yakıt ekonomisi için vites yükseltme önerildiyse, vites büyütme lambası yanıp söner. Vites düşürme önerildiyse, vites küçültme lambası yanıp söner.

NOT

• Genellikle, vites değiştirme göstergesi yakıtınızı daha verimli bir şekilde kullanmanız için bir kılavuz görevi görür ve motorunuzun düşük devirlerde stop etmesini engeller.

• Aynı zamanda, vites değiştirme göstergesi, yüksek motor devirlerinde motorun hasar görmesini önler.

• Vites değiştirme göstergesi devre dışı bırakılamaz.

▽ **Vites büyütme gösterge lambası (Avrupa modelleri hariç)**

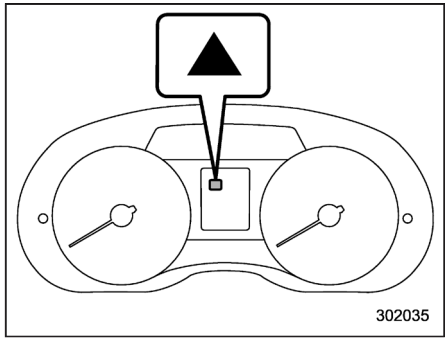

Vites yükseltme gösterge lambası (A tipi)

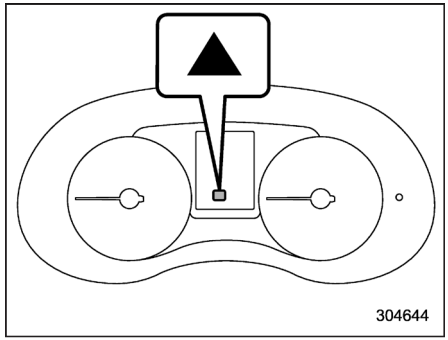

Vites yükseltme gösterge lambası (B tipi)

Vites yükseltme uyarı lambası yanıp sönerek sürücüyü daha yakıt verimli bir sürüş için uyarır.

Vites büyütme göstergesi etkinleştirilebilir veya devre dışı bırakılabilir. Detaylar için, "Vites büyütme gösterge lambası (vites değişim göstergesi bulunmayan MT modeller)" ☞3-34 konusuna bakın.

▼ İzin verilen maksimum hızlar

Aşağıdaki tablolar her bir farklı dişli için mümkün olan maksimum hızları gösterir. Bu devir seviyesi aşılırsa devir göstergesi ibresi kırmızı alana girecektir.

Ani hızlanmanın gerektiği durumlar haricinde, devir göstergesinin ibresi kırmızı alandayken araç sürülmemelidir. Bu uyarıyı dikkate almamak, aşırı motor aşınmasına ve kötü bir yakıt ekonomisine sebep olabilir.

km/h (mph)

Vites	Benzinli modeller	Dizel modeller
1. vites	44 (27)	35 (22)
2'inci	88 (54)	65 (40)
3. vites	132 (82)	115 (71)
4'üncü	166 (103)	156 (97)
5'inci	207 (129)	193 (120)
6. vites	Maksimum hız	Maksimum hız

NOT

Belirtilen hız sınırlarını hiçbir zaman aşmayın.

⚠ UYARI

Vites küçültürken, aracın seçilecek vites için Müsaade Edilen Maksimum Hızın üzerinde seyretmediğinden emin olunuz. Bu uyarıyı dikkate almamak, motorun aşırı devir yapmasına ve bunun sonucunda motor hasarına neden olabilir. Ayrıca, araç kaygan bir yüzey üzerinde yol alırken motor freninin aniden uygulanması tekerleğin kilitlenmesine neden olabilir; sonuç olarak, aracın kontrolü kaybedilebilir ve kaza riski artar.

▽ Aşırı devir uyarı lambası (MT dizel motorlu modeller)

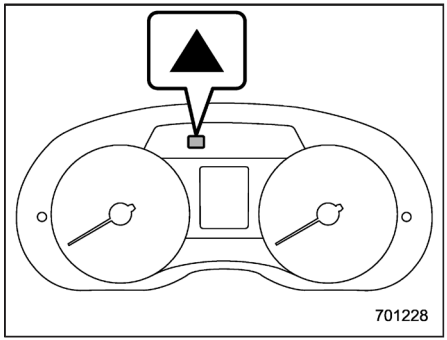

Aşırı devir uyarı lambası (A tipi)

– DEVAMI DİĞER SAYFADA –

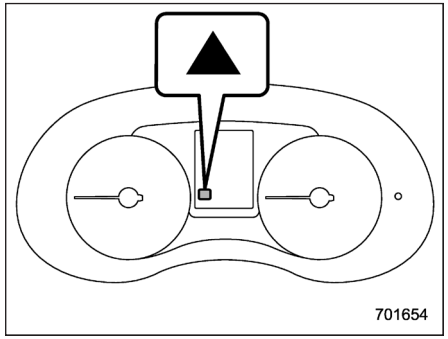

Aşırı devir uyarı lambası (B tipi)

⚠ DİKKAT

Debriyaj pedalına basıp vites kolunu daha küçük bir vites konumuna getirerek vites küçültme prosedürünü gerçekleştirirken, uyarı sistemi, bu konumda debriyaja basılması durumunda aşırı devir yapma olasılığının yüksek olduğunu tespit ederse bir uyarı sinyali duyulacak ve gösterge panelinde sarı renkli bir aşırı devir uyarı lambası yanıp sönecektir. Bu durumda, debriyaj pedalına o konumda basmayın. Debriyaj pedalını basılı tutarken vitesi uygun bir şekilde büyütün. Bunu yapmamanız motorun ciddi şekilde hasar görmesine neden olabilir.

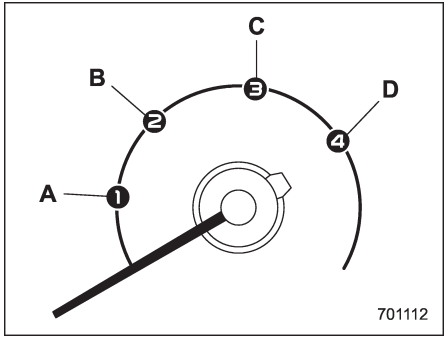

Hız göstergesi (MT dizel modeller)
A) 1. vites için izin verilen maksimum hız
B) 2. vites için izin verilen maksimum hız
C) 3. vites için izin verilen maksimum hız
D) 4. vites için izin verilen maksimum hız

MT dizel modellerdeki hız göstergesinde, her bir vites konumu için izin verilen maksimum hız görüntülenmektedir.

Örneğin bir önceki çizimde, aracınızı 1. vitese çalıştırdıktan sonra, hız göstergesinin ibresi "①" işaretli "A" hızına [38 km/h (23 mph)] ulaşmadan önce 2. vitese geçmelisiniz. Bu nedenle, "① " işaretli hız, 1. vites için izin verilen maksimum hız anlamına gelmektedir.

Vites küçültmeden önce, hız göstergesi düğmesi üzerinde, mevcut araç hızı için izin verilen vites konumuna bakın.

■ Sürüşle ilgili ip uçları

Aracınızı ayağınız debriyaj pedalının üzerinde sürmeyiniz ve dik bir yokuşta kalkarken aracınızı tutmak için debriyajı kullanmayınız. Aksi takdirde debriyaj hasar görebilir.

Sürüş sırasında elinizi sürekli vites kolu üzerinde tutmayınız. Bu durum şanzıman aksamlarına zarar verebilir.

Yavaş trafik, virajlı yollar veya dik yokuşlarda sürüş sırasında araç hızını azaltmak gerektiğinde, motor devri çok düşmeden önce vites küçültün.

Dik bir yokuşu inerken, vitesi gerektiği şekilde 5'inci, 4'üncü, 3'üncü veya 2'nci vitese küçültün; bu durum aracın hızını güvenli bir hızda tutmanıza ve fren balatası ömrünü uzatmanıza yardımcı olur.

Bu şekilde motor, frenleme etkisi sağlar. Yokuş aşağı inerken frenlere aşırı derecede basarsanız, frenlerin aşırı ısınabileceklerini ve düzgün şekilde çalışmayabileceklerini unutmayınız.

Çok seyrek de olsa aracın hızlanması veya kalkışı sırasında motor vuruntu yapabilir. Bu durum bir arızaya işaret etmez.

Sürekli değişken şanzıman

Sürekli değişken şanzıman elektronik olarak kontrol edilir ve 1 geri vitesi bulunan sistemin ileri vites kısıtlaması yoktur. Bazı modellerde, ayrıca manuel bir mod veya bir "L" konumu bulunmaktadır.

⚠ UYARI

Gaz pedalına basarken vites kolunu "P" veya "N" konumundan "D" veya "R" konumuna getirmeyiniz. Bu, aracın ileri veya geri doğru ani hareketine neden olabilir.

⚠ DİKKAT

- **Araç tamamen durduktan sonra, vites kolunu "P" veya "R" konumuna alınız. Bu değişimi araç hareket ederken yapmak şanzımana zarar verebilir.**
- **Frene basılı olarak veya tekerleklerin altına takoz yerleştirildiğinde, "N" veya "P" konumu dışındaki konumlarda motoru beş saniyeden uzun süre tam gazda çalıştırmayın. Bu, şanzıman yağının aşırı ısınmasına neden olur.**
- **Vites seçici kol ileri sürüş konumunda iken aracın kendi ataletiyle geri hareket etmesine veya kol "R" konumunda iken yine aracın kendi ataletiyle ileri hareket etmesine asla izin vermeyin. Aksi takdirde beklenmedik bir kazaya ya da arızaya yol açılabilir.**
- **Araç tamamen duruncaya kadar, ileri sürüş viteslerinden "R" konumuna veya tersine bir vites değiştirme işlemi yapmayınız. Bu tip bir vites değişimi şanzımana zarar verebilir.**
- **Aracı park ederken, ilk olarak güvenli bir şekilde park frenini devreye sokun ve daha sonra vites kolunu "P" konumuna alın. Vites kolu "P" konumu dışında bir konumdayken aracı uzun süre park etmekten kaçınınız, bu, akünün bitmesine neden olabilir.**

NOT

• Motor soğutma suyu sıcaklığı düşükken, aracınızın şanzımanı motor soğutma suyu sıcaklığının yeterince yüksek olduğu hale göre daha yüksek motor devirlerinde vites yükselterek ısınma süresini kısaltır ve sürüş kalitesini artırır.

– DEVAMI DİĞER SAYFADA –

Vites değişimi zamanlaması motor ısıtıldıktan sonra normale geri döner.

• Şanzıman yağı değiştirildikten hemen sonra, otomatik şanzımanın kullanımının farklı olduğunu hissedebilirsiniz. Bunun nedeni şanzımanın aracın bulunduğu koşula uygun şekilde vites değiştirmesini sağlayan dahili bilgisayarın topladığı ve sakladığı bilgilerin silinmesi veya geçerliliğini kaybetmesidir. Araç bir süre daha kullanılmaya devam ederse en uygun vites değişimine geri dönülür.

• CVT şanzımanlı araçlarla yapılan sürüşlerde, römork çekme, dik yokuş tırmanma vs. gibi zorlu koşullar altında motor devri veya araç hızı otomatik olarak düşürülebilir. Bu bir arıza değildir. Bu durum, aracın soğutma performansından sorumlu olan motor kontrolü özelliğinden kaynaklanmaktadır. Ağır koşul sona erdikten ve motor en iyi soğutma performansını sağlamaya devam edebilecek duruma geldikten sonra motor devri ve araç hızı yeniden normal seviyeye yükseltilir.

Ağır koşullar altında yapılan sürüşlerde son derece dikkatli olunmalıdır.

Römork çekerken veya dik bir yokuş çıkarken asla önünüzdeki aracı sollamaya kalkışmayın.

• Sürekli değişken şanzıman (CVT), optimum yakıt tüketimi amacıyla benzersiz bir şanzıman performansı sergileyen zincirleme tipi bir şanzıman sistemidir. Değişken sürüş koşullarına bağlı olarak, bazı zamanlarda bir zincir çalışması sesi duyulabilir, bu durum CVT şanzıman sistemine özgü bir davranıştır.

■ Vites kolu

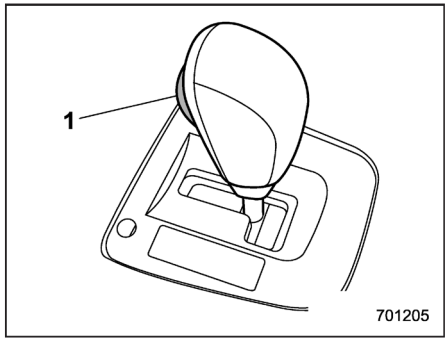

A Tipi

1) Vites seçici kol düğmesi

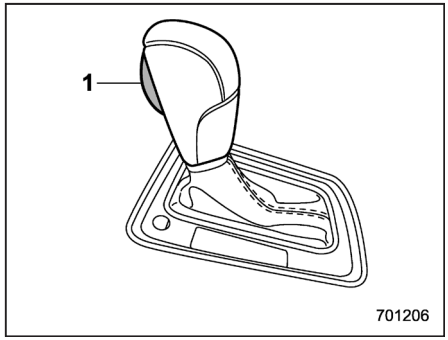

B Tipi

1) Vites seçici kol düğmesi

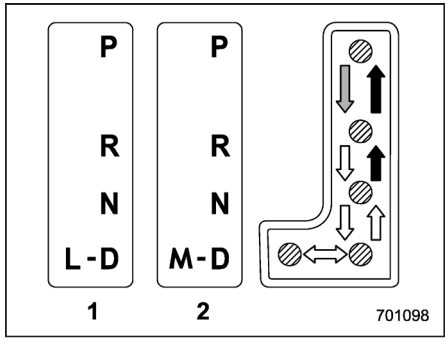

1) "L" konumu bulunan modeller
2) Manuel mod bulunan modeller

⇒: Fren pedalına basıp, vites kolu düğmesine basarak vites değiştirin.

➡:Vites kolu düğmesine basarak vites değiştiriniz.

⇨:Vites kolu düğmesine basmadan vites değiştiriniz.

Vites kolunun "P", "R", "N", "D" olmak üzere dört konumu vardır, ayrıca "L" veya "M" konumu vardır.

▼ P (Park)

Bu konum aracın park edilmesi ve motorun çalıştırılması içindir. Bu konumda, şanzıman mekanik olarak kilitlenerek aracın serbestce kayması önlenir.

Aracı park ederken, ilk olarak park frenini sonuna kadar basınız ve daha sonra vites kolunu "P" konumuna alınız. Aracı, yalnızca şanzımanın mekanik sürtünmesi ile tutmayınız.

Vites kolunu "P" konumundan başka bir konuma geçirmek için, fren pedalına sonuna kadar basın ve daha sonra vitesi değiştirin. Bu, çalışma esnasında aracın yalpalamasını engeller.

▼ R (Geri vites)

Bu konum aracın geriye alınması içindir. Vitesi "N" konumundan "R" konumuna almak için, ilk olarak aracı tamamen durdurunuz ve sonra vites kolu düğmesine basarak kolu "R" konumuna alınız.

Kontak anahtarı "LOCK"/"OFF" konumuna getirildiğinde, vites kolu, sadece kısa bir süre için fren pedalına basılarak "N" konumundan "R" konumuna hareket ettirilebilir, ardından hareket imkansız hale gelir. Detaylar için "Vites kilitleme fonksiyonu" ☞7-25 konusuna bakınız.

▼ N (Boş)

Bu konum, duran bir motorun tekrar çalıştırılması içindir. Bu konumda, şanzıman boştadır yani, tekerlekler ve şanzıman kilitli değildir. Bu nedenle, el freni çekilmemişse ya da fren pedalı basılı değilse, araç en ufak bir eğimde dahi kendi kendine hareket etmeye başlayacaktır.

Şanzıman boşta iken sürüş yapmayınız. Bu durumda motor freninin etkisi olmaz.

⚠ UYARI

Aracı vites kolu "N" (boş) konumda iken kullanmayınız. Bu durumda motor freni etkisi görülmez ve sonuç olarak kaza riski ciddi oranda artar.

NOT

Park etmek için motoru durduğunuzda vites kolu "N" konumundaysa, sonradan "R" veya "P" konumuna alamayabilirsiniz. Bu durumda, kontağı "ON" (AÇIK) konumuna alın. Bu şekilde vites kolunu "P" konumuna alabilirsiniz.

▼ D (Sürüş)

Bu konum normal sürüş içindir. Şanzıman, otomatik ve sürekli olarak, istediğiniz araç hızı ve hızlanmaya göre uygun bir vitese geçiş yapar. Ayrıca, aracınızı yokuş yukarı veya aşağı kullanırken şanzıman, yol seviyesi ile uyum sağlayarak sürüş performansının artırılmasını sağlar ve motor frenine yardımcı olur.

– DEVAMI DİĞER SAYFADA –

"D" konumunda daha fazla hızlanmaya ihtiyaç duyulduğunda, gaz pedalına sonuna kadar basınız ve bu konumda tutunuz. Şanzıman, otomatik olarak vites küçültecektir. Ardından, şanzıman geleneksel bir otomatik şanzıman (benzinli türbo motor modelleri) gibi çalışacaktır.

Pedalı bıraktığınızda, şanzıman eski vites konumuna geri döner.

Manuel modu olan modellerde, direksiyon simidinin arka kısmındaki vites seçme kolu düğmelerinden biri, "D" konumunda sürüş yaparken, kullanılırsa şanzıman geçici olarak manuel moda geçer. Bu modda, vites kolu düğmelerini kullanarak vitesi herhangi bir konuma alabilirsiniz. Manuel mod ile ilgili detaylar için, "Manuel mod seçimi" ☞7-22 konusuna bakınız. Araç hızı sabitlendikten sonra, şanzıman normal sürüş için manuel moddan tekrar "D" konumuna döner.

■ Manuel mod seçimi (mevcutsa)

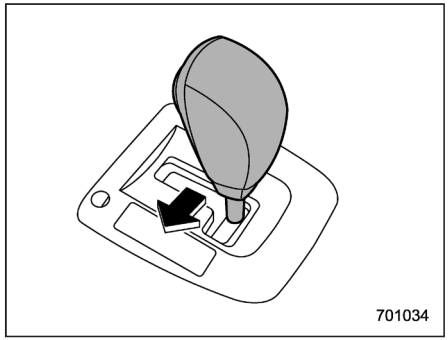

A Tipi

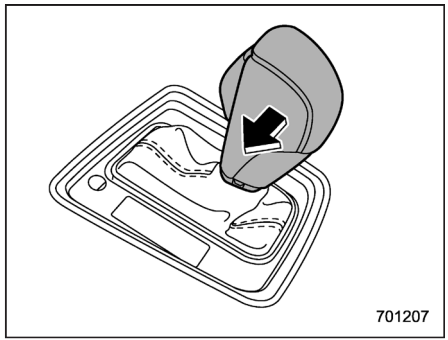

B Tipi

Araç park veya hareket halindeyken, manuel moda geçiş yapmak için vites kolunu "D" konumundan "M" konumuna getirin.

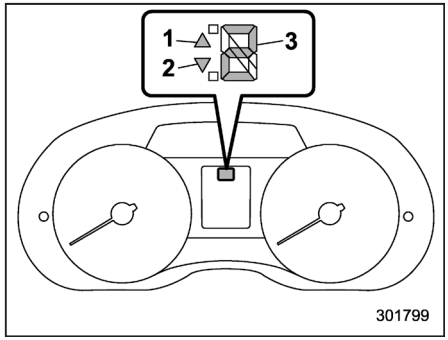

A Tipi

1) Vites büyütme göstergesi
2) Vites küçültme göstergesi
3) Vites konumu göstergesi

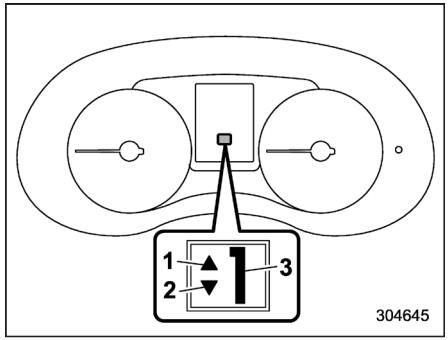

B Tipi
1) Vites büyütme göstergesi
2) Vites küçültme göstergesi
3) Vites konumu göstergesi

Manuel mod seçildiğinde, gösterge tablosundaki vites konumu göstergesi ve vites yükseltme göstergesi ve/veya vites küçültme göstergesi yanar.

Vites konum göstergesi, seçili vitesi aşağıdaki gibi gösterir.

- Benzin motorlu modeller:
  - 1inci - 8inci vites aralığı (Sport Sharp (S#) modu seçiliyken [mevcutsa])
  - 1inc i -6ıncı vites aralığı (diğer durumlarda)
- Dizel motorlu modeller: 1inci - 7inci vites aralığı

Vites yükseltme ve vites küçültme göstergeleri, bir vites değişiminin mümkün olup olmadığını gösterir. Vites büyütme göstergesi "▲" yanar durumdayken, vites büyütme mümkündür. Vites küçültme göstergesi "▼" yana durumdayken, vites küçültme mümkündür. Her iki gösterge de yanar durumdayken, hem vites büyütme hem de vites küçültme mümkündür.

Araç durduğunda (örneğin, trafik ışıklarında), vites yükseltme ve vites küçültme göstergeleri söner.

Vites değişimi, direksiyon arkasındaki vites seçme mandalları kullanılarak yapılabilir.

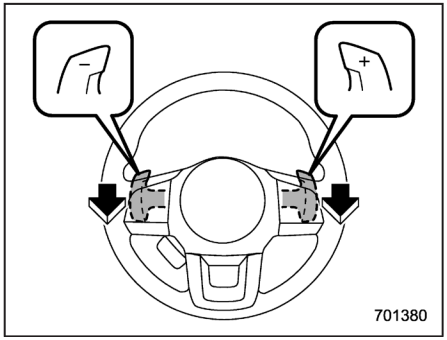

Bir üst vites konumuna geçmek için, üzerinde "+" olan vites svicini çekiniz. Bir alt vites konumuna geçmek için, üzerinde "-" olan vites svicini çekiniz.

Manuel modu devreden çıkarmak için, vites kolunu "M" konumundan "D" konumuna getirin.

⚠ DİKKAT

Vites mandallarının üzerine hiçbir şey koymayınız. Aksi takdirde, istem dışı vites geçişi yapılabilir.

NOT

Aşağıdakileri dikkatlice okuyun ve manuel modu kullanırken aklınızda bulundurun.

- **Motor devri çok yüksek iken, vites küçültmeye çalışırsanız, devir göstergesi iğnesi kırmızı bölgeye gireceğinden, bip sesi vites küçültmenin mümkün olmadığını size bildirir.**
- **Araç hızı çok düşük iken, vites büyütmeye çalışırsanız şanzıman buna olumlu tepki vermez.**
- **Vites mandalını ardı ardına hızlıca iki kez çalıştırarak hızlı vites değişimi (örneğin, 4. vitesten 2. vitese) yapabilirsiniz.**
- **Araç hareketini durdurduğunda şanzıman otomatik olarak 1.vitesi seçer.**
- **Şanzıman yağının sıcaklığı çok yükse-**

– DEVAMI DİĞER SAYFADA –

lirse, gösterge tablosunda "AT OIL TEMP" (OTOMATİK ŞANZIMAN YAĞI SICAKLIĞI) uyarı lambası yanacaktır. Derhal aracınızı güvenli bir yerde durdurun ve uyarı lambası sönene kadar motoru rölantide çalıştırın.

▼ Vites değiştirme göstergesi (Avrupa modelleri)

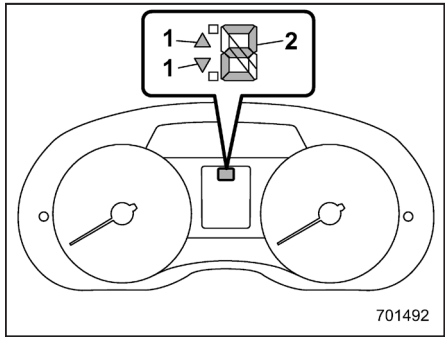

A Tipi

1) Vites değişim göstergesi.
   ▲: Vites yükseltme göstergesi
   ▼: Vites küçültme göstergesi
2) Vites konumu göstergesi

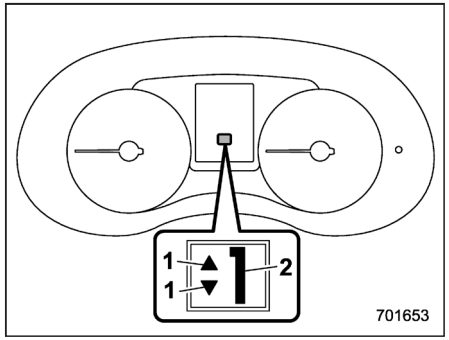

B Tipi

1) Vites değişim göstergesi.
   ▲: Vites yükseltme göstergesi
   ▼: Vites küçültme göstergesi
2) Vites konumu göstergesi

Vites yükseltme ve vites düşürme göstergesi, verimli sürüş için sürücüye bilgi veren bir "vites göstergesi" olarak kullanılabilir.

Yakıt ekonomisi için vites yükseltme önerildiyse, vites büyütme lambası yanıp söner. Vites düşürme önerildiyse, vites küçültme lambası yanıp söner.

NOT

• Genellikle, vites değiştirme göstergesi yakıtınızı daha verimli bir şekilde kullanmanız için bir kılavuz görevi görür ve motorunuzun düşük devirlerde stop etmesini engeller.

• Aynı zamanda, vites değiştirme göstergesi, yüksek motor devirlerinde motorun hasar görmesini önler.

• Vites değiştirme göstergesi devre dışı bırakılamaz.

■ "L" konumunun seçilmesi (mevcutsa)

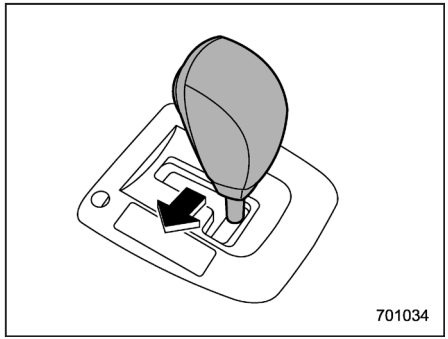

A Tipi

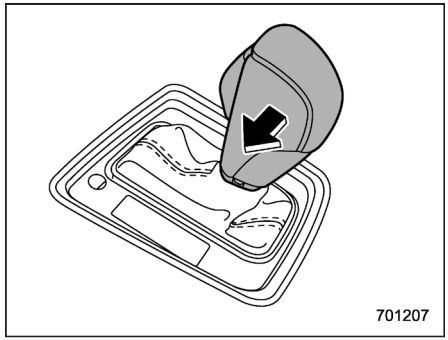

B Tipi

"L" konumu, araç yokuş aşağı sürülürken motor frenini uygulamak için kullanılır. Bu modu seçmek için, vites kolunu "D" konumundan "L" konumuna getirin.

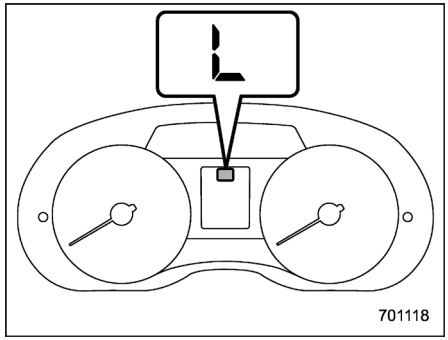

Seçildiğinde, gösterge tablosundaki "L" göstergе lambası yanacaktır.

"L" konumundan çıkmak için, vites kolunu "D" konumuna getirin.

■ Vites kilidi fonksiyonu

Vites kilitleme fonksiyonu, vites kolunun hatalı bir şekilde çalışmasını önlemeye yardımcı bir sistemdir.

• Kontak anahtarı "ON" konumuna getirilmeden ve fren pedalına basılmadan vites kolu çalıştırılamaz.

• Fren pedalına basılmadan, vites kolu "P" konumundan farklı bir konuma getirilemez.

İlk önce fren pedalına basın, ardından vites kolunu kullanın.

• Sadece vites kolu "P" konumundayken kontak anahtarını "ACC" konumundan "LOCK/OFF" konumuna getirebilir ve kontak anahtarını yuvasından çıkartabilirsiniz.

• Vites kolu "N" konumundayken kontak anahtarı "LOCK/OFF" konumuna getirilirse, kısa bir süre için vites kolu "P" konumuna getirilemez. Bu nedenle, kontak anahtarını "LOCK/OFF" konumuna getirdikten hemen sonra fren pedalına basarak vites kolunu "P" konumuna getiriniz.

▼ Vites kolu kilidini serbest bırakma

Vites kolu kullanılamıyorsa, kontak anahtarını yeniden "ON" konumuna getirin ve fren pedalı ile vites kolu düğmesine basarak vites kolunu "P" konumuna getirin.

Bunları yaptıktan sonra da vites kolu kullanılamıyorsa, aşağıdaki adımları izleyin.

• Vites kolu "P" konumundan "N" konumuna getirilemiyorsa:

"Vites kilidi serbest bırakma düğmesini kullanarak vites kilidinin açılması" konusuna bakın ☞7-26.

• Vites kolu "N" konumundan "R" ve "P" konumuna getirilemiyorsa:

Kontak anahtarını "ACC" konumuna getirdikten sonraki 60 saniye içinde, vites kolu düğmesine ve fren pedalına basarak vites kolunu "P" konumuna getirin.

Yukarıdaki adımları takip etmek zorunda kalmışsanız, vites kilitleme sisteminde (veya araç kontrolü sisteminde) bir arıza söz konusu olabilir. Böyle bir durumda mümkün olan en kısa zamanda SUBARU servisinizle temasa geçmenizi tavsiye ederiz.

Yukarıdaki işlemleri yaptıktan sonra da vites kolu hareket ettirilemiyorsa, "Vites kilidini açma düğmesini kullanarak vites kilidinin açılması" ☞7-26 konusuna bakınız.

– DEVAMI DİĞER SAYFADA –

▼ Vites kilidi serbest bırakma düğmesini kullanarak vites kilidinin açılması

Vites kilidini açmak için aşağıdaki işlemleri uygulayın.

1. Park frenini devreye sokunuz ve motoru durdurunuz.

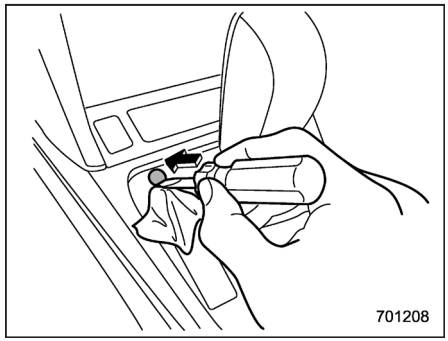

2. Düz başlı bir tornavidanın ucunu vinil bant veya bir bez parçası ile sarıp vites kilidi kapağını kaldırmak için bunu kullanınız. Vites kilidini açma düğmesi, vites kilidi kapağının altında bulunur.

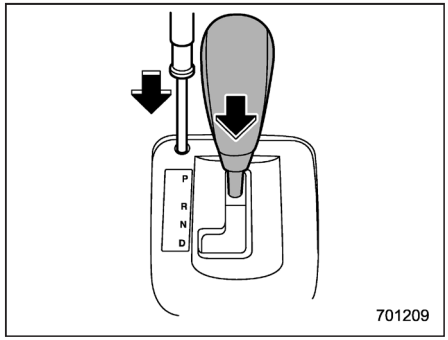

3. Fren pedalına basılı tutarak deliğe bir tornavida sokunuz, tornavidayı kullanarak vites kilidini açma düğmesine basınız ve vites kolunu çıkarınız.

Bunları yaptıktan sonra da vites kolu kullanılamıyorsa, vites kilitleme sisteminde bir arıza söz konusu olabilir. Böyle bir durumda mümkün olan en kısa zamanda SUBARU servisinizle temasa geçmenizi tavsiye ederiz.

■ Sürüşle ilgili ip uçları

- Araç "D" veya "R" konumunda durdurulduğunda daima frene basınız veya park frenini devreye sokunuz.
- Aracınızı park ederken daima park frenine basınız. Aracı, yalnızca şanzımanın mekanik sürtünmesi ile tutmayınız.
- "D" konumunu kullanarak aracı bir yokuşta sabit şekilde tutmayınız. Bunun yerine frene basınız.
- Çok seyrek de olsa aracın hızlanması veya kalkışı sırasında motor vuruntu yapabilir. Bu, bir arıza olduğu anlamına gelmez.

SI-DRIVE (mevcutsa)

SI-DRIVE (SUBARU Akıllı Sürüş Teknolojisi) motor performansını, kontrol ve verimi en üst düzeye çıkarmak üzere kullanılır.

Bu sistem iki veya üç moddan oluşur: Akıllı (I), Sport (S) ve Sport Sharp (S#) (mevcutsa). SI-DRIVE düğmeleri kullanılarak, motorun çalışma şekli değiştirilir.

■ Intelligent (I) modu

▼ Yumuşak, etkin performanslı sürüş için

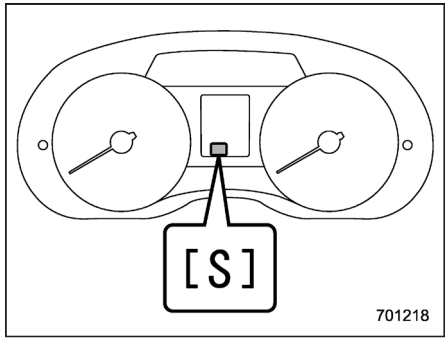

A Tipi

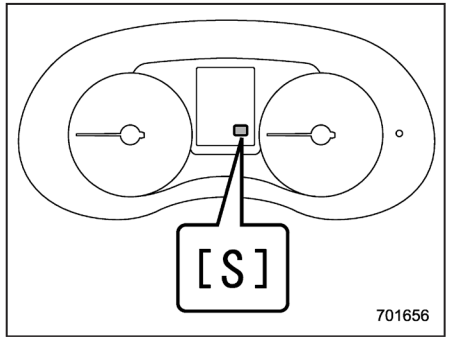

B Tipi

Intelligent (I) modunun doğrusal hızlanma özelliği, normal sürüş için idealdir.

Akıllı (I) mod, aracın yakıt verimini artırarak gerekli performansa ulaşmasını ve zorlanmadan çalışmasını sağlar. Maksimum yakıt verimi için hızlanma esnasında güç aktarımı orta düzeydedir.

Bu mod, şehir içi sürüşü ve tam güç çıkışı gerektirmeyen durumlar için idealdir. Kaygan veya gevşek zeminler gibi zor sürüş koşullarında, daha yumuşak gaz kelebeği yanıtından ötürü daha iyi kontrol sağlar.

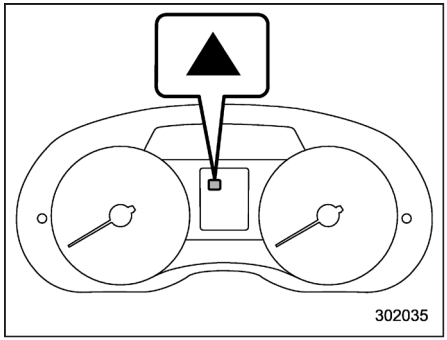

A Tipi

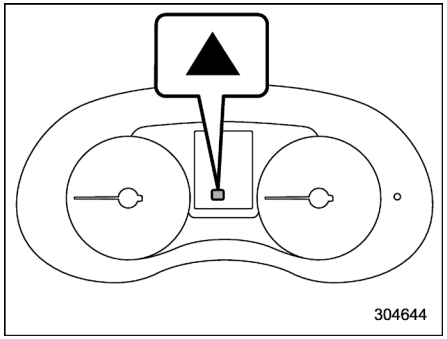

B Tipi

Manuel şanzımanlı modellerde, Intelligent (I) modu seçildiğinde, gösterge tablosu üzerinde vites büyültme göstergesi "▲" yanıp

– DEVAMI DİĞER SAYFADA –

sönerek maksimum yakıt verimliliği için en uygun vites değiştirme zamanını gösterir. Detaylar için, "Vites büyütme gösterge lambası (Vites göstergesi bulunmayan MT modeller)" ☞3-34 konusuna bakın.

■ Sport (S) modu

▼ Mükemmel performanslı bir sürüş için

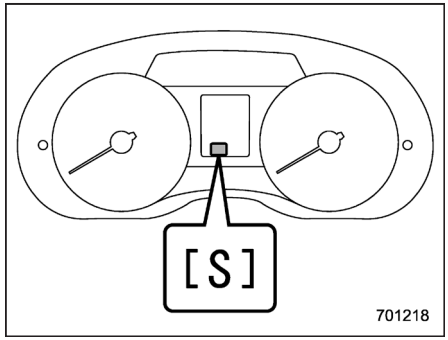

A Tipi

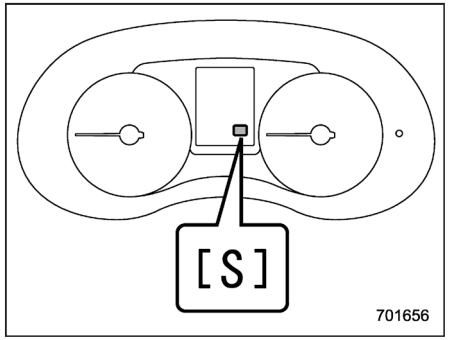

B Tipi

Sport (S) modu, sürüş deneyimini kişisel maceraya dönüştürmek isteyen kullanıcılar için ihtiyaç duyulan motor gücünü sağlar.

■ Sport Sharp (S#) modu (mevcutsa)

▼ Maksimum performanslı sürüş için

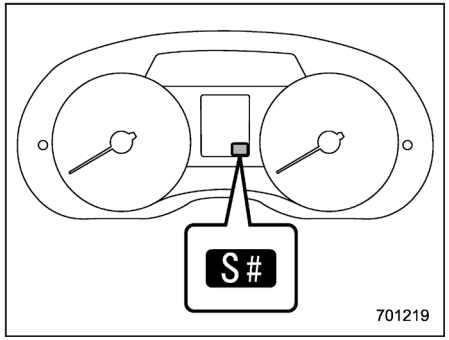

A Tipi

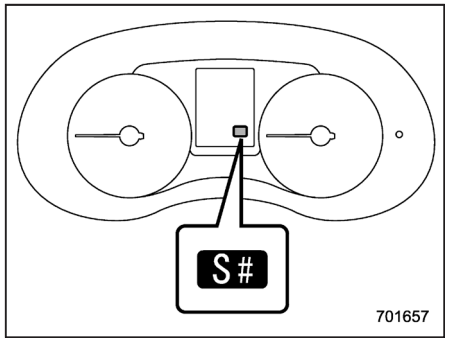

B Tipi

Sport Sharp (S#) modu, sportif ruhlu sürücülere motor performansı ve kontrolünü heyecan verici bir düzeyde sunar.

Gaz kelebeği, motor devrine bakmaksızın daha duyarlıdır. Maksimum sürüş keyfi sağlayan bu mod, otoyolda diğer araçları güvenle yakalayıp, sollamak için idealdir.

Vites kolu "D" konumundayken Sport Sharp (S#) modunu seçerseniz, şanzıman vites oranı değişkenden sekiz vites moduna geçer.

Vites kolu/vites göstergesi, "D" yerine seçili vitesi gösterir.

Sport Sharp (S#) modu seçildiğinde, aşağıdaki kontroller uygulanır.

Yokuş tırmanma kontrolü: Tırmanış sırasında gereksiz vites değişimlerini önler.

Viraj kontrolü: Virajlarda, savrulma kuvveti çok fazlaysa, vites yükseltilmez: yeniden hızlanma sırasında.

Frenleme kontrolü: Viraj girişlerinde vb. fren pedalına sert basılması otomatik olarak vitesin düşürülmesine ve hafifçe yeniden hızlanmaya neden olur.

Ani hızlanma dönüş kontrolü: Hızlanma sırasında gaz pedalı aniden bırakılırsa (örneğin, virajlarda), vites yükseltilmez.

■ SI-DRIVE düğmeleri

NOT

SI-DRIVE göstergelerinden biri yanarsa, SI-DRIVE sisteminde bir arıza olduğu anlamına gelebilir. Bu konuda hemen bir SUBARU servisi ile temas kurmanızı tavsiye ediyoruz.

▼ Sport Sharp (S#) modu bulunan modeller

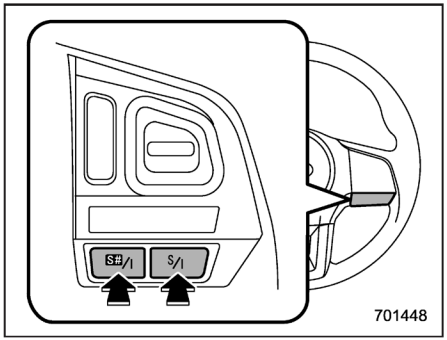

SI-DRIVE düğmeleri

"S/I" düğmesine basılması, SI-DRIVE sistemine Sport (S) modu ile Akıllı (I) modu arasında geçiş yaptırır.

"S#/I" düğmesine basılması, SI-DRIVE sistemine Sport Sharp (S#) modu ile Akıllı (I) modu arasında geçiş yaptırır.

NOT

• SI-DRIVE sisteminin varsayılan modu, Akıllı (I) modudur. Motoru durdurduğunuzda, önceki mod iptal edilir ve SI-DRIVE sistemi motor tekrar çalıştırıldığında Akıllı (I) moduna geri döner.

• Motor çalışıyorken, arıza gösterge lambası / CHECK ENGINE (Motor Kontrol) uyarı lambası yanarsa, SI-DRIVE modu Sport (S) moda değişir. Bu durumda, SI-DRIVE sistemini, Sport Sharp (S#) moduna veya Akıllı (I) moduna değiştirmek mümkün değildir.

• Motor soğutma suyundaki bir sıcaklık artışından dolayı motorun aşırı ısınma ihtimali varsa, Sport Sharp (S#) moda geçmek mümkün değildir. Araç Sport Sharp (S#) moddayken, motor soğutma suyu sıcaklığı artarsa Sport (S) moda geçilir.

– DEVAMI DİĞER SAYFADA –

▼ **Sport Sharp (S#) modu bulunmayan modeller**

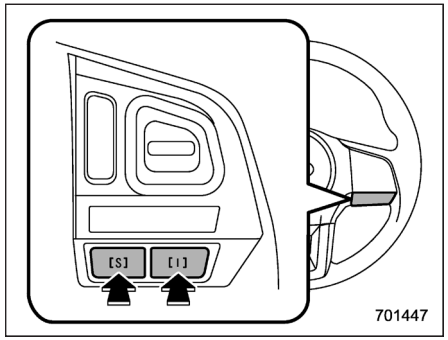

SI-DRIVE düğmeleri

Akıllı (I) modunu seçmek için "I" düğmesine basın. Sport (S) modunu seçmek için "S" düğmesine basın.

NOT

SI-DRIVE sisteminin varsayılan modu, Akıllı (I) modudur. Motoru durdurduğunuzda, önceki ayarlı mod iptal edilir ve motor tekrar çalıştırıldığında SI-DRIVE sistemi Akıllı (I) moduna geri döner.

Hidrolik direksiyon

Hidrolik direksiyon sistemi sadece motor çalışmaktayken çalışır.

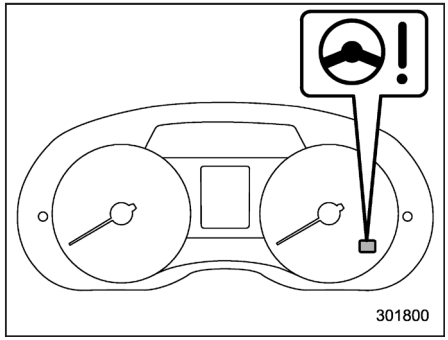

Hidrolik direksiyon uyarı lambası (A tipi)

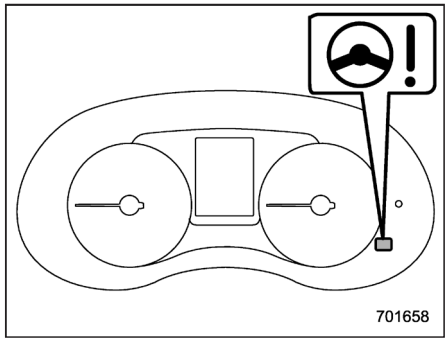

Hidrolik direksiyon uyarı lambası (B tipi)

Kontak anahtarı "ON" (AÇIK) konumuna alındığında, gösterge panelindeki hidrolik direksiyon uyarı lambası yanarak, sürücüye uyarı sisteminin doğru şekilde çalıştığını bildirir. Daha sonra motor çalıştırılırsa, uyarı lambası söner ve sürücüye hidrolik direksiyon sisteminin normal çalıştığını bildirir.

⚠ DİKKAT

Hidrolik direksiyon uyarı lambası yandığında, direksiyon simidi oynatılırken daha yüksek bir dirençle karşılaşılabilir. En yakın SUBARU servisine kadar aracı sürmenizi ve aracı derhal kontrol ettirmenizi tavsiye ederiz.

NOT

Direksiyon aşağıdaki şekillerde çalışıyorsa hidrolik direksiyon kontrol sistemi, kumanda bilgisayarı ve tahrik motoru gibi sistem bileşenlerinin aşırı ısınmasını önlemek için hidrolik direksiyon geçici olarak sınırlandırabilir.

- **Paralel park etme işlemi sırasında direksiyon simidinin sık aralıklarla döndürülmesi gibi durumlarda direksiyon simidi sık sık kullanılır ve araç aşırı düşük hızda dönüş yaparken keskin bir şekilde döndürülür.**

• Direksiyon simidi uzun bir süre sonuna kadar döndürülmüş halde kalır.

Bu esnada, direksiyonda daha fazla direnç olacaktır. Ancak, bu bir arıza olduğu anlamına gelmez. Direksiyon bir süre kullanılmadıktan ve hidrolik direksiyon kontrol sistemi soğuma şansı bulduktan sonra normal direksiyon kuvveti geri gelecektir. Ancak, hidrolik direksiyon, hidrolik desteğin çok sık sınırlandırılmasına neden olacak standart dışı bir şekilde çalışıyorsa bu, hidrolik direksiyon kontrol sisteminin arızalanmasına neden olabilir.

Frenleme

■ Frenleme ile ilgili ipuçları

⚠ UYARI

Sürüş sırasında ayağınızı sürekli olarak fren pedalının üstünde tutmayınız. Bu, frenlerin fazla ısınmasına ve fren pabuçlarının ve balatalarının gereksiz yere aşınmasına neden olabilir.

Frenler ıslandığı zaman

Aracı yağmurda sürerken veya yıkadıktan sonra frenler ıslanabilir. Bunun sonucu olarak durma mesafesi uzar. Frenleri kurutmak için aracınızı güvenli bir hızda sürünüz ve bir yandan da frenlerin ısınması için fren pedalına hafifçe basınız.

▼ Motor freninin kullanılması

Ayak freniyle birlikte motor frenini de kullanmayı unutmayınız. Yokuş aşağı inerken sadece fren pedalını kullanırsanız fren balataları çok ısınarak fren hidroliğinin ısınmasına neden olur. Bunu önlemek için daha düşük bir vitese geçiniz.

▼ Lastik patladığında fren yaparken

Lastik patladığı zaman frene aniden basmayınız. Bu, aracın kontrolünü kaybetmenize yol açabilir. Bir yandan hızı kademeli olarak azaltırken düz gitmeye devam edin. Sonra yoldan çıkarak güvenli bir yerde durunuz.

■ Fren sistemi

▼ İki ayrı devre

Aracınız iki ayrı devreli fren sistemine sahiptir. Her bir devre, tekerleklere çaprazlamasına kontrol eder. Fren sistemi devrelerinden biri arızalandığında sistemin diğer yarısı çalışmaya devam eder. Devrelerden birinin çalışmadığı durumda fren pedalı yer döşemesine daha fazla yaklaşır ve pedala daha sert basmak gerekir. Ayrıca aracın durma mesafesi de uzar.

▼ Fren servosu

Fren servosu frenleri takviye etmek için motor manifold vakumunu kullanır. Sürüş sırasında motoru durdurmayınız çünkü bu durumda fren servosu devre dışı kalır ve aracınızın fren gücü azalır.

Fren servosu tamamen çalışamaz duruma gelse bile frenler çalışmaya devam eder. Ancak bu durum meydana geldiğinde pedala

– DEVAMI DİĞER SAYFADA –

normalden daha hızlı ve daha sert basmanız gerekir ve ayrıca aracın durma mesafesi de uzar.

▼ Fren desteği sistemi

⚠ UYARI

Fren desteği sistemine çok fazla güvenmeyiniz. Bu sistem araca sahip olduğunun üzerinde bir frenleme kapasitesi sağlayan bir sistem değildir. Sürüş esnasında aracınızın hızına ve güvenlik mesafesine çok dikkat edin.

⚠ DİKKAT

Ani frenleme yapmanız gerekiyorsa, fren desteği sistemini etkin hale getirmek için fren pedalına güçlü bir şekilde basmaya devam edin.

Fren desteği sistemi, sürücü yardım sistemlerinden biridir.

Sürücü fren pedalına yeterince güçlü bir şekilde basamadığında veya fren kuvveti yetersiz olduğunda fren kuvvetinin artırılmasını sağlar.

Fren desteği sistemi, fren kuvvetini sürücünün fren pedalına basma hızına göre ayarlar.

NOT

Fren pedalına ani veya çok güçlü bir şekilde basarsanız, aşağıdakiler meydana gelir. Ancak bunlar meydana gelse bile, herhangi bir arıza olduğunu göstermez ve fren destek sistemi düzgün bir şekilde çalışır.

- **Fren pedalının daha az bir güçle, daha fazla bir frenleme gücü meydana getirdiğini hissedebilirsiniz.**
- **Motor bölmesinden ABS sisteminin çalıştığını duyabilirsiniz.**

■ Disk fren balatalarının aşınma uyarısı göstergeleri

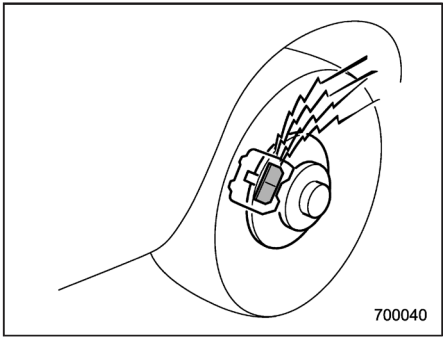

Fren diski üzerindeki balata aşınması uyarı göstergeleri fren balataları aşındığı zaman uyarı sesi çıkarır.

Frenleme sırasında fren balatalarından tıkırtı veya kazıntı sesi gelirse aracınızı en kısa sürede bir SUBARU servisine kontrol ettirin.

ABS (Kilitlenme Önleyici Fren Sistemi)

ABS sistemi, kaygan yollarda veya ani frenlemelerde ortaya çıkabilecek tekerlek kilitlenmelerine engel olur.

Böylece tekerlek kilitlenmesinden kaynaklanan direksiyon hakimiyeti kaybı ve aracın sağa sola kayması önlenmiş olur.

ABS sistemi çalışırken bir tıkırtı sesi duyabilirsiniz veya fren pedalında hafif bir titreme hissedilebilir. Bu, ABS'nin çalışması sırasında ortaya çıkan normal bir durumdur.

ABS sistemi, aracın hızı yaklaşık 10 km/h altındayken çalışmaz.

⚠ UYARI

Sürüş sırasında daima olabildiğinizce dikkatli davranın - ABS'li bir araç kullandığınız için kendinize duyacağınız aşırı güven ciddi bir kazaya yol açabilir.

⚠ DİKKAT

- **ABS sistemi, duruş mesafesini her zaman kısaltmaz. Bu nedenle önünüzdeki araçla aranızda her zaman güvenli bir mesafe bırakmanız gerekir.**
- **Bozuk satıhlı yollarda, mıcırlı yollarda, buzlu yollarda veya yeni yağmış derin karın üzerinde aracı sürerken ABS'li aracın duruş mesafesi ABS'siz aracınkinden daha uzun olabilir. Bu nedenle aracınızı bu koşullar altında sürerken hızınızı azaltınız ve diğer araçlarla aranızda güvenli bir mesafe bırakınız.**
- **Lastik zincirleri takıldığı zaman, ABS sistemi olan bir aracın durma mesafesi ABS sistemi olmayan bir araçtan daha fazla olabilir. Hızınızı azaltıp önünüzdeki araçlar aranızda güvenli bir mesafe bırakınız.**
- **ABS'nin çalıştığını hissettiğiniz zaman fren pedalına sabit bir kuvvetle basmalısınız. Fren pedalını pompalamayın, çünkü pompalamak, ABS sistemini devreden çıkarabilir.**

■ ABS sisteminin kendi kendine kontrolü

Araç çalıştırıldıktan hemen sonra, fren pedalında ABS devreye girdiğinde meydana gelen titreşime benzer bir titreşim hissedebilirsiniz ve ayrıca ABS'nin çalışma sesini motor bölmesinden duyabilirsiniz. Bu, ABS sisteminin otomatik çalışma testinden kaynaklanır ve anormal bir durum olduğunu göstermez.

■ ABS uyarı lambası

"ABS uyarı lambası" ☞3- 23 konusuna bakınız.

Elektronik Fren Kuvveti Dağılımı (EBD) sistemi

EBD sistemi, frenleme kuvvetini büyük bir bölümünü arka frenlerin sağlamasına izin vererek frenlerin etkinliğini en üst düzeye çıkarır. Sistem, frenleme kuvvetinin arka tekerleklere dağılımını aracın yük durumuna ve hızına bağlı olarak ayarlamak suretiyle çalışır.

EBD sistemi, ABS sistemine entegre edilmiş olup frenleme kuvvetinin dağılımının optimum şekilde yapmak olan görevini ABS sisteminin bazı parçalarını kullanarak yerine getirir. EBD tarafından kullanılmakta olan ABS parçalarından herhangi biri bozulursa EBD sistemi de, çalışmasını durdurur.

EBD sistemi çalışırken bir tıkırtı sesi duyabilir veya fren pedalında hafif bir titreme hissedebilirsiniz. Bu normaldir ve bir arıza olduğunu göstermez.

■ EBD sistemi çalışmadığı zaman yapılacaklar

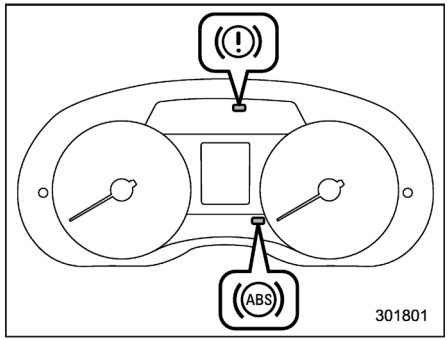

A Tipi

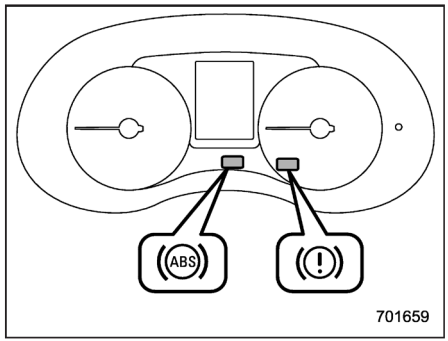

B Tipi

EBD sisteminde bir arıza olursa sistem çalışmasını durdurur ve fren sistemi uyarı lambası ile ABS uyarı lambası aynı anda yanar. Sürüş sırasında fren sistemi uyarı lambası ve ABS uyarı lambası aynı anda yanarsa EBD sistemi arızalı olabilir.

EBD sistemi çalışmasa dahi klasik fren sistemi hala görevini yapar.

Ancak frenler her zamankinden daha sert uygulandığı zaman ve bu nedenle aracın hareketini kontrol etmek bir miktar zorlaştığı zaman arka tekerleklerin kilitlenmeye eğilimi artar.

Fren sistemi uyarı lambası ve ABS uyarı lambası aynı anda yanarsa aşağıdaki prosedürü uygulayın.

1. Aracı en yakın emniyetli, düz yerde durdurunuz.

2. Motoru durdurunuz, park frenini devreye sokunuz ve sonra tekrar çalıştırınız.

3. Ayağınızı park freninden çekiniz. Uyarı lambalarının her ikisi de sönerse EBD sistemi arızalı olabilir. En yakın SUBARU servisine kadar aracı sürmenizi ve sistemi kontrol ettirmenizi tavsiye ederiz.

4. Her iki uyarı lambası tekrar yanar ve motor çalışmaya başlatıldıktan sonra yanık kalırsa motoru tekrar durdurunuz, park frenine basınız ve fren hidrolik seviyesini kontrol ediniz. "Fren hidroliği" ☞11- 27 konusuna bakınız.

5. Fren hidroliği seviyesi "MIN" (BOŞ) işaretinin altında değilse EBD sistemi arızalı olabilir. En yakın SUBARU servisine kadar aracı sürmenizi ve sistemi kontrol ettirmenizi tavsiye ederiz.

6. Fren hidroliği seviyesi "MIN" (BOŞ) işaretinin altında ise aracı SÜRMEYİNİZ. Sürmek yerine aracı en yakın SUBARU servisine çektirmenizi tavsiye ederiz.

⚠ UYARI

- **Fren sistemi uyarı lambası yanıyorken aracı kullanmak tehlikelidir. Bu, fren sisteminin doğru çalışmadığını gösterebilir. Lamba yanmaya devam ederse frenleri derhal bir SUBARU servisine kontrol ettirmenizi tavsiye ederiz.**
- **Frenlerin doğru çalışmadığına dair en ufak bir şüpheniz varsa aracı kullanmayınız. Aracınızı tamir için en yakın SUBARU servisine çektirmenizi tavsiye ederiz.**

Araç Dinamiği Kontrol sistemi

⚠ UYARI

Sürüş sırasında her zaman olabildiğince dikkatli davranın; Araç Dinamiği Kontrol sistemi bulunan bir araç kullandığınız için kendinize duyacağınız aşırı güven ciddi bir kazaya yol açabilir.

⚠ DİKKAT

- **Aracınız Araç Dinamiği Kontrol sistemi ile donatılmış olsa bile karla kaplı veya buzlu yollarda aracı sürerken kış lastikleri veya kar zinciri kullanılmalıdır; bunlara ek olarak aracın hızı önemli ölçüde düşürülmelidir. Sadece Araç Dinamiği Kontrol sistemine sahip olmak aracın her durumda kazaları atlatacağı garantisini vermez.**
- **Araca kar zinciri takıldığı zaman Araç Dinamiği Kontrol sisteminin etkinliği azalır ve aracı bu tür şartlarda sürerken bu husus hesaba katılmalıdır.**
- **Araç Dinamiği Kontrol sisteminin devreye sokulması, geçilmekte olan yolun yüzeyinin kaygan olduğunun bir göstergesidir; Araç Dinamiği Kontrol sistemine sahip olmak her zaman ve her şart altında aracın tam kontrolünü elinizde bulunduracağınızın garantisi olmadığından dolayı bu sistemin devreye sokulması, aracın hızının oldukça düşürülmesi gerektiğinin bir işareti olarak görülmelidir.**
- **Araç Dinamiği Kontrol sistemi bulunan bir araçtan süspansiyon parçaları, direksiyon parçaları veya bir dingil çıkartılacağı zaman yetkili bir SUBARU servisine o sistemi kontrol ettirmenizi tavsiye ederiz.**
- **Araç Dinamiği kontrol sisteminin doğru çalışmasını sağlamak üzere aşağıdaki önlemler alınmalıdır:**

  – Dört tekerleğe aynı ebat, tip ve markada lastik takılmalıdır. Ayrıca, aşınma miktarı dört lastiğin hepsinde aynı miktarda olmalıdır.

  – Lastik basıncını, kapı direğine yapıştırılan etiket üzerinde belirtilen seviyelerde tutun.

  – Patlak bir lastiği değiştirdiğinizde yerine sadece geçici stepne kullanınız. Geçici stepne kullanımı esnasında, Araç Dinamiği Kontrol sisteminin performansı düşecektir ve böyle bir durumdaki sürüş

– DEVAMI DİĞER SAYFADA –

esnasında bu durumu dikkate alınmalıdır.

- **Birbirinin eşi olmayan (eşleşmeyen) lastikler kullanılırsa, Araç Dinamiği Kontrol sistemi doğru çalışmayabilir.**
- **Araç Dinamiği Kontrol sistemi, frenleri ve motor gücünü kontrol altında tutmak suretiyle, kayma gibi dengesiz araç hareketlerinin önlenmesine yardımcı olur. Kesinlikle gerekli olmadıkça, Araç Dinamiği Kontrol sistemini devre dışı bırakmayın. Sistemi mutlaka devre dışı bırakmanız gerekiyorsa, yol yüzeylerine göre aracınızı oldukça dikkatli kullanın.**

Patinaj ve/veya kayma riskinin olduğu kaygan zeminlerde ve/veya viraj alırken ve/veya keskin manevralarda, Araç Dinamiği Kontrol sistemi aracın çekişini ve yön kontrolünü korumak için motor gücünü ve tekerleklerdeki frenleme kuvvetini ayarlar.

• Çekiş Kontrol Fonksiyonu

Çekiş kontrol fonksiyonu, kaygan yol yüzeylerinde tahrik tekerleklerinin patinaj yapmalarını önleyerek bu suretle çekişin ve direksiyon hakimiyetinin sağlanmasına yardımcı olmak için tasarlanmıştır.

Bu fonksiyonun devreye girmesi Araç Dinamiği Kontrolü çalışması gösterge lambasının yanıp sönmesi ile gösterilir.

• Kayma Tehlikesini Baskılama Fonksiyonu

Yana kaymayı önleme fonksiyonu, yön değiştirme sırasında tekerleklerin yanlara kayma eğilimini önleyerek aracın sağa veya sola kaymadan sürülebilmesini sağlamaya yardımcı olmak için tasarlanmıştır. Bu fonksiyonun devreye girmesi Araç Dinamiği Kontrolü çalışması gösterge lambasının yanıp sönmesi ile gösterilir.

NOT

• Araç Dinamiği Kontrol sistemi, aşağıdaki koşullar ortaya çıktığında normal kabul edilebilir.

– Fren pedalının birden çekildiği hissedilirse.

– Araç veya direksiyon simidi hafifçe titrerse.

– Motoru çalıştırırken ve motoru çalıştırdıktan sonra kalkış esnasında motor bölmesinden kısa bir çalışma sesi duyulursa.

– Motoru çalıştırdıktan sonra, sürüş sırasında fren pedalında titreme olursa.

• Aşağıda sıralanan durumlarda araç, sürücünün hissettiğinden daha fazla patinaj yapıyor olabilir. O nedenle Araç Dinamiği Kontrol sistemi devreye girebilir.

Bu şekilde devreye girmesi sistemin arızalı olduğunu göstermez.

– mıcır kaplı veya tekerlek izi olan yollarda

– son kat kaplaması yapılmamış yollarda

– araç bir römork çekerken

– araca kar lastikleri veya kış lastikleri takılmışken

• Araç Dinamiği Kontrol sisteminin devreye girmesi, direksiyon simidinin kullanılmasının normal şartlar altındakine kıyasla biraz farklı hissedilmesine neden olur.

• Araçta Araç Dinamiği Kontrol sistemi olsa dahi bir viraja yaklaşırken daima hızı azaltmak önemlidir.

• Bir lastiği değiştirmeden önce motoru mutlaka durdurun. Bunu yapmazsanız, Araç Dinamiği Kontrol sistemi düzgün çalışmayabilir.

■ Araç Dinamiği Kontrol sistemi ekranı

"Araç Dinamiği Kontrolü uyarı lambası/Araç Dinamiği Kontrolü çalışma gösterge lambası" ☞3-24 ve "Araç Dinamiği Kontrolü KAPALI gösterge lambası" ☞3-25 konularına bakınız.

■ Araç Dinamiği Kontrol Sistemi KAPALI düğmesi

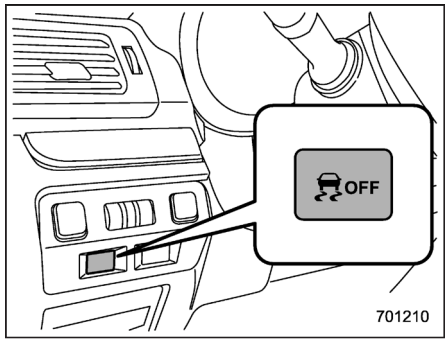

Araç Dinamiği Kontrolü kapatma düğmesi (elektrikli bagaj kapağı bulunan modeller)

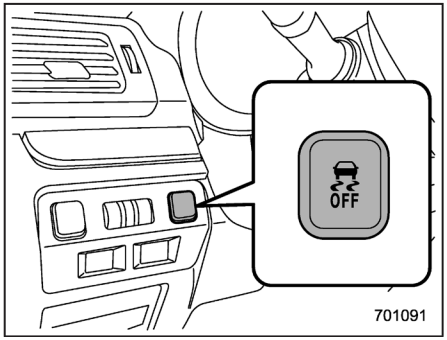

Araç Dinamiği Kontrolü kapatma düğmesi (elektrikli bagaj kapağı bulunmayan modeller)

Araç Dinamiği Kontrol sistemi KAPALI düğmesine basıldığında, Araç Dinamiği Kontrol sistemi devre dışı kalır.

Araç Dinamiği Kontrol sistemini devre dışı bırakarak yeterli bir çekiş tekeri patinajı oluşturmak , aşağıdaki durumlardan kaçınmak için yardımcı olabilir.

Araç Dinamiği Kontrol sistemi KAPALI düğmesini gerektiğinde kullanın.

• karlı, mıcır kaplı veya başka bir şekilde kaygan yüzeyli dik yokuşlu bir yolda duran aracın harekete geçirilmesi

• tekerlekleri çamura veya derin kara saplanmış aracın kurtarılması

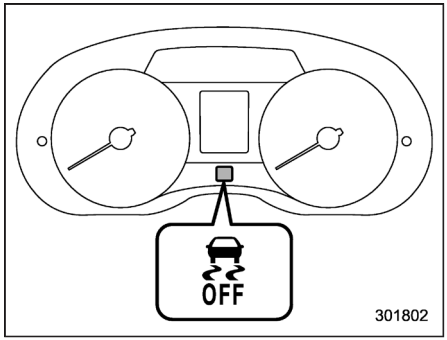

Araç Dinamiği Kontrolü KAPALI gösterge lambası (A tipi)

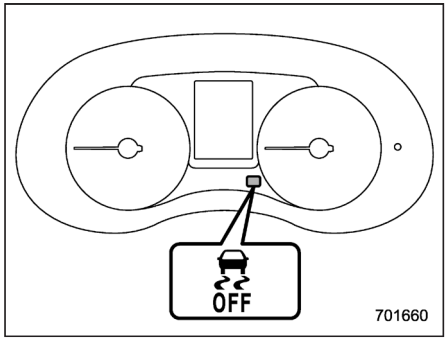

Araç Dinamiği Kontrolü KAPALI gösterge lambası (B tipi)

Motor çalışmaktayken düğmeye basılırsa

– DEVAMI DİĞER SAYFADA –

Araç Dinamiği Kontrol Sistemi DEVRE DIŞI gösterge lambası yanar. Araç Dinamiği Kontrol sistemi devreden çıkar ve araba Araç Dinamiği Kontrol sistemi ile donatılmamış bir araç gibi davranmaya başlar. Araç Dinamiği Kontrol sistemini tekrar devreye sokmak için düğmeye tekrar basıldığında gösterge lambası söner.

Araç Dinamiği Kontrol sistemi devreden çıkarıldığı zaman Araç Dinamiği Kontrol sistemi tarafından çekiş ve stabilite artışı sağlanamaz. Bu nedenle, yukarıda belirtilen durumların haricinde Araç Dinamiği Kontrol sistemini devreden çıkartmamalısınız.

NOT

• Araç Dinamiği Kontrol sistemini devreden çıkarmak için düğmeye basıldığı zaman, kontak anahtarı tekrar "LOCK"/"OFF" konumuna getirildiğinde ve motor yeniden çalıştırıldığında Araç Dinamiği Kontrol sistemi kendisini tekrar devreye sokar.

• Düğme 30 saniye veya daha uzun süre basılı kalırsa gösterge lambası söner, Araç Dinamiği Kontrol sistemi devreye girer ve sistem, düğmeye daha fazla basılsa bile tepki vermez. Düğmeyi tekrar kullanılır hale getirmek için kontak anahtarını "LOCK"/"OFF" konumuna getiriniz ve motoru tekrar çalıştırınız.

• Araç Dinamiği Kontrol sistemini devreden çıkarmak için düğmeye basıldığı zaman aracın çekişi, Araç Dinamizmi Kontrol sistemi bulunmayan bir aracınkine yaklaşır. Mutlak surette gerekli olmadığı sürece Araç Dinamiği Kontrol sistemini devreden çıkarmayınız.

• Araç Dinamiği Kontrol sistemi devre dışıyken bile fren kontrolü sisteminin bileşenleri devrede olabilir. Fren kontrolü sistemi devredeyken Araç Dinamiği Kontrol sisteminin gösterge lambası yanar.

X modu (mevcutsa)

⚠ UYARI

- **Sürüş sırasında daima olabildiğinizce dikkatli davranın - X modu bulunan bir araç kullandığınız için kendinize duyacağınız aşırı güven ciddi bir kazaya yol açabilir.**
- **Sürüş sırasında daima olabildiğinizce dikkatli davranın - yokuşta iniş fonksiyonu bulunan bir araç kullandığınız için kendinize duyacağınız aşırı güven ciddi bir kazaya yol açabilir. Aşırı dik inişlerde, donmuş, çamurlu ve kumlu yollarda sürüş yaparken çok dikkatli olun ve gerekirse fren pedalına basın. Araç hızının kontrol edilememesi, kontrol kaybına ve ciddi bir kazaya neden olabilir.**

⚠ DİKKAT

- **Aracınız X modu ile donatılmış olsa dahi karla kaplı veya buzlu yollarda aracı sürerken kış lastikleri veya kar zinciri kullanılmalıdır; bunlara ek olarak aracın hızı oldukça düşürülmelidir.**

Sadece X moduna sahip olmak aracın her durumda kazaları atlatacağı garantisini vermez.

- **X modunu, düşük hızlarda çok kaygan yüzeylerle karşılaşırsanız aktif hale getirin. Ancak X modu, her zaman ve her koşulda araç kontrolünün korunacağını garanti etmez. X modu aktif olsa dahi, araç hızını düşürün.**
- **Araçtan süspansiyon parçaları, direksiyon parçaları veya bir aks çıkarılacağı zaman yetkili bir SUBARU servisine o sistemi kontrol ettirmenizi tavsiye ederiz.**
- **X modunun doğru çalışmasını sağlamak üzere aşağıdaki önlemler alınmalıdır:**

  – Dört tekerleğe aynı ebat, tip ve markada lastik takılmalıdır. Ayrıca, aşınma miktarı dört lastiğin hepsinde aynı miktarda olmalıdır.

  – Lastik basıncını, kapı direğine yapıştırılan etiket üzerinde belirtilen seviyelerde tutun.

  – Patlak bir lastiği değiştirdiğinizde yerine sadece geçici stepne kullanınız. Geçici stepne kullanımı esnasında X modunun performansı düşecektir, sürüş esnasında bu durumu göz önünde bulundurun.

- **Yokuş inme kontrolü fonksiyonu uzun süre aralıksız kullanıldığında, fren diskindeki sıcaklık artabilir ve fonksiyon geçici olarak devre dışı bırakılabilir. Bu durumda, yokuş inme kontrolü göstergesi kaybolur. Gösterge kaybolduğunda, yokuş inme kontrolü fonksiyonu devre dışı kalır.**

X modu, kötü yol koşullarında sürüş için motorun, AWD ve Araç Dinamiği Kontrol sisteminin entegre bir kontrol sistemidir. X modunu kullanarak, iniş ve çıkışlar dahil olmak üzere kaygan yol koşullarında daha rahat sürüş yapabilirsiniz.

X modu, şu fonksiyonlara sahiptir.

• Yokuş iniş kontrolü fonksiyonu:

Yokuş iniş kontrolü fonksiyonu ile, yokuşta iniş sırasında aracı makul bir hıza sabitleyebilirsiniz. Araç hızı artma eğilimi gösterirse, fren kontrol sistemi devreye girerek araç hızını ayarlar.

• Sürüş yeteneği kontrolü:

Bu mod, aracın tırmanma becerisini ve sürülebilirliğini artırır, direksiyonun daha kolay kontrol edilebilmesi için torkun yumuşak bir şekilde aktarılmasını sağlar.

■ X modunu Etkinleştirme/devre dışı bırakma

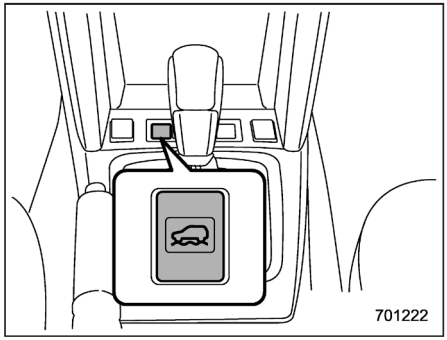

X modu düğmesi

– DEVAMI DİĞER SAYFADA –

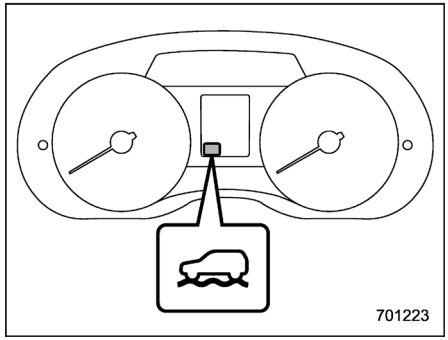

X modu gösterge lambası (A tipi)

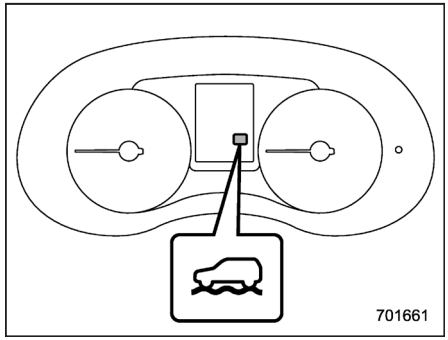

X modu gösterge lambası (B tipi)

Devreye sokmak için:

X modu düğmesine basın. X modu devredeyken, X modu gösterge lambası yanar.

Devreden çıkarmak için:

X modu düğmesine tekrar basın. X modu devreden çıkarıldığında X modu göstergesi kaybolur.

NOT

• Araç hızı 20 km/h üzerindeyken X modu düğmesine basarak X modunu devreye almaya çalışsanız dahi, X modu etkinleştirilmeyecektir. Bu durumda, iki defa uyarı sesi duyulur.

• X modu aktifken araç hızı 40 km/h üzerine çıkarsa, bir defa uyarı sesi duyulur ve X modu devre dışı kalır.

• SI-DRIVE bulunan modellerde, X modu kullanıldığında SI-DRIVE modu Intelligent (I) moduna geçer.

• SI-DRIVE bulunan modellerde, X modu aktifken SI-DRIVE düğmesine basılırsa SI-DRIVE modu değişmez. Bu durumda, iki defa uyarı sesi duyulur.

• Otomatik Start/Stop sistemi bulunan modellerde, X modu aktifken sistem devre dışı kalır.

• Motor çalışırken aşağıdaki koşullardan herhangi biri sağlanırsa, X modu devre dışı kalır. Bu durumda, X modu devreye alınamaz. Ayrıca, SI-DRIVE bulunan modellerde, Sport (S) moduna geçilir ve diğer modlar seçilemez.

– Arıza gösterge lambası (Motor Kontrol lambası) yanar.

– AT OIL TEMP (Şanzıman Yağı Sıcaklığı) uyarı lambası yanıp söner.

– ABS uyarı lambası yanar.

– Araç Dinamiği Kontrolü uyarı lambası yanar.

• Motor soğutma suyundaki bir sıcaklık artışından dolayı motorun aşırı ısınma ihtimali varsa, X modunu seçmek mümkün değildir. X modu aktif olsa dahi, motor soğutma suyu sıcaklığı yükseldiğinde X modu devre dışı bırakılır. Bu durumda, SI-DRIVE bulunan modellerde, SI-DRIVE modu Sport (S) moduna geçer.

■ Yokuş iniş kontrolü fonksiyonu

X modu devreye alındığında ve araç hızı yaklaşık 20 km/h altına indiğinde Yokuş iniş kontrolü fonksiyonu bekleme moduna geçer.

Araç hızı yaklaşık 20 km/h altındayken ve gaz pedalı oranı yaklaşık %10 altındayken fonksiyon çalışır.

Araç hızı yaklaşık 20 km/h üzerine çıktığında ve gaz pedalına basıldığında fonksiyon devreden çıkar.

NOT

• Yokuş iniş kontrolü fonksiyonu çalışırken dahi, fren pedalını veya gaz pedalını kullanarak araç hızını değiştirebilirsiniz.

• Yokuş iniş kontrolü fonksiyonu tarafından frenleme sırasında, fren sistemi uyarı lambası yanar.

• Yokuş iniş kontrolü fonksiyonu, yol eğimine bağlı olmaksızın kullanılabilir.

• Yokuş iniş kontrolü fonksiyonu, aşağıdaki koşullar ortaya çıktığında normal olarak görülebilir.

– Yokuş iniş kontrolü fonksiyonu çalışırken, motor bölmesinden kısa bir çalışma sesi duyulması.

– Yokuş iniş kontrolü fonksiyonu çalışırken fren pedalına basma hissinin farklı olması (normalden daha sert, vb.).

▼ Yokuş iniş kontrolü göstergesi

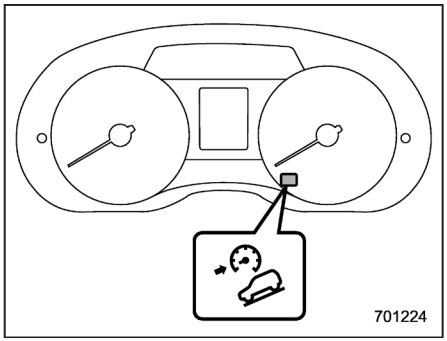

A Tipi

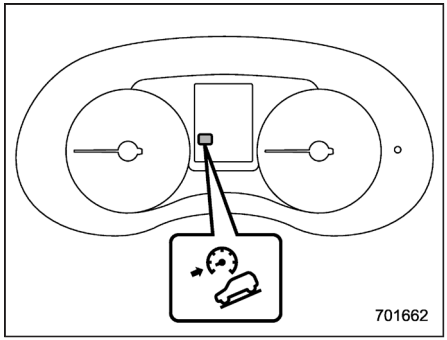

B Tipi

Bu gösterge, yokuş inme kontrolü fonksiyonu bekleme modundayken yanar. Fonksiyon çalışırken yanıp söner. Fonksiyon devre dışı moddayken söner. Bu fonksiyon devre dışı moda getirildiğinde, araç hızı yaklaşık 30 km/h üzerine çıkarsa kaybolur.

Lastik basıncı izleme sistemi (TPMS) (mevcutsa)

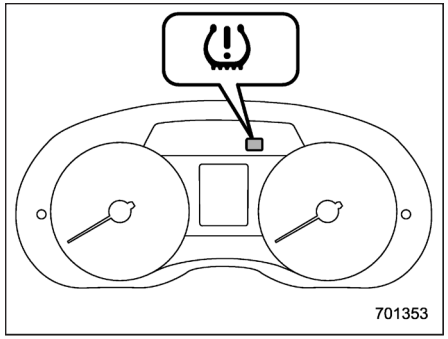

Düşük lastik basıncı uyarı lambası (A tipi)

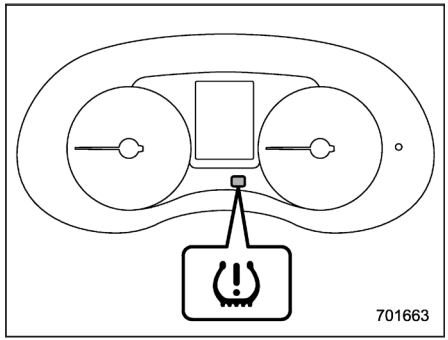

Düşük lastik basıncı uyarı lambası (B tipi)

Lastik basıncı izleme sistemi, bir lastiğin basıncı seçilen TPMS moduna göre çok düşükse, her bir tekerlekte bulunan birer sensörden sinyal göndererek sürücüye bir uyarı mesajı gösterir.

Lastik basıncı izleme sistemi, sadece araç 40 km/h üzeri hızlarda kullanılırken devrededir. Ayrıca bu sistem, ani lastik basıncı düşüşlerine hemen karşılık veremeyebilir (örneğin, keskin bir nesne üzerinden geçerken lastik patlaması).

⚠ UYARI

Aracı sürerken düşük lastik basıncı uyarı lambası yanarsa, asla ani fren yapmayın; hızı kademeli olarak azaltırken direksiyonu sağa sola çevirmeden ileri gidin. Sonra yoldan çıkarak güvenli bir yerde durun. Aksi taktirde, ciddi yaralanmalara ve hasara yol açacak bir kazaya sebep olabilirsiniz.

Tüm lastiklerin basıncını kontrol edin ve sürücü tarafındaki kapı direğinde bulunan lastik etiketinde gösterilen üç (normal, yüklü, çekme) SOĞUK lastik basıncı değerinden en uygun olanına göre basınçları ayarlayın.

Araç kısa bir mesafe sürülse dahi, lastikler ısınır ve basınçları değişir. Lastik basınçlarını lastik etiketinde gösterilen standart değerlere ayarlamadan önce, lastiklerin soğumasını bekleyin.

"Lastikler ve jantlar" ☞11-32 konusuna bakın.

Lastik basıncı izleme sistemi, araç hareketsizken çalışmaz. Lastik basınçlarını ayarladıktan sonra, aracı 40 km/h üzerine çıkarın; böylelikle TMPS lastik basınçlarını tekrar ölçecektir. Lastik basınçları en alt sınırın üzerindeyse, düşük lastik basıncı uyarı lambası birkaç dakika sonra sönecektir.

Lastik basınçlarını ayarladıktan sonra bu lamba yanmaya devam ederse, lastiklerden birisi zarar görmüş ve hızla hava kaçırıyor olabilir. Patlak bir lastiğiniz varsa, en kısa zamanda yedek lastik ile değiştirin.

Orijinal basınç sensörü bulunmayan bir lastik ya da jant takılırsa, düşük basınç lambası yaklaşık bir dakika yanıp söndükten sonra sabit bir şekilde yanar. Bu TMPS'nin tüm dört lastiğin basınçlarını izleyemediği anlamına gelir.

En kısa zamanda, lastik ve sensör değişimi veya sistem sıfırlama amacıyla bir SUBARU yetkili servisine gitmenizi tavsiye ederiz.

Lastik sıvı dolgu ile onarıldığında, lastik

basıncı uyarı sibobu ve vericisi düzgün çalışmayabilir. Sıvı dolgu kullandıysanız, en kısa zamanda en yakın SUBARU yetkili servisi ile görüşmenizi öneririz. Lastiği değiştirirken, lastik basıncı uyarı sibobunu ve vericisini de değiştirin.

Hasarlı değilse ve sıvı dolgu kalıntıları temizlenmişse, jantı tekrar kullanabilirsiniz. Lamba yaklaşık bir dakika yanıp söndükten sonra sabit yanıyorsa, sistemin denetlenmesi için yetkili bir SUBARU servisine gitmenizi tavsiye ederiz.

⚠ DİKKAT

Bagaj bölmesine metal film veya başka herhangi bir metal parça koymayın. Aksi takdirde, lastik basıncı sensörlerinden gelen sinyallerin alım gücü zayıflar ve TPMS sistemi düzgün çalışamaz

■ TPMS mod ayarı

Aracınızı sürmeden önce, TPMS modunun aracın yük durumuna göre en uygun olana ayarlandığından emin olun.

Modu aşağıdaki koşullar altında ayarlayın.

- araç hareketsizken
- kontak "AÇIK" konumundayken

TPMS modu üç ayar tipine sahiptir.

▼ A tipi gösterge tablosu (normal tip ekran)

P1:	Normal mod	
P2:	Yükleme modu	
P3:	Çekme modu	

▼ A tipi (LCD tipi ekran) ve B tipi gösterge tablosu

TPMS1:	Normal mod	
TPMS2:	Yükleme modu	
TPMS3:	Çekme modu	

▼ TPMS modu seçimi

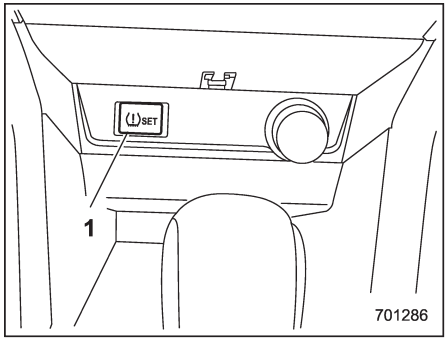

1) TPMS ayar düğmesi

1. Gösterge tablosunda mesafe sayacı görüntülenirken, ön elektrik soketi yakınında bulunan TPMS ayar düğmesini (yaklaşık 3 saniye) basılı tutun. O anki TPMS modu gösterge tablosunda gösterilir ve TPMS modu değiştirilebilir.

– DEVAMI DİĞER SAYFADA –

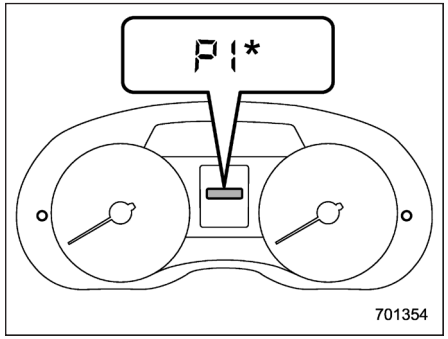

A Tipi

*: Normal tip gösterge: P1

Likit kristal (LCD) tip gösterge ekranı: TPMS1

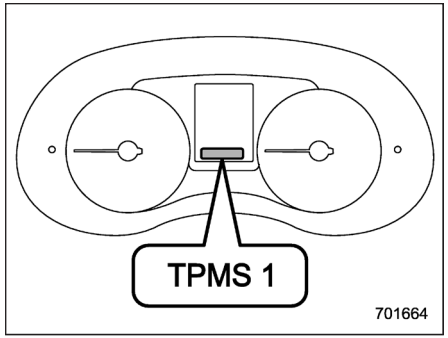

B Tipi

2. Modu değiştirmek için TPMS ayar düğmesine kısaca basın ve bırakın. Mod, aşağıdaki sırayla değişir.

A tipi gösterge tablosu (normal tip ekran):

P1 → P2 → P3

A tipi (LCD tipi ekran) ve B tipi gösterge tablosu:

TPMS1 → TPMS2 → TPMS3

3. İstenen mod görüntülenirken, ayarı onaylamak için düğmeyi (yaklaşık 3 saniye) basılı tutun. Ayarlama tamamlandığında, onay mesajı görüntülenir (örneğin, P3 [A tipi gösterge tablosu (normal tip ekran)]/TPMS3 [A tipi (likit kristal tip ekran) ve B tipi gösterge tablosu] seçerseniz, "set.3" görüntülenir).

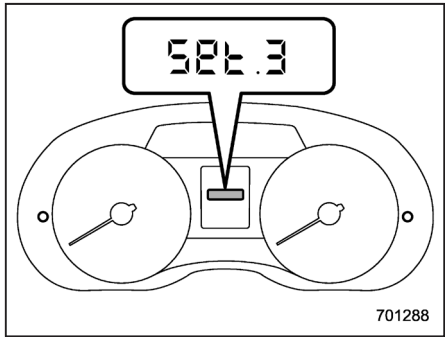

A Tipi

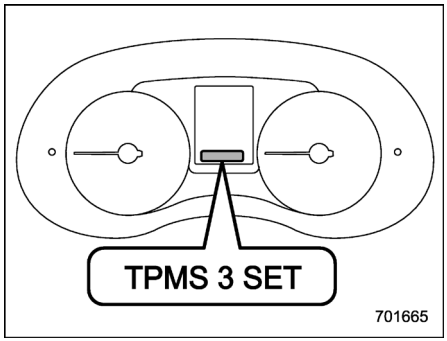

B Tipi

TPMS modu görüntülendikten sonra, yeniden mesafe sayacı gösterilir.

NOT

TPMS mod seçimi aktifken hiçbir işlem yapılmazsa, yaklaşık 10 saniye sonra gösterge mesafe sayacına geri döner. Şişirme basınçları etiketine göre TPMS modu özel olarak ayarlanmalıdır.

Aracınızın park edilmesi

■ Park freni

Park frenini devreye sokmak için, fren pedalına sonuna kadar basın ve park freni kolunu sonuna kadar yukarı çekin.

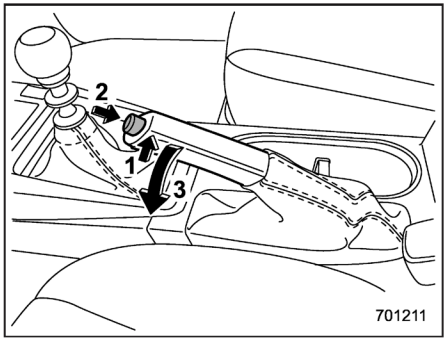

Park frenini serbest bırakmak için, aşağıdaki prosedürü uygulayın:

1. Kolu hafifçe yukarı kaldırın.
2. Açma düğmesine basın.
3. Düğmeyi basılı tutarken kolu indirin.

Motor çalışır durumdayken park freni uygulanırsa fren uyarı lambası yanar. Motoru çalıştırdıktan sonra yola çıkmadan önce mutlaka uyarı lambasının sönmüş olduğundan emin olun.

"Fren sistemi uyarı lambası (kırmızı)" ☞3-25 konusuna bakın.

⚠ DİKKAT

Park freni devredeyken asla aracı sürmeyin çünkü bu, fren balatalarında gereksiz aşınmaya neden olur. Aracı sürmeye başlamadan önce daima park freninin devrede olmadığından emin olun.

■ Parkla ilgili ipuçları

Aracınızı park ederken her zaman şunları yapın.

- Park frenini uygulayın.
- Manuel şanzımanlı (MT) modellerde vitesi büyültmek için vites kolunu "1" (birinci) vitese, küçültmek için "R" (geri) vitese alınız.
- AT ve CVT modellerde vites kolunu "P" (Park) konumuna getiriniz.

Aracı yerinde tutmak için sadece şanzımanın mekanik sürtünmesine güvenmeyin.

– DEVAMI DİĞER SAYFADA –

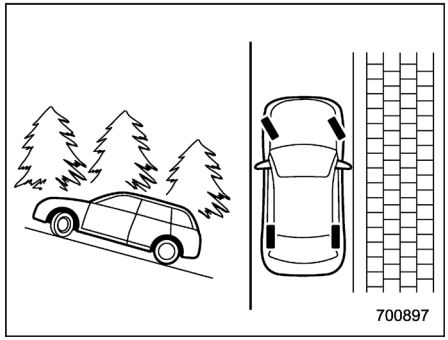

Yokuşta park ederken daima direksiyonu döndürünüz. Araç yokuş yukarı çıkar pozisyonda ise ön tekerlekler yola doğru çevrilmelidir.

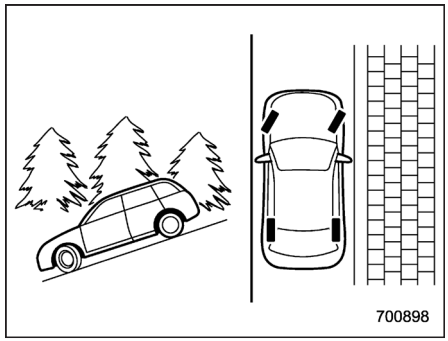

Yokuş aşağı iner konumdaysa ön tekerlekler kaldırıma doğru çevrilmelidir.

⚠ UYARI

- **Çocukları veya evcil hayvanları asla kendi başlarına araçta bırakmayınız. Yanlışlıkla aracı çalıştırarak kazara kendilerini veya başkalarını yaralayabilirler. Aynı zamanda sıcak veya güneşli günlerde kapalı bir araçtaki sıcaklık, insanlarda şiddetli veya muhtemelen ölümcül yaralanmalara yetecek kadar hızla yükselmiş olabilir.**
- **Aracı kuru ot, yere atılmış kağıt veya bez gibi yanıcı maddelerin üstüne park etmeyiniz zira bunlar sıcak motora veya egzoz sistemi parçalarının yakınında ise kolaylıkla yanabilir.**
- **Araçta kısa bir kestirme yapacağınız zaman mutlaka motoru durdurun. Motorun egzoz gazları yolcu bölmesine girerse araçta bulunan kişiler egzoz gazında bulunan karbon monoksit (CO) yüzünden ölebilirler.**

Yokuşta kalkış yardımı

⚠ DİKKAT

- **Yokuşta kalkış destek sistemi, sadece sürücünün aracı yokuş yukarı KALDIRMASINA yardımcı olan bir sistemdir. Kazaları önlemek için araç eğimli bir yolda park edilmişken, park freninin devrede olduğundan emin olun. Park frenini devreye alırken, debriyaj pedalından (MT modeller) veya fren pedalından (MT ve CVT modeller) ayağınızı çektiğinizde aracın sabit kaldığından emin olun.**
- **Yokuşta kalkış yardımı çalışırken, kontağı "LOCK/OFF" konumuna çevirmeyin. Yokuşta kalkış yardımı devreden çıkar ve bir kazaya neden olabilir.**

Yokuşta kalkış yardım sistemi, araçla ilgili aşağıdakilerin yapılmasını kolaylaştıran bir sistemdir.

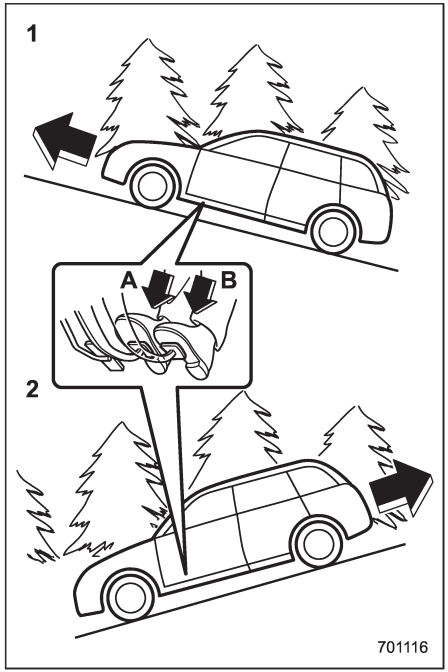

1) Aracın yokuş yukarı dururken çalıştırılması
2) Aracın yokuş aşağı dururken çalıştırılması
A) Fren pedalı (hem MT hem de CVT modelleri)
B) Debriyaj pedalı (sadece MT modelleri)

Her iki durumda da, Yokuşta kalkış yardımı sistemi aşağıdaki koşullarda devreye girer.

- fren pedalına basılmışken debriyaj pedalına da basıldığında (MT modelleri)
- araç fren pedalına basılarak durdurulduğunda (CVT modelleri)

Fren pedalına basıldıktan sonra, frenleme gücü, Yokuşta kalkış yardımı sistemi tarafından geçici olarak (yaklaşık 2 saniye) korunur. Bu nedenle sürücü, sadece debriyaj pedalını (MT modeller) ve gaz pedalını (tüm modeller) kullanarak aracı düz bir zeminde de aynı şekilde kaldırabilir.

Yokuşta kalkış yardımı sisteminin frenleme gücü, ayağınızı fren pedalından çektikten sonra yetersiz olursa, fren pedalına yeniden basarak daha fazla frenleme gücü uygulayın.

Yokuşta kalkış yardımı sistemi hafif eğimlerde de devreye girmeyebilir. Ayrıca, Yokuşta kalkış yardımı sistemi aşağıdaki durumlarda çalışmaz.

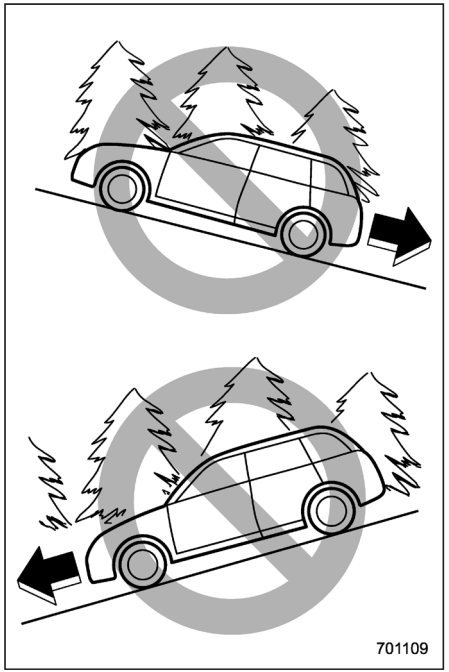

- aracın yokuş yukarı dururken geri yönde kaldırılması sırasında
- aracın yokuş aşağı dururken ileri yönde kaldırılması sırasında
- park freni devredeyken

– DEVAMI DİĞER SAYFADA –

• kontak anahtarı "ACC" veya "LOCK"/"OFF" konumundayken

• Yokuşta kalkış yardımı uyarı lambası/

Yokuşta kalkış yardımı KAPALI gösterge lambası yanarken

Geri geri kalkarken ve yokuşta kalkış yardımı sistemini kullanırken, ayağınızı fren pedalından kaldırmış bile olsanız bir frenleme etkisi hissedilebilir. Ancak debriyaj pedalından ayağınızı kaldırdığınızda bu frenleme etkisi kaybolmalıdır.

NOT

Araç geri gittikten sonra ileri gitmeye başladığında hafif bir sarsıntı hissedilebilir.

■ Yokuşta kalkış yardımının etkinleştirilmesi/devre dışı bırakılması

⚠ DİKKAT

Araç yokuş yukarı bir yolda çalıştırıldığı sırada Yokuşta kalkış yardımı sistemi devre dışı iken, fren pedalı serbest bırakılırsa frenleme gücü korunur. Aracınızı yokuş yukarı dururken, el frenini kullanarak çalıştırınız.

Yokuşta kalkış yardımı sistemini aşağıdaki prosedüre göre devreye sokabilirsiniz/devre dışı bırakabilirsiniz.

NOT

Yanlış bir işlem yapılırsa, kontak anahtarını "LOCK"/"OFF" konumuna getirin ve aracı tekrar çalıştırın.

▼ Devreden çıkarmak için

1. Aracınızı düz ve güvenli bir yere park ediniz ve el frenini çekiniz.

2. Kontak anahtarını "LOCK"/"OFF" konumuna getiriniz.

3. Motoru yeniden çalıştırınız.

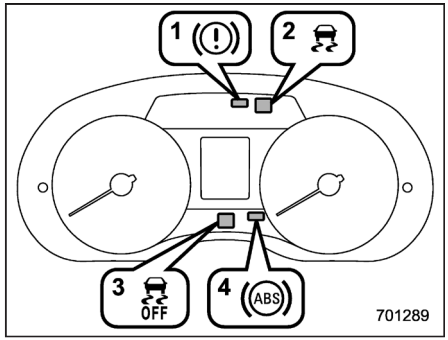

A Tipi

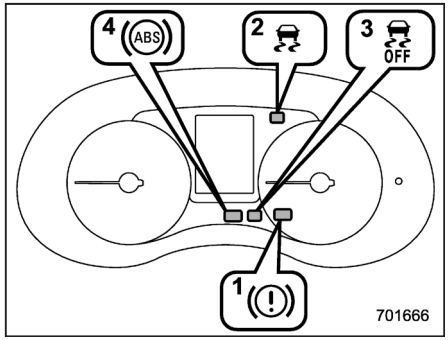

B Tipi

4. Aşağıdakileri onaylayın.

(1) Fren sistemi uyarı lambası yanıyor.

(2) Araç Dinamiği Kontrolü uyarı lambası yanmıyor.

(3) Araç Dinamiği Kontrolü KAPALI gösterge lambası yanmıyor.

(4) ABS uyarı lambası yanmıyor.

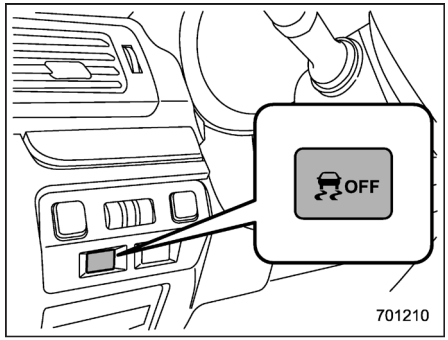

Araç Dinamiği Kontrolü kapatma düğmesi (elektrikli bagaj kapağı bulunan modeller)

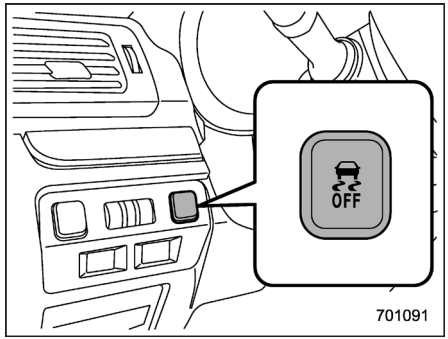

Araç Dinamiği Kontrolü kapatma düğmesi (elektrikli bagaj kapağı bulunmayan modeller)

5. Araç Dinamiği Kontrolü KAPALI düğmesine basınız ve düğmeyi, gösterge panelinde Araç Dinamiği Kontrolü KAPALI gösterge lambası bir kaç saniye yanıp ardından sönene kadar basılı tutunuz.

6. Araç Dinamiği Kontrolü KAPALI gösterge lambası söndükten sonra 5 saniye içinde, Araç Dinamiği Kontrolü KAPALI düğmesini bırakınız.

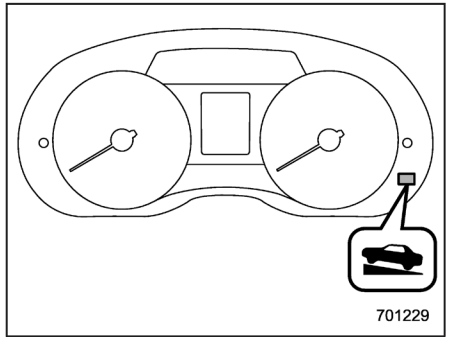

A Tipi

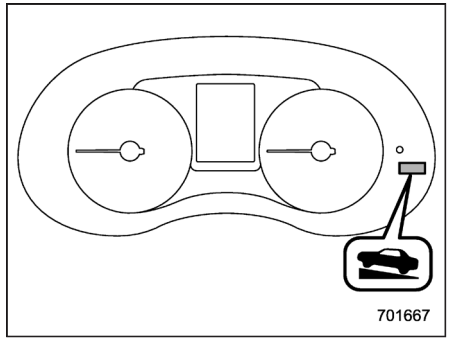

B Tipi

7. Araç Dinamiği Kontrolü KAPALI düğmesini bıraktıktan sonra 2 saniye içinde, Araç Dinamiği Kontrolü KAPALI düğmesine bir defa daha basınız. Yokuşta kalkış yardımı KAPALI gösterge lambası yanar.

8. Kontak anahtarını "LOCK"/"OFF" konumuna getiriniz. Yokuşta kalkış yardımı sistemi devre dışı olur.

NOT

Yokuşta kalkış yardımı sistemi devre dışıyken, Yokuşta kalkış yardımı KAPALI gösterge lambası sürekli olarak yanar.

▼ Devreye sokmak için

Yokuşta kalkış yardımı sistemini devre dışı bırakma prosedürü tekrarlandığı zaman

– DEVAMI DİĞER SAYFADA –

sistem devreye girer. Yokuşta kalkış yardımı sistemi devreye girdiğinde, Yokuşta kalkış yardımı KAPALI gösterge lambası söner.

■ Yokuşta kalkış yardımı uyarı lambası/Yokuşta kalkış yardımı KAPALI gösterge lambası

"Yokuşta kalkış yardımı uyarı lambası/Yokuşta kalkış yardımı KAPALI gösterge lambası" ☞3-27 konusuna bakınız.

Hız sabitleme sistemi (varsa)

NOT

EyeSight sistemli modeller için:

EyeSight sistemi için Kullanıcı Kılavuzu ekine bakın.

Hız sabitleme sistemi, ayağınızı gaz pedalı üzerinde tutmadan aracı sabit bir hızda tutmanıza imkan sağlar ve aracın hızı 40 km/h veya daha fazlaysa çalışır.

⚠ UYARI

Sürüş esnasında aşağıdaki koşullarda hız sabitleme sistemini kullanmayın:

Aracın hakimiyetinin kaybedilmesine yol açabilir.

- **dik bir yokuştan aşağı inerken veya dik bir yokuşu tırmanırken**
- **kaygan veya virajlı yollarda sürüş yaparken**
- **yoğun trafikte sürüş yaparken**
- **römork çekerken**

NOT

Hız sabitleme sistemini kullanmıyorken, yanlışlıkla devreye girmesini önlemek için hız sabitleme sisteminin kapalı olduğundan emin olun.

■ Hız sabitleme sisteminin ayarlanması

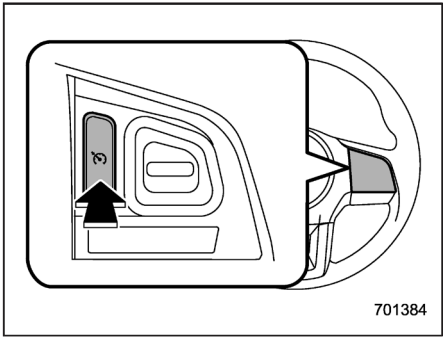

Hız sabitleme sistemi ana düğmesi

1. Hız sabitleme sistemi ana düğmesine basın.

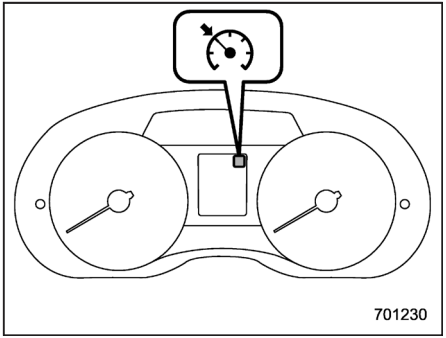

A Tipi

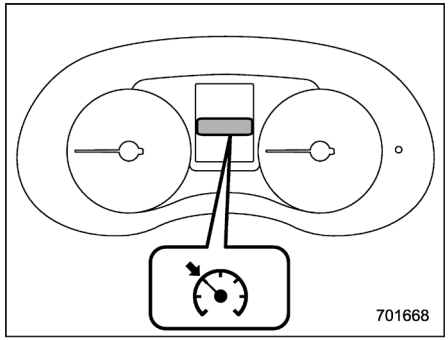

B Tipi

Gösterge tablosundaki hız sabitleme sistemi gösterge lambası yanar.

2. Araç istediğiniz hıza ulaşıncaya kadar gaz pedalına basınız.

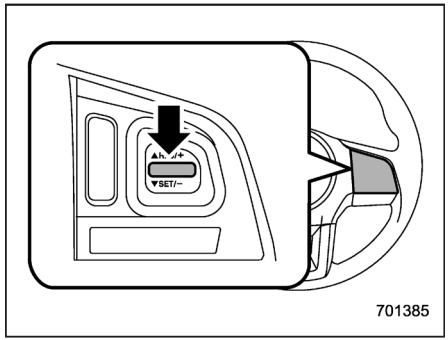

3. "RES/SET" düğmesinin "SET" tarafına basıp bırakınız. Sonra ayağınızı gaz pedalından çekiniz.

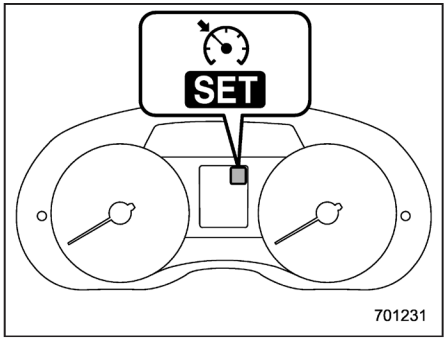

Hız sabitleme sistemi ayar gösterge lambası (A tipi)

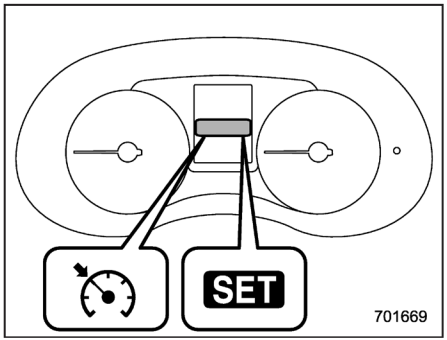

Hız sabitleme sistemi ayar gösterge lambası (B tipi)

Bu esnada gösterge tablosunda hız sabitleme sistemi ayar gösterge lambası yanar.

Araç, istenilen hızı sabit tutar.

Sabit hız sistemi devredeyken araç hızı sürüş sırasında geçici olarak artırılabilir. Aracın hızını artırmak için gaz pedalına basmanız yeterlidir.

Gaz pedalı serbest bırakıldığı zaman araç, önceden belirlenmiş sabit hızına döner ve bu hızı muhafaza eder.

– DEVAMI DİĞER SAYFADA –

■ Hız sabitleme sisteminin geçici olarak iptal edilmesi

Hız sabitleme sistemi, aşağıdaki şekillerde geçici olarak iptal edilebilir.

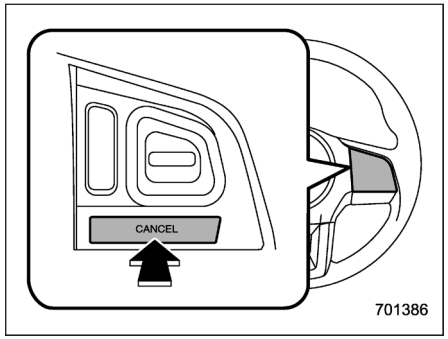

•"İptal" düğmesine basın.

• X modunu aktif hale getirmek için X modu düğmesine basın (X modu bulunan modeller)

• Fren pedalına basın.

• Debriyaj pedalına basın (sadece Manuel şanzımanlı modeller).

⚠ UYARI

CVT modellerde, hız sabitleme sistemini vites kolunu "N" konumuna getirerek iptal edebilirsiniz. Ancak, acil durum dışında, sürüş esnasında vitesi N (boş) konumuna almayın. Vites kolu "N" konumuna getirilirse, motor freni çalışmaz. Bu bir kazaya yol açabilir.

Hız sabitleme sistemi iptal edildiği zaman gösterge tablosundaki hız sabitleme sistemi ayar lambası söner.

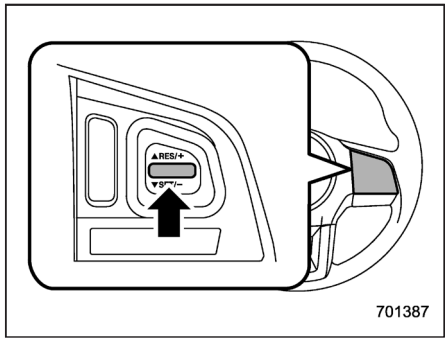

Geçici olarak iptal edildikten sonra hız sabitleme sistemini sürdürmek için ve aracın hızı da yaklaşık 30 km/h veya daha fazlaysa otomatik olarak eski sabitlenen hıza geri dönmek için "RES/ SET" düğmesinin "RES" tarafına basın.

Gösterge tablosundaki hız sabitleme sistemi gösterge lambası bu sırada otomatik olarak yanar.

■ Hız sabitleme sisteminin kapatılması

Hız sabitleme sisteminin kapatılmasının iki yolu vardır:

• Hız sabitleme sistemi ana düğmesine tekrar basın.

• Kontak anahtarını "ACC" veya "LOCK"/"OFF" konumuna getirin (ama bunu sadece araç tamamen durduğu zaman yapın).

■ Hız sabitleme sistemi ayarının değiştirilmesi

▼ Hızın yükseltilmesi ("RES/SET" düğmesi)

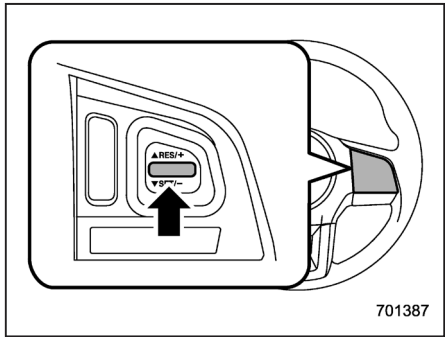

"RES/SET" düğmesinin "RES" tarafına basınız ve araç istenilen hıza ulaşana dek basılı tutunuz. Daha sonra düğmeyi bırakın. Aracın o

andaki hızı kaydedilir ve yeni ayarlanmış hız olarak işlem görür.

İngiltere modelleri:

Aracın gerçek hızı ile ayarlanmış hız arasındaki fark ufak olduğunda, ayarlanmış hız "RES/SET" düğmesinin "RES" tarafına hızlı bir şekilde basarak her defasında 1,6 km/h artırılabilir.

İngiltere modelleri hariç:

Aracın gerçek hızı ile ayarlanmış hız arasındaki fark ufak olduğunda, ayarlanmış hız "RES/SET" düğmesinin "RES" tarafına hızlı bir şekilde basarak her defasında 1 km/h artırılabilir.

▼ Hızın (gaz pedalı ile) artırılması

1. Aracı istenilen hıza çıkarmak için gaz pedalına basınız.

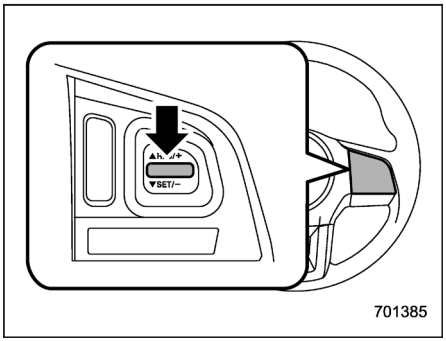

2. "RES/SET" düğmesinin "SET" tarafına bir kez basınız. O anda istenen hız ayarlanır ve gaz pedalına basılmadan araç o hızda gitmeye devam eder.

NOT

• İngiltere modelleri:

Düğmeye basıldığı andaki aracın gerçek hızı ile daha önce ayarlamış olduğunuz hız arasındaki fark ufak olduğunda, aracın hızı 1,6 km/h aralıklarla azaltılır. Bunun sebebi sabit hız kontrol sisteminin bu hareketi sanki aracın hızı azaltılmak istenirmiş gibi kabul etmesidir.

• İngiltere modelleri hariç:

Düğmeye basıldığı andaki aracın gerçek hızı ile daha önce ayarlamış olduğunuz hız arasındaki fark ufak olduğunda, aracın hızı 1 km/h aralıklarla azaltılır. Bunun sebebi sabit hız kontrol sisteminin bu hareketi sanki aracın hızı azaltılmak istenirmiş gibi kabul etmesidir.

• Turbo modeller:

Sport Sharp (S#) modu seçiliyken gaz pedalına basarsanız, vites göstergesi "D" yerine seçili vitesi gösterebilir.

▼ Hızın azaltılması ("RES/SET" düğmesi ile)

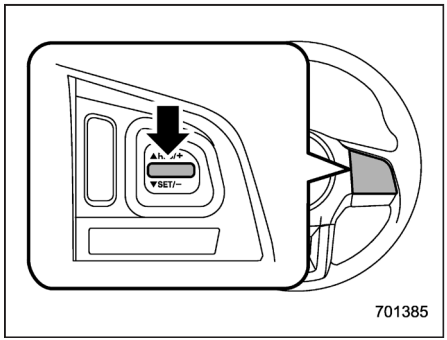

"RES/SET" düğmesinin "SET" tarafına basınız ve araç istenilen hıza ulaşana dek basılı tutunuz. Daha sonra düğmeyi bırakın. Aracın o andaki hızı kaydedilir ve yeni ayarlanmış hız olarak işlem görür.

İngiltere modelleri:

Aracın gerçek hızı ile ayarlanmış hız arasındaki fark ufak olduğunda, ayarlanmış hız "RES/SET" düğmesinin "SET" tarafına hızlı bir şekilde basarak her defasında 1,6 km/h azaltılabilir.

– DEVAMI DİĞER SAYFADA –

NOT

"RES/SET" düğmesinin "SET" tarafına tekrar tekrar hızla basılırsa, gösterge tablosunda gösterilen araç hızı düşük hız ayarı olur. Ancak, ayarlanan araç hızı gerçek araç hızından çok daha düşük bir hıza ayarlanırsa, ayarlanan hız gerçek araç hızına sıfırlanabilir.

İngiltere modelleri hariç:

Aracın gerçek hızı ile ayarlanmış hız arasındaki fark ufak olduğunda, ayarlanmış hız "RES/SET" düğmesinin "SET" tarafına hızlı bir şekilde basarak her defasında 1 km/h azaltılabilir.

NOT

"RES/SET" düğmesinin "SET" tarafına tekrar tekrar hızla basılırsa, gösterge tablosunda gösterilen araç hızı düşük hız ayarı olur. Ancak, ayarlanan araç hızı gerçek araç hızından çok daha düşük bir hıza ayarlanırsa, ayarlanan hız gerçek araç hızına sıfırlanabilir.

▼ Hızın (fren pedalı ile) azaltılması

1. Sabit hız kontrolünü geçici olarak devreden çıkarmak için fren pedalına basınız.

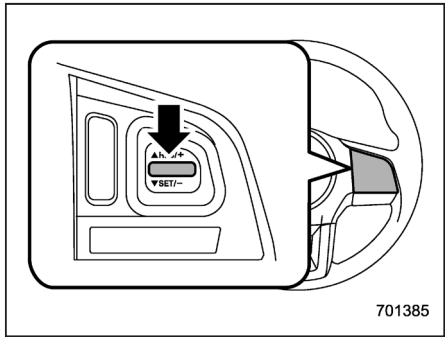

2. Hız arzu edilen hıza düşüldüğünde, "RES/SET" düğmesinin "SET" tarafına bir defa basın. O anda istenen hız ayarlanır ve gaz pedalına basılmadan araç o hızda gitmeye devam eder.

■ Hız sabitleme sistemi gösterge lambası

"Hız sabitleme sistemi gösterge lambası" ☞3-36 konusuna bakın.

■ Hız sabitleme sistemi ayarı gösterge lambası

"Hız sabitleme sistemi ayarı gösterge lambası" ☞3-36 konusuna bakın.

Otomatik Start/Stop sistemi (mevcutsa)

Otomatik Start/Stop sistemi, yakıt tüketimini, egzoz emisyonunu ve istenmeyen rölanti sesini azaltmak için, araç motor ısındıktan sonra kısa bir süreliğine (kırmızı ışıkta veya trafikte beklerken) durduğu sırada, motoru otomatik olarak durdurup yeniden çalıştırmak için tasarlanmıştır.

■ Sistemin çalışması

⚠ DİKKAT

- **Otomatik Çalıştırma/Durdurma sistemi, araç rölantideyken kısa bir süreliğine motoru otomatik olarak durdurup yeniden çalıştırmak için tasarlanmıştır. Bu sistemi, aracınızı park ederken kullanmayınız.**
- **Otomatik Start/Stop sistemi, römork çeki kancası konektörü bağlıyken çalışmaz. SRS Otomatik Start/Stop sistemi, römork çeki kancası bağlantı elemanı takıldığında devreye giriyorsa, yetkili SUBARU bayinize danışmanızı tavsiye ederiz. Sistem bu durumdayken aracı kullanmaya devam etmek, aracın yokuş yukarı giderken yalpa-**

lamasına veya geri kaymasına neden olur ya da, şanzımanın hasar görmesine yol açabilir.

Aracın güvenli ve rahat bir şekilde kullanılabilmesine yönelik olarak motorun durdurulmasının ve yeniden çalıştırılmasının kontrol edilmesi için, Otomatik Çalıştırma/Durdurma sistemi araç koşullarını ve aracın içindeki ve dışındaki ortamı sürekli olarak izlemek üzere tasarlanmıştır. Motor, aşağıdaki tüm koşullar yerine getirildiği zaman, sistem tarafından otomatik olarak durdurulabilir.

- motor çalıştırıldıktan hemen sonra araç sürüldüğü zaman (araç sürekli olarak rölantide bekletilirse motor otomatik olarak durdurulmayacaktır. Ayrıca, araç durur vaziyetteyken de motor tekrar tekrar durdurulup yeniden çalıştırılmayacaktır.)
- motor yeterince ısıtıldığında
- aracın aküsü iyi durumda ise
- motor kaputu kapalı olduğunda
- tüm kapılar kapatıldığında (bagaj kapağı dahil)
- sürücü emniyet kemeri bağlandığında
- arka cam rezistansı kullanılmıyorken
- buz çözücü kullanılmıyorken
- klima kullanılmıyorken veya ayar sıcaklığı ile araç içi sıcaklığı arasındaki fark ihmal edilebilir derecede düşük ise
- araç yaklaşık 1500m'nin altında bir rakımda ise
- dış ortam sıcaklığı yaklaşık –10°C'den fazla olduğunda
- Otomatik Çalıştırma/Durdurma uyarı lambası yanmadığında
- arıza uyarı lambası (Motor Kontrol lambası) kapalıyken
- direksiyon simidi düz ileri yönde iken
- direksiyon simidi hareket ettirilmediğinde
- araç, çekme için kullanılmadığı zaman
- araç, dik yokuşu olan bir yolda duruyor olmadığında
- dörtlü flaşör kullanılmadığı zaman
- fren servosundaki negatif basınç yeterli olduğu zaman
- vites kolu "N" konumunda iken (MT modeller)
- debriyaj pedalı sonuna kadar basılı değilken (MT modeller)
- aracı durdurmak için fren pedalına basıldıktan sonra pedal sonuna kadar basılı iken (CVT modeller) (Fren pedalına sonuna kadar basılmazsa veya fren pedalına aniden basılırsa, sistem bazen devreye girmeyebilir.)
- vites kolu "D" konumundayken (CVT modeller)
- CVT yağı yeterince ısındığında (CVT modelleri)
- CVT yağının sıcaklığı anormal bir şekilde yüksek değilken (CVT modelleri)
- X modu kapalıyken (mevcutsa)
- elektrikli bagaj kapağı kullanılmıyorken (mevcutsa)

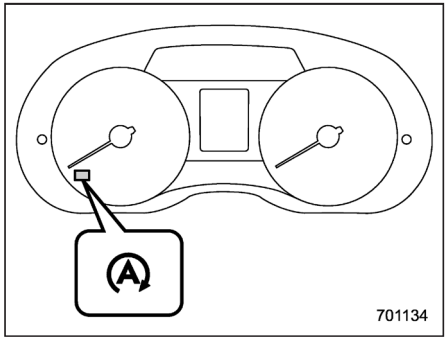

Otomatik Start/Stop gösterge lambası (yeşil) (A tipi)

– DEVAMI DİĞER SAYFADA –

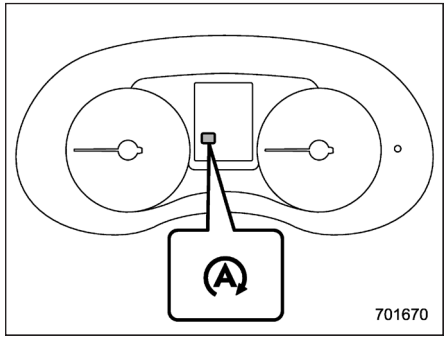

Otomatik Start/Stop gösterge lambası (yeşil) (B tipi)

Motor, sistem tarafından geçici olarak durdurulursa, gösterge tablosundaki Otomatik Start/Stop gösterge lambası yanar.

Sistem, motoru tekrar çalıştırdığında bu gösterge lambası söner.

NOT

• Otomatik Çalıştırma/Durdurma sistemi bulunan araçlarda, özel yüksek performanslı akü de vardır. Aracın aküsünü değiştirirken, Otomatik Start/Stop sistemi bulunan bir araçta kullanılmak üzere tasarlanmış orijinal bir SUBARU akü (veya eşdeğeri) ile değişim yaptığınızdan emin olun. Detaylı bilgi için bir SUBARU servisi ile temas kurmanızı tavsiye ediyoruz.

• Aşağıdaki durumlarda, Otomatik Çalıştırma/Durdurma sisteminin çalışması biraz zaman alabilir.

– araç uzun süre kullanılmadığı için veya benzer bir sebeple akü boşaldığı zaman.

– dış ortam sıcaklığı çok yüksek veya çok düşük olduğunda

– Akü değiştirildikten sonra, akü kutup başlarının bağlantısı yapılmadığında

▼ MT modeller

⚠ DİKKAT

Debriyaj pedalına sonuna kadar basıp vites kolunu kullanın.

Fren pedalına basıp aracı durdurduktan sonra, vites kolu "N" konumundayken debriyaj pedalından ayağınızı çekerseniz motor geçici olarak duracaktır.

Debriyaj pedalına sonuna kadar basarsanız, motor otomatik olarak yeniden çalışacaktır.

▼ CVT modeller

Vites kolu "D" konumundayken fren pedalına basıp aracı durdurduktan sonra, fren pedalına basılmaya devam edilirse motor otomatik olarak duracaktır.

Vites kolu "D" konumundayken fren pedalından ayağınızı çekerseniz, motor otomatik olarak yeniden çalıştırılacaktır.

▼ Otomatik Start/Stop sistemi tarafından geçici olarak durdurulduktan sonra motorun yeniden çalıştırılması

⚠ DİKKAT

Motor, Otomatik Start/Stop sistemi tarafından geçici olarak durdurulduğunda, fren pedalından ayağınızı çekseniz (CVT modeller) veya debriyaj pedalına sonuna kadar bassanız (MT modeller) dahi motor yeniden çalıştırılmıyorsa, aracınızı en yakın zamanda yetkili bir SUBARU bayisine kontrol ettirmenizi tavsiye ederiz.

NOT

• Motor, Otomatik Çalıştırma/Durdurma sistemi tarafından yeniden çalıştırıldığında, aksesuar elektrik prizlerinin voltajının düşürülmesi gerekir. Bu nedenle, araca bağlı olan elektrikli cihazların gücü, geçici olarak kesilebilir.

• Otomatik Start/Stop işlemi koşullarından herhangi biri yerine getirilmediği takdirde motor, otomatik olarak yeniden

çalıştırılmaz.

– Sürücü kapısı dışındaki herhangi bir kapı bir süre açık bırakıldığında.

– Vites kolu bir süre "N" dışında herhangi bir konumda bırakıldığında (MT modeller)

Otomatik Start/Stop işlemi koşullarından herhangi biri yerine getirilmediği takdirde motor, otomatik olarak yeniden çalıştırılmaz.

Fakat, güvenliğin sağlanması için, fren pedalından ayağınızı çekseniz (CVT modeller) veya debriyaj pedalına sonuna kadar bassanız (MT modeller) dahi, aşağıdaki işlemlerden biri gerçekleştirilirse motor otomatik olarak yeniden çalıştırılmaz.

- kaput açılırsa
- sürücü emniyet kemeri açıldığında
- sürücü kapısı açılırsa

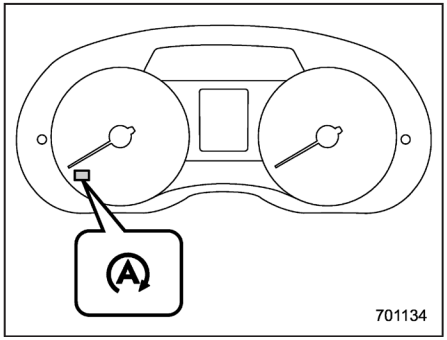

Otomatik Start/Stop uyarı lambası (sarı) (A tipi)

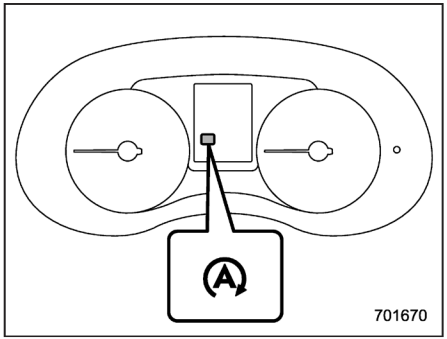

Otomatik Start/Stop uyarı lambası (sarı) (B tipi)

Motor sistem tarafından geçici olarak durdurulduğunda, aşağıdakilerden biri gerçekleşirse Otomatik Start/Stop uyarı lambası yanar.

Ayrıca, aşağıdaki durumlarda, motorun Otomatik Start/Stop sistemi tarafından geçici olarak durdurulduğu sürenin uzunluğu daha kısa olabilir.

- dış ortam sıcaklığı yüksek veya düşük olduğunda (klima, ayarlanan sıcaklığı koruyamaz)
- elektrikli aksamların elektrik tüketimi yüksek olduğunda

– DEVAMI DİĞER SAYFADA –

▼ Otomatik Start/Stop KAPALI düğmesi

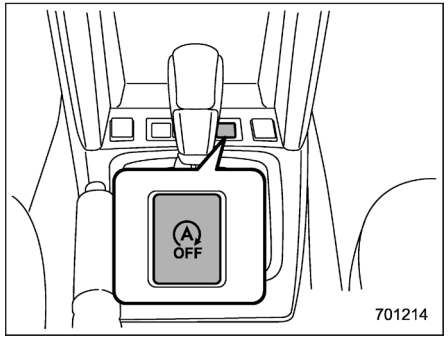

Otomatik Start/Stop KAPALI düğmesi

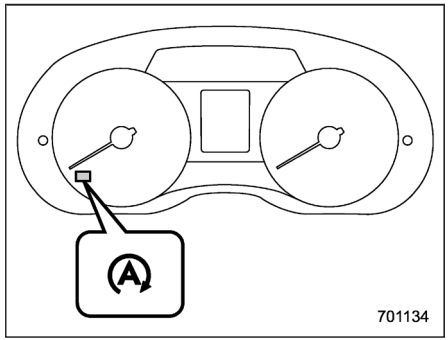

Otomatik Start/Stop kapalı gösterge lambası **(sarı) (A tipi)**

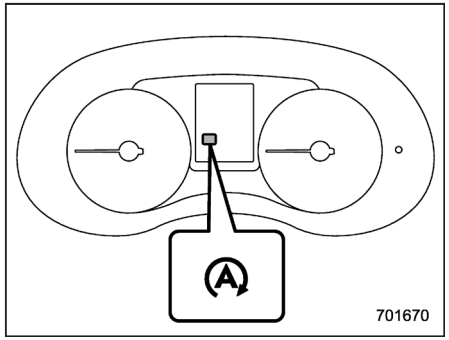

Otomatik Start/Stop kapalı gösterge lambası (sarı) (B tipi)

Otomatik Çalıştırma/Durdurma KAPALI düğmesine basılırsa, Otomatik Çalıştırma/Durdurma sistemi devre dışı bırakılır. Gösterge tablosundaki Otomatik Start/Stop KAPALI gösterge lambası yanar. Düğmeye bir defa daha basılırsa, Otomatik Start/Stop sistemi tekrar devreye girer. Otomatik Çalıştırma/Durdurma KAPALI gösterge lambası söner.

Motor, sistem tarafından geçici olarak durdurulduğunda, Otomatik Start/Stop KAPALI düğmesi basılı tutulursa, fren pedalından ayağınızı çekmeseniz (CVT modelleri) veya debriyaj pedalına sonuna kadar basmasanız (MT modeller) dahi motor, yeniden çalıştırılmaz.

NOT

• Otomatik Çalıştırma / Durdurma sistemi kullanılmıyorken kontak anahtarı "LOCK"/"OFF" konumuna getirildiği zaman motor yeniden çalıştırılırsa Otomatik Çalıştırma/Durdurma sistemi tekrar devreye girer.

• Aracı terk ederken, kontak anahtarını "LOCK"/"OFF" konumuna aldığınızdan emin olunuz. Bunu yapmamanız akünün boşalmasına neden olabilir.

■ Otomatik Start/Stop sistemi durumunun görüntülenmesi

Motorun Otomatik Çalıştırma/Durdurma sistemi tarafından durdurulduğu süre ve/veya tasarruf edilen yakıt miktarı ile ilgili yaklaşık değerler bilgi ekranında veya çok fonksiyonlu ekranda görüntülenir. Detaylar için, "Otomatik Çalıştırma/Durdurma süresi (Otomatik Çalıştırma/Durdurma sistemi olan modeller)" ☞3-43 veya "Temel ekranlar" ☞3-55 konusuna bakınız.

■ Sistem uyarısı

Aracın güvenli ve rahat bir şekilde kullanılması için, araç koşullarını, aracın içindeki ve dışındaki ortamı ve sürücünün yaptığı işlemleri sürekli olarak izlemek ve sürücüye yanan ya da yanıp sönen uyarı lambası ve/veya

gösterge lambası veya uyarı sinyali ile çeşitli uyarılar göndermek üzere Otomatik Start/Stop sistemi tasarlanmıştır. Uyarı lambası ve gösterge lambası ile ilgili detaylar için, "Otomatik Çalıştırma/Durdurma uyarı lambası/Otomatik Çalıştırma/Durdurma KAPALI gösterge lambası (sarı)" ☞3-38 ve "Otomatik Çalıştırma/Durdurma gösterge lambası (yeşil)" ☞3-39 konularına bakınız.

▼ Sesli uyarı

Motor, Otomatik Start/Stop sistemi tarafından geçici olarak durdurulmuşken aşağıdaki işlemlerden herhangi biri gerçekleştirilirse, sürücüye motorun durdurulduğunu bildiren bir uyarı sinyali duyulacaktır.

- sürücü kapısı hariç herhangi bir kapı açılırsa
- vites kolu "N" dışında bir konumdayken (MT modeller)

Bu olduğunda, aşağıdaki işlemler gerçekleştirilirse uyarı sinyali duracaktır.

- ilgili kapı kapatılırsa
- vites kolu "N" konumuna geri alınırsa (MT modeller)

Motor otomatik Start/Stop sistemi tarafından durdurulduğunda şu işlemlerden biri yapılırsa, sesli uyarı verilir.

- kaput açılırsa
- sürücü emniyet kemeri çözülürse
- sürücü kapısı açılırsa

Bu olduğunda, aşağıdaki işlemler gerçekleştirilirse uyarı sinyali duracaktır.

- motor, normal prosedürle çalıştırılırsa ("Sürüşe hazırlık" ☞7-6 konusuna bakınız)
- kontak anahtarı “LOCK”/“OFF” konumuna getirilirse

▼ Uyarı mesajlarının görüntülenmesi (çok fonksiyonlu ekranı olan modeller)

Sürüş sırasında, çok fonksiyonlu ekranda bir uyarı mesajı görüntülenirse, Otomatik Start/Stop sisteminde bir arıza meydana gelmiş olabilir.

Bu durumda, Otomatik Çalıştırma/Durdurma uyarı lambası yanar veya yanıp söner. Aracınızı derhal bir SUBARU servisinde kontrol ettirmenizi tavsiye ederiz.

Yeni araç rodaj dönemi - ilk 1.600 km 8-2
Yakıt ekonomisi ile ilgili ipuçları 8-2
Motor egzoz gazı (karbon monoksit)..... 8-2
Katalitik konverter 8-3
Dizel partikül filtresi (dizel modeller) 8-4
Periyodik kontroller 8-5
Yabancı ülkelerde aracın sürülmesi 8-6
Trafik akış yönünün farklı olduğu yabancı bir ülkede sürüş (halojen farlı modeller) 8-6
AWD (hep dört çekerli) modelleri için sürüş ipuçları 8-7
Yolda ve arazide sürüş..... 8-9
Kış mevsiminde sürüş 8-11
Soğuk havalarda aracın kullanılması..... 8-11
Karlı ve buzlu yollarda sürüş 8-13
Paslanmaya karşı koruma 8-14
Kar lastikleri 8-14
Lastik zincirleri 8-14
Aracın ileri-geri hareket ettirilmesi 8-15
Aracınızın yüklenmesi..... 8-15
Tavan çıtası ve port bagaj (mevcutsa) 8-16
Tavan rayı (mevcutsa) 8-17
Römork çekme (mevcutsa) 8-18
Bakım 8-18
Römork ağırlığı 8-18
Römork kancaları (bayi opsiyonu) 8-19
Römork çekmediğiniz zaman 8-19
Römork güvenlik zincirleri 8-19
Yan aynalar 8-20
Römork lambaları 8-20
Lastikler..... 8-20
Römork çekme ile ilgili ipuçları 8-20
Avrupa için ek bilgiler 8-23

Yeni araç rodaj dönemi - ilk 1.600 km

Aracınızın performansı ve uzun ömürlü olması, aracınızı yeniyken nasıl kullandığınıza bağlıdır. İlk 1,600 kilometrede aşağıdaki talimatlara uyun:

• Benzin motorlu modellerde, acil durumlar dışında motor devrinin 4000 devir/dakika'yı aşmasına izin vermeyiniz.

• Dizel motorlu modellerde, acil durumlar dışında motor devrinin 3500 devir/dakika'yı aşmasına izin vermeyiniz.

• Aracınızı yavaş veya hızlı olsun sabit bir motor devriyle veya araç hızıyla uzun süreyle sürmeyin.

• Acil durumlar dışında ani kalkışlardan ve seri hızlanmalardan kaçının.

• Acil durumlar dışında sert fren yapmayın.

Motoru revizyondan geçirdiğiniz veya aracınıza yeni bir motor taktırdığınız veya fren pabuçlarını veya fren balatalarını değiştirdiğiniz zaman aynı rodaj tavsiyelerine uymalısınız.

Yakıt ekonomisi ile ilgili ipuçları

Aşağıdaki öneriler yakıt tasarrufu yapmanıza yardımcı olur.

• Hızınıza ve yol koşullarına uygun vites seçiniz.

• Ani hızlanma ve yavaşlamalardan kaçınınız. İstenilen hıza ulaşıncaya kadar hızınızı yavaş yavaş artırın. Ondan sonra bu hızı olabildiğince uzun süre muhafaza etmeye çalışınız.

• Gaz pedalını pompalamayınız ve motoru avarada tam gazla çalıştırmayınız.

• Motoru gereksiz yere rölantide çalıştırmayınız.

• Motor ayarlarını düzenli yaptırınız.

• Sürücü kapısı kilit mekanizmasının altında bulunan lastik etiketinde gösterilen değerlere göre, lastikleri doğru basınçta şişirilmiş olarak tutunuz. Düşük lastik hava basıncı, lastik aşınmasını ve yakıt tüketimini artırır.

• Klimayı sadece gerekli olduğu zaman kullanınız.

• Ön ve arka lastik düzen ayarlarını yaptırınız.

• Gereksiz bagaj veya yük taşımaktan kaçınınız.

Motor egzoz gazı (karbon monoksit)

⚠ UYARI

- **Egzoz gazını asla solumayınız. Motor egzoz gazının içinde renksiz ve kokusuz, solunduğu zaman tehlikeli hatta öldürücü bir gaz olan karbon monoksit bulunmaktadır.**
- **Aracın içerisine egzoz gazı girmemesi için motor egzoz sistemine her zaman düzenli bakım yaptırınız.**
- **Motoru asla garaj gibi kapalı bir yerde aracı oraya sokmak veya oradan çıkartmak için gereken süreden daha fazla çalıştırmayınız.**
- **Motor çalışmakta iken uzun bir süre park edilmiş durumda kalmaktan kaçınınız. Bu mümkün olamıyorsa aracın içine temiz hava girişi sağlamak için havalandırma fanını çalıştırınız.**
- **Havalandırma sisteminin her zaman düzgün çalışmasını sağlamak için havalandırma ön ızgarasını kar, yaprak veya diğer engelleyici maddelerden temizleyiniz.**
- **Aracın içine egzoz gazının girdiğinden**

şüpheleniyorsanız sorunu mümkün olan en kısa zamanda kontrol ettirin ve düzelttirin. Bu koşullar altında araç kullanmak zorundaysanız sadece camların tümü sonuna kadar açık olarak aracı kullanın.

- **Egzoz gazının aracın içine girmesini önlemek için aracı sürerken bagaj kapağını kapatın.**

NOT

Egzoz sisteminde kullanılan metallerin genleşmesi ve büzülmesinden dolayı motor durdurulduktan sonra kısa bir süre için egzoz sisteminden çıtırdama sesleri duyabilirsiniz. Bu ses normaldir.

Katalitik konverter

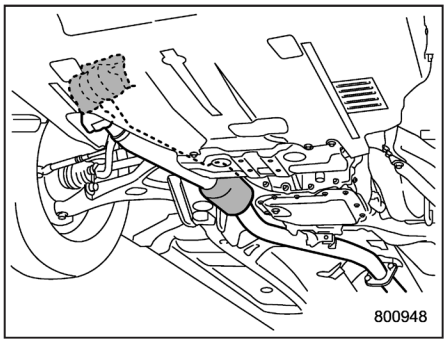

Turbo olmayan modeller

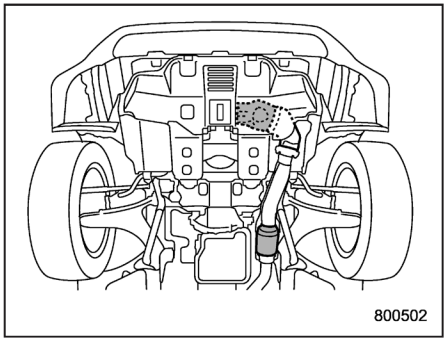

Turbo benzinli modeller

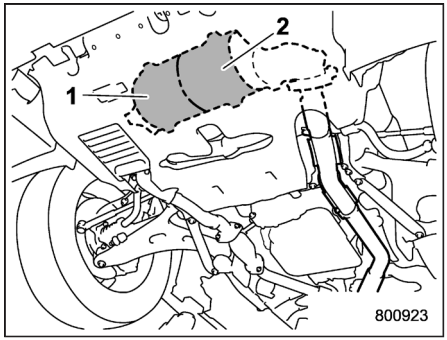

Dizel modeller
1) Katalitik konvertör
2) Dizel partikül filtresi

Katalitik konvertör egzoz sistemine takılmıştır. Egzoz gazlarındaki HC, CO ve NOx içeriğini azaltmak için katalizör görevi görerek egzoz gazının daha temiz olmasını sağlar.

Katalitik konverterin hasar görmesini önlemek için:

- Benzinli modellerde sadece kurşunsuz benzin kullanınız. Çok az miktarda kurşunlu benzin bile katalitik konvertöre hasar verir.
- Dizel modellerde sadece EN590 şartnamesine uygun veya eşdeğeri dizel yakıt kullanınız.
- Motoru asla aracı iterek veya çekerek çalıştırmayınız.

– DEVAMI DİĞER SAYFADA –

• Motora fazla gaz vererek zorlamaktan kaçınınız.

• Araç hareket halinde iken asla kontağı kapatmayınız.

• Motor ayarını düzenli yaptırınız. Motorun sarsıntılı (tekleme, zamansız ateşleme veya eksik yanmalı) çalıştığını hissederseniz aracınızı yetkili bir SUBARU servisine kontrol ettirmenizi ve tamir ettirmenizi tavsiye ederiz.

• Katalitik konvertörün ve egzoz sisteminin ısı kalkanına astar veya pas önleyici uygulamayınız.

• Depoda çok az yakıt kaldıysa yola devam etmeyiniz.

⚠ UYARI

- **Yangın riskinden kaçınınız. Aracınızı kolay alev alabilecek maddeler (örneğin kuru ot, kağıt, paçavra veya yapraklar) yanından sürmeyin ve bunların üzerine park etmeyin, çünkü katalitik konverter çok yüksek sıcaklıklarda çalışır.**
- **Motor çalışır durumdayken, egzoz borusu yakınında kimsenin olmadığından veya yanıcı madde olmadığından emin olun. Egzoz gazı çok sıcaktır.**

Dizel partikül filtresi (dizel modeller)

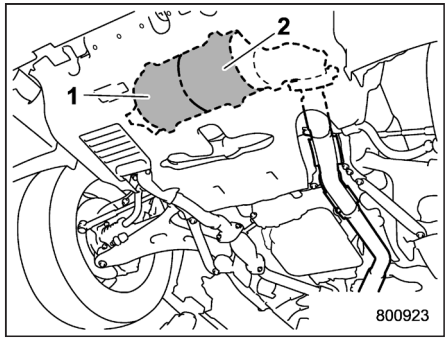

1) Katalitik konvertör
2) Dizel partikül filtresi

Dizel partikül filtresi, dizel motorun egzoz gazlarındaki partikülleri temizleyen bir donanımdır.

Pek çok durumda, biriken kurum sürüş esnasında otomatik olarak yakılır. Ancak, aracı aşağıda açıklanan şekilde sürmeniz durumunda filtre içerisindeki kurum yakılmayacaktır.

• Araç sürekli 15 km/s veya daha düşük hızla kullanılıyorsa

• Araç yeterince ön ısıtma yapılmadan veya tekrar tekrar çok kısa mesafeler için kullanılıyorsa

• Araç uzun süre rölantide bekliyorsa

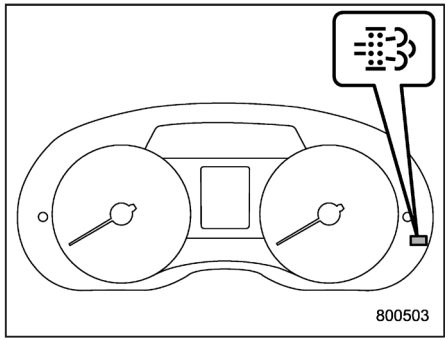

Dizel partikül filtresi uyarı lambası (A tipi)

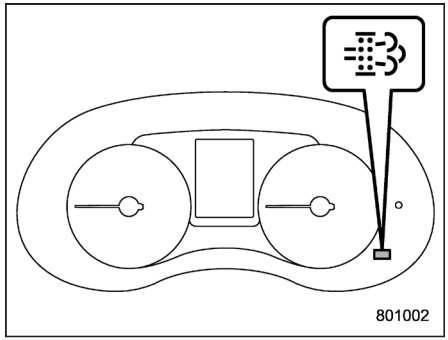

Dizel partikül filtresi uyarı lambası (B tipi)

Filtrede biriken partikül maddelerin miktarı azami seviyeyi aşınca dizel partikül filtresi uyarı lambası yanar. Uyarı lambası yandığında "Dizel partikül filtresi uyarı lambası (dizel modeller)" ☞3-37 konusuna bakınız.

⚠ UYARI

- **Yangın riskinden kaçınınız. Dizel partikül filtresi çok yüksek sıcaklıkta çalıştığından aracınızı kolay alev alabilecek maddeler (örneğin kuru ot, kağıt, bezler veya yapraklar) yakınında sürmeyiniz ve bunların üzerine park etmeyiniz.**
- **Motor çalışır durumdayken, dizel partikül filtresi ve egzoz borusu yakınında kimsenin olmadığından veya yanıcı madde olmadığından emin olunuz. Egzoz gazı çok sıcaktır.**

NOT

- **Kurum dizel partikül filtresi içerisinde yanarken, sürüş özellikleri, motor devri, motor sesi ve egzoz gazının kokusu değişebilir.**
- **Dizel partikül filtresi üzerinde yapılacak tüm bakım ve onarım işlemleri sadece SUBARU yetkili servisleri tarafından gerçekleştirilmelidir. Bazı durumlarda, yapılacak işlem özel bir cihaz kullanılarak yol bilgisayarı sistemine bakım uygulanmasını gerektirebilir. Aksi halde dizel partikül filtresi doğru şekilde işlevini yerine getirmeyecektir. Bu durumda, dizel partikül filtresinin bakımı veya onarımı için SUBARU yetkili servisiniz ile irtibat kurmanızı tavsiye ediyoruz. SUBARU yetkili servislerinde eğitimli teknisyenler, gerekli özel aletler ve yedek parçalar ile hizmetinizdedir.**

Periyodik bakımlar

Aracınızı her zaman en iyi durumda tutmak için belirtilen zaman veya kilometre aralıklarında bakım programında sıralanan tavsiye edilen bakım servislerini yaptırın.

Yabancı ülkelerde aracın sürülmesi

Aracınızı yabancı bir ülkede sürmeyi planlarken:

• O ülkede doğru yakıtın bulunabildiğini teyit ediniz. "Yakıt" ☞7-3 konusuna bakınız.

• Her ülkenin düzenlemelerine ve kurallarına uyunuz.

■ Trafik akış yönünün farklı olduğu yabancı bir ülkede sürüş (halojen farlı modeller)

Trafik akış yönü kendi ülkenizden farklı olan bir ülkede sürüş yaparken, karşıdan gelen sürücülerin kamaşmasını önlemek için far lenslerinin bir kısmını bloklamanız gereklidir.

Aracınızın farlarının soldan veya sağdan akan trafiğe ayarı ile ilgili olarak bir SUBARU servisine danışmanızı tavsiye ederiz. Far lenslerine ışık geçirmez etiket yapıştırma yöntemi için aşağıya bakın.

■ Soldan akan trafiğe göre tasarlanmış bir aracı sağdan akan trafiğe sahip ülkelerde kullanırken (halojen farlı modeller)

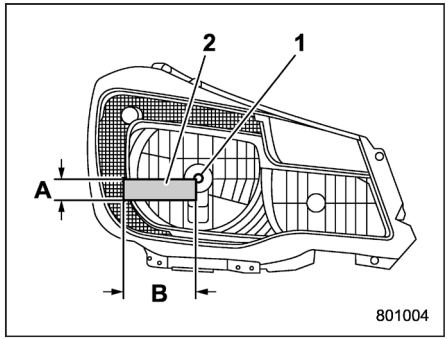

Sağ far
1) Ampul merkezi
2) Işık geçirmez yapışkan bant
A) 30 mm
B) 90 mm

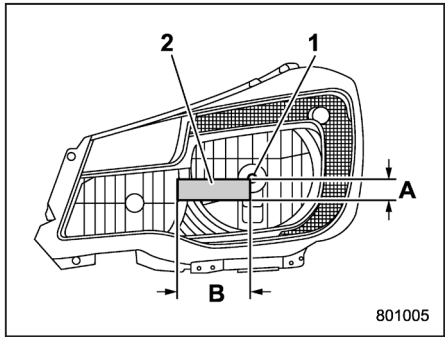

Sol far
1) Ampul merkezi
2) Işık geçirmez yapışkan bant
A) 30 mm
B) 90 mm

▼ Sağdan akan trafiğe göre tasarlanmış bir aracı soldan akan trafiğe sahip ülkelerde kullanırken (halojen farlı modeller)

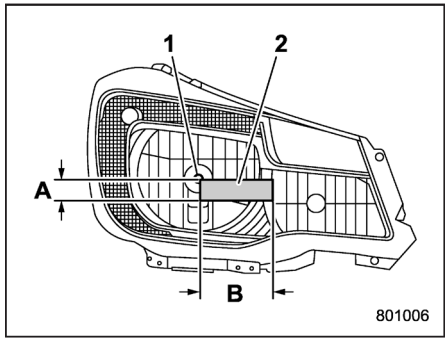

Sağ far
1) Ampul merkezi
2) Işık geçirmez yapışkan bant
A) 30 mm
B) 90 mm

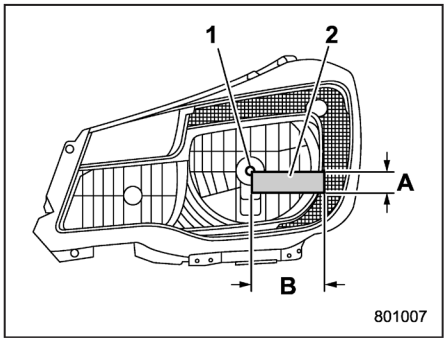

Sol far
1) Ampul merkezi
2) Işık geçirmez yapışkan bant
A) 30 mm
B) 90 mm

AWD (dört çekişli) modellerin sürülmesi

⚠ UYARI

- **Keskin bir virajı alırken ani bir frende ya da benzer bir durumda herhangi bir kazayı önlemek için her zaman yol ve hava koşullarına göre aracın hızını güvenli bir hızda tutunuz.**
- **Her zaman çok dikkatli olunuz - aracın dört çekişli olmasına aşırı güvenerek hareket etmeniz sonucunda bir kazaya sebep olabilirsiniz.**
- **Lastik değiştirirken veya takarken, tüm lastiklerin aşağıdaki özellikleri aynı olmalıdır.**

  (a) Ebadı

  (b) Dış çevre uzunluğu

  (c) Hız sembolü

  (d) Yük endeksi

  (e) Yapısı

  (f) Üreticisi

  (g) Markası (sırt deseni)

  (h) Aşınma miktarı

  (a) ile (d) arasındaki öğeler için, las-

– DEVAMI DİĞER SAYFADA –

tik etiketinde gösterilen özelliklere uymalısınız. Lastik etiketi, sürücü tarafındaki kapı direğinin alt kısmında yer almaktadır.

Tüm lastiklerin (a) ile (h) arasındaki tüm özellikleri aynı değilse, aracınızın aktarma organlarında ciddi mekanik hasarlar oluşabilir ve aşağıdakiler olumsuz etkilenebilir.

– Sürüş
– Yol tutuş
– Frenleme
– Hız göstergesi/Kilometre sayacımkalibrasyonu
– Aracın gövdesi ve lastikler arasındaki boşluk

Aynı zamanda tehlikeli olabilir ve aracın kontrolünün kaybedilmesine ve bir kazaya yol açabilir.

⚠ DİKKAT

Patlak bir lastiğin yerine bir yedek lastik kullanırken mutlaka aracınızda saklanan orijinal yedek lastiği kullanınız. Başka ebattakileri kullanmak aracınızın aktarma organlarına büyük mekanik hasar verilmesine yol açabilir.

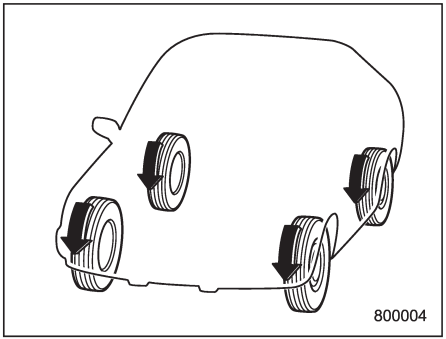

Sürekli dört çeker (AWD) sistemi, motorun gücünü dört tekerleğin tümüne dağıtır. AWD modelleri kaygan, ıslak veya karla kaplı yollarda sürerken ve çamur, kum veya topraktan çıkarken daha iyi çekiş sağlar.

Güvenlik amacıyla ve AWD sisteminin hasar görmesini önlemek için aşağıdaki ipuçlarını aklınızda tutun:

• AWD model bir araç karlı ve kaygan durumdaki yokuşları önden çekişli bir araçtan daha iyi çıkar.

Sadece çok keskin virajları alırken veya ani frenleme sırasında yol tutuşta az bir fark vardır. O nedenle yokuş aşağı inerken veya viraj alırken mutlaka hızınızı kesiniz ve diğer araçlarla aranızda güvenli bir mesafe bırakınız.

• Sürmeye başlamadan önce daima soğuk lastik hava basınçlarını kontrol ediniz. Tavsiye edilen lastik hava basıncı sürücü tarafındaki kapı kilidi mekanizmasının altında yer almaktadır.

• Lastik zincirleri her zaman sadece ön tekerleklere takılmalıdır.

• AWD'li (sürekli dört çeker) bir aracı dik yokuşlar veya tozlu yollar gibi zor sürüş şartlarında sıkça sürmek, aşağıdakilerin "Bakım programı" ☞11-3 konusunda belirtilenden daha sık değiştirilmesini gerektirir.

– Motor yağı
– Fren hidroliği
– Arka diferansiyel dişli yağı
– Manuel şanzıman yağı (MT)
– Sürekli değişken şanzıman yağı (CVT modeller)

– Ön diferansiyel dişli yağı (CVT modeller)

• Aracınızı çektirirken almanız gereken bazı önlemler vardır. Detaylı bilgi için "Çekme" ☞9- 15 konusuna bakınız.

Yolda ve arazide sürüş

⚠ UYARI

- **Aracın takla attığı bir kazada emniyet kemeri takılı olmayan bir kişinin emniyet kemeri takılı olan bir kişiye göre ölüm riski daha fazladır. Siz ve beraberinizdeki yolcular bir kaza anında ciddi yaralanma ve ölüm riskini azaltmak için aracı kullanmaya başlamadan önce emniyet kemerlerinizi takmalısınız.**
- **Kaçınılmasının mümkün olmadığı durumlar dışında ani dönüşler ve hızlı manevralar yapmayın. Bu tür hareketler aracın hakimiyetini kaybetmenize ve aracın takla atmasıyla ciddi yaralanma veya ölüm riski ile karşı karşıya kalmanıza neden olabilir.**
- **Keskin bir virajı alırken ani bir frende ya da benzer bir durumda herhangi bir kazayı önlemek için her zaman yol ve hava koşullarına göre aracın hızını güvenli bir hızda tutunuz.**
- **Güçlü yan rüzgarların bulunduğu bir yolda aracın hakimiyetini kaybetmemek için yeterince yavaşlayın. Yüksek profili ve ağırlık merkeziyle aracınızın diğer binek otomobillere kıyasla yan rüzgarlara daha şiddetli bir şekilde maruz kalacağını unutmayın.**
- **Her zaman çok dikkatli olun - aracın dört çekişli olmasına aşırı güvenerek hareket etmeniz sonucunda bir kazaya sebep olabilirsiniz.**

Aracınız çok amaçlı kullanıma uygundur. Bu sınıftaki araçların yerden yüksekliği daha fazladır ve bu özellikleri nedeniyle arazi kullanımı da dahil birçok ortamda kullanıma yöneliktir. Fakat aracınızın gerçek bir arazi aracı olmadığını ve tüm arazi koşullarında kullanılamayacağını unutmayınız. Binek otomobillere kıyasla daha yüksek ağırlık merkezi bu tip araçları devrilmeye daha yatkın kılar. İstatistikler çok amaçlı bu tip araçların devrilme oranlarının diğer araçlara göre daha yüksek olduğunu vurgular. Bu aracın yerden yüksekliğinin fazla olması yolu daha iyi görmenize ve tehlikelerden kaçınmak için daha fazla zamanınızın olmasına imkan tanıyacaktır. Fakat, aracınızın yüksek hızlarda dönüş özellikleri binek otomobillere kıyasla daha zayıf olması nedeniyle ani dönüşlerde aracınızın takla atma riskinin daha yüksek olduğunu unutmayın.

SUBARU aracınızı yine de arazide kullanmak istediğinizde aşağıda belirtilen genel uyarılara dikkat edin:

– DEVAMI DİĞER SAYFADA –

• Siz ve yolcularınız kesinlikle emniyet kemeri takmalısınız.

• Çekme halatı veya zincir, kürek, takoz, ilk yardım çantası ve cep telefonu veya telsiz gibi bazı acil durum donanımını taşıyın.

• Dikkatli sürünüz. Tehlikeli bölgelerde veya engebeli arazide sürerek gereksiz riskler almayın.

• Yavaşlayın ve her durumda fazladan dikkat gösterin. Arazi şartlarında sürerken işaretlenmiş trafik şeritleri, eğim verilmiş virajlar, trafik işaretleri ve benzerlerinden yararlanma şansınız olmayacaktır.

• Dik eğimlerde aracı yatay sürmeyin. Bunun yerine ya yokuş yukarı ya da yokuş aşağı sürün. Bir araç önden devrilmesine kıyasla yandan çok daha kolay devrilebilir. Çok dik yokuşları çıkmaktan ve inmekten kaçının.

• Özellikle yüksek hızlarda ani viraj almaktan kaçının.

• Direksiyonu iç kısmından veya kollarından kavramayın. Kötü bir kasis direksiyonu silkeleyebilir ve ellerinizi yaralayabilir. Bunun yerine parmaklarınız ve baş parmağınız direksiyonun çevresine sarılmış olarak sürün.

• Sığ dereler gibi sulardan geçerken önce suyun derinliğini ve dere yatağının sağlamlığını kontrol edin ve dere yatağının düz olduğundan emin olun. Dereden yavaş ve duraksamadan geçin.

Su, aracın alt takımlarına erişemeyecek kadar sığ olmalıdır.

Motorun hava emiş kanalına veya egzoz borusuna giren su veya elektrikli parçaların üstüne sıçrayan su aracınıza hasar verebilir ve motorun bayılmasına yol açabilir. Derinliği ne olursa olsun akar sulardan asla geçmeye kalkmayın; akar su, lastiklerinizin altındaki toprağı aşındırarak çekiş kaybına ve hatta aracın takla atmasına neden olabilir.

• Aracınızı kumda, çamurda veya suda sürdükten hemen sonra daima frenlerinizin etkinliğini kontrol edin. Bunu yavaş sürerek ve fren pedalına basarak yapın. Fren disklerini ve fren balatalarını kurutmak için bu işlemi bir kaç defa tekrarlayınız.

• Kolaylıkla alev alabileceğinden kuru ot veya dökülmüş yapraklar gibi yanıcı maddelerin üzerinden geçmeyin veya üstüne veya yanına park etmeyin. Motor çalışmaktayken ve durdurulduktan hemen sonra egzoz sistemi çok sıcaktır. Bu, bir yangın tehlikesi yaratabilir.

• Uzun otlar, çamur, kaya, kum, nehir, ve benzerinin üstünde sürerken aracın alt grubuna ot, çalı, kağıt, paçavra, taş, kum ve benzerinin yapışıp yapışmadığını veya takılıp takılmadığını kontrol edin. Aracın alt grubunda bu maddeler varsa temizleyin. Araç, alt kısmına bu tür maddeler takılmış veya yapışmış olarak kullanılırsa bir mekanik arıza veya yangın çıkabilir.

• Aracın içinde taşınan tüm kargoyu sabitleyin ve koltuk sırtlıklarının yüksekliğini kesinlikle aşmayacak şekilde istifleyin. Ani duruşlarda veya sarsıntılarda sabitlenmemiş kargo, aracın içerisinde savrulabilir ve yaralanmalara neden olabilir. Ağır yükleri aracın üstüne istiflemeyin. Bu yükler aracın ağırlık merkezini yükseltir ve aracı devrilmeye daha yatkın hale getirir.

• Aracınızı battığı kar, kum veya çamurdan kurtarmak için bir ileri bir geri yaparak kaldırmak zorunda kalırsanız gaz pedalına hafifçe basın ve vites kolunu "1" / "D" ve "R" arasında tekrar tekrar hareket ettirin. Motoru çok yüksek devirde çalıştırmayın. Mümkün olan en iyi çekiş için aracı kurtarmaya çalışırken lastiklerin patinaj yapmalarından kaçınınız.

• Yolun yüzeyi aşırı derecede kaygan olduğu zaman aracı yerinden 1. vites yerine 2. vitesle kaldırmak suretiyle daha iyi çekiş sağlayabilirsiniz (MT modeller ve manuel modu olan CVT modeller).

• Aracınıza asla bu kılavuzda belirtilenlerden daha büyük ebatlı lastikler takmayın.

• Arazi şartlarında sürdükten sonra aracını-

zın alt kısmını yıkayın. Özellikle süspansiyon parçaları pislik birikmesine daha yatkındır; bu nedenle bunların iyice yıkanmaları gerekir.

• AWD'li (sürekli dört çeker) bir aracı bozuk yollar veya arazi gibi zor sürüş şartlarında sıkça sürmek, aşağıdakilerin "Bakım programı" ☞11-3 konusunda belirtilenden daha sık değiştirilmesini gerektirir.

– Motor yağı

– Fren hidroliği

– Arka diferansiyel dişli yağı

– Manuel şanzıman yağı (MT)

– Sürekli değişken şanzıman yağı (CVT modeller)

– Ön diferansiyel dişli yağı (CVT modeller)

Arazi kullanımında genel uyarılara uyulmaması nedeniyle SUBARU aracınızda oluşan hasarın garanti kapsamında değerlendirilmeyeceğini unutmayın.

Kış mevsiminde sürüş

■ Soğuk havalarda aracın kullanılması

Yanınızda lastik zinciri, cam buz kazıyıcısı, bir torba kum, işaret fişekleri, bir küçük kürek ve akü takviye kabloları gibi bazı acil durum donanımı taşıyın.

Aküyü ve kablolarını kontrol ediniz. Soğuk hava akünün kapasitesini azaltır.

Akü, motoru kışın soğukta çalışmaya başlatabilecek yeteri gücü sağlamak için iyi durumda olmalıdır.

Motorun, soğuk hava koşullarında çalıştırılması normalde daha uzun zaman alır. Soğuk havaya uygun numaralı ve viskoziteli motor yağını kullanın. Ağır yaz yağının kullanılması motorun çalıştırılmasını zorlaştırır.

Kapı kilitlerine buz çözücü veya gliserin sıkarak donmalarını önleyin.

Donmuş bir kapıyı zorlayarak açmak, kapının çevresindeki lastik fitillere hasar verebilir veya yerinden çıkartabilir. Kapı donmuşsa buzu eritmek için sıcak su kullanınız ve sonra da suyu bezle silerek tamamen kurulayınız.

İçinde antifriz çözeltisi bulunan ön cam silecek suyu kullanınız. Aracın boyasına zarar verebileceğinden motor antifrizi veya diğer benzeri maddeleri kullanmayın.

SUBARU cam yıkama suyu %58.5 metil alkol ve %41.5 yüzey aktif maddesi içerir. Donma sıcaklığı aşağıdaki tabloda belirtildiği gibi nasıl seyreltildiğine bağlıdır.

Yıkama suyu konsantrasyonu	Donma sıcaklığı
30%	-12°C
50%	-20°C
100%	-45°C

Sıvının konsantrasyonunu hava sıcaklığına göre ayarlarken sıvının donmaması için yukarıdaki tabloya bakın.

Daha önce konmuş solüsyondan farklı bir konsantrasyon koyacaksanız depodaki cam suyunu yıkayıcıları bir süre çalıştırarak bitiriniz. Aksi halde kalan cam suyu donarak yıkayıcı memeleri tıkayabilir.

– DEVAMI DİĞER SAYFADA –

⚠ DİKKAT

Cam yıkama suyu konsantrasyonunu hava sıcaklığına göre ayarlayınız. Konsantrasyon uygun değilse püskürtülen cam suyu camda donarak görüşünüzü engelleyebilir ve cam suyu depoda donabilir.

▼ Aracınızı kullanmadan önce

Pedalların kaygan ve sürüşün tehlikeli hale gelmesine neden olabileceğinden aracınıza binmeden önce ayakkabınızda kar veya buz varsa temizleyin.

Sürüşten önce motoru ısıtırken gaz pedalı, fren pedalı ve diğer kontrollerin düzgün çalışıp çalışmadıklarını kontrol edin.

Direksiyon hareketini zorlaştırmamak için çamurlukların altında biriken kar ve buzu temizleyiniz. Çetin kış şartlarında sürerken ne zaman ve nerede güvenli bir şekilde durulabiliyorsa durunuz ve çamurlukların altını periyodik olarak kontrol ediniz.

▼ Soğuk havada park etme

Soğuk havada aracınızı uzun bir süre için park ederken park frenini kullanmayın, çünkü park freni devredeyken donabilir.

Onun yerine aşağıdakileri uygulayın:

1. Vites kolunu, MT modeller için "1" veya "R" konumuna, CVT modeller içinse "P" konumuna alın.

2. Aracın kaymasını önlemek için lastiklere takoz koyun.

Aracınızı karlı veya karın yağdığı bir yerde park ettiğinizde zarar görmelerini engellemek için cam sileceği lastiklerini kaldırın.

Araç çok kar kaplı yollarda kullanıldıktan sonra fren sisteminde buzlanma meydana gelebilir ve bu da fren sisteminin gücünün azalmasına neden olabilir. Süspansiyonda, disk frenlerde ve aracın altındaki fren hortumlarında kar veya buz birikintisi olup olmadığını kontrol ediniz.

Kalıplaşmış kar veya buz varsa disk frenlere, fren hortumlarına ve ABS kablo demetine zarar vermemeye dikkat ederek bunları temizleyin.

⚠ UYARI

Kar tehlikeli egzoz gazlarının aracınızın altında sıkışmasına neden olabilir. Motor çalışmakta iken aracınızı karın üstüne park ederseniz egzoz borusu ve aracın çevresindeki karı temizleyiniz.

▼ Soğuk havada yakıt doldurma

Benzinli modeller:

Yakıt sisteminde oluşabilecek rutubeti ve bunun donmasını önlemek için soğuk havalarda yakıt deposunda antifrizli bir katkı maddesi kullanılması tavsiye edilir.

Sadece bu amaç için üretilmiş olan katkı maddelerini kullanınız. Donmayı engelleyici bir katkı maddesi kullanıldığı zaman depo yarıya kadar boşaldığında yeniden doldurulması bu maddenin ömrünü uzatır.

SUBARU'nuz uzun bir süreyle kullanılmayacaksa yakıt deposunun tam doldurulması en iyisidir.

Dizel motorlu modeller:

Soğuk havalarda yakıt ikmali konusunda bilgi için, "Dizel motorlar için yakıt gerekllikleri" ☞7-3 konusuna bakınız.

▼ Bagaj kapağının açılması (elektrikli bagaj kapağı bulunan modeller)

⚠ DİKKAT

Elektrikli bagaj kapağını çalıştırmadan önce, bagaj kapağı ve araç üzerinde kar veya buz bulunmadığını kontrol edin. Kar veya buz varsa, temizleyin. Kar veya buz varken zorla açmaya çalışırsanız, bir arıza meydana gelebilir.

■ Karlı ve buzlu yollarda sürüş

Karlı ve buzlu yollarda sürerken patinaj yapmaktan, aracın kaymasını önlemek için ani fren yapmaktan, yüksek hızda sürmekten ve keskin viraj almaktan kaçının.

Ani fren yapma ihtiyacını önlemek için aracınızla önünüzdeki araç arasında bol mesafe bırakın.

Aracın hızına kontrol etmek için ayak frenine ek olarak motor frenini etkin bir şekilde kullanınız. (Gerektiğinde vites küçültünüz.)

Aniden vites küçültmekten kaçınınız. Bu, tekerleklerin kilitlenmesine yol açabilir ve aracın kontrolünün kaybedilmesi ile sonuçlanabilir.

Kilitlenme Önleyici Fren Sistemi (ABS), aracınızın karlı ve buzlu yollardaki frenleme performansını artırır. Kaygan zeminlerde frenleme ile ilgili ayrıntılı bilgi için "ABS (Kilitlenme Önleyici Fren Sistemi" ☞7-33 ve "Araç Dinamiği Kontrol sistemi" ☞7-35 konularına bakınız.

⚠ UYARI

Karlı ve buzlu yollar gibi kaygan yollarda sabit hız kontrolünü kullanmayınız. Aracın hakimiyetinin kaybedilmesine yol açabilir.

⚠ DİKKAT

Kar fırtınasında aracınızı kullanmayınız. Kar, motorun emme sistemine girerek hava akışını kesebilir ve motorun durmasına ya da arızalanmasına sebep olabilir.

▼ Kar yağarken cam sileceğinin kullanılması

Soğuk havalarda aracı sürmeden önce cam sileceği lastiklerinin ön veya arka cama yapışmamış olmalarını sağlayın.

Silecek lastikleri ön veya arka cama yapışmışsa, aşağıdaki adımları takip edin.

• Silecek lastiklerinin buzunu çözmek için, silecek lastiklerinin buzu tamamen çözülene kadar buz çözücüyü kullanınız ve sıcaklığı en yüksek seviyeye ayarlayınız. “Buz çözme” ☞4-10 konusuna bakınız.

• Aracınızda silecek buzu çözme sistemi varsa bunu kullanınız. Bu sistem sileceklerinizin buzunun çözülmesine yardımcı olacaktır. "Rezistans ve buz çözücü " ☞3-117 konusuna bakınız.

• Arka cam sileceği lastiklerinin buzunu çözmek için arka cam rezistansını kullanınız. "Rezistans ve buz çözücü " ☞3-117 konusuna bakınız.

Karda sürerken cam sileceğinin çalışmasına rağmen donmuş kar taneleri ön cama yapışmaya başlarsa buz çözücüyü kullanınız ve sıcaklığı maksimum dereceye ayarlayınız. Ön cam üzerindeki donmuş karı eritmeye yetecek kadar ısındıktan sonra ön cam yıkayıcısını kullanarak temizleyiniz.

"Ön cam yıkama suyu" ☞3-113 konusuna bakın. Cam sileceği koluna yapışan kar sileceğin etkin bir şekilde çalışmasını önler. Kar, cam sileceği koluna yapışmışsa yoldan çıkarak emniyetli bir yerde durup bunları temizleyin. Aracınızı yolun kenarına çekerseniz diğer sürücüleri uyarmak için dörtlü flaşörü yakınız.

"Dörtlü flaşörün çalışması" ☞3-8 konusuna bakınız.

Kar yağabilecek ve sıcaklığın sıfırın altına düşebileceği mevsimlerde donmayan tip cam silecekleri (kış cam sileceği lastikleri) kullanmanızı tavsiye ederiz.

Bu tip cam sileceği lastikleri karlı ortamlarda mükemmel cam silme performansı gösterir. Aracınıza uygun sileceği kullandığınızdan emin olunuz.

⚠ DİKKAT

Yüksek hızlarda, standart cam sileceği lastikleri kış cam sileceği lastikleri kadar iyi

– DEVAMI DİĞER SAYFADA –

performans göstermez. Böyle bir durumda aracın hızını düşürünüz.

NOT

Kış geçtiğinde cam sileceği lastiklerini standart lastiklerle değiştirin.

■ Korozyon önleme

"Korozyon önleme" ☞10-4 konusuna bakınız.

■ Kar lastikleri

⚠ UYARI

- **Orijinal lastiklerin yerine kış (kar) lastikleri takılırken, tüm lastiklerin aşağıdaki özellikleri aynı olmalıdır.**

  (a) Ebadı

  (b) Dış çevre uzunluğu

  (c) Hız sembolü

  (d) Yük endeksi

  (e) Yapısı

  (f) Üreticisi

  (g) Markası (sırt deseni)

  (h) Aşınma miktarı

  (a) ile (d) arasındaki öğeler için, lastik plaketinde gösterilen özelliklere uymalısınız. Lastik plaketi, sürücü tarafındaki kapı direğinin alt kısmında yer almaktadır.

  Tüm lastiklerin (a) ile (h) arasındaki tüm özellikleri aynı değilse, aracınızın aktarma organlarında ciddi mekanik hasarlar oluşabilir ve aşağıdakiler olumsuz etkilenebilir.

  – Sürüş

  – Yol tutuş

  – Frenleme

  – Hız göstergesi/Kilometre sayacı kalibrasyonu

  – Aracın gövdesi ve lastikler arasındaki boşluk

  Aynı zamanda tehlikeli olabilir ve aracın kontrolünün kaybedilmesine ve bir kazaya yol açabilir.

- **Radyal, çapraz katlı veya çapraz lastik kombinasyonları kullanmayınız çünkü bu durum tehlikeli yol tutuş karakteristiklerine neden olabilir ve bir kazaya yol açabilir.**

Kışın özellikle kış sürüş şartları için tasarlanmış lastiklerin kullanımı ile çekişi artırmak mümkün olabilir. Aracınıza kış lastiklerini takmayı seçerseniz mutlaka doğru ebat ve tipi kullanın. Dört lastiğin hepsi de aynı ebat, yapı, marka ve yük endeksinde olmalıdır ve asla radyal, çapraz katlı ve çapraz lastikleri karıştırılmamalıdır zira bu tehlikeli yol tutuş karakteristiklerine neden olabilir ve bir kazaya yol açabilir. Aracınızdaki lastiklerin tipine bakmaksızın her an dikkatle sürmeyi hatırınızda bulundurunuz.

Kış lastiklerini kullanırken (hız sembolü Q, T veya H) sırasıyla 160 km/s, 190 km/s veya 210 km/s'yi aşmayınız.

■ Lastik zincirleri

Karlı ve buzlu yollarda lastik zinciri kullanmanız gerekiyorsa, aşağıdaki önlemleri dikkate alın:

- Zincirleri yalnızca ön tekerleklere takınız.
- Aracınızın kaportasına veya süspansiyonuna hasar vermemek için sadece lastikleriniz için uygun olan ebattaki zincirleri kullanın. Kullanabileceğiniz zincirler ile ilgili olarak SUBARU servisine başvurmanızı tavsiye ederiz.
- Geçici stepneye zincir takmayın.
- Lastik zincirlerini kullanırken aracınızı 30 km/s hızın altında sürünüz.

Kar zincirlerini kullanırken daima çok dikkatli olun - kar zinciri kullanıyor olmaktan kaynaklanan aşırı kendine güven kolaylıkla ciddi bir kazaya neden olabilir.

■ Aracın ileri-geri hareket ettirilmesi

Aracınızı battığı kardan, kumdan veya çamurdan kurtarmak için bir ileri bir geri yaparak kaldırmak zorunda kalırsanız gaz pedalına hafifçe basınız ve vites kolunu "1/D" ve "R" arasında tekrar tekrar hareket ettiriniz. Motoru çok yüksek devirde çalıştırmayın. Mümkün olan en iyi çekiş için aracı kurtarmaya çalışırken lastiklerin patinaj yapmalarından kaçınınız.

Yolun yüzeyi aşırı derecede kaygan olduğu zaman aracı yerinden 1. vites yerine 2. vitesle kaldırmak suretiyle daha iyi çekiş sağlayabilirsiniz (MT modeller ve manuel modu olan CVT modeller).

Aracınız, manuel modu olan CVT model bir araçsa, şanzımanın 2. vites konumunda tutulması ile ilgili bilgi için, "Manuel modun seçilmesi" ☞7-22 konusuna bakınız.

Aracınızın yüklenmesi

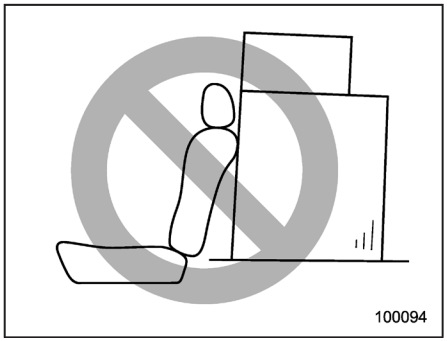

⚠ UYARI

- **Koltukların üzerine asla koltuk arkalığını aşacak kadar yük veya eşya yüklemeyiniz, ani frenleme veya bir kaza esnasında öne doğru savrularak yolcuların yaralanmasına neden olabilir. Yükü mümkün olduğunca tabana yakın yerleştiriniz.**
- **Yolcuların katlanmış arka koltuğun üstünde, bagajda yolculuk yapmalarına asla izin vermeyin. Aksi takdirde ciddi yaralanmalara yol açılabilir.**
- **Aracın içinde eşya taşırken ani duruş, keskin viraj veya kaza anında aracın içinde etrafa savrulmalarını önlemek için hareket edemeyecek şekilde sabitleyin.**
- **Ağır yükleri aracın üstüne istiflemeyiniz. Bu yükler aracın ağırlık merkezini yükseltir ve aracı devrilmeye daha yatkın hale getirir.**
- **Ani bir duruş nedeniyle öne doğru savrulmamaları ve yaralanmaya neden olmamaları için uzun eşyaları sıkıca sabitleyiniz.**
- **Açılmış bagaj örtüsünün üstüne hiçbir şey koymayın. Bu tür nesneler ani duruşta veya çarpışmada öne yuvarlanabilir. Bu, ciddi yaralanmalara neden olabilir.**

⚠ DİKKAT

- **Aracın içinde sprey boya kutuları, yanıcı veya tahriş edici sıvılar veya başka herhangi bir tehlikeli madde bulundurmayın.**
- **Bagaj bölmesinden çıkıntı yapan eşyalar olacak şekilde bagaj kapağını kapatmayın. Eşyalar hasar görebilir. Elektrikli bagaj kapağı bulunan**

– DEVAMI DİĞER SAYFADA –

modellerde, geri dönüş fonksiyonu nedeniyle bagaj kapağı açılabilir.

- **Elektrikli bagaj kapağı bulunan modellerde, tavanda yük taşırken bagaj kapağının tavandaki yüklere çarpmamasına dikkat edin. Aksi takdirde, bagaj kapağı açılırken hem eşyalar hem de bagaj kapağı zarar görebilir.**

NOT

Daha fazla yakıt tasarrufu için gereksiz yük taşımayın.

■ Tavan çıtası ve port bagaj (mevcutsa)

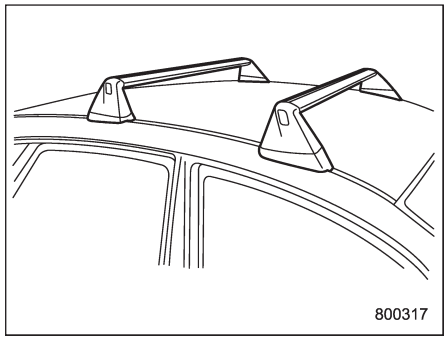

⚠ DİKKAT

- **Bagaj taşıma amacıyla tavan çıtaları; port bagaj kiti ve uygun taşıma ataşmanları ile birlikte kullanılmalıdır. Aksi takdirde yükün düşmesinden dolayı tavan veya boya hasar görebilir veya yolda araçlar için tehlike oluşturabilir.**
- **Port bagaj kitini kullanırken; taşıma ataçmanları, bagaj ve port bagaj kitinin toplam ağırlığının, maksimum yük sınırını aşmadığından emin olunuz. Aşırı yükleme, araca zarar verebilir ve güvenlik tehlikesi oluşturabilir.**

Bagaj; port bagaj kiti tavan çıtalarına sabitlendikten ve uygun taşıma ataçmanları takıldıktan sonra taşınabilir. Port bagajı takarken üretici firmanın talimatlarına uyun.

Yükün, port bagaj kitinin ve taşıma ataçmanlarının toplam ağırlığı 80 kg'ı geçmemelidir. En ağır yükü tavana yakın olacak şekilde en alta yerleştiriniz ve yükü eşit dağıtınız. Tüm yükü daima iyice sabitleyin.

▼ Port bagaja taşıma ataçmanlarının bağlanması

Tavan rayına bisiklet taşıyıcı, kayak taşıyıcı, yük sepeti vs. gibi ataçmanlar bağlarken üretici firma talimatlarına kesinlikle uyunuz ve ataçmanların tavan rayına sıkıca sabitlendiğinden emin olunuz. Sadece port bagaja uygun ekipmanlar kullanın. Bir set port bagaj (bagaj ve ataçmanlar) en fazla 75 kg taşıyacak şekilde tasarlanmıştır. Yola çıkmadan önce yükün sıkıca sabitlendiğinden emin olun.

NOT

Tavandaki yükün etkisiyle aracın ağırlık merkezinin değiştiğini ve bu durumun aracın kullanım özelliklerini olumsuz etkileyeceğini unutmayın.

Dikkatli sürünüz. Ani kalkışlardan, dönüşlerden ve duruşlardan sakının. Yandan esen rüzgarın etkisi artacaktır.

▼ Port bagajın sökülmesi ve takılması

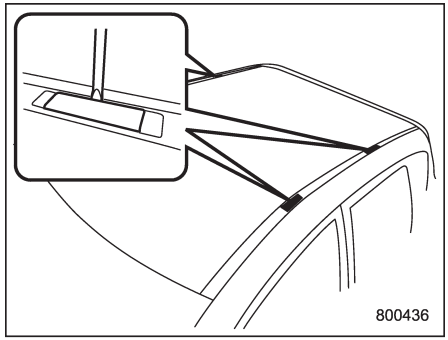

Her iki tavan çıtası da port bagajın monte edilebileceği iki bağlantı noktasına sahiptir.

Bağlantı noktaları kapaklarla örtülüdür.

Kapakları sökmek için düz uçlu tornavida kullanınız. Port bagajı tavan çıtalarına takarken üretici firmanın talimatlarına uyunuz.

■ Tavan rayı (mevcutsa)

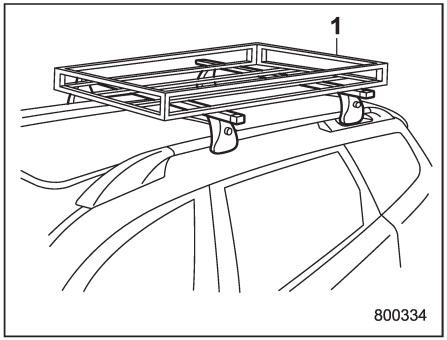

1) Port bagaj

Tavanda yük sadece port bagajın tavan raylarına monte edilmesiyle taşınabilir.

Portbagajı tavan raylarına monte etmek için üretici firma talimatlarını dikkate alın.

Tavan rayları toplam 80 kg yük (bagaj ve portbagaj donanımı) taşıyacak şekilde tasarlanmıştır.

⚠ DİKKAT

- **Portbagaj kullanırken, portbagajın ve bagajların toplam ağırlığı 80 kiloyu aşmamalıdır. Aşırı yük, araca hasar verebilir.**
- **Yük taşıma amacı için tavan rayları, portbagaj ile birlikte kullanılmalıdır.**

Tavan rayları asla tek başına yük taşımak için kullanılmamalıdır. Aksi takdirde yükün düşmesinden dolayı tavan veya boya hasar görebilir veya yoldaki diğer araçlar için tehlike oluşturabilir.

NOT

Tavandaki yükün etkisiyle aracın ağırlık merkezinin değiştiğini ve bu durumun aracın kullanım özelliklerini olumsuz etkileyeceğini unutmayın.

Dikkatli sürünüz. Ani kalkışlardan, dönüşlerden ve duruşlardan sakının. Yandan esen rüzgarın etkisi artacaktır.

Römork çekme (mevcutsa)

⚠ UYARI

- **Yalnızca römork kancasına uygun bağlama başı kullanın. Kancayı, yalnızca ağırlık taşıyıcı bir kanca olarak kullanın. Farklı tip ağırlık dağıtıcı kancalar ile birlikte kullanmayın.**
- **Römork kancası çıkarıldıktan sonra, standart tampon çıtası takılmalıdır. Orijinaline sahip değilseniz, bir SUBARU yetkili servisinden standart bir tampon çıtası satın almanızı tavsiye ederiz.**
- **Römork kancası veya standart tampon çıtası kullanılmadığında, güvenlik performansı düşer ve bir kaza durumunda yolcuların yaralanması riski artar. Araçta bunlardan biri mutlaka bulunmalıdır.**
- **Bir römork kancası kullanılıyorsa, arka çekme kancasını takmak mümkün değildir.**

Aracınız öncelikle bir binek otomobili olarak kullanıma yönelik tasarlanmıştır. Römork çekmek, aracınızın motoruna, aktarma organlarına, frenlerine, lastiklerine ve süspansiyonuna ek yük bindirir ve fazla yakıt tüketimine neden olur.

Bazı ülkelerde römork çekerken uymanız gereken bazı düzenlemeler vardır. Römork çekmeye karar verirseniz güvenliğiniz ve memnuniyetiniz, doğru donanımın doğru kullanımına ve aracınızın ihtiyatlı kullanılmasına bağlıdır. Römork kancası ve aracınız için uygun başka gereken çekme donanımını satın alırken size yardımcı olması için SUBARU bayinizden bilgi almanızı tavsiye ediyoruz. Bunlara ek olarak römork ve diğer çekme donanımı üreticileri tarafından donanımın doğru takılması ve kullanılması hakkında verilen talimatlara mutlaka uyunuz.

SUBARU, römork çekme donanımından, veya bu donanımlarla birlikte verilen talimatlardaki hatalar veya atlanan noktalardan ya da sizin doğru talimatlara uygulamamanızdan dolayı ortaya çıkabilecek yaralanmalar ve aracın hasarı karşısında hiçbir sorumluluk kabul etmez.

NOT

Otomatik Start/Stop sistemi olan modellerde:

Otomatik Çalıştırma/Durdurma sistemi, römork çekilirken çalışmaz. "Otomatik Çalıştırma/Durdurma sistemi" ☞7-54 konusuna bakınız.

■ Bakım

Aracınızı römork çekmek için kullanıyorsanız, ek yüklemelerden dolayı daha sık bakım yapılmalıdır. "Bakım programı" ☞11-3 konusuna bakınız.

Hiçbir durumda yeni bir araçla veya aktarma organı parçalarından (motor, şanzıman, diferansiyel, tekerlek rulmanları, vs) herhangi birisi yenilenmiş olan bir araçla ilk 1,600 kilometrede römork çekmeyin.

■ Römork ağırlığı

Römork çekmeden önce römork kapasitesini ve römorkun çekme çubuğu kancasının üzerine binmesine izin verilen yükü en yakın SUBARU servisinizle veya aracın trafik ruhsatnamesiyle teyit etmenizi ve mutlaka römorkunuzun çekme kapasitesi içinde olmasını tavsiye ederiz.

Toplam römork ağırlığı (frenlerle birlikte römork ağırlığı artı yük ağırlığı) asla maksimum çekme ağırlığını geçmemelidir.

Römork çekme çubuğu kancasına düşen yükün araca binen yükü arttıracağını hatırınızda bulundurunuz. Hem izin verilen azami ağırlık hem de arka dingile izin verilen azami ağırlık aşılmamalıdır.

⚠ UYARI

Azami römork ağırlığını asla aşmayınız. Azami römork ağırlığının aşılması yaralanmalara ve/veya aracın hasar görmesine yol açabilir.

▼ Turbo olmayan benzinli ve dizel modeller

Belirtilen römork ağırlıkları sadece deniz seviyesinden 1.000 metre yüksekliğe kadar olan rakımlarda geçerlidir. Daha yüksek rakımlarda motor güç kaybeder ve aracın çekme performansı düşer. Bu koşullar altında, "Maksimum katar ağırlığı" artan her 1.000 metrelik rakım için %10 düşürülmelidir. Lütfen yola çıkmadan önce ağırlığı göz önünde bulundurun.

NOT

"Maksimum katar ağırlığı", "İzin verilen maksimum ağırlık" ile "Maksimum römork ağırlığı" değerlerinin toplamıdır.

■ Römork kancaları (bayi opsiyonu)

Orijinal SUBARU römork bağlantılarının kullanılması tavsiye edilir. Orijinal SUBARU römork bağlantıları SUBARU servisinde bulunmaktadır.

Kanca tespit cıvatalarının ve somunlarının sıkı olup olmadıklarını düzenli olarak kontrol edin.

⚠ DİKKAT

Römork bağlantısı monte ederken aracın egzoz sisteminde, fren sisteminde veya diğer sistemlerinde değişiklik yapmayın.

■ Römork çekmediğiniz zaman

⚠ DİKKAT

Yuvanın temas yerlerinde kir ve korozyon olmamalıdır. Yüzeylerin yalnızca bezle temizlenmesi gerekir. Gres veya başka yağlayıcılar kesinlikle kullanılmamalıdır.

- Topuz çıkarılabilir tipse, koruma amaçlı olarak ve kirlenmeyi önlemek için kör başlık yerleştirilmelidir.
- Kullanılmadığı zaman topuzu, muhafazasında saklayın veya başlığını takın.

■ Römork güvenlik zincirleri

Römork kancası bağlantısının veya kanca topuzunun kopması veya ayrılması durumunda römork ayrılabilir ve trafik güvenliğini tehlikeye sokabilir.

Güvenlik için çekici araçla römorku daima bir emniyet zinciriyle birbirlerine bağlayınız. Biri sağ tarafındaki biri de sol taraftaki römork kancası için olmak üzere, toplam iki zincir kullanılmalıdır. Römork kancasının römork bağlantı topuzlarından ayrılması durumunda kurtulan römorkun yere düşmesini önlemek için zincirleri birbirinin içinden ve römork kancasının altından geçiriniz.

Zincirlerde dönme konumlarında gerekli olabilecek kadar boşluk bırakın fakat buna rağmen yere sürtünmemelerine dikkat edin.

– DEVAMI DİĞER SAYFADA –

■ Yan aynalar

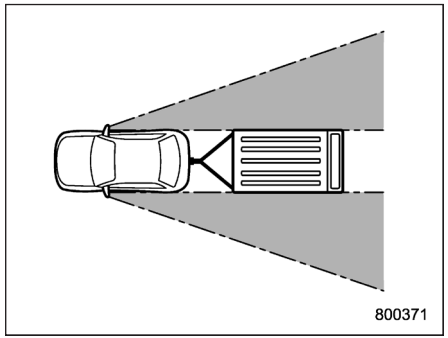

Birçok ülkede bir römork çekerken özel dış aynaların kullanılması hakkında düzenlemeler bulunmaktadır. Römorku aracınıza bağladıktan sonra standart yan aynaların hiçbir kör nokta bırakmadan size geniş bir görüş alanı sağlayıp sağlamadığını kontrol edin. Aracın standart aynaları ile büyük kör noktalar oluşuyorsa yasal gereklilikleri karşılayan ilave dış aynalar kullanınız.

■ Römork lambaları

Römork lambalarının aracınızın elektrik sistemine bağlanması, kablo tesisatında değişiklikler yapılmasını, kapasitesinin artırılmasını ve kablo demetinin değişikliklere uyarlanmasını gerektirir. Römork lambalarının doğru bağlanmalarını sağlamak için SUBARU servisinizle temasa geçmenizi tavsiye ederiz. Sinyalleri ve fren lambalarının çalışıp çalışmadığını her römork bağlantısı yaptığınızda kontrol edin.

⚠ DİKKAT

Römork lambalarının doğrudan eklenmesi veya hatalı bağlanması aracınızın elektrik sistemine zarar verebilir ve aracınızın aydınlatma sisteminin arızalanmasına yol açabilir.

■ Lastikler

Aracınızdaki tüm lastiklerin çekme koşulları için gerekli olan hava basıncına sahip olup olmadığını sürücü tarafındaki kapı sütununda bulunan etiketten kontrol ediniz. Römork lastikleri üretici firmanın teknik verilerine uygun durumda, ebatta, yük sınıfında ve doğru hava basıncında olmalıdır.

⚠ UYARI

Geçici stepne kullanırken asla römork çekmeyiniz. Geçici stepne römork çekme yükünü kaldırabilecek dayanıklılıkta tasarlanmamıştır. Römork çekerken geçici stepne kullanmak stepnenin bozulması ve/veya aracın sağa sola kaymadan sürülebilmesi yeteneğinin azalması ile sonuçlanabilir ve bir kazaya yol açabilir.

■ Römork çekme ile ilgili ipuçları

⚠ UYARI

- **Asla 80 km/s veya yasal römork çekme hızı sınırının hangisi küçükse onu geçmeyiniz. Hız sınırını geçmek aracın sağa sola kaymadan sürülebilmesi yeteneğinin kaybına yol açabilir ve/veya bir kazaya neden olabilir.**
- **Römork çekerken direksiyon hakimiyeti, durma mesafesi ve fren performansı normal sürüşten farklı olur. Hiçbir zaman aşırı hızla sürüş yapmamalısınız, fakat bir römork çekerken daha da dikkatli olmalısınız. Ayrıca aşağıdaki ipuçlarını da hatırınızda tutmalısınız.**

⚠ DİKKAT

Yalnızca dizel motorlu modeller:

Römork ile yokuş tırmanma veya sürekli ağır yük altında sürüş durumunda aracın hızı düşebilir. Bu nedenle, römork ile yokuş tırmanırken lütfen daha dikkatli olunuz (örneğin asla yokuş tırmanırken araç sollamayınız, vs.).

Bu kontrol sistemi, aracın soğutma performansının korunması için gereklidir ve bir arıza olduğunu göstermez. Römork çekilirken aracın hız performansı, aracın yükü azaldıktan ve soğutma performansı normale döndükten sonra normale dönecektir.

Aracınız SI-DRIVE teknolojisi ile donatılmışsa, yokuş yukarı bir römork çekerken aracı Akıllı (I) modda sürmeyin. Sport (S) veya Sport Sharp (S#) (mevcutsa) modlarından birinde sürmenizi tavsiye ederiz.

Bununla birlikte, yokuş aşağı inişlerde römorku SI-DRIVE özelliğinin herhangi bir modunda çekmeniz mümkündür.

▼ Yolculuğa başlamadan önce

• Römork çeken araçların azami hızları veya sürüş kısıtlamaları ile ilgili düzenlemeleri mutlaka inceleyiniz. Değişik ülkelerden geçecekseniz kendi ülkenizden ayrılmadan önce her ülkenin kurallarını inceleyiniz, farklı ülkelerde düzenlemeler farklı olabilir.

• Aracın ve aracın römork bağlantısının iyi durumda olup olmadıklarını kontrol ediniz. Belirgin sorunlar varsa römorku çekmeyiniz.

• Römork bağlandığı zaman aracın yatay konumunun bozulup bozulmadığını kontrol edin. Aracınız çok fazla önü havaya kalkmış ve arkası da yere çökmüş durumdaysa çekme çubuğunun yükünün ve arka akstaki yükün maksimum izin verilen arka aks yükünü aşıp aşmadığını kontrol edin.

• Lastik hava basınçlarının doğru olup olmadığını kontrol ediniz.

• Aracın ve römorkun doğru birleştirilip birleştirilmediklerini kontrol ediniz. Aşağıdakileri teyit edin:

– römork kancasının bağlantı topuzuyla doğru birleşip birleşmediği.

– römork lambaları soketinin doğru bağlanıp bağlanmadığı ve aracın fren pedalına basıldığı zaman römorkun fren lambalarının yanıp yanmadığı ve aracın dönüş sinyali kolu çalıştırıldığı zaman römorkun dönüş sinyali lambalarının çalışıp çalışmadığı.

– güvenlik zincirlerinin doğru bağlanıp bağlanmadığı.

– römorktaki tüm kargonun yerinden hareket edemeyecek şekilde sabitlenip sabitlenmediği.

– yan aynaların belirgin bir kör nokta yaratmadan geniş bir arka görüş alanı sağlayıp sağlayamadıkları.

▼ Römorklu aracın kullanılması

• Römorku çekerken yeterince fazla durma mesafesi bırakmalısınız.

Ani fren yapmaktan sakının çünkü bu, kaymaya veya çakı şeklinde katlanmaya ve kontrolün kaybedilmesine yol açabilir.

• Ani kalkışlardan ve hızlanmalardan sakınınız.

MT modellerinde, her zaman birinci viteste kalkış yapın ve uygun motor devrine ulaşıldığında debriyaj pedalından ayağınızı çekin.

• Ani direksiyon hareketlerinden, sert dönüşlerden ve ani şerit değiştirmelerden sakınınız.

• Dönüşler öncesinde yavaşlayınız. Römorkun tekerlekleri iç tarafa yakın hareket edeceğinden normal dönüş yarıçapından daha uzun mesafeli dönüşler yapın. Çok dar dönüşlerde römork araca çarpabilir.

• Yolculuğa başlamadan önce araç ile römork birleşiminin "kullanımına" alışmak için yeterli zaman harcanmalıdır. Trafiğe kapalı bir alanda viraj alma, durma ve geri gitme talimi yapınız.

• Yandan gelen rüzgarlar aracınızın ve römorkun yol tutuşunu olumsuz yönde etkileyerek yana savrulmalarına yol açar. Yandan gelen rüzgarlar hava şartlarından veya büyük kamyon veya otobüslerin geçmesinden dolayı meydana gelebilir. Yana savrulma meydana gelirse direksiyonu sıkıca tutun ve derhal fakat kademeli olarak yavaşlayın.

– DEVAMI DİĞER SAYFADA –

• Diğer araçları sollarken römorkun aracınıza bağlı olmasından dolayı artan ağırlık ve uzunluk sebebiyle çok daha uzun geçme mesafesi gerekir.

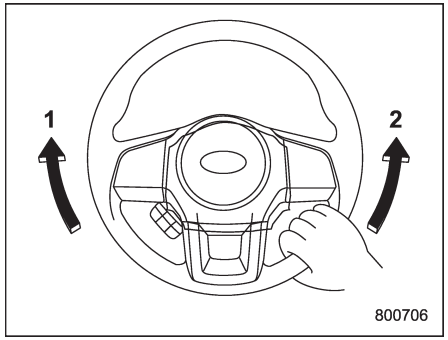

1) Sola dönüş
2) Sağa dönüş

• Römorkla geri gitmek zordur ve pratik yapmayı gerektirir. Bir römorkla geri giderken asla hızlanmayınız veya direksiyonu ani çevirmeyiniz.

Geriye doğru giderken dönmek için tek elinizle direksiyonun altından tutun ve sola dönmek için direksiyonu sola çevirin ve sağa dönmek için direksiyonu sağa çevirin.

• Aracınız hareket halindeyken ABS uyarı lambası yanarsa römorku çekmeyi bırakınız. Gerekli onarımı derhal en yakın SUBARU servisine yaptırmanızı tavsiye ederiz.

▼ Rampada sürüş

• Dik bir rampadan aşağıya inmeden önce motor freninden faydalanmak ve aracınızın frenlerinin fazla ısınmasını önlemek için düşük vitesi seçiniz (gerekirse 1. vitesi kullanınız). Aniden vites küçültmeyiniz.

• Sıcak havalarda yokuş yukarı çıkarken motorun hararet yapmasını önlemek için klima otomatik olarak kapanabilir.

• Sıcak havada rampa tırmanırken, motor ve şanzımanın aşırı ısınması ihtimali yüksek olduğundan aşağıdaki göstergelere dikkat ediniz.

– Yüksek soğutma suyu sıcaklığı uyarı lambası

– Otomatik şanzıman yağı sıcaklığı uyarı lambası (CVT modeller)

• Aşağıdaki koşullardan herhangi birinin oluşması durumunda derhal klimayı kapatınız ve aracı ilk güvenli yerde durdurunuz. "Acil durumda aracınızın park edilmesi" ☞9-2 ve "Motorun aşırı ısınması" ☞9-14 konularına bakınız.

– Yüksek soğutma suyu sıcaklığı uyarı lambası yanar. "Soğutma suyu sıcaklığı düşük gösterge lambası/Soğutma suyu sıcaklığı yüksek uyarı lambası" ☞3-19 konusuna bakınız.

– Otomatik şanzıman yağı sıcaklığı uyarı lambası yanar (CVT modeller). "Otomatik Şanzıman Yağı Sıcaklığı uyarı lambası (CVT modeller)" ☞3-21 konusuna bakınız.

• AT ve CVT modellerde, yokuşta sabit durmak için fren pedalına basmak veya park frenini devreye sokmak yerine gaz pedalıyla aracı asla sabit tutmaya çalışmayınız. Bu, şanzıman yağının aşırı ısınmasına neden olur.

• CVT modellerde vites kolunu şu konumlara alınız:

Yukarı eğimli: "D" konumu

Yokuş aşağı: Motor frenini kullanmak için düşük devir bir vites konumu (manuel mod bulunan modeller)/"L" konumu ("L" konumu bulunan modeller)

▼ Rampada park etme

Park yaparken daima hem aracın hem de römorkun tekerleklerinin altına takoz koyunuz. Park frenini tamamen devreye sokun. Tepeye ya da yokuşa park etmeyin. Tepeye veya yokuşa park etmek zorundaysanız aşağıdaki adımları atmalısınız:

1. Frene basın ve pedalı basılı tutun.

2. Birine aracın ve römorkun tekerleklerine takoz koydurun.

3. Takozlar yükü karşılayıncaya kadar fren pe-

dalını yavaşça bırakın.

4. Frene basın ve sonra park frenini devreye sokun; fren pedalını yavaşça bırakın.

5. 1inci veya geri vitese (MT modeller) ya da "P" (CVT modeller) konumuna alın ve motoru durdurun.

■ Avrupa için ek bilgiler

Aşağıdaki bilgiler, 95/48/EC (92/91/EEC) sayılı Avrupa Birliği kanunlarının ve yönetmeliklerinin gerektirdiği şartları göstermektedir.

▼ Römork çekerken maksimum izin verilen araç yükü (MPW) ve maksimum izin verilen arka aks yükü (arka MPAW)

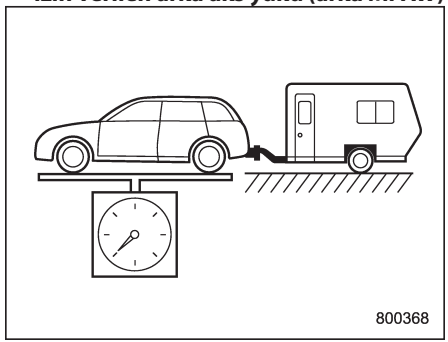

MPW

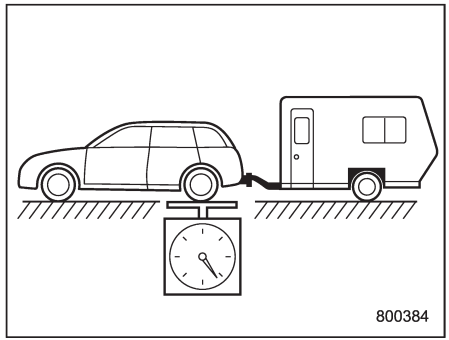

Arka MPAW

Model			Römork çekerken maksimum yük (kg)	Römork çekerken maksimum arka aks yükü
Benzinli modeller	Turbo olmayan modeller	6MT (manuel)	2,065	1,175
		CVT	2,065	1,175
	Turbo modeller	CVT	2,160	1,175
Dizel modeller		6MT (manuel)	2,160	1,175
		CVT	2,160	1,175

6MT: 6 vitesli manuel şanzıman
CVT: Sürekli Değişken Şanzıman

▼ Bağlantı noktasında (topuzda) teknik olarak müsaade edilen maksimum kütle

80 kg

▼ Bağlantı parçasının bağlantı noktaları

Bağlantı parçasının bağlantı noktaları şekilde gösterilmiştir.

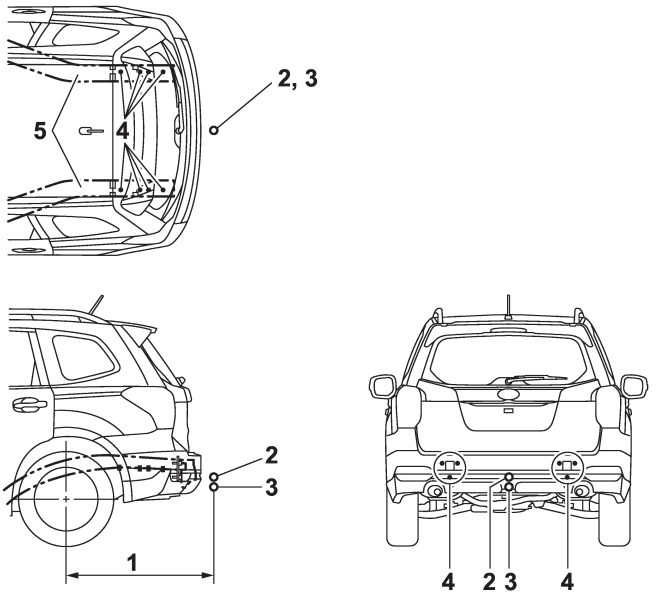

1) Bağlantı parçasının izin verilen maksimum çıkıntısı: 1091 mm
2) Bağlantı (otomatik hizalayıcı bulunan modeller)
3) Bağlantı (otomatik hizalayıcı bulunmayan modeller)
4) Bağlantı noktaları: Her bir taraf için arka şasinin arka tarafının üzerinde dört yer ve arka şasinin altında üç yer
5) Arka şasi

Aracınızı acil durumda park ederken 9-2
Geçici stepne (mevcutsa) 9-2
Bakım araçları 9-3
Tornavida ve bijon anahtarı 9-4
Arka döşemenin altında..... 9-4
Patlak lastikler 9-5
Patlak lastiğin değiştirilmesi 9-5
Lastik basıncı izleme sistemi (TPMS) (mevcutsa)..... 9-9
Takviye ile motorun çalıştırılması 9-10
Aküyle ilgili önlemler!.....9-10
Akü takviyesi ile motoru çalıştırırken alınacak önlemler! 9-11
Takviye ile motor nasıl çalıştırılır 9-12
Motorun hararet yapması 9-14
Motor bölmesinden buhar gelirse 9-14
Motor bölmesinden buhar gelmezse..... 9-14
Çekme..... 9-15
Çekme ve bağlama kancaları 9-15
Aracın düz kasalı bir kamyon kasası üzerinde taşınması..... 9-17
Aracın tüm tekerlekleri yere değerek çekilmesi 9-18
Giriş anahtarı - giriş anahtarı düzgün bir şekilde çalışmazsa 9-18
Kilitleme ve kilit açma..... 9-19
Kontağın açılması/kapatılması..... 9-19
Motorun çalıştırılması 9-19
Bagaj kapağı - bagaj kapağının kilidi açılamazsa..... 9-20
Çift kilit sistemi bulunan araçlar 9-21
Elektrikli bagaj kapağı - elektrikli bagaj kapağı düzgün çalışmazsa..... 9-21
Elektrikli bagaj kapağı devre dışıyken 9-21
Bagaj kapağı kilidi açılamıyorsa 9-22
Bagaj kapağı kapatılamıyorsa 9-22
Yakıtın bitmesi (dizel modeller) 9-23
Aracınız bir kazaya karışırsa 9-24

Aracınızı acil durumda park ederken

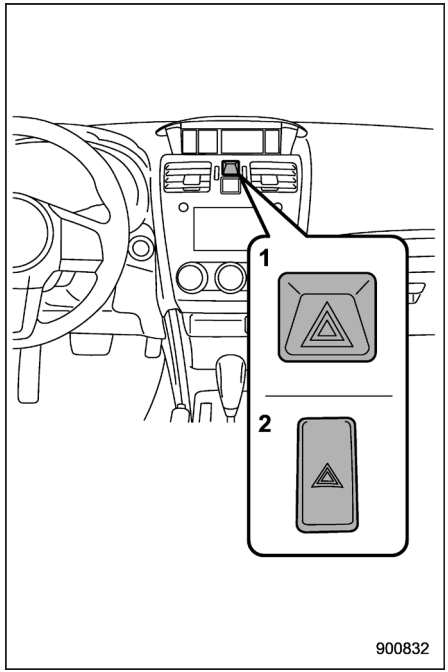

1) Çok fonksiyonlu ekran bulunan modeller
2) Çok fonksiyonlu ekran bulunmayan modeller

Aracınızı acil durumda park etmek zorunda kalırsanız diğer sürücüleri uyarmak için dörtlü flaşör gündüz ve gece yakılmalıdır.

Yolda durmaktan sakınınız. Bir sorun çıktığında emniyetli bir şekilde yolun dışına çıkınız.

Dörtlü flaşör kontak anahtarının konumuna bağlı olmaksızın yakılabilir.

Dörtlü flaşörü yakmak için düğmesine basınız. Dörtlü flaşörü kapatmak için tekrar düğmeye basınız.

NOT

Dörtlü flaşörler çalışıyorken dönüş sinyalleri çalışmaz.

Geçici stepne (mevcutsa)

⚠ UYARI

- **Geçici stepne kullanırken asla römork çekmeyiniz. Geçici stepne römork çekme yükünü kaldırabilecek dayanıklılıkta tasarlanmamıştır. Römork çekerken geçici stepne kullanmak stepnenin bozulması ve/veya aracın sağa sola kaymadan sürülebilmesi yeteneğinin azalması ile sonuçlanabilir ve bir kazaya yol açabilir.**
- **Orijinal basınç sensörü bulunmayan bir lastik ya da jant takılırsa, düşük basınç lambası yaklaşık bir dakika yanıp söndükten sonra sabit bir şekilde yanar. Bu TMPS'nin tüm dört lastiğin basınçlarını ölçemediği anlamına gelir. En kısa zamanda, lastik ve sensör değişimi veya sistem sıfırlama amacıyla bir SUBARU yetkili servisine gitmenizi tavsiye ederiz.**

⚠ DİKKAT

- **Orijinalden başka bir geçici stepne kullanmayınız. Başka ebattakileri kullanmak aracınızın aktarma organlarına büyük mekanik hasar verilmesine yol açabilir.**
- **Geçici stepneyi kullanırken aşağıdakilere dikkat edin. Aksi takdirde cidden tehlikeli bir durum meydana gelebilir.**

Geçici stepne, klasik lastiklerden daha küçük ve hafiftir ve sadece acil durumlarda kullanılması için tasarlanmıştır. Geçici stepne sadece acil durumlarda kullanılmak üzere tasarlandığından en kısa sürede geçici stepneyi çıkarınız ve sağlam bir normal lastiği tekrar takınız.

Lastiği kullanıma hazır bulundurmak için yedek lastiğin basıncını periyodik olarak kontrol edin. Doğru basınç için "Lastikler" ☞12-12 konusuna bakınız.

Yedek lastiği kullanırken aşağıdakilere dikkat edin.

• Geçici stepne takılı olduğunda dikkatli sürün. Sert hızlanma ve frenlemeden ya da hızlı viraj almaktan kaçının, aracın kontrolünü kaybedebilirsiniz.

• 80 km/s hızı aşmayınız.

• Geçici stepne üzerine lastik zincir takmayın. Daha küçük olan lastik boyutundan dolayı lastik zinciri düzgün bir şekilde takılmayacaktır.

• Aynı anda iki veya daha fazla geçici stepne kullanmayınız.

• Aracınızla engellerin üzerinden geçmeyiniz. Bu lastik daha küçük bir boyuta sahiptir, bu nedenle aracın yerden yüksekliği azalmış durumdadır.

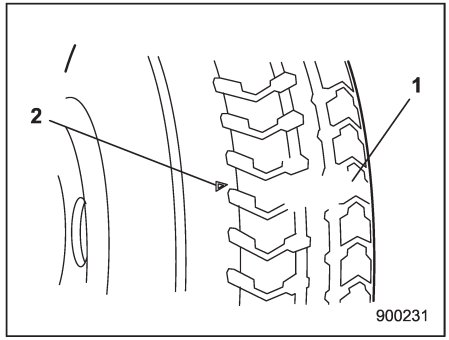

1) Lastik dişi aşınma göstergesi çubuğu
2) Gösterge konum işareti

• Lastik sırtında aşınma işareti belirdiğinde lastiği değiştiriniz.

• Geçici stepne sadece bir arka tekerlekte kullanılmalıdır. Ön tekerlek lastiğinden biri patlarsa, tekerleği arka tekerleklerden biri ile değiştiriniz ve çıkarılan arka tekerleğin yerine yedek lastiği takınız.

Bakım aletleri

Aracınızda aşağıdaki bakım takımları bulunmaktadır:

• Kriko
• Kriko kolu
• Tornavida
• Çekme kancası (mapa, delikli cıvata)
• Bijon anahtarı

NOT

Bu kriko, Makina Direktifi 2006/42/EC ile uyumludur. Orijinal uygunluk belgesinin bir kopyası Bölüm 13'te verilmiştir.

– DEVAMI DİĞER SAYFADA –

■ Tornavida ve bijon anahtarı

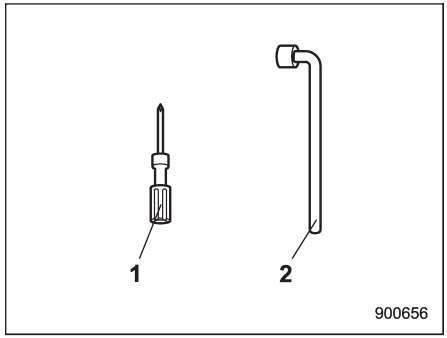

1) Tornavida
2) Bijon anahtarı

Tornavida, bijon anahtarı vb. aracınızda yer alır.

Aletler, bir alet çantasında da saklanabilir.

■ Arka döşemenin altında

Kriko, kriko kolu ve çekme kancası, aşağıdaki resimlerde gösterildiği gibi saklanır.

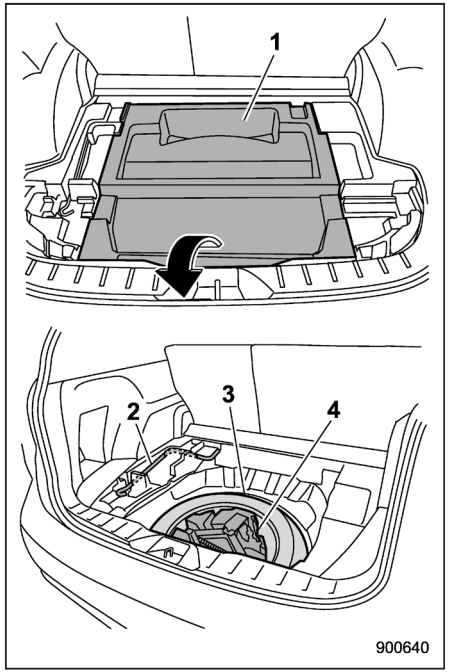

1) Döşeme altı saklama bölmesi (mevcut ise) ("Döşeme altı saklama bölmesi" ☞6-17 konusuna bakınız.)
2) Kriko kolu
3) Stepne
4) Alet kutusu

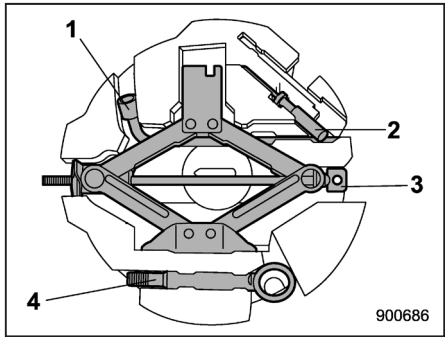

1) Bijon anahtarı
2) Tornavida
3) Kriko
4) Çekme kancası (mapa, delikli cıvata)

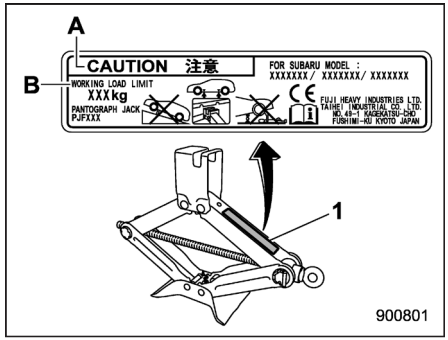

Kriko etiketi örneği
1) Kriko etiketi
A) DİKKAT
B) ÇALIŞABİLİR YÜK SINIRI

NOT

• Krikonun nasıl kullanılacağı ile ilgili olarak "Patlak lastikler" ☞9-5 konusuna bakınız.

• Modele bağlı olarak, aşağıda belirtilenlerde farklılıklar olabilir.

– Saklama bölmesinin şekli

– Bazı bakım takımlarının yerleri

Patlak lastikler

Aracı sürerken lastik patlarsa asla ani fren yapmayın; hızı kademeli olarak azaltırken direksiyonu sağa sola çevirmeden ileri gidin.

Sonra yoldan çıkarak güvenli bir yerde durun.

■ Patlak lastiğin değiştirilmesi

▼ Güvenlik önlemleri

⚠ UYARI

- **Aracı eğimli bir yolda veya gevşek zeminli bir yolda krikoyla kaldırmayınız. Kriko yuvasından çıkabilir veya yere gömülebilir ve bu da bir kazaya yol açabilir.**
- **Sadece aracınızla birlikte verilen krikoyu kullanınız. Araçla birlikte verilen kriko sadece bir lastik değiştirirken kullanılmak üzere tasarlanmıştır. Aracı bu kriko ile kaldırmışken asla aracın altına girmeyiniz.**
- **Aracınızı kriko ile kaldırmadan önce, araçta yolcu ya da yük kalmadığından emin olun.**
- **Krikoyu kullanarak patlak lastiği yerden kaldırmadan önce daima motoru durdurunuz. Krikoyla kaldırılmış aracı asla sallamayın ve itmeyin. Kriko sarsıntılardan dolayı yuvasından kurtulabilir ve bu da büyük bir kazaya yol açabilir.**

▽ Avustralya ve Yeni Zelanda modelleri

⚠ UYARI

Avustralya ve Yeni Zelanda için, Avustralya/Yeni Zelanda Standardı TM (AS/NZS 2693:2007) ile aşağıdaki talimatlar belirlenmiştir. Güvenliğiniz için mutlaka aşağıdaki talimatlara uyunuz.

- **Mümkünse kriko sert ve düz bir zeminde kullanılmalıdır.**
- **Tekerleklerin önüne takoz koyulmasını ve kaldırılan aracın altında kimsenin girmemesini tavsiye ediyoruz.**
- **Vücut uzuvlarından herhangi biri, kriko ile destekli aracın altına sokulmamalıdır.**

– DEVAMI DİĞER SAYFADA –

▼ Prosedür

1. Olabildiğince sert ve düz bir yere park ediniz, sonra motoru durdurunuz.

2. Park frenini tam olarak uygulayınız ve vites kolunu geri vitese (MT modelleri) veya "P" (Park) konumuna (CVT modeller) getiriniz.

3. Dörtlü flaşörü çalıştırınız ve araçtaki herkesi dışarı çıkarınız.

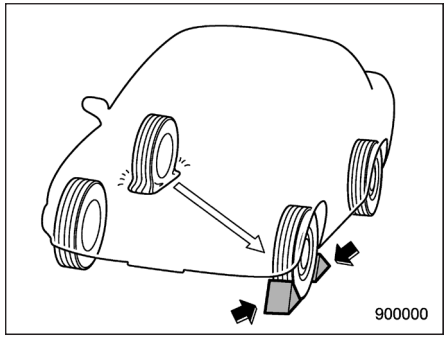

4. Patlak lastiğin çaprazındaki lastiğin önüne ve arkasına takoz koyunuz.

5. Krikoyu, kriko kolunu ve bijon anahtarını dışarı çıkartınız.

"Bakım takımları" ☞9-3 konusuna bakınız.

NOT

Krikoyu kullanmadan önce iyice yağlandığından emin olun.

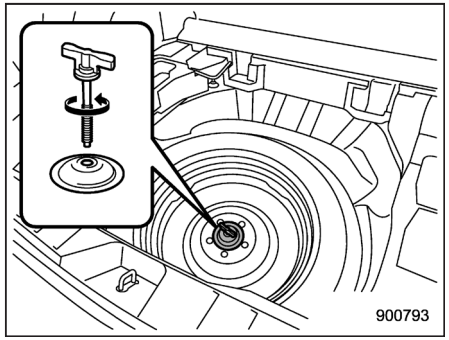

6. Sabitleme cıvatasını saat yönünün tersine çeviriniz; daha sonra stepneyi çıkarınız.

NOT

Aracınızla birlikte verilen stepne geçici bir stepne ise, "Geçici stepne" ☞9-2 konusunu dikkatli bir şekilde okuyunuz ve talimatlara kesinlikle uyunuz.

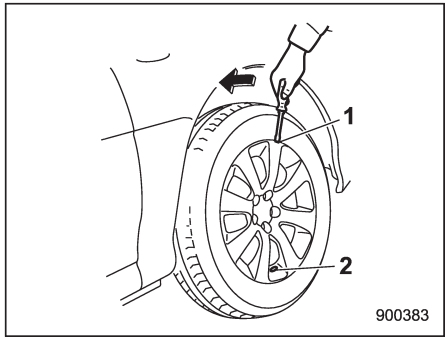

1) Tırnak
2) Supap deliği

7. Aracınızda jant kapağı varsa, jant kapağını sökmek için supap deliğinin ters tarafındaki tırnak kısmına düz uçlu bir tornavida sokunuz.

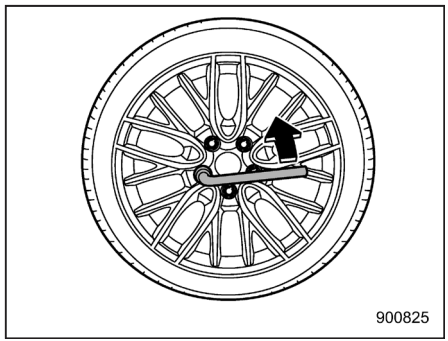

8. Bijon anahtarını kullanarak bijonları gevşetin fakat somunları sökmeyiniz.

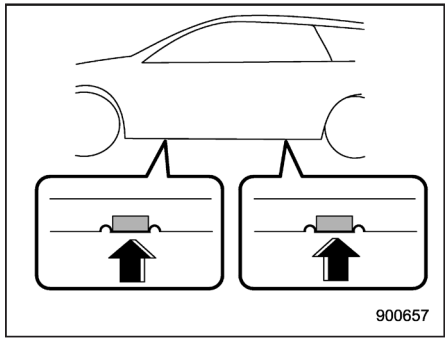

Krikoyla kaldırma noktaları

9. Krikoyu patlak lastiğe yakın olan öndeki yan basamağın altına ya da arka kriko noktasına yerleştiriniz.

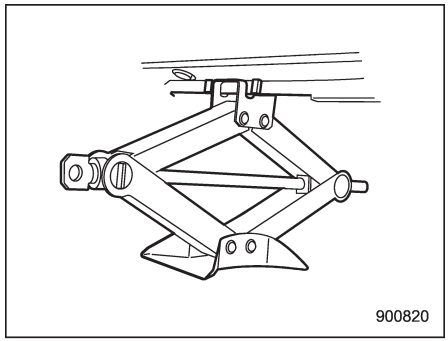

Kriko kafası kriko noktasına sıkıca oturuncaya kadar kriko vidasını elle çevirin.

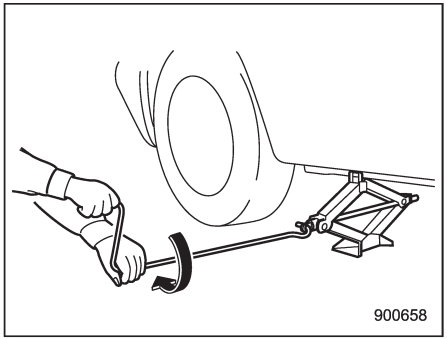

10. Kriko kolunu kriko vidasına takınız ve lastik yerden kesilene kadar kolu çeviriniz. Aracı gerektiğinden daha fazla yükseltmeyiniz.

11. Bijon somunlarını ve patlak lastiği çıkarınız.

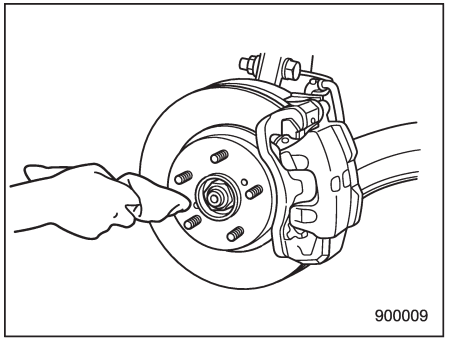

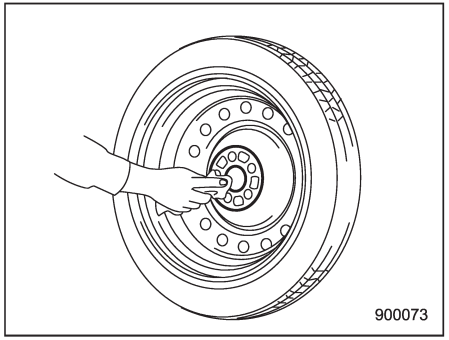

12. Stepneyi takmadan önce tekerlek ve göbeğin montaj yüzeyini bir bezle temizleyiniz.

13. Stepneyi takınız. Bijonları yerleştirin. Elle sıkınız.

– DEVAMI DİĞER SAYFADA –

⚠ UYARI

Stepne takıldığında tekerlek bijonlarına veya somunlarına yağ ya da gres sürmeyiniz. Bu somunların gevşemesine neden olabilir ve kazaya yol açabilir.

14. Aracı indirmek için kriko kolunu saat yönünün tersine çeviriniz.

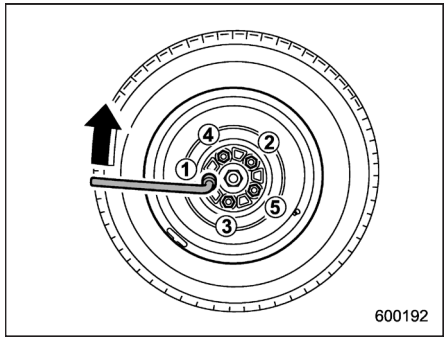

15. Resimdeki sıkma sırasını izleyerek bijonları belirtilen tork değerine iyice sıkmak için bijon anahtarını kullanınız.

Bijon sıkıştırma torku için, "Lastikler" ☞12-12 konusuna bakınız. Bijon anahtarına veya anahtar üzerindeki boru uzatmasına ayağınızla bastırmayınız, belirlenen torku aşabilirsiniz. Bijon tork değerini en yakın lastik servisine kontrol ettiriniz.

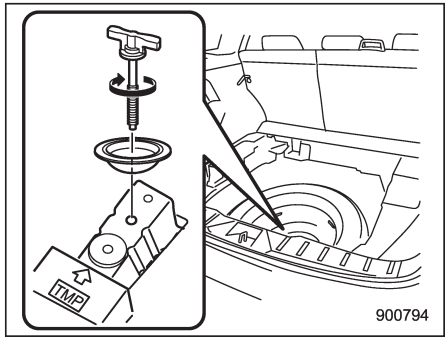

Avustralya modelleri hariç

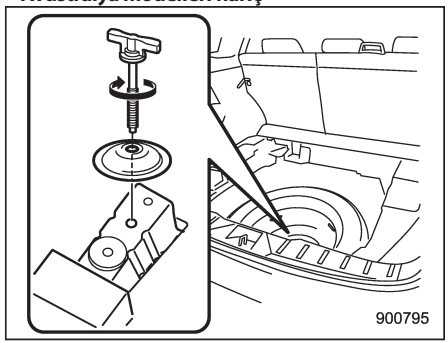

Avustralya modelleri

16. Patlak lastiği stepne bölmesinde saklayınız. Ara parçayı gösterildiği gibi yerleştirin ve braketin ön tarafındaki cıvatayı sıkın.

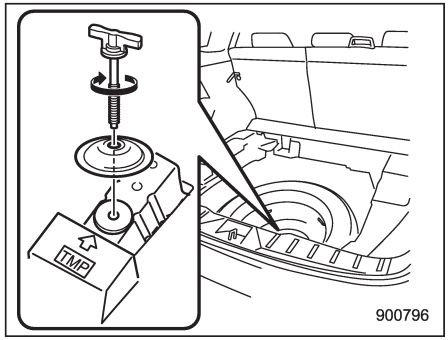

Avustralya modelleri hariç

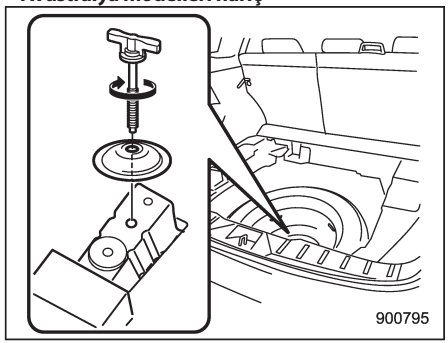

Avustralya modelleri

17. Patlak lastiği onardıktan sonra stepneyi yerine koyarken, ara parçayı gösterildiği gibi yerleştirin ve braketin arka (Avustralya modelleri hariç)/ön (Avustralya modelleri) tarafındaki cıvatayı sıkın.

⚠ UYARI

Patlak bir lastiği değiştirdikten sonra lastiği veya lastik değiştirme takımlarını asla yolcu bölmesine koymayınız. Ani bir duruşta veya çarpışmada serbest halde duran donanım araçta bulunanlara çarpabilir ve yaralanmalarına yol açabilir. Lastiği ve tüm takımları uygun bir yerde saklayın.

■ Lastik basıncı izleme sistemi (TPMS) (mevcutsa)

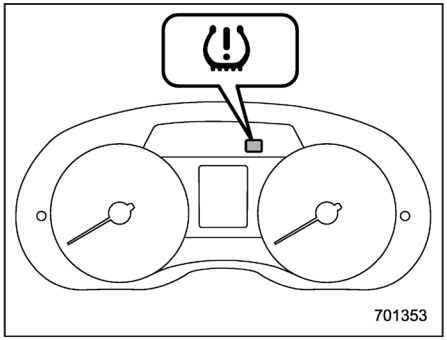

A Tipi

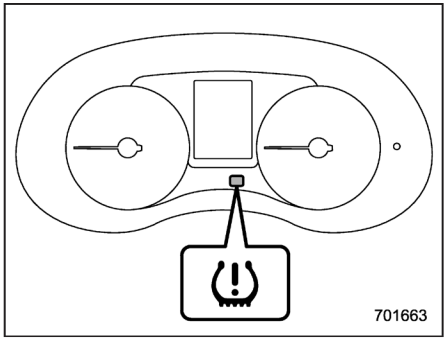

B Tipi

Lastik basıncı izleme sistemi, bir lastiğin basıncı seçilen TPMS moduna göre çok düşükse, her bir tekerlekte bulunan birer sensörden sinyal göndererek sürücüye bir uyarı mesajı gösterir.

Lastik basıncı izleme sistemi, sadece araç 40 km/h üzeri hızlarda kullanılırken devrededir. Ayrıca bu sistem, ani lastik basıncı düşüşlerine hemen karşılık veremeyebilir (örneğin, keskin bir nesne üzerinden geçerken lastik patlaması).

⚠ UYARI

Aracı sürerken düşük lastik basıncı uyarı lambası yanarsa, asla ani fren yapmayın; hızı kademeli olarak azaltırken direksiyonu sağa sola çevirmeden ileri gidin. Sonra yoldan çıkarak güvenli bir yerde durun. Aksi taktirde, ciddi yaralanmalara ve hasara yol açacak bir kazaya sebep olabilirsiniz.

Tüm lastiklerin basıncını kontrol edin ve sürücü tarafındaki kapı direğinde bulunan lastik etiketinde gösterilen üç (normal, yüklü, çekme) SOĞUK lastik basıncı değerinden en uygun olanına göre basınçları ayarlayın. Lastik basınçlarını ayarladıktan sonra bu lamba yanmaya devam ederse, lastiklerden birisi zarar görmüş ve hızla hava kaçırıyor olabilir.

– DEVAMI DİĞER SAYFADA –

Patlak bir lastiğiniz varsa, en kısa zamanda yedek lastik ile değiştirin.

Orijinal basınç sensörü bulunmayan bir lastik ya da jant takılırsa, düşük basınç lambası yaklaşık bir dakika yanıp söndükten sonra sabit bir şekilde yanar. Bu TMPS'nin lastik basınçlarını ölçemediği anlamına gelir. En kısa zamanda, lastik ve sensör değişimi veya sistem sıfırlama amacıyla bir SUBARU yetkili servisine gitmenizi tavsiye ederiz.

Lastik sıvı dolgu ile onarıldığında, lastik basıncı uyarı sibobu ve vericisi düzgün çalışmayabilir. Sıvı dolgu kullandıysanız, en kısa zamanda en yakın SUBARU yetkili servisi ile görüşmenizi öneririz. Lastiği değiştirirken, lastik basıncı uyarı sibobunu ve vericisini de değiştirin.

Hasarlı değilse ve sıvı dolgu kalıntıları temizlenmişse, jantı tekrar kullanabilirsiniz.

Lamba yaklaşık bir dakika yanıp söndükten sonra sabit yanıyorsa, sistemin denetlenmesi için yetkili bir SUBARU servisine gitmenizi tavsiye ederiz.

Takviye ile motorun çalıştırılması

■ Aküyle ilgili önlemler!

⚠ UYARI

Bu talimatları dikkatle okuyun:

Aküyle doğru ve güvenli bir şekilde çalışmak için aküyü kullanmadan veya kontrol etmeden önce aşağıdaki önlemleri dikkatle okuyun.

Koruyucu gözlük veya yüz maskesi takın:

Aracınızın aküsünün yakınında çalışırken daima koruyucu gözlük/yüz maskesi takın. Akü elektroliti sülfürik asit içerir ve dolayısıyla asit gözlerinize sıçrarsa körlüğe sebep olabilir. Aynı zamanda aküler oldukça yanıcı ve patlayıcı olan hidrojen gazı yayar. Bu gazın ateş alması durumunda koruyucu gözlük/yüz maskesi kullanmak hayati önem taşır.

Akü elektroliti sülfürik asit içerir:

Akü elektroliti sülfürik asit içerdiği için akü kontrolü yaparken koruyucu göz-

lük/yüz maskesi ve koruyucu eldiven kullanın. Aküyü devirmekten ve darbelere maruz bırakmaktan sakının. Bu, akü elektrolitinin sıçramasına yol açabilir.

Körlüğe ve yanıklara sebep olabileceğinden hiçbir durumda akü elektrolitinin derinizle, gözlerinizle veya elbiselerinizle temas etmesine izin vermeyiniz. Akü elektroliti cildinize, gözlerinize ya da giysilerinize bulaşırsa, derhal bol suyla yıkayın. Akü elektroliti gözlerinize kaçarsa derhal doktora başvurunuz.

Akü elektroliti kazara yutulursa derhal bol miktarda süt veya su için ve hemen doktora başvurun.

Akü elektrolitinin çürütücü etkisi vardır. Aracınızın boyalı kısımlarına veya kumaş kaplı kısımlarına sıçrarsa derhal bol suyla yıkayınız.

Çocukları uzak tutun:

Akülerle sadece potansiyel tehlikelerden bilgisi olan kişiler uğraşmalıdır. Özellikle çocukları aracınızın aküsünün yanından uzaklaştırın. Aküyle yanlış uğraşma sonucu körlük veya yanıklar meydana gelebilir.

Açık alevleri uzakta tutun:

Aracınızın aküsünün üstünde veya yakınında çalışmaya başlamadan önce tüm sigara, kibrit ve çakmak gibi yanıcı maddeleri söndürün.

Ayrıca aküyü yanıcı maddelerden ve elektrik kıvılcımından uzakta tutunuz. Aküler oldukça yanıcı ve patlayıcı hidrojen gazı yaydıkları için çevrede açık alev veya kıvılcım varsa bunlar bir patlamaya neden olabilir.

Aracınızın aküsünün yanında çalışırken metal takımların, akünün (+) ve (-) kutup başlarını kısa devre yaptırmamasına veya akünün (+) kutbunu aracın şasisine bağlamamaya dikkat ediniz. Bir kısa devre elektrik kıvılcımlarının oluşmasına ve bir patlamaya yol açabilir.

Elektrik kıvılcımlarını önlemek için akü üzerinde veya yanında çalışmaya başlamadan önce tüm yüzük, kol saati gibi metal aksesuarlar çıkarılmalıdır.

Patlamaları önlemek için:

Şarj edilmekte iken aküler oldukça yanıcı ve patlayıcı hidrojen gazı yayar. Bir patlamayı önlemek için aracınızın aküsünü iyi havalandırılan bir alanda şarj ediniz ve açık alevleri uzakta tutunuz.

■ Takviye ile motoru çalıştırırken alınacak önlemler!

⚠ UYARI

- **Boşalmış akü donmuşsa asla takviye ile motoru çalıştırmayı denemeyiniz. Bu, akünün parçalanmasına veya patlamasına yol açabilir.**
- **Takviye kablosu ve üzerindeki kelepçelerin izolasyonlarının gevşek veya eksik olmadığından emin olunuz. Uygun şartlarda kablolar olmadığı sürece takviye aküsüyle çalıştırmayın.**
- **Çalışmakta olan bir motor tehlikeli olabilir. Parmaklarınızı, ellerinizi, saçınızı ve takılarınızı soğutma fanından, kayışlardan ve motorun diğer hareketli parçalarından uzak tutun. Yüzük, saat ve kravat gibi aksesuarların çıkarılması tavsiye edilir.**
- **Takviye aküyle çalıştırma yanlış yapıldığı takdirde tehlikelidir. Takviye aküyle çalıştırmaya yönelik doğru prosedürden emin değilseniz bilgili bir teknisyene danışın.**

– DEVAMI DİĞER SAYFADA –

⚠ DİKKAT

Takviye için kullanılan akü 12 V olmalıdır. Doğru takviye aküyü kullandığınızdan emin olmadan motoru, takviye akü ile çalıştırmayın.

Aracınız akünün boşalması nedeniyle çalışmazsa akünüz (takviye aküsü diye anılan) bir başka aküyle takviye kabloları aracılığıyla bağlanarak çalıştırılabilir.

■ Takviye ile motor nasıl çalıştırılır

1. Takviye aküsünün 12 Volt'luk ve eksi kutup başının şasiye bağlı olduğundan emin olun.

2. Takviye aküsü başka bir araca takılı durumda ise iki aracın birbirine değmemesine dikkat ediniz.

3. Gereksiz lambaları ve elektrikli aksesuarları kapatınız.

4. Takviye kablolarını aynen resimdeki sırayla bağlayınız.

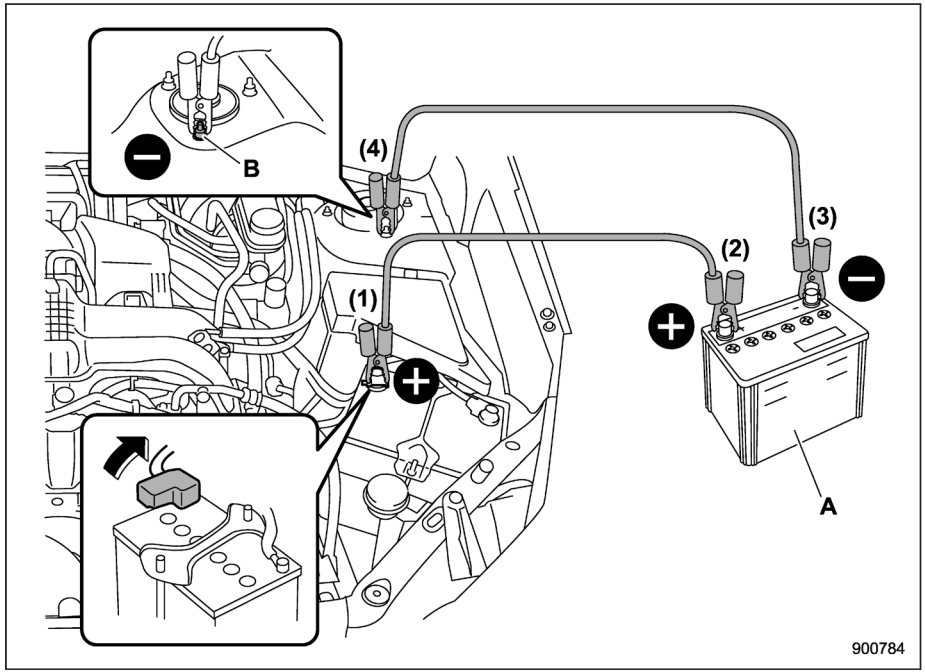

A) Takviye akü
B) Amortisör sabitleme somunu

(1) Takviye kablolarından birisini boşalmış akünün artı (+) kutbuna bağlayınız.

(2) Takviye kablosunun öteki ucunu takviye aküsünün artı (+) kutbuna bağlayınız.

(3) Diğer kablonun bir ucunu takviye aküsünün eksi (-) kutbuna bağlayınız.

(4) Kablonun diğer ucunu amortisör sabitleme somununa bağlayınız.

Kabloların hareketli parçaların yanından geçmemesini ve kablo kelepçelerinin başka bir metale değmemelerini sağlayın.

5. Takviye aküsünün bulunduğu aracın motorunu çalıştırınız ve motoru orta devirlerde çalıştırınız. Sonra aküsü boşalmış olan aracın motorunu çalıştırınız.

6. İşlem tamamlandığında kabloları tam ters sırayla dikkatle sökünüz.

Motorun aşırı ısınması

⚠ UYARI

Motor durdurulmadan ve tamamıyla soğumadan radyatör kapağını asla açmaya kalkmayın. Soğutma sistemi motor sıcakken basınç altındadır. Motor sıcakken radyatör kapağının açılması kaynar derecedeki motor soğutma suyunun etrafa püskürerek ciddi şekilde yanmanıza yol açabilir.

Motor aşırı ısınırsa yolun kenarına emniyetli bir yere çekin ve aracı emniyetli bir yerde durdurun.

■ Motor bölmesinden buhar gelirse

• Motoru durdurunuz ve herkesi motor soğuyuncaya kadar araçtan uzakta tutunuz.

• Bu konuda hemen yetkili bir SUBARU servisi ile irtibata geçmenizi tavsiye ediyoruz.

■ Motor bölmesinden buhar gelmezse

1. Motoru rölantide çalışır durumda tutunuz.

2. Motor bölmesini havalandırmak için kaputu açın. "Motor kaputu" ☞11-11 konusuna bakınız.

Soğutma fanının çalıştığını teyit ediniz. Fan çalışmıyorsa motoru derhal durdurunuz ve yetkili servisinizle onarım için temasa geçiniz.

3. KIRMIZI renkte yanan veya yanıp sönen 'soğutma suyu sıcaklığı yüksek' uyarı lambası söndükten sonra motoru kapatınız. Uyarı lambası ile ilgili detaylar için, "Soğutma suyu sıcaklığı düşük gösterge lambası/Soğutma suyu sıcaklığı yüksek uyarı lambası" ☞3-19 konusuna bakınız.

4. Motor tamamen soğuduktan sonra rezerv deposundaki motor soğutma suyu seviyesini kontrol ediniz. Motor soğutma suyu seviyesi "LOW" (DÜŞÜK) işaretinin altında ise "FULL" (DOLU) işaretine kadar motor soğutma suyu ekleyiniz.

NOT

Soğutma suyu seviyesinin kontrol edilmesi ve soğutma suyu eklenmesi hakkında bilgi almak için "Motor soğutma suyu" ☞11-21 konusuna bakınız.

5. Rezerv deposunda hiç motor soğutma suyu yoksa rezerv deposuna soğutma suyu ekleyiniz.

Sonra radyatör kapağını çıkarın ve radyatörü motor soğutma suyu ile doldurun.

Sıcak bir radyatörün kapağını açmanız gerekirse, önce radyatör kapağının etrafına kalın bir bez sarınız, sonra kapağı üzerine bastırmadan yavaşça saat ibresinin tersi yönde duruncaya kadar çeviriniz. Radyatördeki basıncı boşaltın. Basınç tamamen boşaltılınca kapağı bastırarak ve çevirerek çıkartınız.

Çekme

Aracın çekilmesi gerekirse bunu en iyi SUBARU yetkili servisiniz veya bir ticari çekme şirketi yapar. Aksi takdirde güvenlik açısından aşağıdaki işlemleri uygulayınız.

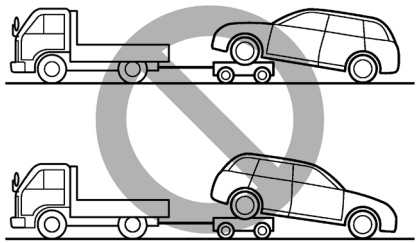
900487

⚠ UYARI

AWD modelleri (hem otomatik şanzımanlı hem de manuel şanzımanlı) ön tekerlekler havada ve arka tekerlekler yerdeyken veya arka tekerlekler havada ve ön tekerlekler yerdeyken asla çekmeyin. Bu, orta diferansiyelin çalışması veya bozulması nedeniyle aracın patinaja girmesine yol açabilir.

■ Çekme ve bağlama kancaları

Çekme kancaları sadece acil durumlarda kullanılmalıdır (örneğin çamur, kum veya kara saplanmış bir aracı kurtarmak için).

⚠ DİKKAT

- **Sadece belirtilen çekme kancası ve bağlama kancasını kullanınız. Çekme ya da bağlama işlemleri için asla süspansiyon ya da gövde parçalarını kullanmayınız.**
- **Ön tampon ve çekme kancasının deformasyonunu önlemek için çekme kancasına aşırı yanal yük uygulamayınız.**

Ön çekme kancası:

1. Çekme kancası, tornavida ve kriko kolunu bagaj bölmesinden çıkarın.

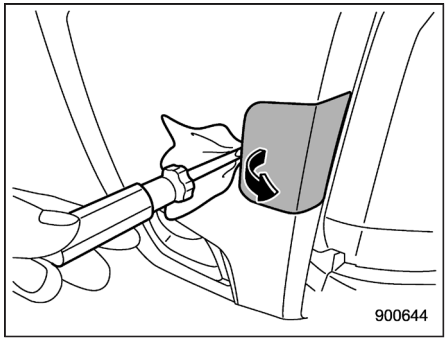
900644

2. Tamponu çizmesini önlemek için düz uçlu tornavidanın ucunu, vinil bant veya bir bez parçası ile kapatınız. Düz uçlu tornavidayı kapağın kenarına sokunuz ve kapağı kaldırarak açınız.

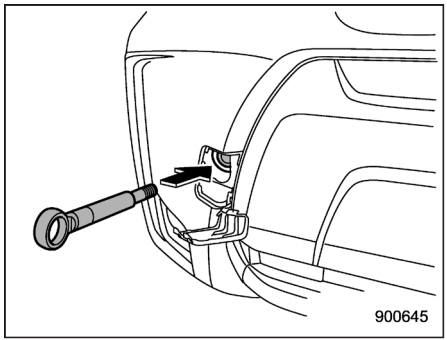
900645

– DEVAMI DİĞER SAYFADA –

3. Dişleri görülemeyinceye kadar çekme kancasını yivli deliğe vidalayınız.

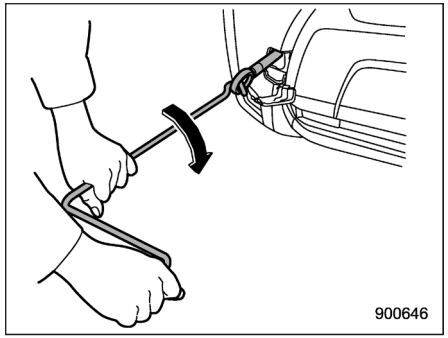

4. Kriko kolunu kullanarak çekme kancasını iyice sıkınız.

Aracı çektikten sonra, çekme kancasını araçtan çıkarın ve daha önceden sakladığınız yere koyun.

Çekme kancası kapağını tampona takın.

⚠ UYARI

- **Çekme kancasını aracınızı çekmek haricinde kullanmayınız.**
- **Çekme işleminden sonra çekme kancasını çıkardığınızdan emin olunuz. Çekme kancası araca monte durumda bırakılırsa, önden çarpışma durumunda SRS hava yastığı sistemi doğru çalışmayabilir.**

Arka çekme kancası:

1. Çekme kancası, tornavida ve kriko kolunu bagaj bölmesinden çıkarın.

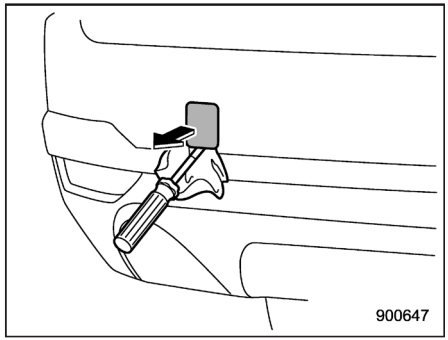

2. Arka tamponda bulunan kapağı bir tornavida kullanarak kanırtarak çıkarınız ve çekme kancasını sabitlemek için dişli bir delik bulacaksınız.

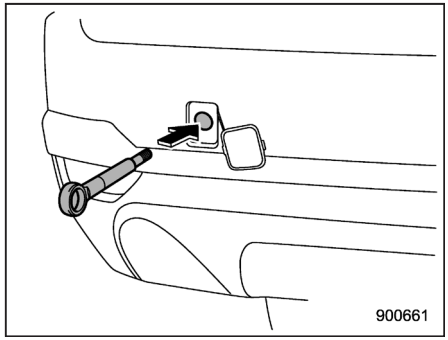

3. Dişleri görülemeyinceye kadar çekme kancasını yivli deliğe vidalayınız.

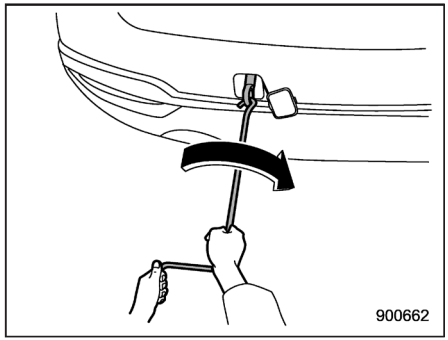

4. Kriko kolunu kullanarak çekme kancasını iyice sıkınız.

Aracı çektikten sonra, çekme kancasını araçtan çıkarın ve daha önceden sakladığınız yere koyun.

Çekme kancası kapağını tampona takın.

⚠ UYARI

- **Çekme kancasını aracınızı çekmek haricinde kullanmayınız.**
- **Çekme işleminden sonra çekme kancasını çıkardığınızdan emin olunuz. Çekme kancası araca monte durumda bırakılırsa, arkadan çarpma durumunda yakıt pompası yakıt kesme fonksiyonunun doğru çalışması engellenebilir.**

Ön bağlama kancaları:

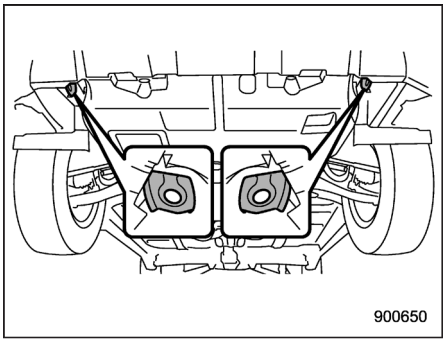

Ön bağlama kancaları, her ön lastik ve ön tampon arasında bulunur.

Arka bağlama delikleri:

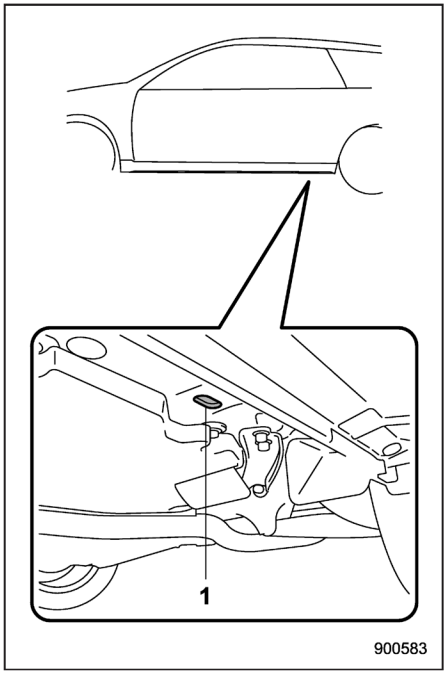

1) Arka bağlama deliği

Arka bağlama delikleri, her kriko takviyesinin yanında bulunur.

Her bir arka bağlama deliğinde bir kapak vardır. Arka bağlama deliklerini kullanmak için, kapakları çıkarın. Arka bağlama deliklerini kullandıktan sonra, kapakları yerlerine takın.

⚠ UYARI

Arka bağlama deliklerini sadece aşağı doğru bağlama olduğunda kullanınız. Aracı herhangi bir yönde tutmak için kullanılırsa, kablolar deliklerden kayabilir ve tehlikeli bir duruma yol açar.

■ Aracın düz kasalı bir kamyon kasası üzerinde taşınması

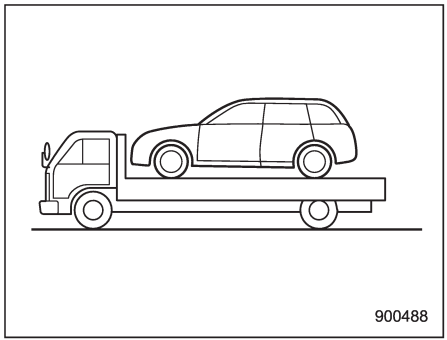

Bu, aracınızın taşınması için en iyi yoldur. Güvenli taşımayı sağlamak için aşağıdaki işlemleri uygulayınız.

– DEVAMI DİĞER SAYFADA –

1. Vites kolunu, CVT modellerde “P” konumuna; manuel şanzımanlı araçlarda “1inci” vitese alınız.

2. Park frenini kararlı bir şekilde uygulayınız.

3. Aracı, taşıcı araca emniyet zincirleriyle yerinden oynayamaz şekilde bağlayınız. Güvenlik zincirlerinin her biri eşit miktarda gerdirilmeli ancak amortisörü zorlayacak kadar fazla çekilmemelidir.

■ Aracın tüm tekerlekleri yerde çekilmesi

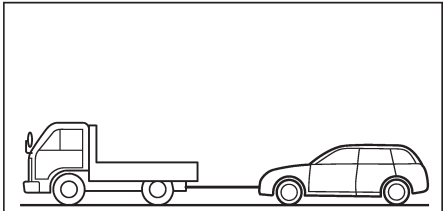

900489

1. Park frenini devreden çıkarınız ve vitesi boşa alınız.

2. Araç çekilirken kontak anahtarı "ON" konumda olmalıdır.

3. Aracın zarar görmesini engellemek için çekme halatındaki boşluğu alınız.

⚠ UYARI

- **Araç çekilirken kontak anahtarını asla “LOCK”/“OFF” konumuna getirmeyiniz, bu direksiyon simidi ve tekerleklerin kilitlenmesine yol açar.**
- **Motor çalışmadığı zaman fren servosunun ve hidrolik direksiyonun çalışmadığını unutmayınız. Motor durdurulduğu için fren pedalını ve direksiyonu kullanmak daha fazla güç gerektirir.**

⚠ DİKKAT

- **Şanzıman arızası olursa aracınızı düz kasalı bir taşıyıcı araç üstünde nakliyeniz.**
- **CVT modellerde, çekme hızı 30 km/s'den, çekme mesafesi ise 50 km'den az olmalıdır. Daha yüksek hız ve mesafelerde aracınızı açık kasalı bir taşıyıcı kamyonun üstünde taşıyınız.**

Giriş anahtarı - giriş anahtarı düzgün bir şekilde çalışmazsa

⚠ DİKKAT

Metal nesneleri, manyetik kaynakları ve sinyal aktarıcıları giriş anahtarı ile marş düğmesi arasında tutmayın. Aksi takdirde giriş anahtarı ile marş düğmesi arasındaki iletişimi etkileyebilir.

Çevrede bulunan güçlü radyo dalgaları nedeniyle ya da giriş anahtarının bitmek üzere olan pilinden ötürü aşağıdaki fonksiyonlar çalıştırılamayabilir.

- Bagaj kapağı dahil kapıların kilitlenmesi / kilidinin açılması
- Kontağın açılması/kapatılması
- Motorun çalıştırılması

Böyle bir durum olduğunda, aşağıdaki prosedürü uygulayın. Giriş anahtarının pili bittiğinde, yenisiyle değiştirin. "Giriş anahtarı pilinin değiştirilmesi" ☞11-57 konusuna bakın.

■ Kilitleme ve kilit açma

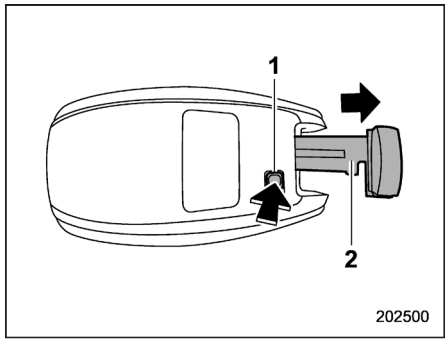

1) Açma düğmesi
2) Mekanik anahtar

Giriş anahtarının açma düğmesine basarak, mekanik anahtarı çıkarın.

Sürücü kapısını, "Dışarıdan anahtar ile kilitleme ve kilit açma" ☞2-4 konusunda açıklandığı gibi mekanik anahtarla kilitleyin veya kilidini açın.

NOT

Kilitleme veya kilit açmadan sonra, mekanik anahtarı giriş anahtarına tekrar taktığınıza emin olun.

■ Kontağın açılması/kapatılması

1. Park frenini devreye sokun.
2. Vites kolunu boşa alın (MT modeller) veya "P" konumuna getirin (CVT modeller).
3. Debriyaj pedalına (MT modeller) veya fren pedalına (CVT modeller) basınız.

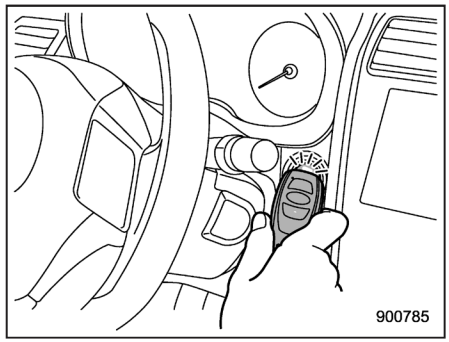

4. Giriş anahtarını düğmeleri size bakacak şekilde tutunuz ve marş düğmesine onunla dokununuz.

Giriş anahtarı ile araç arasındaki iletişim tamamlandığında, bir sesli uyarı (ding) duyulacaktır ve marş düğmesi üzerindeki çalışma göstergesi yeşil renkte yanacaktır. Aynı zamanda, marş düğmesinin durumu aşağıdakilerden birine geçer.

- Marş düğmeli anahtarsız giriş sistemi devre dışı bırakıldığında: "ACC"
- Diğer durumlarda: "ON"

5. Marş düğmeli anahtarsız giriş sistemi devre dışı bırakıldığında, ayağınızı debriyaj pedalından (MT modeller) veya fren pedalından (CVT modeller) çekerek marş düğmesine basınız. Marş düğmesi "ON" konumuna geçer.

NOT

Yukarıdaki prosedür tam olarak gerçekleştirildikten sonra da motor çalışmazsa, SUBARU bayinizle irtibata geçmenizi tavsiye ederiz.

■ Motorun çalıştırılması

1. Park frenini devreye sokun.
2. Vites kolunu boşa alın (MT modeller) veya "P" konumuna getirin (CVT modeller).
3. Fren pedalına basınız.
4. Debriyaj pedalına basınız (MT modeller).

– DEVAMI DİĞER SAYFADA –

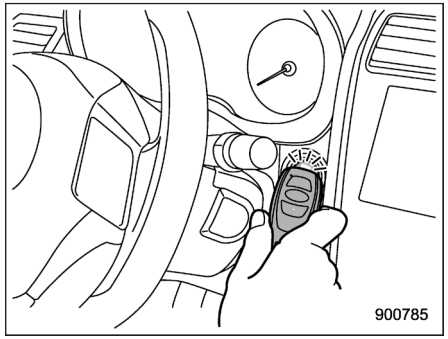

5. Giriş anahtarını düğmeleri size bakacak şekilde tutunuz ve marş düğmesine onunla dokununuz.

Giriş anahtarı ile araç arasındaki iletişim tamamlandığında, bir sesli uyarı (ding) duyulacaktır ve marş düğmesi üzerindeki çalışma göstergesi yeşil renkte yanacaktır. Aynı zamanda, marş düğmesi "ACC" veya "ON" konumuna geçer.

6. Çalışma göstergesi yeşil renkte yandıktan sonra 5 saniye içerisinde, fren pedalına (tüm modeller) ve debriyaj pedalına (MT modeller) basarken, marş düğmesine basınız.

NOT

Yukarıdaki prosedür tam olarak gerçekleştirildikten sonra da motor çalışmazsa, SUBARU bayinizle irtibata geçmenizi tavsiye ederiz.

Bagaj kapağı - bagaj kapağının kilidi açılamazsa

Bagaj kapağı açma düğmesini kullanarak bagaj kapağını açamamamız durumunda, bagaj bölmesinin içinden kapağı açmayı deneyebilirsiniz.

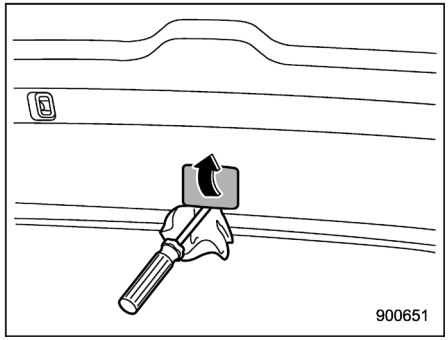

1. Bagaj kapağı kaplamasının alt ortasında bulunan erişim kapağını çıkarın.

2. Bagaj kapağı kaplamasının arkasındaki bagaj kapağı açma kolunu bulunuz.

⚠ DİKKAT

Bagaj kapağı açma kolunu elinizle işletmeyiniz, yaralanmalara neden olabilir. Her zaman düz uçlu bir tornavida veya benzer bir alet kullanınız.

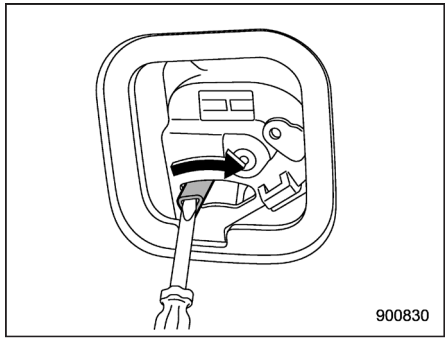

Elektrikli bagaj kapağı olmayan modeller

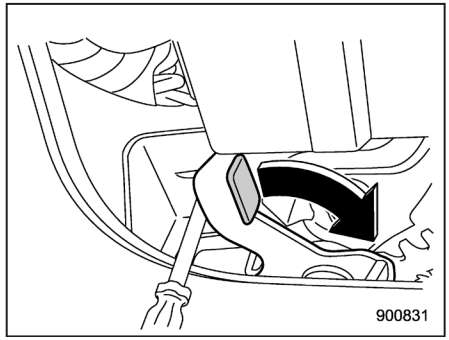

Elektrikli bagaj kapağı olan modeller

3. Bagaj kapağını açmak için, düz uçlu tornavida veya benzeri bir alet kullanarak kolu sağa doğru çevirin.

■ Çift kilit sistemi bulunan araçlar

NOT

Çift kilitleme sistemli modellerde, bagaj kapağı açma kolu hırsızlık önleyici kapak ile korunmuştur. Bu nedenle, bagaj kapağı açma koluna ulaşmak için hırsızlık önleyici muhafazayı yıldız (Phillips) tornavida kullanarak sökün.

Elektrikli bagaj kapağı - elektrikli bagaj kapağı düzgün çalışmazsa

■ Elektrikli bagaj kapağı devre dışıyken

NOT

• Otomatik açma ve kapanmayı devre dışı bıraktıktan sonra, bagaj kapağı yavaşça hareket ederek otomatik olarak açılabilir veya kapatılabilir. Bu hareket, bagaj kapağının hızla açılıp kapanmasını önlemek içindir ve yaklaşık 15 saniye sürer ve bir arıza değildir.

• Elektrikli bagaj kapağı fonskiyonu geçici olarak devre dışıyken, vücudun bir bölgesi bir nesne sıkışırsa ya da güçlü bir darbe alırsa, geçici devre dışı bırakma iptal edilebilir. Bu olay, darbeyi emme amacı ile gerçekleşir ve bir arıza değildir. Böyle bir durumda, bagaj kapağı otomatik olarak açılamaz veya kapanamaz.

Elektrikli bagaj kapağı bir arıza tespit ederse, bir elektronik uyarı sesi çıkar ve bagaj kapağı açılmayı veya kapanmayı durdurur. Bagaj kapağı, bu andaki derecesine göre otomatik

– DEVAMI DİĞER SAYFADA –

olarak açılır veya kapanır. Bagaj kapağının otomatik olarak açılıp kapanabilmesi için, şu yolları izleyin. Bu yolları izledikten sonra, bagaj kapağı otomatik olarak açılıp kapanmazsa, aracınızı bir SUBARU servisine kontrol ettirmenizi tavsiye ederiz.

▼ Bagaj kapağı kapalıyken

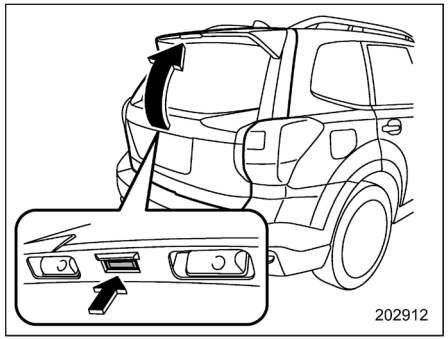

1. Bagaj kapağı açma düğmesini basılı tutun. Bagaj kapağı açılmazsa, "Bagaj kapağı – bagaj kapağı açılamıyorsa" ☞9-20 konusundaki işlemleri uygulayın.

2. Bagaj kapağını hafifçe yarı kapalı konuma kadar elle kapatın.

3. Herhangi bir elektrikli bagaj kapağı açma düğmesine basılı tutun.

▼ Bagaj kapağı tam açık konumda sıkıştıysa veya tamamen kapanmamışsa

1. Bagaj kapağını hafifçe yarı kapalı konuma kadar elle kapatın. Bagaj kapağı kapanmazsa, "Bagaj kapağı – bagaj kapağı açılamıyorsa" ☞9-20 konusundaki işlemleri uygulayın.

2. Elektrikli bagaj kapağı açma düğmelerinden birini basılı tutun.

■ Bagaj kapağı kilidi açılamıyorsa

"Bagaj kapağı - bagaj kapağı kilidi açılamazsa" ☞9- 20 konusunda açıklanan prosedürü uygulayın.

■ Bagaj kapağı kapatılamıyorsa

⚠ DİKKAT

- **Tepe gibi düz olmayan bölgelerde, aşağıdaki işlemlerden birini yapmayın. Bagaj kapağı aniden kapanabilir ve birisinin kafasına veya yüzüne çarpabilir, ya da vücudunun bir bölgesini ve parmaklarını kıstırabilir, bu yaralanmalara yol açar.**
- **Düz bölgelerde belirtilen işlemleri yaparken, bagaj kapağına sıkışmamak veya çarpmamak için dikkatli olun.**
- **Belirtilen yolları izleyerek bagaj kapağını kapattıktan sonra, aracınızı bir SUBARU servisinde kontrol ettirmenizi tavsiye ederiz.**

Akünün tükenmesi gibi nedenlerle ile bagaj kapağı yarı yolda kalarak kapatılamıyorsa, aşağıdaki gibi kapatılabilir.

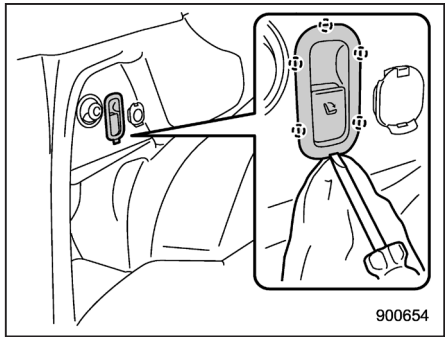

1. Arka koltuk serbest bırakma kilidinin sol tarafını ayırın.

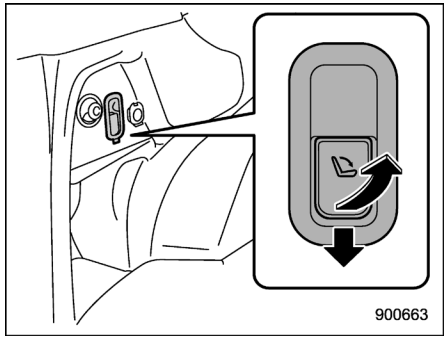

2. Arka koltuk serbest bırakma mandalına bir defa bastıktan sonra, mandalı açın.

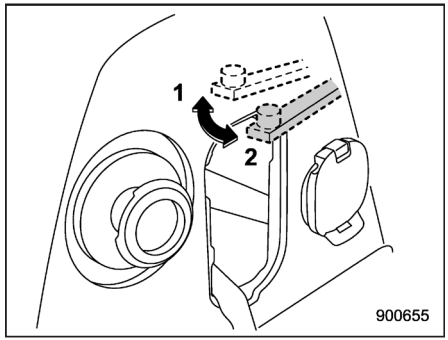

1) Kilit açma
2) Kilitleme

3. Düz uçlu tornavida kullanarak, kolu içeri iterek bagaj kapağını geçici olarak devre dışı bırakın.

Yakıtın bitmesi (dizel modeller)

⚠ DİKKAT

- **Yakıt ikmali yapmadan ve hava alma pompasını çalıştırmadan motoru çalıştırmayı denemeyiniz. Aksine bir uygulama motora ve yakıt sistemine zarar verebilir.**
- **30 saniyeden uzun süre marşa basmayın. Böyle yapılması marş motorunu aşırı ısıtacak ve araç aküsünü boşaltacaktır.**

Motoru tekrar çalıştırmak için aşağıdaki işlemleri uygulayın.

1. Aracın yakıt ikmalini yapınız.

Yakıt gereklilikleri ve yakıt ikmali işlemleri için "Yakıt" ☞7-3 konusuna bakınız.

– DEVAMI DİĞER SAYFADA –

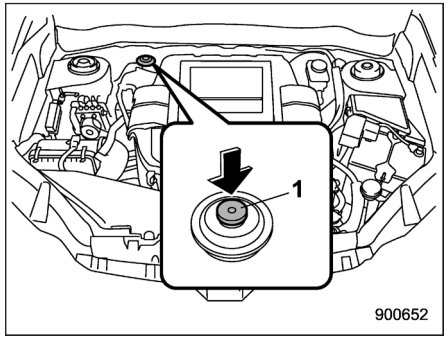

1) Hava alma pompası

2. Yakıt sistemi içerisinde sıkışmış havayı boşaltmak üzere güçlü bir direnç hissedene kadar, pompalama düğmesine basarak, motor bölmesinin ön yolcu tarafında bulunan hava alma pompasını çalıştırınız.

3. Marş motorunun çalışmasından itibaren motoru 15 saniye içerisinde çalıştırmayı deneyiniz.

Motor çalışmazsa, adım 2'yi tekrar uygulayın ve marş motorunun çalışmasından itibaren 15 saniye içerisinde motoru çalıştırın.

Motor ikinci defa da çalışmazsa, yardım için en yakın SUBARU yetkili servisi ile temas kurmanızı tavsiye ederiz.

4. Motoru çalıştırdıktan sonra, motor yumuşak biçimde çalışır hale gelinceye kadar gaz pedalına hafifçe basınız. Ayrıca, tüm uyarı ve gösterge lambalarının sönmüş olduğundan emin olun. Motor ısındıkça yakıt enjeksiyon sistemi rölanti devrini otomatik olarak düşürür.

Aracınız bir kazaya karışırsa

⚠ DİKKAT

Aracınız bir kazaya karıştıysa, motoru çalıştırmadan önce aracın altını kontrol ettiğinizden emin olun. Aracın altında yakıt sızdığını görürseniz, motoru çalıştırmayın. Yakıt sistemi hasar görmüştür ve onarıma ihtiyacı vardır. En yakın araç servisi ile bağlantı kurun. Bir SUBARU servisi ile irtibata geçmenizi tavsiye ediyoruz.

Aracınız bir yakıt pompası kapatma sistemi bulundurmaktadır. Bir kaza ya da diğer bir nedenle aracınız bir darbeye maruz kaldığında yakıt sızıntısı nedeniyle yangın riskini en aza indirmek için, sistem motora yakıt beslemesini durdurur. Bununla birlikte, çarpışma sırasındaki darbe etkisi koşullarına bağlı olarak, yakıt pompası kapatma sistemi çalışmayabilir.

Sistem çalıştıktan sonra, motoru çalıştırmak için şu yolları izleyin.

"Marş düğmeli, anahtarsız giriş sistemi" bulunmayan modeller:

1. Kontak anahtarını “LOCK” veya "ACC" konumuna getirin.

2. Motoru yeniden çalıştırınız.

"Marş düğmeli, anahtarsız giriş sistemi" bulunan modeller:

1. Marş düğmesini "ACC" veya "KAPALI" konumuna getirin.

2. Motoru yeniden çalıştırınız.

Araç dış kısmının bakımı 10-2
Yıkama..... 10-2
Cilalama ve parlatma 10-3
Alüminyum jantların temizlenmesi 10-4
Paslanmaya karşı koruma..... 10-4
Korozyonun başlıca nedenleri 10-4
Korozyonu önlemeye yardımcı olması için 10-4
Kabinin temizlenmesi 10-5
Koltuk kumaş döşemeleri 10-5
Deri koltuk malzemeleri..... 10-5
Sentetik deri iç döşeme..... 10-6
Otomatik klima kontrol paneli, ses sistemi paneli, göstergeler paneli, konsol paneli, düğmeler, göstergeler grubu ve diğer plastik yüzeyler 10-6
Ekran (mevcutsa) 10-6
Vites kolu (parlak siyah tip) (mevcutsa) 10-7

Dış bakım

■ Yıkama

Aracınızın çekiciliğini korumanın en iyi yolu sık yıkamadır. Yol kirinin birikmesini önlemek için aracınızı en az ayda bir kere yıkayınız.

Pisliği ıslak bir süngerle ve bol miktarda ılık veya soğuk suyla yıkayınız. Aracınız sıcak suyla veya doğrudan güneş ışığı altında yıkamayınız.

Tuz, kimyasal madde, böcek, katran, kurum ve kuş pisliği gerektiği kadar hafif bir deterjan kullanarak temizlenmelidir.

Hafif bir deterjan kullanıyorsanız bu, mutlaka bir nötr deterjan olmalıdır. Güçlü bir sabun veya kimyasal deterjanlar kullanmayın. Araç yüzeyinde kalan tüm temizlik maddeleri bekletmeden temizlenmeli ve orada kurumalarına izin verilmemelidir. Aracı bol ılık suyla iyice durulayın. Kalan suyu da bir güderi veya yumuşak bir bezle siliniz.

▼ Güvenlik önlemleri

⚠ DİKKAT

- **Aracı yıkanırken frenler ıslanabilir. Bunun sonucunda frenleme mesafesi uzar. Frenleri kurutmak için aracınızı güvenli bir hızda sürünüz ve bir yandan da frenlerin ısınması için fren pedalına hafifçe basınız. Motor bölmesini ve ona yakın bölgeleri yıkamayınız. Motor hava emme parçalarına veya elektrikli parçalara su girerse, motorda veya hidrolik direksiyonda arızalanma olabilir.**
- **Ampul grubu kapağının yüzeyini yıkarken organik çözücüler kullanmayınız. Ancak, yüzeyi yıkamak için organik çözücü içeren bir deterjan kullanılırsa, deterjanı su ile iyice durulayın. Aksi takdirde yüzey hasar görebilir.**
- **Otomatik yağmur sensörlü ön cam silecekleri bulunan modeller: Aracı yıkarken silecekleri kapatın. Anahtar "AUTO" konumunda kalırsa, aracın yıkanması sırasında silecekler beklenmedik bir şekilde çalışıp yaralanmanıza neden olabilir.**
- **Otomatik araç yıkama sistemlerinin fırçaları aracınızın arka sileceğine dolaşabilir, silecek koluna ve diğer parçalara zarar verebilir. Yıkama fırçalarının silecek kolunun üzerine gelmesini engelleyiniz ya da silecek kolunu cama bir bantla yapıştırınız.**

NOT

Aracınızı otomatik araç yıkama sistemlerinde yıkatırken:

- **Kullanılan sistemin aracınız için uygun olduğundan emin olunuz.**
- **Aracınızda otomatik yağmur sensörlü cam silecekleri varsa, silecek düğmesinin kapalı konumda olduğundan emin olunuz. Anahtar "AUTO" konumunda kalırsa, aracın yıkanması sırasında silecekler beklenmedik bir şekilde çalışıp silecek lastiklerinin hasar görmesine neden olabilir.**

▼ Gövde altının yıkanması

Kimyasal maddeler, tuzlar ve yol yüzeyinin buzunu eritmek için kullanılan tuz oldukça aşındırıcı olup egzoz sistemi, yakıt ve fren boruları, fren telleri, taban sacı ve çamurluklar ve süspansiyon gibi aracın alt kısmındaki parçaların korozyonunu hızlandırır.

Aracın alt kısmını ve çamurlukların iç kısmını sık aralıklarla ılık veya soğuk suyla yıkayarak aracınızı bu maddelerin zararlı etkilerden koruyun.

Aracın alt kısmına yapışan çamur ve kum buralardaki korozyonu hızlandırabilir.

Aracı arazi koşullarında veya çamurlu ya da kumlu yollarda sürdükten sonra aracın alt kısmından çamuru ve kumu yıkayarak temizleyin.

Süspansiyona ve dingilin parçalarına dikkatle su tutunuz çünkü bunlar çamur ve kum birikmesine özellikle yatkındır. Kalıplaşmış çamuru kazımak için sivri kenarlı alet kullanmayınız.

⚠ DİKKAT

- **Süspansiyonun parçalarını yıkarken fren hortumlarına, sensör kablo demetlerine ve diğer parçalara hasar vermemeye dikkat ediniz.**
- **Motorun alt kısmına uzun bir süre su sıçramamasına dikkat ediniz. Aksi takdirde bazı elektronik parçalar hasar görebilir.**

▼ Ilık suyla yıkama

• Yıkayıcının memesiyle araç arasında 30 cm veya daha fazla mesafe bırakınız.

• Sürekli aynı bölgeyi yıkamayınız.

• Leke kolayca çıkmazsa elle yıkayınız. Bazı yıkama servisleri sıcak sulu, yüksek basınçlı yıkama yapıyor olabilir, bu ise çıtalar gibi reçine hammaddeli parçalara hasar verebilir veya şekillerini bozabilir veya suyun aracın içine sızmasına sebep olabilir.

■ Cilalama ve parlatma

Cilalamadan ve parlatmadan önce daima aracı yıkayın ve kurulayın. İyi kalitede bir parlatıcı ve cila kullanınız ve bunları üreticilerinin talimatlarına göre uygulayınız. Cila ve parlatma işlemlerini boyalı yüzey soğukken yapınız.

Boyalı yüzeylerin yanı sıra krom kaplamalı parçalara da mutlaka parlatıcı ve cila uygulayın. Boyalı yüzeydeki parlatıcının azalması, aracın ilk günkü parlaklığını kaybetmesine neden olur ve aynı zamanda yüzeyin bozulmasını hızlandırır. Bir kat parlatıcının en az ayda bir veya yüzey su damlacıklarını tutmaya başladığında çekilmesi tavsiye edilir. Boyanın görünüşü parlaklığı ve tonu yıkamayla eski haline getirilemeyecek durumdaysa ince tanecikli parlatma tozuyla yüzeye hafifçe parlatma işlemi uygulayın. Bu işlemi sadece hasarlı bölgeye değil çevresindeki alana da uygulayın.

Parlatma işlemini her zaman sadece tek bir yönde yapın. 2000 numara bir parlatma tozu kullanmanızı tavsiye ederiz. Asla iri tanecikli parlatma tozu kullanmayın. Kalın tanecikli parlatma tozlarının numaraları küçük olur ve boyaya hasar verebilir. Parlatma tozuyla cilalama bittikten sonra cilalayarak orijinal parlaklığını sağlayabilirsiniz. Parlatma tozuyla sık cilalama yapmak veya yanlış cilalama tekniği kullanmak boyanın kalkmasına ve astarın ortaya çıkmasına sebep olabilir. Şüpheye düştüğünüzde daima SUBARU servisiniz veya bir oto boya uzmanı ile temasa geçmenizi tavsiye ederiz.

⚠ DİKKAT

Ampul grubu kapağının yüzeyinde, içinde organik çözücüler bulunan herhangi bir madde kullanmayınız. Kapağın üzerinde organik çözücüler bulunan cila veya mum kullanıldıysa, cila veya mumu tamamen silin. Aksi takdirde kapak yüzeyi hasar görebilir.

NOT

Aracı cilalarken ön cam yıkayıcı memelerini cila ile tıkamamaya dikkat edin.

– DEVAMI DİĞER SAYFADA –

■ Alüminyum jantların temizlenmesi

• Alüminyum jantlar herhangi bir şekilde kirlendikleri zaman hemen siliniz. Jantlar uzun süre kirli bırakılırsa temizlemesi zor olabilir.

• Jantları temizlemek için taneli sabun kullanmayınız. Mutlaka nötr bir temizlik sıvısı kullanın ve sonra suyla tamamen durulayın. Jantları sert bir fırçayla temizlemeyiniz veya yüksek devirli bir temizlik aleti kullanmayınız.

• Araca deniz suyu sıçradığında ya da denizden esen rüzgarlara maruz kaldığında veya tuz ve temizlik maddeleri dökülen yollarda aracı kullandığınızda aracı (alüminyum alaşımlı jantları da dahil olarak) mümkün olan en kısa sürede temizleyin.

Korozyon önleme

SUBARU'nuz paslanmaya karşı koyacak şekilde tasarlanmış ve üretilmiştir. Aracığınızın birçok parçası üzerinde güzel görünümü, mukavemeti ve güvenilir çalışmayı muhafaza etmeye yardımcı olmak için özel malzemeler ve koruyucu son katlar kullanılmıştır.

■ Korozyonun başlıca nedenleri

Korozyonun başlıca nedenleri şunlardır:

1. Rutubet tutan kirlerin ve kalıntıların gövde panelleri bölmelerinde, girintilerde ve diğer bölgelerde birikmesi.

2. Boyaya veya diğer koruyucu tabakalara mıcır, taş parçacıkları veya ufak kazalar sonucu meydana gelen hasarlar.

Araçtaki korozyon şu durumlarda hızlanır:

1. Buzlanmayı önlemede kullanılan yol tuzu veya yola toz kalkmasını önlemek amacıyla dökülen kimyasal maddelerle karşı karşıya kalınması durumunda, veya havadaki tuz oranının arttığı sahil bölgelerinde veya yoğun endüstriyel kirliliğinin olduğu yerlerde.

2. Nem oranının yüksek ve özellikle sıcaklığın donma noktasının biraz üzerinde olduğu bölgelerde kullanılması durumunda.

3. Aracın diğer bölümleri kurumuş olsa bile aracın bazı bölümlerinin kurumamış olması.

4. Yüksek sıcaklıklar yeterince havalandırma olmamasından dolayı çabuk kuruyamayan araç parçalarında paslanmaya yol açar.

■ Korozyonu önlemeye yardımcı olması için

Gövdeyi ve süspansiyon parçalarını paslanmadan korumak için aracınızı sık sık yıkayınız. Ayrıca aracınızı aşağıdaki özelliklerdeki bir yolda kullandıktan hemen sonra aracınızı yıkayınız:

• kışın üzerine tuz serpilmiş yollarda

• çamurlu, kumlu ve çakıllı yollarda

• sahil bölgesindeki yollarda

Kış mevsimi bitince aracınızın alt kısmını iyice yıkatmanızı tavsiye ediyoruz.

Kış mevsimi öncesinde ise aracınızın alt kısmındaki egzoz sistemi, yakıt ve fren boruları, fren telleri, süspansiyon, direksiyon sistemi, taban sacı ve çamurluklar gibi parçaların durumunu kontrol ediniz. İçlerinden biri paslanmışsa pas önleme işlemi yapın veya bu parçayı değiştirin. Yardım gerekirse, bu tür bakım ve benzeri işlemleri yaptırmak için SUBARU servisinize başvurmanızı tavsiye ederiz.

Boyadaki çatlak ve çizikleri farkına varır varmaz onarın.

Aracın içinde bulunan paspasların altlarında pas oluşmasına neden olabilecek su ve kir birikintileri olup olmadığını kontrol edin.

Bu bölgelerin kuru kalmalarını sağlamak için arada sırada kontrol edin.

Garajınızı kuru tutunuz. Aracınız rutubetli ve iyi havalandırılmayan yerlerde park etmeyin. Böyle bir garajda rutubet korozyona yol açabilir. Aracınızı garajın içinde yıkarsanız ya da aracınızı ıslakken veya karla kaplıyken garaja koyarsanız bu, garajın içinde rutubet oluşmasına sebep olur.

Aracınızı soğuk havalarda ve/veya yollara yol tuzu ve diğer çürütücü kimyasal maddelerin serpildiği bölgelerde kullanırsanız kapı menteşelerini ve kilitlerini ve kaput mandalını periyodik olarak kontrol edip yağlayın.

Kabinin temizlenmesi

Klima kontrol panelini, müzik sistemini, ön göğsü, orta konsolu ve kumandaları yumuşak temiz nemli bir bezle siliniz. (Organik çözücü kullanmayınız.)

■ Koltuk kumaş döşemeleri

Kir, toz ve kırıntıları bir elektrikli süpürge ile alınız. Leke döşemenin üzerine yapışmışsa ve elektrik süpürgesi ile çıkmıyorsa önce yumuşak bir fırçayla fırçalayınız ve sonra elektrikli süpürge kullanınız.

Döşeme yüzeyini iyice sıkılmış olan ıslak bir bezle siliniz sonra da tamamen kurumasını bekleyiniz. Döşeme hala kirliyse yumuşak bir sabun ve ılık su kullanarak siliniz ve sonra da iyice kurulayınız.

Leke hala çıkmadıysa piyasada bulunan bir kumaş döşeme temizleyicisini deneyiniz. Temizleyiciyi görünmeyen bir yerde deneyin ve kumaşı olumsuz yönde etkilemediğinden emin olun.

Temizleyici maddeyi kullanım talimatlarına göre kullanın.

⚠ DİKKAT

Koltukları benzin, tiner ya da benzer bir maddeyle temizlemeyiniz. Bunu yapmanız, yüzeye zarar verebilir ve rengin bozulmasına neden olabilir.

■ Deri koltuk malzemeleri

SUBARU'nun kullandığı deri, gereken bakımı yapıldığında yıllarca etkileyici görünümünü koruyan, yüksek kaliteli doğal bir üründür.

Toz veya yol kirinin yüzeyde birikmesine izin verilmesi malzemenin matlaşmasına ve zamanından önce aşınmasına yol açabilir. Her ay düzenli bir şekilde yumuşak, nemli, doğal elyaflı bir bezle deriyi su altında bırakmadan ve dikişlerin arasına su sızmamasına dikkat ederek temizleyiniz.

Yünlü kumaşları temizlemeye uygun bir yumuşak deterjan zor kir ve lekeleri çıkarmak için kullanılabilir ve bu işlemin ardından parlaklığını muhafaza etmesi için deriyi yumuşak ve kuru bir bezle silmek gerekir. SUBARU'nuzu uzun bir süre güneşin altında park etmeniz gerekiyorsa solma ve çekmeyi önlemek için koltukların ve kafalıkların örtülmesi veya camlara siperlik takılması tavsiye edilir. Küçük yüzeysel kusurlara veya kuruyup

– DEVAMI DİĞER SAYFADA –

yama gibi sırıtan bölgeler piyasada bulunan sprey deri verniği ile işleme tabi tutulabilir. Her bir deri koltuk bölümünün hakiki derinin bir özelliği olan yumuşak kıvrımlar meydana getirdiğini fark edersiniz.

■ Sentetik deri iç döşeme

SUBARU'da kullanılan sentetik deri malzeme, önce elektrik süpürgesiyle süpürülüp veya fırçayla kirler giderildikten sonra yumuşak sabun veya deterjan kullanılarak temizlenebilir. Sabunun nüfuz etmesi için birkaç dakika bekleyin ve sonra temiz, yumuşak bir bezle silin. Sentetik derilerin temizlenmesi için piyasada bulunan köpüklü temizlik maddeleri gerekli durumlarda kullanılabilir.

⚠ DİKKAT

Solvent, boya tineri, cam temizleme sıvıları veya benzin gibi güçlü temizleme maddeleri asla deri veya içeride kullanılan sentetik malzemelerin üstünde kullanılmamalıdır. Bunu yapmanız, yüzeye zarar verebilir ve rengin bozulmasına neden olabilir.

■ Otomatik klima kontrol paneli, ses sistemi paneli, göstergeler paneli, konsol paneli, düğmeler, göstergeler grubu ve diğer plastik yüzeyler

Klima kontrol panelini, ses sistemini, ön göğsü, orta konsolu ve kumandaları yumuşak temiz nemli bir bezle silin.

⚠ DİKKAT

- **Boya tineri veya benzin gibi organik solventler veya içinde bunlar bulunan güçlü temizleme maddelerini kullanmayınız. Bunu yapmanız, yüzeye zarar verebilir ve rengin bozulmasına neden olabilir.**
- **Aracın müzik sistemini, klimanın elektrikli aksamlarını veya düğmeleri temizlerken, içinde silikon bulunan kimyasal solventler kullanmayınız. Silikonun bu parçalara temas etmesi elektrikli aksamlara zarar verebilir.**

■ Ekran (mevcutsa)

Müzik sistemi/navigasyon/çok fonksiyonlu ekran monitörünü temizlemek için bir silikonlu bezle veya yumuşak bir bezle siliniz. Monitör aşırı derecede kirliyse nötr deterjanla ıslatılmış yumuşak bir bezle siliniz, sonra da deterjan kalırsa dikkatle silerek kurulayınız.

⚠ DİKKAT

- **Nötr deterjanı monitöre direkt olarak püskürtmeyiniz. Aksi takdirde ekranın parçaları hasar görebilir.**
- **Monitörü sert bir bezle silmeyiniz. Aksi takdirde monitör çizilebilir.**
- **Tiner, benzin veya uçucu başka bir madde içeren temizlik sıvılarını kullanmayınız. Bu tür temizlik sıvıları monitörün altındaki düğmelerin üzerindeki yazıları silebilir.**

■ Vites kolu (parlak tip) (mevcutsa)

Vites kolu, özel işlemeli bir yüzey paneline sahiptir. Panel kirlenirse, temiz ve yumuşak bir bezle silin.

⚠ DİKKAT

Sert fırça veya bez kullanmayın. Aksi takdirde yüzey çizilebilir.

Bakım programı **11-3**
Bakım uyarıları **11-7**
Motor bölmesinde kontrol veya servis işlemi yapmadan önce 11-7
Motor bölmesinde kontrol veya bakım yaparken (benzinli modeller) 11-8
Motor çalışmaktayken motor bölmesinde kontrol veya servis işlemleri yaparken 11-8
Bakım ipuçları **11-9**
Parça değiştirirken 11-9
Klipslerin sökülmesi ve geri takılması 11-9
Motor kaputu **11-11**
Motor bölmesine genel bakış **11-12**
Turbo olmayan benzinli modeller 11-12
Turbo benzinli modeller 11-13
Turbo dizel modeller 11-14
Motor yağı **11-15**
Motor yağı tüketimi (benzinli modeller) 11-15
Yağ seviyesinin kontrolü 11-15
Yağ ve yağ filtresinin değiştirilmesi 11-18
Tavsiye edilen sınıf ve viskozite 11-19
Sentetik yağ 11-20
Soğutma sistemi **11-20**
Soğutma fanı, hortum ve bağlantılar 11-20
Motor soğutma suyu 11-21
Hava filtresi elemanı **11-22**
Hava filtresi elemanının değiştirilmesi 11-23
Bujiler (benzinli modeller) **11-26**
Tahrik kayışları **11-26**
Manuel şanzıman yağı **11-26**
Tavsiye edilen sınıf ve viskozite 11-26
Sürekli değişken şanzıman yağı **11-27**
Ön diferansiyel yağı (CVT modeller) ve arka diferansiyel yağı **11-27**
Tavsiye edilen sınıf ve viskozite 11-27
Fren hidroliği **11-27**
Hidrolik seviyesinin kontrolü 11-27
Tavsiye edilen fren hidroliği 11-28
Debriyaj hidroliği (Manuel şanzımanlı modeller) **11-28**
Hidrolik seviyesinin kontrolü 11-28
Fren servosu **11-29**
Fren pedalı **11-29**
Fren pedalı boşluğunun kontrolü 11-29
Fren pedalı ihtiyat mesafesinin kontrolü 11-30
Debriyaj pedalı (MT modeller) **11-30**
Debriyaj fonksiyonunun kontrolü 11-30
Debriyaj pedalı boşluğunun kontrolü 11-30
Yokuşta kalkış yardımı sistemi **11-31**
Fren pabucu ve balatasının değiştirilmesi **11-31**
Yeni fren pabucu ve balatalarının rodajı 11-31
Park freni hareket mesafesi **11-32**
Lastikler ve jantlar **11-32**
Lastik tipleri 11-32
Lastik basıncı izleme sistemi (TPMS) (mevcutsa) 11-33
Lastiklerin kontrol edilmesi 11-34

Lastik basınçları ve aşınması 11-34
Balans ayarı 11-36
Aşınma göstergeleri 11-37
Lastik dönüş yönü işareti 11-37
Lastik rotasyonu 11-38
Lastiklerin değiştirilmesi 11-38
Jantların değiştirilmesi 11-39
Jant kapakları (mevcutsa) 11-39
Alüminyum jantlar (mevcutsa) 11-40
Ön cam yıkama suyu 11-40
Cam yıkama suyu ekleme 11-40
Ön cam yıkama suyu 11-41
Cam sileceklerinin değiştirilmesi 11-42
Ön cam silecek grubu 11-42
Ön cam silecek lastiği (A ve B tipi) 11-43
Arka cam silecek grubu 11-44
Arka cam silecek lastiği 11-45
Akü 11-46
Aküyle ilgili önlemler 11-46
Sigortalar 11-48
Aksesuarların takılması 11-49
Ampullerin değiştirilmesi 11-49
Farlar (LED far bulunan modeller) 11-50
Farlar (halojen farlı modeller) 11-50
Ön sinyal lambası ve park lambası 11-52
Ön sis lambası ve gündüz sürüş lambası (mevcutsa) 11-53
Yan sinyal lambası (mevcutsa) 11-54
Arka lamba grubu 11-55
Plaka lambası 11-56
Diğer ampuller 11-56
Pil değiştirme 11-56
Giriş anahtarının pilinin değiştirilmesi 11-57
Kumandanın pilinin değiştirilmesi 11-58

Bakım programı

Aracınızın uygun çalışma koşullarını ve üstün performansını her zaman korumak için aracınızın bakımını bakım programına uygun olarak gerçekleştirin.

NOT

• Programlanmış kontrol ve bakım uygulamaları için belirtilen aralıklar asgaridir. Ancak yol, hava ve atmosfer koşullarına ve aracın kullanımına bağlı olarak kontrol ve bakımların daha sık gerçekleştirilmesi gerekebilir. Bu koşullar ülkeden ülkeye farklılık gösterir. Dolayısıyla ülkeniz için özel gereklilikler söz konusu olabilir. Aracınıza uygun olan bakım programı için yetkili SUBARU servisinizle temas kurmanızı tavsiye ederiz.

• Çok fonksiyonlu ekranı olan modellerde, programlanan bir bakım yaklaştığında görüntülenecek bir hatırlatma ayarlayabilirsiniz. Detaylar için "Bakım ayarları" ☞3- 84 konusuna bakınız.

120.000 km veya 96 aydan sonra periyodik bakım, bakım programının üçüncü kolonuna giderek ve kolon başlığına 120.000 km veya 96 ay ekleyerek yapılır.

Kullanılan semboller:
D: Değiştirin
K: Kontrol edin ve ayarlayın ya da gerekiyorsa değiştirin.
U: Uygulayın
(I): Aracın güvenli bir şekilde çalışması için tavsiye edilen bakım

BAKIM ÖĞESİ		**BAKIM ARALIĞI** (Ay veya mesafe (km), ilk hangisi gelirse)								AÇIKLAMALAR
	Aylar	12	24	36	48	60	72	84	96	
	x 1,000 km	15	30	45	60	75	90	105	120	
	x 1,000 mil	9	19	28	38	47	56	66	75	
1	Motor yağı	D	D	D	D	D	D	D	D	Bkz: NOT 1)
2	Motor yağı filtresi	D	D	D	D	D	D	D	D	Bkz: NOT 1)

– DEVAMI DİĞER SAYFADA –

BAKIM ÖĞESİ				BAKIM ARALIĞI (Ay veya mesafe (km), ilk hangisi gelirse)								AÇIKLAMALAR
		Aylar		12	24	36	48	60	72	84	96	
		x 1,000 km		15	30	45	60	75	90	105	120	
		x 1,000 mil		9	19	28	38	47	56	66	75	
3	Tahrik kayışı	Benzinli modeller		K	K	K	K	K	K	K	K	
		Dizel modeller		K	K	K	K	K	K	K	K	Her 160,000 km'de bir değiştirin
4	Soğutma sistemi, hortumlar ve bağlantılar				K		K		K		K	
5	Motor soğutma suyunu değiştirin (SUBARU Super Coolant veya eşdeğeri)			1. değişim: 132 ay (11 yıl)/220.000 km (137.500 mil) 2. değişimden sonra: 72 ay (6 yıl)/120.000 km (75.000 mil)								
6	Yakıt sistemi, hatlar ve bağlantılar				K		K		K		K	Bkz: NOT 2)
7	Yakıt filtresi	Benzinli modeller	Avrupa için*								D	Her 120.000 km'de bir değiştirin
			Genel modeller için						D			Her 90.000 km'de bir değiştirin
		Dizel modeller					D				D	
8	Hava filtresi			K	K		K	K		K	K	Her 45.000 km'de bir değiştirin
9	Bujiler	Benzinli modeller								D		Her 105,000 km'de bir değiştirin
10	Şanzıman/diferansiyel (ön ve arka) yağları (dişli yağı)				K		D		K		D	Bkz: NOT 3)

*: Rusya modelleri veya İsrail modelleri hariç

BAKIM ÖĞESİ		BAKIM ARALIĞI (Ay veya mesafe (km), ilk hangisi gelirse)								AÇIKLAMALAR
	Aylar	12	24	36	48	60	72	84	96	
	x 1,000 km	15	30	45	60	75	90	105	120	
	x 1,000 mil	9	19	28	38	47	56	66	75	
11	Sürekli değişken şanzıman yağı		K		K		K		K	Bkz: NOT 4)
12	Fren hidroliği		D		D		D		D	Bkz: NOT 5)
13	Disk fren balataları ve diskleri/Ön ve arka aks körükleri ve aks mili bağlantı parçaları	K	K	K	K	K	K	K	K	Bkz: NOT 2)
14	Fren balataları ve kampanaları (park freni balataları ve kampanaları dahil)		K		K		K		K	Bkz: NOT 2)
15	Fren hatlarını inceleyin ve park freninin ve fren pedalının çalışmasını kontrol edin		U		U		U		U	Bkz: NOT 2)
16	Kavrama sistemi		K		K		K		K	Pedal boşluğunu 1600 km'de ayarlayın
17	Direksiyon ve süspansiyon sistemi		K		K		K		K	Bkz: NOT 2)
18	Ön ve arka tekerlek rulmanı								(I)	
19	Klima kontrol sistemi hava filtresi elemanı (CIS ve İsrail hariç)	K	D	K	D	K	D	K	D	Bkz: NOT 6)
20	Klima kontrol sistemi hava filtresi elemanı (CIS ve İsrail için)	Değiştirin - 12 ay veya 12.000 kilometreden hangisi daha önce gelirse								Bkz: NOT 6)

– DEVAMI DİĞER SAYFADA –

NOT

1) Araç aşağıdaki örneklerde* belirtilen zorlu sürüş koşullarına maruz kaldığında, motor yağı ve yağ filtresi daha sık değiştirilmelidir.

2) Araç aşağıdaki örneklerde belirtilen zorlu sürüş koşullarına maruz kaldığında*, her 15.000 km'de veya 12 ayda bir (hangisi önce gelirse) kontrol yapılmalıdır.

3) Araç; örn. römork çekme veya kum üzerinde sürüş gibi, sık sık zorlu sürüş koşullarına maruz kaldığında, diferansiyel dişli yağının (ön ve arka) ve manuel şanzıman dişli yağının daha sık değiştirilmesi gerekir.

4) Araç, aşağıdaki örneklere* benzer bazı ağır koşullar altında kullanılıyorsa, sürekli değişken şanzıman yağı her 45.000 km'de bir değiştirilmelidir.

5) Araç aşağıdaki alanlarda kullanıldığında, her 15.000 km'de veya 12 ayda bir (hangisi önce gelirse) yağını değiştiriniz.

(1) Yüksek nem oranına sahip alanlar
(2) Dağlık alanlar

6) Araç aşağıdaki örneklerde belirtilen zorlu sürüş koşullarına maruz kaldığında*, hava filtresi elemanı ve hava filtresi daha sık değiştirilmelidir.

* Zorlu sürüş koşullarına örnekler:
(1) Aşırı derecede soğuk havada kullanma (Yalnızca madde 1, 2 ve 17)
(2) Römork çekme (Yalnızca madde 1, 2, 10, 11, 13 ve 15)
(3) Tekrar eden kısa yolculuklar (Sadece madde 1, 2, 13 ve 14)
(4) Tozlu yollarda sürüş (Yalnızca madde 8, 13, 14, 17, 19 ve 20)
(5) Engebeli ve/veya çamurlu yollarda sürüş (Sadece madde 13, 14, 17, 19 ve 20)
(6) Yol tuzu ve diğer aşındırıcı malzemeler kullanılan yollarda sürüş (Yalnızca madde 6, 13, 14, 15 ve 17)
(7) Sahil bölgelerinde sürüş (Sadece madde 6, 13, 14, 15 ve 17)

Bakım önlemleri

Bakım ve servis gerektiğinde bütün işlemlerin yetkili SUBARU servisi tarafından yapılması tavsiye edilir.

SUBARU'nuzun bakım ve servisini kendiniz yapmak istiyorsanız bu kısımdaki genel servis ve bakım bölümünde açıklanan bilgileri okuyup anlamalısınız.

Yanlış veya eksik bakım yapmak, aracın düzgün ve emniyetli çalışmasını engelleyebilir.

Tarafınızdan uygulanan yanlış bakım ve servisten dolayı oluşabilecek arızalar garanti kapsamına girmez.

⚠ UYARI

- **Aracınıza bakım uygularken daima emniyetli bir bölge seçiniz.**
- **Aracınız üzerinde çalışırken yaralanmalara karşı daima dikkatli olunuz. Araç içinde bulunan bazı maddelerin mesela akü asidinin yanlış kullanıldığında veya taşındığında tehlikeli olabileceğini hatırınızda tutun.**
- **Araç bakımı, bu konuda yeterli bilgiye sahip olan kişiler tarafından yapılmalıdır. Tecrübesiz kişilerin bakım yapmaya çalışması ciddi yaralanmalara sebep olabilir.**
- **Daima doğru takımları kullanınız ve bunların bakımlarının iyi yapılmış olmalarını sağlayınız.**
- **Sadece krikonun kaldırdığı aracın altına girmeyiniz. Aracı desteklemek için daima emniyet sehpaları kullanınız.**
- **Garaj veya başka kapalı alanlar gibi havalandırması iyi olmayan yerlerde motoru asla çalışır durumda bırakmayınız.**
- **Benzin veya akü yanında sigara içmeyiniz ve açık alev bulundurmayınız. Bu durum yangın çıkmasına sebep olabilir.**
- **Yakıt sistemi basınç altında olduğu için yakıt filtresinin değiştirilmesinin SUBARU servisiniz tarafından yapılmasını tavsiye ederiz.**
- **Yağ veya hidroliğin gözünüze sıçramasını önlemek için yeterli derecede göz koruması uygulayınız. Gözünüze yabancı madde sıçrarsa temiz suyla iyice yıkayarak gözlerinizi temizleyiniz.**
- **Hava yastığı sistemi veya emniyet kemeri ön gergi sistemi kablo tesisatı ile oynamayın, veya soketlerini sökmeye kalkmayın. Bu sistemlerin istenmeden çalışmasına veya çalışmaları gerektiği zaman çalışmamalarına yol açabilir. Bu kablolar için ASLA bir elektrik devresi test cihazı kullanmayın. Hava yastığınız veya emniyet kemerinizin ön gergi tertibatının servise ihtiyacı olursa en yakın SUBARU servisinize danışınız.**

■ Motor bölmesinde kontrol veya servis işlemi yapmadan önce

⚠ UYARI

- **Aracın hareket etmesini önlemek için daima motoru durdurunuz ve park frenini sıkıca çekiniz.**
- **Daima motorun soğumasını bekleyiniz. Motor çalışmaktayken motorun parçaları çok ısınır ve motor durdurulduktan sonra da bir süre sıcak olarak kalır.**
- **Sıcak motor parçalarının üstüne motor yağı, motor soğutma suyu, fren hidroliği veya başka bir hidrolik yağı dökmeyiniz. Bu, bir yangına yol açabilir.**
- **Kontak anahtarını daima kontaktan çıkartınız. Kontak anahtarı "ON" (AÇIK)**

– DEVAMI DİĞER SAYFADA –

konumundayken, motor durdurulmuş olsa dahi soğutma fanı aniden çalışabilir. Vücudunuz veya kıyafetleriniz fan ile temas ederse, ciddi yaralanmalara yol açabilir.

■ Motor bölmesinde kontrol veya bakım yaparken (benzinli modeller)

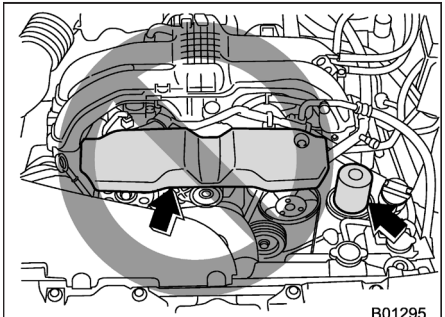
B01295

⚠ DİKKAT

- **Tahrik kayışı kapağı bulunan modellerde, motor bölmesindeki parçaları kontrol ederken tahrik kayışı kapağına temas etmeyin. Aksi takdirde, eliniz aniden kayış kapağı üzerinden kayarak yaralanmanıza neden olabilir.**
- **Motor tam olarak soğumadan yağ filtresine dokunmayın. Aksi takdirde ciddi yaralanmalara veya yanmalara yol açılabilir. Şunu unutmayın ki, motor çalışmaktayken motorun parçaları çok ısınır ve motor durdurulduktan sonra da bir süre sıcak olarak kalır.**

■ Motor çalışmaktayken motor bölmesinde kontrol veya servis işlemleri yaparken

⚠ UYARI

Çalışmakta olan bir motor tehlikeli olabilir. Parmaklarınızı, ellerinizi, saçınızı ve takılarınızı soğutma fanından, kayışlardan ve motorun diğer hareketli parçalarından uzak tutun. Yüzük, saat ve kravat gibi aksesuarların çıkartılması tavsiye edilir.

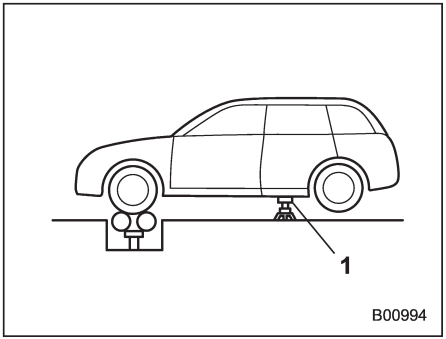

B00994

1) Emniyet sehpası

AWD'li modellerde motorun çalışır durumda olmasını ve tekerleklerin serbestçe dönebilmesini gerektiren herhangi bir bakım veya kontrol yapmak için aracın hareket etmesini önlemek üzere dört tekerleği de kriko ile kaldırınız veya serbest dönen silindir kullanınız. Asla motoru fazla zorlamayın veya ani fren yapmayın.

Bakım ipuçları

■ Parçalar değiştirilirken

Bakım için değişim parçaları ile ilgili olarak, herhangi bir yetkili SUBARU bayisi veya onarım atölyesi ya da başka nitelikli ve donanımlı bir profesyonel servis ile irtibata geçmenizi tavsiye ederiz.

■ Klipslerin sökülmesi ve geri takılması

Hava temizleme elemanlarının ve bazı ampullerin değiştirilmesinden önce bazı klipsler ve çamurluk kaplamalarının sökülmesi gerekir.

▼ Klipslerin sökülmesi

Aracınızda çeşitli tiplerde klipsler mevcuttur.

▽ A tipi klipsler

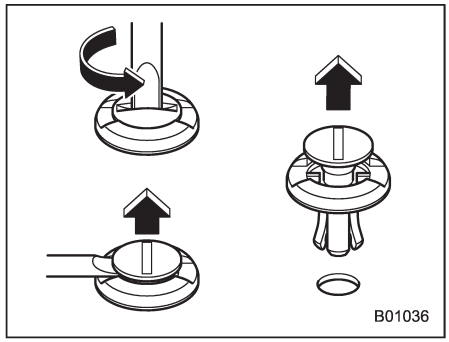

1. Klipsin orta kısmı kalkana kadar klipsi düz uçlu bir tornavidayla saat yönünde çeviriniz.
2. Levye kullanarak, düz uçlu bir tornavida ile klipsleri sökünüz.
3. Klipsi çekerek tamamen çıkarınız.

▽ B tipi klipsler

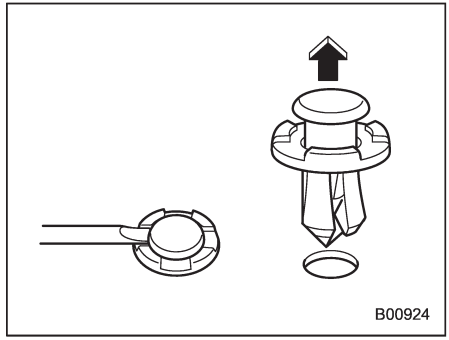

1. Düz uçlu bir tornavida kullanarak, klipsin orta kısmından dışarıya doğru çekiniz.
2. Klipsin tamamını çıkartmak için çıkıntılı orta kısmını çekiniz.

– DEVAMI DİĞER SAYFADA –

▽ C tipi klipsler

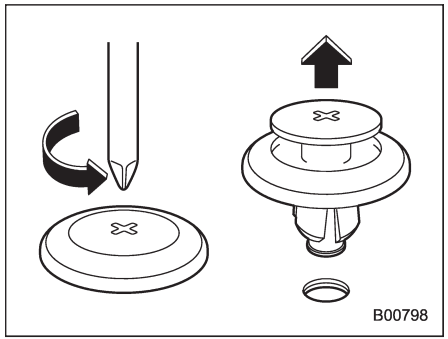

1. Klipsin merkez kısmı yukarı kalkıncaya kadar yıldız tornavida kullanarak klipsi saat yönünün tersi yönde çevirin.
2. Klipsi çekerek tamamen çıkarınız.

▼ Klipslerin yeniden takılması

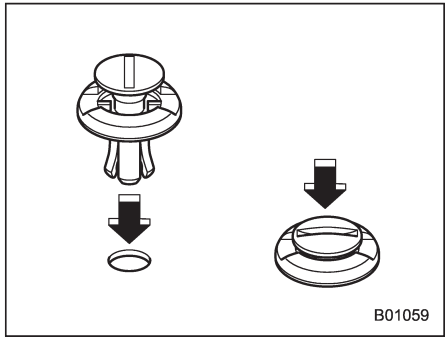

A tipi klipsler

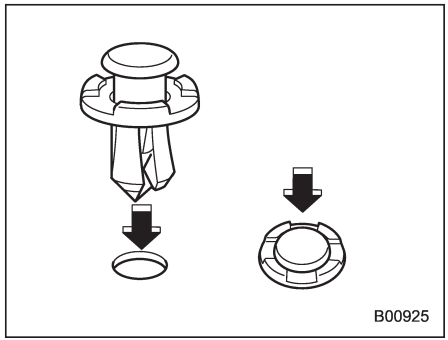

B tipi klipsler

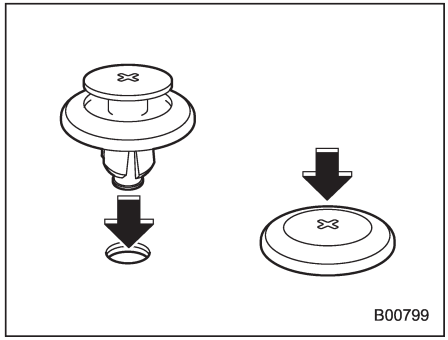

C tipi klipsler

Klipsleri ilk önce orta kısmı olmadan sokun, ardından klipsin orta kısmını da deliğe sokun.

Kaput

Kaputu açmak için:

1. Cam silecekleri ön camdan yukarı kaldırılmışsa bunları eski konumlarına geri getirin.

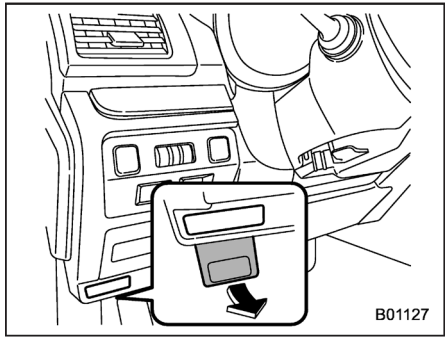

2. Ön göğsün altındaki kaput kilidi açma kolunu çekiniz.

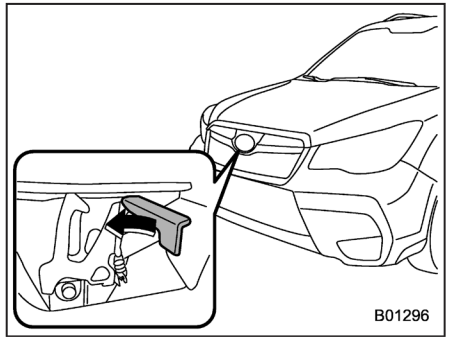

3. Ön ızgaranın altında yer alan kaput açma kolunu sola doğru çekerek kaputu açınız.

4. Kaputu yukarı kaldırın.

Kaputu kapatmak için:

1. Kaputu kapalı konumundan yaklaşık 15 cm yukarısına kadar indirin ve sonra düşmeye bırakarak kapanmasını sağlayın.

2. Kaputu kapattıktan sonra kaputun güvenli bir şekilde kapandığından emin olun.

Kaput bu şekilde kapanmazsa kaputu biraz daha yüksekten bırakınız. Kaputu kapatmak için zorlayarak bastırmayın. Böyle yapılması metalin şeklini bozabilir.

⚠ UYARI

Aracı sürmeye başlamadan önce daima kaputun düzgünce kilitlenip kilitlenmediğini kontrol ediniz. Kilitlenmezse araç hareket ederken yerinden kurtularak açılabilir ve bir kazaya ve ciddi yaralanmalara yol açabilecek şekilde görüşünüzü engelleyebilir.

Motor bölmesine genel bakış

■ Turbo olmayan benzinli modeller

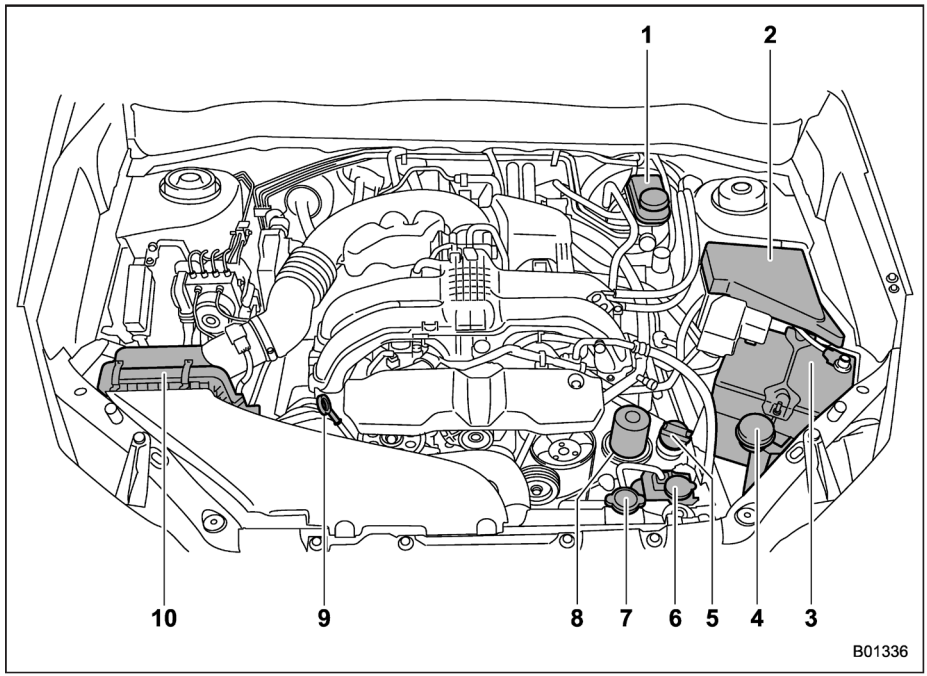

Yukarıdaki çizim, soldan direksiyonlu bir araç içindir. Sağdan direksiyonlu modellerde No.1 konumu (fren ve debriyaj hidroliği haznesi) burada gösterilenin tam tersinde yer alır.

1) Fren hidroliği haznesi/Debriyaj hidroliği haznesi (MT) (sayfa 11-27)
2) Sigorta kutusu (sayfa 11-48)
3) Akü (sayfa 11-46)
4) Ön cam yıkayıcı su haznesi (sayfa 11-40)
5) Motor yağı doldurma kapağı (sayfa 11-15)
6) Motor soğutma suyu haznesi (sayfa 11-21)
7) Radyatör kapağı (sayfa 11-21)
8) Motor yağı filtresi (sayfa 11-18)
9) Motor yağı seviye çubuğu (sayfa 11-15)
10) Hava filtresi muhafazası (sayfa 11-22)

■ Turbo benzinli modeller

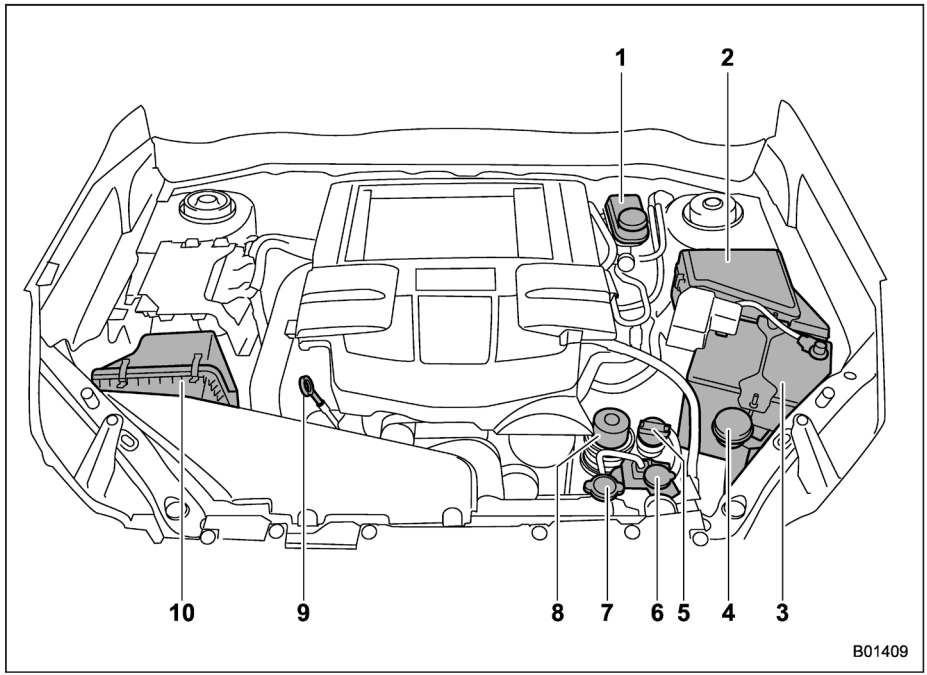

Yukarıdaki çizim, soldan direksiyonlu bir araç içindir. Sağdan direksiyonlu modellerde No.1 konumu (fren hidroliği haznesi) burada gösterilenin tam tersinde yer alır.

1) Fren hidroliği haznesi (sayfa 11-27)
2) Sigorta kutusu (sayfa 11-48)
3) Akü (sayfa 11-46)
4) Ön cam yıkayıcı su haznesi (sayfa 11-40)
5) Motor yağı doldurma kapağı (sayfa 11-15)
6) Motor soğutma suyu haznesi (sayfa 11-21)
7) Radyatör kapağı (sayfa 11-21)
8) Motor yağı filtresi (sayfa 11-18)
9) Motor yağı seviye çubuğu (sayfa 11-15)
10) Hava filtresi muhafazası (sayfa 11-22)

– DEVAMI DİĞER SAYFADA –

■ Turbo dizel modeller

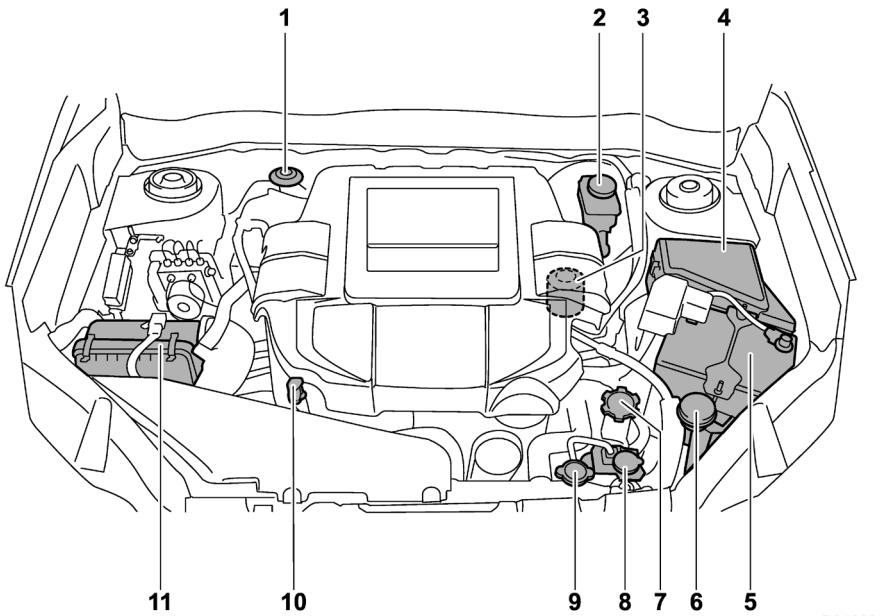

Yukarıdaki çizim, soldan direksiyonlu bir araç içindir. Sağdan direksiyonlu modellerde No.1 konumu (hava alma pompası) ve No. 2 (fren ve debriyaj hidroliği haznesi) burada gösterilenin tam tersinde yer alır.

1) Hava alma pompası (sayfa 9-23)
2) Fren hidroliği haznesi/Debriyaj hidroliği haznesi (MT) (sayfa 11-27)
3) Motor yağı filtresi (sayfa 11-18)
4) Sigorta kutusu (sayfa 11-48)
5) Akü (sayfa 11-46)
6) Ön cam yıkayıcı su haznesi (sayfa 11-40)
7) Motor yağı doldurma kapağı (sayfa 11-15)
8) Motor soğutma suyu haznesi (sayfa 11-21)
9) Radyatör kapağı (sayfa 11-20)
10) Motor yağı seviye çubuğu (sayfa 11-15)
11) Hava filtresi muhafazası (sayfa 11-22)

Motor yağı

■ Motor yağı tüketimi (benzinli modeller)

Motor yağının bir kısmı sürüş esnasında tüketilir. Şu koşullarda yağ tüketimi artabilir ve bakım aralıkları beklenmeden tekrar doldurulması gerekebilir:

- Motor yeni ve rodaj dönemindeyken
- Motor yağının kalitesi düşük olduğunda
- Yanlış viskoziteli yağ kullanıldığında
- Motor freni kullanıldığında
- Motor yüksek devirlerde çalıştırıldığında
- Motor ağır yüklerde kullanıldığında
- Römork çekmede
- Motor uzun süreler boşta çalıştırıldığında
- Motor ağır trafik koşullarında sürekli dur/kalk yaptığında
- Motor aşırı soğuk veya aşırı sıcak koşullarda kullanıldığında
- Araç sık sık yavaşlatılıp hızlandırıldığı takdirde

Bu veya benzeri koşullar altında, her iki benzin doldurma bir defa yağ seviyesini kontrol edin ve yağınızı daha sık değiştirin.

Yağ tüketiminiz her 2,000 kilometre için 1 litreden fazlaysa, kontrollü durumda aracınızı test etmesi için bir SUBARU servisi ile iletişime geçin.

■ Yağ seviyesinin kontrolü

▼ Benzinli modeller

1. Aracı düz bir zemin üzerinde park ediniz ve motoru durdurunuz. Motoru durdurduktan hemen sonra yağ seviyesini kontrol ediyorsanız yağın tekrar karter tabanına süzülmesi için bir kaç dakika bekleyiniz.

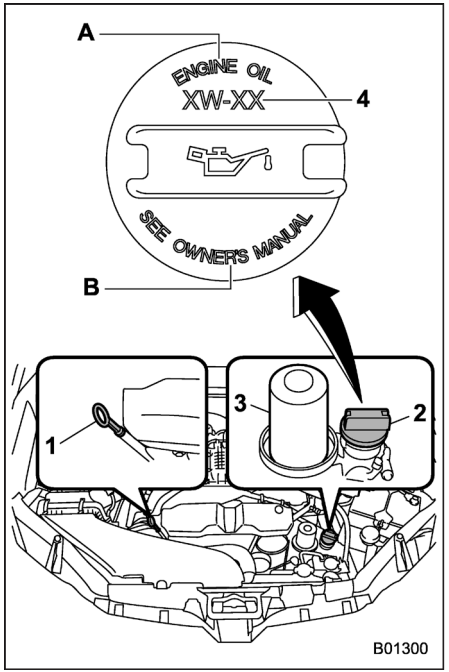

1) Yağ seviyesi çubuğu
2) Yağ doldurma kapağı
3) Yağ filtresi
4) Yağ sınıfı
   5W-30: Turbo modeller
   0W-20: Turbo olmayan modeller

A) MOTOR YAĞI

– DEVAMI DİĞER SAYFADA –

B) KULLANMA KILAVUZUNA BAKIN

⚠ DİKKAT

Seviye çubuğu kolaylıkla çıkarılamıyorsa, seviye çubuğunu sağa ve sola kıvırıp sonra nazikçe çekip çıkarın. Kazara bileğinizi burkup yaralanabilirsiniz.

2. Seviye çubuğunu çekiniz, silip temizleyiniz ve tekrar yerine sokunuz.

3. Seviye çubuğunun yerine tam olarak yerleştiğinden emin olunuz.

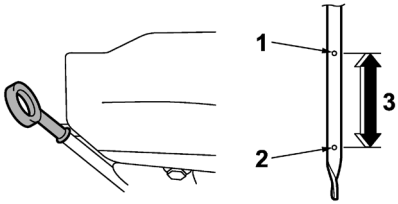

1) Tam dolu seviye
2) Minimum seviye
3) Minimum seviyeden maksimum (tam dolu) seviyeye yaklaşık 1.0 litre

4. Yağ seviye çubuğunu tekrar çekip çıkarın.

5. Seviye çubuğunun her iki tarafındaki yağ seviyelerini kontrol edin. Motor yağı seviyesi, bu iki seviyeden en düşük olanına göre belirlenir. Yağ seviyesi, alt seviye işaretinin altındaysa, üst seviyeye ulaşılana kadar yağ koyun.

⚠ DİKKAT

- **Yağ dolum kapağını çıkarırken motor yağı filtresine dokunmamaya dikkat ediniz. Bunu yapmanız, parmağınızın yanmasına, sıkışmasına veya başka yaralanmalara neden olabilir.**
- **Sadece tavsiye edilen sınıfta ve viskozitedeki yağı kullanınız.**
- **Motor yağını tamamlarken yağı sıçratmamaya dikkat ediniz. Yağ, egzoz borusuna temas ederse kötü bir koku, duman ve/veya bir yangın çıkarabilir. Motor yağı egzoz borusuna temas ederse, mutlaka temizleyiniz.**

Yağ eklemek için, yağ dolum kapağını çıkarınız ve dolum deliğinden yavaşça yağ doldurunuz. Motora yağı doldurduktan sonra, seviyenin doğru olduğunu teyit etmek için seviye çubuğunu kullanmalısınız.

NOT

Motor yağının taşmasını önlemek için motor soğukken üst seviyeyi geçecek şekilde yağ ilave etmeyin.

▼ Dizel modeller

NOT

Dizel motorlu modellerde, motor durdurulduktan 5 dakika sonra motor yağı seviyesini kontrol ediniz. Daha uzun süre beklenmesi doğru yağ seviyesi ölçümünü engelleyecektir.

1. Aracı düz bir zemine park edin.

2. Rölanti devri sabitleşinceye kadar motoru rölantide çalıştırın. Motoru tamamen soğuk durumda çalıştırdığınızda, gösterge tablosunda mavi renkte yanan düşük soğutma suyu sıcaklığı uyarı lambasının sönmesiyle gösterilen normal çalışma sıcaklık aralığına ulaşana kadar ısıtmaya devam edin. Daha sonra motoru durdurun ve 5 dakika bekleyin.

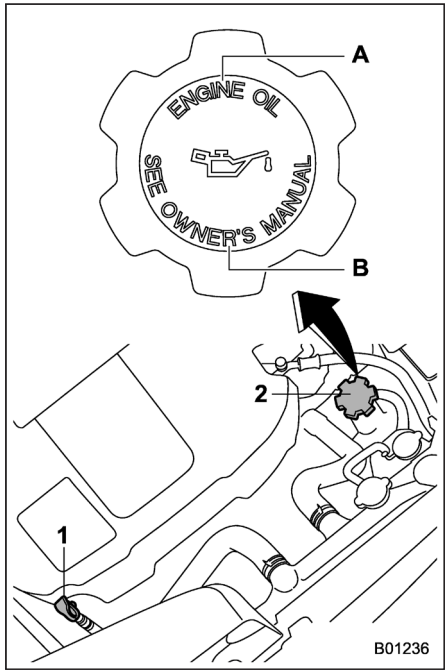

1) Motor yağı seviye çubuğu
2) Motor yağı doldurma kapağı
A) MOTOR YAĞI
B) KULLANMA KILAVUZUNA BAKIN

DİKKAT

Seviye çubuğu kolaylıkla çıkarılamıyorsa, seviye çubuğunu sağa ve sola kıvırıp sonra nazikçe çekip çıkarın. Kazara bileğinizi burkup yaralanabilirsiniz.

3. Seviye çubuğunu çekiniz, silip temizleyiniz ve tekrar yerine sokunuz.

4. Seviye çubuğunun resimde gösterildiği gibi "" grafik sembolü üstte gözükecek şekilde duruncaya kadar yuvasına doğru sokulmasını sağlayınız.

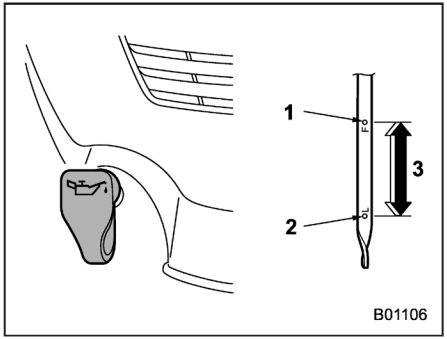

1) Tam dolu seviye
2) Minimum seviye
3) Minimum seviyeden maksimum (tam dolu) seviyeye yaklaşık 1.0 litre

5. Seviye çubuğunu tekrar çekiniz ve yağ seviyesini çubuğun üzerinde kontrol ediniz. Seviye alt seviye işaretinin altında ise üst seviye işaretine kadar yağ ekleyiniz.

DİKKAT

- **Sadece tavsiye edilen sınıfta ve viskozitedeki yağı kullanınız.**
- **Motor yağını tamamlarken yağı sıçratmamaya dikkat ediniz. Yağ, egzoz borusuna temas ederse kötü bir koku, duman ve/veya bir yangın çıkarabilir. Motor yağı egzoz borusuna temas ederse, mutlaka temizleyiniz.**

NOT

Motor yağının taşmasını önlemek için motor soğukken üst seviyeyi geçecek şekilde yağ ilave etmeyin.

6. Motor yağı eklemek için, motor yağ dolum kapağını çıkarınız ve yağı dolum boğazından yavaşça doldurunuz.

7. Motoru yeniden çalıştırınız ve rölanti devri sabitleşinceye kadar motoru rölantide çalıştırmaya devam ediniz.

8. Motoru durdurunuz. 5 dakika sonra yağ seviyesini tekrar kontrol ediniz.

– DEVAMI DİĞER SAYFADA –

■ Yağ ve yağ filtresinin değiştirilmesi

Yağ ve yağ filtresini periyodik bakım programına göre değiştirin.

Sık sık kısa mesafeli yolculuklar yapılıyorsa, römork çekiliyorsa veya çok soğuk havada sürüş yapılıyorsa yağ ve yağ filtresi değişimi periyodik bakım programında gösterilenden daha sık olarak yapılmalıdır.

NOT

• Motor yağı ve yağ filtresi uzman personel tarafından değiştirilmelidir. Motor yağı ile filtresini değiştirmeden SUBARU yetkili servisinize başvurmanızı tavsiye ediyoruz. Bu işlemi gerçekleştirmek ve yağın doğru şekilde imha edilmesini sağlamak için gerekli eğitime sahip teknisyenler, özel aletler ve yedek parçalar ile SUBARU yetkili servislerinde hizmetinizdedir.

• Dizel modellerde, yol bilgisayarında görüntülenen motor yağı değişim bilgileri, her yağ ve yağ filtresi değiştirildiğinde özel bir aletle sıfırlanmalıdır.

Bilgiler sıfırlanmazsa, dizel partikül filtresi uyarı lambası düzgün çalışmayabilir. Yol bilgisayarındaki bilgileri özel alet kullanmadan sıfırlamak için aşağıdaki konuya bakın.

▼ Yağ değişim verilerinin sıfırlanması (dizel motorlu modeller)

NOT

Sıfırlama işlemi başarısız olursa, aşağıdakileri yaptıktan sonra 1-5 arası adımları tekrarlayın.

– Motor rölantideyken yaklaşık 30 saniye bekleyiniz.

– Motoru kapatınız ve yaklaşık 15 saniye bekledikten sonra yeniden çalıştırınız.

Motor yağı ve motor yağı filtresi değiştirildikten sonra, yağ değişim bilgilerinin sıfırlanması gerekir. Bu bilgileri özel alet kullanmadan sıfırlamak için şu adımları takip ediniz.

1. Fren pedalına basınız.

2. Motoru çalıştırınız ve rölantide çalıştırmaya devam ediniz.

3. Manuel şanzımanlı modellerde debriyaj pedalını bırakın.

4. Fren pedalına basarak şu işlemleri yapın.

(1) Arka cam rezistansını ON konumuna getiririz.

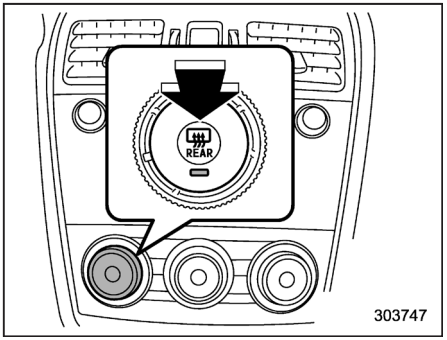

A tipi klima kontrol sistemi

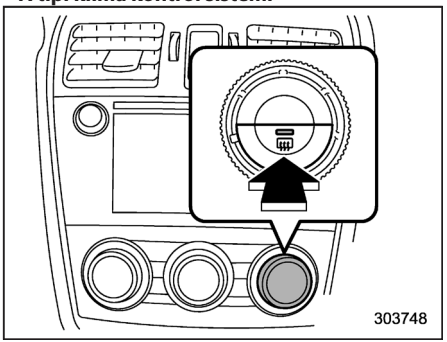

B tipi ve C tipi klima kontrol sistemi

(2) Far anahtarını aşağıdaki konuma getiririz.

– "≡D◁≡" konumu (Avustralya modelleri hariç)

– "O" konumu (Avustralya modelleri)

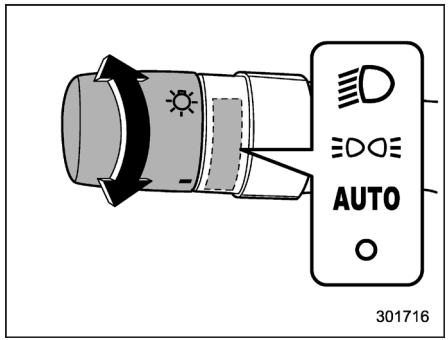

Avustralya modelleri hariç

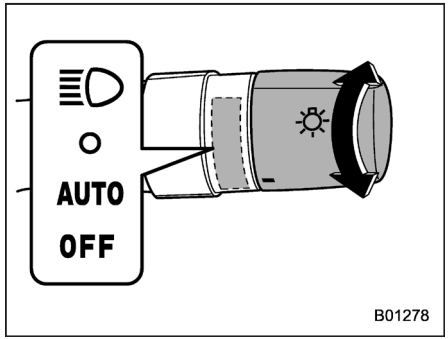

Avustralya modelleri

(3) Arka cam rezistansını OFF konumuna getiriniz.

(4) Far anahtarını aşağıdaki konuma getiriniz.

– "O" konumu (Avustralya modelleri hariç)

– "KAPALI" konumu (Avustralya modelleri)

(5) 1)'den 4)'e kadar olan adımları bir kez daha tekrarlayınız ve bir sonraki adıma geçiniz.

(6) Fren pedalını bırakınız.

NOT

1-6 arasındaki tüm adımlar 4 saniye içinde yapılmalıdır.

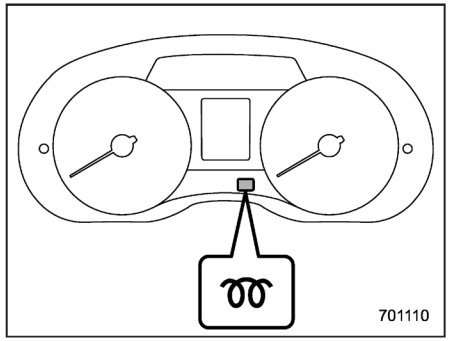

Ön ısıtma gösterge lambası (A tipi)

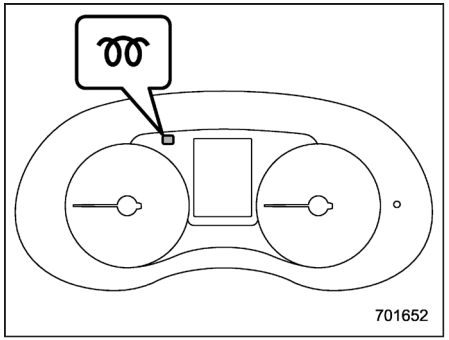

Ön ısıtma gösterge lambası (B tipi)

5. Veriler başarıyla sıfırlandıktan sonra ön ısıtma gösterge lambası yaklaşık 5 saniye süreyle yanıp söner.

■ Tavsiye edilen sınıf ve viskozite

⚠ DİKKAT

Sadece tavsiye edilen sınıfta ve viskozitedeki yağı kullanın.

"Motor yağı" ☞12-4 konusuna bakınız.

NOT

Motor yağı viskozitesi (kalınlığı) yakıt ekonomisini etkiler. Düşük viskoziteli yağlar daha iyi yakıt ekonomisi sağlar. Sıcak havalardaysa motoru uygun bir

– DEVAMI DİĞER SAYFADA –

şekilde yağlamak için daha yüksek viskozitedeki yağlar gerekir.

■ Sentetik yağ

Klasik motor yağı için belirlenen bazı gereksinimleri karşılayan sentetik motor yağı kullanabilirsiniz. Sentetik yağ kullanırken, Kullanıcı Kılavuzu'nda gösterilen aynı sınıf, viskozite ve cins yağdan kullanmalısınız. "Motor yağı" ☞12-4 konusuna bakın. Ayrıca, bakım programında gösterilen yağ ve filtre değişim aralıklarına uyun. "Bakım programı" ☞11-3 konusuna bakınız.

NOT

Bölüm 12'de belirtilen cins ve viskozitedeki sentetik yağ, optimum motor performansı için tavsiye edilen motor yağıdır. Klasik yağ, motorun dayanıklılığında veya sürüş veriminde bir düşme olmadan kullanılabilir.

Motor soğutma sistemi

⚠ UYARI

Motor durdurulup tamamen soğumadan asla radyatör kapağını açmaya kalkmayınız. Soğutma suyu basınç altında olduğu için kapak açıldığında kaynar soğutma suyu fışkırarak ciddi yanıklara sebep olabilir.

⚠ DİKKAT

- **Soğutma sistemi fabrika çıkışında yüksek kaliteli, pas önleyici, dört mevsim kullanılabilen ve -36 °C sıcaklığa kadar donmaya karşı koruma sağlayan bir soğutma suyu ile doldurulmuştur. Her zaman orijinal SUBARU Super soğutma suyu veya eşdeğerini (amine olmayan tip soğutma suyu) kullandığınıza emin olunuz.**
- **Soğutma suyuna su ilave etmek gerekirse, yumuşak su (az kireçli, içilebilir su) kullanınız ve gerekli sulandırma oranına uyunuz.**
- **Farklı bir soğutma suyu ve/veya sert bir su kullanılması, motor aksamları ömrünün kısalmasına, soğutma sisteminin tıkanmasına, soğutma suyu kaçaklarına ve aşırı ısınmadan ötürü motor hasarına yol açabilir. Bu nedenle, dondurucu sıcaklıklar beklenmiyorsa bile, farklı türde soğutma suyu ve/veya sert su asla karıştırmayınız.**
- **Soğutma suyunu boyalı bölgeler üzerine sıçratmayınız. Soğutma suyu içerisindeki alkol boyalı yüzeylere zarar verebilir.**

■ Soğutma fanı, hortum ve bağlantılar

Aracınızda motor soğutma suyu belirli bir dereceye çıktığında termostat tarafından kontrol edilen bir elektrikli soğutma fanı devreye girer.

Yüksek soğutma suyu sıcaklığı uyarı lambası KIRMIZI renkte yandığı veya yanıp söndüğü halde soğutma fanı devreye girmiyorsa soğutma fanı devresi arızalı olabilir. "Soğutma suyu sıcaklığı düşük gösterge lambası/Soğutma suyu sıcaklığı yüksek uyarı lambası" ☞3-19 konusuna bakınız. Sigortayı kontrol edin ve gerekiyorsa değiştirin.

"Sigortalar" ☞11-48 ve "Motor bölmesi sigorta paneli" ☞12-16 konularına bakın.

Sigorta yanmamışsa soğutma sistemini SUBARU servisinize kontrol ettirmenizi tavsiye ederiz.

Sık sık soğutma suyu ilave etmek gerekiyorsa motor soğutma siteminde bir kaçak olabilir. Soğutma sistemi ve bağlantılarında kaçak, hasar veya gevşeklik olup olmadığının kontrol edilmesi tavsiye edilir.

■ Motor soğutma suyu

▼ Soğutma suyu seviyesinin kontrol edilmesi

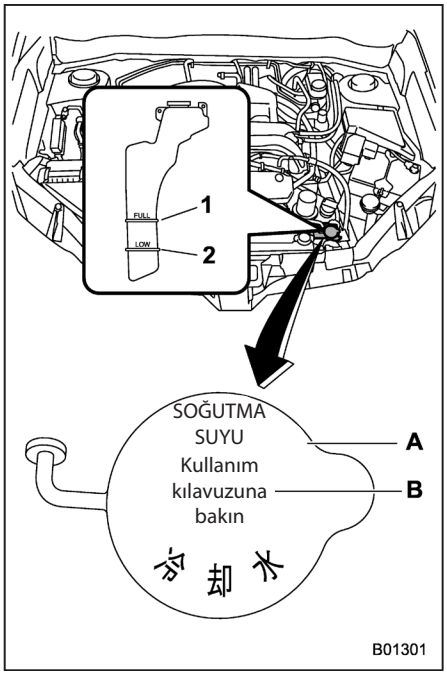

1) "FULL" seviyesi işareti
2) "LOW" seviyesi işareti
A) SOĞUTMA SUYU
B) KULLANMA KILAVUZUNA BAKIN

Motor soğutma suyu seviyesini her yakıt aldığınızda kontrol edin.

1. Soğutma suyu seviyesini motor soğukken soğutma suyu haznesinin dışından kontrol ediniz.

2. Seviye "LOW" (DÜŞÜK) işaretine yakın veya altında ise "FULL" (DOLU) seviyesi işaretine kadar soğutma suyu ilave ediniz. Yedek depo boşsa, radyatör kapağını çıkarınız, aşağıdaki resimde gösterildiği gibi, dolum boğazının hemen altına kadar soğutma suyunu doldurunuz.

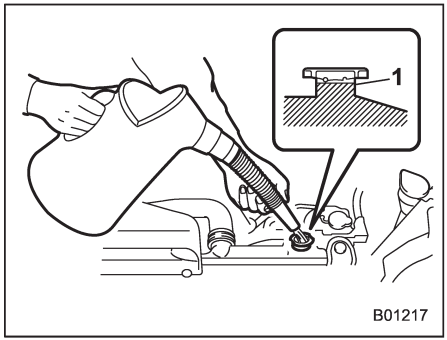

1) Bu seviyeye kadar doldurunuz

– DEVAMI DİĞER SAYFADA –

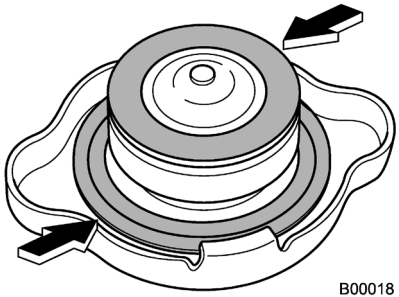

3. Yedek depoyu ve radyatörü doldurduktan sonra kapağı kapatınız ve radyatör kapağının içerisindeki kauçuk contaların doğru konumda olup olmadıklarını kontrol ediniz.

⚠ DİKKAT

- **Motor soğutma suyunu tamamlarken suyu sıçratmamaya dikkat ediniz. Soğutma suyu, egzoz borusuna temas ederse kötü bir koku, duman ve/veya bir yangın çıkarabilir. Motor soğutma suyu egzoz borusuna temas ederse, mutlaka temizleyiniz.**
- **Soğutma suyunu boyalı bölgeler üzerine sıçratmayınız. Soğutma suyu içerisindeki alkol boyalı yüzeylere zarar verebilir.**

▼ Soğutma suyunun değiştirilmesi

Soğutma suyunu değiştirmek zor olabilir.

Gerekirse, soğutma suyunu SUBARU servisinize değiştirtin.

Soğutma suyu, "Bakım programı" ☞11-3 konusunda geçen bakım programına göre değiştirilmelidir.

Hava filtresi

Hava filtresi elemanı filtre süzgeci gibi çalışır. Eleman delindiği veya çıkartıldığı zaman motor aşınması aşırı yüksek olur ve motorun ömrü kısalır.

Hava filtresi elemanını temizlemek veya yıkamak gerekli değildir.

⚠ UYARI

Hava filtresi elemanı çıkartılmış durumda iken motoru çalıştırmayınız. Hava filtresi giriş havasını filtre etmenin yanı sıra motordaki hatalı ateşlemeyi de durdurur. Motorda zamansız ateşleme olduğu anda hava filtresi takılı değilse yanabilirsiniz.

⚠ DİKKAT

Hava filtresi elemanını değiştirmeniz durumunda orijinal bir SUBARU hava filtresi elemanı kullanmanızı tavsiye ederiz. Orijinal bir SUBARU hava filtresi elemanı kullanılmaması motoru olumsuz etkileyebilir.

■ Hava filtresi elemanının değiştirilmesi

▼ Turbo olmayan modeller

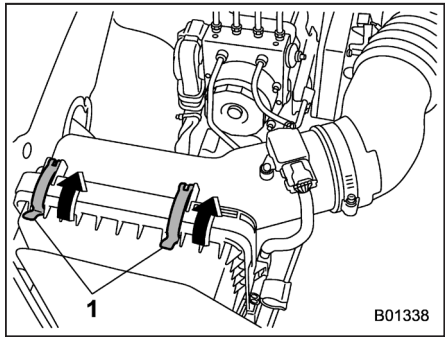

1) Klips

1. Hava filtresi muhafazasını (ön) tutan iki klipsi ayırın.

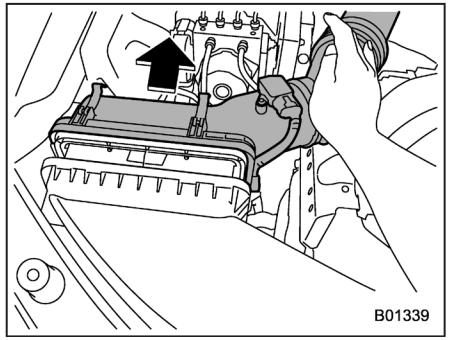

2. Hava filtresi muhafazasını açın (arka).

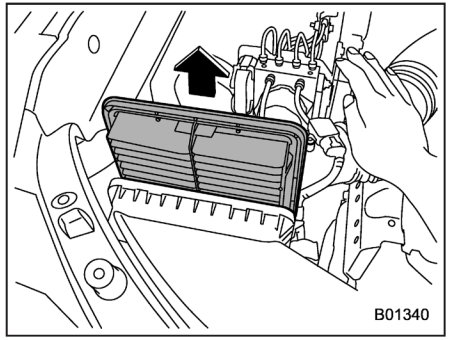

3. Hava filtresi elemanını çıkarın.

4. Hava filtresi muhafazasının (ön ve arka) içini nemli bir bezle silin ve yeni bir hava filtresi elemanı takın.

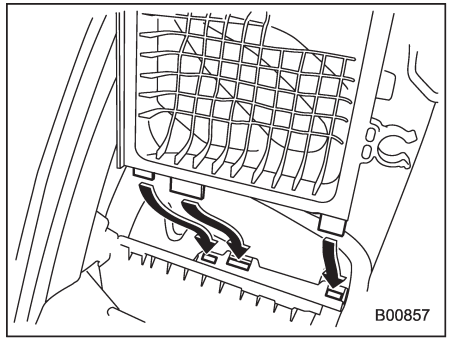

5. Hava filtresi muhafazasını (arka) yerleştirmek için, hava filtresi muhafazasının (arka) üzerindeki üç adet çıkıntıyı hava filtresi muhafazası kapağında (ön) bulunan deliklere oturtun.

6. Parçaları sökme esnasında izlediğiniz sıranın tersini takip ederek takın.

– DEVAMI DİĞER SAYFADA –

▼ Turbo benzinli modeller

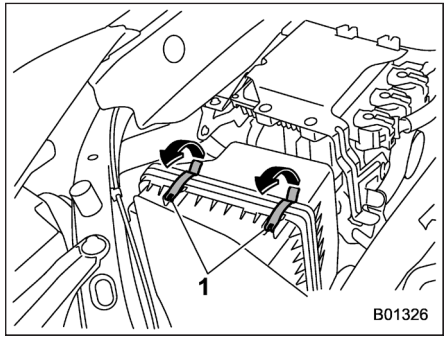

1) Klips

1. Hava filtresi muhafazasını (arka) tutan iki klipsi ayırın.

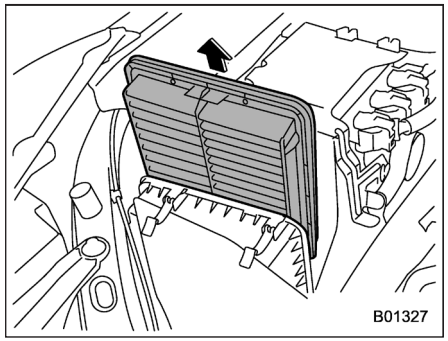

2. Hava filtresi muhafazasını açın ve hava filtresi elemanını çıkarın.

3. Hava filtresi muhafazasının (ön ve arka) içini nemli bir bezle silin ve yeni bir hava filtresi elemanı takın.

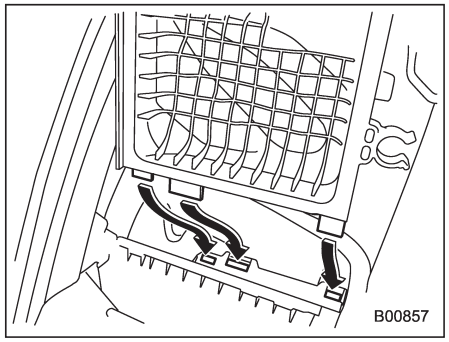

4. Hava filtresi muhafazasını (arka) yerleştirmek için, hava filtresi muhafazasının (arka) üzerindeki üç adet çıkıntıyı hava filtresi muhafazası kapağında (ön) bulunan deliklere oturtun.

5. Parçaları sökme esnasında izlediğinizi sıranın tersini takip ederek takın.

▼ Dizel modeller

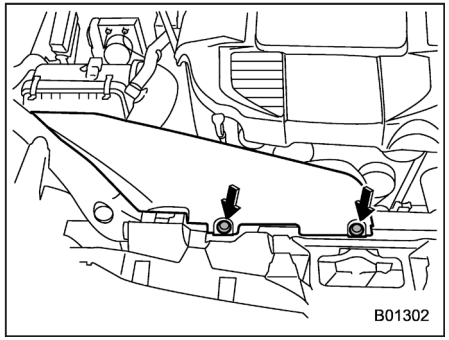

1. Hava emme kanalındaki klipsleri sökmek için bir tornavida kullanınız, sonra hava emme kanalını çıkarınız.

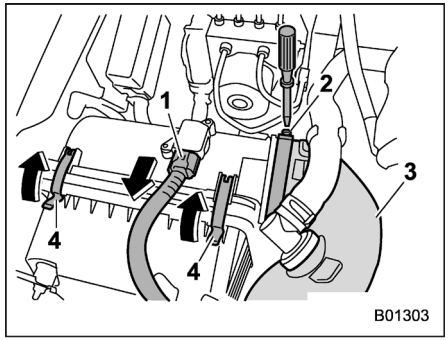

1) Konnektör
2) Kelepçe
3) Hava giriş körüğü
4) Klips

2. Hava filtresi muhafazasının üstüne tutturulmuş konektörü çıkarınız.

3. Kelepçenin vidasını gevşetin ve hava giriş körüğünü hava filtresi muhafazasından çekip çıkarın.

4. Hava filtresi muhafazasını (ön) tutan iki klipsi ayırın.

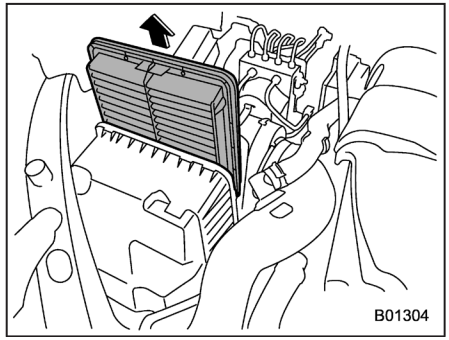

5. Hava filtresi muhafazasını (arka) açın ve hava filtresi elemanını çıkarın.

6. Hava filtresi muhafazasının (ön ve arka) içini nemli bir bezle silin ve yeni bir hava filtresi elemanı takın.

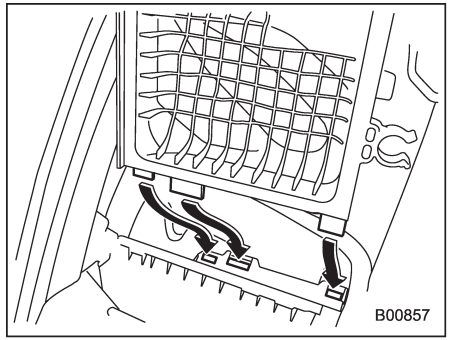

7. Hava filtresi muhafazasını (arka) yerleştirmek için, hava filtresi muhafazasının (arka) üzerindeki üç adet çıkıntıyı hava filtresi muhafazası kapağında (ön) bulunan deliklere oturtun.

8. Parçaları sökme esnasında izlediğinizi sıranın tersini takip ederek takınız.

Bujiler (benzinli modeller)

Bujileri değiştirmek zor olabilir. Bujileri SUBARU servisinizde değiştirtmenizi öneririz.

Bujiler bakım programına uygun olarak değiştirilmelidir.

"Bakım programı" ☞11-3 konusuna bakınız.

NOT

Tavsiye edilen bujiler için, "Elektrik sistemi" ☞12-12 konusuna bakınız.

Tahrik kayışları

Kayış gerginliğini periyodik olarak kontrol etmek gereksizdir, aracınızın motorunda otomatik bir kayış gerginliği ayarlama mekanizması mevcuttur. Ancak, kayışlar "Bakım programı" ☞11-3 konusunda geçen bakım programına göre değiştirilmelidir. Değişim ile ilgili olarak SUBARU bayinize danışmanızı tavsiye ederiz.

Tahrik kayışı gevşemiş, çatlamış veya aşınmışsa SUBARU servisinizle irtibata geçin.

Manuel şanzıman yağı

Şanzıman yağı seviyesinin kontrol edilmesi gerekmez. Çatlak, hasar veya sızıntı olup olmadığını kontrol edin. Ancak, yağ kontrolü "Bakım programı" ☞11-3 konusunda geçen bakım programına göre yapılmalıdır. Detaylar için SUBARU bayinize danışmanızı tavsiye ederiz.

■ Tavsiye edilen sınıf ve viskozite

Her bir yağ üreticisinin farklı baz yağı ve katkı maddeleri vardır. Asla değişik markaları bir arada kullanmayın. Detaylar için, "Manuel şanzıman, ön diferansiyel veya arka diferansiyel dişli yağı" ☞12-8 konusuna bakın.

Sürekli değişken şanzıman yağı

Yağ seviyesi çubuğu yoktur. Sürekli değişken şanzıman yağını seviyesini kontrol etmek gerekli değildir. Ancak, herhangi bir nedenle kontrol edilmesi gerekiyorsa SUBARU yetkili servisine danışınız.

Ön (CVT modeller) ve arka diferansiyel yağı

Yağ seviyesi çubuğu yoktur. Dişli yağı seviyesinin kontrolü için, SUBARU bayinize danışmanızı tavsiye ederiz.

■ Tavsiye edilen sınıf ve viskozite

Her bir yağ üreticisinin farklı baz yağı ve katkı maddeleri vardır. Asla değişik markaları bir arada kullanmayın. Detaylar için, "Manuel şanzıman, ön diferansiyel veya arka diferansiyel dişli yağı" ☞12-8 konusuna bakın.

⚠ DİKKAT

Belirtilen dışında bir diferansiyel dişli yağının kullanılması, rölanti sırasında tıkırtı seslerinin gelmesine ve kötü yakıt tüketimine neden olabilir.

Fren hidroliği

■ Hidrolik seviyesinin kontrolü

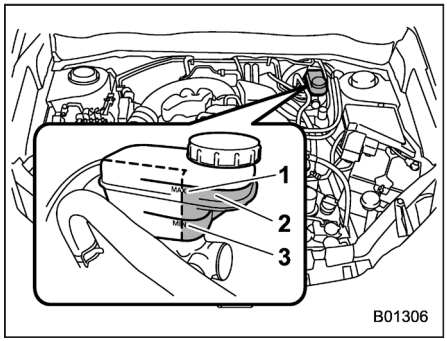

1) "MAX" seviye çizgisi
2) Bu aralıkta hidrolik seviyesi kontrol edilmelidir.
3) "MIN" seviye çizgisi

Hidrolik seviyesini ayda bir defa kontrol edin.

Haznenin dış tarafındaki fren hidroliği seviyesini kontrol ediniz. Bu hazne hem fren hem de debriyaj sistemleri için kullanıldığı ve her bir sistem için odacıkları olduğu için, haznenin ön kısmında (resimdeki koyu renkli alan) fren sistemine ait hidrolik seviyesini kontrol edin. Fren hidroliği seviyesi "MIN" seviyesinin altındaysa, "MAX" seviyesine gelene kadar tavsiye edilen hidrolikten ekleyiniz.

– DEVAMI DİĞER SAYFADA –

Sadece kapalı kutularda muhafaza edilmiş fren hidroliği kullanın.

⚠ UYARI

- **Fren hidroliğinin gözlerinize zarar verebileceğinden, gözlerinizle temas etmesine engel olunuz. Gözünüze fren hidroliği kaçarsa hemen temiz suyla yıkayın. Güvenliğiniz için koruyucu gözlük takmanızı tavsiye ederiz.**
- **Fren hidroliği havadaki nemi emer. Nem emilmişse bu, frenleme performansında tehlikeli bir kayba yol açabilir. Manuel şanzımanı olan araçlarda, hidrolik haznesindeki fren hidroliği debriyaj sistemi için debriyaj hidroliği olarak da kullanılır. Bu nedenle, nemi alınmış fren hidroliği debriyaj sisteminin doğru çalışmasına engel olabilir.**
- **Araç sık sık fren hidroliği ilavesine ihtiyaç duyuyorsa bir kaçak olabilir. Bir sorundan kuşkulanıyorsanız aracı SUBARU servisinizde kontrol ettirmenizi tavsiye ederiz.**

⚠ DİKKAT

- **Fren hidroliğini ilave ederken hazneye pislik girmemesine dikkat ediniz.**
- **Fren hidroliğini asla boyalı yüzeylere veya kauçuk parçalara sıçratmayınız. Hidroliğin içinde bulunan alkol bunlara hasar verebilir.**
- **Fren hidroliği eklerken sıçratmamaya dikkat ediniz. Fren hidroliği, egzoz borusuna temas ederse kötü bir koku, duman ve/veya bir yangın çıkarabilir. Fren hidroliği egzoz borusuna temas ederse, mutlaka temizleyiniz.**

■ Tavsiye edilen fren hidroliği

"Hidrolikler" ☞12-10 konusuna bakınız.

⚠ DİKKAT

Asla değişik marka fren hidroliklerini birlikte kullanmayınız. Aynı marka olsalar dahi DOT 3 ve DOT 4 fren hidroliğini karıştırmayınız.

Debriyaj hidroliği (Manuel şanzımanlı modeller)

■ Hidrolik seviyesinin kontrolü

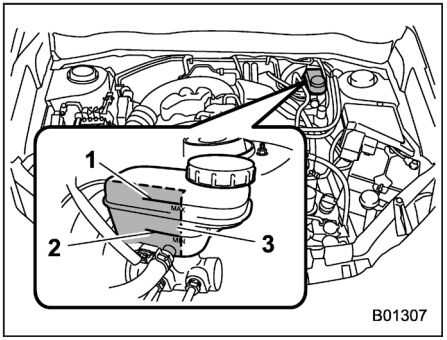

1) "MAX" seviye çizgisi
2) "MIN" seviye çizgisi
3) Hidrolik seviyesi bu alanda kontrol edilmelidir.

Hidrolik seviyesini ayda bir defa kontrol edin.

Haznenin dış tarafındaki fren hidroliği seviyesini kontrol ediniz. Bu hazne hem fren hem de debriyaj sistemleri için kullanıldığı ve her bir sistem için odacıkları olduğu için, haznenin iç kısmında (resimdeki koyu renkli alan) debriyaj sistemine ait hidrolik seviyesini kontrol edin. Fren hidroliği seviyesi "MIN" seviyesinin altındaysa, "MAX" seviyesine gelene kadar tavsiye edilen fren hidroliğinden

(debriyaj hidroliği) ekleyin. Sadece kapalı kutularda muhafaza edilmiş fren hidroliği (debriyaj hidroliği) kullanın.

NOT

Debriyaj sistemine ait hidrolik seviyesi, haznenin iç kısmında kontrol edilmelidir. Haznenin dış kısmında kontrol edilemez.

Fren servosu

Fren servosu aşağıda tarif edilen şekilde çalışmıyorsa SUBARU servisinize kontrol ettirmenizi tavsiye ederiz.

1. Motor kapatılmış durumda fren pedalına her seferinde aynı kuvvetle birkaç defa basınız. Pedalın indiği mesafe değişmemelidir.

2. Fren pedalını basılı tutuyorken motoru çalıştırınız. Pedalın hafifçe aşağı inmesi gerekir.

3. Fren pedalını basılı tutuyorken motoru durdurunuz ve pedalı 30 saniye kadar basılı tutunuz. Pedal yüksekliği değişmemelidir.

4. Motoru tekrar çalıştırınız, yaklaşık bir dakika boyunca çalıştır durumda bırakınız ardından da durdurunuz.

Fren servosunu kontrol etmek için fren pedalına bir çok kez basınız. Pedala her basışta pedal basış mesafesi azalıyorsa fren servosu doğru çalışıyor demektir.

Fren pedalı

Fren pedalı boşluğunu ve kursunu bakım programına göre kontrol edin.

■ Fren pedalı boşluğunun kontrolü

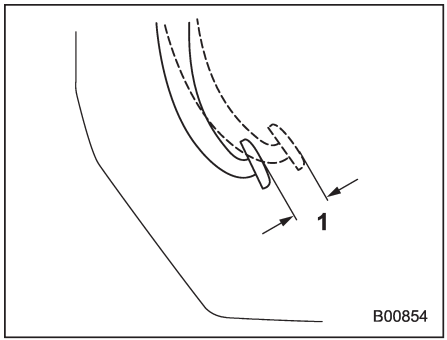

1) 0,5 – 2,7 mm

Motoru durdurunuz ve fren pedalına birkaç kez sıkıca basınız. Daha sonra fren pedalını 10 N'den (1 kg, 1 lbs) daha az bir güçle çekerek boşluk miktarını kontrol ediniz.

Pedal boşluğu belirtilen değerler aralığında değilse SUBARU servisinizle temasa geçmenizi tavsiye ederiz.

– DEVAMI DİĞER SAYFADA –

■ Fren pedalı hareket mesafesinin kontrolü

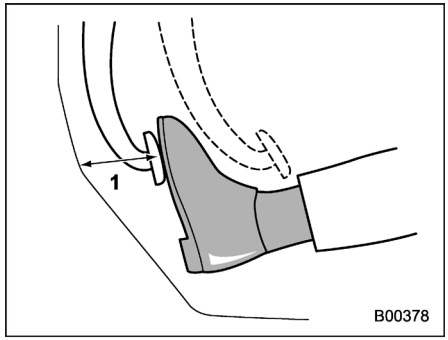

1) Soldan direksiyonlu modeller:
   65 mm'den fazla
   Sağdan direksiyonlu modeller:
   85 mm'den fazla

Pedala yaklaşık 30 kiloluk bir kuvvetle basın ve pedal lastiğinin üstü ile zemin arasındaki mesafeyi ölçün.

Ölçülen mesafe yukarıda belirtilenden daha küçükse veya pedal sarsıntısız çalışmıyorsa SUBARU servisinizle temasa geçmenizi tavsiye ederiz.

Debriyaj pedalı (MT modeller)

Debriyaj pedalı boşluğunu ve hareket mesafesini bakım programına göre kontrol edin.

■ Debriyaj fonksiyonunun kontrolü

Debriyajın devreye girmesini ve devreden çıkmasını kontrol edin.

1. Motor rölantideyken, debriyaj pedalına basıldığında, herhangi bir anormal ses olup olmadığını ve 1. veya geri vitese geçişte sorun yaşanıp yaşanmadığını kontrol ediniz.

2. Motorun ve şanzımanın herhangi bir sıyırma belirtisi olmadan düzgün bir şekilde kavraştığını kontrol etmek için ayağınızı pedaldan yavaşça çekerek aracı çalıştırınız.

■ Debriyaj pedalı boşluğunun kontrolü

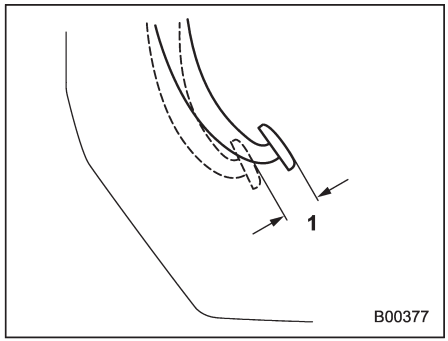

1) 4,0 – 11,0 mm

Direnç hissedene kadar debriyaj pedalına parmağınızla hafifçe bastırın ve pedal boşluğunu kontrol edin. Pedal boşluğu belirtilen değerler aralığında değilse SUBARU servisinizle temasa geçmenizi tavsiye ederiz.

Yokuşta kalkış yardımı

Yokuşta kalkış yardımı sisteminin aşağıdaki durumlarda düzgün çalıştığından emin olun.

1. Aracı, eğimli bir yolda, motor çalışır vaziyetteyken, fren pedalına (tüm modellerde) veya debriyaj pedalına (yalnızca MT modellerde) basılarak durdurunuz.

2. Fren pedalı serbest bırakıldıktan sonraki birkaç saniye boyunca aracın geriye kaymadığından emin olun.

3. Sonra, aracın aşağıdaki normal çalıştırma prosedürü uygulanarak yokuş yukarı sürülebildiğinden emin olunuz.

Yokuşta kalkış yardımı sistemi yukarıda açıklandığı gibi çalışmıyorsa, SUBARU bayiniz ile irtibata geçmenizi tavsiye ederiz.

Fren pabucu ve balatasının değiştirilmesi

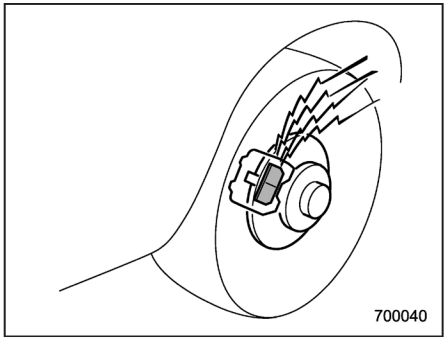

Disk fren balataları aşındığında ses duyulur. Fren balataları servis sınırına yakınken aşınırsa, aşınma göstergesi, fren pedalına basıldığı zaman oldukça yüksek bir sürtünme sesi çıkarır.

Fren pedalına her basışınızda bu sürtünme sesini duyarsanız fren balatalarının mümkün olan en kısa zaman içerisinde SUBARU servisiniz tarafından servise alınmasını tavsiye ederiz.

⚠ DİKKAT

Fren balatası aşınması sesli göstergesinin sürtünme gürültüsüne rağmen aracı sürmeye devam ederseniz pahalı olan fren rotoru onarımı veya değişimi gerekebilir.

■ Yeni fren pabucu ve balatalarının rodajı

Fren pabuçlarını veya balatalarını değiştirirken orijinal SUBARU parçalarını kullanmanızı tavsiye ederiz. Değiştirdikten sonra yeni parçalar aşağıda belirtildiği şekilde rodaja tabi tutulmalıdır:

▼ Fren pabucu ve balatası

Sabit 50-65 km/s hızla giderken fren pedalına hafifçe basınız. Bunu beş kez veya daha fazla tekrarlayınız.

▼ Park freni balatası

1. Aracı yaklaşık 35 km/h hızla sürün.

2. El freni serbest bırakma düğmesi basılıyken, park freni kolunu YAVAŞÇA ve NAZİKÇE çekiniz. [Yaklaşık 150 N değerinde bir kuvvet uygulayarak basınız.]

3. Aracı bu durumda yaklaşık 200 metre sürünüz.

4. Park freninin soğuması için 5 - 10 dakika kadar bekleyiniz. Bu işlemi tekrarlayınız.

5. Park freni hareket mesafesini kontrol ediniz. El freni hareket mesafesi belirtilen

– DEVAMI DİĞER SAYFADA –

aralığın dışında ise el freni kolunda bulunan ayar somununu çevirerek ayarlayınız.

Park freni hareket mesafesi:
7 - 8 tırnak / 200 N (20.4 kgf, 45 lbf)

⚠ UYARI

Rodaj sürüşü için emniyetli bir yer ve durum seçilmelidir.

⚠ DİKKAT

El freni kolunu çok sert çekmek arka tekerleklerin kilitlenmesine yol açabilir. Bunu önlemek için kolu mutlaka yavaşça ve nazikçe çekiniz.

Park freni hareket mesafesi

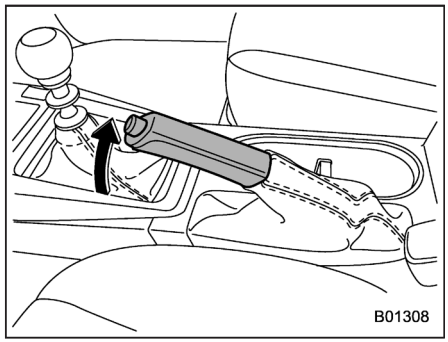

Park freni hareket mesafesini bakım programına göre kontrol ediniz. Park freni doğru ayarlanmışsa, kol (yaklaşık 196 N, 20 kg, 20 lbs) nazikçe fakat sıkıca 7 veya 8 tırnak çekilirse frenleme kuvveti tam olarak uygulanır. El freni sertliği bu belirtilen aralık içerisinde değilse fren sistemini SUBARU servisinize kontrol ve ayarlatmanızı tavsiye ederiz.

Lastikler ve tekerlekler

■ Lastik tipleri

Aracınızda bulunan lastik tiplerini tanımalısınız.

▼ Dört mevsim lastikleri

Dört mevsim lastikleri, karlı ve buzlu yol koşulları da dahil olmak üzere aracı yıl boyunca sürerken yeterli ölçüde çekiş, yol tutuş ve fren tutması sağlamak üzere tasarlanır. Ancak dört mevsim lastikleri yoğun veya gevşek karda veya buzlu yollarda kış (kar) lastikleri kadar çekiş sağlamaz.

Dört mevsim lastiklerinin yanaklarında "ALL SEASON" (Dört Mevsim) ve/veya "M+S" (Çamur ve Kar) tanıtım işareti bulunur.

▼ Yaz lastikleri

Yaz lastikleri kuru koşullarda otobanda yüksek hızla kullanıma en uygun yüksek hız yeteneğindeki lastiklerdir.

Yaz lastikleri, karla kaplı veya buzlu yollar gibi kaygan yollarda sürüş için yeterli değildir. Aracınızı karla kaplı veya buzlu yollarda sürüyorsanız kış (kar) lastiklerini kullanmanızı kuvvetle tavsiye ederiz.

Kış lastiklerini takarken mutlaka dört lastiğe birden takın.

▼ Kış (kar) lastikleri

Kış lastikleri karla kaplı ve buzlu yollarda sürmeye en uygun lastiklerdir. Ancak kış lastikleri, kar kaplı ve buzlu yollar dışındaki yollarda yaz lastikleri kadar iyi fren tutması sağlamaz.

■ Lastik basıncı izleme sistemi (TPMS) (mevcutsa)

Lastik basıncı izleme sistemi, sürücüye, her lastikteki ölçüm sensörlerinden, basınç düşük olduğunda bir uyarı mesajı gösterir. Lastik basıncı izleme sistemi sadece araç sürüş durumundayken çalışır. Ayrıca bu sistem, ani lastik basıncı düşüşlerine hemen karşılık veremeyebilir (örneğin, keskin bir nesne üzerinden geçerken lastik patlaması).

Sıcak bir garajda lastik basınçlarını ayarladıysanız ve soğuk bir havada aracı kullanacak olursanız, sonunda basıncı düşen lastikler, düşük basınç uyarı lambasının yanmasına neden olabilir. Sıcak garaj içerisinde lastik basıncı ayarlarken bu problemle karşılaşmamak için, lastikleri lastik etiketinde gösterilenden biraz daha fazla şişirebilirsiniz. Garaj ile dış ortam sıcaklığı arasındaki her 5,6°C fark için, 6,9 kPa (0,07 kgf/cm2, 1 psi) daha yüksek basınçla şişirin. Örnek olarak, aşağıdaki tabloda garaj içerisi 15,6°C sıcaklıktayken çeşitli dış ortam sıcaklıklarına karşılık gelen gerekli lastik basınçları gösterilmektedir.

Örnek:
Lastik ebadı: P205/55R16 89V ve P205/50R17 88V
Standart lastik basınçları:
Ön: 230 kPa (2,3 kgf/cm2, 33 psi)
Arka: 220 kPa (2,2 kgf/cm2, 32 psi)
Garaj sıcaklığı: 15.6°C

Dış sıcaklık	Ayarlanan basınç [kPa (kgf/cm^2, psi)]	
-1°C (30°F)	250 (2.5, 36)	240 (2.4, 35)
-12°C (10°F)	265 (2.65, 38)	255 (2.55, 37)
-23°C (-10°F)	280 (2.8, 40)	270 (2.7, 39)

Lastik basınçlarınızı sıcak garajda ayarladıktan sonra soğuk havada aracı kullanırken, düşük lastik basıncı uyarısı yanarsa, yukarıda belirtilen yöntemle lastik basınçlarını tekrar ayarlayın. Daha sonra aracın hızını 40 km/h üzerine çıkarın ve birkaç dakika sonra düşük lastik basıncı göstergesinin sönüp sönmediğini kontrol edin. Düşük lastik basıncı göstergesi sönmezse, lastik basıncı izleme sistemi düzgün çalışmıyor olabilir. Böyle bir durumda, en yakın zamanda bir SUBARU servisine sisteminizi kontrol ettirmek için gitmenizi öneririz.

Araç sürülürken, lastikler ile yol yüzeyi arasındaki sürtünme, lastiklerin ısınmasına neden olur. Düşük lastik basıncı uyarı lambası yandıktan sonra, dış ortam sıcaklığında artış veya lastik sıcaklığında artış nedeniyle lastik basıncının yükselmesi, düşük lastik basıncı uyarı lambasının sönmesine neden olabilir.

Tekerlekler değiştirildiğinde (örneğin, kış lastiklerine geçerken) ve yeni jantlara yeni TPMS supapları takıldığında, sistemin sıfırlanması gerekir. Tekerlek değişiminden sonra bu işlemi bir SUBARU yetkili servisine yaptırmanızı öneriyoruz.

Piyasada bulunan bazı jantlara TPMS supapları takılamayabilir. Dolayısıyla, tekerlekleri değiştirirken (örneğin, kar lastiklerine geçerken), standart jantlarda bulunan ile aynı parça numarasına sahip jantları kullanın. Tekerleklerde çalışır halde dört adet TPMS supabı/sensörü bulunmuyorsa, TPMS tüm fonksiyonları ile çalışamaz ve gösterge tablosundaki uyarı lambası, bir dakika boyunca yanıp söndükten sonra sürekli yanmaya devam eder.

– DEVAMI DİĞER SAYFADA –

Bir lastik değiştirildiğinde, lastik basıncı izleme sisteminin normal çalışmaya devam ettiğinden emin olmak için ayarlamalar yapılmalıdır. Tekerlek değişiminde olduğu gibi, bu işlemi bir SUBARU yetkili servisine yaptırmanızı öneriyoruz.

⚠ UYARI

Kontak anahtarı AÇIK konumdayken, düşük lastik basıncı uyarı lambası yanıp sönmezse ya da yaklaşık bir dakika yanıp söndükten sonra sabit bir şekilde yanmazsa, en yakın zamanda lastik basıncı izleme sisteminin bir SUBARU servisi tarafından kontrol edilmesini tavsiye ederiz.

Aracı sürerken lamba yanarsa asla ani fren yapmayın; hızı kademeli olarak azaltırken direksiyonu sağa sola çevirmeden ileri gidin. Sonra yoldan çıkarak güvenli bir yerde durunuz.

Aksi taktirde, ciddi yaralanmalara ve hasara yol açacak bir kazaya sebep olabilirsiniz.

Lastik basınçlarını ayarladıktan sonra bu lamba yanmaya devam ederse, lastiklerden birisi zarar görmüş ve hızla hava kaçırıyor olabilir. Patlak bir lastiğiniz varsa, en kısa zamanda yedek lastik ile değiştirin.

Orijinal basınç sensörü bulunmayan bir lastik ya da jant takılırsa, düşük basınç lambası yaklaşık bir dakika yanıp söndükten sonra sabit bir şekilde yanar. Bu TMPS'nin lastik basınçlarını ölçemediği anlamına gelir. En kısa zamanda, lastik ve sensör değişimi veya sistem sıfırlama amacıyla bir SUBARU yetkili servisine gitmenizi tavsiye ederiz. Lamba yaklaşık bir dakika yanıp söndükten sonra sabit yanıyorsa, sistemin denetlenmesi için yetkili bir SUBARU servisine gitmenizi tavsiye ederiz.

■ Lastiklerin kontrol edilmesi

Her gün lastiklerde ciddi hasar, batmış çivi ve taş olup olmadığını kontrol ediniz. Aynı zamanda lastiklerde anormal aşınma olup olmadığını da kontrol ediniz.

Herhangi bir sorun olduğunda SUBARU yetkili servisine başvurmanızı tavsiye ederiz.

NOT

• Tekerlekler ve lastikler kaldırım taşına çarptıkları zaman veya aracın bozuk yolda sürülmesi gibi kaba muameleye maruz kalırlarsa çıplak gözle fark edilmeyecek hasar görebilir. Bu tür hasar zaman geçmedikçe kendini belli etmez. Kaldırım taşları, yoldaki çukurlar veya başka bozuk yüzeylerden geçmemeye gayret edin. Bunu yapmanız mümkün olamıyorsa, aracın hızını yürüme hızına düşürün ve kasislere olabildiğince dik yaklaşın. Aynı zamanda aracınızı park ettiğiniz zaman lastiklerin kaldırım taşına bastırmamasını sağlayınız.

• Sürüş sırasında olağan dışı titreşim hissederseniz veya direksiyonu aracı düz bir çizgi doğrultusunda sürmekte zorlanırsanız lastiklerin ve/veya tekerleklerin bir tanesi hasar görmüş olabilir. En yakın SUBARU servisine kadar yavaşça sürün ve aracı kontrol ettirin.

■ Lastik basınçları ve aşınması

Lastik basınçlarını doğru değerde tutmak, lastiklerin kullanım ömürlerinin uzatılmasına yardım eder ve iyi bir yol tutuşu için şarttır.

En az ayda bir (örneğin benzin alırken) ve uzun bir yolculuğa çıkmadan önce (stepne de dahil olmak üzere) her bir lastiğin basıncı-

nı kontrol edin ve gerekiyorsa ayarlayın.

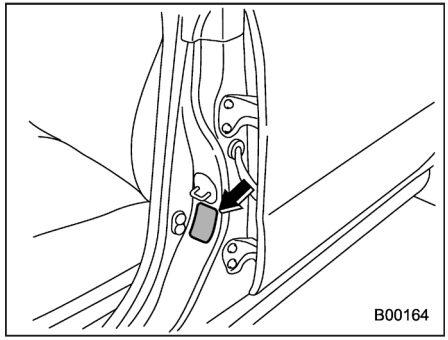

Lastik plakası

Lastik etiketi, sürücü tarafındaki kapı sütununda yer almaktadır. Lastik basınçlarını lastikler soğukken kontrol edin. Bir basınç saati kullanarak lastik basınçlarını lastik etiketinde yazılı olan değerlere getirin.

Kısa bir mesafe sürmek dahi lastikleri ısıtır ve lastik basınçlarını artırır. Ayrıca lastik basınçlarına ortam sıcaklığı da etki eder. Lastik basınçları en doğru şekilde aracı sürmeye başlamadan önce kontrol edilir.

Bir lastik ısındığı zaman içindeki hava genleşerek lastik hava basıncının artmasına yol açar. Lastik hava basıncını düşürmek için yanlışlıkla sıcak bir lastiğin havasını indirmeyiniz.

⚠ UYARI

Basıncı ayarlamak için sıcak lastiklerin havasını indirmeyiniz. Böyle yaparsanız lastik hava basıncı normalin altına düşer.

NOT

• Lastik ısındığı zaman lastikteki hava basıncı yaklaşık 30 kPa (0,3 kgf/cm2, 4.3 psi) artar.

• Araç en az üç saat süreyle park halindeyse veya 1,6 kilometreden daha kısa bir mesafe kat edilmişse, lastikler soğuk olarak kabul edilir.

Yanlış lastik basınçları, aracın hakimiyetini ve sürüş konforunu azaltır ve lastiklerin anormal bir şekilde aşınmalarına yol açar.

• Doğru lastik hava basıncı (dişler her tarafta eşit aşınmış)

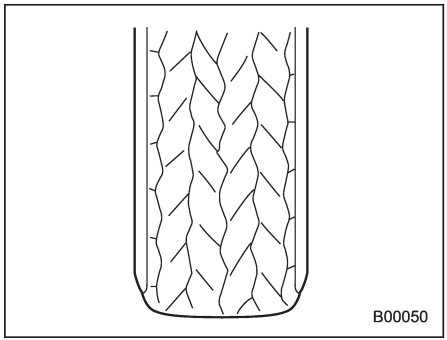

Yol tutuşu ve direksiyon hakimiyeti iyidir. Yuvarlanma direnci düşüktür ve bundan dolayı yakıt tüketimi de düşüktür.

– DEVAMI DİĞER SAYFADA –

• Anormal düşük lastik hava basıncı (dişler omuzlarda aşınmış)

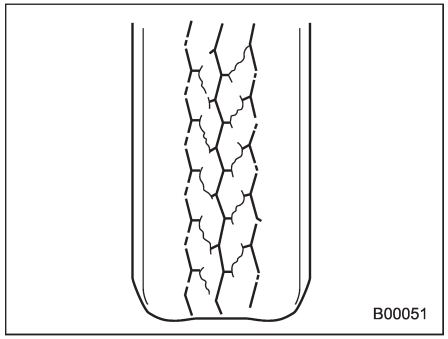

Yuvarlanma direnci yüksektir ve bundan dolayı yakıt tüketimi de fazladır.

• Anormal yüksek lastik hava basıncı (dişler ortada aşınmış)

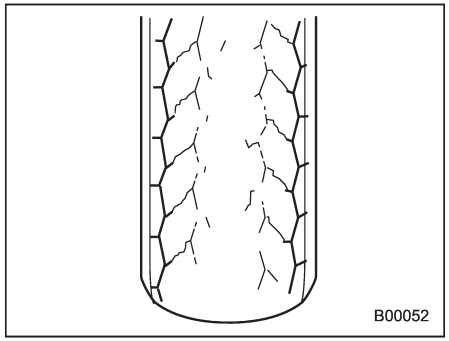

Seyahat etme konforu kötüdür. Ayrıca lastik yoldaki kasisler ve çukurların etkilerini büyütür ve aracın hasar görmesine yol açabilir.

Lastik etiketinde aracın tamamen yüklü ve römork çekme durumlarındaki lastik basınçları gösterilmişse lastik basınçlarını o anki yük durumuna uyan değerlere göre ayarlayın.

⚠ UYARI

Aşırı derecede havası az lastiklerle yüksek hızda araç kullanmak lastiklerin şiddetli bir biçimde şekil bozukluğuna uğramalarına ve hızla ısınmalarına yol açabilir. Sıcaklıktaki keskin bir artış, lastik dişlerinin ayrılmalarına ve lastiğin harap olmasına neden olabilir. Bunun sonucunda aracın kontrolünün kaybolması bir kazaya yol açabilir.

■ Tekerlek balansı

Aracınız yeni iken her bir tekerlek doğru olarak balanslıdır fakat kullanım sırasında lastikler aşındıkça tekerlekler de balanslarını kaybeder. Tekerleklerin balanssız oluşu, direksiyonun aracın belirli hızlarında hafifçe titremesine yol açar ve aracın sağa sola kaçmadan düz bir çizgi boyunca gidebilme yeteneğini azaltır. Aynı zamanda direksiyon ve süspansiyon sistemlerinde sorunlar ve anormal lastik aşınmasına da neden olabilir. Tekerleklerin balansının doğru olduğundan kuşku duyuyorsanız SUBARU servisinize kontrol ettirmenizi tavsiye ederiz. Ayrıca bu işlemleri lastik tamiri ve lastik rotasyonundan sonra yaptırınız.

⚠ DİKKAT

Ön düzen ayarının* bozulması, lastiklerin bir tarafta aşınmasına ve aracın sağa sola kaçmadan düz gidebilme yeteneğinin azalmasına yol açar. Anormal lastik aşınması fark ederseniz SUBARU servisinizle temasa geçmenizi tavsiye ederiz.

NOT

Süspansiyon sistemi, optimum sağa sola kaçmadan düz gidebilme yeteneği ve viraj almada çekiş için her bir tekerleği (öteki tekerleklere ve yola göre) belirli bir düzende hizalamak suretiyle tutmak üzere tasarlanmıştır.

■ Aşınma göstergeleri

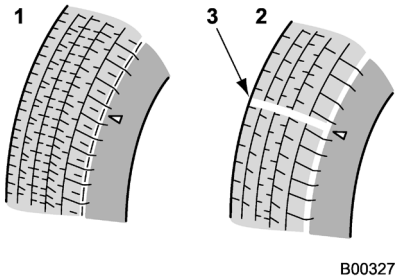

1) Yeni diş
2) Aşınmış diş
3) Diş aşınma göstergesi

Her bir lastikte diş payı 1.8 milimetreye düştüğü zaman ortaya çıkan bir diş aşınma göstergesi bulunur. Lastik tabanında çaprazlamasına bir şerit şeklinde olan diş aşınma göstergesi ortaya çıktığında lastiğin değiştirilmesi gerekir.

⚠ UYARI

Bir lastiğin diş aşınma göstergesi görünür hale gelirse lastik kabul edilebilir sınırın ötesinde aşınmış demektir ve derhal değiştirilmesi gerekir. Bu durumdaki bir lastikle yağışlı havalarda yüksek hızla sürmek aracın kızaklama yapmasına yol açar. Bunun sonucunda ortaya çıkan araç hakimiyetinin kaybı kazaya neden olabilir.

NOT

Emniyet açısından lastik dişlerini düzenli aralıklarla kontrol edin ve diş aşınma göstergeleri görünür hale gelmeden önce lastikleri değiştirin.

■ Lastik dönüş yönü işareti

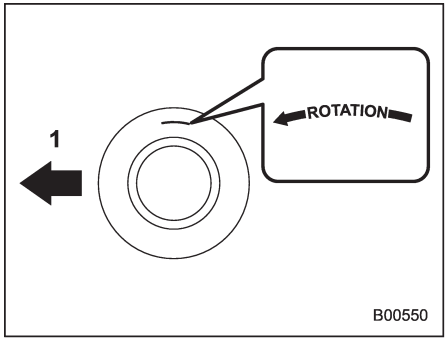

Lastik dönüş yönü işareti örneği
1) Ön

Lastiğin özel bir dönüş yönü varsa, dönüş yönü işareti lastiğin yanak kısmına yerleştirilir.

Lastik dönüş yönü işareti olan bir lastiği takarken, lastiği yön işareti yukarı doğru bakacak şekilde takın.

– DEVAMI DİĞER SAYFADA –

■ Lastik rotasyonu

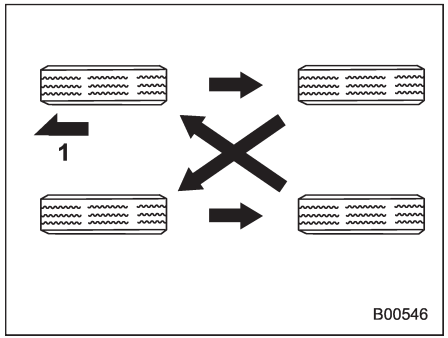

Lastikleri yönlü olmayan modeller
1) Ön

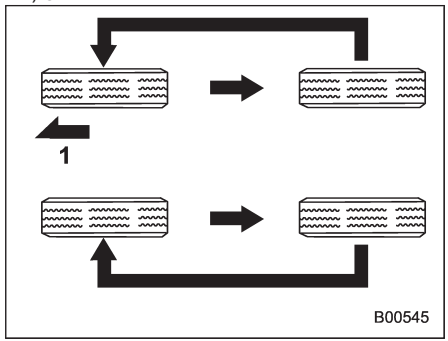

Tek yönlü lastik takılı olan modeller
1) Ön

Lastik aşınması bir lastikten ötekine değişir. Her bir lastiğin ömrünü uzatmak ve lastiklerin eşit olarak aşınmalarını sağlamak için her 10.000 kilometrede bir lastiklerin yerlerini değiştirmek en iyisidir. Her rotasyonda lastikleri şekilde gösterilen konumlara doğru hareket ettiriniz.

Rotasyon sırasında hasarlı veya eşit olmayan aşınmaya uğramış lastik varsa bunları değiştiriniz. Lastik rotasyonundan sonra lastik hava basınçlarını ayarlayınız ve bijonları mutlaka doğru sıkınız.

Yaklaşık 1.000 km yol kat ettikten sonra bijonları tekrar kontrol edin ve gevşemiş bijon varsa değiştirin.

■ Lastiklerin değiştirilmesi

Tekerlekler ve lastikler çok önemli olup, aracınızın tasarımının bölünmez bir parçasıdır; gelişi güzel değiştirilemez. Aracınızın standart donanımı olarak takılmış olan lastikler, aracın özelliklerine optimal uyumu gösterir ve çekiş, yolculuk konforu ve faydalı ömür üçlüsünden elde edilebilecek en iyi kombinasyonu verecek şekilde seçilmiştir. Her bir lastiğin lastik etiketinde yazan ebat ve yapıda ve ayrıca hız sembolü ve yük sınıfında olması şarttır.

Belirtilenlerin dışında lastiklerin kullanılması, araç hakimiyeti, yolculuk konforu, frenin tutması, kilometre saatinin hassasiyeti ve kilometre sayacının hassasiyetini azaltır. Ayrıca kaporta-lastik arasındaki mesafenin hatalı olmasına ve aracın yerden yüksekliğinin uygun olmayan bir düzeye gelmesine neden olur.

Dört lastiğin her biri de üretici, marka (diş deseni), yapı ve ebat açısından birbirleriyle aynı olmalıdır. Lastik değiştirirken aracınıza standart donanım olarak takılmış olan lastiklerin aynılarıyla değiştirmenizi tavsiye ederiz.

Aracın emniyetle kullanılması için SUBARU dört lastiğin aynı anda değiştirilmesini tavsiye eder.

⚠ UYARI

- **Lastik değiştirirken veya takarken, tüm lastiklerin aşağıdaki özellikleri aynı olmalıdır.**
  - **(a) Ebadı**
  - **(b) Dış çevre uzunluğu**
  - **(c) Hız sembolü**
  - **(d) Yük endeksi**
  - **(e) Yapısı**
  - **(f) Üreticisi**
  - **(g) Markası (sırt deseni)**
  - **(h) Aşınma miktarı**

(a) ile (d) arasındaki öğeler için, lastik plaketinde gösterilen özelliklere uymalısınız. Lastik plaketi, sürücü tarafındaki kapı direğinin alt kısmında yer almaktadır.

Tüm lastiklerin (a) ile (h) arasındaki tüm özellikleri aynı değilse, aracınızın aktarma organlarında ciddi mekanik hasarlar oluşabilir ve aşağıdakiler olumsuz etkilenebilir.

– Sürüş

– Yol tutuş

– Frenleme

– Hız göstergesi/Kilometre sayacı kalibrasyonu

– Aracın gövdesi ve lastikler arasındaki boşluk

Aynı zamanda tehlikeli olabilir ve aracın kontrolünün kaybedilmesine ve bir kazaya yol açabilir.

- **Sadece radyal lastikler kullanınız. Radyal lastikleri çapraz katlı ve/ veya çapraz lastiklerle birlikte kullanmayınız. Böyle yapmanız aracın hakimiyetini tehlikeli bir şekilde azaltabilir ve bir kazaya yol açabilir.**

■ Jantların değiştirilmesi

Jantları örneğin hasarlı olmalarından dolayı değiştirirken takılan jantların araca standart donanım olarak takılmış olan jantların teknik verilerini karşılamalarını sağlayın. Orijinal jantlar SUBARU servislerinde bulunmaktadır.

⚠ UYARI

Sadece aracınız için belirtilmiş olan jantları kullanınız. Teknik verileri karşılamayan jantlar fren kaliperinin çalışmasını engelleyebilir ve viraj alırken lastiğin jant çamur sacına sürtmesine neden olabilir. Bunun sonucunda aracın kontrolünün kaybolması bir kazaya yol açabilir.

NOT

Tekerleklerden herhangi birisi rotasyon için veya patlak lastiği değiştirmek için sökülüp takılmışsa yaklaşık 1,000 km (660 mil) yol aldıktan sonra daima bijonların sıkılığını kontrol edin. Gevşeyen bijon varsa belirtilen tork değerine sıkın.

■ Jant kapakları (mevcutsa)

▼ Jant kapağının sökülmesi

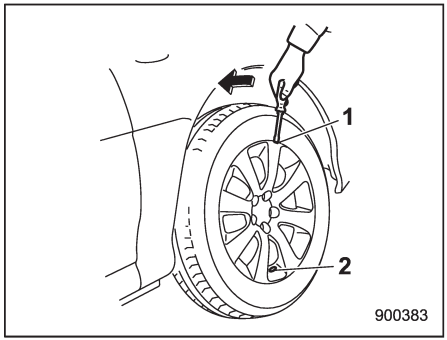

1) Tırnak
2) Supap deliği

Jant kapağını sökmek için supap deliğinin ters tarafındaki çentik kısmına düz uçlu bir tornavida sokun.

– DEVAMI DİĞER SAYFADA –

▼ Jant kapağının takılması

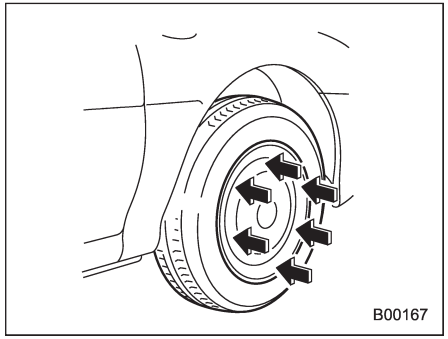

Supabı, kapaktaki supap deliği ile hizalayın, daha sonra jant üzerindeki kapağı, kapağın çevresi boyunca elinizle hafifçe vurarak yerine oturtun.

Alüminyum jantlar (mevcutsa)

Alüminyum jantlar kolayca çizilebilir ve hasar görebilir. Görünüşünü, performansını ve güvenliğini olumsuz etkilememek amacıyla jantlarla ilgili işlemlerde dikkatli olunuz.

- Tekerleklerden herhangi birisi rotasyon için veya patlak lastiği değiştirmek için sökülüp takılmışsa yaklaşık 1000 km (660 mil) yol aldıktan sonra daima bijonların sıkılığını kontrol ediniz. Gevşeyen bijon varsa belirtilen tork değerine sıkınız.
- Dişli parçalara, bijonlara veya jantın konik yüzeyine asla yağ sürmeyiniz.
- Jantı asla keskin çıkıntılara veya kaldırım taşına sürtmeyiniz.
- Lastik zincirlerini lastiğe mutlaka düzgün olarak takınız; aksi takdirde zincirler jantı çizebilir.
- Bijonlar, balans kurşunları veya jant kapağı değiştirilirken bunları alüminyum jant için tasarlanmış orijinal SUBARU parçalarıyla değiştirmenizi tavsiye ederiz.

Ön cam yıkama suyu

■ Cam yıkama suyu ekleme

⚠ DİKKAT

Boyaya zarar verebileceğinden dolayı asla motor soğutma suyunu yıkama suyu olarak kullanmayın.

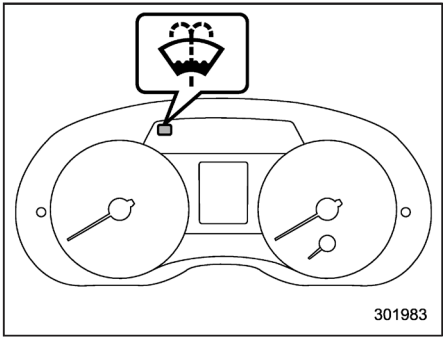

A Tipi

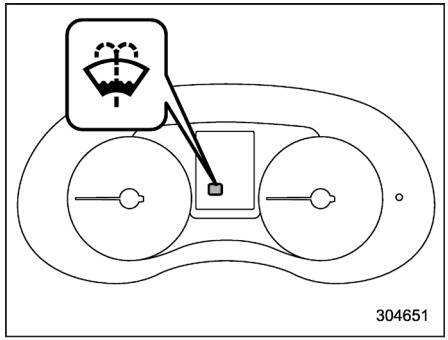

B Tipi

Kalan yıkama suyu miktarı çok düşükse, ön cam yıkama suyu uyarı lambası yanar.

Bu durumda, yıkama suyunu aşağıdaki gibi doldurun.

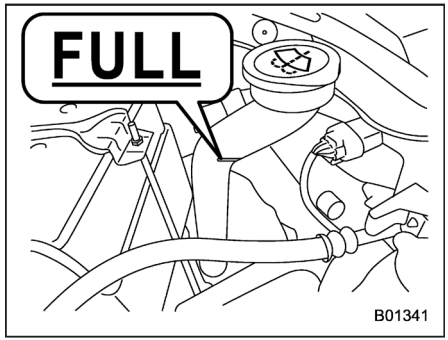

Yıkama suyu haznesinin kapağını çıkarın, ardından haznedeki "FULL (DOLU)" işaretine kadar yıkama suyu ekleyin.

■ Ön cam yıkama suyu

Ön cam yıkama suyu kullanınız. Ön cam yıkama suyu bulunmuyorsa, temiz su kullanınız.

Kışın suyun donduğu bölgelerde antifrizli cam suyu kullanınız. SUBARU cam yıkama suyu %58.5 metil alkol ve %41.5 yüzey aktif maddesi içerir. Donma sıcaklığı aşağıdaki tabloda belirtildiği gibi nasıl seyreltildiğine bağlıdır.

Yıkama suyu konsantrasyonu	Donma sıcaklığı
%30	–12°C (10.4°F)
%50	–20°C (–4°F)
%100	–45°C (–49°F)

Sıvının konsantrasyonunu hava sıcaklığına göre ayarlarken sıvının donmaması için yukarıdaki tabloya bakın.

Daha önce konmuş solüsyondan farklı bir konsantrasyon koyacaksanız depodaki cam suyunu yıkayıcıları bir süre çalıştırarak bitiriniz. Aksi halde kalan cam suyu donarak yıkayıcı memeleri tıkayabilir.

⚠ DİKKAT

Cam yıkama suyu konsantrasyonunu hava sıcaklığına göre ayarlayınız. Konsantrasyon uygun değilse püskürtülen cam suyu camda donarak görüşünüzü engelleyebilir ve cam suyu depoda donabilir.

Cam sileceklerinin değiştirilmesi

Ön camda veya cam silecek lastiklerindeki yağ, egzoz bulaşığı, böcek veya başka maddeler, camda leke kalmasına neden olabilir. Cam sileceğini çalıştırdıktan sonra lekeleri gideremiyorsanız veya silme işlemi duraksamalıysa ön camın veya arka camın dış yüzeyini ve silecek lastiklerini asitli olmayan bir deterjan veya hafif aşındırıcı bir temizlik sıvısı ile sünger veya yumuşak bez kullanarak temizleyin. Temizledikten sonra ön camı ve silecek lastiklerini temiz suyla durulayın. Ön cam temiz su ile durulandıktan sonra damlacıklar oluşmuyorsa temiz demektir.

⚠ DİKKAT

- **Silecek lastiklerini benzin veya boya tineri ya da benzol gibi bir solventle temizlemeyiniz. Bunlar silecek lastiklerinin bozulmasına yol açar.**
- **Silecek lastiklerini çıkartırken silecek silecek kollarını orijinal konumlarına getirmeyiniz. Aksi takdirde ön cam yüzeyi çizilebilir.**
- **Silecek kollarını orijinal konumlarına getirirken elinizle dikkatlice ve yavaşça getiriniz. Sadece geri dönüş yaylarını kullanarak orijinal konumlarına gitmelerine izin vermeyin. Aksi takdirde, silecek kolları deforme olabilir ve/veya ön cam yüzeyi çizilebilir.**

Bu yöntemi izledikten sonra dahi lekelenmeyi gideremiyorsanız aşağıdaki prosedürleri uygulayarak silecek lastiklerini değiştirin.

■ Ön cam silecek grubu

NOT

Silecek lastiği grubu çıkarıldığı zaman silecek kolunu indirmeyin.

▼ A Tipi

1. Cam sileceği kolunu ön camın yukarısına kaldırınız.

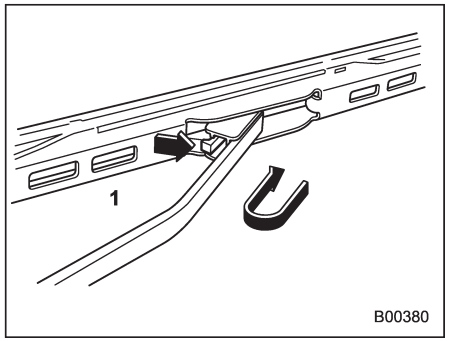

1) Durdurucu parça

2. Cam sileceği grubunu silecek takozuna bastırırken pim bölgesinden tutup ok yönünde itmek suretiyle çıkarın.

3. Cam sileceği grubunu silecek koluna takınız. Mutlaka yerine kilitleyiniz.

4. Silecek kolunu elle tutun ve yavaşça yerine indirin.

▼ B Tipi

1. Cam sileceği kolunu ön camın yukarısına kaldırınız.

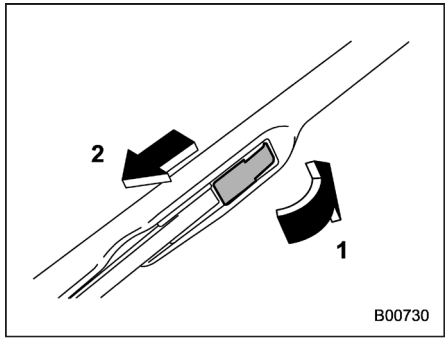

1) Kapağı açınız
2) Silecek lastiğini aşağıya çekiniz

2. Kapağı açarak ve çizimde gösterilen yöne doğru aşağıya çekerek silecek lastiği grubunu sökünüz.

3. Cam sileceği grubunu silecek koluna takınız. Mutlaka yerine kilitleyiniz.

4. Silecek kolunu elle tutun ve yavaşça yerine indirin.

■ Ön cam silecek lastiği (A ve B tipi)

NOT

Aşağıdaki çizimler, A tipi silecek lastiği grubu için lastik kauçuğu değiştirme prosedürlerini göstermektedir ancak değiştirme prosedürleri B tipi silecek lastiği grubuyla aynıdır.

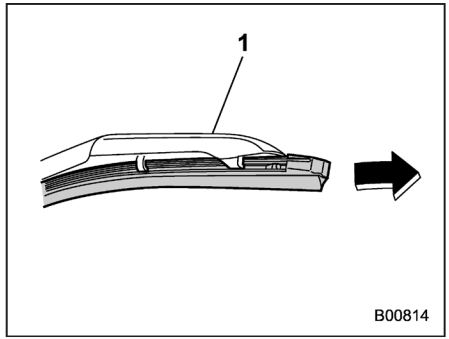

1) Destek

1. Silecek lastiği grubunun kilitli ucunu tutunuz ve lastiklerdeki takozlar destekten kurtuluncaya kadar çekiniz.

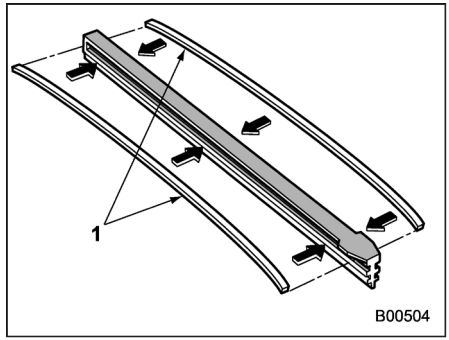

1) Metal sırtlar

2. Yeni silecek lastiğinde iki adet metal sırt yoksa eski silecek lastiğinin metal sırtlarını çıkarınız ve yeni silecek lastiklerine takınız.

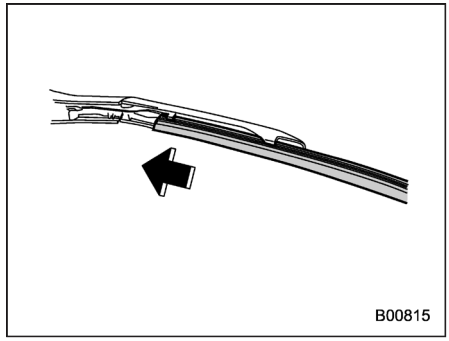

3. Desteğin tırnaklarını lastikteki kanallara

– DEVAMI DİĞER SAYFADA –

geçiriniz ve silecek lastiği grubunu kilitlenin-ceye kadar desteğe doğru itiniz.

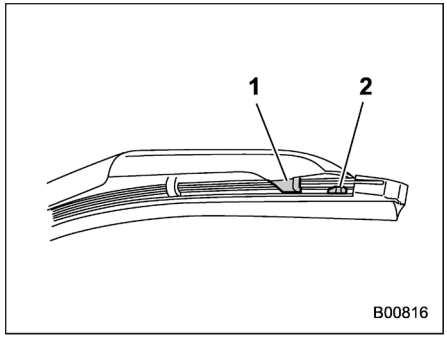

1) Tırnak
2) Stoper

4. Desteğin ucundaki tırnakları mutlaka resimde görüldüğü gibi lastikteki takozların arasına geçiriniz. Lastik doğru olarak sabitlenmezse silecek lastiği ön camı çizebilir.

■ Arka cam silecek grubu

1. Cam sileceği kolunu arka camdan yukarı kaldırınız.

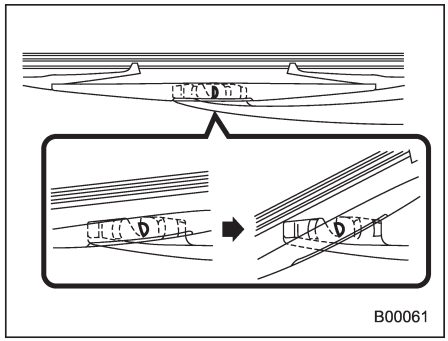

2. Silecek lastiği grubunu saat ibresinin tersi yönde çeviriniz.

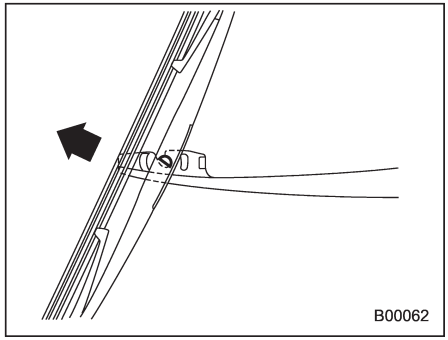

3. Silecek lastiği grubunu silecek kolundan ayırmak için size doğru çekiniz.

4. Cam sileceği lastiği grubunu silecek koluna takınız. Mutlaka yerine kilitleyiniz.

5. Silecek kolunu elle tutunuz ve yerinde yavaşça alçaltınız.

■ Arka cam silecek lastiği

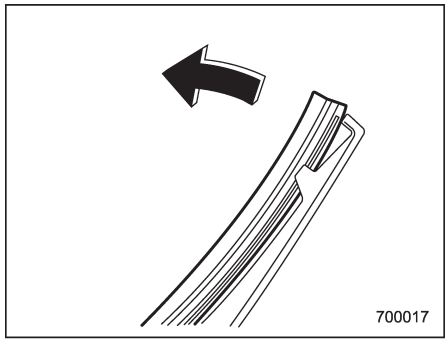

1. Silecek lastiği grubunu plastik destekten ayırmak için silecek lastiği grubunun ucunu dışarıya doğru çekiniz.

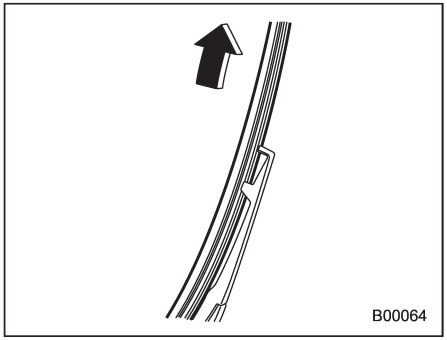

2. Silecek lastiği grubunu plastik desteğin dışına doğru çekiniz.

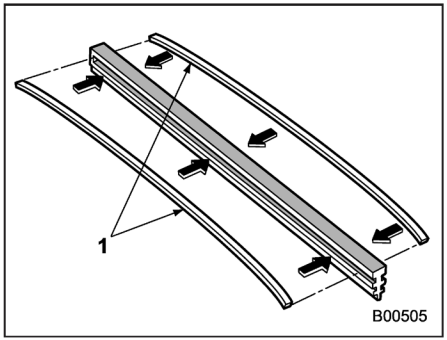

1) Metal sırtlar

3. Yeni silecek lastiğinde iki adet metal sırt yoksa eski silecek lastiğinin metal sırtlarını çıkartınız ve yeni silecek lastiklerine takınız.

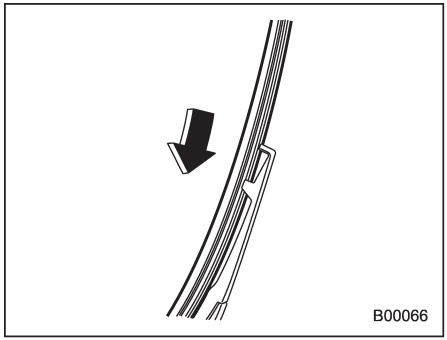

4. Metal desteğin tırnaklarını lastikteki kanallara geçiriniz ve silecek lastiği grubunu kaydırarak yerine oturtunuz.

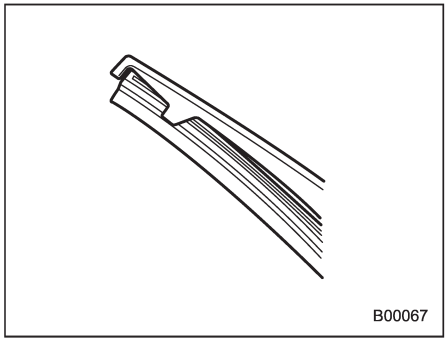

Lastiğin iki ucunu takozlarla plastik desteğin uçlarına yerleştirin.

– DEVAMI DİĞER SAYFADA –

Lastik doğru olarak sabitlenmezse silecek arka camı çizebilir.

Akü

■ Aküyle ilgili önlemler!

⚠ UYARI

Bu talimatları dikkatle okuyun:

Aküyle doğru ve güvenli bir şekilde çalışmak için aküyü kullanmadan veya kontrol etmeden önce aşağıdaki önlemleri dikkatle okuyun.



Koruyucu gözlük veya yüz maskesi takın:

Aracınızın aküsünün yakınında çalışırken daima koruyucu gözlük/yüz maskesi takın. Akü elektroliti sülfürik asit içerir ve dolayısıyla asit gözlerinize sıçrarsa körlüğe sebep olabilir. Aynı zamanda aküler oldukça yanıcı ve patlayıcı olan hidrojen gazı yayar. Bu gazın ateş alması durumunda koruyucu gözlük/yüz maskesi kullanmak hayati önem taşır.



Akü elektroliti sülfürik asit içerir:

Akü elektroliti sülfürik asit içerdiği için akü kontrolü yaparken koruyucu gözlük/yüz maskesi ve koruyucu eldiven kullanınız. Aküyü devirmekten ve darbelere maruz bırakmaktan sakınınız. Bu, akü elektrolitinin sıçramasına yol açabilir.

Körlüğe ve yanıklara sebep olabileceğinden hiçbir durumda akü elektrolitinin derinizle, gözlerinizle veya elbiselerinizle temas etmesine izin vermeyiniz. Akü elektroliti cildinize, gözlerinize ya da giysilerinize bulaşırsa, derhal bol suyla yıkayın. Akü elektroliti gözlerinize kaçarsa derhal doktora başvurunuz.

Akü elektroliti kazara yutulursa derhal bol miktarda süt veya su için ve hemen doktora başvurun.

Akü elektrolitinin çürütücü etkisi vardır. Aracınızın boyalı kısımlarına veya kumaş kaplı kısımlarına sıçrarsa derhal bol suyla yıkayınız.



Çocukları uzak tutun:

Akülerle sadece potansiyel tehlikelerden bilgisi olan kişiler uğraşmalıdır. Özellikle çocukları aracınızın aküsünün yanından uzaklaştırın. Aküyle yanlış uğraşma sonucu körlük veya yanıklar meydana gelebilir.

Açık alevleri uzakta tutun:

Aracınızın aküsünün üstünde veya yakınında çalışmaya başlamadan önce tüm sigara, kibrit ve çakmak gibi yanıcı maddeleri söndürün.

Ayrıca aküyü yanıcı maddelerden ve elektrik kıvılcımından uzakta tutunuz. Aküler oldukça yanıcı ve patlayıcı hidrojen gazı yaydıkları için çevrede açık alev veya kıvılcım varsa bunlar bir patlamaya neden olabilir.

Aracınızın aküsünün yanında çalışırken metal takımların, akünün (+) ve (-) kutup başlarını kısa devre yaptırmamasına veya akünün (+) kutbunu aracın şasisine bağlamamaya dikkat ediniz. Bir kısa devre elektrik kıvılcımlarının oluşmasına ve bir patlamaya yol açabilir.

Elektrik kıvılcımlarını önlemek için akü üzerinde veya yanında çalışmaya başlamadan önce tüm yüzük, kol saati gibi metal aksesuarlar çıkarılmalıdır.

Patlamaları önlemek için:

Şarj edilmekte iken aküler oldukça yanıcı ve patlayıcı hidrojen gazı yayar. Bir patlamayı önlemek için aracınızın aküsünü iyi havalandırılan bir alanda şarj ediniz ve açık alevleri uzakta tutunuz.

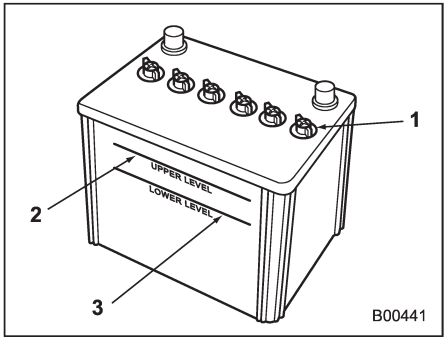

1) Kapak
2) Üst seviye
3) Alt seviye

Akü elektroliti seviyesini periyodik olarak kontrol etmek veya periyodik olarak saf su doldurmak gereksizdir.

Ancak, akü elektroliti seviyesi alt seviye işaretinin altında ise kapağı açınız. Üst seviye işaretine kadar saf su ile doldurunuz.

DİKKAT

Aküyü şarj ederken asla 10 amper üzerinde şarj akımı kullanmayın; bu akünün ömrünü kısaltır.

Sigortalar

⚠ DİKKAT

Ciddi hasarlar oluşmasına veya yangın çıkmasına neden olabileceğinden değiştireceğiniz sigortanın yerine asla daha yüksek amperli bir sigorta takmayın ve sigortadan başka bir malzeme kullanmayın.

Sigortalar, kablo demetlerinin ve elektrikli donanımın zarar görmesini önlemek için aşırı yük altında eriyecek şekilde tasarlanmıştır. Sigortalar iki adet sigorta kutusunda yer alır.

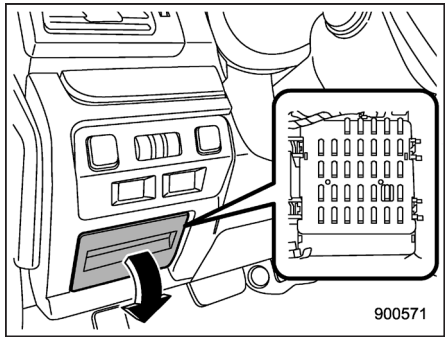

Bunlardan biri, sürücü tarafında ön göğsün altındaki sigorta kutusu kapağının arkasındadır. Kapağı sökmek için, dışarı çekip çıkartınız.

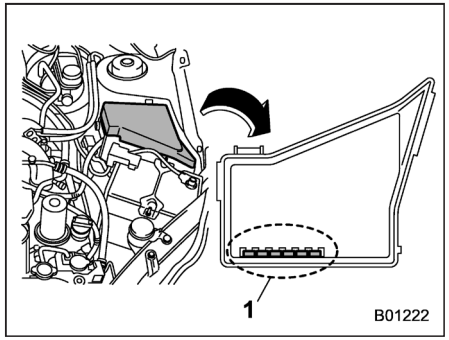

1) Yedek sigortalar

Diğeri, (ana sigorta kutusu) motor bölmesinde yer alır. Yedek sigortalar, sigorta kutusu kapağındadır.

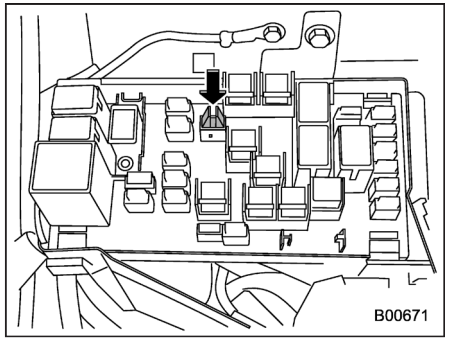

Sigorta maşası ve yedek sigortalar motor bölmesindeki ana sigorta kutusunda saklanmaktadır.

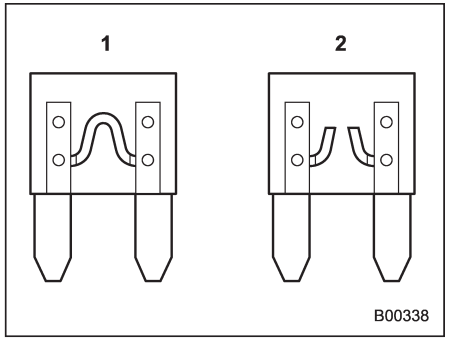

1) İyi
2) Atmış

Herhangi bir lamba, aksesuar veya başka bir elektrikli kumanda çalışmazsa ilgili sigortayı kontrol ediniz. Sigorta atmışsa değiştiriniz.

1. Kontak anahtarını "LOCK"/ "OFF" konumuna getiriniz ve bütün elektrikli aksesuarları kapatınız.

2. Sigorta kutusu kapağını çıkarınız.

3. Hangi sigortanın atmış olabileceğini belirleyiniz.

Sigorta kutularının kapaklarının arkasına bakınız ve "Sigortalar ve devreler" ☞12-14 konusuna bakınız.

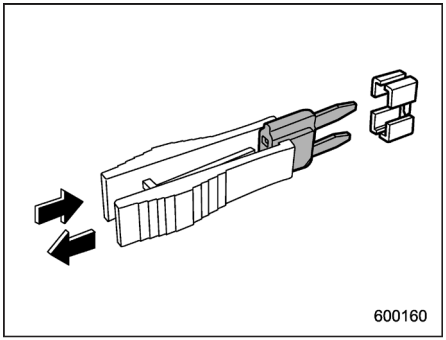

4. Sigortayı, sigorta maşasıyla çıkarınız.

5. Sigortayı inceleyiniz. Atmışsa aynı amperdeki bir yedek sigorta ile değiştiriniz.

6. Aynı sigorta bir daha atarsa bu durum sistemde bir arıza olduğunu gösterir. Onarımlar için SUBARU servisinizle temas kurmanızı tavsiye ediyoruz.

Aksesuarların takılması

Aracınıza sis lambaları veya başka bir elektrikli donanımı takmadan önce daima SUBARU servisinize danışınız. Bu tür aksesuarlar araca uygun değillerse veya yanlış takılırsa elektronik sistemin arızalanmasına sebep olabilir. Aracınıza sadece orijinal SUBARU aksesuarları takmanızı tavsiye ederiz.

Aynı zamanda, aracınıza radyo takmadan önce daima SUBARU servisinize danışmanızı tavsiye ederiz.

Ampullerin değiştirilmesi

⚠ UYARI

Yanmakta olan bir ampul çok sıcak olabilir. Ampulleri değiştirmeden önce lambaları söndürün ve ampullerinin soğumasını bekleyin. Aksi takdirde ciddi yanıklara maruz kalabilirsiniz.

⚠ DİKKAT

Ampulü değiştirdiğinizde aynı amperde bir ampul takınız. Farklı değerde ampul takılması yangına sebep olabilir. Her bir ampulün voltajını öğrenmek için "Ampul tablosu" ☞12-18 konusuna bakınız.

Lamba ampulünün cam kısmına çıplak elle dokunmayın. Cam kısma dokunmak zorundaysanız, temiz ve kuru bir bez kullanarak ampule nem veya yağ temas etmesini önleyin. Ampul çizilirse veya yere düşerse, patlayabilir veya camı çatlayabilir.

NOT

• A tipi gösterge tablosu bulunan modeller için, SRH arızalı ise, kontak açıldığında (ON) gösterge tablosu üzerindeki SRH

– DEVAMI DİĞER SAYFADA –

OFF gösterge ışığı yanıp söner. Bu, SRH'in devre dışı bırakıldığını gösterir. Kontrol için bir SUBARU servisine danışmanızı tavsiye ederiz.

• B tipi gösterge tablosu bulunan modeller için, SRH arızalı ise, kontak açıldığında (ON) gösterge tablosu üzerindeki uyarı ekranında bir mesaj görünür. Bu, SRH'in devre dışı bırakıldığını gösterir. Kontrol için bir SUBARU servisine danışmanızı tavsiye ederiz.

■ Farlar (LED far bulunan modeller)

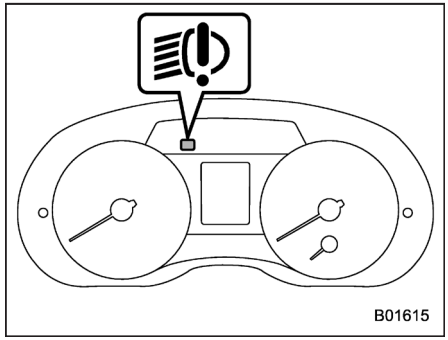

A Tipi

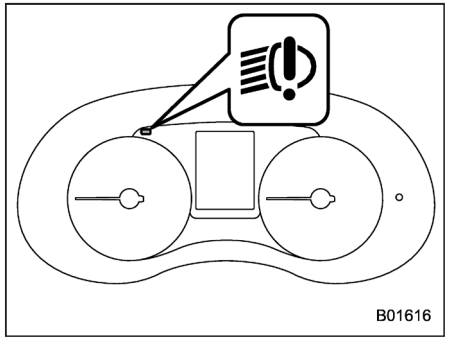

B Tipi

LED farlar arızalanırsa, LED far uyarı lambası yanar.

Aracınızı derhal bir SUBARU servisinde kontrol ettirmenizi tavsiye ederiz.

■ Farlar (halojen farlı modeller)

⚠ DİKKAT

Halojen far ampulleri kullanım sırasında çok ısınır. Ampul yüzeyine çıplak elle veya yağlı eldiven ile dokunursanız ampul yüzeyindeki parmak izi veya yağ sıcak noktaya dönüşerek ampulün patlamasına neden olur. Ampul yüzeyinde parmak izleri veya yağ varsa, bunları alkol ile nemlendirilmiş yumuşak bir bezle siliniz.

NOT

• Far seviye ayarı yapılması gerekiyorsa far ayarının doğru yapılması için SUBARU servisine danışmanızı tavsiye ederiz.

• Ampulleri değiştirmek zor olabilir. Gerekirse ampulleri SUBARU servisinize değiştirtiniz.

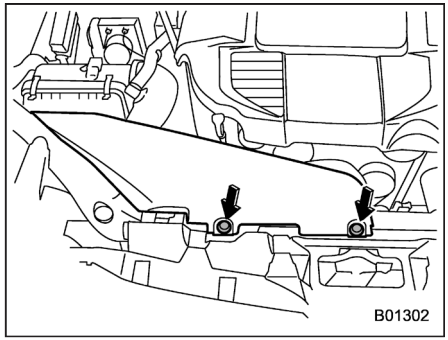

Sağ taraftaki far ampuünü değiştirmek için, hava emme kanalı üzerindeki klipsleri açmak için bir tornavida kullanın, sonra hava emme kanalını çıkarın.

▼ Uzun far

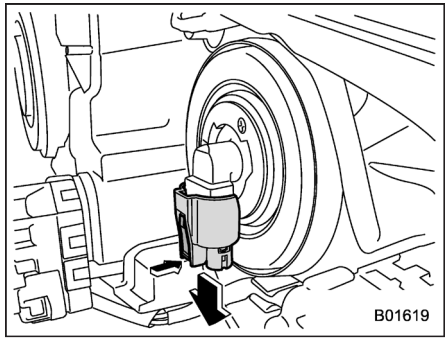

1. Konektörü ampulden ayırın.

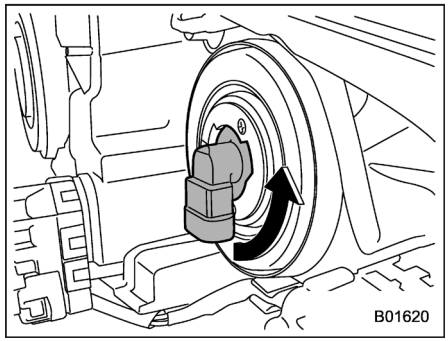

2. Ampulü saat yönünün tersine çevirerek far grubundan çıkarın.

3. Ampulü yenisiyle değiştiriniz. Bu sırada, ampul yüzeyine değmemeye özen gösteriniz.

4. Ampulü far grubuna takmak için ampulü, klik sesi gelinceye kadar saat yönünde çevirin.

5. Konektörü tekrar bağlayın.

▼ Kısa far

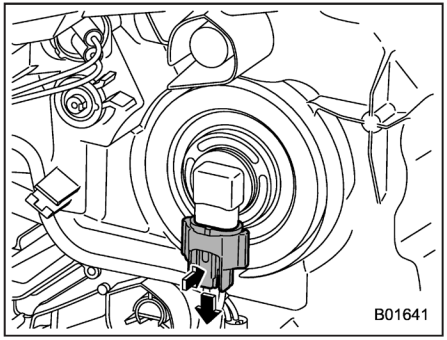

1. Konektörü ampulden ayırın.

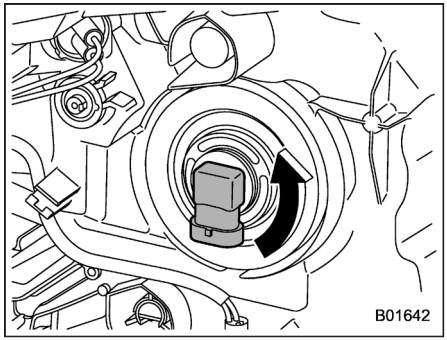

2. Ampulü saat yönünün tersine çevirerek far grubundan çıkarın.

3. Ampulü yenisiyle değiştiriniz. Bu sırada, ampul yüzeyine değmemeye özen gösteriniz.

4. Ampulü far grubuna takmak için ampulü, klik sesi gelinceye kadar saat yönünde çevirin.

5. Konektörü tekrar bağlayın.

– DEVAMI DİĞER SAYFADA –

■ Ön sinyal lambası ve park lambası

NOT

• Ampulleri değiştirmek zor olabilir. Gerekirse ampulleri SUBARU servisinize değiştirtiniz.

• Park lambası için kullanılan ampuller geleneksel ampullerden daha beyaz ışık yayar. Değiştirilmesi için SUBARU servisinizle temas kurmanızı tavsiye ederiz.

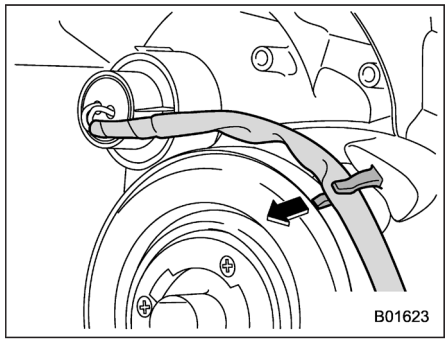

Ön sinyal lambası (halojen farlı modeller)

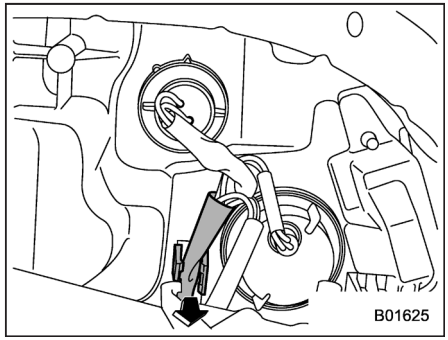

Ön sinyal lambası (LED farlı modeller)

1. Konektörü klipsten ayırın.

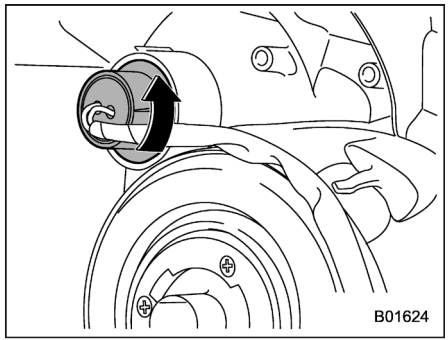

Ön sinyal lambası (halojen farlı modeller)

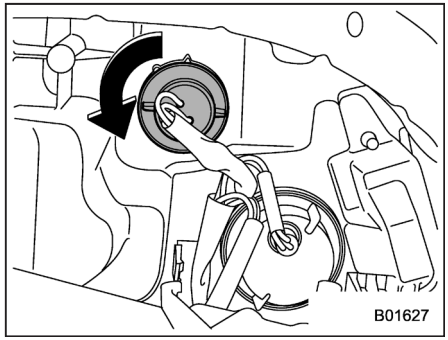

Ön sinyal lambası (LED farlı modeller)

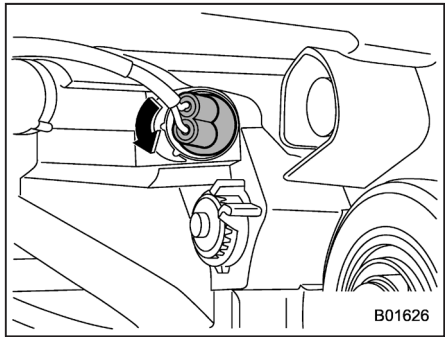

Park lambası (halojen farlı modeller)

2. Soketi saat yönünün tersine doğru çevirin ve çekerek çıkarın.

3. Ampulü ampul soketinden çıkarın ve yenisiyle değiştirin.

4. Soketi far grubuna takmak için, onu klik sesi gelinceye kadar saat yönünde çevirin.

5. Konektörü klipse takın.

■ Ön sis lambası ve gündüz sürüş lambası (mevcutsa)

NOT

Ampulleri değiştirmek zor olabilir. Gerekirse ampulleri SUBARU servisinize değiştirtin.

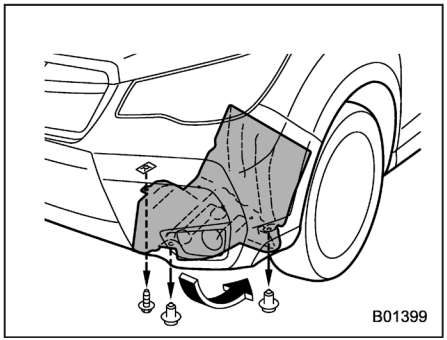

1. 3 klipsi çıkarınız ve çamurluğu ters çeviriniz.

2. Konektörü ampulden ayırınız.

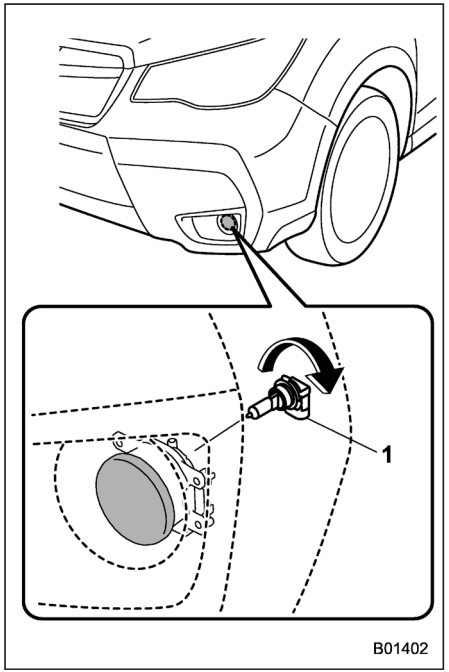

A Tipi

1) Sis lambası

– DEVAMI DİĞER SAYFADA –

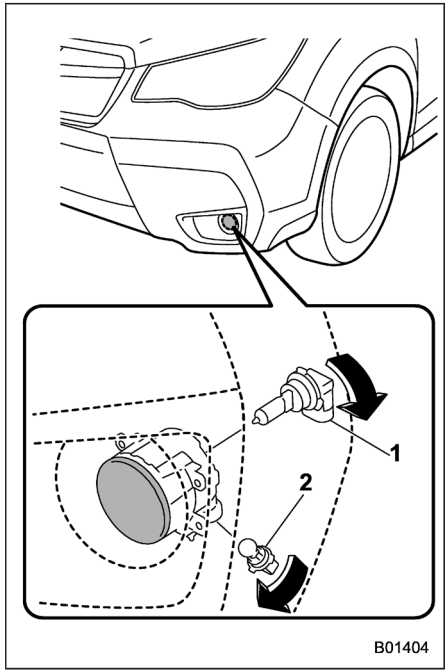

B Tipi

1) Sis lambası
2) Gündüz sürüş lambası

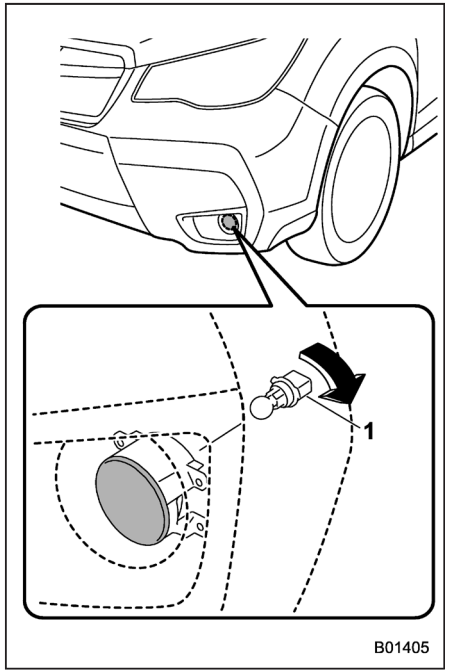

Tip C

1) Gündüz sürüş lambası

3. Ampulü saat yönünün tersine çevirerek çıkarın.

4. Ampulü yenisiyle değiştirin ve yeni ampulü saat yönünde çevirerek takın.

5. Ampulü değiştirdikten sonra çamurluğu yeniden takınız.

■ Yan sinyal lambası (mevcutsa)

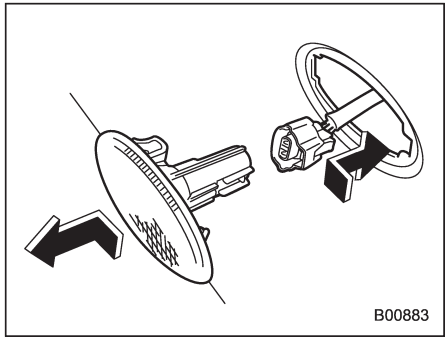

1. Yan sinyal lambası lensini öne doğru itiniz ve sökünüz.

2. Konektörü soketten dışarı çekerek çıkarınız.

NOT

Ampul, yan sinyal lambası grubunun entegre bir parçasıdır. Ampul yanarsa, yan sinyal lambası grubunun tümü değiştirilmelidir.

■ Arka lamba grubu

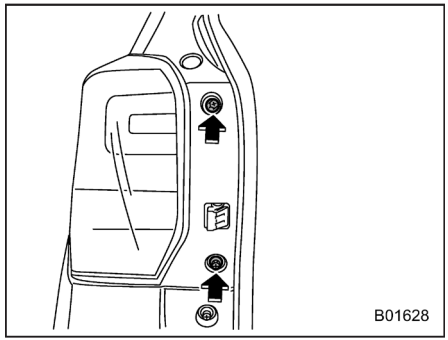

1. Bir yıldız tornavida kullanarak, arka lamba grubunu sabitleyen üst ve alt vidaları sökünüz.

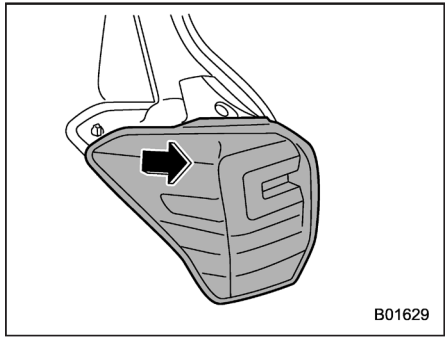

2. Arka lamba grubunu arkaya doğru kaydırınız ve araçtan sökünüz.

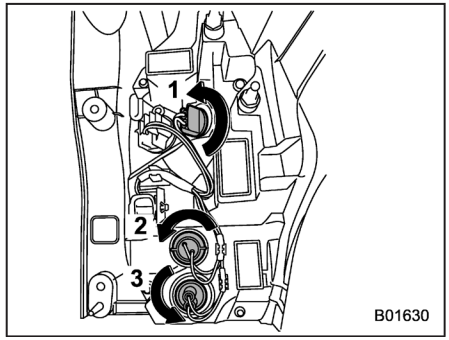

1) Arka lamba
2) Arka sinyal lambası
3) Geri vites lambası (varsa)

3. Ampul soketini saat yönünün tersine çevirerek arka lamba grubundan çıkarınız.

4. Ampulü ampul soketinden çekip çıkarınız ve yenisiyle değiştiriniz.

5. Ampul soketini arka lamba grubuna yerleştiriniz ve kilitleninceye kadar saat yönünde çeviriniz.

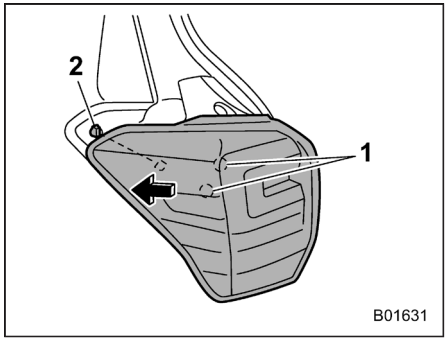

1) Merkezleme pimleri
2) Klips

6. 2 adet merkezleme pimini hizalayarak ve aracın üzerindeki kılavuz deliklerle klipsleri üst üste getirerek arka lamba grubunu yerleştiriniz.

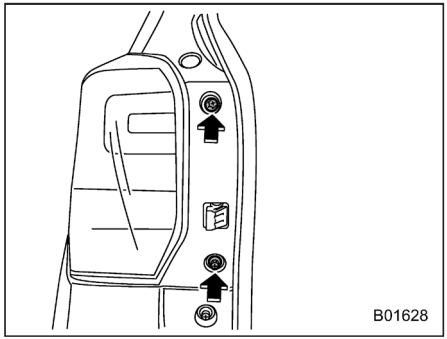

– DEVAMI DİĞER SAYFADA –

7. Üst ve alt vidaları sıkınız.

■ Plaka lambası

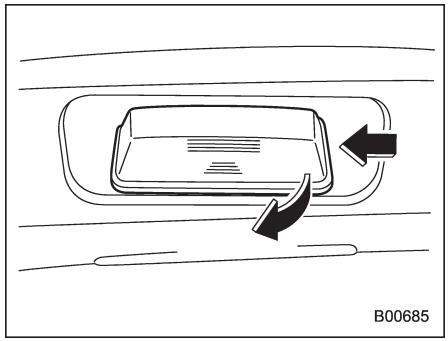

1. Sağ taraftaki plaka lambası kapağını çıkarmak için, kapağın sağ tarafına bir parmağınızı sokun ve ardından sola bir defa bastırıp dışarı çekerek çıkarın. Sol taraftaki plaka lambası kapağını çıkarmak için, kapağın sol tarafına bir parmağınızı sokun ve ardından sağa bir defa bastırıp dışarı çekerek çıkarın.

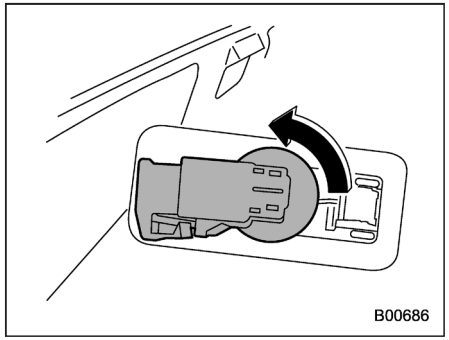

2. Ampul soketini saat yönünün tersine çeviriniz ve soketi çekip çıkarınız.

3. Ampulü soketten dışarı çekerek çıkarınız.

4. Yeni bir ampul takınız.

5. Ampul soketini ve plaka lambası kapağını yerine takınız.

■ Diğer ampuller

Ampulleri değiştirmek zor olabilir.

Gerekirse ampulleri SUBARU servisinize değiştirtin.

Pil değiştirme

Giriş anahtarı/uzaktan kumanda pili aşağıdaki koşullarda tükenmiş olabilir.

- Anahtarsız giriş fonksiyonu dengesiz çalışıyorsa
- Uzaktan kumanda ile anahtarsız giriş sisteminin çalışma mesafesi sabit değilse
- Standart mesafede verici düzgün çalışmıyorsa

Pili yenisiyle değiştirin.

⚠ DİKKAT

- **Pili değiştirirken giriş anahtarına / uzaktan kumandaya toz, yağ veya suyun girmesine izin vermeyiniz.**
- **Pili değiştirirken giriş anahtarındaki/ uzaktan kumandadaki baskılı devreye zarar vermemeye dikkat edin.**
- **Çocukların pile veya sökülmüş herhangi bir parçaya dokunmasına izin vermeyiniz, çocukların bu parçaları yutma riskini dikkate alınız.**
- **Pilin yanlış değiştirilmesi durumunda patlama tehlikesi. Her zaman aynı marka veya benzer kalitede pil kullanın.**

• Piller güneş ışığı, ateş veya benzeri aşırı ısı kaynaklarına maruz bırakılmamalıdır.

NOT

• Sadece üretici tarafından tavsiye edilen aynı veya eşdeğer tipteki bir pil ile değiştiriniz.

• Kullanılmış pilleri yerel kanunlara göre imha ediniz.

• Sıvı sızıntısını önlemek için pili doğru şekilde takın. Terminalleri bükmemeye dikkat edin. Aksi takdirde arıza meydana gelebilir.

• Pilin yetkili bir SUBARU bayisinde değiştirilmesi tavsiye edilir.

• Yeni bir pil kullanınız.

• Pili değiştirdikten sonra, giriş anahtarı / uzaktan kumanda işlevlerinin düzgün bir şekilde çalışıp çalışmadığını teyit ediniz.

■ Giriş anahtarının pilinin değiştirilmesi

⚠ DİKKAT

Giriş anahtarı kapağını çıkarırken veya yeniden takarken, plastik kısmın çıkmamasına veya hizalamasının bozulmamasına dikkat edin.

Pil: Düğme pil CR2032

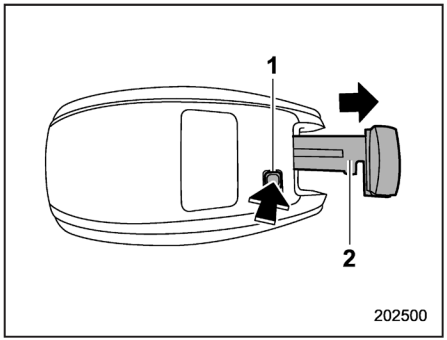

1) Açma düğmesi
2) Mekanik anahtar

1. Mekanik anahtarı çıkarın.

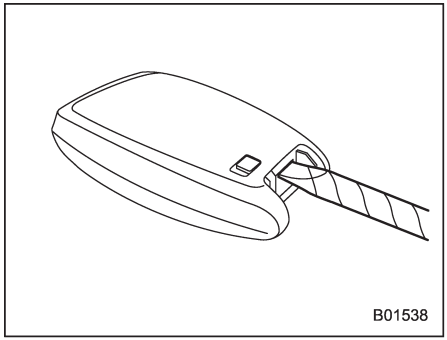

2. Kapağı çıkarmak için düz uçlu bir tornavidanın ucuna bant veya kumaş sarın ve boşluğa sokun.

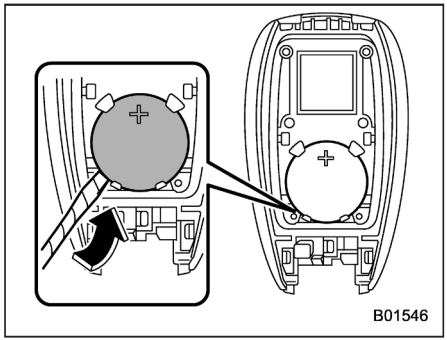

3. Pili, ucu bantla veya bezle sarılmış düz uçlu bir tornavida kullanarak çıkarın.

– DEVAMI DİĞER SAYFADA –

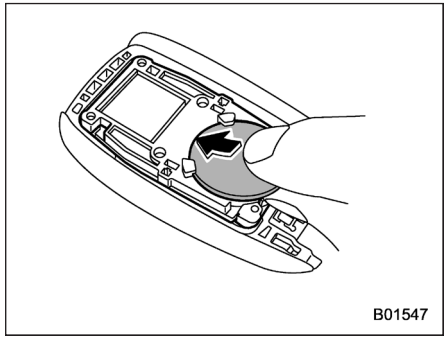

4. Şekilde gösterildiği gibi pozitif (+) kutup yukarı bakacak şekilde yeni bir pil takınız.

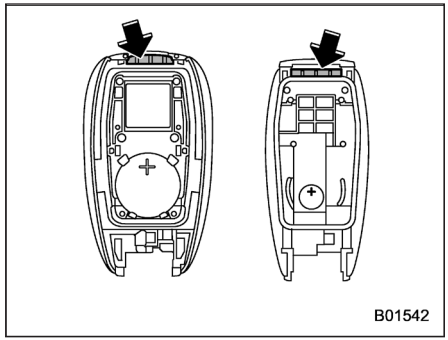

5. Kapağı giriş anahtarına çıkıntılarını ve girintilerini eşleştirerek takın.

■ Kumandanın pilinin değiştirilmesi

▼ TPMS bulunmayan modeller

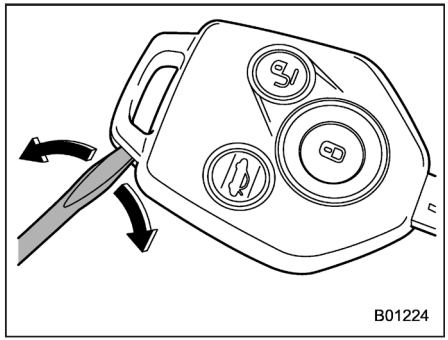

1. Düz uçlu bir tornavida yardımıyla muhafazayı açınız.

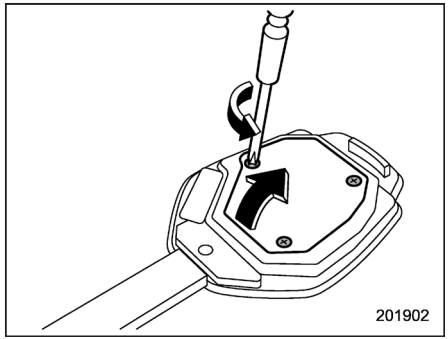

2. Üç vidayı sökünüz ve muhafazayı çıkartınız.

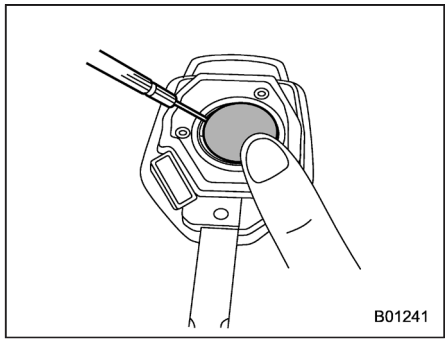

3. Pili, resimde gösterildiği gibi parmaklarınızla hafifçe iterek, pil ve yuva arasında bir boşluk oluşturun. Sonra boşluğa, ucu bant ile sarılmış düz uçlu bir tornavida sokun.

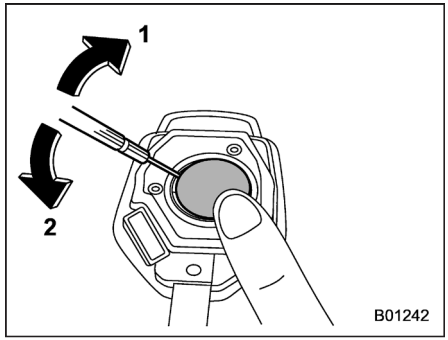

4. Düz uçlu tornavidayı 1 ve 2'de gösterilen sıra ile hareket ettiriniz, yuvaya ve kutuplara zarar vermemeye özen göstererek pili çıkarınız.

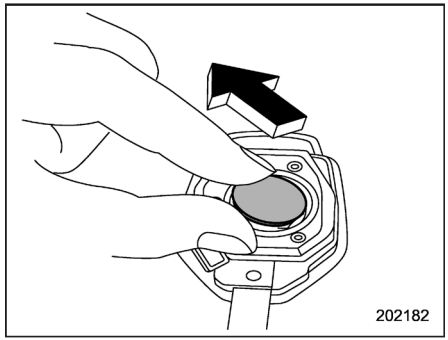

5. Eski pili çıkarınız.

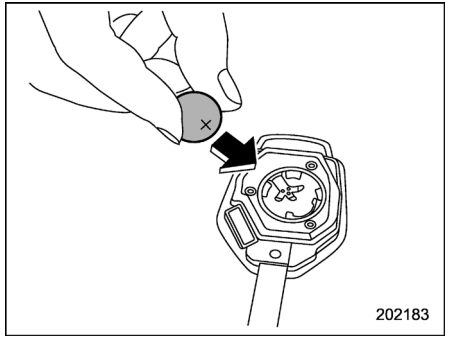

6. Yeni (CR-1620 veya eşdeğeri) pili, pozitif (+) kutup yukarı gelecek şekilde takınız.

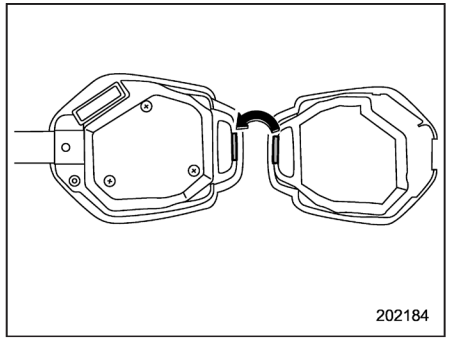

7. Düğme tarafındaki eşleşme parçasını anahtar tarafındaki kancaya geçirerek muhafazayı birleştiriniz.

Pil değiştirildikten sonra uzaktan kumanda, anahtarsız giriş sistemi kontrol ünitesi ile senkronize edilmelidir. Üniteyi senkronize etmek için "🔒" veya "🔓" düğmesine bir kaç defa basınız.

▼ TPMS bulunan modeller

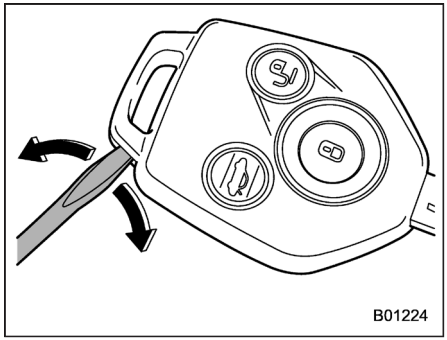

1. Düz uçlu bir tornavida yardımıyla muhafazayı açınız.

– DEVAMI DİĞER SAYFADA –

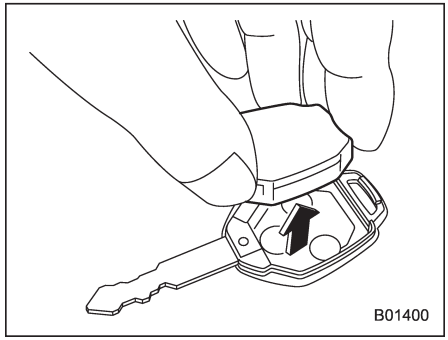

2. Kumanda muhafazasını anahtar başlığından çıkarın.

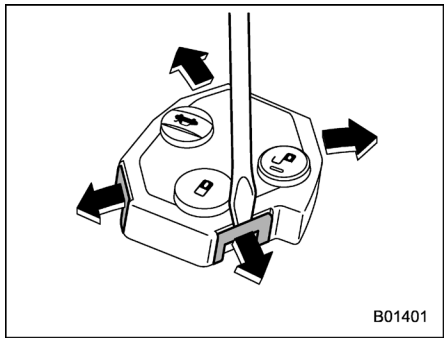

3. Kumanda muhafazasını, kancaları ayırarak açın.

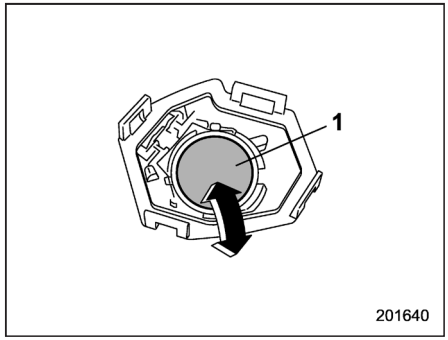

1) Negatif (-) kutup yukarı bakmalıdır

4. Eski plin yerine yenisini takın (CR1620 veya eşdeğeri) ve negatif (–) tarafın yukarı baktığından emin olun.

5. Kumanda muhafazasını, kancaları geçirerek birleştirin.

6. Kumanda muhafazasını anahtar başlığına takın.

7. Anahtar başlığının çıkarılan yarısını tekrar takın.

Pil değiştirildikten sonra uzaktan kumanda, anahtarsız giriş sistemi kontrol ünitesi ile senkronize edilmelidir. Üniteyi senkronize etmek için "🔒" veya "🔓" düğmesine altı defa basın.

Teknik Özellikler 12-2
- **Ebatlar 12-2**
- **Motor 12-3**
- **Yakıt 12-3**
- **Motor yağı 12-4**
- **Manuel şanzıman, ön diferansiyel ve arka diferansiyel dişli yağı 12-8**
- **Sıvılar 12-10**
- **Motor soğutma suyu 12-11**
- **Elektrik sistemi 12-12**
- **Lastikler 12-12**
- **Geçici stepneler 12-12**
- **Ön düzen ayarı 12-13**
- **Fren diski 12-13**

Sigortalar ve devreler 12-14
- **Yolcu bölmesindeki sigorta paneli 12-14**
- **Motor bölmesindeki sigorta paneli 12-16**

Ampul tablosu 12-18

Araç bilgileri 12-21

Teknik özellikler

Aşağıdaki teknik özellikler önceden haber verilmeksizin değiştirilebilir.

■ Boyutlar

mm (inç)

Öğe		Benzinli modeller			Dizel modeller
		2.0 L turbo olmayan modeller	2.5 L modeller	2.0 L turbo modeller	
Toplam uzunluk		4,610 (181.5)*2 4,595 (180.9)*3			
Toplam genişlik		1,795 (70.7)			
Toplam yükseklik	Tavan rayları bulunan modeller	1,735 (68.3)			
	Tavan rayları bulunmayan modeller	1,715 (67.5)*4 1,685 (66.3)*5			
Dingil mesafesi		2,640 (103.9)			
Aks genişliği	Ön	1,545 (60.8)			
	Arka	1,555 (61.2)			
Yerden yükseklik*1		220 (8.7)			

*1: Araç boşken ölçülmüş
*2: Sportif tamponu olmayan modeller
*3: Sportif tamponu olan modeller
*4: Kanat tipi tavan anteni bulunan modeller
*5: Çubuk tipi tavan anteni bulunan modeller

■ Motor

Motor modeli	Benzinli motor			Dizel motor
	FB20 (2.0 L, DOHC, turbosuz)	FB25 (2.5 L, DOHC, turbosuz)	FA20 (2.0-litre, DOHC, turbo)	EE20 (2.0-litre, DOHC, turbo)
Motor türü	Karşılıklı yatay, sıvı soğutmalı 4 silindirli, 4 zamanlı benzinli motor			Karşılıklı yatay, sıvı soğutmalı 4 silindirli, 4 zamanlı dizel motor
Süpürme hacmi cm^3	1,995	2,498	1,998	1,998
Çap X Strok mm (inç)	84.0 x 90.0 (3.31 x 3.54)	94.0 x 90.0 (3.70 x 3.54)	86.0 x 86.0 (3.39 x 3.39)	86.0 x 86.0 (3.39 x 3.39)
Sıkıştırma oranı	10.5 : 1	10.0 : 1*1 10.3 : 1*1	10.6 : 1	15.2 : 1
Ateşleme sırası	1 – 3 – 2 – 4			1 – 3 – 2 – 4

*1: Sıkıştırma oranı modelden modele farklılık gösterebilir. Detaylar için SUBARU servisinize danışmanızı tavsiye ederiz.

■ Yakıt

Model			Yakıt gereksinimi	Yakıt deposu kapasitesi
Turbo olmayan modeller	Avustralya modelleri		Kurşunsuz benzin, 90 veya daha üstü Araştırma Oktan numarası ile	60 litre (15.9 US gal, 13.2 Imp gal)
	Diğer modeller	2.0 L modeller	Araştırma Oktan numarası 95 veya daha yüksek olan kurşunsuz benzin*1	
		2.5 L modeller	Kurşunsuz benzin, 90 veya daha üstü Araştırma Oktan numarası ile	
Turbo benzinli modeller			Kurşunsuz benzin, 95 veya daha üstü Araştırma Oktan numarası ile	
Dizel modeller			EN590 veya eşdeğeri teknik özelliklere sahip dizel yakıt	

*1: Belirtilen cins yakıt yoksa, "Yakıt" ☞7-3 konusuna bakınız.

– DEVAMI DİĞER SAYFADA –

■ Motor yağı

Kontrol, ekleme ve değişim prosedürü veya diğer detaylar için, "Motor yağı" ☞11-15 konusuna bakınız.

NOT

Motor yağı ve filtresi değişim prosedürü uzman personel tarafından gerçekleştirilmelidir. Bu değişimi, SUBARU bayinize yaptırmanızı tavsiye ederiz.

▼ Onaylı motor yağı

Her zaman SUBARU onaylı motor yağını kullanınız. Detaylar için hemen bir SUBARU servisi ile temas kurmanızı tavsiye ediyoruz.

Onaylı motor yağı yoksa, bir sonraki sayfada tanımlanan alternatif motor yağını kullanın.

▼ Alternatif motor yağı

SUBARU onaylı yağ yoksa, aşağıdaki alternatif yağ kullanılabilir.

NOT

Belirtilen yağ miktarları sadece kılavuz niteliğindedir. Değişim için gerekli miktar, sıcaklık ve diğer faktörlere bağlı olarak ufak farklılıklar gösterebilir.

▽ Turbo olmayan modeller

Yağ sınıfı	SAE viskozite numarası ve uygulama sıcaklığı	Yağ kapasitesi
 ZOM0377 kabı üzerinde "RESOURCE CONSERVING" (KAYNAK TASARRUFLU) yazan API sınıfı SN olan yağlar veya  ZOM0293 ILSAC sertifikasyon işareti (Starburst işareti) ile tespit edilebilen ILSAC GF-5 sınıfı yağlar veya ACEA A3 veya A5 spesifikasyonu	0W-20* motor yağı optimum motor performansı ve koruması için önerilir. 5W-30 veya 5W-40 motor yağı ikmal gerekiyorsa kullanılabilir. 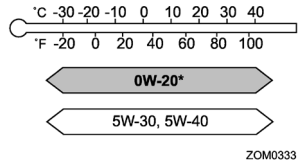 ZOM0333 *: tavsiye edilen	– L seviyesinden F seviyesine kadar yağ ekleme: 1,0 litre – Yağ ve yağ filtresi değiştirme: 4,8 litre

– DEVAMI DİĞER SAYFADA –

▽ Turbo benzinli modeller

Yağ sınıfı	SAE viskozite numarası ve uygulama sıcaklığı	Motor yağı kapasitesi
 ZOM0377 kabı üzerinde "RESOURCE CONSERVING" (KAYNAK TASARRUFLU) yazan API sınıfı SN olan yağlar veya  ZOM0293 ILSAC sertifikasyon işareti (Starburst işareti) ile tespit edilebilen ILSAC GF-5 sınıfı yağlar veya ACEA A3 veya A5 spesifikasyonu	5W-30* motor yağı optimum motor performansı ve koruması için önerilir. 5W-40 motor yağı ikmal gerektiğinde kullanılabilir. 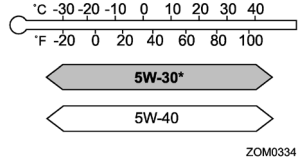 ZOM0334 *: tavsiye edilen	· L seviyesinden F seviyesine kadar yağ ekleme: 1,0 litre · Yağ ve yağ filtresi değiştirme: 5,1 litre

▽ **Dizel modeller**

Yağ sınıfı	SAE viskozite numarası ve uygulama sıcaklığı	Yağ kapasitesi
ACEA sınıfı C2 veya C3	0W-30* motor yağı optimum motor performansı ve koruması için önerilir. 5W-30 motor yağı ikmal gerektiğinde kullanılabilir. 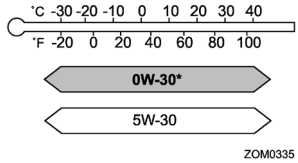 *: tavsiye edilen	– L seviyesinden F seviyesine kadar yağ ekleme: 1,0 litre – Yağ ve yağ filtresi değiştirme: 5,9 litre

– DEVAMI DİĞER SAYFADA –

■ Manuel şanzıman, ön diferansiyel ve arka diferansiyel dişli yağı

Yağ	Manuel şanzıman yağı	Ön diferansiyel dişli yağı (CVT modeller)	
Yağ sınıfı	• SUBARU Extra MT[*3] • API sınıfı GL-5 (75W-90)[*4]	• SUBARU Extra MT[*3] • API sınıfı GL-5 (75W-90)	
Yağ kapasitesi[*1]	3.3 litre (3.5 US qt, 2.9 Imp qt)	Turbo olmayan modeller	1.19 litre (1.26 US qt, 1.05 Imp qt)[*5] 1.35 litre (1.43 US qt, 1.19 Imp qt)[*5]
		Turbo benzin motorlu modeller	1.4 litre (1.5 US qt, 1.2 Imp qt)
		Dizel motorlu modeller	
Notlar[*2]	"Manuel şanzıman yağı"☞11-26	"Ön diferansiyel dişli yağı (CVT modeller) ve arka diferansiyel dişli yağı"☞11-27	

*1: Yukarıda belirtilen yağ miktarı sadece kılavuz niteliğindedir. Değişim için gerekli miktar, sıcaklık ve diğer faktörlere bağlı olarak ufak farklılıklar gösterebilir. Dişli kutusu yağ ile doldurulduktan sonra yağ seviyesi kontrol edilmelidir.
*2: Bakım ve servis ile ilgili detaylar için, gösterilen bölüme bakın.
*3: Fabrikada doldurulan yağa eşdeğer.
*4: Bu tip manuel şanzıman yağını kullanabilirsiniz. Ancak, bu yağ tipi, sürülebilirliği ve yakıt verimini olumsuz etkileyecektir.
*5: Yağ kapasitesi modelden modele farklılık gösterebilir. Detaylar için SUBARU servisinize danışmanızı tavsiye ederiz.

Yağ	Arka diferansiyel dişli yağı
Yağ sınıfı	API sınıfı GL-5
SAE viskozite numarası ve uygulama sıcaklığı	• 75W-90* • 90 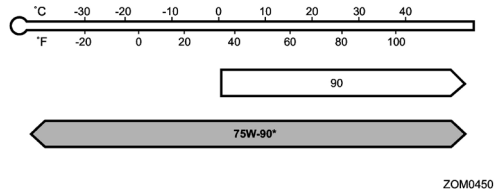 *: Tavsiye edilen
Yağ kapasitesi[*1]	0.8 litre (0.8 US qt, 0.7 Imp qt)
Notlar[*2]	"Ön diferansiyel dişli yağı (CVT modeller) ve arka diferansiyel dişli yağı" ☞11-27

*1: Yukarıda belirtilen yağ miktarı sadece kılavuz niteliğindedir. Değişim için gerekli miktar, sıcaklık ve diğer faktörlere bağlı olarak ufak farklılıklar gösterebilir. Dişli kutusu yağ ile doldurulduktan sonra yağ seviyesi kontrol edilmelidir.

*2: Bakım ve servis ile ilgili detaylar için, gösterilen bölüme bakın.

– DEVAMI DİĞER SAYFADA –

■ Hidrolik yağları

Hidrolik yağ	Hidrolik yağı tipi*1	Hidrolik yağ kapasitesi*2	Notlar*3
Sürekli değişken şanzıman hidrolik yağı (CVT modeller)	Bir SUBARU servisi ile irtibata geçmenizi tavsiye ediyoruz.	2.0 L Turbo olmayan modeller 12.7 litre (13.4 US qt, 11.2 Imp qt)*4 12.2 litre (12.9 US qt, 10.7 Imp qt)*5 2.5 L Turbo olmayan modeller: 12.7 litre (13.4 US qt, 11.2 Imp qt)*6 12.2 litre (12.9 US qt, 10.7 Imp qt)*6 12.0 litre (12.7 US qt, 10.6 Imp qt)*6 Turbo benzinli modeller: 12.7 litre (13.4 US qt, 11.2 Imp qt)*7 12.4 litre (13.1 US qt, 10.9 Imp qt)*8 Dizel motorlu modeller: 12.7 litre (13.4 US qt, 11.2 Imp qt)	"Sürekli değişken şanzıman hidroliği" ☞11-27
Fren hidroliği	FMVSS No. 116, yeni DOT 3 veya DOT 4 fren hidroliği	–	“Fren hidroliği”☞11-27
Debriyaj hidroliği (Manuel şanzımanlı modeller)		–	"Debriyaj hidroliği (MT modeller)" ☞11-28

*1: Belirtilen hidrolik türlerinden birini kullanın.
*2: Yukarıda belirtilen hidrolik miktarı sadece kılavuz niteliğindedir. Değişim için gerekli miktar, sıcaklık ve diğer faktörlere bağlı olarak ufak farklılıklar gösterebilir.
*3: Bakım ve servis ile ilgili detaylar için, gösterilen bölüme bakın.
*4: Otomatik Start/Stop sistemi olan modeller
*5: Otomatik Start/Stop sistemi olmayan modeller
*6: Hidrolik kapasitesi modelden modele farklılık gösterebilir. Detaylar için SUBARU servisinize danışmanızı tavsiye ederiz.
*7: CVTF soğutucu bulunan modeller
*8: CVTF soğutucu bulunmayan modeller

■ Hidrolik yağları

Modeller				Soğutma suyu kapasitesi	Soğutma suyu türü
Benzinli modeller	2.0 L Turbo olmayan modeller	Supap ısıtıcı bulunmayan modeller	MT modeller	7.8 litre (8.2 US qt, 6.9 Imp qt)	SUBARU Super Coolant
			CVT modeller	8.1 litre (8.6 US qt, 7.1 Imp qt)	
		Supap ısıtıcı bulunan modeller	CVT modeller	8.2 litre (8.7 US qt, 7.2 Imp qt)	
			MT modeller	7.9 litre (8.4 US qt, 7.0 Imp qt)	
	2.5 L modeller	Supap ısıtıcı bulunmayan modeller	RHD modeller	7.4 litre (7.8 US qt, 6.5 Imp qt)	
			LHD modeller	7.7 litre (8.1 US qt, 6.8 Imp qt)	
		Supap ısıtıcı bulunan modeller	LHD modeller	7.9 litre (8.4 US qt, 7.0 Imp qt)	
	Turbo modeller			9.0 litre (9.5 US qt, 7.9 Imp qt)	
Dizel modeller			MT modeller	8.3 litre (8.8 US qt, 7.3 Imp qt)	
			CVT modeller	8.2 litre (8.7 US qt, 7.2 Imp qt)	

Yukarıda belirtilen soğutma suyu miktarı sadece kılavuz niteliğindedir. Değişim için gerekli miktar, sıcaklık ve diğer faktörlere bağlı olarak ufak farklılıklar gösterebilir. Bakım ve servis detayları için, "Soğutma sistemi" ☞11-20 konusuna bakınız.

■ Elektrik sistemi

Akü Tipi	Benzinli modeller	Otomatik Start/Stop sistemi olmayan modeller	55D23L
		Otomatik Start/Stop sistemi olan modeller	Q-85
	Dizel modeller		S-95
Alternatör	Benzinli modeller	12V-130A	
	Dizel modeller	MT modeller	12V-150A
		CVT modeller	12V-170A
Bujiler (benzinli modeller)	Turbo olmayan modeller	SILZKAR7B11 (NGK)	
	Turbo modeller	ILKAR8H6 (NGK)	

■ Lastikler

Lastik teknik özellikleri için, sürücü tarafındaki kapı direğinde yer alan lastik basıncı etiketine bakın.

■ Geçici stepneler

Geçici stepne boyutu	T145/80D17	185/65R17
Geçici stepne şişme basıncı (tavsiye edilen soğuk lastik şişirme basıncı)	420 kPa (4.2 kgf/cm^2, 60 psi)	290 kPa (2.9 kgf/cm^2, 42 psi)
Bijon sıkıştırma torku	120 N·m (12 kgf·m, 89 lbf·ft)*1*2	

*1: Bu tork, bijon anahtarının ucunda yaklaşık 40 ile 50 kg (88 ile 110 lbs) arasına denktir. Bijon somunlarını kendiniz sıktıysanız, sıkma torkunu en kısa zamanda mutlaka en yakın otomobil servis tesisinde kontrol ettirin.

*2: Bijon somunu sıkma prosedürü için, "Patlak lastiğin değiştirilmesi" ☞9-5 konusuna bakınız.

■ Tekerlek ayarı

Tekerlek hizalamanızı ve gerekli kontrolleri SUBARU bayinize yaptırmanızı tavsiye ederiz.

Öğe		Benzinli modeller			Dizel modeller
		2.0 L turbo olmayan modeller	2.5 L modeller	2.0 L turbo modeller	
Ön uç	Ön	0 mm Burun açısı (her iki tekerleğin): 0°			
	Arka	0 mm Burun açısı (her iki tekerleğin): 0°			
Kamber	Ön	0°00'			
	Arka	-1°05'			

■ Fren diski

Fren disklerinin kullanım sınırı değeri ve ölçüm yöntemi hakkında bilgi için, SUBARU yetkili servisinize danışmanızı öneriyoruz.

Sigortalar ve devreler

■ Yolcu bölmesindeki sigorta paneli

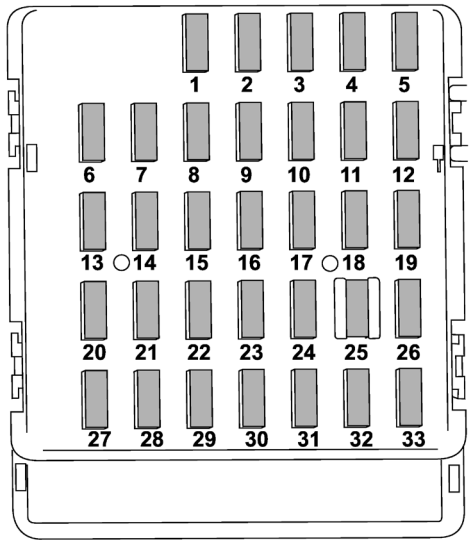

Sigorta paneli	Sigorta değeri	Devre
1	20A	• Arka sis lambası • Römork
2	15A	• Koltuk ısıtıcısı
3	15A	• Kapı kilitleme
4	10A	• Ön cam silecek ısıtıcısı rölesi
5	10A	• Gösterge tablosu • Saat
6	7.5A	• Uzaktan kumandalı yan aynalar
7	15A	• Entegre ünite
8	10A	• Fren lambası
9	15A	• Ön cam silecek ısıtıcısı
10	7.5A	• Güç beslemesi (akü)
11	7.5A	• Sinyal ünitesi
12	15A	• Şanzıman kontrol ünitesi • Motor kontrol ünitesi • Entegre ünite
13	20A	• Aksesuar güç çıkışı (orta konsol)
14	15A	• Park lambaları • Arka lamba • Arka lamba grubu

Sigorta paneli	Sigorta değeri	Devre
15	10A	• Anahtarsız giriş ünitesi • Bagaj bölmesi lambası
16	7.5A	• Aydınlatma
17	15A	• Koltuk ısıtıcısı
18	10A	• Geri vites lambası
19	7.5A	• Gündüz sürüş lambası
20	10A	• Aksesuar güç çıkışı (gösterge tablosu)
21	10A	• Marş rölesi • Otomatik Çalıştırma/ Durdurma kontrolü
22	7.5A	• Klima • Arka cam rezistans rölesi bobini
23	Boş	
24	10A	• Ses (Otomatik Start/ Stop sistemi olmayan modeller) • Navigasyon sistemi (Otomatik Start/ Stop sistemi olmayan modeller)
25	15A	• SRS Hava yastığı sistemi
26	Boş	
27	15A	• Üfleyici fan
28	15A	• Üfleyici fan
29	15A	• Sis lambası

Sigorta paneli	Sigorta değeri	Devre
30	Boş	
31	7.5A	• Otomatik klima ünitesi • Entegre ünite
32	7.5A	• Kavrama
33	7.5A	• ABS/Araç Dinamiği • Kontrol ünitesi

– DEVAMI DİĞER SAYFADA –

■ Motor bölmesindeki sigorta paneli

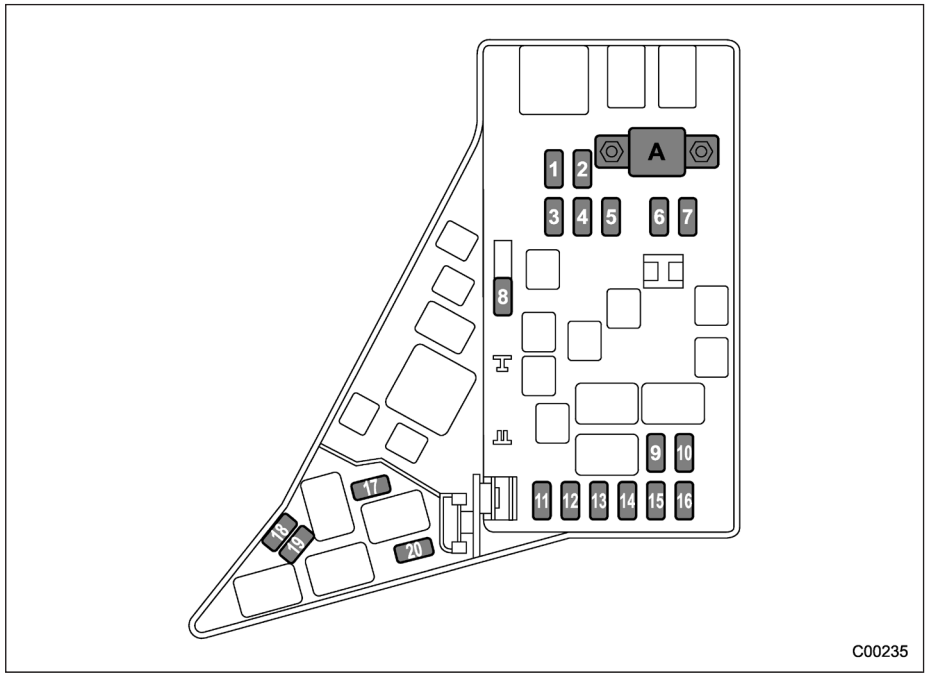

A) Ana sigorta

Sigorta paneli	Sigorta değeri	Devre
1	30A	• ABS ünitesi • Araç Dinamiği Kontrol ünitesi
2	25A	• Ana fan (soğutma fanı)
3	25A	• Alt fan (soğutma fanı)
4	Boş	
5	25A	• Ses
6	30A	• Far (kısa huzme)
7	15A	• Far (uzun huzme)
8	20A	• Yedek
9	15A	• Korna
10	25A	• Arka cam rezistansı • Ayna ısıtıcısı
11	20A	• Yakıt pompası
12	20A	• Sürekli değişken şanzıman kontrol ünitesi
13	7.5A	• Motor kontrol ünitesi
14	15A	• Sinyal ve dörtlü flaşör
15	15A	• Arka lamba ve aydınlatma rölesi
16	7.5A	• Alternatör

Sigorta paneli	Sigorta değeri	Devre
17	Boş	
18	Boş	
19	15A	• Far (kısa huzme - sağ taraf)
20	15A	• Far (kısa huzme - sol taraf)

Ampul tablosu

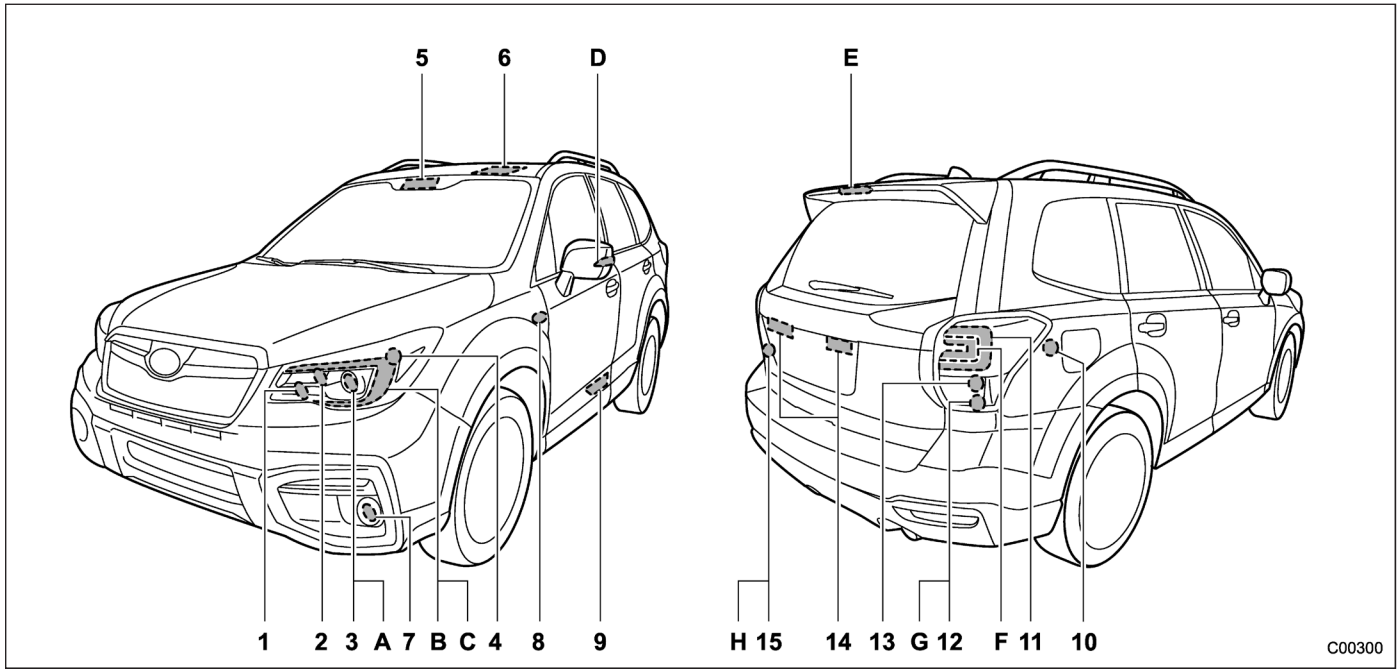

NOT

A, B, C, D, E, F, G ve H lambaları LED (Işık Yayan Diyot) tipi lambalardır. Değiştirilmesi için SUBARU servisinizle temas kurmanızı tavsiye ederiz.

		Watt değeri	Ampul No.*1
1)	Uzun huzmeli far (halojen farlı modeller)	12V-60W	HB3
2)	Ön sinyal lambası	12V-21W	WY21W
3)	Kısa huzmeli far (halojen farlı modeller)	12V-55W	H11
4)	Ön park lambası (halojen farlı modeller)*2	12V-5W	W5W
5)	Harita lambası	12V-8W	–
6)	Tavan lambası	12V-8W	–
7)	A tipi		
	Ön sis farı	12V-19W	H16
	B Tipi		
	Ön sis farı	12V-35W	H8
	Gündüz sürüş lambası	12V-13W	P13W
	C tipi		
	Gündüz sürüş lambası	12V-13W	P13W
8)	Yan sinyal lambası (mevcut ise)	12V-5W	–
9)	Kapı eşik lambası	12V-5W	W5W
10)	Bagaj bölmesi lambası	12V-5W	–
11)	Arka stop lambası	12V -21/5W	W5W
12)	Geri vites lambası (arka sis lambası olan sağdan direksiyonlu modeller hariç)	12V-16W	W16W
13)	Arka sinyal lambası	12V-21W	WY21W
14)	Plaka lambası	12V-5W	W5W
15)	Geri vites lambası (arka sis lambası olan soldan direksiyonlu modeller hariç)	12V-16W	W16W

– DEVAMI DİĞER SAYFADA –

		Watt değeri	Ampul No.*1
A)	Kısa ve uzun huzmeli far (LED far bulunan modeller)	-	-
B)	Ön park lambası (LED farlı modeller)	-	-
C)	Gündüz sürüş farı (LED farlı modeller)	-	-
D)	Yan sinyal lambası (mevcutsa)	-	-
E)	Üçüncü fren lambası	-	-
F)	Fren lambası	-	-
G)	Arka sis farı (sağdan direksiyonlu modeller) (mevcutsa)	-	-
H)	Arka sis farı (soldan direksiyonlu modeller) (mevcutsa)	-	-

*1: ECE spesifikasyonu

*2: Park lambası için kullanılan ampuller geleneksel ampullerden daha beyaz ışık yayar. Değiştirilmesi için SUBARU servisinizle temas kurmanızı tavsiye ederiz.

⚠ UYARI

Yanmakta olan bir ampul çok sıcak olabilir. Ampulleri değiştirmeden önce lambaları söndürün ve ampullerinin soğumasını bekleyin. Aksi takdirde ciddi yanıklara maruz kalabilirsiniz.

⚠ DİKKAT

Ampulü değiştirdiğinizde aynı amperde bir ampul takınız. Farklı watt değerinde bir ampul kullanılması bir yangına yol açabilir.

Araç tanımlama

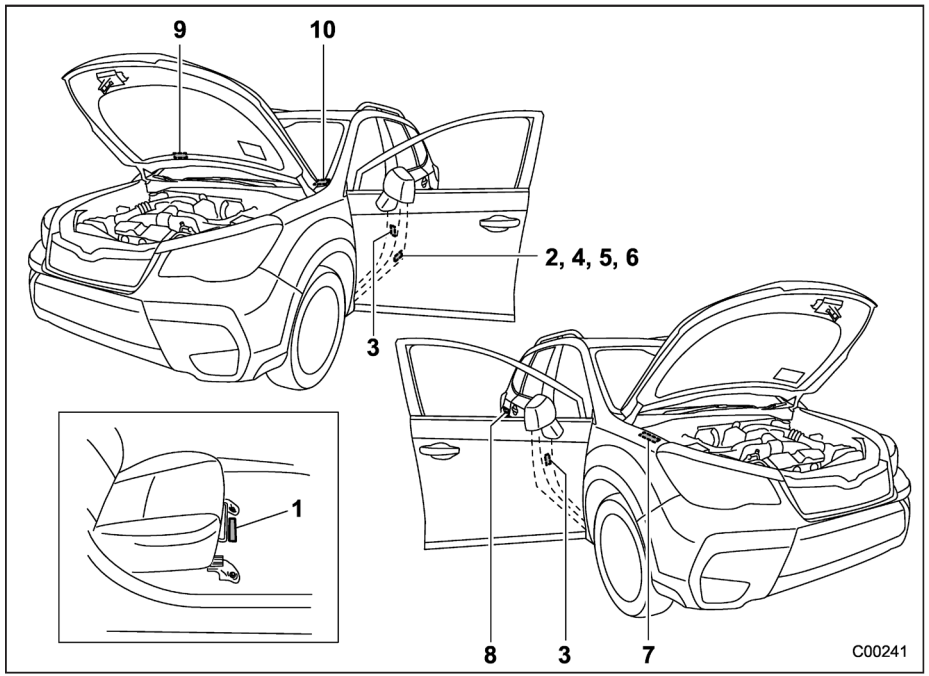

1) Araç kimlik numarası
2) Tanımlama etiketi (Avrupa ve Rusya modelleri)
3) Lastik basıncı etiketi
4) Üretim tarihi etiketi (Ortadoğu modelleri)
5) Model numarası etiketi (Genel modeller)
6) Üretim tarihi etiketi (Avustralya modelleri)
7) ADR uygunluk plakası (Avustralya modelleri)
8) Yakıt etiketi
9) Klima etiketi
10) Araç tanımlama numarası plakası

Üretim yılı ve menşei (yalnızca Orta Doğu modelleri) 13-2
Tanımlama etiketi (Rusya modelleri) 13-2
Hız sınırı, devir/dakika itibariyle maksimum tork ve maksimum güç (Sadece Orta Doğu modelleri) 13-2
Lastikler (sadece Orta Doğu modelleri) 13-3
Telsiz ve telekomünikasyon terminal ekipmanları direktifi 1999/5/EC uyarınca uygunluk beyanı 13-4
TPMS vericisi 13-4
Anahtarsız giriş sistemi uzaktan kumandası 13-5
Anahtarsız giriş sistemi alıcısı 13-7
Giriş anahtarı 13-9
İmmobilizer 13-11
LF Osilatörü 13-16
Bluetooth® modulü 13-19
Teknik Bilgi 13-20
Singapur modelleri 13-20
Tayvan modelleri 13-21
Vietnam modelleri 13-22
Dominik Cumhuriyeti modelleri 13-22
Jamaika modelleri 13-22
Brezilya modelleri 13-23
Sırbistan modelleri 13-23
İsrail modelleri 13-24
Makine Direktifi 2006/42/EC doğrultusunda uygunluk beyanı 13-25
Jak 13-25

Üretim yılı ve menşei (yalnızca Orta Doğu modelleri)

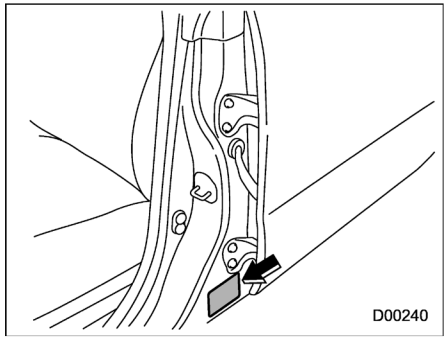

Aracınızın üretim yılı ve üretim yeri, sürücü kapısının pervazına yapıştırılmış olan "Üretim tarihi etiket" üzerinde gösterilmektedir.

Tanımlama etiketi (Rusya modelleri)

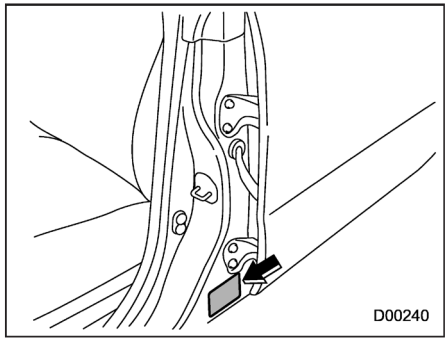

Tanımlama etiketi, şekilde gösterildiği gibi sol orta direkte yer alır.

Hız sınırı, devir başına maksimum tork ve maksimum güç (Sadece Orta Doğu modelleri)

Model	2.5 L modeller
	CVT
Hız sınırı (km/h)	196
Maksimum tork Nm (kgfm) / dev/dk	235 (24.0) /4,100
Maksimum güç kW (PS) / dev./dak.	126 (171) / 5800

- Yukarıda yer alan performans verileri GSO-ISO-1585-2008 kalite normlarına göre ölçülen sayısal değerlerdir.
- Yukarıda yer alan performans verileri 95 oktanlı (Araştırma Oktan numarası) benzin kullanılarak elde edilen değerlerdir.

Lastikler (sadece Orta Doğu modelleri)

Lastik ebadı*1		225/60R 17 99V	225/55R 18 98V
Basınç*1&*2	Ön	210 kPa (30 psi, 2.1 kgf/cm^2)	220 kPa (32 psi, 2.2 kgf/cm^2)
	Arka	200 kPa (29 psi, 2.0 kgf/cm^2)	210 kPa (30 psi, 2.1 kgf/cm^2)

*1: Stepne hakkında daha fazla bilgi için, "Geçici stepneler" F12-12 konusuna bakın.
*2: Yukarıda listelenen basınçlar normal durumda uygulanır. Araç tam yük durumunda iken veya römork çekerken, lastik basıncını sürücü kapısı direğinde bulunan lastik basınç etiketinde gösterilen ilgili lastik basınç değerine ayarlayın.

NOT

Bijon somunu sıkma torku hakkında daha fazla bilgi için, "Geçici stepneler" ☞12-12 konusuna bakın.

Telsiz ve Telekomünikasyon Terminal Ekipmanları, 1999/5/EC numaralı yönetmeliğe uygunluk belgesi TPMS vericisi

SCHRADER ELECTRONICS

EC Directive: 1999/5/EC

Manufacturer: Schrader Electronics

Apparatus: Subaru HS Snap in 433 Mhz Transmitter

Applicable Documents: CEPT ERC REC 70-03 Annex 1, EN 60950, ETSI 301 489-3 & ETSI 300 220

I certify that the Apparatus conforms with the essential requirements of the 1999/5/EC Directive as defined in article 3 for the protection of the health and safety of the user and any other person, including the objectives with respect to safety requirements contained in Directive 73/23/EEC;

The protection requirements with respect to electromagnetic compatibility contained in Directive 89/336/EEC and in that the radio equipment is constructed so that it effectively uses the spectrum allocated to terrestrial/space communication and orbital resources so as to avoid harmful interference.

Subaru HS Snap in 433 Mhz Transmitter is based on PSA HS Snap in 433 Mhz Transmitter, They are identical in Enclosure, Antenna, PCB component and layout.They have identical RF and EMC characteristics .
This declaration of conformity has been issued under the sole responsibility of the manufacturer.

Signed on behalf of Schrader Electronics by

James Kyle, EMC & Approvals Coordinator
Date: 8/1/13

D00247

CalsonicKansei Corp.
2-1917, Nisshin-cho, Kita-ku, Saitama-shi, Saitama-ken
331-8501, Japan
TEL : +81-48-660-4073 FAX : +81-48-661-1026

DECLARATION of CONFORMITY

We, **CalsonicKansei Corp.** of the above address, hereby declare, at our sole responsibility, that the following product conforms to the Essential Requirements of the Radio and Telecommunications Terminal Equipment Directive 1999/5/EC in accordance with the tests conducted to the appropriate requirements of the relevant standards, as listed herewith.

Product:	**Keyless Entry System (Transmitter)**
Model/ Type Number:	**TF001**
Directive and Standards used:	**Radio: EN 300 220-1 V2.3.1 (2010-02)** **EN 300 220-2 V2.3.1 (2010-02)** **EMC : EN 301 489-1 V1.8.1(2008-04)** **EN 301 489-3 V1.4.1 (2002-08)** **Safety: EN 60065 :2002 + Amd.1 :2006** **incl. EN60065:2002+Amd.11:2008**

Year of affixing CE marking: 2011

Signature : Haruyoshi Hayashi

Name : Haruyoshi Hayashi

Position : Deputy General Manager
Electric Design Group

Date : August 27, 2011

CAUTION - Danger of explosion if battery is incorrectly replaced. Replace only with the same or equivalent type.
CAUTION - Do not exposed to excessive heat such as sunshine, fire or the like.

D00222

– DEVAMI DİĞER SAYFADA –

ALPS ELECTRIC CO., LTD. Engineering Headquarters
6-3-36, Nakazato, Furukawa, Osaki-city, Miyagi-pref, 989-6181, Japan
Phone +81 229-23-5111 Fax +81 229-23-5129

DECLARATION of CONFORMITY
For

CE

Product: Keyless Entry System
(Hand unit)
Model: TWB1G762
Type: Transmitter

Supplied by
ALPS ELECTRIC CO.,LTD.
6-3-36, Nakazato, Furukawa, Osaki-city,
Miyagi-pref., JAPAN 989-6181

Technical Construction File held by
ALPS ELECTRIC CO.,LTD.
6-3-36, Nakazato, Furukawa, Osaki-city,
Miyagi-pref., JAPAN 989-6181

Notified Body - R&TTE Directive N/A

	Standard used for comply
R&TTE Directive (Article 3.1(a) Safety)	EN 60065: 2002 + Amd.1: 2006 + Amd.11: 2008 + Amd.2: 2010 +Amd.12: 2011
R&TTE Directive (Article 3.1(b) EMC)	EN 301 489-1 V1.9.2: 2011-09 EN 301 489-3 V1.4.1: 2002-08
R&TTE Directive (Article 3.2 Spectrum)	EN 300 220-1 V2.4.1 : 2012-05 EN 300 220-2 V2.4.1 : 2012-05

Means of Conformity
We declare under our sole responsibility that the Product (s) is conformity with the essential requirements and other relevant requirements of the Radio and Telecommunication Terminal Equipment (R&TTE) Directive (1999/5/EC).

Date of issue: May 16, 2013

Signature of Responsible Person:

T. Kinoshita

Toru Kinoshita
Group Manager
GROUP 5 ENGINEERING DEPT. M5

D00248

■ Anahtarsız giriş sistemi alıcısı

▼ TPMS bulunmayan

CalsonicKansei
CalsonicKansei Corp.
2-1917, Nisshin-cho, Kita-ku, Saitama-shi, Saitama-ken
331-8501, Japan
TEL : +81-48-660-4073 FAX : +81-48-661-1026

DECLARATION of CONFORMITY

We, **CalsonicKansei Corp.** of the above address, hereby declare, at our sole responsibility, that the following product conforms to the Essential Requirements of the Radio and Telecommunications Terminal Equipment Directive 1999/5/EC in accordance with the tests conducted to the appropriate requirements of the relevant standards, as listed herewith.

Product: **Keyless Entry System (Receiver)**

Model/ Type Number: **GSREU52**

Directive and Standards used: **Radio: EN 300 220-1 V2.3.1 (2010-02)**
EN 300 220-2 V2.3.1 (2010-02)
EMC : EN 301 489-1 V1.8.1(2008-04)
EN 301 489-3 V1.4.1 (2002-08)
Safety: EN 60065 :2002 + Amd.1 :2006
incl. EN60065:2002+Amd.11:2008

Year of affixing CE marking: 2011

Signature : Haruyoshi Hayashi

Name : Haruyoshi Hayashi

Position : Deputy General Manager
Electric Design Group

Date : August 27, 2011

D00223

– DEVAMI DİĞER SAYFADA –

ALPS ELECTRIC CO., LTD. Engineering Headquarters
6-3-36, Nakazato, Furukawa, Osaki-city, Miyagi-pref, 989-6181, Japan
Phone +81 229-23-5111 Fax +81 229-23-5129

DECLARATION of CONFORMITY
For

CE

Product: TPMS/RKE Receiver
Model: TWD1G776
Type: Receiver

Supplied by
ALPS ELECTRIC CO.,LTD.
6-3-36, Nakazato, Furukawa, Osaki-city,
Miyagi-pref., JAPAN 989-6181

Technical Construction File held by
ALPS ELECTRIC CO.,LTD.
6-3-36, Nakazato, Furukawa, Osaki-city,
Miyagi-pref., JAPAN 989-6181

Notified Body - R&TTE Directive N/A

	Standard used for comply
R&TTE Directive (Article 3.1(a) Safety)	EN 60065: 2002 + Amd.1: 2006 + Amd.11: 2008 + Amd.2: 2010 +Amd.12: 2011
R&TTE Directive (Article 3.1(b) EMC)	EN 301 489-1 V1.9.2: 2011-09 EN 301 489-3 V1.4.1: 2002-08
R&TTE Directive (Article 3.2 Spectrum)	EN 300 220-1 V2.4.1 : 2012-05 EN 300 220-2 V2.4.1 : 2012-05

Means of Conformity
We declare under our sole responsibility that the Product (s) is conformity with the essential requirements and other relevant requirements of the Radio and Telecommunication Terminal Equipment (R&TTE) Directive (1999/5/EC).

Date of issue: May 16, 2013

Signature of Responsible Person:

Toru Kinoshita
Group Manager
GROUP 5 ENGINEERING DEPT. M5

D00249

■ Erişim anahtarı

En son "UYUMLULUK BEYANI", aşağıdaki adreste mevcuttur:

http://www.globaldenso.com/en/products/oem/index.html

CE

English

Hereby, DENSO CORPORATION declares that this 13CZY/14AHB is in compliance with the essential requirements and other relevant provisions of Directive 1999/5/EC.

Suomi

DENSO CORPORATION vakuuttaa täten että 13CZY/14AHB tyyppinen laite on direktiivin 1999/5/EY oleellisten vaatimusten ja sitä koskevien direktiivin muiden ehtojen mukainen.

Nederlands

Hierbij verklaart DENSO CORPORATION dat het toestel 13CZY/14AHB in overeenstemming is met de essentiële eisen en de andere relevante bepalingen van richtlijn 1999/5/EG.

Türkçe

İşbu, DENSO CORPORATION; bu 13CZY/14AHB'nin Yönetmelik 1999/5/EC'nin gereksinimlerine ve diğer ilgili koşullarına uygun olduğunu bildirir.

Français

Par la présente DENSO CORPORATION déclare que l'appareil 13CZY/14AHB est conforme aux exigences essentielles et aux autres dispositions pertinentes de la directive 1999/5/CE.

Svenska

Härmed intygar DENSO CORPORATION att denna 13CZY/14AHB står I överensstämmelse med de väsentliga egenskapskrav och övriga relevanta bestämmelser som framgår av direktiv 1999/5/EG.

Dansk

Undertegnede DENSO CORPORATION erklærer herved, at følgende udstyr 13CZY/14AHB overholder de væsentlige krav og øvrige relevante krav i direktiv 1999/5/EF.

Deutsch

Hiermit erklärt DENSO CORPORATION, dass sich das Gerät 13CZY/14AHB in Übereinstimmung mit den grundlegenden Anforderungen und den übrigen einschlägigen Bestimmungen der Richtlinie 1999/5/EG befindet.

Ελληνικά

ΜΕ ΤΗΝ ΠΑΡΟΥΣΑ DENSO CORPORATION ΔΗΛΩΝΕΙ ΟΤΙ 13CZY/14AHB ΣΥΜΜΟΡΦΩΝΕΤΑΙ ΠΡΟΣ ΤΙΣ ΟΥΣΙΩΔΕΙΣ ΑΠΑΙΤΗΣΕΙΣ ΚΑΙ ΤΙΣ ΛΟΙΠΕΣ ΣΧΕΤΙΚΕΣ ΔΙΑΤΑΞΕΙΣ ΤΗΣ ΟΔΗΓΙΑΣ 1999/5/ΕΚ .

Italiano

Con la presente DENSO CORPORATION dichiara che questo 13CZY/14AHB è conforme ai requisiti essenziali ed alle altre disposizioni pertinenti stabilite dalla direttiva 1999/5/CE.

Español

Por medio de la presente DENSO CORPORATION declara que el 13CZY/14AHB cumple con los requisitos esenciales y cualesquiera otras disposiciones aplicables o exigibles de la Directiva 1999/5/CE.

Português

DENSO CORPORATION declara que este 13CZY/14AHB está conforme com os requisitos essenciais e outras disposições da Directiva 1999/5/CE.

Malti

Hawnhekk, DENSO CORPORATION, jiddikjara li dan 13CZY/14AHB jikkonforma mal-ħtiġijiet essenzjali u ma provvedimenti oħrajn relevanti li hemm fid-Dirrettiva 1999/5/EC.

Eesti

Käesolevaga kinnitab DENSO CORPORATION seadme 13CZY/14AHB vasta-

– DEVAMI DİĞER SAYFADA –

vust direktiivi 1999/5/EÜ põhinõuetele ja nimetatud direktiivist tulenevatele teistele asjakohastele sätetele.

Magyar

Alulírott, DENSO CORPORATION nyilatkozom, hogy a 13CZY/14AHB megfelel a vonatkozó alapvetõ követelményeknek és az 1999/5/EC irányelv egyéb elõírásainak.

Slovenčina

DENSO CORPORATION týmto vyhlasuje, že 13CZY/14AHB spĺňa základné požiadavky a všetky príslušné ustanovenia Smernice 1999/5/ES.

Český

DENSO CORPORATION tímto prohlašuje, že tento 13CZY/14AHB je ve shodě se základními požadavky a dalšími příslušnými ustanoveními směrnice 1999/5/ES.

Slovenski

DENSO CORPORATION izjavlja, da je ta 13CZY/14AHB v skladu z bistvenimi zahtevami in ostalimi relevantnimi določili direktive 1999/5/ES.

Lietuvių

Šiuo DENSO CORPORATION deklaruoja, kad šis 13CZY/14AHB atitinka esminius reikalavimus ir kitas 1999/5/EB Direktyvos nuostatas.

Latviešu

Ar šo DENSO CORPORATION deklarē, ka 13CZY/14AHB atbilst Direktīvas 1999/5/EK būtiskajām prasībām un citiem ar to saistītajiem noteikumiem.

Polski

Niniejszym DENSO CORPORATION oświadcza, że 13CZY/14AHB jest zgodny z zasadniczymi wymogami oraz pozostałymi stosownymi postanowieniami Dyrektywy 1999/5/EC.

Íslenska

Hér með lýsir DENSO CORPORATION yfir því að 13CZY/14AHB er í samræmi við grunnkröfur og aðrar kröfur, sem gerðar eru í tilskipun 1999/5/EC.

Norsk

DENSO CORPORATION erklærer herved at utstyret 13CZY/14AHB er i samsvar med de grunnleggende krav og øvrige relevante krav i direktiv 1999/5/EF.

български

С настоящето, DENSO CORPORATION, декларира, че 13CZY/14AHB е в съответствие със съществените изисквания и другите приложими разпоредби на Директива 1999/5/ЕС.

Română

Prin prezenta, DENSO CORPORATION, declară că aparatul 13CZY/14AHB este in conformitate cu cerinţele esenţiale şi cu alte prevederi pertinente ale Directivei 1999/5/CE.

Црногорски језик

Ovim, DENSO CORPORATION, izjavljuje da ovaj 13CZY/14AHB je usklađen sa bitnim zahtjevima i drugim relevantnim odredbama Direktive 1999/5/EC.

Српски/srpski

Ovim, DENSO CORPORATION, deklariše da je 13CZY/14AHB u skladu sa osnovnim zahtevima i ostalim relevantnim odredbama Direktive 1999/5/EC.

Hrvatski

Ovim DENSO CORPORATION, izjavljuje da je 13CZY/14AHB u sklau s bitnim zahtjevima i drugim relevantnim odredbama Direktive 1999/5/EC i Pravilnika o RiTT opremi (NN 25/2012).

Shqip

Nepermjet kesaj, DENSO CORPORATION, deklaroj qe ky 13CZY/14AHB eshte ne pajtim me kerkesat thelbesore dhe dispozitat e tjera perkatese te Direktives 1999/5/EC.

■ İmmobilizer

▼ "Marş düğmeli, anahtarsız giriş sistemi" bulunan modeller

FUJI HEAVY INDUSTRIES LTD.
SUBARU ENGINEERING DIVISION
1-1 SUBARU-CHO OTA-SHI GUNMA 373-8555 JAPAN
Phone: +81 276-26-2771 Fax: +81 276-26-3069

R&TTE Declaration of Conformity

We,

Manufacturer's Name: Fuji Heavy Industries Ltd.
Manufacturer's Address: 1-1,Subaru-cho,Ota-shi,Gunma 373-8555 JAPAN

hereby declare under our sole responsibility that the product:

Product Name: Immobilizer
Product Model: SSPIMB02
to which this declaration relates is in conformity with the essential requirements and other relevant requirements of the R&TTE Directive (1999/5/EC). The product is compliant with the following standards and/or other normative documents:

-Health & safety requirements:	EN60950-1
-EMC requirements	EN301 489-1 & EN301 489-3
-Effective uses of radio spectrum:	EN300 330-2

Supplementary information:

* CE mark	CE
* Member states intended for use	EU and EFTA

Date: May 13, 2015

Signature: Takashi Nishida

Takashi Nishida

D00379

– DEVAMI DİĞER SAYFADA –

English

Hereby, Fuji Heavy Industries Ltd., declares that this SSPIMB02 is in compliance with the essential requirements and other relevant provisions of Directive 1999/5/EC.

Suomi

Fuji Heavy Industries Ltd. vakuuttaa täten että SSPIMB02 tyyppinen laite on direktiivin 1999/5/EY oleellisten vaatimusten ja sitä koskevien direktiivin muiden ehtojen mukainen.

Nederlands

Hierbij verklaart Fuji Heavy Industries Ltd. dat het toestel SSPIMB02 in overeenstemming is met de essentiële eisen en de andere relevante bepalingen van richtlijn 1999/5/EG.

Français

Par la présente Fuji Heavy Industries Ltd. déclare que l'appareil SSPIMB02 est conforme aux exigences essentielles et aux autres dispositions pertinentes de la directive 1999/5/CE.

Svenska

Härmed intygar Fuji Heavy Industries Ltd. att denna SSPIMB02 står I överensstämmelse med de väsentliga egenskapskrav och övriga relevanta bestämmelser som framgår av direktiv 1999/5/EG.

Dansk

Undertegnede Fuji Heavy Industries Ltd. erklærer herved, at følgende udstyr SSPIMB02 overholder de væsentlige krav og øvrige relevante krav i direktiv 1999/5/EF.

Deutsch

Hiermit erklärt Fuji Heavy Industries Ltd., dass sich das Gerät SSPIMB02 in Übereinstimmung mit den grundlegenden Anforderungen und den übrigen einschlägigen Bestimmungen der Richtlinie 1999/5/EG befindet.

Ελληνικά

ΜΕ ΤΗΝ ΠΑΡΟΥΣΑ Fuji Heavy Industries Ltd. ΔΗΛΩΝΕΙ ΟΤΙ SSPIMB02 ΣΥΜΜΟΡΦΩΝΕΤΑΙ ΠΡΟΣ ΤΙΣ ΟΥΣΙΩΔΕΙΣ ΑΠΑΙΤΗΣΕΙΣ ΚΑΙ ΤΙΣ ΛΟΙΠΕΣ ΣΧΕΤΙΚΕΣ ΔΙΑΤΑΞΕΙΣ ΤΗΣ ΟΔΗΓΙΑΣ 1999/5/ΕΚ.

Italiano

Con la presente Fuji Heavy Industries Ltd. dichiara che questo SSPIMB02 è conforme ai requisiti essenziali ed alle altre disposizioni pertinenti stabilite dalla direttiva 1999/5/CE.

Español

Por medio de la presente Fuji Heavy Industries Ltd. declara que el SSPIMB02 cumple con los requisitos esenciales y cualesquiera otras disposiciones aplicables o exigibles de la Directiva 1999/5/CE.

Português

Fuji Heavy Industries Ltd. declara que este SSPIMB02 está conforme com os requisitos essenciais e outras disposições da Directiva 1999/5/CE.

Malti

Hawnhekk, Fuji Heavy Industries Ltd., jiddikjara li dan SSPIMB02 jikkonforma mal-ħtiġijiet essenzjali u ma provvedimenti oħrajn relevanti li hemm fid-Dirrettiva 1999/5/EC.

Eesti

Käesolevaga kinnitab Fuji Heavy Industries Ltd. seadme SSPIMB02 vastavust direktiivi 1999/5/EÜ põhinõuetele ja nimetatud direktiivist tulenevatele teistele asjakohastele sätetele.

Magyar

Alulírott, Fuji Heavy Industries Ltd. nyilatkozom, hogy a SSPIMB02 megfelel a vonatkozó alapvetõ követelményeknek és az 1999/5/EC irányelv egyéb elõírásainak.

Slovenčina
Fuji Heavy Industries Ltd. týmto vyhlasuje, že SSPIMB02 spĺňa základné požiadavky a všetky príslušné ustanovenia Smernice 1999/5/ES.

Český
Fuji Heavy Industries Ltd. tímto prohlašuje, že tento SSPIMB02 je ve shodě se základními požadavky a dalšími příslušnými ustanoveními směrnice 1999/5/ES.

Slovenski
Fuji Heavy Industries Ltd. izjavlja, da je ta SSPIMB02 v skladu z bistvenimi zahtevami in ostalimi relevantnimi določili direktive 1999/5/ES.

Lietuvių
Šiuo Fuji Heavy Industries Ltd. deklaruoja, kad šis SSPIMB02 atitinka esminius reikalavimus ir kitas 1999/5/EB Direktyvos nuostatas.

Latviešu
Ar šo Fuji Heavy Industries Ltd. deklarē, ka SSPIMB02 atbilst Direktīvas 1999/5/EK būtiskajām prasībām un citiem ar to saistītajiem noteikumiem.

Polski
Niniejszym Fuji Heavy Industries Ltd. oświadcza, że SSPIMB02 jest zgodny z zasadniczymi wymogami oraz pozostałymi stosownymi postanowieniami Dyrektywy 1999/5/EC.

Íslenska
Hér með lýsir Fuji Heavy Industries Ltd. yfir því að SSPIMB02 er í samræmi við grunnkröfur og aðrar kröfur, sem gerðar eru í tilskipun 1999/5/EC.

Norsk
Fuji Heavy Industries Ltd. erklærer herved at utstyret SSPIMB02 er i samsvar med de grunnleggende krav og øvrige relevante krav i direktiv 1999/5/EF.

Црногорски језик
Ovim, Fuji Heavy Industries Ltd., izjavljuje da ovaj SSPIMB02 je usklađen sa bitnim zahtjevima i drugim relevantnim odredbama Direktive 1999/5/EC.

Shqip
Nepermjet kesaj, Fuji Heavy Industries Ltd., deklaroj qe ky SSPIMB02 eshte ne pajtim me kerkesat thelbesore dhe dispozitat e tjera perkatese te Direktives 1999/5/EC.

Hrvatski
Ovim Fuji Heavy Industries Ltd., izjavljuje da je SSPIMB02 u sklau s bitnim zahtjevima i drugim relevantnim odredbama Direktive 1999/5/EC i Pravilnika o RiTT opremi (NN 25/2012).

Српски/srpski
Ovim, Fuji Heavy Industries Ltd., deklariše da je SSPIMB02 u skladu sa osnovnim zahtevima i ostalim relevantnim odredbama Direktive 1999/5/EC.

Türkçe
İşbu, Fuji Heavy Industries Ltd; bu SSPIMB02'nin, Yönetmelik 1999/5/EC'nin gereksinimlerine ve diğer ilgili koşullarına uygun olduğunu bildirir.

– DEVAMI DİĞER SAYFADA –

▼ **"Marş düğmeli, anahtarsız giriş sistemi" bulunmayan modeller**

English

Hereby, Tokai Rika Co., Ltd., declares that this RI-38BFH is in compliance with the essential requirements and other relevant provisions of Directive 1999/5/EC.

Suomi

Tokai Rika Co., Ltd. vakuuttaa täten että RI-38BFH tyyppinen laite on direktiivin 1999/5/EY oleellisten vaatimusten ja sitä koskevien direktiivin muiden ehtojen mukainen.

Nederlands

Hierbij verklaart Tokai Rika Co., Ltd. dat het toestel RI-38BFH in overeenstemming is met de essentiële eisen en de andere relevante bepalingen van richtlijn 1999/5/EG.

Français

Par la présente Tokai Rika Co., Ltd. déclare que l'appareil RI-38BFH est conforme aux exigences essentielles et aux autres dispositions pertinentes de la directive 1999/5/CE.

Svenska

Härmed intygar Tokai Rika Co., Ltd. att denna RI-38BFH står I överensstämmelse med de väsentliga egenskapskrav och övriga relevanta bestämmelser som framgår av direktiv 1999/5/EG.

Dansk

Undertegnede Tokai Rika Co., Ltd. erklærer herved, at følgende udstyr RI-38BFH overholder de væsentlige krav og øvrige relevante krav i direktiv 1999/5/EF.

Deutsch

Hiermit erklärt Tokai Rika Co., Ltd., dass sich das Gerät RI-38BFH in Übereinstimmung mit den grundlegenden Anforderungen und den übrigen einschlägigen Bestimmungen der Richtlinie 1999/5/EG befindet.

Ελληνικά

ΜΕ ΤΗΝ ΠΑΡΟΥΣΑ Tokai Rika Co., Ltd. ΔΗΛΩΝΕΙ ΟΤΙ RI-38BFH ΣΥΜΜΟΡΦΩΝΕΤΑΙ ΠΡΟΣ ΤΙΣ ΟΥΣΙΩΔΕΙΣ ΑΠΑΙΤΗΣΕΙΣ ΚΑΙ ΤΙΣ ΛΟΙΠΕΣ ΣΧΕΤΙΚΕΣ ΔΙΑΤΑΞΕΙΣ ΤΗΣ ΟΔΗΓΙΑΣ 1999/5/ΕΚ.

Italiano

Con la presente Tokai Rika Co., Ltd. dichiara che questo RI-38BFH è conforme ai requisiti essenziali ed alle altre disposizioni pertinenti stabilite dalla direttiva 1999/5/CE.

Español

Por medio de la presente Tokai Rika Co., Ltd. declara que el RI-38BFH cumple con los requisitos esenciales y cualesquiera otras disposiciones aplicables o exigibles de la Directiva 1999/5/CE.

Português

Tokai Rika Co., Ltd. declara que este RI-38BFH está conforme com os requisitos essenciais e outras disposições da Directiva 1999/5/CE.

Malti

Hawnhekk, Tokai Rika Co., Ltd., jiddikjara li dan RI-38BFH jikkonforma mal-ħtiġijiet essenzjali u ma provvedimenti oħrajn relevanti li hemm fid-Dirrettiva 1999/5/EC.

Eesti

Käesolevaga kinnitab Tokai Rika Co., Ltd. seadme RI-38BFH vastavust direktiivi 1999/5/EÜ põhinõuetele ja nimetatud direktiivist tulenevatele teistele asjakohastele sätetele.

Magyar

Alulírott, Tokai Rika Co., Ltd. nyilatkozom, hogy a RI-38BFH megfelel a vonatkozó alapvetõ követelményeknek és az 1999/5/EC irányelv egyéb elõírásainak.

Slovenčina
Tokai Rika Co., Ltd. týmto vyhlasuje, že RI-38BFH spĺňa základné požiadavky a všetky príslušné ustanovenia Smernice 1999/5/ES.

Český
Tokai Rika Co., Ltd. tímto prohlašuje, že tento RI-38BFH je ve shodě se základními požadavky a dalšími příslušnými ustanoveními směrnice 1999/5/ES.

Slovenski
Tokai Rika Co., Ltd. izjavlja, da je ta RI-38BFH v skladu z bistvenimi zahtevami in ostalimi relevantnimi določili direktive 1999/5/ES.

Lietuvių
Šiuo Tokai Rika Co., Ltd. deklaruoja, kad šis RI-38BFH atitinka esminius reikalavimus ir kitas 1999/5/EB Direktyvos nuostatas.

Latviešu
Ar šo Tokai Rika Co., Ltd. deklarē, ka RI-38BFH atbilst Direktīvas 1999/5/EK būtiskajām prasībām un citiem ar to saistītajiem noteikumiem.

Polski
Niniejszym Tokai Rika Co., Ltd. oświadcza, że RI-38BFH jest zgodny z zasadniczymi wymogami oraz pozostałymi stosownymi postanowieniami Dyrektywy 1999/5/EC.

Íslenska
Hér með lýsir Tokai Rika Co., Ltd. yfir því að RI-38BFH er í samræmi við grunnkröfur og aðrar kröfur, sem gerðar eru í tilskipun 1999/5/EC.

Norsk
Tokai Rika Co., Ltd. erklærer herved at utstyret RI-38BFH er i samsvar med de grunnleggende krav og øvrige relevante krav i direktiv 1999/5/EF.

български
С настоящето, Tokai Rika Co., Ltd., декларира, че RI-38BFH е в съответствие със съществените изисквания и другите приложими разпоредби на Директива 1999/5/EC.

Română
Prin prezenta, Tokai Rika Co., Ltd., declară că aparatul RI-38BFH este în conformitate cu cerințele esențiale şi cu alte prevederi pertinente ale Directivei 1999/5/CE.

Црногорски језик
Ovim, Tokai Rika Co., Ltd., izjavljuje da ovaj RI-38BFH je usklađen sa bitnim zahtjevima i drugim relevantnim odredbama Direktive 1999/5/EC.

Shqip
Nepermjet kesaj, Tokai Rika Co., Ltd., deklaroj qe ky RI-38BFH eshte ne pajtim me kerkesat thelbesore dhe dispozitat e tjera perkatese te Direktives 1999/5/EC.

Hrvatski
Ovim Tokai Rika Co., Ltd., izjavljuje da je RI-38BFH u sklau s bitnim zahtjevima i drugim relevantnim odredbama Direktive 1999/5/EC i Pravilnika o RiTT opremi (NN 25/2012).

Српски/srpski
Ovim, Tokai Rika Co., Ltd., deklariše da je RI-38BFH u skladu sa osnovnim zahtevima i ostalim relevantnim odredbama Direktive 1999/5/EC.

Türkçe
İşbu, Tokai Rika Co., Ltd; bu RI-38BFH'nin Yönetmelik 1999/5/EC'nin gereksinimlerine ve diğer ilgili koşullarına uygun olduğunu bildirir.

UYGUNLUK BEYANI
Uygunluk Beyanı aşağıdaki adreste mevcuttur:
http://www.tokai-rika.co.jp/pc/

CE

– DEVAMI DİĞER SAYFADA –

■ LF Osilatörü

FUJI HEAVY INDUSTRIES LTD.
SUBARU ENGINEERING DIVISION
1-1 SUBARU-CHO OTA-SHI GUNMA 373-8555 JAPAN
Phone: +81 276-26-2771 Fax: +81 276-26-3069

SUBARU

R&TTE Declaration of Conformity

We,

Manufacturer's Name: Fuji Heavy Industries Ltd.
Manufacturer's Address: 1-1,Subaru-cho,Ota-shi,Gunma 373-8555 JAPAN

hereby declare under our sole responsibility that the product:

Product Name: LF Oscillator
Product Model: SSPLF02
to which this declaration relates is in conformity with the essential requirements and other relevant requirements of the R&TTE Directive (1999/5/EC). The product is compliant with the following standards and/or other normative documents:

-Health & safety requirements: EN60950-1
-EMC requirements EN301 489-1 & EN301 489-3
-Effective uses of radio spectrum: EN300 330-2

Supplementary information:

* CE mark	CE
* Member states intended for use	EU and EFTA

Date: May 13, 2015

Signature: Takashi Nishida
Takashi Nishida

D00380

"Marş düğmeli, anahtarsız giriş sistemi" bulunan araçlar için LF Osilatörü.

English
Hereby, Fuji Heavy Industries Ltd., declares that this SSPLF02 is in compliance with the essential requirements and other relevant provisions of Directive 1999/5/EC.

Suomi
Fuji Heavy Industries Ltd. vakuuttaa täten että SSPLF02 tyyppinen laite on direktiivin 1999/5/EY oleellisten vaatimusten ja sitä koskevien direktiivin muiden ehtojen mukainen.

Nederlands
Hierbij verklaart Fuji Heavy Industries Ltd. dat het toestel SSPLF02 in overeenstemming is met de essentiële eisen en de andere relevante bepalingen van richtlijn 1999/5/EG.

Français
Par la présente Fuji Heavy Industries Ltd. déclare que l'appareil SSPLF02 est conforme aux exigences essentielles et aux autres dispositions pertinentes de la directive 1999/5/CE.

Svenska
Härmed intygar Fuji Heavy Industries Ltd. att denna SSPLF02 står I överensstämmelse med de väsentliga egenskapskrav och övriga relevanta bestämmelser som framgår av direktiv 1999/5/EG.

Dansk
Undertegnede Fuji Heavy Industries Ltd. erklærer herved, at følgende udstyr SSPLF02 overholder de væsentlige krav og øvrige relevante krav i direktiv 1999/5/EF.

Deutsch
Hiermit erklärt Fuji Heavy Industries Ltd., dass sich das Gerät SSPLF02 in Übereinstimmung mit den grundlegenden Anforderungen und den übrigen einschlägigen Bestimmungen der Richtlinie 1999/5/EG befindet.

Ελληνικά
ΜΕ ΤΗΝ ΠΑΡΟΥΣΑ Fuji Heavy Industries Ltd. ΔΗΛΩΝΕΙ ΟΤΙ SSPLF02 ΣΥΜΜΟΡΦΩΝΕΤΑΙ ΠΡΟΣ ΤΙΣ ΟΥΣΙΩΔΕΙΣ ΑΠΑΙΤΗΣΕΙΣ ΚΑΙ ΤΙΣ ΛΟΙΠΕΣ ΣΧΕΤΙΚΕΣ ΔΙΑΤΑΞΕΙΣ ΤΗΣ ΟΔΗΓΙΑΣ 1999/5/ΕΚ.

Italiano
Con la presente Fuji Heavy Industries Ltd. dichiara che questo SSPLF02 è conforme ai requisiti essenziali ed alle altre disposizioni pertinenti stabilite dalla direttiva 1999/5/CE.

Español
Por medio de la presente Fuji Heavy Industries Ltd. declara que el SSPLF02 cumple con los requisitos esenciales y cualesquiera otras disposiciones aplicables o exigibles de la Directiva 1999/5/CE.

Português
Fuji Heavy Industries Ltd. declara que este SSPLF02 está conforme com os requisitos essenciais e outras disposições da Directiva 1999/5/CE.

Malti
Hawnhekk, Fuji Heavy Industries Ltd., jiddikjara li dan SSPLF02 jikkonforma mal-ħtiġijiet essenzjali u ma provvedimenti oħrajn relevanti li hemm fid-Dirrettiva 1999/5/EC.

Eesti
Käesolevaga kinnitab Fuji Heavy Industries Ltd. seadme SSPLF02 vastavust direktiivi 1999/5/EÜ põhinõuetele ja nimetatud direktiivist tulenevatele teistele asjakohastele sätetele.

Magyar
Alulírott, Fuji Heavy Industries Ltd. nyilatkozom, hogy a SSPLF02 megfelel a vonatkozó alapvetõ követelményeknek és az 1999/5/EC irányelv egyéb elõírásainak.

– DEVAMI DİĞER SAYFADA –

Slovenčina
Fuji Heavy Industries Ltd. týmto vyhlasuje, že SSPLF02 spĺňa základné požiadavky a všetky príslušné ustanovenia Smernice 1999/5/ES.

Český
Fuji Heavy Industries Ltd. tímto prohlašuje, že tento SSPLF02 je ve shodě se základními požadavky a dalšími příslušnými ustanoveními směrnice 1999/5/ES.

Slovenski
Fuji Heavy Industries Ltd. izjavlja, da je ta SSPLF02 v skladu z bistvenimi zahtevami in ostalimi relevantnimi določili direktive 1999/5/ES.

Lietuvių
Šiuo Fuji Heavy Industries Ltd. deklaruoja, kad šis SSPLF02 atitinka esminius reikalavimus ir kitas 1999/5/EB Direktyvos nuostatas.

Latviešu
Ar šo Fuji Heavy Industries Ltd. deklarē, ka SSPLF02 atbilst Direktīvas 1999/5/EK būtiskajām prasībām un citiem ar to saistītajiem noteikumiem.

Polski
Niniejszym Fuji Heavy Industries Ltd. oświadcza, że SSPLF02 jest zgodny z zasadniczymi wymogami oraz pozostałymi stosownymi postanowieniami Dyrektywy 1999/5/EC.

Íslenska
Hér með lýsir Fuji Heavy Industries Ltd. yfir því að SSPLF02 er í samræmi við grunnkröfur og aðrar kröfur, sem gerðar eru í tilskipun 1999/5/EC.

Norsk
Fuji Heavy Industries Ltd. erklærer herved at utstyret SSPLF02 er i samsvar med de grunnleggende krav og øvrige relevante krav i direktiv 1999/5/EF.

Црногорски језик
Ovim, Fuji Heavy Industries Ltd., izjavljuje da ovaj SSPLF02 je usklađen sa bitnim zahtjevima i drugim relevantnim odredbama Direktive 1999/5/EC.

Shqip
Nepermjet kesaj, Fuji Heavy Industries Ltd., deklaroj qe ky SSPLF02 eshte ne pajtim me kerkesat thelbesore dhe dispozitat e tjera perkatese te Direktives 1999/5/EC.

Hrvatski
Ovim Fuji Heavy Industries Ltd., izjavljuje da je SSPLF02 u sklau s bitnim zahtjevima i drugim relevantnim odredbama Direktive 1999/5/EC i Pravilnika o RiTT opremi (NN 25/2012).

Српски/srpski
Ovim, Fuji Heavy Industries Ltd., deklariše da je SSPLF02 u skladu sa osnovnim zahtevima i ostalim relevantnim odredbama Direktive 1999/5/EC.

Türkçe
İşbu, Fuji Heavy Industries Ltd; bu SSPLF02'nin, Yönetmelik 1999/5/EC'nin gereksinimlerine ve diğer ilgili koşullarına uygun olduğunu bildirir.

clarion
moves you • connects you

Clarion Co.,Ltd.
■ Headquarters & Technology Center
7-2 Shintoshin, Chuo-ku, Saitama-shi,
Saitama, 330-0081, Japan
TEL: +81-48-601-3700
■ Headquarters-Annex Office
Land Axis Tower 30F, 11-2, Shintoshin, Chuo-ku,
Saitama-shi, Saitama 330-6030, Japan
TEL: +81-48-601-3700

EC DECLARATION of CONFORMITY

Document No. 14DC-CT04

We **Clarion Co., Ltd.**
(manufacturer)
7-2, Shintoshin, Chuo-ku, Saitama-shi, Saitama 330-0081, Japan
(address)

declare under our sole responsibility that the product

DisplayAudio
Model: PF-3639, PF-3658, PF-3637, PF-3638, PF-3733, PF-3659, PF-3734, PF-3737, PF-3738, PF-3758, PF-3739, PF-3676,PF-3675, PF-3680, PF-3757, PF-3677, PF-3681,
(name, type or models, possibly sources and numbers of items)

to which this declaration relates is in conformity with the following standard(s) or other normative document(s)

EN 300 328 V1.8.1 (2012-16)
EN 55013:2001+A1:2003+A2:2006, EN 55020:2007+A11:2011
EN 301 489-1 V1.9.2 (2011-09)
EN 301 489-17 V2.2.1 (2012-09)
EN 60950-1:2006+Amd.11:2009+Amd.1:2010+Amd.12:2011
EN 62479: 2010
(title and/or number and date of issue of the standard(s) or other normative document(s))

(if applicable) following the provisions of Directive **1999/5/EC.**
Regarding EN 55013 and EN 55020, refer to the official Journal of EMC Directive.

Saitama Japan
13, June 2014
(Place and date of issue)

Teruo Niitsuma
Experimental Evaluation Department Manager
(name and signature or equivalent marking of authorized person)

D00321

Teknik bilgiler

■ Singapur modelleri

▼ Erişim anahtarı

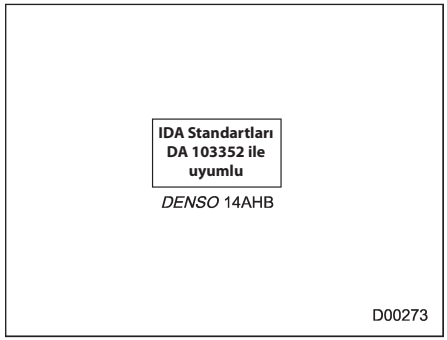

▼ Anahtarsız giriş sistemi uzaktan kumandası

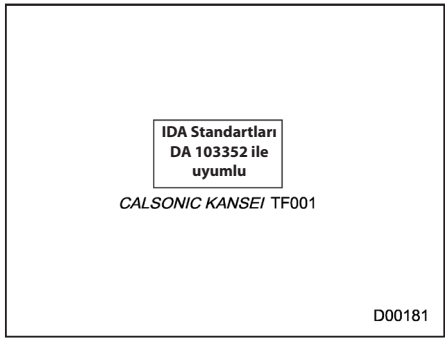

▼ İmmobilizer

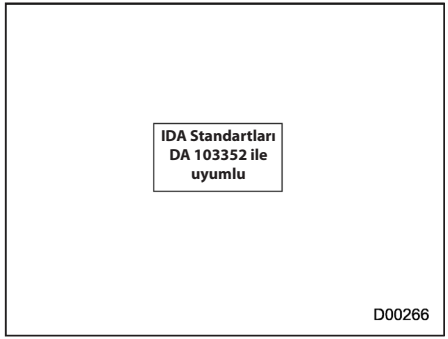

▼ Marş düğmeli anahtarsız giriş sistemi



SUBARU SSPLF02

D00207

▼ Marş düğmesi



SUBARU SSPIMB02

D00219

■ Tayvan modelleri

▼ İmmobilizer

第十二條
經型式認證合格之低功率射頻電機，非經許可，公司、商號或使用者均不得擅自變更頻率、加大功率或變更原設計之特性及功能。

第十四條
低功率射頻電機之使用不得影響飛航安全及干擾合法通信；經發現有干擾現象時，應立即停用，並改善至無干擾時方得繼續使用。
前項合法通信，指依電信法規定作業之無線電通信。
低功率射頻電機須忍受合法通信或工業、科學及醫療用電波輻射性電機設備之干擾。

500631

– DEVAMI DİĞER SAYFADA –

■ Vietnam modelleri

▼ Lastik basıncı izleme sistemi

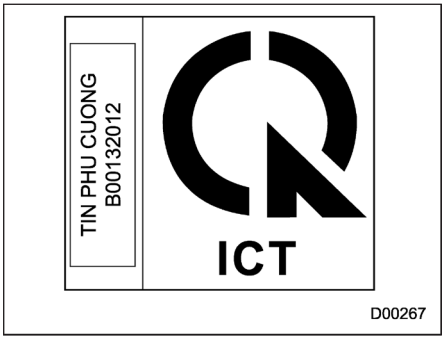

■ Dominik Cumhuriyeti modelleri

"Marş düğmeli, anahtarsız giriş sistemi" bulunmayan araçlar için immobilizer

FCC ID: MOZRI-38BFH

⚠ DİKKAT

FCC UYARISI

Uyumdan sorumlu kişi tarafından açıkça onaylanmamış değişiklikler veya modifikasyonlar kullanıcının ekipmanı kullanma yetkisini geçersiz kılabilir.

NOT

Bu cihaz, FCC Kuralları bölüm 15 ile uyumludur. Kullanımı, şu iki koşula tabidir: (1) Bu cihaz, zararlı parazitlenmelere neden olamaz, ve (2) bu cihaz, istenmeyen çalışma şekli ile sonuçlanabilecek olanlar da dahil maruz kalınan tüm parazitlenmeleri kabul etmek zorundadır.

■ Jamaika modelleri

▼ İmmobilizer

Bu ürün, Jamaika Tip Onayı'na sahiptir: SMA, Donanım tanımı ürün üzerinde mevcuttur.

■ Brezilya modelleri

▼ İmmobilizer

Este equipamento está homologado pela ANATEL de acordo com os procedimentos regulamentados pela Resolução 242/2000 e atende aos requisitos técnicos aplicados.

Este equipamento opera em caráter secundário, isto é, não tem direito a proteção contra interferência prejudicial, mesmo de estações do mesmo tipo, e não pode causar interferência a sistemas operando em caráter primário.

D00282

Modelo: RI-38BFH

ANATEL

0569-14-3559

(01)07898499100881

D00295

■ Sırbistan modelleri

▼ Lastik basıncı izleme sistemi



D00263

– DEVAMI DİĞER SAYFADA –

■ İsrail modelleri

▼ Lastik basıncı izleme sistemi

İzin sahibinin adı:	Schrader Electronics	Telefon: 02894483067	
Model: SUBARU HSSI 433Mhz	Üretici: Schrader Electronics. Menşe Ülke: İngiltere		
Tip Onayı No: 51-38706		Geçerlilik Başlangıcı: 2.10.2013	
İzin No: 64-08013		Geçerlilik Sonu: 29.9.2018	

D00264

Makine Direktifi 2006/42/EC doğrultusunda uyumluluk beyanı

■ Kriko

MANUFACTURERS DECLARATION
OF CONFORMITY

GOODMAN

For CE

Pantagraph Car Jack

Models: PJF900 & PJF1000

Manufactured by
Taihei Industrial Co., Ltd.
No.49-1, Kagekatsu-Cho,
Fushimi-ku,
Kyoto 612-8307
Japan

Means of Conformity
The Product is in conformity with EC law as approximated by the following directives:
Machinery Directive 2006/42/EC based on Technical Documentation File No. 2185 Issue 1, Revision 0, August 2013

Standards used as guidance
Machinery Directive

ISO12100: 2010
Limited reference to EN 1494:2000/A1: 2008
Refer to complete listing in TF

Technical File compiled from manufacturers documentation and held in the EU, on behalf of the manufacturer by
TRaC Global Ltd
100 Frobisher Business Park,
Leigh Sinton Road, Malvern,
Worcestershire, WR14 1BX
United Kingdom

Signature of Responsible Person: **Mr. Masato Nasu**
President

Date: **28th August 2013**

MACHINE SERIAL No.

Certificate No. **TRA-015417-01 DofC Issue 1**

D00265

A

ABS (Kilitlenmeyi Önleyici Fren Sistemi) 7-33
Uyarı lambası 3-23
Acil Durumda Kilitlenen Gergi Mekanizması (ELR) 1-18
Açılır tavan 2-37
Aksesuar elektrik prizi 6-9
Aksesuarlar 11-49
Akü 11-46
Bertaraf etme ve geri dönüşüm 8
Akünün boşalmasını önleme özelliği 2-6
Takviye ile motorun çalıştırılması 9-10
Değiştirme (giriş anahtarı) 11-57
Değiştirme (uzaktan kumanda) 11-58
Aletler 9-3
Alışveriş torbası kancası 6-13
Alüminyum jant 11-40
Temizlik 10-4
Ampullerin değiştirilmesi 11-49, 12-18
Arka lamba grubu 11-55
Arka lamba 11-55
Arka sinyal lambası 11-55
Far 11-50
Fren/arka lamba 11-55
Geri vites lambası 11-55
Gündüz sürüş lambası 11-53
Halojen far 11-50
Ön park lambası 11-52
Ön sinyal lambası 11-52
Ön sis farı 11-53
Plaka lambası 11-56
Stop lambası 11-55
Yan sinyal lambası 11-54
Ampül
Değiştirme 11-49
Tablo 12-18
Anahtar 2-2
Değiştirme 2-3
Hatırlatma uyarısı 3-5
Sayısı 2-2
Anahtarsız giriş fonksiyonu 2-11
Anahtarsız giriş sistemi 2-19
Anten sistemi 5-2
Tavan anteni 5-2
Aracın ileri-geri hareket ettirilmesi 8-15
Aracınızın yüklenmesi 8-15
Araç
Semboller 3
Tanımlama 12-21
Araç dışı bakımı 10-2
Araç Dinamiği Kontrol sistemi
Çalışma gösterge lambası 3-25
OFF (Kapalı) gösterge ışığı 3-25
OFF (Kapatma) düğmesi 7-37
Sistemi 7-35
Uyarı lambası 3-24
Araçta yapılacak modifikasyonlar ile ilgili uyarılar 1-28, 1-67
Arıza gösterge lambası (Motor ışığını kontrolü) 3-18
Arka
Diferansiyel dişli yağı 11-27, 12-8
Kapı 2-29, 9-20
Lamba grubu 11-55
Sinyal lambası 11-55

Sis lambası düğmesi 3-107
Arka cam
Rezistans (Buğu çözücü) 3-117
Silecek ve yıkayıcı düğmesi 3-114
Silecekler 11-44
Arka diferansiyel
Yağ sıcaklığı uyarı lambası 3-21
Arka görüş kamerası 6-18
Arka görüş kamerası görüntüsünün ayarlanması 5-25
Arka koltuk 1-11
Kafalık ayarı 1-12
Katlanması 1-14
Yaslanma 1-16
Arka sis lambası 3-107
Gösterge lambası 3-36
Askı (çocuk emniyet sistemi) 1-42
Aşınma göstergeleri 11-37
Avrupa için ek bilgiler 8-23
AWD (sürekli dört çeker) uyarı lambası 3-27
Ayna rezistansı 3-117
Aynalar 3-115

B

Bagaj bölmesi
Bağlama kancaları 6-17
Lamba 6-2
Örtü 6-14
Bağlama kancaları 9-15
Bakım
Aletler 9-3
Emniyet kemeri 1-25
İpuçları 11-9
Önlemler 11-7
Program 11-3
Bardak tutucu 6-7
Arka yolcunun 6-8
Ön yolcunun 6-7
Baş üstü konsolu 6-7
Benzin yakıtı 7-3
Bilgi ekranı 3-39
Bluetooth®
Ses 5-35
Hands free telefon sistemi 5-48
Bluetooth® ayarları 5-43
Bluetooth® cihazının kaydedilmesi/bağlanması 5-43
Bluetooth ayar detayları 5-46
Boyutlar 12-2
Bujiler 11-26, 12-12
Buz çözme 4-10
Buz çözücü 3-117

C

Cam sileceği buz çözücüsü 3-117
Cam sileceği ve yıkayıcısı 3-108
Camlar 2-25
Cilalama ve parlatma 10-3

Ç

Çakmak 6-10
Çekiş Kontrol Fonksiyonu 7-35
Çekme 9-15
Çift kilitleme sistemi 2-22

Çift mesafe sayacı ... 3-11
Çocuk emniyeti ... 4
Kilitler ... 2-25
Çocuk koltuğu sistemleri ... 1-28
Emniyet kemeri ile birlikte takma ... 1-33
ISOFIX bağlantı çubukları ... 1-40
Üst bağlantı kuşakları ... 1-42
Yükseltici koltuğun takılması ... 1-39
Çok fonksiyonlu ekran ... 3-50
Çoklu bilgi ekranı ... 3-45

D

Debriyaj
Hidrolik ... 11-28, 12-10
Pedal ... 11-30
Değiştirme
Anahtarsız giriş sistemi uzaktan kumanda pili ... 11-58
Fren pabucu ve balatası ... 11-31
Giriş anahtarı pili ... 11-57
Hava filtresi elemanı ... 11-23
Patlak lastik ... 9-5
Silecekler ... 11-42
Soğutma Suyu ... 11-22
Yağ ve Yağ filtresi ... 11-18
Deri koltuk malzemeleri ... 10-5
Devir göstergesi ... 3-12
Dış
Ayna rezistansı ... 3-117
Aynalar ... 3-116
Sıcaklık göstergesi ... 3-39
Diferansiyel dişli yağı
Arka ... 11-27, 12-8
Ön ... 11-27, 12-8
Dikiz aynası ... 3-115
Direksiyon
Hidrolik ... 7-30
Yükseklik/derinlik ... 3-119
Direksiyon ses kontrol düğmeleri ... 5-40
Disk fren balataları aşınma uyarı göstergeleri ... 7-32
Dizel partikül filtresi ... 8-4
Uyarı lambası ... 3-37
Dizel yakıtı ... 7-3
Dörtlü flaşör ... 3-8, 9-2
Döşeme altı saklama bölmesi ... 6-17
Döşeme paspası ... 6-12
Düğme
Kontak anahtarı ... 3-6
Motorun çalıştırılması ve durdurulması ... 7-11
Düşük lastik basıncı uyarı lambası ... 3-22
Düşük yakıt seviyesi uyarı lambası ... 3-27
Düz kasalı kamyon üzerinde ... 9-17

E

ECO göstergesi ... 3-13
Eğer... ... 5-59
Sorun giderme ... 5-59
Ekler ... 5-68
BAE modelleri için sertifikasyon ... 5-68
MAROC modelleri için sertifikasyon ... 5-69
Paraguay modelleri için sertifikasyon ... 5-69
Rusya ve Kazakistan modelleri için sertifikasyon ... 5-69
Sertifikasyon ... 5-68

Elbise askısı 6-13
Elektrik sistemi 12-12
Elektronik Fren Kuvveti Dağılımı (EBD) sistemi 7-34
Uyarı 3-26
Emniyet kemeri 3, 1-17
Bağlama 1-19
Bakım 1-25
Güvenlik bilgileri 1-17
Ön gergiler 1-26
Uyarı lambası ve sinyali 3-15
EN590 7-3

F

Far
Ampul watt değeri 12-18
Ampullerin değiştirilmesi 11-50
Far ayarı 3-103
Flaşör 3-99
Gösterge lambası 3-36
Kumanda düğmesi 3-96
Sönme geciktirme zamanlayıcısı 3-98
Yıkama suyu 3-115
Fren
Hidrolik 11-27, 12-10
Pabuç ve balata 11-31
Park yeri 7-45, 11-32
Pedal 11-29
Servo 7-31, 11-29
Sistemi 7-31
Yardımı 7-32
Fren pedalı
İhtiyat mesafesi 11-30
Oynama boşluğu 11-29
Fren sistemi 7-31
Uyarı lambası 3-25
Frenleme 7-31
İpuçları 7-31

G

Garantiler 1
Geçici stepne 9-2, 12-12
Giriş anahtarı 2-8
Uyarı lambası 3-29
Gösterge lambası
Araç Dinamiği Kontrol sistemi çalışması 3-25
Araç Dinamiği Kontrol sistemi Kapalı 3-25
Arka emniyet kemeri 3-17
Arka sis lambası 3-36
Far 3-36
Güvenlik (immobilizer) 3-33
Hız sabitleme sistemi 3-36
Hız sabitleme sistemi ayarı 3-36
İmmobilizer 3-33
Otomatik Start/Stop 3-39
Otomatik Start/Stop KAPALI 3-38
Ön ısıtma 3-37
Ön sis farı 3-36
SI-DRIVE 3-33
Sinyal lambası 3-36
Soğutma suyu sıcaklığı düşük 3-19
Uzun far 3-36
Vites büyütme 3-34

Vites kolu/Vites konumu ... 3-35
X modu ... 3-36
Yokuş iniş yardımı ... 3-36
Yokuşta kalkış yardımı kapalı ... 3-27
Gösterge tablosu aydınlatma parlaklık kontrolü ... 3-103
Güç
Bagaj kapağı ... 2-31, 9-21
Camlar ... 2-25
Direksiyon ... 7-30
Direksiyon hidroliği ... 12-10
Direksiyon uyarı lambası ... 3-28
Kapı kilitleme düğmesi ... 2-7
Koltuk ... 1-5
Soketler ... 6-9
Yan aynalar ... 3-116
Gündüz sürüş lambası sistemi ... 3-100
Güneşlik ... 2-38
Güneşlikler ... 6-4
Güvenliği
Gösterge lambası (immobilizer) ... 3-33
İmmobilizer ... 2-3
Güvenlik
Sembol ... 2
Sürüş sırasında alınacak önlemler ... 3
Uyarılar ... 2

H

Hands free telefon sistemi ... 5-48
Harita lambası ... 6-2
Hava akış modu ... 4-7
Hava alma pompası ... 9-23, 11-14
Hava filtreleme sistemi ... 4-12
Hava filtresi elemanı ... 11-22
Havalandırma kanalları ... 4-2
HID farlar ... 11-50
Hız göstergesi ... 3-10
Hız göstergesi ... 3-10
Hız sabitleme sistemi ... 7-50
Ayar gösterge lambası ... 3-36
Gösterge lambası ... 3-36
Hız sınırı, devir/dakika itibariyle maksimum tork ve maksimum güç (Sadece Orta Doğu modelleri) ... 13-2
Hidrolik yağ seviyesi
Fren ... 11-27
Debriyaj ... 11-28
Sürekli değişken şanzıman ... 11-27
Hortum ve bağlantılar ... 11-20

I

ISOFIX bağlantı çubukları ... 1-40
İmmobilizer ... 2-3
Gösterge lambası ... 3-33

K

Kabin lambaları ... 6-2
Kafalık ayarı
Arka koltuk ... 1-12
Ön koltuk ... 1-8
Kanca
Alışveriş torbası ... 6-13
Bagaj bağlama kancaları ... 6-17
Bağlama kancası ... 6-14

Ceket ... 6-13
Çekme ve bağlama kancaları ... 9-15
Kancalar ... 9-15
Ağırlık ... 8-18
Kapı
Kapı açık uyarı lambası ... 3-27
Kilitler ... 2-4
Kar lastikleri ... 8-14, 11-33
Karlı ve buzlu yollar ... 8-13
Katalitik konverter ... 8-3
Katlanır ayna düğmesi ... 3-116
Kısaltma ... 2
Kış
Dizel ... 7-4
Lastikler ... 8-14, 11-33
Sürüş ... 8-11
Kilitlenmeyi Önleyici Fren Sistemi (ABS) ... 7-33
Klima
Otomatik klima kontrolü ... 4-6
Manuel klima kontrolü ... 4-7
Klima kontrol sistemi ... 4-3
Manuel ... 4-7
Otomatik ... 4-6
Kol dayaması ... 1-12
Koltuk
Arka ... 1-11
Bellek fonksiyonu ... 1-5
Güç ... 1-5
Isıtıcı ... 1-9
Kumaş ... 10-5
Ön ... 1-2
Yükseklik ayarı ... 1-4
Konsol ... 6-6
Kontak anahtarı ... 3-4
Lamba ... 3-5
Kontrol
Debriyaj fonksiyonu ... 11-30
Debriyaj pedalı boşluğu ... 11-30
Fren pedalı boşluğu ... 11-29
Fren pedalı ihtiyat mesafesi ... 11-30
Hidrolik seviyesi (debriyaj hidroliği) ... 11-28
Hidrolik seviyesi (fren hidroliği) ... 11-27
Sıvı seviyesi (cam yıkama suyu) ... 11-40
Soğutma suyu seviyesi ... 11-21
Yağ seviyesi (motor yağı) ... 11-15
Korna ... 3-120
Kriko kaldırma noktası ... 9-5
Kriko ve kriko kolu ... 9-4
Küllük ... 6-11

L

Lamba
Arka ... 11-55
Arka lamba grubu ... 11-55
Arka lamba ... 11-55
Bagaj bölmesi ... 6-2
Geri vites ... 11-55
Gündüz sürüş ... 3-100, 11-53
Harita ... 6-2
Kontak anahtarı ... 3-5
Kumanda düğmesi ... 3-96
Makyaj aynası ... 6-5

Ön konum 3-97, 11-52
Plaka 11-56
Sinyal lambası 3-102, 11-52, 11-55
Sis (arka) 3-107, 11-55
Sis (ön) 3-106, 11-53
Stop lambası 11-55
Stop 11-55
Tavan 6-2
Lastik
Basınçlar ve aşınma 11-34
Değiştirme 11-38
Ebat ve basınç 12-12
Kontrol 11-34
Rotasyon 11-38
Tipleri 11-32
Zincirler 8-14
Lastik Basıncı İzleme Sistemi (TPMS) 7-42, 9-9, 11-33
TPMS mod ayarı 7-43
Uyarı lambası 3-22
Lastikler ve jantlar 11-32

M

Makine Direktifi 2006/42/EC doğrultusunda uygunluk beyanı 13-25
Makyaj aynası 6-5
Manuel
Klima kontrolü 4-7
Koltuk 1-4
Mod (sürekli değişken şanzıman) 7-22
Şanzıman yağı 11-26, 12-8
Transmisyon 7-14
Marş düğmeli anahtarsız giriş sistemi 2-8
Anahtarsız giriş fonksiyonunun devreden çıkartılması 2-15
Bagaj kapağının açılması 2-13
Giriş anahtarı düzgün çalışmadığında 9-18
Kapıların kilitlenmesi ve kilidin açılması 2-11
Uyarı sesleri ve uyarı lambası 3-29
Motor
Çalıştırma ve durdurma 7-7, 7-11
Düşük motor yağı seviyesi uyarı lambası 3-20
Egzoz gazı (karbon monoksit) 6, 8-2
Hararet 9-14
Motor bölmesine genel bakış 11-12
Motor kaputu 11-11
Soğutma Suyu 11-21, 12-11
Yağ 11-15, 12-4
Motoru çalıştırma ve durdurma 7-7, 7-11
Motorun hararet yapması 9-14

O

Orta
Konsol 6-6
Otomatik far yüksekliği ayar kolu 3-103
Uyarı lambası 3-28
Otomatik Start/Stop sistemi 7-54
Gösterge lambası 3-39
OFF (Kapalı) gösterge ışığı 3-38
Uyarı lambası 3-38
Otomatik Şanzıman Yağ Sıcaklığı uyarı lambası 3-21
Otomatik yağmur sensörlü ön cam silecekleri
Sensör 3-111
Sensör hassasiyeti kontrolü 3-112

Otomatik/Acil Durumda Kilitlenen Gergi
Mekanizması (A/ELR) 1-19

Ö
Ön
Diferansiyel dişli yağı..... 11-27, 12-8
Emniyet kemeri öngergileri 1-26
Sinyal lambası..... 11-52
Ön cam
Cam sileceği buz çözücüsü 3-117
Cam sileceği ve yıkayıcısı düğmeleri 3-111
Silecekler 11-42
Yıkama suyu 11-40
Ön ısıtma gösterge lambası 3-37
Ön koltuklar 1-2
Bellek fonksiyonu 1-5
Elektrikli koltuk 1-5
İleri ve geri ayarı 1-4
Kafalık ayarı..... 1-8
Koltuk yükseklik ayarı (sürücü koltuğu) 1-4
Yaslanma 1-4
Ön sis farı..... 3-106, 11-53
Ampül..... 11-53, 12-18
Düğme 3-106
Gösterge lambası 3-36
Önerilen
Arka diferansiyel dişli yağı 12-8
Bujiler..... 12-12
Debriyaj hidroliği 11-28, 12-10
Fren hidroliği..... 12-10
Manuel şanzıman yağı 12-8
Motor yağı..... 12-4
Ön diferansiyel dişli yağı 12-8
Sürekli değişken şanzıman yağı 12-10

P
Park etme
Fren hareket mesafesi 11-32
Fren..... 7-45
İpuçları 7-45
Paslanmaya karşı koruma 10-4
Patlak lastikler 9-5
Periyodik kontroller 8-5
PIN Kodu ile Erişim 2-17
Plaka lambası 11-56

R
Rezistans (Buğu çözücü) 3-117
Römork
Çeki demiri 8-19
Çekme ile ilgili ipuçları..... 8-20
Çekme..... 8-18

S
Saat..... 3-44, 3-50, 3-66, 3-81
Saklama bölmesi..... 6-5
Sayaçlar ve göstergeler 3-9
Sentetik deri iç döşeme 10-6
Ses
AM/FM radyo 5-27
AUX..... 5-38
Bluetooth ses sistemi 5-35

CD 5-30
Direksiyon ses kontrol düğmeleri 5-40
iPod 5-33
STARLINK 5-26
SUBARU STARLINK 5-26
Temel çalışma 5-17
USB bellek 5-32
Ünite ayarı 5-18
Ses sistemi 5-3
Sesli komut sisteminin çalışması 5-63
Sesli uyarı
Anahtar 3-5
Emniyet kemeri 3-15
Lamba 3-96
Sesli uyarılar
Emniyet kemeri 3-15
Marş düğmeli anahtarsız giriş sistemi 3-29
Sıcaklık uyarı lambası
Arka diferansiyel yağı 3-21
Otomatik Şanzıman Yağ Sıcaklığı 3-21
Soğutma Suyu 3-19
SI-DRIVE 7-27
Gösterge lambası 3-33
Sıfırlanabilir mesafe ölçer 3-11
Sigortalar 11-48
Sigortalar ve devreler 12-14
Sinyal lambası
Kol 3-102
Sinyaller 3-36
Soğutma sistemi 11-20
Soğutma Suyu 11-21, 12-11
Düşük sıcaklık gösterge lambası 3-19
Yüksek sıcaklık uyarı lambası 3-19
SRS
Ön hava yastığı 1-53
SRS (Yardımcı Güvenlik Sistemi) hava yastığı 3, 1-43
SRS Hava yastığı sistemi
Kontroller 1-64
Servis-bakım 1-66
Uyarı lambası 3-17
Stop lambası 11-55
Subaru Arka Araç Tespit Sistemi 6-23
Radar sensörlerinin kullanımı 6-30
Sistem özellikleri 6-23
Sistemin çalışması 6-25
SRVD OFF (KAPALI) düğmesi 6-29
SRVD uyarı göstergesi 6-28
SRVD yaklaşma göstergesi ışığı/sesli uyarısı 6-26
Sürekli Değişken Şanzıman (CVT) 7-19
Hidrolik 11-27, 12-10
Sürüş
Alkol etkisi 6
Araç telefonu/cep telefonu 7
AWD (Sürekli Dört Çeker) modeli 8-7
AWD (Sürekli Dört Çeker) uyarı lambası 3-27
Evcil hayvanlar 7
İlaç etkisi 6
İpuçları 7-19, 7-26, 8-2, 8-7
Karlı ve buzlu yollar 8-13
Kış 8-11
Yabancı ülkeler 8-6
Yorgun ve uykulu 7

Sürüşe hazırlanma 7-6

T

Tahrik kayışları 11-26
Takviye ile motorun çalıştırılması 9-10
Tavan çıtaları 8-17
Tavan çıtası ve port bagaj 8-16
Tavan lambası 6-2
Tekerlek
- Alüminyum 11-40
- Balans 11-36
- Değiştirme 11-39
- Hizalama 12-13
- Kapaklar 11-39
- Somun sıkma torku 9-5

Teknik Özellikler 12-2
Telsiz ve telekomünikasyon terminal ekipmanları direktifi 1999/5/EC uyarınca uygunluk beyanı 13-4
Temizleme
- Alüminyum jantlar 10-4
- Aracın içi 10-5
- Havalandırma ızgarası 4-11

Torpido gözü 6-6
Tüm tekerlekler yerde 9-18

U

Uyarı lambası
- ABS 3-23
- Araç Dinamiği Kontrol sistemi 3-24
- Arka diferansiyel yağı sıcaklık 3-21
- Aşırı devir 3-38
- AWD (Sürekli dört çeker) 3-27
- Dizel partikül filtresi 3-37
- Düşük lastik basıncı 3-22
- Düşük motor yağı seviyesi 3-20
- Düşük yakıt 3-27
- Emniyet kemeri 3-15
- Fren sistemi 3-25
- Giriş anahtarı 3-29
- Hidrolik direksiyon pompa kayışı 3-28
- Kapı açık 3-27
- LED far 3-28
- Marş düğmeli anahtarsız giriş sistemi 3-29
- Otomatik far yüksekliği ayar kolu 3-28
- Otomatik Start/Stop 3-38
- Otomatik Şanzıman Yağ Sıcaklığı 3-21
- Ön cam yıkama suyu 3-27
- Soğutma suyu sıcaklığı yüksek 3-19
- SRS Hava yastığı sistemi 3-17
- Şarj 3-20
- Vakum pompası sistemi 3-26
- Yağ basıncı 3-20
- Yakıt filtresi 3-37
- Yokuşta kalkış yardımı 3-27

Uyarı ve gösterge lambaları 3-14
Uzaktan kumandalı anahtarsız giriş sistemi 2-19
Uzun far gösterge lambası 3-36
Uzun/kısa far değiştirme (kısa far düğmesi) 3-99

Ü

Üretim yılı (Sadece Orta Doğu modelleri) 13-2
Üst bağlantı kuşakları 1-42

V
Vites büyültme gösterge lambası 3-34
Vites kolu
Konum göstergesi 3-35
Vites kilidi fonksiyonu 7-25
Vites konum göstergesi 9, 7-16, 7-24
X
X modu 7-38
Gösterge lambası 3-36

Y
Yağ basıncı uyarı lambası 3-20
Yağ filtresi 11-18
Yağ seviyesi
Arka diferansiyel dişlisi 11-27
Manuel şanzıman 11-26
Motor 11-15
Ön diferansiyel dişlisi 11-27
Uyarı lambası 3-20
Yakıt 7-3
Depo kapağı ve depo dış kapağı 7-4
Filtre uyarı lambası 3-37
Gereklilikler 7-3, 12-3
Gösterge 3-12
Tüketim göstergesi 3-39, 3-47, 3-55
Yakıt ekonomisi ile ilgili ipuçları 8-2
Yakıt filtresi uyarı lambası (dizel motorlu modeller) 3-37
Yakıt ikmali 7-4
Yakıtın bitmesi 9-23

Yan Görüş Ekranı 6-31
Ekran kontrastı nasıl ayarlanır 6-33
Ekrandaki görüntülerin aralığı 6-33
Kılavuz çizgiler 6-35
Yan Görüş Ekranı nasıl gösterilir 6-32
Yan Görüş Ekranı nasıl iptal edilir 6-32
Yana kaymayı önleme fonksiyonu 7-35
Yardımcı Emniyet Sistemi hava yastığı (SRS) 1-43
Yeni aracın rodaj dönemi 8-2
Yeni fren pabucu ve balatalarının rodajı 11-31
Yıkama 10-2
Yokuş iniş yardımı 7-38
Gösterge lambası 3-36
Yokuşta kalkış yardımı 7-46, 11-31
Etkinleştirme/devre dışı bırakma 7-48
OFF (Kapalı) gösterge ışığı 3-27
Uyarı lambası 3-27
Yolda ve arazide sürüş 8, 8-9
Yükseltici koltuk 1-39

FORESTER

İthalatçı Firma:	BAYTUR MOTORLU VASITALAR TİC. A.Ş.
İthalatçı Firma Adresi:	Boyalı Köşk Sok. No:4/1 34345 Bebek / İSTANBUL
Telefon:	0212 359 60 00
Faks:	0212 358 52 97-98
Elektronik Posta:	info@subaru.com.tr
İmalatçi Firma:	FUJI HEAVY INDUSTRIES LTD.
Adres:	Ebisu Subaru Building, 1-20-8, Ebisu, Shibuya-ku, TOKYO- JAPAN
Telefon:	03 -6447-8000
Faks:	03 -6447-8184
Web Sitesi:	www.subaru-global.com

Marka:	SUBARU
Model:	FORESTER
Malın Cinsi:	BİNEK OTOMOBİL
Malın Kullanım Ömrü:	10 YIL
Ürün Kodu:	TS 12047
E-No:	e13*2007/46*1305*00
Belgeyi Veren Kuruluş:	Société Nationale de Certification et d'Homologation
Adres:	2a. Kalchesbruck L-1852 LUXEMBOURG
Telefon:	+352 35 72 14 -256
Faks:	+352 35 72 14 -244
E-mail:	info@snch.lu
Web Sitesi:	http://www.snch.lu/



SUBARU CORPORATION
TOKYO, JAPAN