Kullanıcı Kılavuzu



LEGACY & OUTBACK

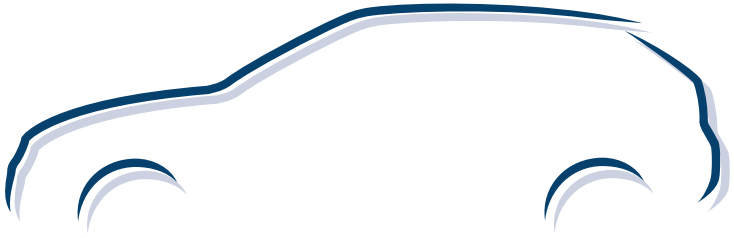

SUBARU

Önsöz

Bir SUBARU aracı seçtiğiniz için sizi tebrik ediyoruz. Bu Kullanıcı Kılavuzu'nda SUBARU'nuzu mükemmel bir durumda koruyabilmeniz ve emisyon kontrol sisteminin, zararlı egzoz gazı çıkışını minimum seviyeye indirecek şekilde çalışması için gerekli tüm bilgiler bulunmaktadır. Aracınızı tanımanız ve çalışmasını anlamanız için bu kılavuzu dikkatle okumanızı rica ediyoruz. Kullanıcı Kılavuzu'nda bulunmayan onarım ve ayar gibi işlemler hakkında ayrıntılı bilgi almak için lütfen SUBARU'nuzu satın aldığınız bayi ile veya en yakın SUBARU bayisi ile temas kurun.

Bu kılavuzda bulunan bilgiler, teknik özellikler ve resimler, basım sırasındaki verilere dayanmaktadır. SUBARU CORPORATION, önceden bildirmeden ve daha önce satılan araçlar üstünde de aynı veya benzer değişiklikleri yapmak gibi herhangi bir yükümlülükle karşı karşıya kalmadan, her zaman bu teknik değerler ve tasarımlar üzerinde değişiklik yapma hakkını saklı tutar. Bu Kullanıcı Kılavuzu, araç tipine ait tüm versiyonlara uygulanabilir ve fabrikada isteğe bağlı olarak takılan donanımları da kapsar. Bu nedenle kılavuzdaki bazı açıklamalar, aracınızda bulunmayan bir donanımla ilgili olabilir.

Aracınızı satarken lütfen Kullanıcı Kılavuzu'nu birlikte verin. Aracınızın yeni sahibinin de bu bilgilere ihtiyacı olacaktır.

NOT: «SUBARU bayisi», yetkili SUBARU bayisi ve/veya servisi anlamına gelmektedir.

SUBARU CORPORATION, TOKYO, JAPONYA

SUBARU, SUBARU CORPORATION firmasının tescilli bir ticari markasıdır.

Telif Hakkı © 2017 SUBARU CORPORATION

* 1 Nisan 2017 tarihinde, firma adı Fuji Heavy Industries LTD'den SUBARU CORPORATION olarak değiştirilmiştir.

Bu kılavuz aşağıdaki araç tiplerini açıklamaktadır.

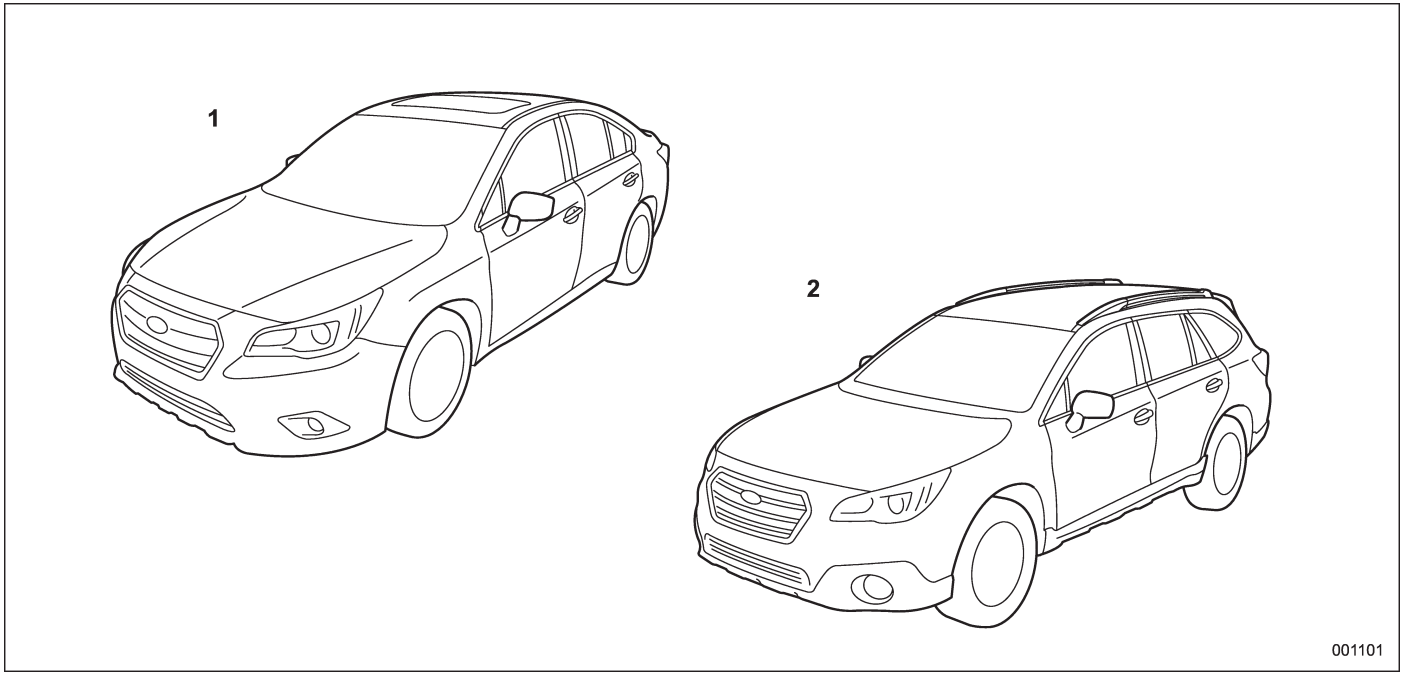

1) Sedan
2) Outback

Garanti Şartları

Garanti kapsamına dahil olan ve olmayan konular hakkındaki tüm garanti bilgileri, Garanti ve Servis Kitapçığı'nda bulunmaktadır. Bu garanti bilgilerini dikkatlice okuyun.

Bu Kullanıcı Kılavuzu'nun Kullanılması

■ Kullanıcı Kılavuzu'nun Kullanımı

Aracınızı kullanmadan önce bu kılavuzu dikkatle okuyun. Kendinizi korumak ve aracınızın ömrünü uzatmak için bu kılavuzdaki talimatlara uyun. Bu talimatlara uymadığınız takdirde ciddi yaralanmalar ve aracınızda hasar ortaya çıkabilir.

Bu kılavuz on dört bölümden oluşmaktadır. Her bölüm kısa bir içindekiler tablosu ile başlamaktadır; böylece o bölümde aradığınız bilgilerin olup olmadığını bir bakışta kolaylıkla anlayabilirsiniz.

Bölüm 1: Koltuk, emniyet kemeri ve SRS hava yastıkları
Bu bölüm koltuk ve emniyet kemerini nasıl kullanacağınız hakkında size bilgi verir ve SRS hava yastıkları hakkındaki önlemleri içerir.
Bölüm 2: Anahtarlar ve kapılar
Bu bölüm size anahtarların, kilitlerin ve camların kullanılması ile ilgili bilgi verir.
Bölüm 3: Göstergeler ve kontroller
Bu bölüm size gösterge tablosundaki göstergelerin çalışması ve kumandalar ile diğer düğmelerin nasıl kullanılacağı hakkında bilgi verir.
Bölüm 4: Klima kontrolü
Bu bölüm size kalorifer ve klimanın nasıl çalıştırıldığı hakkında bilgi verir.
Bölüm 5: Ses sistemi
Bu bölüm size ses sisteminin nasıl çalıştırıldığı hakkında bilgi verir.
Bölüm 6: İç donanım
Bu bölüm size iç donanım hakkında bilgi verir.
Bölüm 7: Çalıştırma ve kullanma
Bu bölüm size SUBARU'nuzu nasıl çalıştıracağınız ve kullanacağınız hakkında bilgi verir.
Bölüm 8: Sürüşle ilgili ipuçları
Bu bölüm size SUBARU'nuzun değişik koşullarda kullanımı ve sürüş emniyeti hakkında bilgi verir.
Bölüm 9: Acil durumda yapılacaklar
Bu bölüm size aracı kullanırken lastik patlaması veya motorun hararet yapması gibi bir sorunla karşılaştığınızda ne yapmanız gerektiği hakkında bilgi verir.
Bölüm 10: Dış görünüm
Bu bölüm size SUBARU'nuzun iyi görünmesi için yapmanız gerekenler hakkında bilgi verir.
Bölüm 11: Bakım ve servis
Bu bölüm size SUBARU'nuzu periyodik bakım için servise ne zaman götürmeniz gerektiği ve SUBARU'nuzun düzgün çalışması için ne yapmanız gerektiği konularında bilgi verir.

– DEVAMI DİĞER SAYFADA –

Bölüm 12: Teknik özellikler
Bu bölüm size SUBARU'nuzun boyutları ve kapasiteleri hakkında bilgi verir.
Bölüm 13: Ek bilgiler
Bu bölüm size bazı ülkelerde mevcut gerekliliklerle ilgili ek bilgiler verir.
Bölüm 14: Dizin
Bu bölüm, kılavuzdaki tüm bilgilerin alfabetik sıraya göre listesini içerir. Okumak istediğiniz konuyu daha çabuk bulmak için dizini kullanabilirsiniz.

EyeSight sistemli modeller için:
EyeSight sistemi hakkında detaylı bilgi için Kullanıcı Kılavuzu'nun EyeSight sistemi ekine bakın.

■ Güvenlik uyarıları

Bu kılavuzda bir dizi UYARI, DİKKAT ve NOT bulacaksınız. Bunlar, güvenlik uyarıları sizin veya başkalarının yaralanması ile sonuçlanabilecek potansiyel tehlikeler hakkında size bilgi verir.
Bu güvenlik uyarılarını SUBARU'nuzu güvenli bir şekilde nasıl kullanacağınızı daha iyi öğrenmek için kılavuzdaki diğer bölümler gibi dikkatle okuyun.

⚠ UYARI

UYARI, uyulmadığı takdirde ciddi yaralanmalar veya ölümle sonuçlanabilecek bir durumu gösterir.

⚠ DİKKAT

DİKKAT, uyulmadığı takdirde yaralanma veya aracınızın hasar görmesi ya da bunların her ikisiyle sonuçlanabilecek bir durumu gösterir.

NOT

NOT, aracınızı nasıl daha iyi kullanabileceğiniz hakkında bilgiler verir veya önerilerde bulunur.

■ Güvenlik işareti

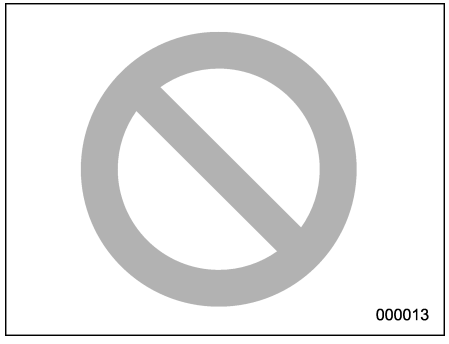

Bu kılavuzda ortasında çapraz bir çizgi bulunan bir daire görebilirsiniz. Bu sembol, konusuna göre "Bunu yapmayın" veya "Buna izin vermeyin" anlamına gelir.

■ Kısaltmalar listesi

Bu kılavuzda pek çok kısaltmayla karşılaşacaksınız. Bu kısaltmaların ne anlama geldiği aşağıdaki listede açıklanmıştır.

Kısaltma	Anlamı
A/C	Klima
ABS	Kilitlenme önleyici fren sistemi
ALR	Otomatik kilitlenen gergi mekanizması
AWD	Dört tekerlekten çekiş
CVT	Sürekli değişken şanzıman
EBD	Elektronik fren kuvveti dağıtımı
ELR	Acil durumda kilitlenen gergi mekanizması
FWD	Önden çekişli
GPS	Küresel konumlandırma sistemi
INT	Fasılalı silme
LED	Işık yayan diyot
Sol Dir.	Soldan direksiyonlu
LSD	Sınırlı kaymalı diferansiyel
MPW	İzin verilen maksimum ağırlık
MT	Manuel şanzıman

Kısaltma	Anlamı
OBD	Araç üstü arıza teşhisi
Arka MPAW	İzin verilen maksimum arka aks ağırlığı
Sağ Dir.	Sağdan direksiyonlu
RON	Araştırma oktan numarası
SI-DRIVE	SUBARU Akıllı Sürüş
SRS	Yardımcı emniyet sistemi
TPMS	Lastik basıncı izleme sistemi

Araçta kullanılan semboller

Aracınızda görebileceğiniz sembollerin bazıları aşağıda gösterilmiştir.

İşaret	Adı
	UYARI
	DİKKAT
	Bu talimatları dikkatle okuyun
	Koruyucu gözlük takın
	Akü elektroliti sülfürik asit içerir
	Çocukları uzak tutun
	Çıplak alev yaklaştırmayın
	Patlamaları önleyin

Sürüş sırasında alınacak güvenlik önlemleri

■ Emniyet kemeri ve SRS hava yastığı

⚠ UYARI

- **Aracın içindeki herkes araç hareket etmeden ÖNCE emniyet kemerlerini bağlamalıdır. Aksi halde ani duruş ya da kaza esnasında ciddi yaralanma riski daha da artar.**
- **Kaza anında maksimum koruma elde etmek için sürücü ve araçtaki tüm yolcular araç hareket halinde iken emniyet kemerlerini takmalıdır. Hava yastıklarının olması, emniyet kemerlerinin bağlanması gereğini ortadan kaldırmaz. Hava yastıkları emniyet kemerleri ile birlikte bir kaza anında en iyi korumayı sağlar. Emniyet kemeri takmamak, araçta hava yastığı olsa bile bir çarpışma anında ciddi yaralanma veya ölüm olasılığını artırır.**
- **Hava yastıkları büyük bir hız ve kuvvetle şişer. Hava yastığı şiştiği**

– DEVAMI DİĞER SAYFADA –

zaman doğru konumda oturmayan kişiler ciddi bir şekilde yaralanabilirler. Hava yastığı şişmek için büyük bir yere ihtiyaç duyduğu için sürücü koltukta dik oturmalı ve direksiyondan mümkün olduğu kadar uzakta fakat aracın tüm hakimiyetini kaybetmeden arkasına iyice yaslanmalı ve ön yolcu da koltuğunu mümkün olduğu kadar geriye itmeli ve koltukta dik oturmalı ve sırtını arkasına iyice yaslamalıdır.

Talimatlar ve önlemler için lütfen ilerleyen kısımları dikkatle okuyun.

• Emniyet kemeri sistemi için "Emniyet Kemerleri" ☞ 1-15 konusuna bakın.

• SRS hava yastığı sistemi için "*SRS hava yastığı (Yardımcı Emniyet Sistemi hava yastığı)" ☞ 1-45 konusuna bakın.

■ Çocuk güvenliği

⚠ UYARI

- **Araç hareket halindeyken asla kollarınızda veya kucağınızda çocuk taşımayın. Çarpışma sırasında yolcu çocuğu koruyamaz, çünkü çocuk, yolcu ile araç arasına sıkışır.**
- **Araç seyir halindeyken bebekler ve küçük çocuklar, çocuğun yaşına, boyuna ve kilosuna uygun, ARKA koltuğa yerleştirilmiş bir bebek veya çocuk koltuğuna oturtulmalıdır. Çocuk, çocuk koltuğunda oturtulamayacak kadar büyükse ARKA koltuğa oturtulmalı ve emniyet kemeri ile güvenliği sağlanmalıdır. Kaza istatistiklerine göre çocukların arka koltukta gereken önlemler alınarak oturtulmaları, ön koltukta oturmalarından daha güvenlidir. Çocukların koltuk üzerinde ayağa kalkması veya dizlerinin üstünde durmasına kesinlikle izin vermeyin.**
- **Çocukları her zaman ARKA koltuğa oturtun ve çocuğun güvenliği için çocuk koltuğu ya da emniyet kemeri kullanın. Hava yastığı oldukça büyük bir hız ve kuvvetle şişer ve özellikle güvenlik önlemleri alınmamış veya gerektiği şekilde uygulanmamış ise çocukları yaralayabilir hatta öldürebilir. Çocuklar, büyüklerden daha hafif ve zayıf oldukları için yastığın şişmesinden zarar görme olasılıkları daha fazladır.**



A) HAVA YASTIĞI

⚠ UYARI

• ASLA ön kısmında AKTİF HAVA YASTIĞI'na sahip bir koltuğa arkaya bakan bir çocuk koltuğu monte

• - ASLA ön kısmında AKTİF HAVA YASTIĞI'na sahip bir koltuğa arkaya bakan bir çocuk koltuğu monte etmeyin. Bu durum ÇOCUĞUN CİDDİ ŞEKİLDE YARALANMASINA ve hatta ÖLMESİNE NEDEN OLABİLİR.

• - Arka koltukta çocuk varken, çocuk emniyet kilidini daima "LOCK" (KİLİTLİ) konuma getirin. Çocuk yanlışlıkla kapıyı açar ve aşağı düşerse ciddi bir şekilde yaralanabilir. "Çocuk emniyet kilitleri" ☞ 2-26 konusuna bakın.
- Araçta çocuklar seyahat edecekse daima yolcu camlarını kilit düğmesini kullanarak kilitleyin. Buna uyulmaması, çocuğun elektrikli camı çalıştırarak yaralanmasına neden olabilir. "Camlar" ☞ 2-27 konusuna bakın.
- Çocukları, yetişkinleri veya evcil hayvanları asla kendi başlarına araçta bırakmayın. Yanlışlıkla aracı çalıştırarak kazara kendilerini veya başkalarını yaralayabilirler. Aynı zamanda sıcak veya güneşli günlerde kapalı bir araçtaki sıcaklık, insanlarda şiddetli veya muhtemelen ölümcül yaralanmalara yetecek kadar hızla yükselmiş olabilir.
- Küçük çocukların, yetişkinlerin veya hayvanların kendilerini yanlışlıkla bagaja kilitlememelerine dikkat edin.

Sıcak veya güneşli günlerde, bagajın içerisindeki sıcaklık, içerde kilitli kalanlar, özellikle de küçük çocuklar için beyin hasarı da dâhil olmak üzere ısıya ilişkin ciddi yaralanmalara ve hatta ölüme sebep olabilecek kadar yükselir.

• Aracı terk ederken tüm camları kapatın ve kapıları kilitleyin. Ayrıca bagajın kapalı olduğundan da emin olun.

Talimatlar ve önlemler için lütfen ilerleyen kısımları dikkatle okuyun.

• Emniyet kemeri sistemi için "Emniyet Kemerleri" ☞ 1-15 konusuna bakın.
• Çocuk emniyet sistemi için "Çocuk emniyet sistemleri" ☞ 1-26 konusuna bakın.
• SRS hava yastığı sistemi için "*SRS hava yastığı (Yardımcı Emniyet Sistemi hava yastığı)" ☞ 1-45 konusuna bakın.

■ Motor egzoz gazı (karbon monoksit)

⚠ UYARI

- Egzoz gazını asla solumayın. Motor egzoz gazının içinde renksiz ve kokusuz, solunduğu zaman tehlikeli hatta öldürücü bir gaz olan karbon monoksit bulunmaktadır.
- Aracın içerisine egzoz gazı

– DEVAMI DİĞER SAYFADA –

girmemesi için motor egzoz sistemine her zaman düzenli bakım yaptırın.

- **Motoru asla garaj gibi kapalı bir yerde aracı oraya sokmak veya oradan çıkarmak için gereken süreden daha fazla çalıştırmayın.**
- **Motor çalışmakta iken uzun bir süre park edilmiş durumda kalmaktan kaçının. Bu mümkün olamıyorsa aracın içine dışarıdan hava girişi sağlamak için havalandırma fanını çalıştırın.**
- **Havalandırma sisteminin her zaman düzgün çalışmasını sağlamak için havalandırma ön ızgarasını kar, yaprak veya diğer engelleyici maddelerden temizleyin.**
- **Aracın içine egzoz gazının girdiğinden şüpheleniyorsanız sorunu mümkün olan en kısa zamanda kontrol ettirin ve düzelttirin. Bu koşullar altında araç kullanmak zorunda iseniz sadece camların tümü sonuna kadar açık olarak aracı kullanın.**
- **Egzoz gazının aracın içine girmesini önlemek için aracı sürerken bagaj kapağını kapalı tutun.**

■ Alkollü araç kullanılması

⚠ UYARI

Alkol almak ve sonra araç sürmek çok tehlikelidir. Kan dolaşım sistemine geçen alkol, tepki sürenizi yavaşlatır ve algılamanızı, karar vermenizi ve dikkatinizi zayıflatır. Çok az bir miktar bile olsa, alkol kullandıktan sonra aracınızı sürmeniz, sizin ve araçtaki diğer yolcuların yaralanmasına veya ölümüne yol açabilecek, ciddi veya ölümcül bir kaza riskini artıracaktır. Buna ek olarak kaza sırasında yaralanırsanız alkol, yaranın ciddiyetini artırabilir.
Lütfen alkollüyken araç kullanmayın.

Alkollü araç kullanılması en sık görülen kaza sebebidir. Alkol her insanı farklı etkilediği için kanınızdaki alkol seviyesi yasal sınırın altında olsa bile güvenli araç kullanamayacak durumda olabilirsiniz. En güvenlisi alkol aldıktan sonra hiç araç kullanmamaktır.

■ İlaç alarak araç kullanılması

⚠ UYARI

Reçeteli veya reçetesiz bazı ilaçlar reflekslerinizi yavaşlatabilir ve algılamanızı, karar vermenizi ve dikkatinizi zayıflatabilir. Bu maddelerin etkisi altındayken araç kullanmanız kendinizin, yolcularınızın ve diğer insanların ciddi veya ölümcül bir kazaya maruz kalması riskini artırabilir.

Herhangi bir ilaç kullanıyorsanız kullandığınız ilacın sürüş kabiliyetinizi azaltıp azaltmayacağını öğrenmek için doktorunuza veya eczacınıza danışın veya ilacın prospektüsünü okuyun. Size uyuşukluk verebilecek veya bir motorlu taşıtı emniyetli bir şekilde kullanmanızı başka türlü engelleyebilecek bir ilacı aldıktan sonra aracı sürmeyin. İlaç almanızı gerektiren bir tıbbi durumunuz varsa lütfen doktorunuza danışın.

Yasal olmayan bilinç kaybına yol açan herhangi bir ilacın etkisi altında iseniz asla araç kullanmayın. Kendi sağlınız ve esenliğiniz için öncelikle yasal olmayan ilaçları almamanızı ve bu ilaçlara bağımlı hale gelmiş iseniz tedavi olmanızı tavsiye ederiz.

■ Yorgun veya uykusuzken araç kullanılması

⚠ UYARI

Yorgun veya uykusuz iken araç kullanmak reflekslerinizi yavaşlatabilir ve algılamanızı, karar vermenizi ve dikkatinizi zayıflatabilir. Yorgun veya uykusuzken araç kullanmanız kendinizin, yolcularınızın ve diğer insanların ciddi veya ölümcül bir kazaya maruz kalma riskini artırabilir.

Yorgun veya uykusuzsanız lütfen araç kullanmaya devam etmeyin, dinlenecek güvenli bir yer bulun. Uzun yolculuklarda düzenli aralıklarla mola vererek, yolculuğunuza devam etmeden önce dinlenin. Mümkünse aracı diğer yolcularla dönüşümlü olarak kullanın.

■ Aracınızda yapılacak modifikasyonlar

⚠ DİKKAT

Aracınızda modifikasyon yapılmamalıdır. Modifikasyon işlemi, aracın performansını, güvenliğini veya dayanıklılığını etkileyebilir ve hatta yasal düzenlemeleri ihlal edebilir. Buna ek olarak modifikasyondan kaynaklanan arıza ve performans sorunları, garanti kapsamına dahil edilmeyebilir.

■ Sürüş sırasında cep/araç telefonu kullanılması

⚠ DİKKAT

Sürüş sırasında elinizde telefon olmamalıdır; bu, dikkatinizi dağıtarak bir kazaya neden olabilir. Elle tutulan bir telefon kullanıyorsanız görüşme yapmadan önce aracınızı yolun dışında emniyetli bir yere park edin. Bazı ülkelerde yasal olarak sürüş sırasında sadece hands-free (eller serbest) fonksiyonu bulunan telefonlar kullanılabilir.

■ Navigasyon sistemi ile donatılmış araçların sürülmesi

⚠ UYARI

Navigasyon cihazının ekranının sürüş sırasında dikkatinizi dağıtmasına izin vermeyin. Aynı zamanda sürüş sırasında navigasyon cihazının düğmeleriyle oynamayın. Aracı sürerken dikkat kaybı bir kazaya yol açabilir. Navigasyon sisteminin ayarlarını değiştirmek isterseniz önce aracınızı yolun dışına çekin ve sonra emniyetli bir yerde park edin.

■ Aracın içinde evcil hayvanlar varken sürüş

Gerektiği şekilde emniyete alınmayan evcil hayvanlar, aracı kullanmanızı engelleyebilir veya dikkatinizi dağıtabilir. Kaza anında veya ani duruşlarda emniyete alınmayan evcil hayvanlar veya kafesteki hayvanlar araç içinde sağa sola fırlayarak sizi veya yolcularınızı yaralayabilir. Ayrıca bu gibi durumlarda evcil hayvanlarınız da yaralanabilir. Aracın içindeki evcil hayvanlarınızın güvenliği açısından uygun şekilde emniyete alınmaları gereklidir. Evcil hayvanlarınızı arka koltuğa emniyet kemeri ile bağlanabilen özel bir yolculuk kayışı ile emniyete alın ya da arka koltuğa emniyet kemeri kullanılarak takılabilen bir evcil hayvan

– DEVAMI DİĞER SAYFADA –

koltuğuna oturtun. Evcil hayvanların veya kucağında evcil hayvan bulunan insanların asla ön yolcu koltuğuna oturmasına izin vermeyin. Daha fazla bilgi için veterinerinize, yörenizdeki hayvanları koruma derneğine veya evcil hayvan satıcısına başvurun.

■ Lastik basınçları

En az ayda bir ve uzun bir yolculuğa çıkmadan önce (stepne de dahil olmak üzere) her bir lastiğin basıncını kontrol edin ve gerekiyorsa şişirin.

Lastik basınçlarını lastikler soğukken kontrol edin. Bir basınç saati kullanarak lastik basınçlarını lastik plaketinde yazılı olan değerlere getirin.

Ayrıntılı bilgi için "Lastikler ve jantlar" ☞ 11-33 konusuna bakın.

⚠ UYARI

Basıncı aşırı derecede düşük lastiklerle yüksek hızda araç kullanmak, lastiklerin şiddetli bir biçimde şekil bozukluğuna uğramalarına ve hızla ısınmalarına yol açabilir. Sıcaklıktaki keskin bir artış, lastik dişlerinin ayrılmalarına ve lastiğin harap olmasına neden olabilir. Bunun sonucunda aracın kontrolünün kaybolması bir kazaya yol açabilir.

AB Akü/Pil yönergesi 2006/66/EC

AB Akü/Pil yönergesi 2006/66/ EC sembolüyle ilgili tanımlara aşağıdadır. Bu yönerge, akülerin/pillerin toplanması, toplanan akülerin/pillerin imha edilmesi ve doğaya zarar verebileceğinden dolayı açık alanlarda imha edilmemesi gereken aküler/piller için geçerlidir.

Aracınızda, AB Akü/Pil yönergesi 2006/66/ EC sembolü bulunmayan bazı piller bulunmaktadır.

Bu tip pil ve akülerin imha edilmesinde lütfen kendi ülkenizdeki kanun ve yönergelere uyun.

Aşağıdaki cihazlar, bu sembole sahip olmayan piller kullanmaktadır:

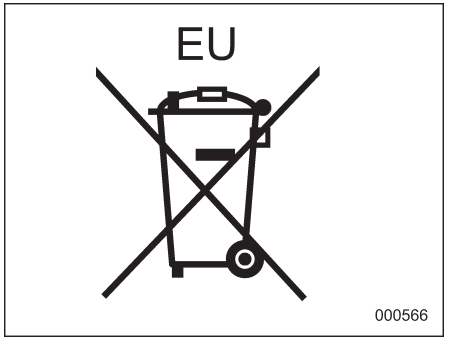

- Anahtarlar (mevcutsa): CR1620
- Giriş anahtarları (mevcutsa): CR2032

*1: Bu pil tek başına değiştirilemez ve/ veya çıkarılamaz. Navigasyon sistemi ünitesiyle grup halinde değiştirilmeli ve/ veya çıkarılmalıdır.

Genel bilgiler

■ Vites değiştirme göstergesi (Avrupa modelleri)

⚠ DİKKAT

Vites değiştirme göstergesi, yakıtınızı daha verimli bir şekilde kullanmanız için bir kılavuz görevi görür. Gösterge, sürücüyü daha güvenli vites değiştirme zamanları hakkında bilgilendirmez. Trafik ve sürüş koşullarına göre uygun vites değiştirme aralığını bulmak sürücünün sorumluluğundadır (örn. araç sollama veya yokuş tırmanma).

Bu gösterge, sürücünün yakıtı daha verimli kullanmasına yardımcı olur. Araç sistemi, kullanım koşullarına göre vites değiştirme zamanını belirler ve gösterge tablosu aracılığıyla sürücüyü bilgilendirir. Detaylar için "Vites kolu/vites konumu göstergesi" ☞ 3- 31 konusuna bakın.

NOT

Genellikle, vites değiştirme göstergesi yakıtınızı daha verimli bir şekilde kullanmanız için bir kılavuz görevi görür ve motorunuzun düşük devirlerde stop etmesini engeller.

İçindekiler tablosu

Koltuk, emniyet kemeri ve SRS hava yastıkları	*1*
Anahtarlar ve kapılar	*2*
Göstergeler ve kontroller	*3*
Klima kontrolü	*4*
Ses sistemi	*5*
İç donanım	*6*
Çalıştırma ve kullanma	*7*
Sürüşle ilgili ip uçları	*8*
Acil durumda yapılacaklar	*9*
Dış görünüm	*10*
Bakım ve servis	*11*
Teknik özellikler	*12*
Ek bilgiler	*13*
İçindekiler	*14*

Resimli dizin

■ Dış görünüm

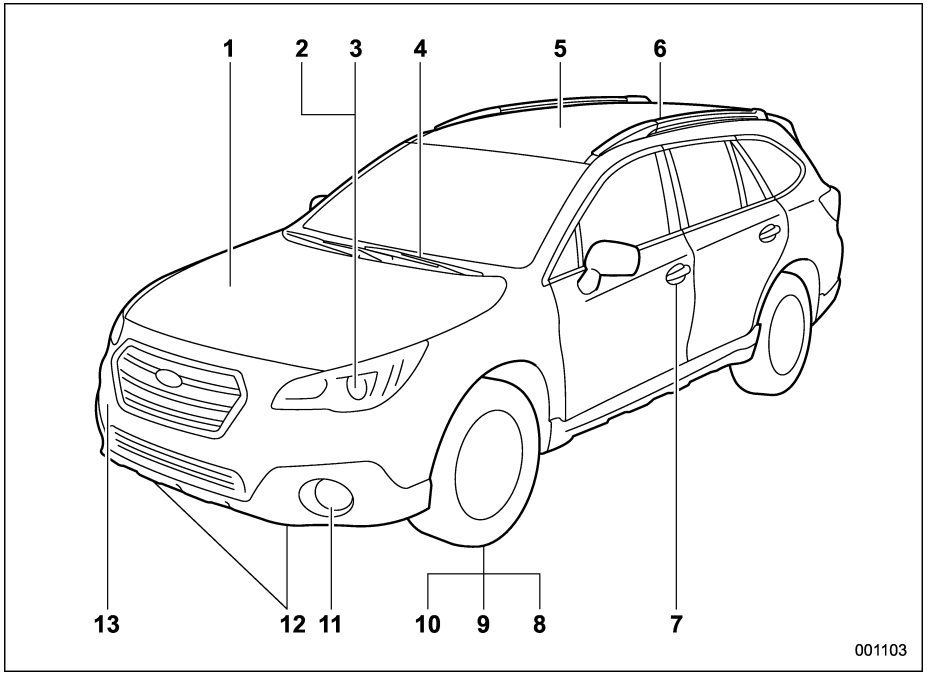

1) Kaput (sayfa 11-11)
2) Far kolu (sayfa 3-47)
3) Ampullerin değiştirilmesi (sayfa 11-49)
4) Silecek kolu (sayfa 3-59)
5) Açılır tavan (sayfa 2-39)
6) Entegre çapraz çubuklara sahip tavan çıtaları (sayfa 8-16)
7) Kapı kilitleri (sayfa 2-4)
8) Lastik basıncı (sayfa 11-35)
9) Patlak lastikler (sayfa 9-7)
10) Lastik zincirleri (sayfa 8-13)
11) Sis lambası düğmesi (sayfa 3-55)
12) Bağlama kancaları (sayfa 9-25)
13) Çekme kancası (sayfa 9-25)

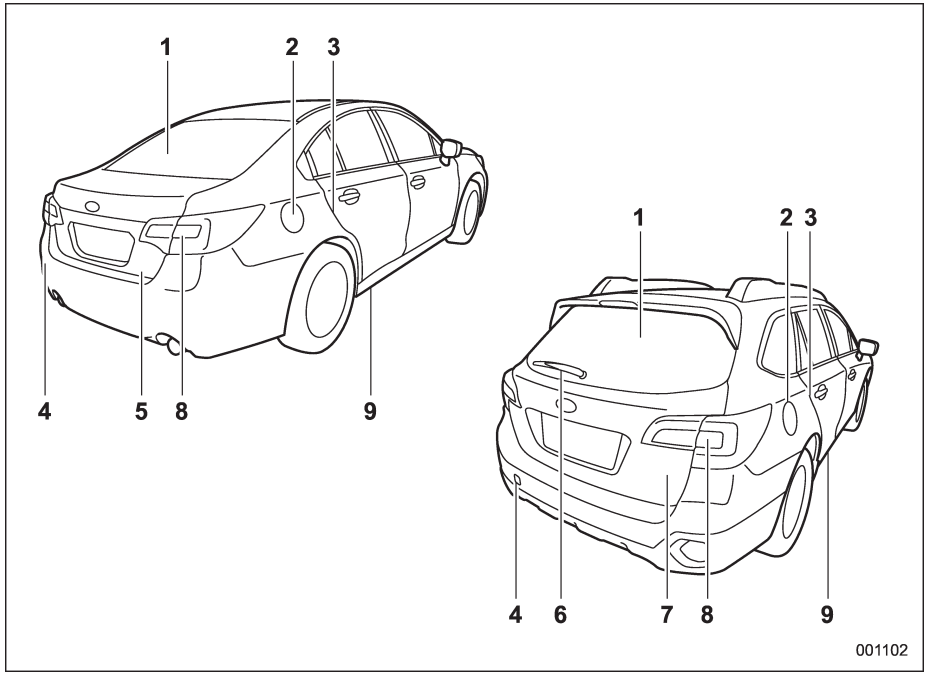

1) Arka cam rezistans düğmesi (sayfa 3-63)
2) Yakıt deposu kapağı ve dolum ağzı kapağı (sayfa 7-4)
3) Çocuk emniyet kilitleri (sayfa 2-26)
4) Çekme kancası (sayfa 9-25)
5) Bagaj kapağı (sayfa 2-31)
6) Arka silecek kolu (sayfa 3-62)
7) Bagaj kapağı (sayfa 2-32)
8) Ampullerin değiştirilmesi (sayfa 11-53)
9) Bağlama kancaları (sayfa 9-25)

– DEVAMI DİĞER SAYFADA –

■ İç

▼ Yolcu bölmesi

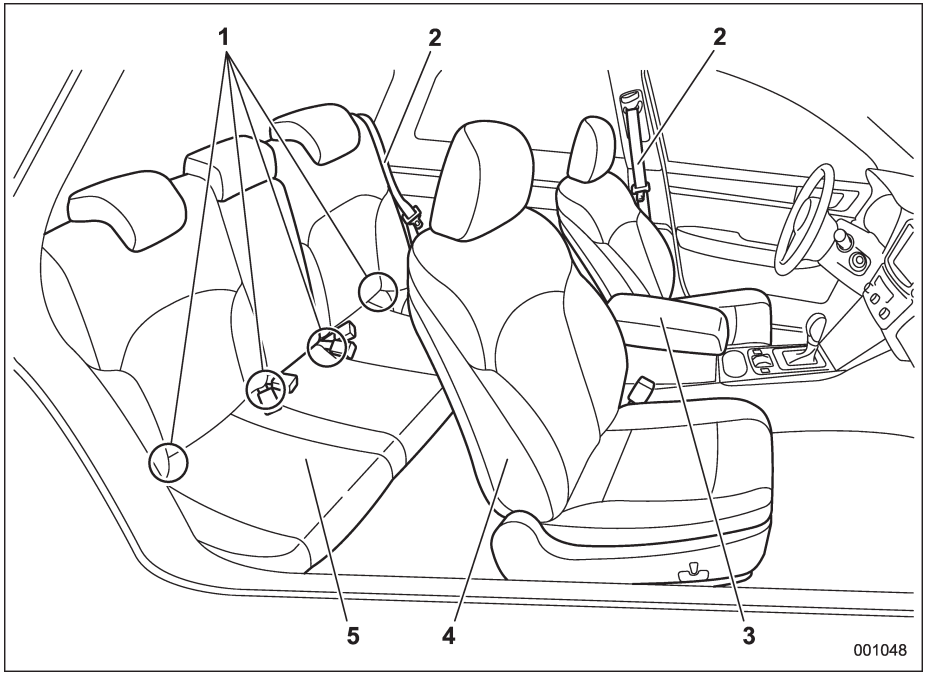

1) ISOFIX çocuk güvenlik sistemi bağlantı çubukları (sayfa 1-39)
2) Emniyet kemeri (sayfa 1-15)
3) Orta konsol (sayfa 6-5)
4) Ön koltuk (sayfa 1-2)
5) Arka koltuk (sayfa 1-11)

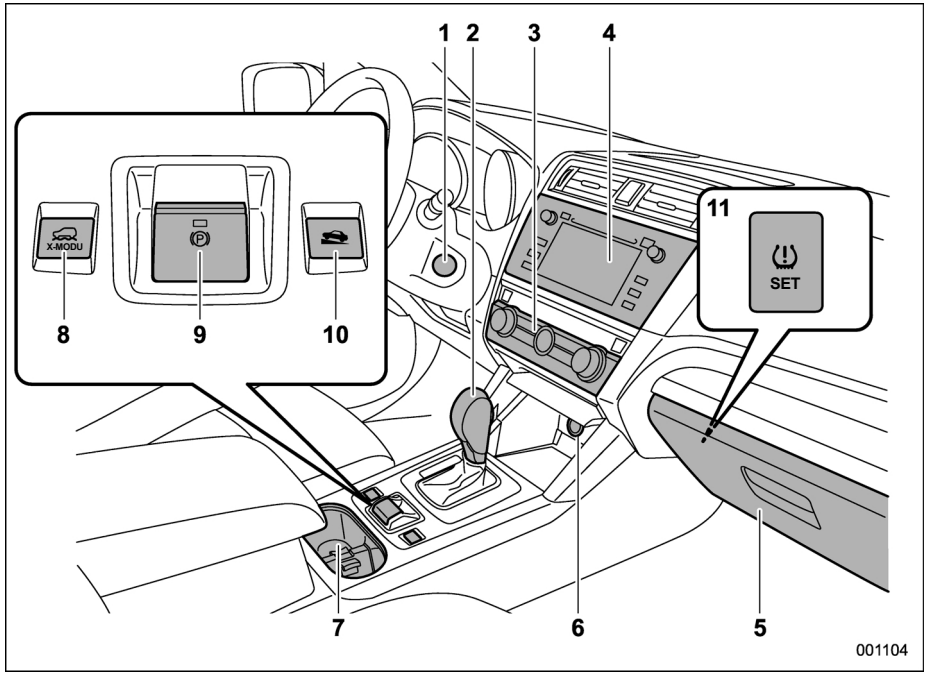

1) Kontak anahtarı (marş düğmesi sistemi olmayan araçlar) (sayfa 3-3)/Marş düğmesi (marş düğmesi sistemi olan araçlar) (sayfa 3-5)
2) Vites kolu (MT) (sayfa 7-14)/Vites kolu (CVT) (sayfa 7-18)
3) Klima kontrolü (sayfa 4-1)
4) Ses sistemi (sayfa 5-1)/Navigasyon sistemi (Navigasyon sistemi için Kullanıcı Kılavuzu ekine bakın)
5) Torpido gözü (sayfa 6-4)
6) Aksesuar elektrik soketi (sayfa 6-8)
7) Bardaklık (sayfa 6-6)
8) X modu düğmesi (sayfa 7-34)
9) Elektronik park freni düğmesi (sayfa 7-36)
10) Yokuşta Kalkış düğmesi (sayfa 7-39)
11) TPMS ayar düğmesi (sayfa 7-44)

– DEVAMI DİĞER SAYFADA –

16

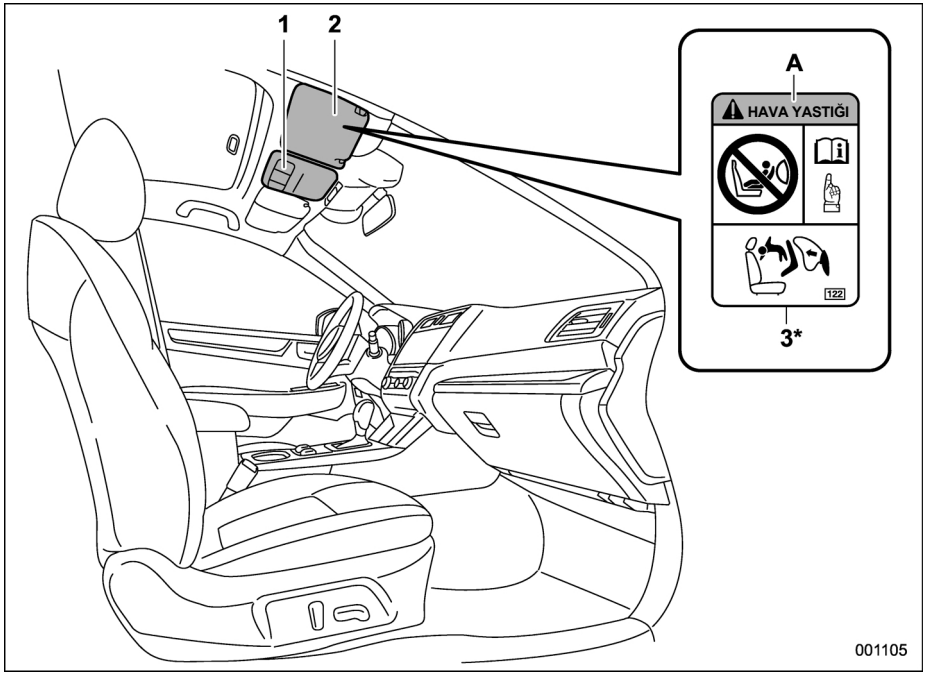

1) Açılır tavan düğmeleri (sayfa 2-40)
2) Güneşlikler (sayfa 6-4)
3) Çocuk koruma sistemi için uyarı işaretleri (sayfa 1-29)

A) HAVA YASTIĞI

*: ASLA ön kısmında AKTİF HAVA YASTIĞI'na sahip bir koltuğa arkaya bakan bir çocuk koltuğu monte etmeyin. Bu durum ÇOCUĞUN CİDDİ ŞEKİLDE YARALANMASINA ve hatta ÖLMESİNE NEDEN OLABİLİR.

■ Gösterge tablosu

▼ Soldan direksiyonlu modeller

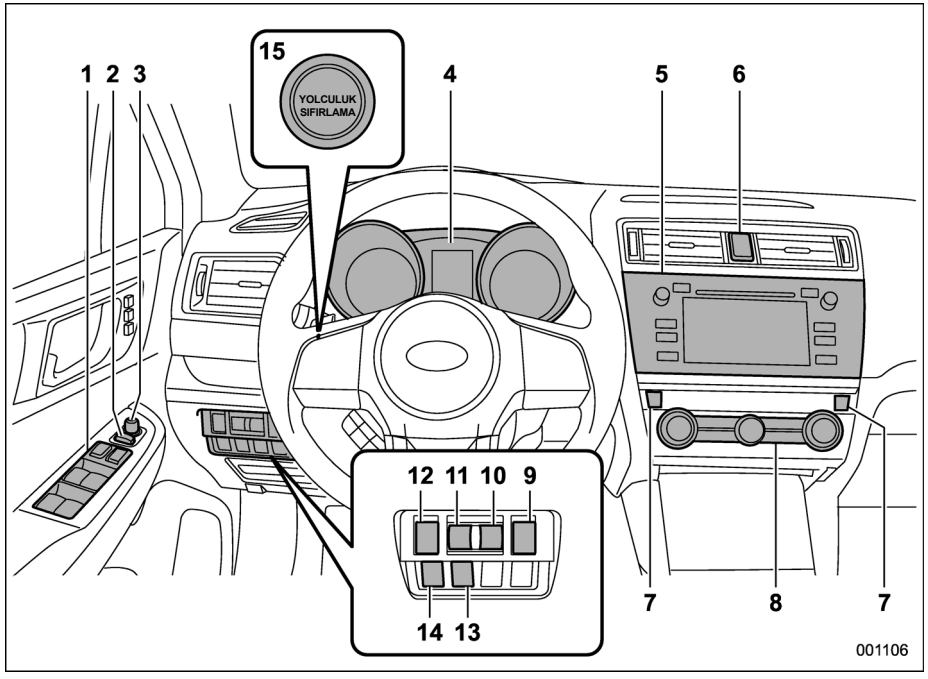

1) Elektrikli camlar (sayfa 2-27)
2) Otomatik katlanır ayna düğmesi (sayfa 3-67)
3) 3) Ayna uzaktan kumanda düğmesi (sayfa 3-66)
4) Gösterge tablosu (sayfa 3-8)
5) Ses Sistemi (sayfa 5-1)/Navigasyon sistemi (Navigasyon sistemi için Kullanıcı Kılavuzu ekine bakın)
6) Dörtlü flaşör düğmesi (sayfa 3-8)
7) Ön koltuk ısıtıcı düğmesi (sayfa 1-9)
8) Klima kontrolü (sayfa 4-1)
9) Hafıza düğmesi (sayfa 2-37)
10) Far yüksekliği ayarı (sayfa 3-52)
11) Gösterge tablosu aydınlatma kontrolü düğmesi (sayfa 3-51)
12) Elektrikli bagaj kapağı düğmesi (sayfa 2-33)/Bagaj kapağı açma düğmesi (sayfa 2-32)
13) Otomatik Start/Stop KAPALI düğmesi (sayfa 7-51)
14) Araç Dinamiği Kontrolü KAPALI düğmesi (sayfa 7-32)
15) Yolculuk sıfırlama düğmesi (sayfa 3-9)

NOT

EyeSight sistemli modeller hakkında detaylı bilgi için Kullanıcı Kılavuzu'nun EyeSight sistemi ekine bakın.

– DEVAMI DİĞER SAYFADA –

▼ **Sağdan direksiyonlu modeller**

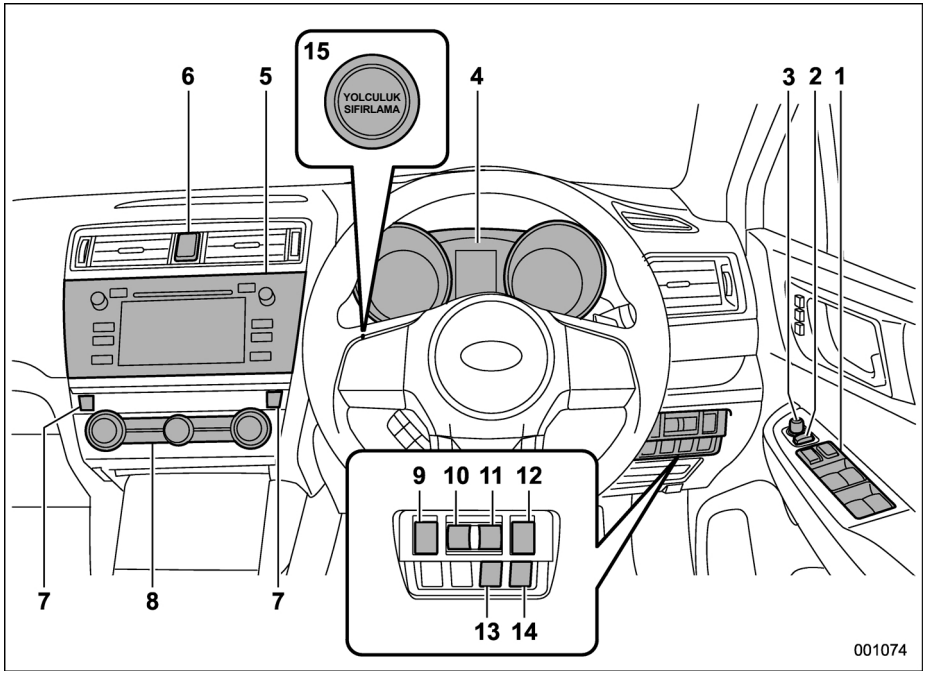

1) Elektrikli camlar (sayfa 2-27)
2) Otomatik katlanır ayna düğmesi (sayfa 3-67)
3) Ayna uzaktan kumanda düğmesi (sayfa 3-66)
4) Gösterge tablosu (sayfa 3-8)
5) Ses Sistemi (sayfa 5-1)/Navigasyon sistemi (Navigasyon sistemi için Kullanıcı Kılavuzu ekine bakın)
6) Dörtlü flaşör düğmesi (sayfa 3-8)
7) Ön koltuk ısıtıcı düğmesi (sayfa 1-9)
8) Klima kontrolü (sayfa 4-1)
9) Hafıza düğmesi (sayfa 2-37)
10) Gösterge tablosu aydınlatma kontrolü düğmesi (sayfa 3-51)
11) Far yüksekliği ayarı (sayfa 3-52)
12) Elektrikli bagaj kapağı düğmesi (sayfa 2-33)/Bagaj kapağı açma düğmesi (sayfa 2-32)
13) Otomatik Start/Stop KAPALI düğmesi (sayfa 7-51)
14) Araç Dinamiği Kontrolü KAPALI düğmesi (sayfa 7-32)
15) Yolculuk sıfırlama düğmesi (sayfa 3-9)

NOT

EyeSight sistemli modeller hakkında detaylı bilgi için Kullanıcı Kılavuzu'nun EyeSight sistemi ekine bakın.

■ Direksiyon

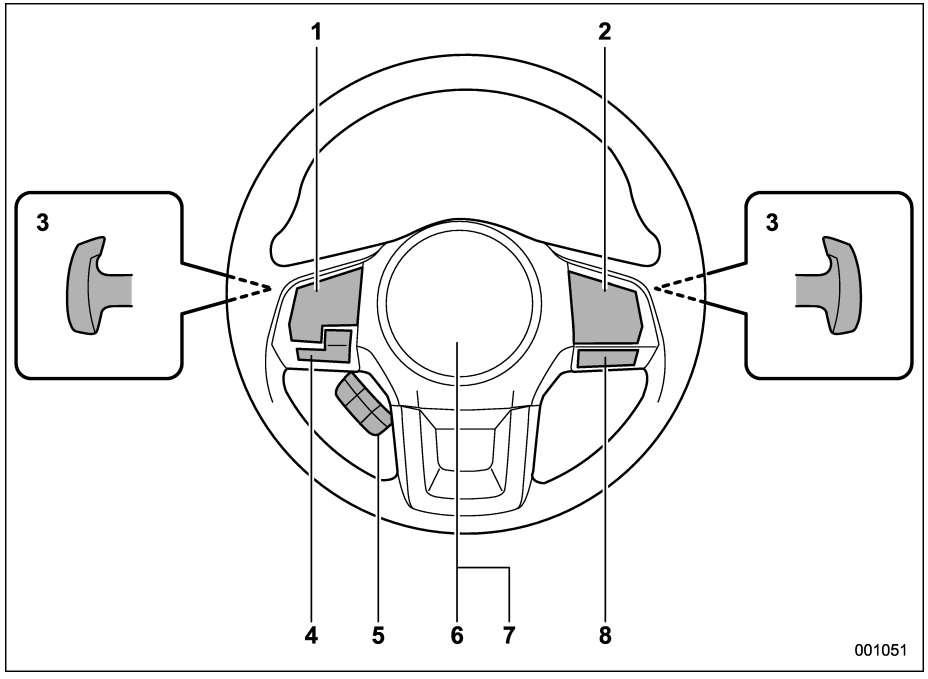

1) Ses sistemi kontrol düğmeleri (sayfa 5-22)
2) Hız sabitleme sistemi (sayfa 7-45)
3) Vites mandalları (sayfa 7-20)
4) Hands-free düğmeleri (sayfa 5-80)
5) Çok fonksiyonlu ekran kontrol düğmeleri (sayfa 3-37)
6) SRS hava yastığı (sayfa 1-45)
7) Korna (sayfa 3-68)
8) SI-DRIVE düğmeleri (sayfa 7-22)

– DEVAMI DİĞER SAYFADA –

20

■ Aydınlatma ve silecek kolları/düğmeleri

▼ **Avustralya modelleri hariç**

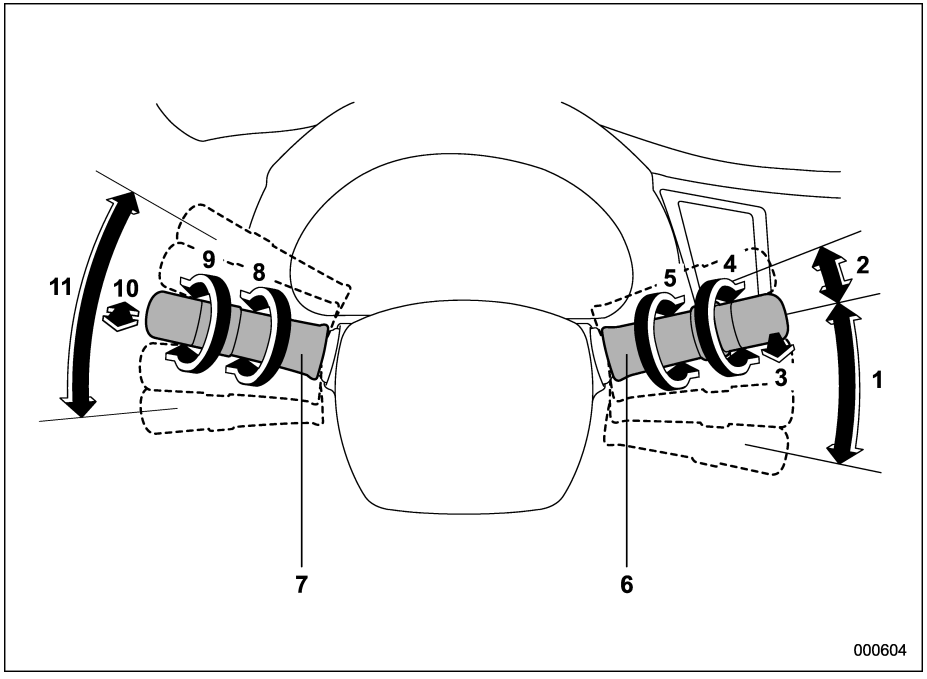

1) Silecek kolu (sayfa 3-59)
2) Damlacık silme (sayfa 3-59)
3) Ön cam yıkayıcısı (sayfa 3-61)
4) Arka cam sileceği ve yıkayıcısı düğmesi (sayfa 3-62)
5) Silecek fasılası kontrol düğmesi (sayfa 3-61)/Sensör hassasiyeti kontrolü (sayfa 3-60)
6) Silecek kontrol kolu (sayfa 3-57)
7) Far kontrol düğmesi (sayfa 3-47)
8) Sis lambası düğmesi (sayfa 3-55)
9) Far AÇIK/KAPALI/OTOMATİK (sayfa 3-47)
10) Selektör Uzun/Kısa far değişimi (sayfa 3-49)
11) Sinyal (sayfa 3-50)

▼ **Avustralya modelleri**

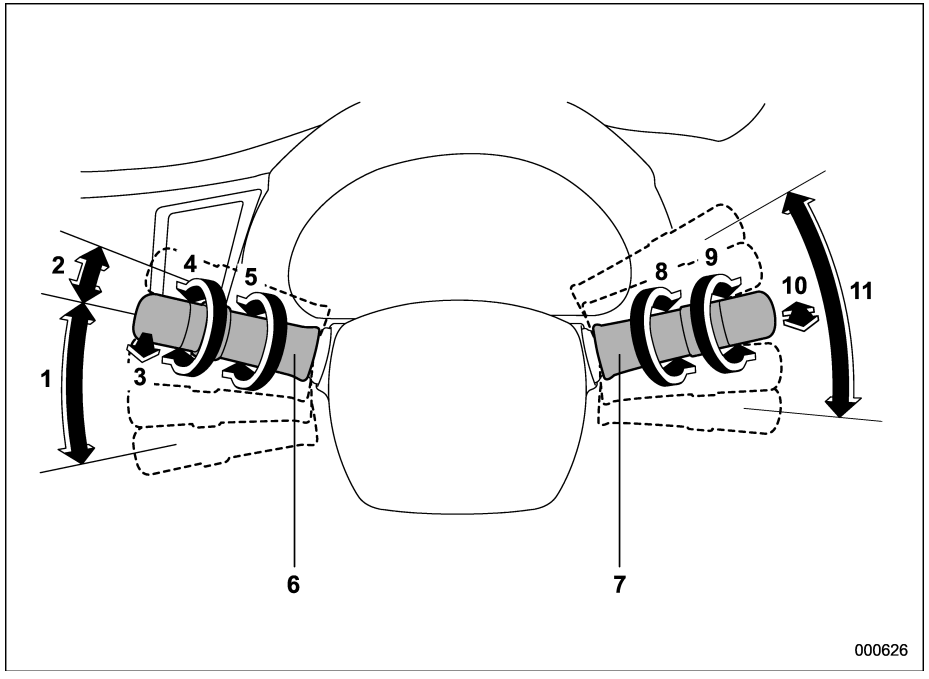

1) Silecek kolu (sayfa 3-59)
2) Damlacık silme (sayfa 3-59)
3) Ön cam yıkayıcısı (sayfa 3-61)
4) Arka cam sileceği ve yıkayıcısı düğmesi (sayfa 3-62)
5) Silecek fasılası kontrol düğmesi (sayfa 3-61)/Sensör hassasiyeti kontrolü (sayfa 3-60)
6) Silecek kontrol kolu (sayfa 3-57)
7) Far kontrol düğmesi (sayfa 3-47)
8) Sis lambası düğmesi (sayfa 3-55)
9) Far AÇIK/KAPALI/OTOMATİK (sayfa 3-47)
10) Selektör Uzun/Kısa far değişimi (sayfa 3-49)
11) Sinyal (sayfa 3-50)

– DEVAMI DİĞER SAYFADA –

■ Gösterge tablosu

▼ Benzinli modeller

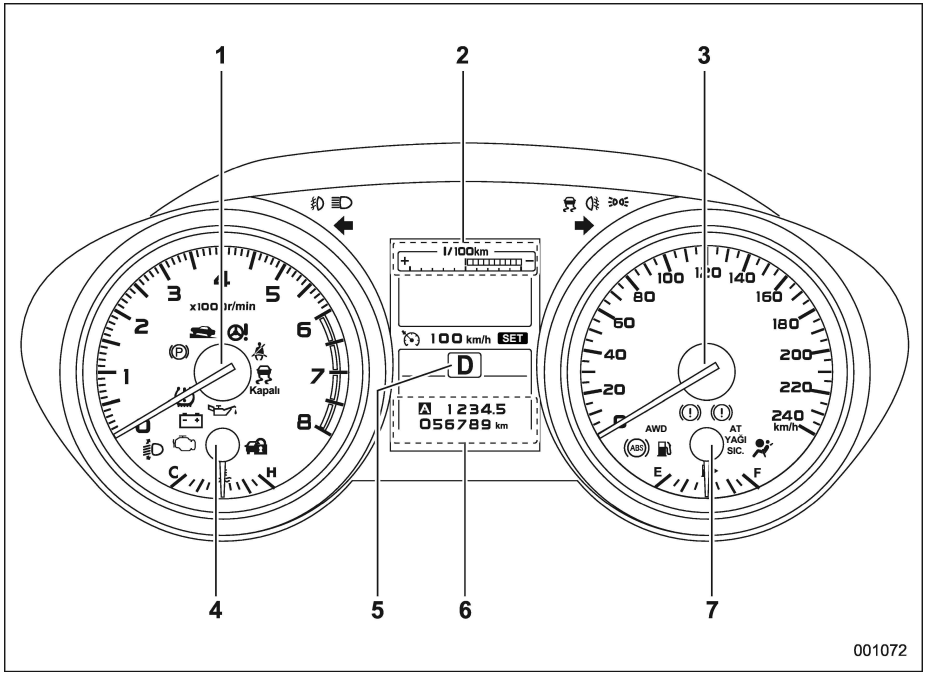

Yukarıda tipik bir örnek bulunmaktadır. Bazı modellerde, gösterge tablosu örnektekinden farklı olabilir.

1) Devir göstergesi (sayfa 3-10)
2) ECO göstergesi (sayfa 3-12)
3) Hız göstergesi (sayfa 3-8)
4) Sıcaklık göstergesi (sayfa 3-11)
5) Vites kolu/vites konumu göstergesi (sayfa 3-31)
6) Mesafe sayacı ve kilometre sayacı (sayfa 3-9)
7) Yakıt göstergesi (sayfa 3-11)

▼ **Dizel modeller**

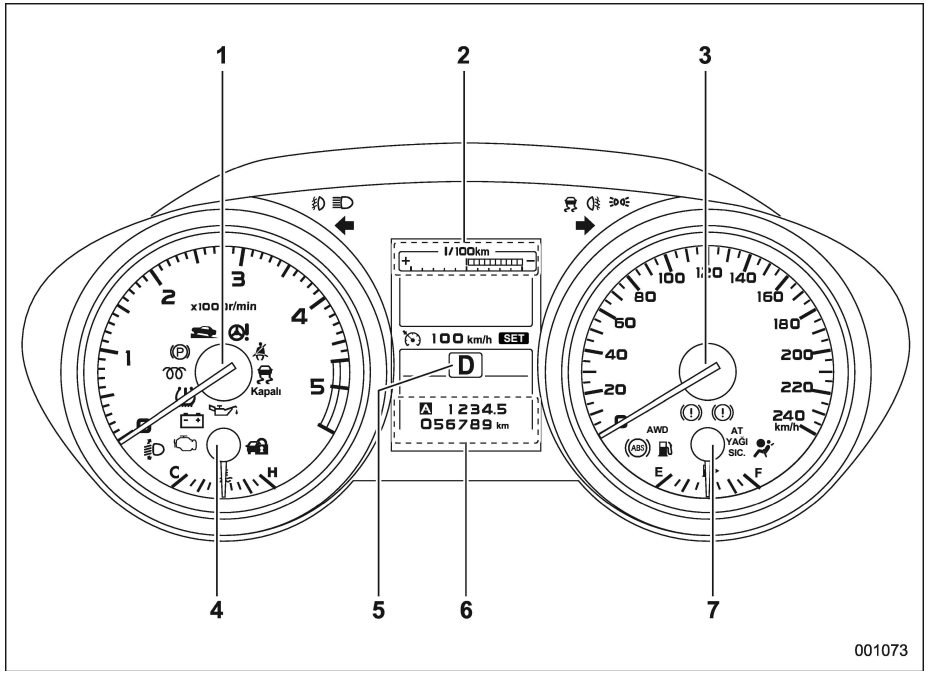

Yukarıda tipik bir örnek bulunmaktadır. Bazı modellerde, gösterge tablosu örnektekinden farklı olabilir.

1) Devir göstergesi (sayfa 3-10)
2) ECO göstergesi (sayfa 3-12)
3) Hız göstergesi (sayfa 3-8)
4) Sıcaklık göstergesi (sayfa 3-11)
5) Vites kolu/vites konumu göstergesi (sayfa 3-31)
6) Mesafe sayacı ve kilometre sayacı (sayfa 3-9)
7) Yakıt göstergesi (sayfa 3-11)

– DEVAMI DİĞER SAYFADA –

■ Uyarı ve gösterge lambası

İşaret	Adı	Sayfa
	Emniyet kemeri uyarı lambası	3-13
	Ön yolcu emniyet kemeri uyarı lambası (mevcutsa)	3-13
	SRS hava yastığı sistemi uyarı lambası	3-15
	Ön yolcu tarafı ön hava yastığı AÇIK gösterge lambası	3-15
	Ön yolcu tarafı ön hava yastığı KAPALI gösterge lambası	3-15
	Arıza gösterge lambası (Motor lambasını kontrol edin)	3-16
	Şarj uyarı lambası	3-16
	Yağ basıncı uyarı lambası	3-17
	Düşük motor yağı seviyesi uyarı lambası	3-17
AT YAĞI SIC.	Otomatik şanzıman yağı sıcaklığı uyarı lambası (CVT modeller)	3-17
	ABS uyarı lambası	3-19

İşaret	Adı	Sayfa
	Fren sistemi uyarı lambası (kırmızı)	3-21
	Elektronik park freni uyarı lambası (sarı)	3-22
	Elektronik park freni uyarı lambası	3-23
	Yokuşta Kalkış gösterge lambası	3-23
	Kapı açık uyarı lambası	3-24
AWD	Dört Tekerlekten Çekiş uyarı lambası (CVT modeller)	3-25
	Direksiyon desteği uyarı lambası	3-23
	Yakıt filtresi uyarı lambası (dizel motorlu modeller)	3-24
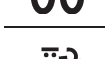	Ön ısıtma gösterge lambası (dizel motorlu modeller)	3-33
	Dizel partikül filtresi gösterge lambası (dizel motorlu modeller)	3-33
	Aşırı devir uyarı lambası (sarı) (MT dizel motorlu modeller)	3-34

İşaret	Adı	Sayfa
	Araç Dinamiği Kontrolü uyarı lambası/Araç Dinamiği Kontrolü çalışma lambası	3-20
	Araç Dinamiği Kontrolü KAPALI gösterge lambası	3-21
	Dönüş sinyali gösterge lambaları	3-32
	Uzun huzme gösterge lambası	3-32
	LED far gösterge lambası (mevcut ise)	3-25
	Otomatik far yüksekliği ayarı uyarı lambası (mevcutsa)	3-25
	Ön sis lambası gösterge lambası	3-33
	Arka sis lambası gösterge lambası (mevcutsa)	3-33
	Giriş anahtarı uyarı göstergesi (mevcutsa)	3-25

İşaret	Adı	Sayfa
	İmmobilizer gösterge lambası	3-30
	Far gösterge lambası	3-33
	Hız sabitleme sistemi göstergesi	3-32
	Hız sabitleme sistemi ayar göstergesi	3-32
	Düşük yakıt seviyesi uyarı lambası	3-24
	Düşük lastik basıncı uyarı lambası (mevcutsa)	3-18
	X modu göstergesi (mevcut ise)	3-33
	Yokuş inme kontrolü göstergesi (mevcut ise)	3-33
	Ön cam yıkama suyu uyarı göstergesi	3-24
	Sport (S) modu göstergesi (benzinli modeller)	3-31
	Intelligent (I) modu göstergesi (benzinli modeller)	3-31

İşaret	Adı	Sayfa
	Sport Sharp (S#) modu göstergesi (3.6 L modeller)	3-31
	Buzlu yol uyarı ekranı	3-38

Fonksiyon ayarları

SUBARU servisi, aşağıdaki tabloda yer alan fonksiyonların ayarlarını kişisel ihtiyaçlarınızı karşılayacak şekilde değiştirebilir. Bu konuda daha detaylı bilgi edinmek için en yakında SUBARU servisi ile temas kurmanızı tavsiye ediyoruz.

Öğe	Fonksiyon	Olası ayarlar	Varsayılan ayar
Anahtarsız giriş*1*2	Sesli uyarı ses şiddeti	Seviye 1 - 7	Seviye 5
	Otomatik kilitleme	Devrede/Devre dışı	Kullanım
	Otomatik kilitleme fonksiyonu devrede kalma süresi	20 sn ile 60 sn aralığında ayarlanabilir	30 sn
	Kapı kilidi açma seçimi fonksiyonu	Devrede/Devre dışı	Devre dışı
Uzaktan kumandalı anahtarsız giriş sistemi*1	Otomatik kilitleme	Devrede/Devre dışı	Kullanım
	Otomatik kilitleme fonksiyonu devrede kalma süresi	20 sn ile 60 sn aralığında ayarlanabilir	30 sn
	Kapı kilidi açma seçimi fonksiyonu	Devrede/Devre dışı	Devre dışı
Anahtarın araç içerisinde kilitli kalmasını önleme*1	Anahtarın araç içerisinde kilitli kalmasını önleme	Devrede/Devre dışı	Kullanım
Buğu ve buz çözücü sistem	Arka cam rezistansı/yan ayna rezistansı/ön cam sileceği buz çözücüsü	15 dakika devrede/Sürekli devrede	15 dakika devrede
Harita lambası/Tavan lambası/Bagaj bölmesi lambası	Harita lambasının/tavan lambasının ve bagaj bölmesi lambasının sönme gecikmesinin çalışması	KAPALI/Kısa/Normal/Uzun	Uzun
Akünün boşalmasını önleme fonksiyonu	Akünün boşalmasını önleme fonksiyonu	Devrede/Devre dışı	Kullanım
Farların otomatik açılması/kapatılması	Otomatik far açma/kapama mekanizmasının hassasiyet seviyesi	Düşük/Normal/Yüksek/Çok yüksek	Normal
Silecek	Sileceğin zamanını otomatik ayarlama modu	Yağmur sensörü modu/araç hızı kilitleme modu	Yağmur sensörü modu
	Otomatik far sileceklerinin çalışması	Devrede/Devre dışı	Kullanım
	Araç çalıştırıldığında otomatik çalışma	Devrede/Devre dışı	Kullanım

Öğe	Fonksiyon	Olası ayarlar	Varsayılan ayar
Araç iç kumanda paneli ve gösterge aydınlatma ayarı	Otomatik far huzmesi ayarının iptal hassasiyeti	KAPALI/Minimum/Düşük/Orta/ Yüksek/Maksimum	Orta
Far kapanma gecikme özelliği	Çalışma süresi	KAPALI/30 saniye/60 saniye/90 saniye	30 saniye
Geri vitese bağlı arka silecekler	Geri vitese bağlı arka sileceklerin çalışması	Devrede/Devre dışı	Kullanım
Tek dokunuş şerit sinyali	Tek dokunuş şerit sinyalinin çalışması	Devrede/Devre dışı	Kullanım

*1: Çift kilitleme sistemi olan modellerde kullanılmaz
*2: Mevcut ise

Koltuk, emniyet kemeri ve SRS hava yastıkları

Ön koltuklar..... 1-2
Manuel koltuk (mevcut ise)..... 1-3
Elektrikli koltuk (mevcut ise)..... 1-4
Kafalık ayarı..... 1-8
Koltuk ısıtıcısı (mevcut ise)..... 1-9
Ön koltuk ısıtıcısı (mevcut ise)..... 1-10
Arka koltuk ısıtıcısı (mevcut ise)..... 1-10
Arka koltuklar..... 1-11
Kafalık ayarı..... 1-11
Koltuk sırtlığının ayarlanması (Outback)..... 1-13
Arka koltuk sırtlığının yatırılması..... 1-14
Kolçak..... 1-15
Emniyet kemerleri..... 1-15
Emniyet kemeri güvenlik bilgileri..... 1-15
Acil Durumda Kilitlenen Gergi Mekanizması (ELR)... 1-16
Otomatik Kilitlenen Gergi/Acil Durumda Kilitlenen Gergi (ALR/ELR) (mevcut ise)..... 1-17
Emniyet kemeri uyarı lambası ve sinyali..... 1-17
Arka emniyet kemeri gösterge lambası (mevcut ise)..... 1-17
Emniyet kemerinin bağlanması..... 1-17
Emniyet kemerinin bakımı..... 1-23
Emniyet kemeri ön gergileri..... 1-24
Sistem kontrolleri..... 1-25
Sistem bakımı..... 1-25
Araçta yapılacak modifikasyonlar ile ilgili uyarılar.... 1-26
Çocuk koltuğu sistemleri..... 1-26
Çocuk koltuğu nereye yerleştirilmeli..... 1-27
Çocuk koltuk sisteminin seçimi..... 1-29
Çocuk koltuk sistemini yolcu koltuğuna monte ederken (yolcu algılama sistemli modellerde)..... 1-31
Emniyet kemerli çocuk koltuğu sistemlerinin yerleştirilmesi..... 1-33
Yükseltici koltuğun takılması..... 1-38
ISOFIX bağlantı çubukları kullanılarak çocuk koltuğu sistemlerinin takılması..... 1-39
Üst bağlantı kuşakları..... 1-42
*SRS hava yastığı (Yardımcı Güvenlik Sistemi)..... 1-45
SRS hava yastığı sistemine yönelik genel önlemler..... 1-45
Donanımlar..... 1-52
SRS hava yastıkları..... 1-58
Sistemin çalışması..... 1-62
SRS hava yastığı sistemi kontrolü..... 1-73
Hava yastığı sistemi bakımı..... 1-74
Araçta yapılacak modifikasyonlar ile ilgili uyarılar..... 1-75

Ön koltuklar

⚠ UYARI

- **Aracın kontrolünü kaybetme olasılığını ve muhtemel yaralanmaları önlemek için koltuğu asla aracı sürerken ayarlamayın.**
- **Koltuğu ayarlamadan önce yükün, arka koltukta oturan yolcuların ellerinin ve ayaklarının ayar mekanizmasının uzağında olduğundan emin olun.**
- **Koltuğu ayarladıktan sonra, kilitlendiğinden emin olmak için hafifçe itin. Koltuk tam olarak yerine oturmazsa hareket edebilir veya emniyet kemeri düzgün çalışmayabilir.**
- **Ön koltukların altına hiçbir şey koymayın. Ön koltuk kilidine engel olup kazaya neden olabilirler.**
- **Emniyet kemerleri oturan kişi arkasına iyice yaslanır ve dik otururs maksimum koruma sağlar. Bir çarpışma sırasında emniyet kemerinin altından kayma riskini azaltmak için sürüş sırasında ön koltuk sırtlığı dik konumda olmalıdır. Ön koltuk sırtlıkları dik konumda değilse çarpışma sırasında kucak kemerinin altından kayma veya kucak kemerinin karnın üstüne doğru yukarı kayma riski artar. Her iki durum da ciddi iç yaralanmalara veya ölüme neden olabilir.**

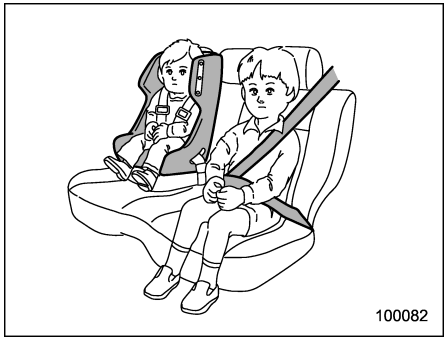

⚠ UYARI

Çocukları her zaman ARKA koltuğa oturtun ve çocuğun güvenliği için yaşına, boyuna ve kilosuna uygun çocuk koltuğu ya da emniyet kemeri kullanın. Hava yastığı oldukça büyük bir hız ve kuvvetle şişer ve özellikle güvenlik önlemleri alınmamış veya gerektiği şekilde uygulanmamış ise çocukları yaralayabilir hatta öldürebilir. Çocuklar, büyüklerden daha hafif ve zayıf oldukları için yastığın şişmesinden zarar görme olasılıkları daha fazladır.
HER TÜRLÜ çocuk koltuğunu (öne bakan çocuk koltukları da dâhil olmak üzere) daima ARKA koltuklara takın.
ASLA ARKAYA BAKAN BİR ÇOCUK KOLTUĞUNU ÖN KOLTUĞA TAKMAYIN. BU DURUMDA ÇOCUĞUN KAFASI HAVA YASTIĞINA ÇOK YAKIN OLACAĞINDAN CİDDİ YARALANMA VEYA ÖLÜM RİSKİ MEVCUTTUR.
Kaza istatistiklerine göre çocukların arka koltukta gereken önlemler alınarak oturtulmaları, ön koltukta oturmalarından daha güvenlidir. Çocuk koltuğu sistemiyle ilgili talimatlar ve önlemler için "Çocuk koltuğu sistemleri" ☞ 1-26 konusuna bakın.

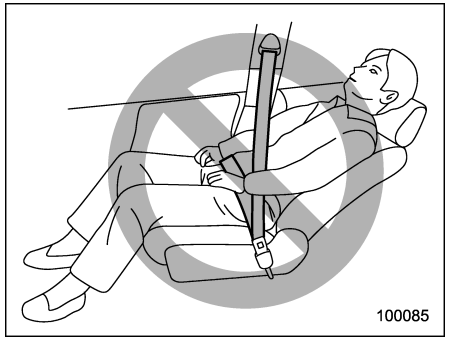

⚠ UYARI

Kaza anında yolcunun emniyet kemerinin altından kaymasını önlemek için sürüş sırasında ön koltuk sırtlığı dik konumda olmalıdır. Aynı zamanda yolcu ile koltuk sırtlığı arasına minder gibi cisimleri koymayın. Aksi takdirde çarpışma sırasında kucak kemerinin altından kayma veya kucak kemerinin karnın üstüne doğru yukarı kayma riski artar. Her iki durum da ciddi iç yaralanmalara ve hatta ölüme yol açabilir.

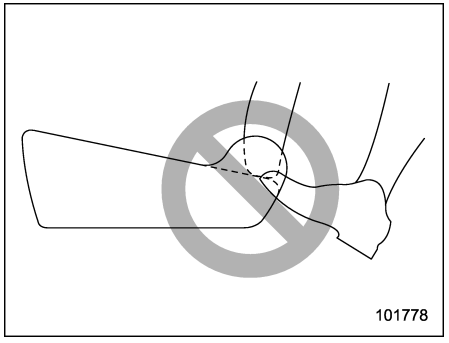

⚠ UYARI

Arka koltuktaki yolcuların, ayaklarını ön koltuğun yastığının arkasına koymalarına izin vermeyin. Bu hareket, bağlı sistemlerin uygunsuz çalışmasına ve sakatlanmalara yol açabilir.
- **Yolcu algılama sistemi (mevcutsa)**
- **SRS yan hava yastığı**
- **Ön koltuk ısıtıcısı (mevcut ise)**
- **Elektrikli koltuk (mevcut ise)**

■ Manuel koltuk (mevcut ise)

▼ İleri ve geri ayarı

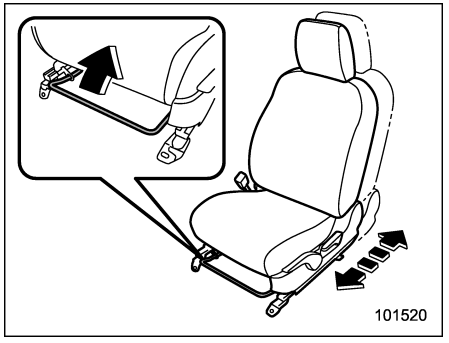

1. Koltuğu ayarlamak için oturun.
2. Kolu yukarı kaldırın, koltuğu istenilen pozisyona kaydırın ve kolu bırakın.
3. Koltuğun yerine sağlam bir şekilde oturduğundan emin olmak için koltuğu öne arkaya doğru hareket ettirin.

– DEVAMI DİĞER SAYFADA –

▼ Koltuk sırtlığının ayarlanması

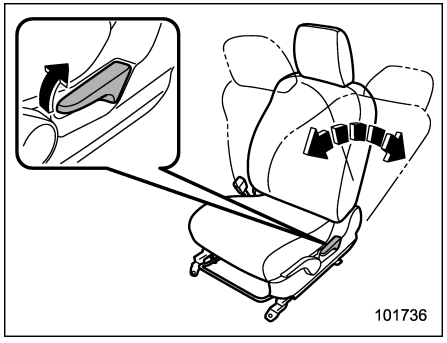

1. Yaslanma kolunu yukarı kaldırın, koltuk sırtlığını istenilen pozisyona getirin ve kolu bırakın.
2. Koltuk sırtlığının sabitlendiğinden emin olun.

Kol çekildiğinde yatırılmış bir sırtlık, serbest bırakıldığında yukarıya doğru geri yaylanabilir. Sırtlığı eski konumuna getirmek için yatırma kolunu kullanırken, sırtlığı hafifçe tutarak, yavaş yavaş yükselmesini sağlayın.

▼ Koltuk yükseklik ayarı (mevcutsa)

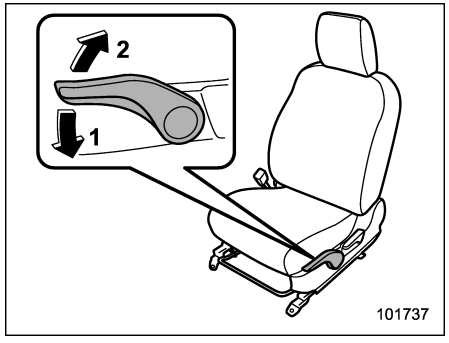

1) Koltuğu alçaltmak için kolu aşağıya doğru itin.
2) Koltuğu yükseltmek için kolu yukarı kaldırın.

Koltuk yüksekliğini, koltuk yükseklik ayarı kolu ile ayarlayabilirsiniz.

■ Elektrikli koltuk (mevcut ise)

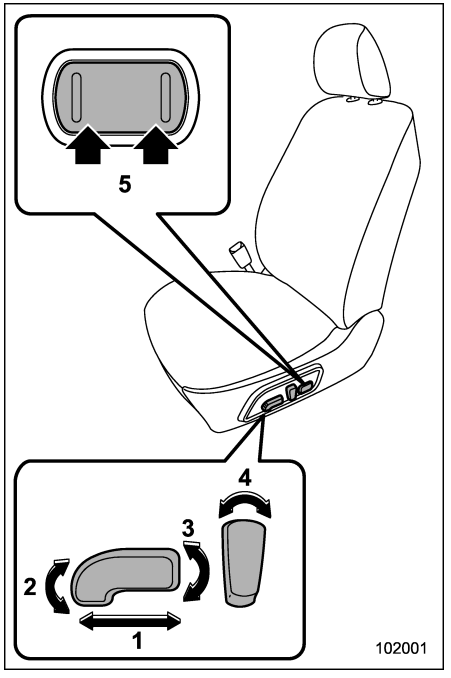

1) Koltuk konumu ileri/geri ayarı kontrol düğmesi
Koltuğu ileriye veya geriye almak için, kumanda düğmesini ileriye veya geriye doğru hareket ettirin. Koltuğun ileri geri ayarını yaparken, koltuk minderinin açısını veya koltuk minder yüksekliğini ayarlayamazsınız.

2) **Koltuk minder açısı kontrol düğmesi**
Koltuk minderi açısı ayarlamak için, kumanda düğmesinin ön ucunu yukarı doğru çekin veya aşağıya itin.
3) **Koltuk yüksekliği kontrol düğmesi**
Koltuk yüksekliğini ayarlamak için, kumanda düğmesinin arka ucunu yukarı doğru çekin veya aşağıya itin.
4) **Koltuk sırtlığı açısı (yatırma) kontrol düğmesi**
Koltuk sırtlığının açısını ayarlamak için kumanda düğmesini hareket ettirin.
5) **Koltuk bel desteği ayar düğmesi (sadece sürücü koltuğu için)**
Bel desteğini artırmak için düğmenin ön kısmına basın. Bel desteğini azaltmak için düğmenin arka kısmına basın.

▼ Hafıza fonksiyonu
(sürücü koltuğu için - mevcutsa)

⚠ UYARI

- **Aracın kontrolünü kaybetme olasılığını ve muhtemel yaralanmaları önlemek için koltuğu asla aracı sürerken ayarlamayın.**
- **Koltuğu ayarlamadan önce yükün, arka koltukta oturan yolcuların ellerinin ve ayaklarının ayar mekanizmasının uzağında olduğundan emin olun.**
- **Aracın kontrolünü kaybetme olasılığını ve muhtemel yaralanmaları önlemek için koltuğu asla aracı sürerken ayarlamayın.**
- **İstediğiniz koltuk konumunu yola çıkmadan önce etkin hale getirin. Koltuk konumunu ayarlarken, vites kolunun "P" konumunda olduğundan (CVT modeller) ve park freninin uygulandığından emin olun. Koltuk konumunun etkinleşme süreci tamamlanmadan yola çıkmayın.**
- **Kayıtlı bir koltuk konumunu etkin hale getirirken, arkada oturan yolcuların el, ayak veya eşyalarının koltuk ayar mekanizmasının uzağında olmalarını sağlayın.**
- **Koltuk konumunun etkin hale getirilmesi sırasında beklenmedik durumlarla veya arızalarla karşılaşırsanız aşağıdaki adımlardan birini izleyerek etkinleştirme işlemini durdurun.**
  – Elektrikli koltuk düğmelerinden herhangi birini çalıştırın
  – "SET" (ayar) düğmesine basın
  – "1" veya "2" düğmesine basın

İstediğiniz koltuk konumlarından bazılarını kaydetmeniz mümkündür. "1" veya "2" düğmesini (mevcut ise) ya da herhangi bir giriş anahtarını kullanarak istediğiniz koltuk konumunu kaydedin ve koltuk konumunu etkinleştirin.

Aşağıdaki koltuk konumları kaydedilebilir.
- Koltuğun ileri/geri konumu
- Koltuk sırtlığının açısı
- Koltuk minderinin açısı
- Koltuğun yüksekliği

▽ **"1" veya "2" düğmesiyle koltuk konumunun kaydedilmesi**

1. Sadece şu koşullarda koltuk pozisyonunu ayarlayın.
   - Park freni devredeyken.
   - Kontak anahtarı "LOCK"/"OFF" konumuna getirildiyse.
   - Vites kolu "P" konumunda iken.

– DEVAMI DİĞER SAYFADA –

(CVT modeller).

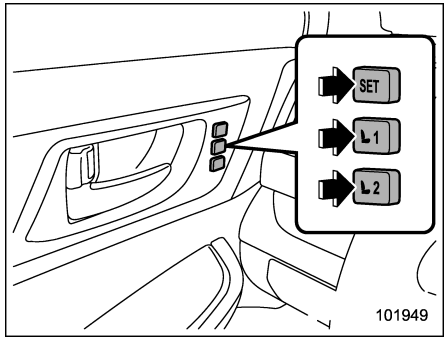

Soldan direksiyonlu modeller

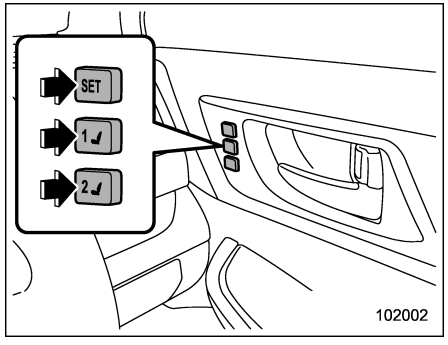

Sağdan direksiyonlu modeller

2. "SET" (AYAR) düğmesini basılı tutarak, "1" veya "2" numaralı düğmeye basın.

Bir sinyal sesi duyulur ve koltuk konumu ayarlanır.

▽ Giriş anahtarı kullanılarak koltuk ayarı yapılması (mevcut ise)

1. Sadece şu koşullarda koltuk pozisyonunu ayarlayın.
   - Park freni devredeyken.
   - Kontak anahtarı “LOCK”/“OFF” konumuna getirildiyse.
   - Vites kolu "P" konumunda iken (CVT modeller).

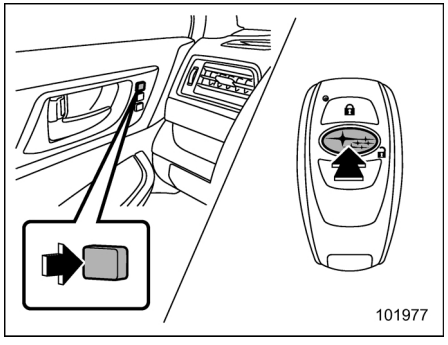

Soldan direksiyonlu modeller

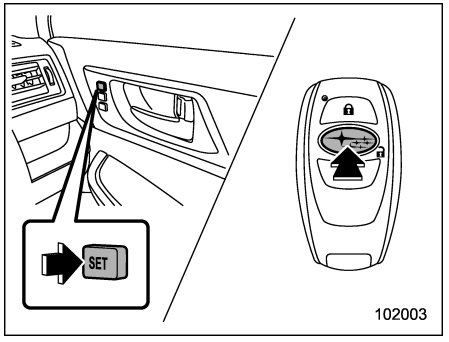

Sağdan direksiyonlu modeller

2. "SET" düğmesini basılı tutarak giriş anahtarının "🔓" düğmesine basın.

Bir sinyal sesi duyulur ve koltuk konumu ayarlanır.

▽ "1" veya "2" düğmesiyle koltuk konumunun etkinleştirilmesi

⚠ UYARI

İstediğiniz koltuk konumunu etkin hale getirmek için doğru düğmeye bastığınızdan emin olun. Koltuk konumunun size uygun olmaması, sürüşünüzü olumsuz yönde etkileyebilir ve emniyet kemerinin etkinliğini azaltabilir. Bu durum, ciddi yaralanma

hatta ölümle sonuçlanabilecek bir kazaya yol açabilir.

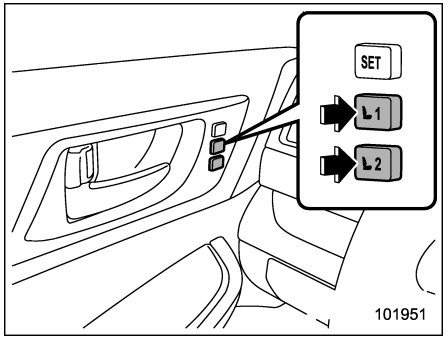

Soldan direksiyonlu modeller

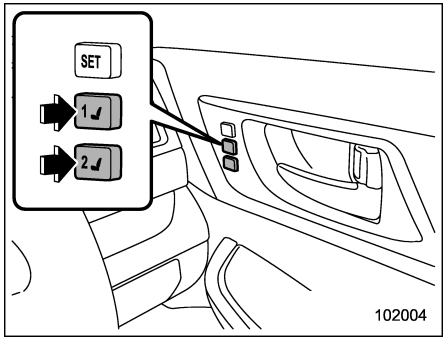

Sağdan direksiyonlu modeller

1. Kontak anahtarını "ON" (AÇIK) konumuna getirin.
2. Vites kolu "P" konumunda (CVT modeller) ve park frenini uygulanmış durumdayken "1" veya "2" düğmesine basın.

Bir sinyal sesi duyulur ve koltuk önceden kaydedilen konuma gelir.
Koltuk kaydedilen konuma gelirken, iki kez sinyal sesi duyulur.

NOT

• Daha önce koltuk konumu kaydedilmiş olan bir düğmeye yeni bir koltuk konumu kaydedilirse, eski konum silinir.
• Akü çıkarılırsa, kayıtlı koltuk konumu silinmez.
• Sürücü kapısı açıldıktan sonra 45 saniye içinde "1" veya "2" düğmesine basılırsa, kontak anahtarı "LOCK" veya "OFF" konumunda olsa bile kayıtlı koltuk konumu etkinleştirilebilir.

▽ Kayıtlı bir koltuk konumunun giriş anahtarı kullanılarak etkinleştirilmesi (mevcut ise)

1. Kayıtlı giriş anahtarını alın.

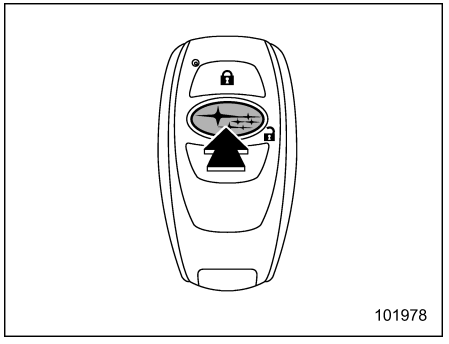

2. "🔓" düğmesine basarak veya kapı kolunu tutarak sürücü kapısı kilidini açın.
3. Sürücü kapısını açın.

Bir sinyal sesi duyulur ve koltuk önceden kaydedilen konuma gelir.
Koltuk kaydedilen konuma gelirken, iki kez sinyal sesi duyulur.

NOT

• Kaydedilmiş koltuk pozisyonu bu işlemler sonunda ayarlanamamış ise sonraki adımları deneyin.

(1) Sürücü kapısındaki "SET"

– DEVAMI DİĞER SAYFADA –

düğmesine basın.
(2) Kapıları kilitlemek için giriş anahtarındaki "🔒" düğmesine veya kapı kilitleme düğmesine basın.
(3) Önceki yolları tekrar uygulayın.

• Anahtarsız giriş özelliği devre dışı bırakılmışsa, sürücü kapısı kolu tutularak koltuk konumu etkinleştirilemez. Ancak, giriş anahtarındaki "🔓" düğmesine basılarak kayıtlı koltuk konumu etkinleştirilebilir. Anahtarsız giriş özelliğinin etkinleştirilmesi veya devreden çıkarılması hakkında bilgi almak için "Anahtarsız giriş özelliğinin devre dışı bırakılması" ☞ 2-16 konusuna bakın.
• Daha önce koltuk konumu kaydedilmiş olan bir düğmeye yeni bir koltuk konumu kaydedilirse, eski konum silinir.

▽ Kayıtlı bir koltuk konumunun giriş anahtarı kullanılarak silebilirsiniz (mevcut ise)

1. Sürücü kapısını kapatın.
2. "SET" düğmesini basılı tutarak giriş anahtarının "🔓" düğmesine basın.

Bir uyarı sesi duyulur ve kayıtlı pozisyon silinir.

■ Kafalık ayarı

⚠ UYARI

- **Asla kafalıkları çıkararak aracı kullanmayınız, çünkü kafalıklar, araca arkadan çarpıldığı zaman ciddi boyun yaralanmaları riskini azaltmak için tasarlanmıştır. Ayrıca, kafalıkları kesinlikle ters yönde takmayın. Bu şekilde takılmaları kafalıkların normal fonksiyonunu yerine getirmesine engel olacaktır. Bu nedenle, koltuk kafalıklarını söktüyseniz, yolcularınızın yaralanmasını önlemek adına lütfen bu kafalıkları yeniden düzgün bir şekilde yerlerine takın.**
- **Sürücü dahil tüm yolcular, koltuk kafalıkları takılı konumda değilken araçta seyahat etmemelidir, aksi takdirde bir kaza sırasında boyun bölgesinden yaralanma riski yükselecektir.**

Sürücü ve ön yolcu koltuklarında koltuk kafalıkları mevcuttur. Her iki kafalık şu yollar uygulanarak ayarlanabilir.

▼ Kafalık yükseklik ayarı

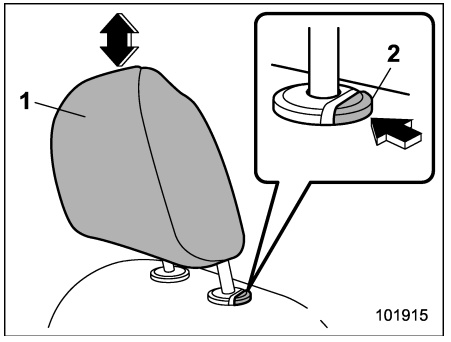

1) Kafalık
2) Serbest bırakma düğmesi

Her bir kafalığın merkezi, koltukta oturan kişinin kulaklarının üst hizasına en yakın olacak şekilde ayarlanmalıdır.

Yükseltmek için:
Koltuk kafalığını yukarıya doğru çekin.
Alçaltmak için:
Koltuk sırtlığının üstündeki indirme düğmesine basarak kafalığı aşağıya doğru bastırın.
Sökmek için:
Açma düğmesine basılı tutarak koltuk kafalığını çıkarın.
Takmak için:
Kafalığın çubuklarını, kafalık tam olarak sırtlığa oturacak şekilde koltuk sırtlığının üzerindeki

deliklere sokun. Kafalığı indirirken kilit açma düğmesine basın ve düğmeyi basılı tutun.

▼ Kafalık açı ayarı

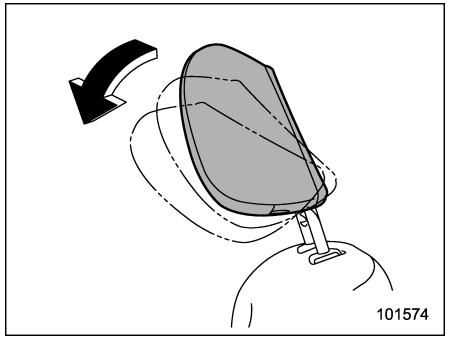

Kafalığın açısı bir kaç adımda ayarlanabilir. Uygun bir sürüş konumunda ilerlerken, kafalığı, başınızın kafalığa mümkün olduğunca yakın olacağı konuma getirin.

Yükseltmek için:

Kafalığı elinizle kaldırarak istediğiniz konuma getirin. Kafalık yerine oturduğu zaman bir tıklama sesi duyulacaktır.

Döndürmek için:

Kafalığı gidebildiği kadar ileri doğru itin.

Kafalık tam dik konuma otomatik olarak gelecektir. Daha sonra, kafalığı istenilen açıya ayarlayın.

Koltuk ısıtıcısı (mevcut ise)

Koltuk ısıtıcısı, kontak anahtarı "ACC" veya “AÇIK” konumundayken çalışır.

⚠ DİKKAT

- **Koltuk ısıtıcısını çok uzun bir süre boyunca, yüksek ısılarda kullanmaları durumunda, hassas ciltli kişilerde hafif yanıklar oluşması mümkündür. Koltuk ısıtıcısını kullanırken, ilgili kişileri mutlaka uyarın.**
- **Koltuğun üzerine, ısıyı yalıtabilecek battaniye, yastık veya benzeri nesneler koymayın. Bu ısıtıcının aşırı ısınmasına neden olabilir.**
- **Aracın içi yeterince ısındığında veya aracı terk etmeden önce ısıtıcıyı kapattığınızdan emin olun.**

NOT

Motor çalışmıyorken koltuk ısıtıcısının uzun bir süre kullanılması, akünün boşalmasına neden olabilir.

– DEVAMI DİĞER SAYFADA –

■ Ön koltuk ısıtıcısı (mevcut ise)

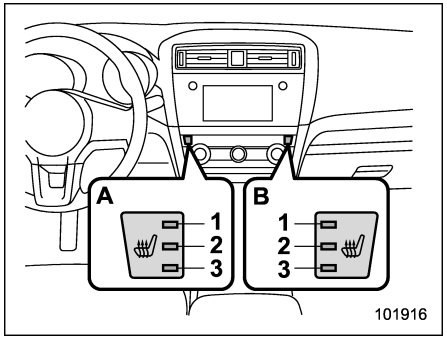

Ön koltuk ısıtıcısı düğmesi
1) YÜKSEK modu göstergesi
2) ORTA modu göstergesi
3) DÜŞÜK modu göstergesi
A) Sol taraf
B) Sağ taraf

Koltuk ısıtıcısını açmak için ön ısıtıcı düğmesine basın. Daha sonra istenilen sıcaklığa göre "YÜKSEK", "ORTA" veya "DÜŞÜK" modlarından birini seçin. Düğmeye her bastığınızda mod değişir.

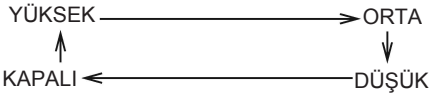

Ön koltuk ısıtıcı düğmesini basılı tutarak ısıtıcıyı kapatabilirsiniz.
DÜŞÜK modu seçildiğinde, ön koltuk ısıtıcısı göstergesinde DÜŞÜK modu lambası yanar. ORTA modu seçildiğinde, ön koltuk ısıtıcısı göstergesinde DÜŞÜK ve ORTA modu lambası yanar. YÜKSEK modu seçildiğinde, ön koltuk ısıtıcısı göstergesinde her 3 YÜKSEK, DÜŞÜK ve ORTA modu lambası yanar. KAPALI modu seçildiğinde tüm gösterge lambaları söner.

"YÜKSEK" konumunun seçilmesi, koltuğun daha hızlı şekilde ısınmasına yardımcı olur.

■ Arka koltuk ısıtıcısı (mevcut ise)

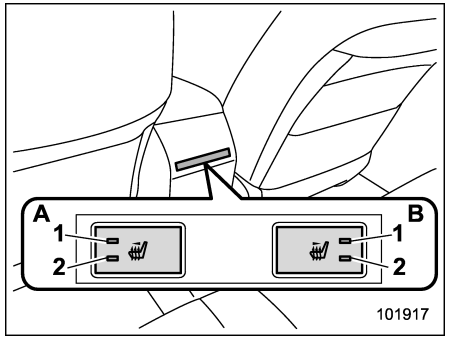

Arka koltuk ısıtıcısı düğmesi
1) YÜKSEK modu göstergesi
2) DÜŞÜK modu göstergesi
A) Sol taraf
B) Sağ taraf

Koltuk ısıtıcısını açmak için arka ısıtıcı düğmesine basın. Daha sonra istenilen sıcaklığa göre "YÜKSEK", "ORTA" veya "DÜŞÜK" modlarından birini seçin. Düğmeye her bastığınızda mod değişir.



DÜŞÜK modu seçildiğinde, arka koltuk ısıtıcısı göstergesinde DÜŞÜK modu lambası yanar. ORTA modu seçildiğinde, arka koltuk ısıtıcısı göstergesinde DÜŞÜK ve ORTA modu lambası yanar. KAPALI modu seçildiğinde tüm gösterge lambaları söner.

"YÜKSEK" konumunun seçilmesi, koltuğun daha hızlı şekilde ısınmasına yardımcı olur.

NOT

Motor yeniden başlatılsa dahi sadece ön koltuk ısıtıcı düğmesi eski pozisyonuna geri gelir. Arka koltuk düğmesi sıfırlanır.

Arka koltuklar

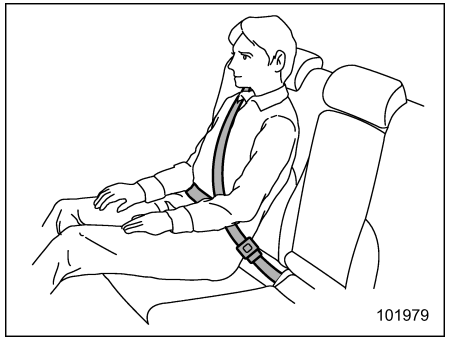

⚠ UYARI

Emniyet kemerleri oturan kişi arkasına iyice yaslanır ve dik otururs maksimum koruma sağlar. Araca binenler, koltuk sırtlıkları veya minderleri ile kendi aralarına yastık veya benzeri nesneler koymamalıdır. Aksi takdirde çarpışma sırasında kucak kemerinin altından kayma veya kucak kemerinin karnın üstüne doğru yukarı kayma riski artar. Her iki durum da ciddi iç yaralanmalara ve hatta ölüme yol açabilir.

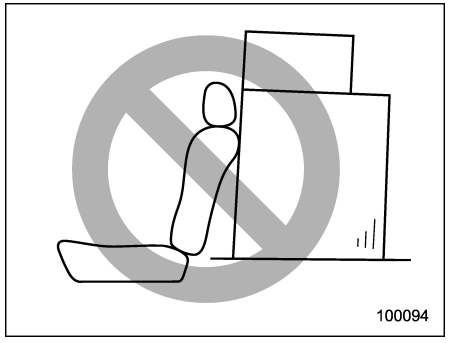

⚠ UYARI

Koltukların üzerine asla koltuk sırtlığını aşacak kadar yük veya eşya yüklemeyin, ani frenleme veya bir kaza esnasında öne doğru savrularak yolcuların yaralanmasına neden olabilir.

■ Kafalık ayarı

Arka yan koltuklar ve arka orta koltuk, koltuk kafalıkları ile donatılmıştır.

⚠ UYARI

- **Asla kafalıkları çıkararak aracı kullanmayın, çünkü kafalıklar, araca arkadan darbe gelmesi durumunda ciddi boyun yaralanmaları riskini azaltmak için tasarlanmıştır. Bu nedenle, koltuk kafalıklarını söktüyseniz, yolcularınızın yaralanmasını önlemek adına lütfen bu kafalıkları yeniden yerlerine takın.**
- **Sürücü dahil tüm yolcular, koltuk kafalıkları takılı konumda değilken araçta seyahat etmemelidir, aksi takdirde bir kaza sırasında boyun bölgesinden yaralanma riski yükselecektir.**

▼ Arka yan koltuk oturma konumu

⚠ DİKKAT

Kafalıkların en alçak konumlarında kullanılmaları tavsiye edilmez. Koltuğa oturmadan önce, koltuk kafalığını tıklama sesinin duyulduğu konuma

– DEVAMI DİĞER SAYFADA –

kadar kaldırın.

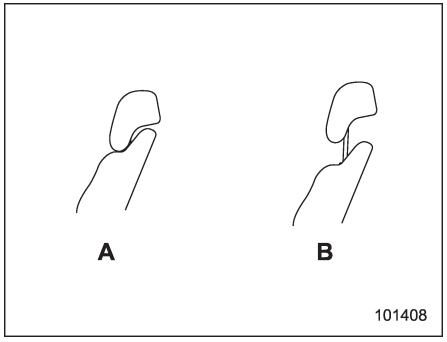

A) Kullanılmadığında (en alt konum)
B) Kullanılırken (tıklama sesi konumu)

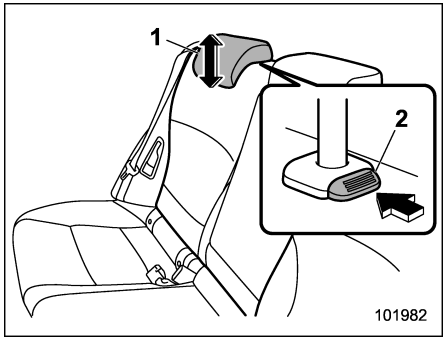

1) Kafalık
2) Serbest bırakma düğmesi

Yükseltmek için:
Koltuk kafalığını yukarıya doğru çekin.
Alçaltmak için:
Koltuk sırtlığının üstündeki indirme düğmesine basarak kafalığı aşağıya doğru bastırın.
Sökmek için:
Açma düğmesine basılı tutarak koltuk kafalığını çıkarın.
Takmak için:
Kafalığın çubuklarını, kafalık tam olarak sırtlığa oturacak şekilde koltuk sırtlığının üzerindeki deliklere sokun.

Koltuklarda oturan kimse yoksa, arka görüş alanınızı genişletmek için kafalıkları en alçak konumlarına getirin.

▼ Arka orta kısım oturma konumu

⚠ DİKKAT

Kafalıkların en alçak konumlarında kullanılmaları tavsiye edilmez. Koltuğa oturmadan önce, koltuk kafalığını tıklama sesinin duyulduğu konuma kadar kaldırın.

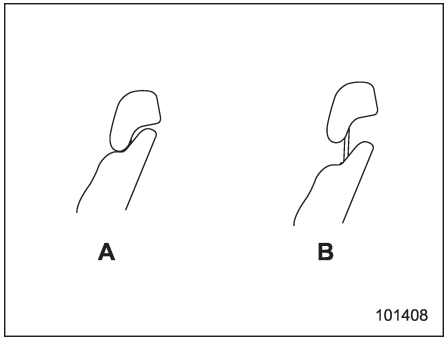

A) Kullanılmadığında (en alt konum)
B) Kullanılırken (tıklama sesi konumu)

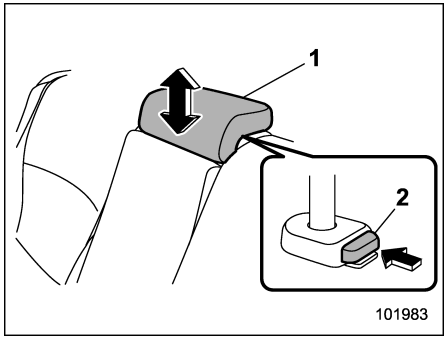

1) Kafalık
2) Serbest bırakma düğmesi

Yükseltmek için:
Koltuk kafalığını yukarıya doğru çekin.
Alçaltmak için:
Koltuk sırtlığının üstündeki indirme düğmesine basarak kafalığı aşağıya doğru bastırın.
Sökmek için:
Açma düğmesine basılı tutarak koltuk kafalığını çıkarın.
Takmak için:
Kafalığın çubuklarını, kafalık tam olarak sırtlığa oturacak şekilde koltuk sırtlığının üzerindeki deliklere sokun.

Arka orta oturma konumu boşken, arka görüş alanınızı genişletmek için kafalığı en alçak konumuna getirin.

■ Koltuk sırtlığının ayarlanması (Outback)

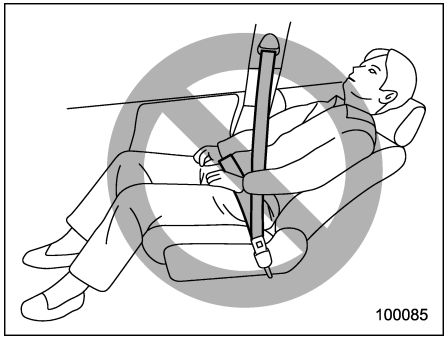

⚠ UYARI

Kaza anında yolcunun emniyet kemerinin altından kaymasını önlemek için sürüş sırasında ön koltuk sırtlığı dik konumda olmalıdır. Aynı zamanda yolcu ile koltuk sırtlığı arasına minder gibi cisimleri koymayın. Aksi takdirde çarpışma sırasında kucak kemerinin altından kayma veya kucak kemerinin karnın üstüne doğru yukarı kayma riski artar. Her iki durum da ciddi iç yaralanmalara ve hatta ölüme yol açabilir.

⚠ DİKKAT

Bagaj örtüsünü kullanırken şunlara dikkat edin:
- **Koltuk sırtlığını ayarlarken elinizi kafalıkla bagaj örtüsü arasına sıkıştırmamaya dikkat edin.**
- **Bagaj örtüsünün ön kısmını, koltuk yatırıldığı zaman hasar görmeyecek miktarda geriye alın. "Bagaj örtüsü (Outback)" ☞ 6-13 konusuna bakın.**

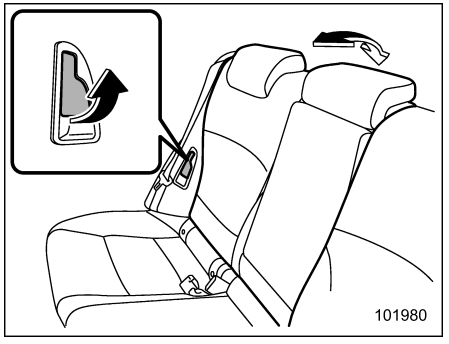

Koltuk sırtlığını, kolu çekerek istenilen pozisyona getirin.
Daha sonra kolu bırakın ve koltuk sırtlığının yerine sabitlendiğinden emin olun.

– DEVAMI DİĞER SAYFADA –

■ Arka koltuk sırtlığının yatırılması

⚠ UYARI

- **Koltuk sırtlığını yatırdığınızda, arka koltukta yolcu veya herhangi bir nesne olup olmadığını kontrol edin. Böyle yapmamanız, sırtlık aniden katlandığında, yaralanma veya eşyalarınızın zarar görmesini riskini doğurur.**
- **Asla hiçbir yolcunun yatırılmış arka koltuk sırtlığının üstünde veya bagaj bölmesinde yolculuk yapmasına izin vermeyin. Aksi takdirde ciddi yaralanmalara veya ölüme yol açılabilir.**
- **üm nesneleri ve özellikle uzun eşyaları, öne doğru fırlamamaları ve ani bir frenleme durumunda ciddi yaralanmalara yol açmamaları için yerlerinden hareket edemeyecek şekilde sabitleyin.**
- **Koltuk sırtlığını ilk pozisyonuna getirirken, koltuk sırtlığını yerine sağlam bir şekilde oturduğundan emin olmak için hafifçe sallayın. Koltuk sırtlığı yerine sağlam bir şekilde oturmazsa, ani fren durumunda sırtlık aniden açılabilir veya bagaj bölmesindeki eşyalar dökülebilir bunlar da, ciddi yaralanmalara veya ölüme neden olabilir.**
- **Arka koltuk sırtlığını eski konumuna getirdikten sonra mutlaka tüm emniyet kemerlerini ve koltuk minderine tutturulmuş tırnağı koltuk minderinin üstündeki yerine yerleştirin. Aynı zamanda, omuz emniyet kemerlerinin mutlaka görünür olmalarını sağlayın.**

1. Kafalıkları alçaltın.

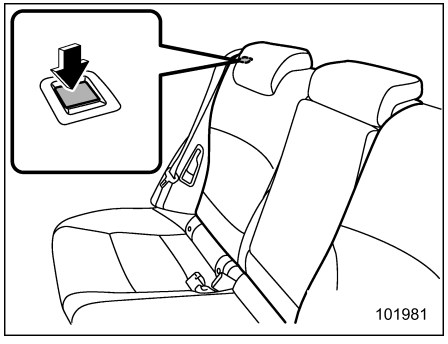

Açma düğmesi (Sedan ve Outback modelleri)

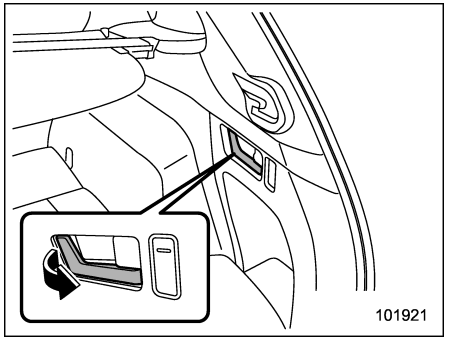

Bagaj kısmındaki her iki taraftaki kolu açın (Outback)

2. Koltuk sırtlığını belirtilen yollar ile serbest bırakın ve yatırın.

• Açma düğmesine basın (Sedan ve Outback modelleri)
• Kolu çekin (Outback)

Koltuk sırtlığını orijinal konumuna getirmek için, koltuk sırtlığını yerine kilitlenene dek kaldırın. Sağlam bir şekilde yerine kilitlendiğinden emin olun.

■ Kolçak

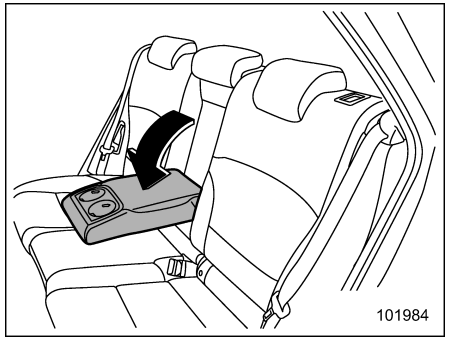

Kolçağı indirmek için, üst uç kısmından çekin.

⚠ UYARI

Ciddi yaralanmaları önlemek için, araç hareket halindeyken yolcuların asla orta kolçak üzerine oturmalarına izin vermeyin.

Emniyet kemerleri

■ Emniyet kemeri güvenlik bilgileri

⚠ UYARI

- **Aracın içindeki herkes araç hareket etmeden ÖNCE emniyet kemerlerini bağlamalıdır. Aksi halde ani duruş ya da kaza esnasında ciddi yaralanma riski daha da artar.**
- **Tam güvenliği sağlamak için tüm kemerler sıkı bir şekilde bağlanmalıdır. Gevşek kemerler, yaralanmayı önlemek veya şiddetini azaltmak için sıkı kemerler kadar etkili değildir.**
- **Her bir kemer sadece bir kişiyi koruyacak şekilde tasarlanmıştır. Bir kemeri çocuk bile olsa asla iki veya daha fazla kişi için kullanmayın. Aksi takdirde bu, bir kaza anında ciddi yaralanmalara ve hatta ölüme neden olabilir.**
- **Ciddi bir kazadan sonra ön gergiler ve araçtaki kişilerin kullandığı bağlama donanımları da dâhil olmak üzere emniyet kemerinin tamamını değiştirin. Ayrıca, aşırı yıpranmış veya kesilmiş emniyet kemerlerini mutlaka değiştirin. Hasar belirgin olmasa bile grubun tümü değiştirilmelidir.**
- **Emniyet kemerini takarken, dilin doğru kemer tokasına takıldığına emin olun. Aksi takdirde bu, bir kaza anında ciddi yaralanmalara ve hatta ölüme neden olabilir.**
- **Kucağınızda çocuk varken emniyet kemerini bağlamayın. Aksi takdirde bu, bir kaza anında ciddi yaralanmalara ve hatta ölüme neden olabilir.**
- **Çocukları her zaman ARKA koltuğa oturtun ve çocuğun güvenliği için yaşına, boyuna ve kilosuna uygun çocuk koruma ya da emniyet kemeri kullanın. Hava yastığı oldukça büyük bir hız ve kuvvetle şişer ve özellikle güvenlik önlemleri alınmamış veya gerektiği şekilde uygulanmamış ise çocukları yaralayabilir hatta öldürebilir. Çocuklar, büyüklerden daha hafif ve zayıf oldukları için yastığın şişmesinden zarar görme olasılıkları daha fazladır.**
  HER TÜRLÜ çocuk koltuğunu (öne bakan çocuk koltukları da dâhil olmak üzere) daima ARKA koltuklara takın.
  ASLA ARKAYA BAKAN BİR ÇOCUK KOLTUĞUNU ÖN KOLTUĞA TAKMAYIN. BU DURUMDA ÇOCUĞUN KAFASI HAVA YASTIĞINA ÇOK YAKIN

– DEVAMI DİĞER SAYFADA –

OLACAĞINDAN CİDDİ YARALANMA VEYA ÖLÜM RİSKİ MEVCUTTUR.

Kaza istatistiklerine göre çocukların arka koltukta gereken önlemler alınarak oturtulmaları, ön koltukta oturmalarından daha güvenlidir. Çocuk koltuğu sistemiyle ilgili talimatlar ve önlemler için "Çocuk koltuğu sistemleri" ☞ 1-26 konusuna bakın.

▼ Bebekler veya küçük çocuklar

Aracınız için uygun olan bir çocuk koltuğu kullanın. "Çocuk koltuğu sistemleri" ☞ 1-26 konusuna bakın.

▼ Çocuklar

Çocuk, çocuk koltuğunda oturtulamayacak kadar büyükse arka koltuğa oturtulmalı ve emniyet kemeri ile güvenliği sağlanmalıdır. Kaza istatistiklerine göre çocukların arka koltukta gereken önlemler alınarak oturtulmaları, ön koltukta oturmalarından daha güvenlidir. Çocukların koltuk üzerinde ayağa kalkması veya dizlerinin üstünde durmasına kesinlikle izin vermeyin.
Emniyet kemerleri yetişkinlerin kullanımına göre tasarlanmıştır.

Kemerin omuz kısmı yüz veya boyundan geçiyorsa, emniyet kemerinin omuzdan geçmesini sağlamak üzere çocuğu emniyet kemeri kilidine doğru yaklaştırın. Kucak kemerinin çocuğun beline değil, mümkün olduğu kadar kalçalarına yakın olmasına dikkat edilmelidir. Kemerin omuz kısmı gerektiği şekilde yerleştirilemiyorsa bir çocuk koltuğu kullanılmalıdır. Omuz kemerini asla çocuğun kolunun altından veya sırtından geçirmeyin.

▼ Hamile kadınlar

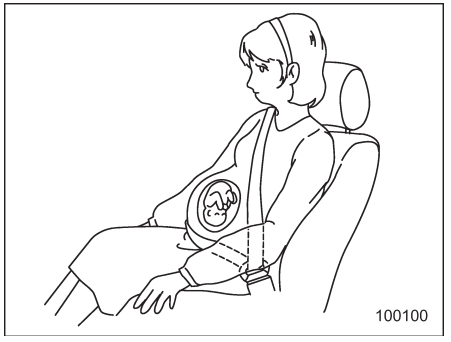

Hamile kadınların da emniyet kemeri kullanmaları gerekir. Özel tavsiyeler için doktorlarına danışmalıdırlar. Kucak kemeri sıkıca ve mümkün olduğu kadar bele değil kalçalara yakın bağlanmalıdır.

■ Acil Durumda Kilitlenen Gergi Mekanizması (ELR)

Araçtaki tüm emniyet kemerlerinde Acil Durumda Kilitlenen Gergi Mekanizması (ELR) vardır. Bu fonksiyon, vücudun normal hareketlerine izin verirken ani duruşlarda, çarpışmalarda veya emniyet kemeri çok hızlı çekildiğinde gergi mekanizması otomatik olarak kilitlenir.

■ Otomatik Kilitlenen Gergi/ Acil Durumda Kilitlenen Gergi (ALR/ELR) (mevcut ise)

Her bir arka yolcu emniyet kemerinde Otomatik/Acil Durumda Kilitlenen Toplayıcı Mekanizması (ALR/ELR) mevcuttur. Otomatik/acil durumda kilitlenen gergi mekanizması (ELR), normal durumlarda acil durumda kilitlenen gergi mekanizması gibi çalışır. Çocuk koltuğunu emniyete almak için ALR/ ELR'nin ilave bir "Otomatik kilitlenen toplayıcı (ALR) modu" bulunmaktadır.

Öncelikle aracın emniyet kemerlerinde ALR modu bulunup bulunmadığını kontrol edin. ALR modu bulunuyorsa, emniyet kemeri şu şekilde kullanılır.
Emniyet kemeri sonuna kadar dışarı çekildikten sonra biraz gevşetilse bile gergi mekanizması emniyet kemerini o konumda kilitler ve emniyet kemeri uzatılamaz. Kemer geri sarılırken çıkan "tık" sesleri gerginin ALR modunda olduğunu gösterir. Emniyet kemeri tamamen toplandığında, ALR modu kapanır ve ELR modu açılır.

ALR/ELR emniyet kemeri modellerinde, arka koltukta öne dönük şekilde çocuk koltuğu sabitlemek için emniyet kemeri kullanılıyorsa, kemerin mutlaka ALR moduna alınması gerekir. Çocuk koltuğu sistemi kullanmak ile ilgili bilgiler "Çocuk koltuk sistemlerinin emniyet kemeri ile takılması" ☞ 1-33 konusunda bulunabilir.

Çocuk koltuğu çıkarıldığı zaman, mutlaka emniyet kemerinin tamamen toplanılmasını ve gergi mekanizmasının acil durumda kilitlenen gergi (ELR) moduna geçmesini sağlayın.

■ Emniyet kemeri uyarı lambası ve sinyali

"Emniyet kemeri uyarı lambası ve sesi" ☞3-13 konusuna bakın.

■ Arka emniyet kemeri gösterge lambası (mevcut ise)

"Arka emniyet kemeri gösterge lambaları" ☞ 3-14 konusuna bakın.

■ Emniyet kemerinin bağlanması

⚠ UYARI

- **Asla kıvrılmış veya ters dönmüş emniyet kemerini kullanmayın. Bu, kaza sırasında yaralanma riskini veya şiddetini artırabilir.**
- **Kucak kemerini mümkün olduğu kadar kalçalarınıza yakın tutun.**

Bu sayede çarpma anında yük, zayıf olan karın boşluğu yerine daha güçlü olan kalça kemiklerine dağılır.

- **Emniyet kemerleri oturan kişi arkasına iyice yaslanır ve dik otururs a maksimum koruma sağlar. Bir çarpışma sırasında emniyet kemerinin altından kayma riskini azaltmak için sürüş sırasında ön koltuk sırtlığı dik konumda olmalıdır. Ön koltuk sırtlıkları dik konumda değilse, çarpışma sırasında kucak kemerinin altından kayma veya kucak kemerinin karnın üstüne doğru yukarı kayma riski artar. Her iki durum da ciddi iç yaralanmalara veya ölüme neden olabilir.**
- **Araca binenler, koltuk sırtlıkları veya minderleri ile kendi aralarına yastık veya benzeri nesneler koymamalıdır. Aksi takdirde çarpışma sırasında kucak kemerinin altından kayma veya kucak kemerinin karnın üstüne doğru yukarı kayma riski artar. Her iki durum da ciddi iç yaralanmalara ve hatta ölüme yol açabilir.**

– DEVAMI DİĞER SAYFADA –

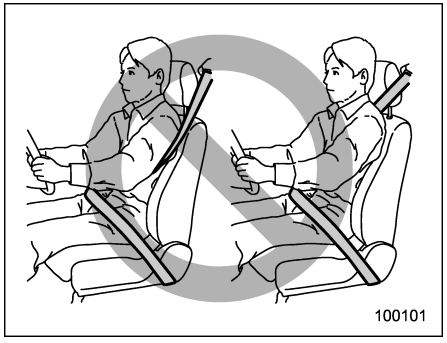

UYARI

Emniyet kemerini asla omuz altından veya arkanızdan ge- irerek takmayın. Bir kaza olursa bu, riski ya da yaralanmanın ıiddetini artırabilir.

DİKKAT

Güneşli bir havada kapalıduran bir ara- taki emniyet kemerinin metal kısımlarıdokunulduğunda sizi yakacak kadar - ok ısınabilir. Bu par- alar soğuyuncaya kadar onlara temas etmeyin.

Ön emniyet kemerleri

1. Koltuk konumunu ayarlayın:
Sürücü koltuğu: Koltuk sırtlığını tam dik konuma getirin. Koltuk sırtlığını aracın kontrolünü tam olarak sağlayabileceğiniz mümkün olan en uzak konuma getirin.
Ön yolcu koltuğu: Koltuk sırtlığını tam dik konuma getirin. Koltuğu mümkün olduğu kadar geriye çekin.
2. Arkanıza iyice yaslanın.
3. Kemer dilini tutarak kemeri yavaşça çekin. Kıvrılmasına izin vermeyin.

- Kemer kilide ulaşmadan durursa önce biraz gevşetin, sonra daha yavaş bir şekilde tekrar çekin.
- Kemer kilitli durumdan kurtulmazsa kemeri kuvvetlice çekerek biraz gevşetin ve sonra da yavaşça tekrar çekin.

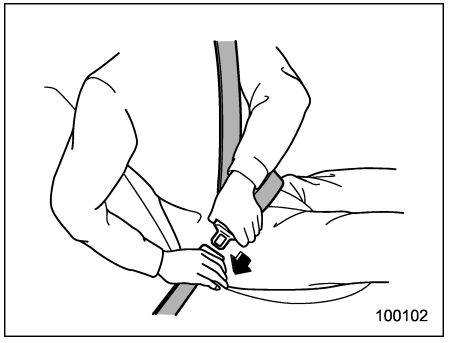

4. Tıklama sesini duyuncaya kadar dili kilide sokun.

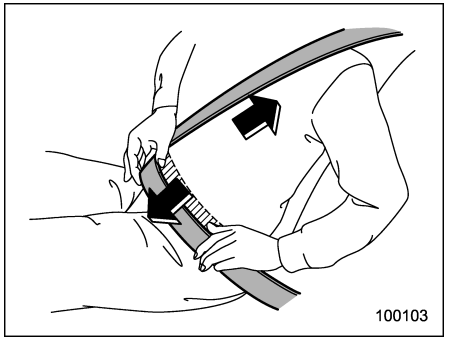

5. Kucak kısmını sıkılaştırmak için omuz kemerini biraz daha yukarıya çekin.
6. Kucak kemerini belinize değil mümkün olduğu kadar kalçalarınıza yakın bağlayın.

▽ **Ön emniyet kemeri omuz bağlantı yükseklik ayarı**

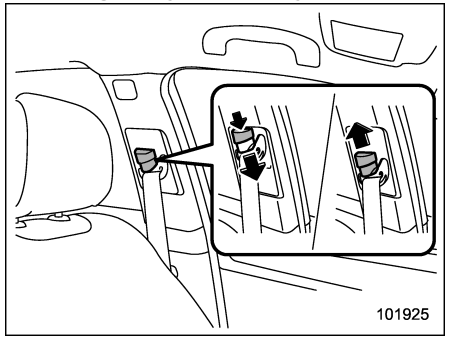

Omuz kemeri bağlantı yüksekliği sürücü/ön yolcu için en uygun olan konuma ayarlayın. Bağlantı yüksekliğini daima omuz kemeri boyna dokunmadan omzun ortasından geçecek şekilde ayarlayın.

Yükseltmek için:
Askıyı yukarıya doğru kaydırın.
Alçaltmak için:
Askının üst tarafını çekin ve askıyı aşağıya kaydırın.

Bağlantının kesinlikle yerine oturabilmesi için aşağı çekin.

⚠ UYARI

Emniyet kemerlerini takarken kayışın omuz kısmının boynunuzun üstünden geçmemesini sağlayın. Aksi halde, emniyet kemeri bağlantısını daha alçak bir konuma ayarlayın. Omuz kemerinin boynun üstünden geçirilmesi ani bir frende veya çarpışmada boyun yaralanmasına yol açabilir.

▽ **Emniyet kemerinin açılması**

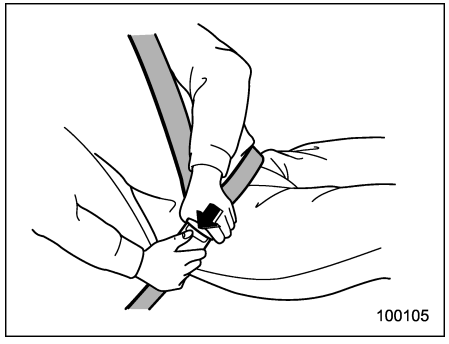

1. Kilidin üstündeki düğmeye basın.
2. Emniyet kemerinin dolaşmasını engellemek için yavaşça geri toplamasına izin verin.

Kapıyı kapatmadan önce kemer kayışlarının kapıya sıkışmalarını önlemek için emniyet kemerlerinin düzgün toplanmasını sağlayın.

▼ **Arka emniyet kemerleri (Outback modelinde arka orta emniyet kemeri hariç)**

1. Arkanıza iyice yaslanın.
2. Kemer dilini tutarak kemeri yavaşça çekin. Kıvrılmasına izin vermeyin.
   • Kemer kilide ulaşmadan durursa önce biraz gevşetin, sonra daha yavaş bir şekilde tekrar çekin.
   • Kemer kilitli durumdan kurtulmazsa kemeri kuvvetlice çekerek biraz gevşetin ve sonra da yavaşça tekrar çekin.

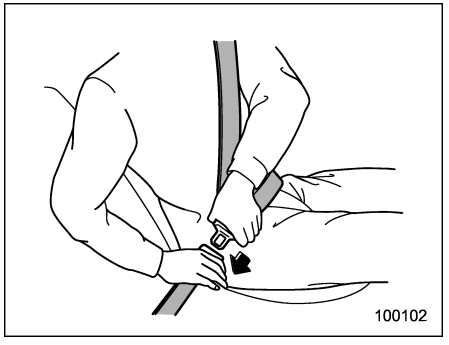

3. Tıklama sesini duyuncaya kadar dili kilide sokun.

– DEVAMI DİĞER SAYFADA –

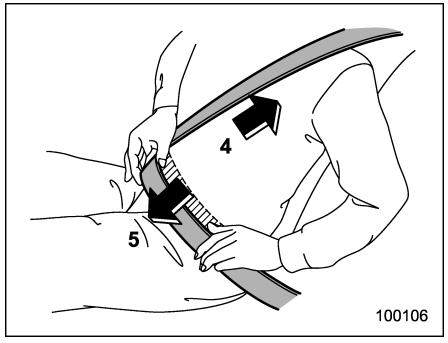

4. Kucak kısmını sıkılaştırmak için omuz kemerini biraz daha yukarıya çekin.
5. Kucak kemerini belinize değil mümkün olduğu kadar kalçalarınıza yakın bağlayın.

▽ **Emniyet kemerinin açılması**

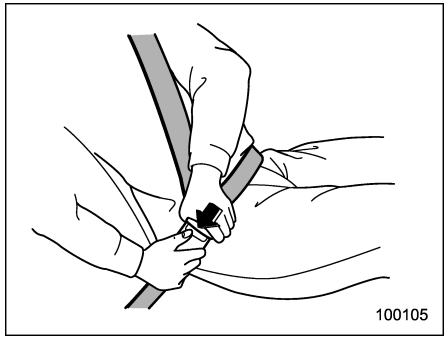

1. Kilidin üstündeki düğmeye basın.
2. Emniyet kemerinin dolaşmasını engellemek için yavaşça geri toplamasına izin verin.

Kapıyı kapatmadan önce kemer kayışlarının kapıya sıkışmalarını önlemek için emniyet kemerlerinin düzgün toplanmasını sağlayın.

▼ **Outback modelinde arka orta emniyet kemeri**

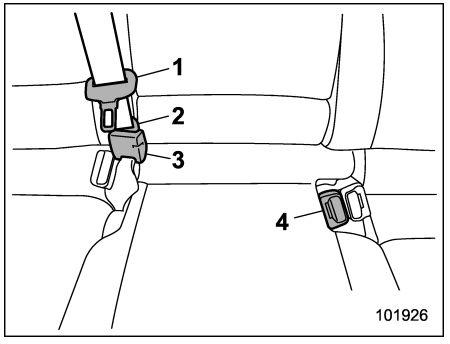

1) Orta emniyet kemeri dili
2) Bağlantı parçası (dil)
3) Bağlantı parçası (kilit)
4) Orta emniyet kemeri kilidi

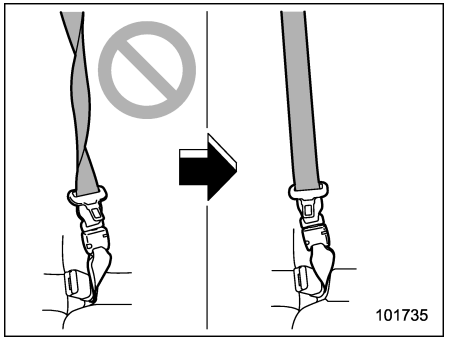

⚠ UYARI

Emniyet kemerinin kayışı kıvrılmış durumda bağlanması, kaza sırasında yaralanma riskini veya şiddetini artırabilir. Toplayıcıdan çekerek çıkardıktan sonra emniyet kemerini bağlarken, özellikle bağlantı parçası dilini (sağ taraftaki) kilide takarken kemerin kıvrılıp kıvrılmadığını her zaman kontrol edin.

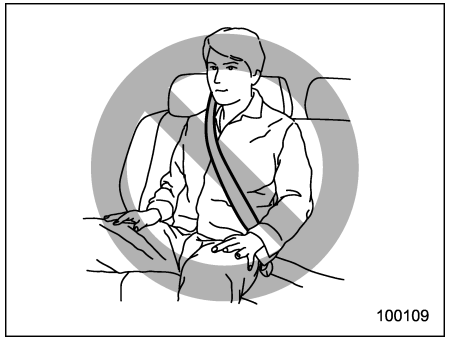

⚠ UYARI

Her iki dili de mutlaka kendi kilitlerine takın. Emniyet kemeri yalnızca omuz emniyet kemeri olarak kullanılıyorsa (bağlantı parçası dili sağ taraftaki bağlantı parçası kilidine takılmadığı zaman), kemeri takan kişi kaza sırasında kemer tarafından gerektiği gibi korunamayacak ve ciddi bir yaralanmaya veya ölüme neden olacaktır.

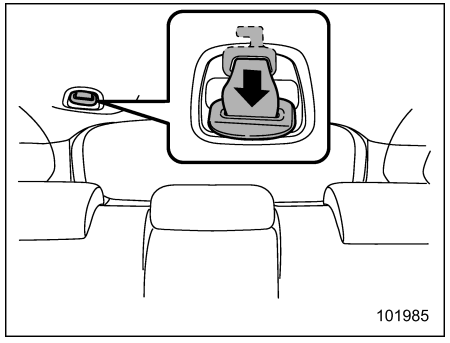

Arka orta emniyet kemeri tavandaki bölümde bulunur.

1. Bağlantı parçasını (dili), yuvanın önünde yer alan kemer tutamağından geriye doğru çekin.

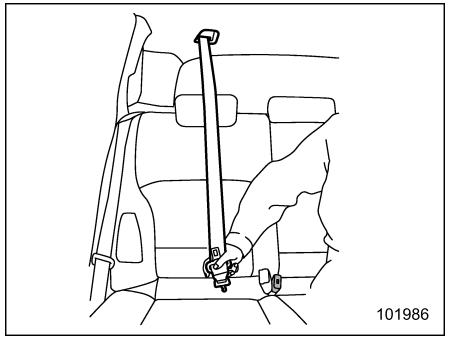

2. Emniyet kemerini yavaşça çıkarın.

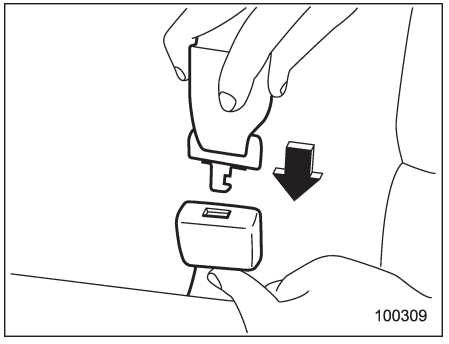

3. Kemerin kıvrılmadığını teyit ettikten sonra kemer kısmının ucuna takılmış olan bağlantı parçasını (dili) bir "tık" sesi duyuluncaya kadar sağ taraftaki kilide sokun.

- Kemer kilide ulaşmadan durursa önce biraz gevşetin, sonra daha yavaş bir şekilde tekrar çekin.
- Kemer kilitli durumdan kurtulmazsa kemeri kuvvetlice çekerek biraz gevşetin ve sonra da yavaşça tekrar çekin.

– DEVAMI DİĞER SAYFADA –

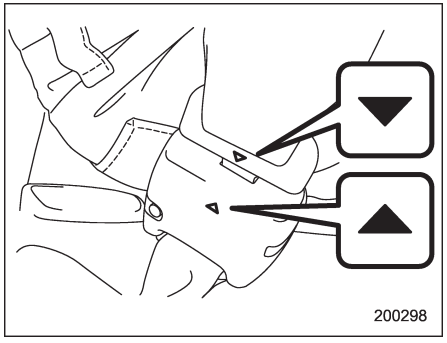

4. Emniyet kemerini bağladıktan sonra, bağlantı parçası (dil) üzerindeki "▼" işareti ile kilit üzerindeki "▲" işaretinin dışarı doğru hizalandığından emin olun.

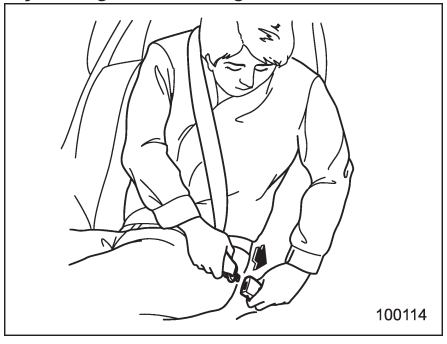

5. Orta emniyet kemeri dilini, üzerinde "CENTER" (ORTA) yazan sol taraftaki orta emniyet kemeri kilidine tık sesi duyuluncaya kadar sokun.

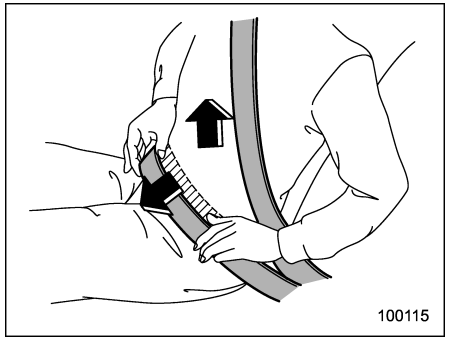

6. Kucak kısmını sıkılaştırmak için omuz kemerini biraz daha yukarıya çekin.
7. Kucak kemerini belinize değil mümkün olduğu kadar kalçalarınıza yakın bağlayın.

▽ **Emniyet kemerinin açılması**

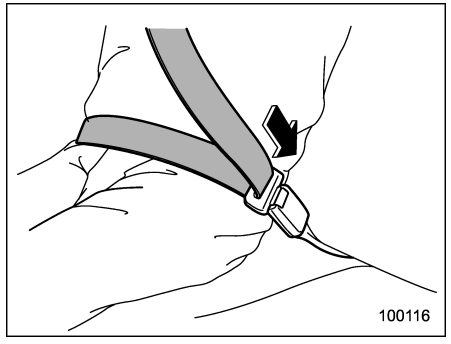

1. Emniyet kemerini açmak için orta emniyet kemeri (sol taraftaki) kilidinin üzerindeki düğmeye basın.

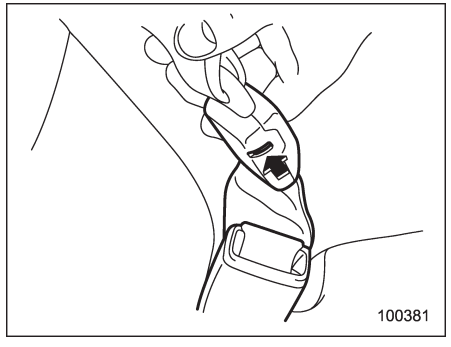

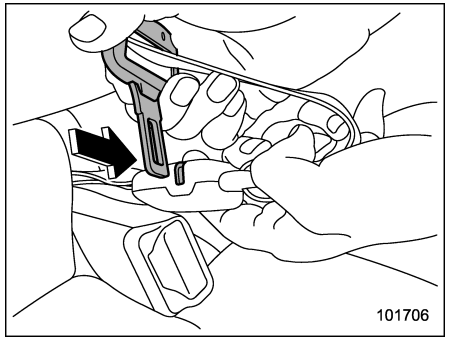

2. Sağ taraftaki bağlantı parçasının (kilidin) üstündeki yuvaya bir anahtar veya ince uçlu bir nesne sokun ve bastırın. Böylelikle bağlantı parçası (dil) kilitten ayrılır.

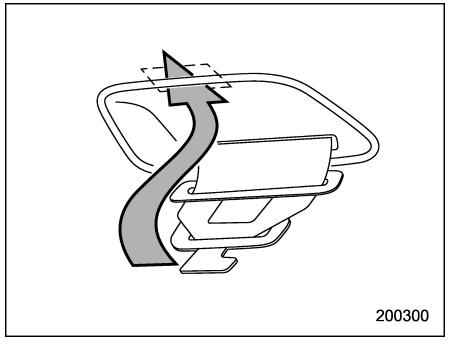

3. Toplayıcı mekanizmasının kemeri geri sarmasına izin verin. Sarma sırasında kemeri elinizde tutup gergi mekanizmasına doğru kılavuzluk yapmanız gerekir. Dili, yuvasında düzgün biçimde saklayın ve bağlantı parçasını (dili) deliğe sokun.

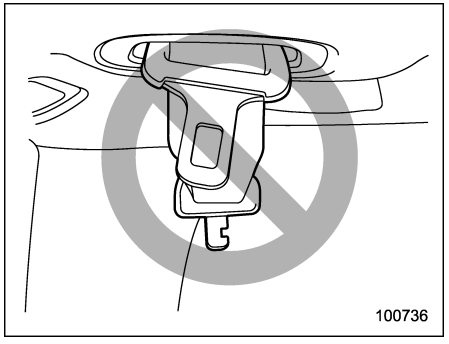

⚠ DİKKAT

• Gergi mekanizmasının emniyet kemerini çok çabuk geri sarmasına izin vermeyin. Aksi takdirde metal dil döşemeye çarparak hasar verebilir.

• Dilleri düzgün bir biçimde muhafaza etmek için emniyet kemerlerini tamamen geri sardırın. Sarkan bir dil, sürüş sırasında döşemeye çarparak zarar verebilir.

■ Emniyet kemerinin bakımı

Emniyet kemerlerini temizlemek için yumuşak sabun ve ılık su kullanın. Asla çamaşır suyu veya kumaş boyası kullanmayın çünkü bunlar emniyet kemerlerinin gücünü ciddi bir şekilde etkiler.

Periyodik olarak emniyet kemerinde, kemer dahil bağlantı parçalarında ve tüm donanımda çatlak, kesik, zedelenme, yırtık, hasar, gevşeyen cıvata ya da aşınmış bölgeler olup olmadığını kontrol edin. Küçük bir hasar bulsanız bile emniyet kemerlerini değiştirin.

⚠ DİKKAT

• Kemerlere cila, yağ, kimyasal maddeler ve özellikle akü asidi bulaştırmayın.

• Asla emniyet kemerinin düzgün çalışmasını engelleyecek bir modifikasyon veya değişiklik yapmayın.

Emniyet kemeri ön gergileri

Şu emniyet kemerleri gergilere sahiptir.
. Sürücü emniyet kemeri
. Ön yolcu emniyet kemeri
. Arka yan koltuk emniyet kemerleri

Emniyet kemeri ön gergileri, ortadan şiddetliye kadar önden çarpışmalar sırasında devreye girecek şekilde tasarlanmıştır.

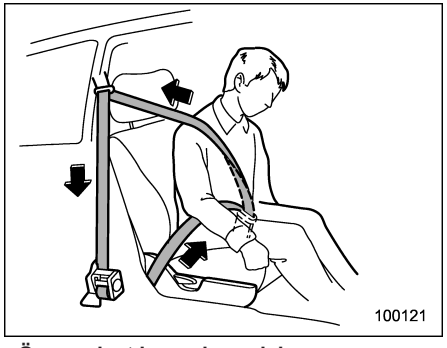

Ön emniyet kemeri gergisi

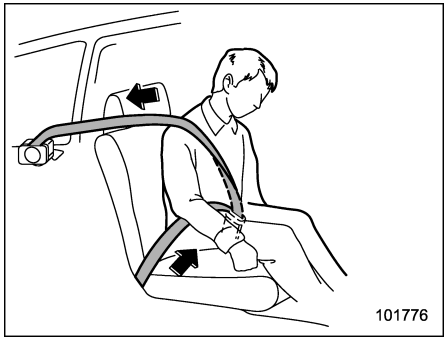

Arka emniyet kemeri gergisi

Ön SRS hava yastığı sensörleri önden çarpmalarda, önceden belirlenmiş seviyenin üzerinde bir darbe şiddeti tespit ederse, ön emniyet kemeri, gergi mekanizması tarafından iyice gerginleştirilir böylece ön koltukta oturanlara etkin bir güvenlik sağlanmış olur.

Emniyet kemeri ön gergisi çalıştığı zaman bir ses duyulur ve az miktarda duman çıkar. Bu durum normaldir ve zararsızdır. Bu duman araçta yangın olduğu anlamına gelmez.

Emniyet kemeri ön gergisi bir kez çalıştıktan sonra emniyet kemeri gergi mekanizması kilitlenir. Sonuç olarak emniyet kemeri dışarı çekilemez veya geri sarılamaz.

NOT

• Emniyet kemeri ön gergileri, önden, yandan veya arkadan alınan hafif darbelerde ya da takla atılan kazalarda devreye girecek şekilde tasarlanmamıştır.
• Emniyet kemeri gergileri ve ön SRS hava yastıkları eş zamanlı olarak çalışır. Ön yolcu algılama sistemi bulunan modellerde, ön yolcunun ön SRS hava yastığı ön yolcu koltuğunda kimse yokken çalışmaz, ön yolcu koltuğuna ait emniyet kemeri ön gergisi, sürücü ön SRS hava yastığı/ emniyet kemeri ön gergisi ile birlikte çalışır.
• Ön gergiler sadece tek kullanımlık olarak tasarlanmışlardır. Emniyet kemeri gergilerinin aktif olduğu durumlardan sonra, gergi mekanizmalarının yetkili bir SUBARU servisi tarafından değiştirilmesi tavsiye edilir.
• Ön emniyet kemer gergilerinden bir tanesi arıza nedeniyle veya ön gergi çalışmış olduğu için geri sarılamaz ya da dışarı çekilemezse mümkün olan en kısa sürede SUBARU servisinizle temasa geçmenizi tavsiye ederiz.

• Emniyet kemeri gergi mekanizması veya çevresindeki bölge hasar görmüşse mümkün olan en kısa sürede SUBARU servisiyle temasa geçmenizi tavsiye ederiz.
• Aracınızı satarken alıcıya aracınızın emniyet kemerlerinde ön gergi mekanizması olduğunu açıklamanızı ve bu bölümdeki bilgiler hakkında kendisini uyarmanızı rica ediyoruz.

⚠ UYARI

- **Maksimum koruma için araç içindekiler tam dik konumda oturmalı ve emniyet kemerlerini düzgün biçimde bağlamalıdır. "Emniyet kemerleri" ☞ 1-15 konusuna bakın.**
- **Emniyet kemeri gergi mekanizması ve çevresindeki bölgede değişiklik yapmayın, bu parçaları sökmeyin veya darbeye maruz bırakmayın. Bu, emniyet kemeri ön gergilerinin istenmeden çalışmasına veya sistemin çalışamaz duruma gelmesine neden olarak ciddi yaralanmalara yol açabilir. Emniyet kemeri gergilerinin kullanıcılar tarafından bakımı yapılabilecek parçası yoktur. Gergi mekanizmalı emniyet kemerleri için gerekli bir servis işlemi olduğunda en yakın SUBARU servisine danışmanızı tavsiye ederiz.**
- **Emniyet kemeri gergi mekanizmalarını hurdaya çıkarırken veya bir çarpışma hasarı ya da başka bir nedenle aracı tamamen hurdaya ayırırken en yakın SUBARU servisine başvurmanızı tavsiye ederiz.**

■ Sistem kontrolleri

Araç sürülmekte iken arıza teşhis sistemi emniyet kemeri ön gergi sisteminin kullanıma hazır olup olmadığını sürekli izler. Emniyet kemeri ön gergileri, SRS hava yastığı sistemi ile kontrol modülünü paylaşır. O nedenle emniyet kemeri ön gergisinde bir arıza olursa hava yastığı sistemi uyarı lambası yanar. Detaylar için, "SRS hava yastığı sistem kontrolü" ☞ 1-73 konusuna bakın.

■ Sistem bakımı

⚠ UYARI

- **Emniyet kemeri gergi grubunu hurdaya çıkarırken veya kaza sonucu hasar görmüş aracın tümünü hurdaya ayırmadan önce SUBARU servisinize başvurmanızı tavsiye ederiz.**
- **Sistemin kablo tesisatıyla oynamak veya sökmek, emniyet kemeri ön gergilerinin ve/veya SRS hava yastığının, ciddi yaralanmalara yol açabilecek şekilde kazara devreye girmesine ya da tamamen çalışamaz hale gelmesine neden olabilir. Emniyet kemeri ön gergisi ve SRS hava yastığı ile ilgili kablolarda elektrikli test cihazları kullanmayın. Emniyet kemeri gergi grubunun gereken servisini yapmak için en yakın SUBARU servisine başvurmanızı tavsiye ederiz.**

⚠ DİKKAT

Ön yardımcı sensörler, aracın ön tarafının sağ ile sol tarafında bulunur ve darbe sensörleri de dâhil olmak üzere SRS hava yastığı kontrol modülü ise orta konsolun altında yer alır. Bu bölgelerde ya da emniyet kemeri ön gergisinin yakınında servise veya onarıma ihtiyacınız olursa işi yetkili bir SUBARU servisine yaptırmanızı tavsiye ederiz.

– DEVAMI DİĞER SAYFADA –

NOT

Aracın ön kısmı bir kazada emniyet kemeri ön gergisi çalışamaz duruma gelecek kadar hasar görmüşse SUBARU servisinizle mümkün olan en kısa zamanda temasa geçmenizi tavsiye ederiz.

■ Araçta yapılacak modifikasyonlar ile ilgili uyarılar

Aracınıza herhangi bir aksesuar taktırmak istiyorsanız lütfen SUBARU servisinizle temasa geçin.

⚠ DİKKAT

Aşağıdaki modifikasyonlardan herhangi birisini yapmayın. Bu tür modifikasyonlar emniyet kemeri ön gergilerinin doğru çalışmasını engelleyebilir.

- **Aracın önüne orijinal SUBARU aksesuar parçalarının veya orijinal SUBARU parçalarının kalitesine uyan parçaların dışında herhangi bir donanımın (koruyucu bar, vinç, kar küreyici, kaydırma/karter plakası, vb.) bağlanması.**
- **Süspansiyon sisteminin veya aracın önünün yapısında yapılan modifikasyonlar.**
- **Sürücü kapısı direğine iliştirilmiş olan lastik levhasında veya bu Kullanıcı Kılavuzu'nda her bir model için belirtilenden farklı ebatta ve yapıdaki bir lastiğin takılması.**

Çocuk koltuğu sistemleri

NOT

Avustralya modelleri için:
Çocuk güvenlik sistemi ile ilgili talimatlar için Kullanıcı Kılavuzu ekine bakın.

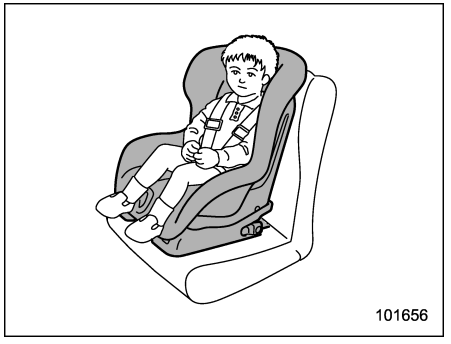

Araçtaki bebekler ve çocuklar daima bir bebek ya da çocuk koltuğuna oturtulmalıdır. Çocuğun yaşına ve ebatlarına uygun bebek veya çocuk koltuğu kullanmalısınız. Çocuk koltuklarının hepsi aracın koltuklarına hareket edemeyecek şekilde takılmak üzere tasarlanmıştır.

Çocuk koltukları yerinden hareket edemeyecek şekilde takılmamışsa bir kaza sırasında çocuklar tehlikeye maruz

kalabilirler. Çocuk koltuğunu takarken üretici firmanın talimatlarına dikkatle uyun.

Kaza istatistiklerine göre çocukların arka koltukta gereken önlemler alınarak oturtulmaları, ön koltukta oturmalarından daha güvenlidir.

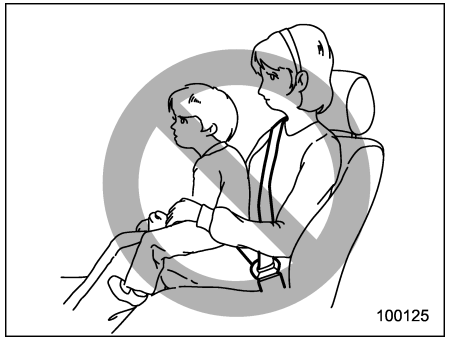

⚠ UYARI

Asla araç hareket halindeyken öndeki yolcunun çocuğunu kucağına veya omzuna almasına izin vermeyin. Çarpışma sırasında yolcu çocuğu koruyamaz, çünkü çocuk, yolcu ile araç arasına sıkışır.

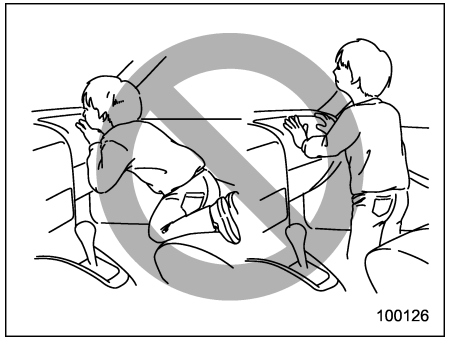

⚠ UYARI

- **Çocuklar her zaman gerektiği şekilde korunmalıdır. Çocukların koltuk üzerinde ayağa kalkması veya dizlerinin üstünde durmasına kesinlikle izin vermeyin. Gerektiği şekilde korunmayan çocuklar, ani bir duruş veya kaza sırasında ileri doğru fırlayarak ciddi bir şekilde yaralanabilirler.**
- **Bir çocuğun ön yolcu koltuğunda ayağa kalkmasına veya koltukta dizlerinin üstünde durmasına asla izin vermeyin ve bir çocuğu asla kucağınızda veya kollarınızda tutmayın. Hava yastığı oldukça büyük bir kuvvetle şişer ve çocuğu yaralayabilir hatta öldürebilir.**

■ Çocuk koltuğu nereye yerleştirilmeli

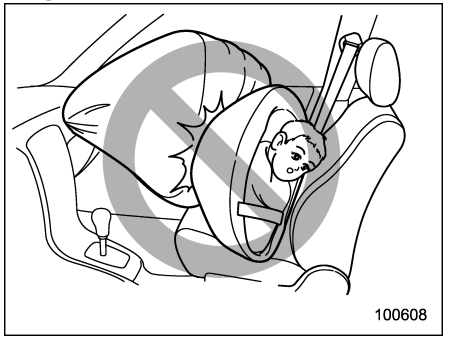

⚠ UYARI

- **HER TÜRLÜ çocuk koltuğunu (öne bakan çocuk koltukları da dâhil olmak üzere) daima ARKA koltuklara takın. Hava yastığı oldukça büyük bir hız ve kuvvetle şişer ve özellikle güvenlik önlemleri alınmamış veya gerektiği şekilde uygulanmamış ise çocukları yaralayabilir hatta öldürebilir. Çocuklar, büyüklerden daha hafif ve zayıf oldukları için yastığın şişmesinden zarar görme olasılıkları daha fazladır. Kaza istatistiklerine göre çocukların arka koltukta gereken önlemler alınarak oturtulmaları, ön koltukta oturmalarından daha güvenlidir.**

– DEVAMI DİĞER SAYFADA –

- **ÖN YOLCU KOLTUĞUNA ASLA ARKAYA BAKAN BİR ÇOCUK KOLTUĞUNU TAKMAYIN. BU DURUMDA ÇOCUĞUN KAFASI HAVA YASTIĞINA ÇOK YAKIN OLACAĞINDAN CİDDİ YARALANMA VEYA ÖLÜM RİSKİ MEVCUTTUR.**

Aşağıdakiler aracınızda çocuk koltuğunun yerleştirilebileceği yerler hakkında SUBARU'nun tavsiyeleridir.

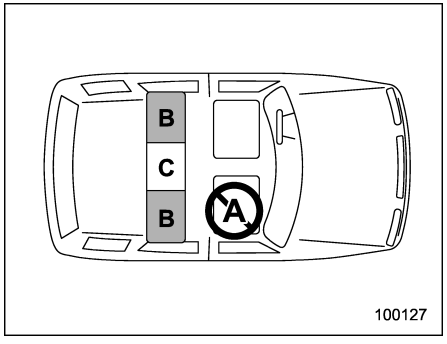

100127

Soldan direksiyonlu modeller

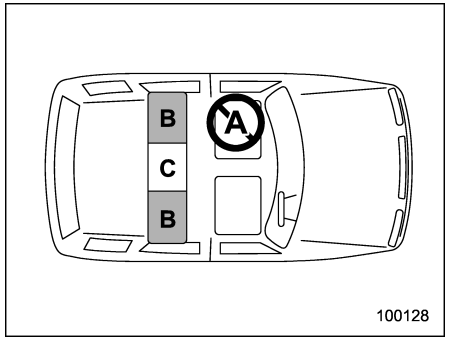

100128

Sağdan direksiyonlu modeller

A: Ön yolcu koltuğu

Yolcu hava yastığının neden olabileceği tehlikeden dolayı çocuk koltuğu (yükseltici minder de dâhil olmak üzere) takmayın. Çocuk koltuk sistemi sadece yolcu algılama sistemi bulunan modeller bütün koşullar sağlandığında kullanılabilir. Detaylı bilgi için "Çocuk koltuğu sisteminin yolcu koltuğuna takılması (yolcu algılama sistemli modellerde)" ☞ 1-31 konusuna bakın.

B: Arka yan koltuk oturma konumları

Her tip çocuk koltuğu için tavsiye edilen konumlar. Bu konumlarda, çocuk koltuğu sisteminin montajı için aşağıdaki ekipman kullanılır.

• Acil Durumda Kilitlenen Gergi Mekanizması (ELR) emniyet kemerleri
• Otomatik Kilitlenen Gergi/Acil Durumda Kilitlenen Gergi (ALR/ELR) (mevcut ise)
• ISOFIX bağlantı çubukları
• Üst bağlantı kuşakları

Bazı çocuk koltukları, koltuk minderinin çıkıntısı nedeniyle yerlerine sağlam bir şekilde takılamaz.
Bu durumda, sadece koltuğa tam olarak oturan ve emniyet kemerleri vasıtasıyla güvenli bir şekilde sabitlenebilen düz tabanlı bir çocuk koltuğu kullanın.

C: Arka koltuk, orta kısım oturma konumu

ELR emniyet kemeri bu pozisyonda sunulmaktadır. Bazı çocuk koltukları, koltuk minderinin çıkıntısı nedeniyle yerlerine sağlam bir şekilde takılamaz. Bu durumda, sadece koltuğa tam olarak oturan ve emniyet kemerleri vasıtasıyla güvenli bir şekilde sabitlenebilen düz tabanlı bir çocuk koltuğu kullanın.
Bir çocuk koltuk sistemini arka orta koltuğa monte ederken, orta koltuk kafalığını çıkarın.
Çocuk koltuk sistemi doğru şekilde oturmamış ise, sistemi arka yan koltuklarından birisine takın.

▼ **Uyarı etiketi**

UYARI

- **Ön yolcu koltuğu güneşliğinin her iki tarafında uyarı etiketleri bulunmaktadır. Uyarı etiketleri, ön koltuğa arkaya dönük bir çocuk koltuk sistemi yerleştirmemeniz konusunda uyarır.**
- **ASLA ön kısmında AKTİF HAVA YASTIĞI'na sahip bir koltuğa arkaya bakan bir çocuk koltuğu monte etmeyin. Bu durum ÇOCUĞUN CİDDİ ŞEKİLDE YARALANMASINA ve hatta ÖLMESİNE NEDEN OLABİLİR.**



Uyarı etiketi
A) HAVA YASTIĞI

■ Çocuk koltuk sisteminin seçimi

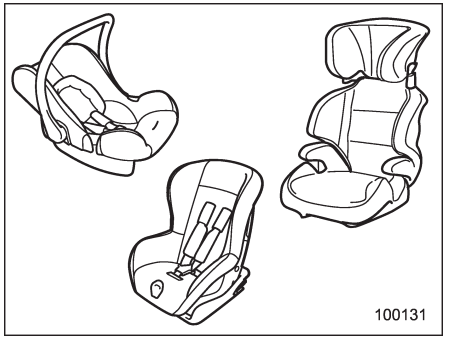

Çocuğa doğru koruma sağlaması için çocuk koltuğunu çocuğun bedenine ve yaşına uygun olarak seçin. Ayrıca çocuk koltuğunun emniyet standartlarını karşılaması da önemlidir.

Çoğu Avrupa ülkesinde, çocuk koltuğu sistemlerinin 44 numaralı ECE yönetmeliği gereksinimlerini karşılaması gerekmektedir. Bu yönetmelikleri karşılayıp karşılamadığına çocuk koltuğunun üzerindeki onay etiketinden veya kutunun ve sistemin üzerinde bulunan üreticinin uyumluluk beyanından bakılabilir.

– DEVAMI DİĞER SAYFADA –

44 no'lu ECE yönetmeliğine göre çocuk koltukları aşağıdaki "ağırlık gruplarına" göre sınıflandırılmıştır:
Grup 0: Ağırlığı 10 kilodan az çocuklar için
Grup 0+: Ağırlığı 13 kilodan az çocuklar için
Grup I: Ağırlığı 9 ila 18 kilo arasındaki çocuklar için
Grup II: Ağırlığı 15 ila 25 kilo arasındaki çocuklar için
Grup III: Ağırlığı 22 ila 36 kilo arasındaki çocuklar için

Avrupa ülkeleri için tavsiye edilen çocuk koltukları için aşağıdaki listeye bakın. "i-Size" çocuk koltuk sistemlerini bu araçta kullanmayın.

▼ Çocuk koltuğu sisteminin çeşitli oturma pozisyonlarına uygunluğu

Ağırlık grubu	Uygunluk		
	Ön yolcu*1	Arka	
		Arka yan	Orta
0 - 10 kg	X	L1 veya U	L1 veya U
0+ - 13 kg	X	L1 veya U	L1 veya U
I 9 - 18 kg	L2 veya UF	L2 veya U	L2 veya U
II 15 - 25 kg	X	L3, L4 veya UF	X
III 22 - 36 kg	X	L3, L4 veya UF	X

U: Üniversal çocuk koltuğu sistemi kategorisine uygun.
UF: Öne bakan üniversal çocuk koltukları için uygun.
L1: SUBARU Baby Safe Plus çocuk koltuğu
L2: SUBARU Duo Plus çocuk koltuğu
L3: SUBARU Kid Plus Çocuk koltuğu
L4: SUBARU Kidfix Çocuk koltuğu
*1: Sadece yolcu algılama sistemi bulunan araçlar için. Detaylı bilgi için "Çocuk koltuğu sisteminin yolcu koltuğuna takılması (yolcu algılama sistemli modellerde)" ☞ 1-31 konusuna bakın.

▼ Çocuk koltuğu sisteminin, çeşitli oturma pozisyonlarına uygunluğu (ISOFIX esnemeyen sabitleme braketi ile)

Ağırlık grubu	Büyüklük sınıfı	Bağlantı	Araç ISOFIX konumları		
			Ön Yolcu	Arka	
				Arka yan	Orta
portbebe	F	ISO/L1	NA	X	NA
	G	ISO/L2	NA	X	NA
0 - 10 kg	E	ISO/R1	NA	IL1	NA
0+ - 13 kg	E	ISO/R1	NA	IL1	NA
	D	ISO/R2	NA	IL1	NA
	C	ISO/R3	NA	IL1	NA
I 9 - 18 kg	D	ISO/R2	NA	IL1	NA
	C	ISO/R3	NA	IL1	NA
	B	ISO/F2	NA	IUF	NA
	B1	ISO/F2X	NA	IL2 veya IUF	NA
	A	ISO/F3	NA	IUF	NA
II 15 - 25 kg			NA	IL3	NA
III 22 - 36 kg			NA	IL3	NA

IUF: Genel kategorideki bu ağırlık grubunda kullanılmak üzere onaylanmış ISOFIX öne bakan çocuk koltuğu sistemlerine uygun.
IL1: G0/1S ISO FIX ile G0/1S ISO FIX tabanlı çocuk koltuğu
IL2: SUBARU Duo Plus çocuk koltuğu
IL4: SUBARU Kidfix Çocuk koltuğu
X: ISOFIX konumu, bu ağırlık grubundaki ve/veya bu ölçü sınıfındaki ISOFIX çocuk koltuğu sistemlerine uygun değildir.

■ Çocuk koltuk sistemini yolcu koltuğuna monte ederken (yolcu algılama sistemli modellerde)

⚠ UYARI

- **ÖN YOLCU KOLTUĞUNA ASLA ARKAYA BAKAN BİR ÇOCUK KOLTUĞUNU TAKMAYIN. BU DURUMDA ÇOCUĞUN KAFASI HAVA YASTIĞINA ÇOK YAKIN OLACAĞINDAN CİDDİ YARALANMA VEYA ÖLÜM RİSKİ MEVCUTTUR.**
- **Ön yolcu hava yastığı AÇIK konumunda iken kesinlikle öne bakan bir çocuk koltuk sistemi yerleştirmeyin. Aksi halde, hava yastıkları açıldığında çocuk koltuk sistemi olmasına rağmen çocuk yaralanabilir.**
- **Çocuk koltuğu taktığınız zaman sistemle birlikte verilen üretici talimatlarına uyun. Çocuk koltuğunu taktıktan sonra sıkıca sabitlendiğinden emin olun. Yerinden hareket edemeyecek durumda ve sıkı değilse çocuğunuzun kaza anında yaralanma tehlikesi artabilir.**

– DEVAMI DİĞER SAYFADA –

- **Ani frenleme veya dönüşlerde etrafa fırlamasını engellemek için kafalığı yolcu bölmesinde saklamaktan kaçının.**

▼ Gerekli koşullar

Çocuk koltuk sistemini yerleştirmeden önce, bütün gerekli koşulları yerine getirdiğinizden emin olun.

• Yolcu koltuğu şu şekilde ayarlanmalıdır.

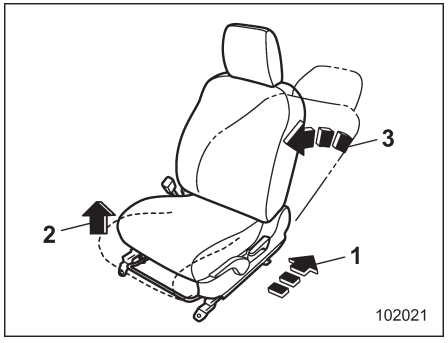

1) Koltuk pozisyonu: En arka pozisyonda
2) Koltuk minderi yüksekliği: en yüksek pozisyonda (koltuk minder yüksekliği ayarı olan modellerde)
3) Koltuk sırtlığı yatırma: en dik pozisyonda

• Ön yolcu tarafı ön hava yastığı AÇIK gösterge lambası kapalı.

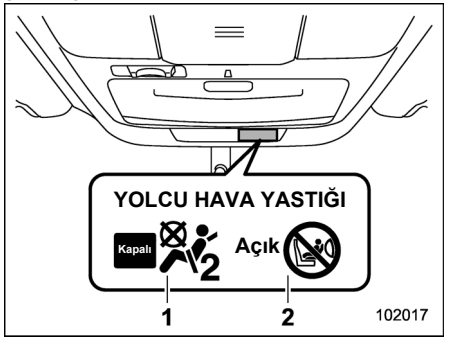

1) Ön yolcu tarafı ön hava yastığı KAPALI göstergesi
2) Ön yolcu tarafı ön hava yastığı AÇIK göstergesi

Çocuk koltuk sisteminin tipine ve şekline göre ve çocuğun ağırlığına göre ön yolcu ön hava yastığını kapatmak gerekmeyebilir. Böyle durumlarda çocuk koltuk sistemini arka koltuğa yerleştirin. Ön yolcu ön hava yastığı AÇIK göstergesi hakkında detaylı bilgi için "Yolcu algılama sistemi" ☞ 1-58 konusuna bakın.

• Çocuk koltuk sistemi, koltuk kafalığına temas etmemelidir. Çocuk koltuk sistemi koltuk kafalığına temas ediyorsa, koltuk kafalığını yükseltin. Çocuk koltuk sistemi hala kafalığa temas ediyor ise, koltuk kafalığını çıkarın. Detaylı bilgi için, "Koltuk kafalığı ayarı" ☞ 1-8 konusuna bakın.

▼ Montaj prosedürü

• Montaj prosedürü için "Emniyet kemeri ile çocuk koltuk sistemi montajı" ☞ 1-33 konusuna bakın.

■ Çocuk koltuğu sistemlerinin emniyet kemeri ile takılması

⚠ UYARI

- **Çocuk güvenlik sistemleri ve emniyet kemerleri, güneşli bir havada kapalı kalmış bir aracın içinde ısınabilir; küçük bir çocuğu yakabilir. Çocuğu içine yerleştirmeden önce çocuk güvenlik sistemini kontrol edin.**
- **Aracınızda sabitlenmemiş bir çocuk koltuğu bulundurmayın. Sabitlenmemiş çocuk koltukları, ani bir duruşta, viraj almada veya kaza anında aracın içinde etrafa savrulabilir; araçta bulunanlara çarpıp yaralayabileceği gibi aynı zamanda ciddi yaralanmalara veya çocuğun ölümüne neden olabilir.**

⚠ DİKKAT

Çocuk koltuğu taktığınız zaman sistemle birlikte verilen üretici talimatlarına uyun. Çocuk koltuğunu taktıktan sonra sıkıca sabitlendiğinden emin olun. Yerinden hareket edemeyecek durumda ve sıkı değilse çocuğunuzun kaza anında yaralanma tehlikesi artabilir.

İlk olarak prosedüre göre, araçta emniyet kemerleri için otomatik kilitlenen gergi (ALR) olup olmadığını kontrol edin.
1. Emniyet kemerini sonuna kadar çekin.
2. Emniyet kemerini yavaşça geri salın ve yeniden çekin.
3. Kemer kilitlenmiş ve geri çekilemiyor ise ALR sistemine sahiptir.

Emniyet kemeri tamamen toplandığında, ALR modu kapanır ve ELR modu açılır.

NOT

• ELR sistemi hakkında detaylı bilgi için "Acil durumda kilitlenen gergi (ELR)" ☞ 1-16 konusuna bakın.

• ALR sistemi hakkında detaylı bilgi için "Otomatik kilitlenen gergi (ELR)" ☞ 1-17 konusuna bakın.

▼ Arkaya bakan bir çocuk koltuğunun takılması

NOT

• ALR'li modeller için
Çocuk koltuk sistemlerinde üretici tarafından ALR sisteminin kullanımı öneriliyor ise ALR modunu kullanın.

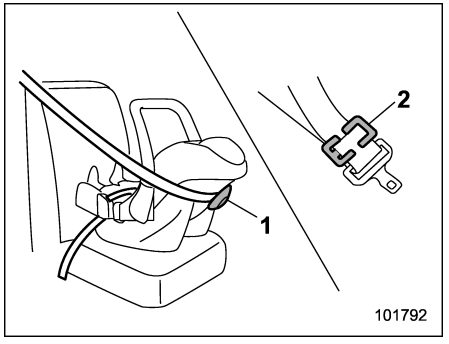

1) Kilitleme mekanizması
2) Kilitleme klipsi

• Çocuk koltuk sistemlerinde üretici firma tarafından kilitleme mekanizması veya kilitleme klipsi

– DEVAMI DİĞER SAYFADA –

kullanımı öneriliyor ise koltuğu sabitlemek için bunları kullanın.

Şu adımlar uygulanarak ELR modunda emniyet kemeri ile çocuk koltuk sistemi bağlanır.

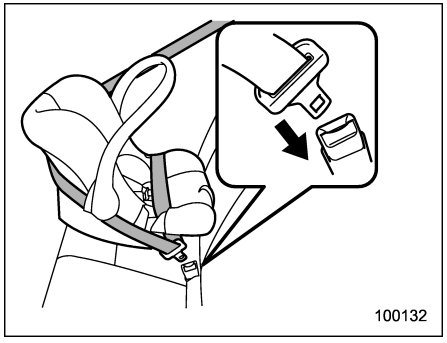

1. Çocuk koltuğunu oturma konumuna yerleştirin.
2. Üreticisi tarafından verilen talimatlara uyarak kucak ve omuz kemerini çocuk güvenlik sisteminin içinden veya çevresinden geçirin.
3. Tıklama sesini duyuncaya kadar dili kilide sokun.

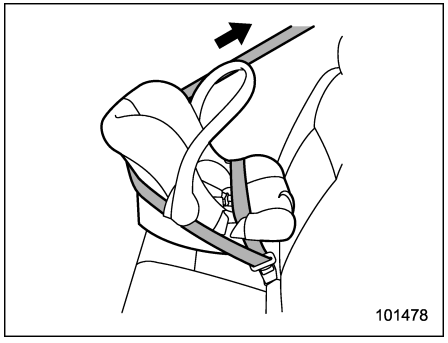

4. Kucak kemerindeki gevşekliği alın.

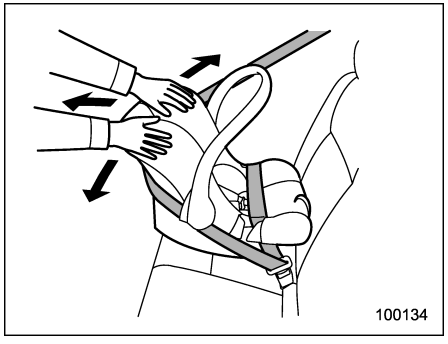

5. Çocuk koltuğunun yerinden hareket edemeyecek bir şekilde ve sıkı olup olmadığını kontrol etmek için sistemi ileri ve bir yandan öteki yana itin ve çekin.
6. Çocuk koltuğunu sökmek için, emniyet kemeri kilidindeki düğmeye basın.

⚠ UYARI

ÖN YOLCU KOLTUĞUNA ASLA ARKAYA BAKAN BİR ÇOCUK KOLTUĞUNU TAKMAYIN. BU DURUMDA ÇOCUĞUN KAFASI HAVA YASTIĞINA ÇOK YAKIN OLACAĞINDAN CİDDİ YARALANMA VEYA ÖLÜM RİSKİ MEVCUTTUR.

▼ Öne bakan bir çocuk koltuğunun takılması

Emniyet kemerlerinde ALR yok ise, "ALR'siz modeller" ☞ 1-35 konusuna bakın.

Emniyet kemerlerinde ALR var ise, "ALR'li modeller" ☞ 1-36 konusuna bakın.

⚠ DİKKAT

Ani frenleme veya dönüşlerde etrafa fırlamasını engellemek için kafalığı yolcu bölmesinde saklamaktan kaçının.

▽ **ALR'siz Modeller**

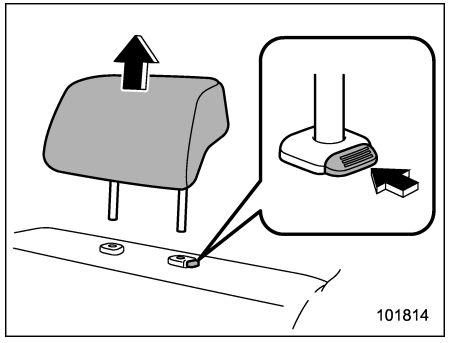

1. Çocuk koltuğunun yerleştirileceği arka oturma konumundaki kafalığı çıkarın.
2. Koltuk kafalığını bagaja (Sedan) veya bagaj bölmesine (Outback) yerleştirin.
3. Çocuk koltuğunu koltuğa yerleştirin.

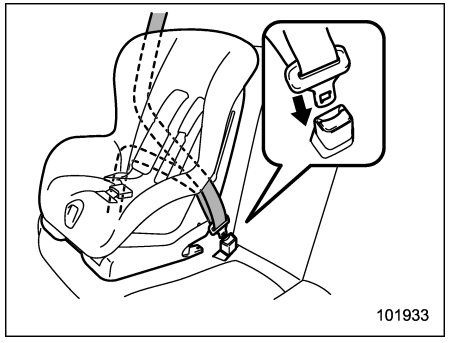

4. Üreticisi tarafından verilen talimatlara uyarak kucak ve omuz kemerini çocuk güvenlik sisteminin içinden veya çevresinden geçirin.
5. Tıklama sesini duyuncaya kadar dili kilide sokun.

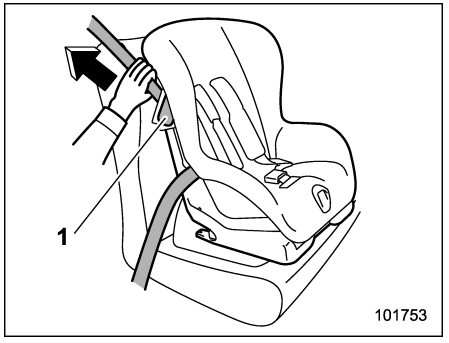

1) Kilitleme kolu

6. Çocuk koltuğu kilitleme kolunu açın ve omuz kemerini kilitleme kolundan geçirin.
7. Kucak kemerindeki gevşekliği alın. Bu sırada, çocuk koltuğunu daha sağlam bir şekilde sabitlemek için, emniyet kemerini gererken çocuk koltuğunu kendi ağırlığınızı kullanarak koltuk minderine doğru bastırın.

– DEVAMI DİĞER SAYFADA –

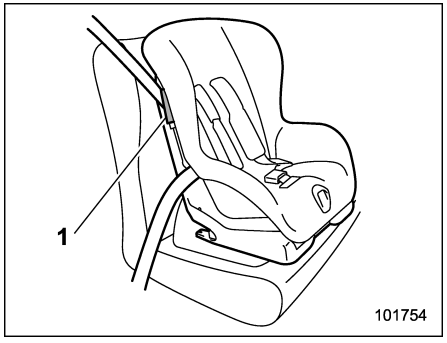

1) Kilitleme kolu

8. Omuz kemerini sabitlemek için, çocuk koltuğu kilitleme kolunu kilitleyin.

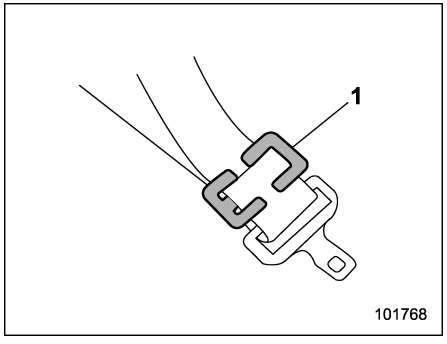

1) Kilitleme klipsi

9. Çocuk koltuğu sisteminizde kilitleme fonksiyonu (emniyet kemeri kilitleme özelliği) yoksa, çocuk koltuğu sistemini kilitleme klipsi kullanarak sabitleyin.

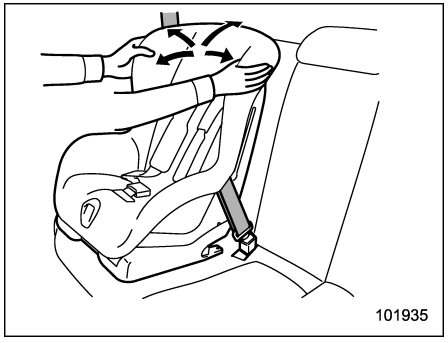

10. Çocuğu çocuk koltuğuna oturtmadan önce, sağlam bir şekilde sabitlenip sabitlenmediğini kontrol etmek için koltuğu öne arkaya ve sağa sola hareket ettirmeye çalışın.

▽ ALR'li Modeller

NOT

Üretici firma tarafından çocuk koltuk sisteminde ALR kullanımı önerilmiyor ise, kilitleme kolu ve kilitleme klipsi kullanın. Bu durumda "ALR'siz modeller" ☞ 1-35 konusuna bakın.

Belirtilen adımlarda ELR modundan ALR moduna geçerek çocuk koltuk sistemi bağlamak gösterilmiştir.

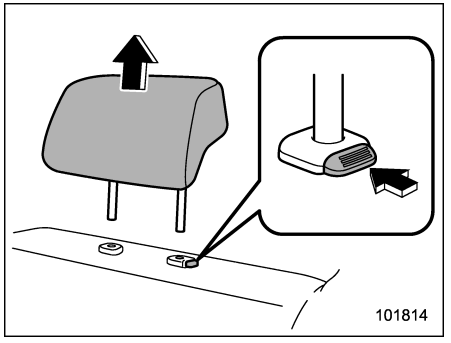

1. Çocuk koltuğunun yerleştirileceği arka oturma konumundaki kafalığı çıkarın.
2. Koltuk kafalığını bagaja (Sedan) veya bagaj bölmesine (Outback) yerleştirin.
3. Çocuk koltuğunu koltuğa yerleştirin.

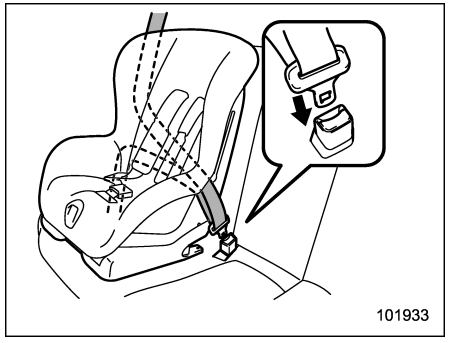

4. Üreticisi tarafından verilen talimatlara uyarak kucak ve omuz kemerini çocuk güvenlik sisteminin içinden veya çevresinden geçirin.
5. Tıklama sesini duyuncaya kadar dili kilide sokun.

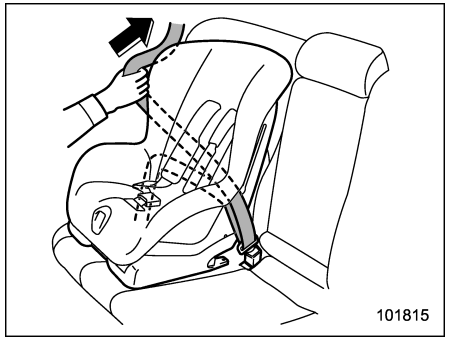

6. Kucak kemerindeki gevşekliği alın.
7. Gergi mekanizmasını Acil Durumda Kilitlenen Gergi Mekanizması(ELR) fonksiyonundan Otomatik/ Acil Durumda Kilitlenen Gergi Mekanizması(A/ELR) fonksiyonuna getirmek için emniyet kemerini gergi mekanizmasından tamamen dışarı çekin. Sonra, kemerin gergi mekanizmasına geri sarılmasını bekleyin. Kemer geri sarılırken çıkan "tık" sesleri gerginin ALR modunda olduğunu gösterir.

NOT

ALR sistemi hakkında detaylı bilgi için "Otomatik kilitlenen gergi (ELR)" ☞ 1-17 konusuna bakın.

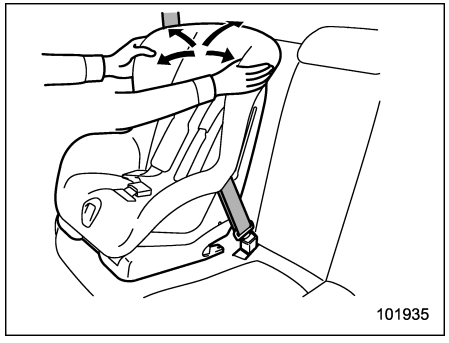

8. Çocuğu çocuk koltuğuna oturtmadan önce, koltuğun tam ortasında sağlam bir şekilde sabitlenip sabitlenmediğini kontrol etmek için koltuğu öne arkaya ve sağa sola hareket ettirin.

Bazen çocuk koltuğu, koltuk minderine doğru bastırıldıktan sonra emniyet kemeri ile sıkılarak, yerine daha sağlam bir şekilde sabitlenebilir.
9. Kemerin omuz kısmını çekerek dışarıya çekilemediğini (ALR görevini doğru yaptığını) teyit edin.

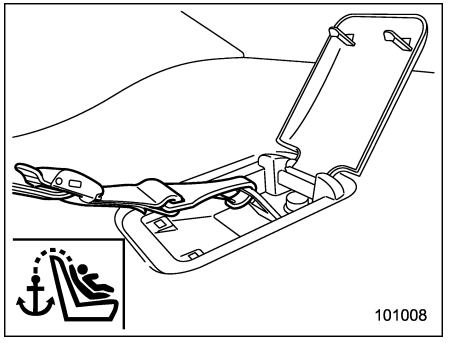

Sedan

– DEVAMI DİĞER SAYFADA –

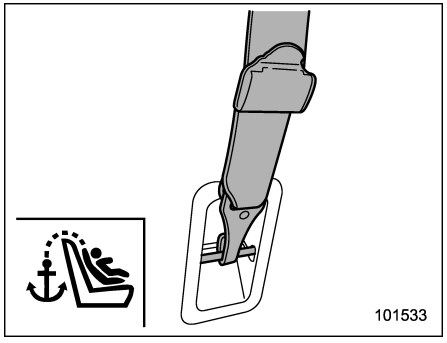

Outback

10. Çocuk koltuğunu takmak için üstten bağlantı gerekiyorsa, kancayı üstten bağlantı kuşağına takın ve üstten bağlantı kuşağını sıkın. Ek talimatlar için "Üst askı bağlantıları" ☞ 1-42 konusuna bakın.

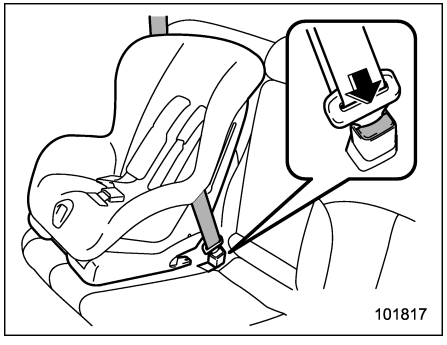

11. Çocuk koltuğunu çıkarmak için emniyet kemeri kilidinde bulunan düğmeye basın ve kemerin tamamen geri sarılmasını bekleyin. Kemer ELR moduna döner.

NOT

Çocuk koltuğu artık kullanılmıyorsa kaldırınız ve gergi mekanizmasını ELR moduna getirin. Bu moda geri dönmek için emniyet kemerinin tamamen geri sarılması beklenmelidir.

■ Yükseltici koltuğun takılması

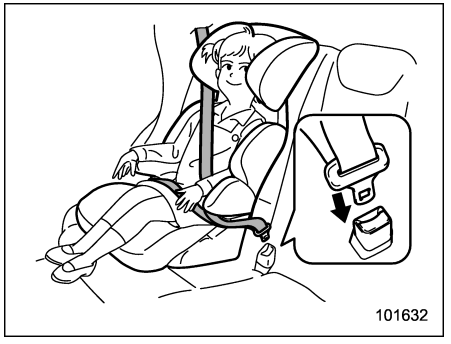

1. Yükseltici koltuğu oturma konumuna yerleştirin ve çocuğu üstüne oturtun. Çocuk yükseltici koltukta sırtı iyice arkada olacak şekilde oturmalıdır.
2. Üreticisi tarafından verilen talimatlara uyarak kucak ve omuz kemerini yükseltici koltuğunun içinden veya çevresinden geçirin.
3. Tıklama sesini duyuncaya kadar dili kilide sokun. Emniyet kemerinin kıvırmamaya özen gösterin.
Omuz kemerinin çocuğun omzunun ortasından çaprazlamasına ve kucak kemerinin ise çocuğun kalçalarında mümkün olduğu kadar aşağıda olmasını sağlayın.

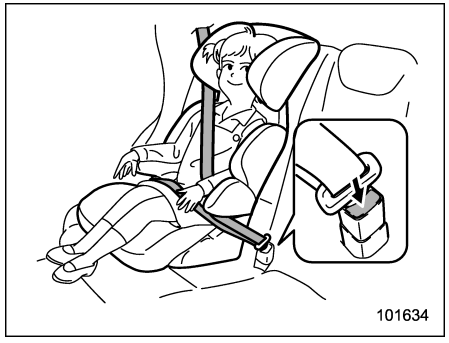

4. Yükseltici koltuğunu çıkarmak için emniyet kemeri kilidindeki düğmeye basın ve kemerin geri sarılmasını bekleyin.

⚠ UYARI

- **Asla kıvrılmış veya ters dönmüş emniyet kemerini kullanmayın. Aksi takdirde kaza anında çocuğun yaralanma riski ve şiddeti artabilir.**
- **Omuz kemerini asla çocuğun kolunun altından veya sırtından geçirmeyin. Aksi takdirde kaza anında çocuğun yaralanma riski ve şiddeti artabilir.**
- **Emniyet kemerinin tam güvenlik sağlaması için sıkı sarması gerekir. Gevşek kemerler, yaralanmayı önlemek veya şiddetini azaltmak için sıkı kemerler kadar etkili değildir.**
- **Kucak kemerini çocuğun kalçalarında mümkün olduğu kadar aşağıya yerleştirin. Yüksekten geçen kucak kemeri, kucak kemerinin altından kayma ve kucak kemerinin de karnın üstüne kayması sonucunda ciddi iç yaralanmalara veya ölüme yol açabilir.**
- **Omuz kemerinin çocuğun omzunun ortasından çaprazlamasına geçmesini sağlayın. Omuz kemerinin boynun üstünden geçirilmesi ani bir frende veya çarpışmada boyun yaralanmasına yol açabilir.**

■ ISOFIX bağlantı çubukları kullanılarak çocuk koltuğu sistemlerinin takılması

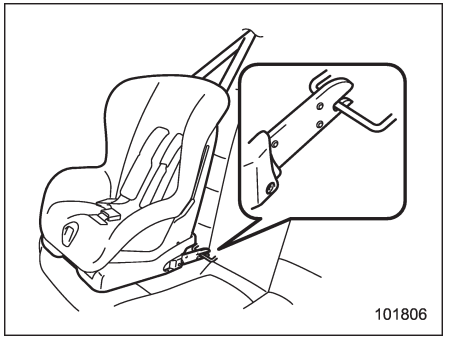

Aracınız, emniyet kemeri kullanmadan onaylanmış bir ISOFIX çocuk koltuğunun arka koltuğa takılmasına olanak tanıyan ISOFIX bağlantı çubukları ile donatılmıştır.

– DEVAMI DİĞER SAYFADA –

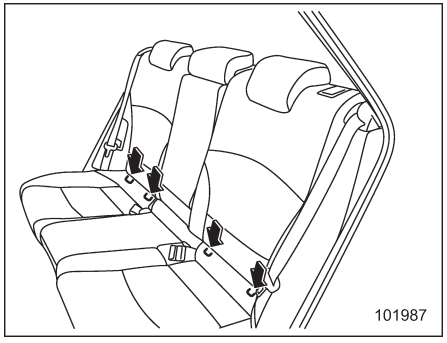

ISOFIX bağlantı çubukları, çocuk koltuğunu sadece arka yan koltuklara takmanıza izin verir. Arka yan koltukların her biri için, iki adet bağlantı çubuğu mevcuttur.

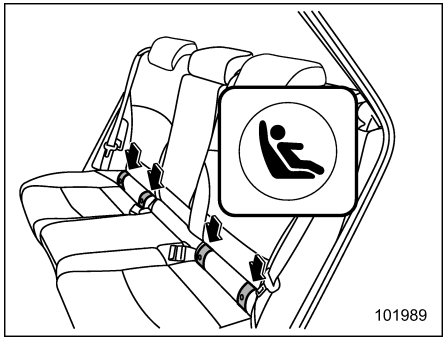

Arka koltuk sırtlıklarının alt tarafında “ ” işaretini bulacaksınız. Bu işaretler ISOFIX bağlantı çubuklarının konumunu gösterir.

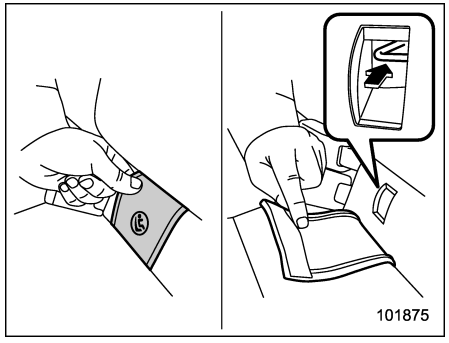

A Tipi

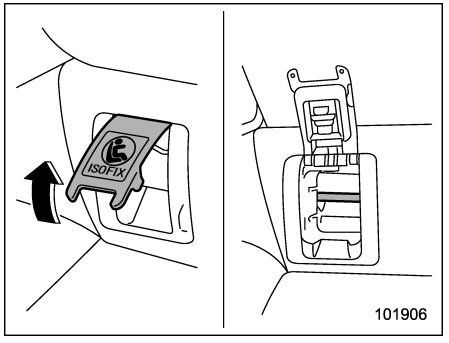

B Tipi

1. Kapakları açın.

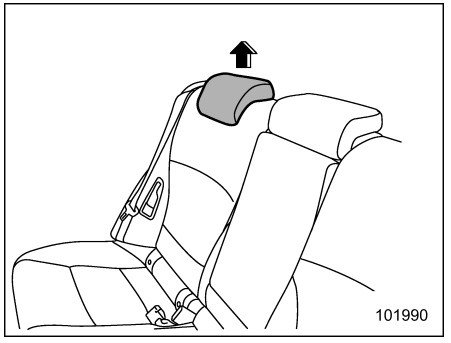

2. Çocuk koltuğunun yerleştirileceği arka oturma konumundaki kafalığı çıkarın.

⚠ DİKKAT

Ani frenleme veya dönüşlerde etrafa fırlamasını engellemek için kafalığı yolcu bölmesinde saklamaktan kaçının.

3. Koltuk kafalığını bagaja (Sedan) veya bagaj bölmesine (Outback) yerleştirin.

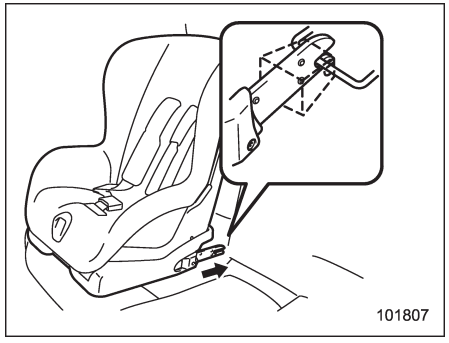

4. Çocuk koltuğu sistemi üreticisi tarafından temin edilen talimatlara uyarken, çocuk koltuğu sisteminin konektörlerini bağlantı çubuklarına bağlayın. Konektörler bağlandıkları zaman, bitişiğindeki emniyet kemerlerinin sıkışmamalarını sağlayın.

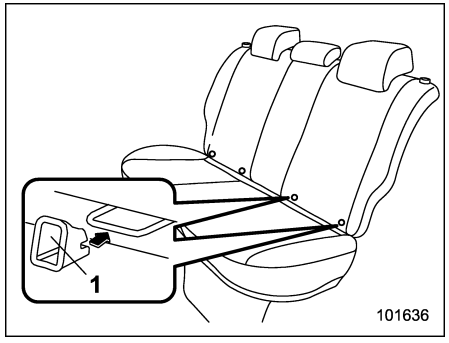

1) Takma yardımı

NOT

Kullandığınız çocuk emniyet sisteminde montaj aparatları varsa, çocuk emniyet sistemini bağlamadan önce bu aparatları iki ISOFIX bağlantı çubuğuna bağlayın. İki adet bağlantı parçasını iki adet montaj aparatının hemen önüne yerleştirin. Sonra bağlantı parçalarını bağlantı çubuklarına bağlamak üzere iki adet bağlantı parçasını montaj aparatına geçirin.

Montaj aparatları, ISOFIX çocuk koltuğunun takılmasını kolaylaştırır ve koltuğun hasar görmesini önler.

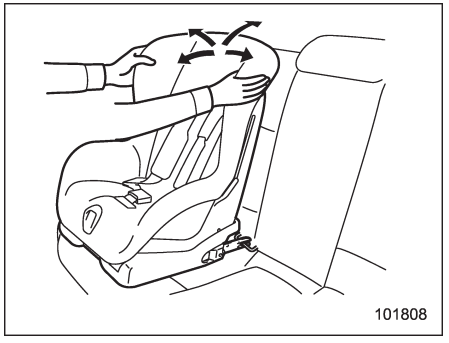

5. Çocuğu çocuk koltuğuna oturtmadan önce, koltuğun tam ortasında sağlam bir şekilde sabitlenip sabitlenmediğini kontrol etmek için koltuğu öne arkaya ve sağa sola hareket ettirin.

– DEVAMI DİĞER SAYFADA –

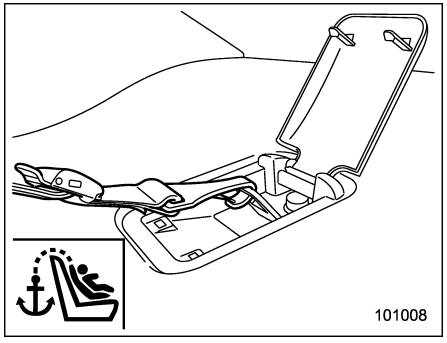

Sedan

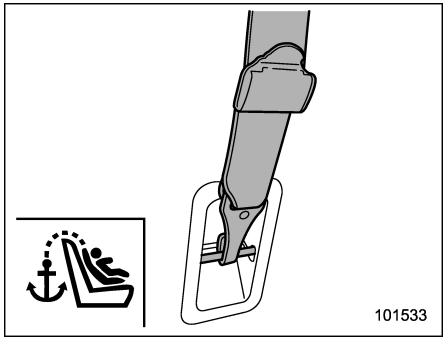

Outback

Çocuk koltuğunu takmak için üstten bağlantı gerekiyorsa, kancayı üstten bağlantı kuşağına takın ve üstten bağlantı kuşağını sıkın. Ek talimatlar için "Üst askı bağlantıları" ☞ 1-42 konusuna bakın.

Daha fazla bilgi için çocuk koltuğu üreticisinin verdiği talimatları inceleyin.

⚠ DİKKAT

Çocuk koltuğu taktığınız zaman sistemle birlikte verilen üretici talimatlarına uyun. Çocuk koltuğunu taktıktan sonra sıkıca sabitlendiğinden emin olun. Yerinden hareket edemeyecek durumda ve sıkı değilse çocuğunuzun kaza anında yaralanma tehlikesi artabilir.

NOT

Çocuk koltuğunu takmadan önce sistemin üreticisine o modelin sizin aracınız için onaylanmış bir koltuk olup olmadığını sorarak teyit edin.

■ Üst bağlantı kuşakları

Arka koltuğa üst askılı bir çocuk koltuğu takılabilmesi için aracınızda iki veya üç adet üst askı bulunmaktadır. Üst bağlantı kuşağı kullanarak çocuk koltuğunu takarken çocuk koltuğu üreticisinin talimatlarına uyarken aşağıdaki gibi hareket edin.

Üst kuşak, çocuk koltuğu ile araç arasındaki bağlantıyı ek yerinden sabitlediği için üst bağlantı kuşağını gerekli olduğu zaman kullanmanızı tavsiye ederiz.

▼ **Bağlantı noktaları**

▽ **Sedan**

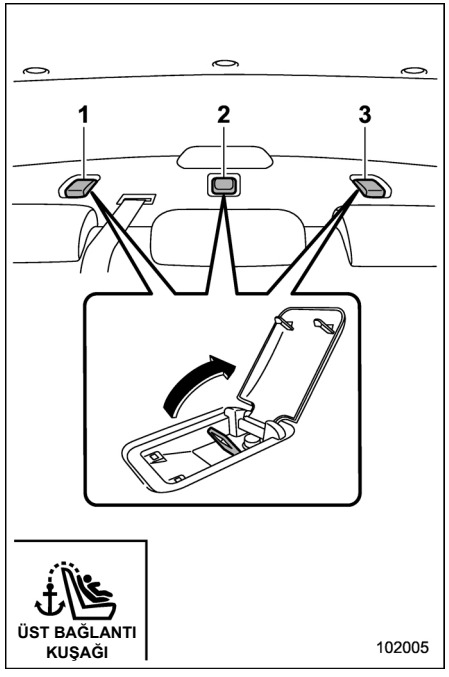

1) Sağ koltuk için
2) Orta koltuk için (Avustralya modelleri için)
3) Sol koltuk için

Arka koltuğun arkasındaki rafta iki veya üç bağlantı askısı mevcuttur.

▽ **Outback**

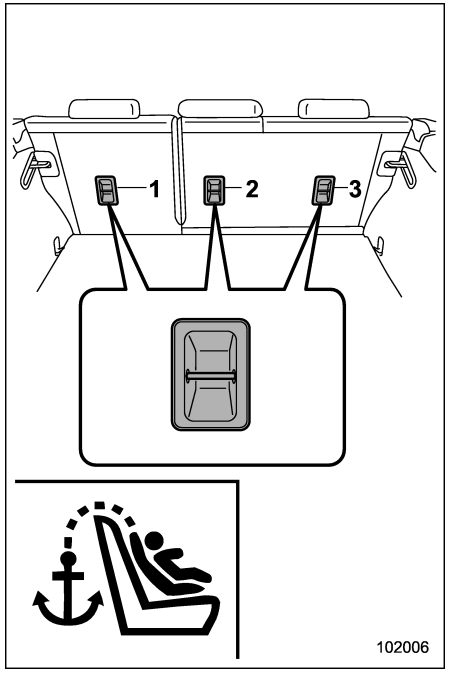

1) Sol koltuk için
2) Orta koltuk için (Avustralya modelleri için)
3) Sağ koltuk için

Arka koltuğun kenarlarında iki veya üç bağlantı askısı mevcuttur.

▼ **Üstten bağlantı kuşaklarının takılması**

⚠ DİKKAT

- **Üstten bağlantılı bir çocuk koltuğu takarken mutlaka çocuk koltuğunu taktığınız koltuktaki kafalığı sökün. Aksi takdirde üst askı sıkıca bağlanamayabilir.**
- **Ani frenleme veya dönüşlerde etrafa fırlamasını engellemek için kafalığı yolcu bölmesinde saklamaktan kaçının.**

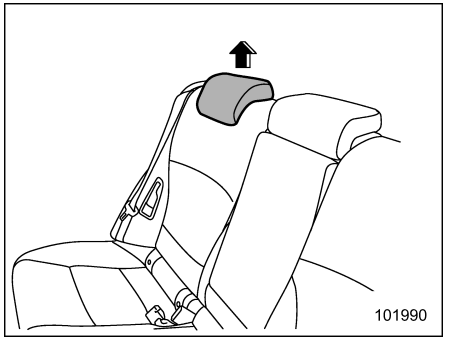

– DEVAMI DİĞER SAYFADA –

1. Emniyet kemeri veya ISOFIX bağlantı çubukları vasıtasıyla çocuk koltuğu takılan arka yan koltuğun kafalığını sökün, serbest bırakma düğmesine basarken kafalığı yukarıya doğru kaldırın.
2. Koltuk kafalığını bagaja (Sedan) veya bagaj bölmesine (Outback) yerleştirin.

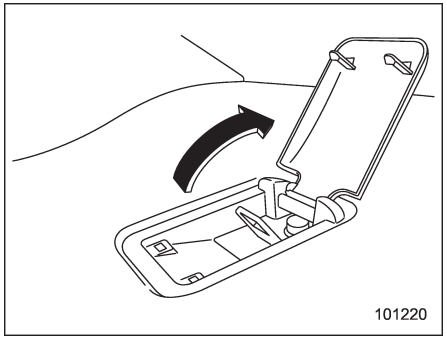

Sedan

3. Sedan modelinde, üstten bağlantı için kapağı açın.

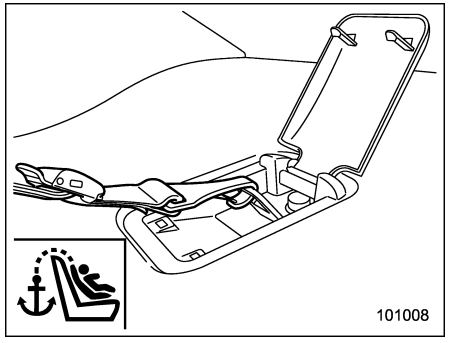

Sedan

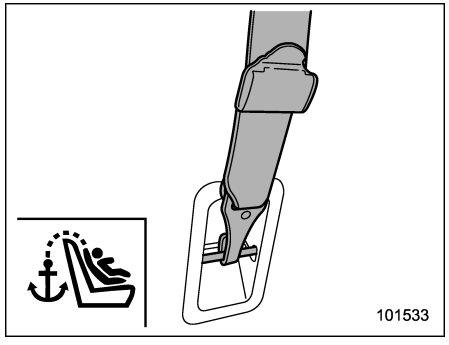

Outback

4. Çocuk koltuğunun üstten bağlantı kancalarını uygun üst bağlantı noktasına tutturun.
5. Üstten bağlantı kuşağını sağlam bir şekilde sıkın.

Çocuk koltuğunun takılması ile ilgili sorularınız varsa, yetkili SUBARU bayinize danışmanızı öneririz.

*SRS hava yastığı (Yardımcı Güvenlik Sistemi)

*SRS: Yardımcı güvenlik sistemi. Sistem için bu isim kullanılır çünkü bu sistem emniyet kemerlerine ek olarak kullanılan bir güvenlik sistemidir.
Aracınız, ön oturma konumları ile arka yan koltuk oturma konumlarında kucak/omuz kemerine ilaveten bir yardımcı güvenlik sistemi ile donatılmıştır.
Yardımcı güvenlik sisteminde (SRS) şu hava yastıklarını içerir. Konfigürasyonlar aşağıda belirtilmiştir.
• Sürücü ve yolcu tarafı ön hava yastıkları
• Sürücü için diz hava yastığı
• Sürücü ve ön yolcu için yan hava yastıkları
• Perde hava yastıkları (sürücü, ön yolcu ve arka yan koltuklardaki yolcular için)

SRS hava yastıkları, emniyet kemeri tarafından sağlanan öncelikli korumaya yardımcı olmak üzere tasarlanmıştır.

Bu sistem aynı zamanda ön emniyet kemeri ön gergilerini de kontrol eder. Emniyet kemeri ön gergileri ile ilgili kullanım talimatları ve önlemler için "Emniyet kemeri ön gergileri" ☞ 1-24 konusuna bakın.

■ SRS hava yastığı sistemine yönelik genel önlemler

⚠ UYARI

- **Kaza anında maksimum koruma elde etmek için sürücü ve araçtaki tüm yolcular araç hareket halinde iken emniyet kemerlerini takmalıdır. Hava yastığı, emniyet kemeri tarafından sağlanan öncelikli korumaya yardımcı olmak üzere tasarlanmıştır. Emniyet kemerlerinin bağlanması gereğini ortadan kaldırmaz. Hava yastıkları emniyet kemerleri ile birlikte bir kaza anında en iyi korumayı sağlar. Emniyet kemeri takmamanız durumunda araçta hava yastığı olsa bile bir çarpışma anında ciddi yaralanma veya ölüm olasılığını artırır. Emniyet kemeri ön gergileri ile ilgili talimatlar ve önlemler için "Emniyet Kemerleri" ☞ 1-15 konusuna bakın.**
- **Yan ve perde hava yastıkları emniyet kemerleri tarafından sağlanan öncelikli korumaya yardımcı olmak üzere tasarlanmıştır. Emniyet kemerlerinin bağlanması gereğini ortadan kaldırmaz. Araçtaki bir kişinin düzgün ve dik oturmadığı zaman ortaya çıkabilecek yaralanmaları önlemeye yardım etmek amacıyla da emniyet kemerlerini bağlamak önemlidir.**

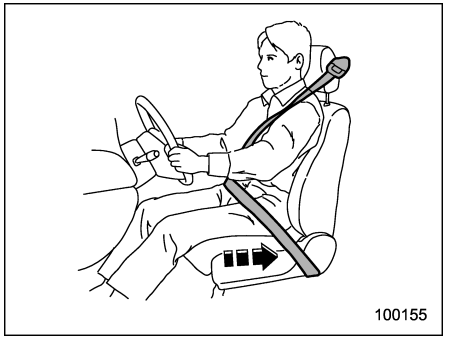

⚠ UYARI

Hava yastıkları büyük bir hız ve kuvvetle şişer. Hava yastığı şiştiği zaman doğru konumda oturmayan kişiler ciddi bir şekilde yaralanabilirler. Hava yastığı şişmek için büyük bir yere ihtiyaç duyduğu için sürücü koltukta dik oturmalı ve direksiyondan mümkün olduğu kadar uzakta fakat aracın tüm

– DEVAMI DİĞER SAYFADA –

hakimiyetini kaybetmeden arkasına iyice yaslanmalı ve ön yolcu da koltuğunu mümkün olduğu kadar geriye itmeli ve koltukta dik oturmalı ve sırtını arkasına iyice yaslamalıdır.



⚠ UYARI

- **Ön kapılara yaslanmayın ve gereksiz derecede yakın oturmayın. Yan hava yastığı her iki ön koltuk sırtlıklarında kapının karşısına yerleştirilmiştir ve yandan gelen bir çarpışma darbesinde hızla (göz kırpmasından daha hızlı) şişerek koruma sağlar. Fakat kafanız veya vücudunuz yan hava yastığına çok yakın ise yan hava yastığının kuvveti kafanızda veya vücudunuzun başka kısımlarında yaralanmalara yol açabilir.**
- **Ön ve arka kapılara çok yakın oturmayın ya da yaslanmayın. Ayrıca başınızı, kollarınızı veya ellerinizi camdan dışarı çıkarmayın. Kabinin her iki tarafındaki perde hava yastıkları tavan tarafına yerleştirilmiştir (ön direk ile arka koltuğun üzerindeki bir nokta arasında) ve yandan gelen bir çarpışma darbesiyle hızla (göz kırpmasından daha hızlı) şişerek koruma sağlar. Ancak, başınız hava yastığına çok yakınsa, hava yastığının şişme kuvvetinden dolayı başınız yaralanabilir.**
- **Hava yastığına yaslanmayınız ve gereksiz derecede yakın oturmayın. Yüksek hızlarda meydana gelen çarpışmalarda araçtakileri koruyabilmek için hava yastığı oldukça büyük bir hızla - göz kırpmasından daha hızlı - ve kuvvetle şiştiği için hava yastığının kuvveti vücudu hava yastığına çok yakın olan bir kişiyi yaralayabilir. Hava yastığının, kaza öncesi frenleme sırasında öne doğru fırlayan birisi gibi araçta doğru konumda bulunmayan kişilere çarpmasıyla sonuçlanabilecek yaralanmaları önlemek için emniyet kemerlerinin takılması da önemlidir.**
  Araçtakiler doğru konumda oturmuş olsalar bile hava yastığının şişme kuvvetinden dolayı yüz ve kollarının çizilme ve morarması gibi hafif yaralanma olasılığı hala vardır.



⚠ UYARI

- **Kolunuzu ön kapılarından herhangi birinin üstüne veya iç döşemesinin üzerine yaslamayın. Yan hava yastığının şişmesi durumunda yaralanabilirsiniz.**
- **Hava yastığı kapağının üstüne veya yanına ya da kendinizle hava yastığı**

arasına herhangi bir eşya koymayın. Hava yastığı şişerse bu eşyalar hava yastığının düzgün çalışmasını engelleyebilir ve aracın içine doğru fırlayabilir ve yaralanmalara yol açabilir.

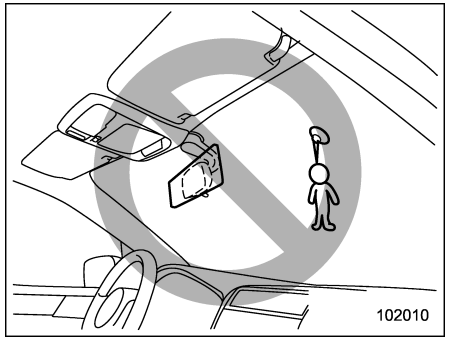

⚠ UYARI

Ön cama aksesuar yapıştırmayın veya dikiz aynasının üzerine çok geniş bir ayna takmayın. Hava yastığı şişerse bunlar yerlerinden fırlayarak araçtakileri ciddi bir şekilde yaralayabilir.

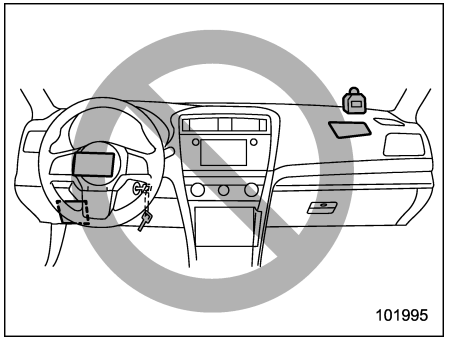

⚠ UYARI

- **Direksiyon kapağının veya ön göğsün üstüne herhangi bir eşya koymayın. Ön hava yastığı şişerse, bu eşyalar hava yastığının düzgün çalışmasını engelleyebilir, aracın içine doğru fırlayıp yaralanmalara yol açabilir.**
- **Anahtara sert, keskin ve ağır bir aksesuar ya da başka bir anahtar takılmamalıdır. SRS diz hava yastığı şişerse bu eşyalar hava yastığının düzgün çalışmasını engelleyebilir ve aracın içine doğru fırlayabilir ve yaralanmalara yol açabilir.**
- **Gösterge tablosunun sürücü tarafının altına herhangi bir nesne yerleştirmeyin. SRS diz hava yastığı şişerse bu eşyalar hava yastığının düzgün çalışmasını engelleyebilir ve aracın içine doğru fırlayabilir ve yaralanmalara yol açabilir.**

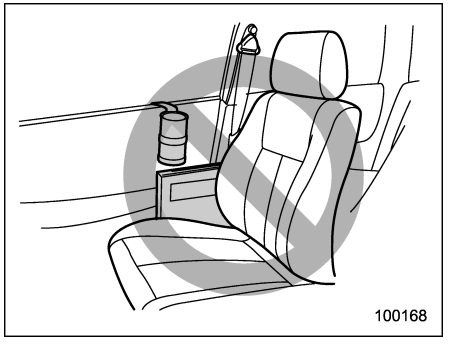

⚠ UYARI

- **Kapı döşemesine veya yan hava yastıklarının yakınına aksesuar takmayın veya yan hava yastıklarının yakınına eşyalarınızı koymayın. SRS yan hava yastığının şiştiği bir olayda bunlar tehlikeli bir şekilde araçta bulunanların üstüne fırlayarak yaralanmalarına neden olabilir.**

– DEVAMI DİĞER SAYFADA –

- **Ön direğe, arka direğe, ön cama, yan camlara, tutunma koluna veya perde hava yastığının şişme alanında bulunan diğer yerlere hands-free mikrofon veya benzeri aksesuarlar takmayın. Perde hava yastığının etki alanı içinde bulunan hands-free mikrofon veya benzeri aksesuarlar, perde hava yastığının şişme kuvvetiyle yolcu kabininin içine savrulabilir veya hava yastığının tam olarak açılmasını engelleyebilir. Her iki durum da ciddi yaralanmalara neden olabilir.**
- **Yan camların yanına, elbise askılıkları veya benzeri sert ya da sivri nesneler asmayın. SRS perde hava yastıkları şiştiğinde böyle nesneler mevcut ise, bu nesneler yolcu bölmesine fırlayıp, ciddi yaralanmalara sebep olabilir. Ayrıca SRS perde hava yastıklarının düzgün şekilde işlemesini de engelleyebilir.**

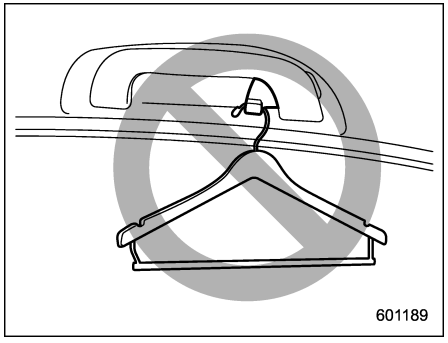

UYARI

Elbise askılarına, elbise askılıkları veya benzeri sert ya da sivri nesneler asmayın. Elbise askısında bu tür bir nesne asılıysa, perde hava yastıklarının şişmesi esnasında bu nesne, askıdan kurtulup yolcu kabininin içine fırlayarak veya perde hava yastıklarının şişmesine engel olarak ciddi yaralanmalara neden olabilir.
Elbise askılarına elbise asmadan önce, elbisenin ceplerinde sivri nesneler olmadığından emin olun. Elbiseleri elbise askısına direkt asın, askılık kullanmayın.

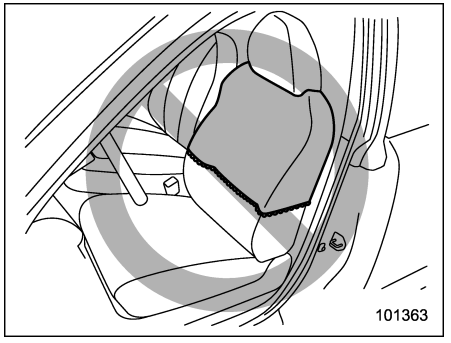

UYARI

Ön koltuk sırtlığının üstüne örtü, elbise veya herhangi bir cisim koymayın ve ön koltuk yüzeyine ya da yan hava yastığının yakınına etiket veya çıkartma yapıştırmayın. Bunlar yan hava yastığının düzgün şişmesini önleyerek, ön koltukta oturanların emniyetini olumsuz etkileyebilir.



100082

⚠ UYARI

- **Çocukları her zaman ARKA koltuğa oturtun ve çocuğun güvenliği için yaşına, boyuna ve kilosuna uygun çocuk koltuğu ya da emniyet kemeri kullanın. Hava yastığı oldukça büyük bir hız ve kuvvetle şişer ve özellikle güvenlik önlemleri alınmamış veya gerektiği şekilde uygulanmamış ise çocukları yaralayabilir hatta öldürebilir. Çocuklar, büyüklerden daha hafif ve zayıf oldukları için yastığın şişmesinden zarar görme olasılıkları daha fazladır.**
  HER TÜRLÜ çocuk koltuğunu (öne bakan çocuk koltukları da dâhil olmak üzere) daima ARKAkoltuklara takın.
  Kaza istatistiklerine göre çocukların arka koltukta gereken önlemler alınarak oturtulmaları, ön koltukta oturmalarından daha güvenlidir.
  Çocuk koltuğu sistemiyle ilgili talimatlar ve önlemler için "Çocuk koltuğu sistemleri" ☞ 1-26 konusuna bakın.

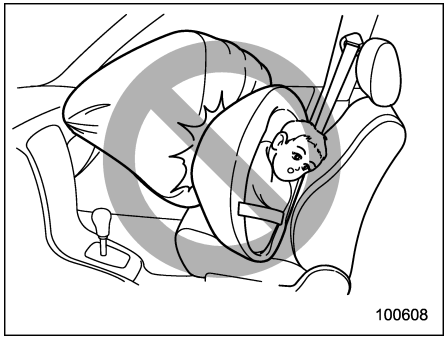

100608

⚠ UYARI

ASLA ARKAYA BAKAN BİR ÇOCUK KOLTUĞUNU ÖN KOLTUĞA TAKMAYIN. BU DURUMDA ÇOCUĞUN KAFASI HAVA YASTIĞINA ÇOK YAKIN OLACAĞINDAN CİDDİ YARALANMA VEYA ÖLÜM RİSKİ MEVCUTTUR.

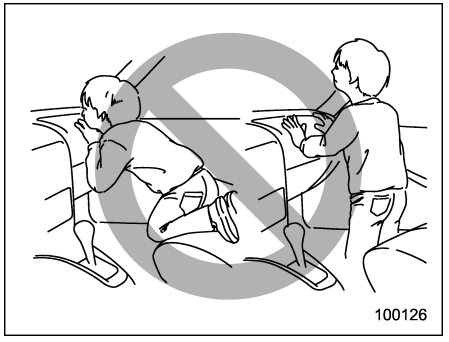

100126

⚠ UYARI

Çocuğun ayağa kalkmasına veya ön yolcu koltuğunda dizlerinin üstünde durmasına asla izin vermeyin. Hava yastığı oldukça büyük bir kuvvetle şişer ve çocuğu yaralayabilir hatta öldürebilir.

– DEVAMI DİĞER SAYFADA –

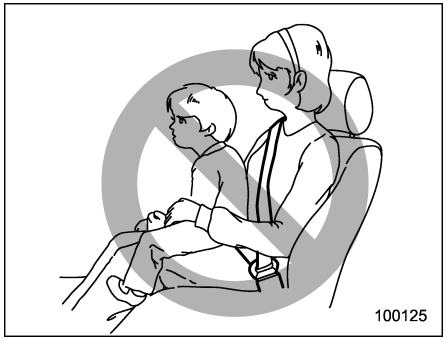

UYARI

Asla çocukları kucağınızda veya ellerinizde taşıyarak yolculuk etmeyin. Hava yastığı oldukça büyük bir kuvvetle şişer ve çocuğu yaralayabilir hatta öldürebilir.

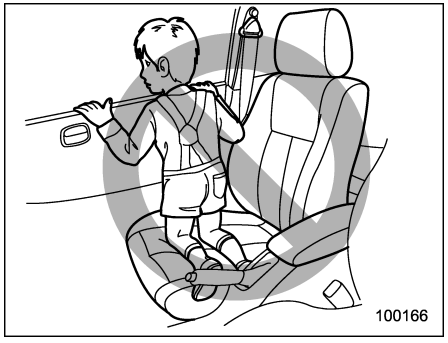

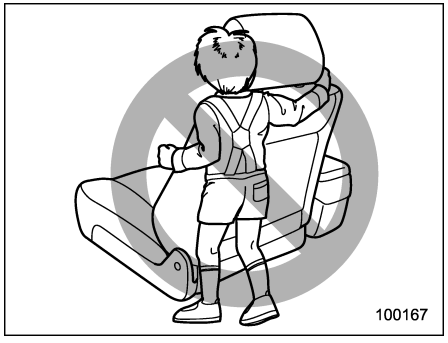

UYARI

- **Çocukların şunları yapmasına izin vermeyin.**
  - **– Herhangi bir yan cama doğru eğilmelerine**
  - **– Kollarını veya ayaklarını ön koltuk sırtlığına bağlamalarına**
  - **– Herhangi bir şekilde camdan dışarı uzanmalarına**
- **Çocuğun kafası, kolu ya da vücudunun başka kısımları yan SRS hava yastığına çok yakın olduğu için bir kaza anında SRS yan hava yastığının şişme kuvvetinin etkisiyle çocuk ciddi bir şekilde yaralanabilir.**
- **Aracınızda aynı zamanda ön yolcu için ön hava yastığı bulunduğundan, 12 yaş ve altı çocuklar daima gerekli güvenlik önlemleri alınmış olarak arka koltuğa oturtulmalıdır.**

DİKKAT

- **Hava yastığı şiştiği zaman bir miktar duman çıkar. Bu duman, astımı olan veya nefes alma zorluğu çeken kişilerde nefes alıp verme sorunlarına neden olabilir. Hava yastığı şiştikten sonra sizin**

ya da yolcularınızın nefes alma sorunları olursa derhal temiz hava alın.

- **Şişen bir hava yastığı sıcak gaz üretir. Araçta bulunanlar sıcak gaza temas ederlerse yanabilirler.**

NOT

• Aracınızı satarken alıcıya araçta hava yastıklarının bulunduğunu söylemenizi ve bu Kullanıcı Kılavuzu'nun ilgili bölümlerini okuması konusunda kendisini uyarmanızı rica ederiz.
• SRS hava yastığı açılır ise, yangın tehlikesi ve sızıntıya karşı benzin aktarımı kesilir. Motoru yeniden çalıştırma ile ilgili detaylı bilgi için "Aracınız bir kazaya karıştı ise" ☞ 9-34 konusuna bakın.

– DEVAMI DİĞER SAYFADA –

■ Donanımlar

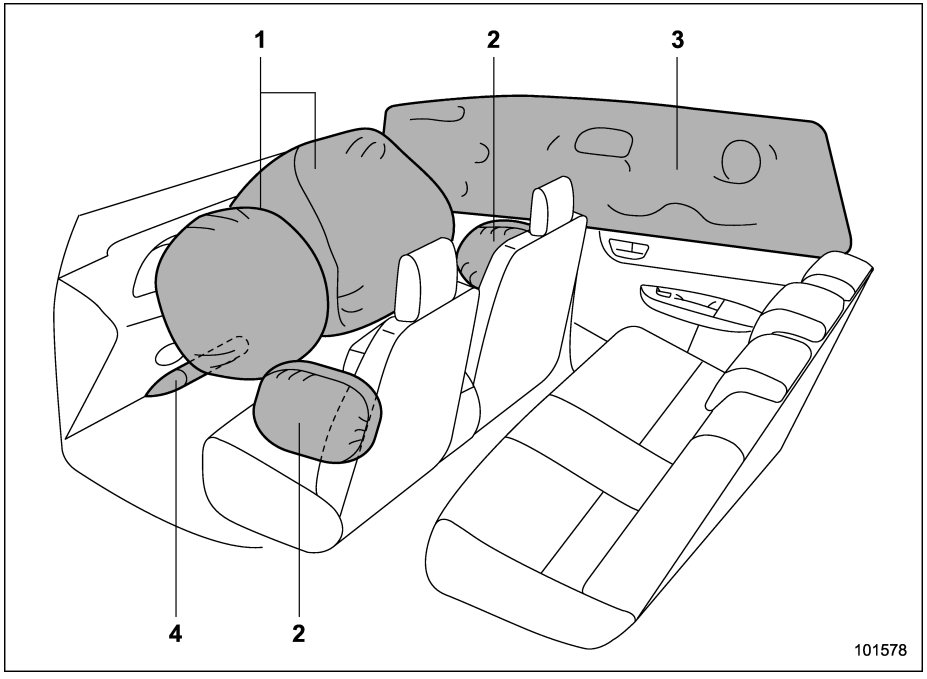

1) Ön hava yastığı
2) SRS yan hava yastığı
3) SRS perde hava yastığı
4) SRS diz hava yastığı

SRS hava yastıkları şu koşullara göre konumlandırılmıştır.
Sürücünün SRS ön hava yastığı, direksiyonun ortasında bulunur.
Direksiyonun ortasında "SRS AIRBAG" yazısı bulunur.
Yolcunun SRS ön hava yastığı ise ön göğsün üstüne yakın bir yerde "SRS AIRBAG" işaretinin altında bulunur.
SRS yan hava yastığı: her iki ön koltuk sırtlığının kapı tarafında bulunur.
Her iki ön koltuk sırtlığının kapı tarafında uyarı amaçlı “SRS AIRBAG” yazısı bulunur.
SRS perde hava yastığı: tavanda bulunur. (ön kirişte ve arka koltuğun üstünde)
"SRS AIRBAG" (SRS HAVA YASTIĞI) işareti orta direklerin üst kısmına yerleştirilmiştir.
SRS diz hava yastığı: direksiyon kolonunun altında bulunur
Alt tarafta "SRS AIRBAG" yazısı bulunur.

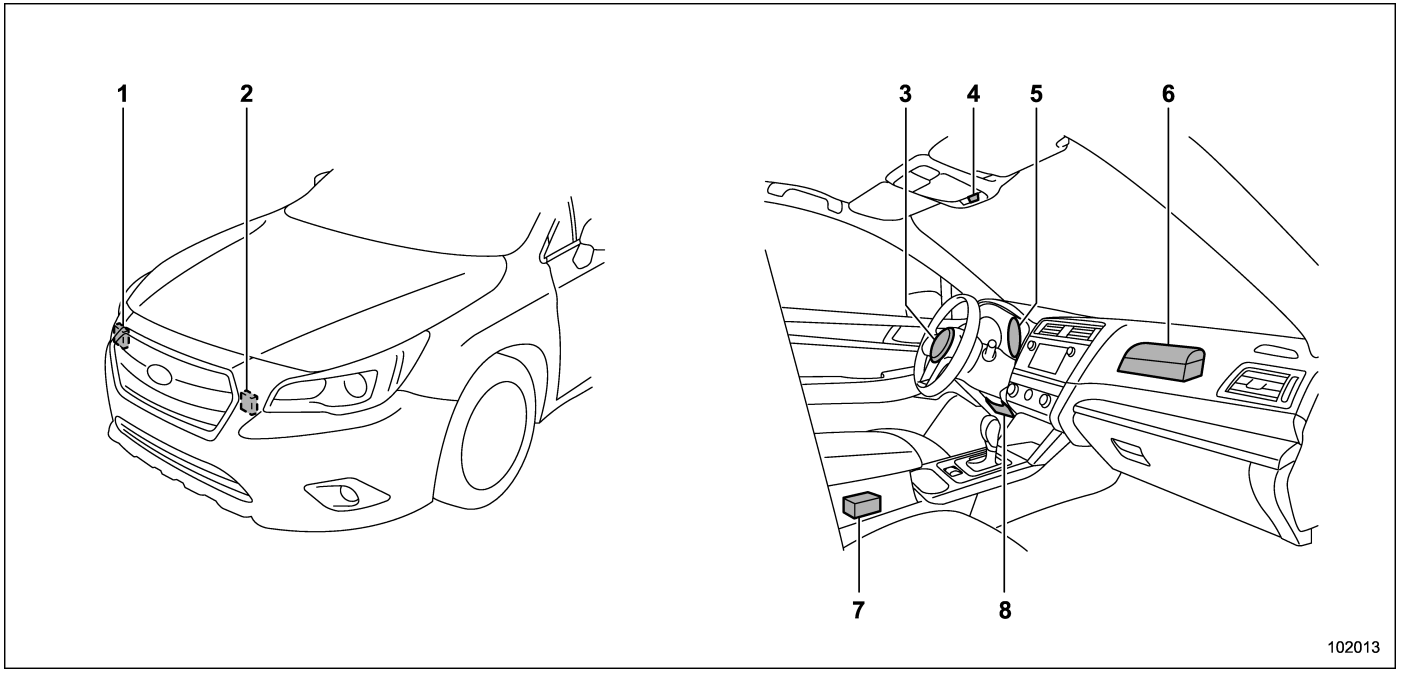

Soldan direksiyonlu modeller

1) Ön yardımcı sensör (sağ taraf)
2) Ön yardımcı sensör (sol taraf)
3) Ön hava yastığı modülü (sürücü tarafı)
4) Ön yolcu tarafı ön hava yastığı AÇIK ve KAPALI göstergesi
5) SRS hava yastığı sistemi uyarı lambası
6) Ön hava yastığı modülü (ön yolcu tarafı)
7) Hava yastığı kontrol modülü (darbe sensörü dahil)
8) Diz hava yastığı modülü

– DEVAMI DİĞER SAYFADA –

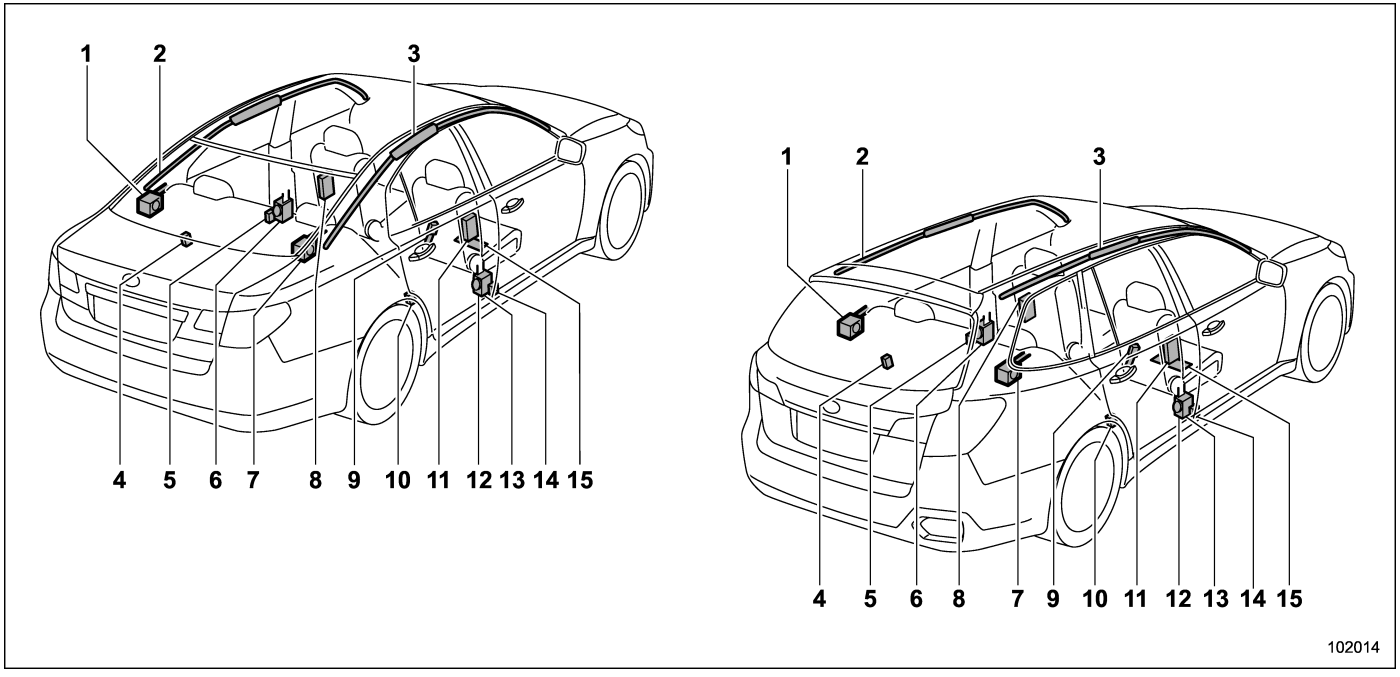

Soldan direksiyonlu modeller

1) Emniyet kemeri ön gergisi (arka koltuğun sol tarafı)
2) Perde hava yastığı modülü (sol taraf)
3) Perde hava yastığı modülü (sağ taraf)
4) Perde hava yastığı sensörü (sol arka tekerlek davlumbazı)
5) Yan hava yastığı sensörü (sol orta direk)
6) Emniyet kemeri gergisi (sol ön koltuk)
7) Emniyet kemeri gergisi (sağ arka koltuk)
8) Perde hava yastığı modülü (sol taraf)
9) Emniyet kemeri tokası svici (ön yolcu tarafı – mevcutsa)
10) Perde hava yastığı sensörü (sağ arka tekerlek davlumbazı)
11) Perde hava yastığı modülü (sağ taraf)
12) Emniyet kemeri gergisi (sağ ön koltuk)
13) Kemer gergi sensörü (ön yolcu koltuğu) (mevcutsa)
14) Yan hava yastığı sensörü (sağ orta direk)
15) Ön yolcu algılama sistemi sensörü ve kontrol modülü (mevcutsa)

– DEVAMI DİĞER SAYFADA –

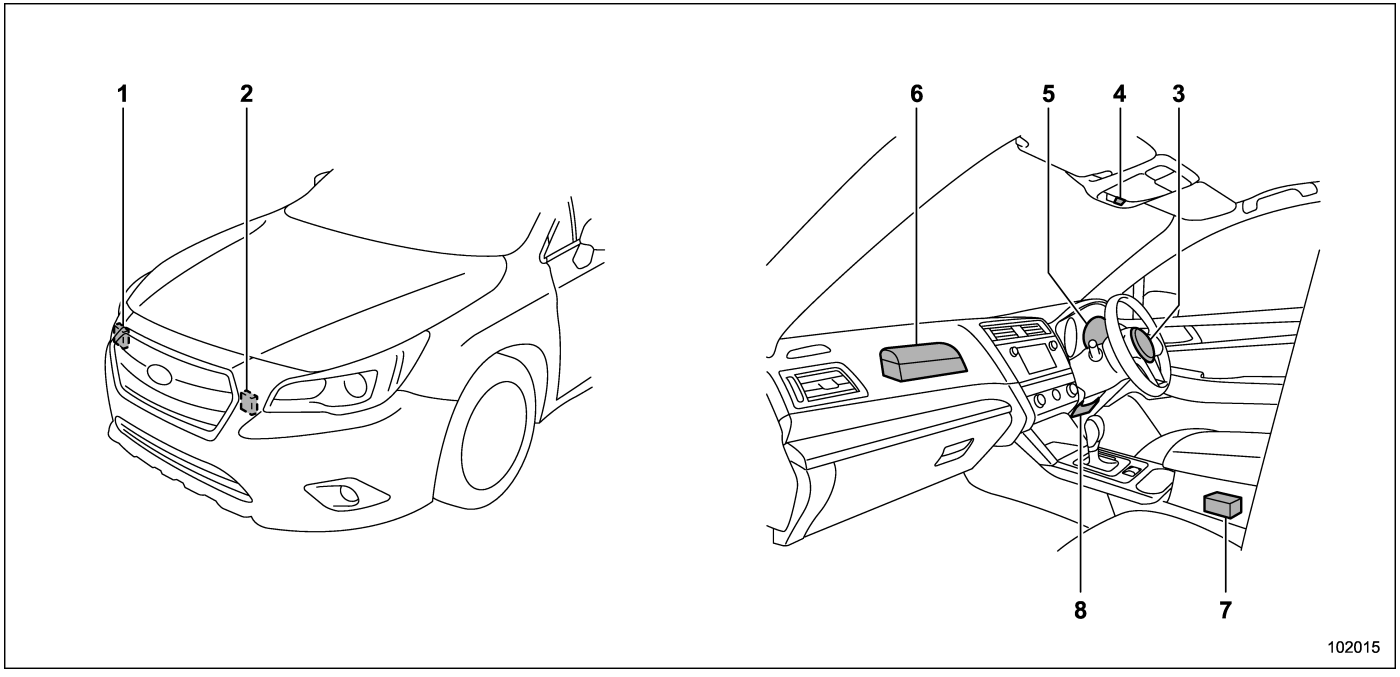

Sağdan direksiyonlu modeller

1) Ön yardımcı sensör (sağ taraf)
2) Ön yardımcı sensör (sol taraf)
3) Ön hava yastığı modülü (sürücü tarafı)
4) Ön yolcu tarafı ön hava yastığı AÇIK ve KAPALI göstergesi
5) SRS hava yastığı sistemi uyarı lambası
6) Ön hava yastığı modülü (ön yolcu tarafı)
7) Hava yastığı kontrol modülü (darbe sensörü dahil)
8) Diz hava yastığı modülü

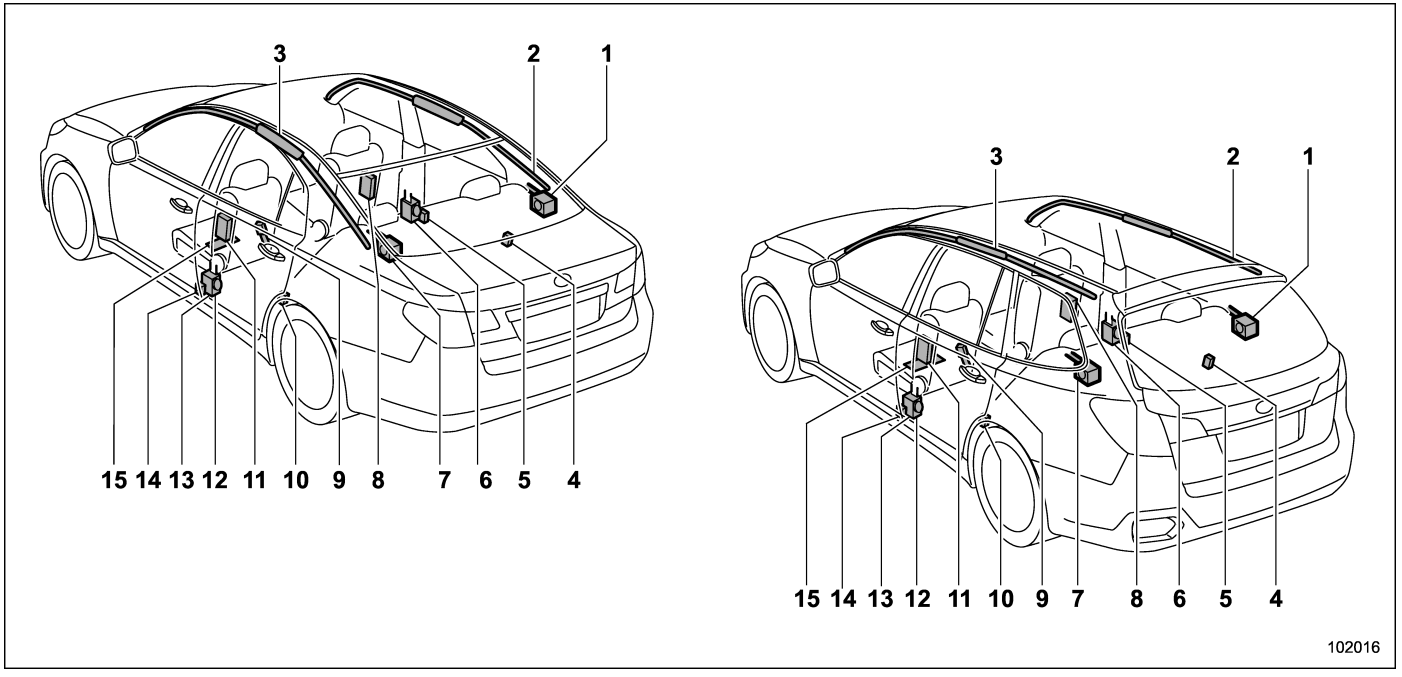

Sağdan direksiyonlu modeller

– DEVAMI DİĞER SAYFADA –

1) Emniyet kemeri gergisi (arka koltuk sağ taraf)
2) Perde hava yastığı modülü (sağ taraf)
3) Perde hava yastığı modülü (sol taraf)
4) Perde hava yastığı sensörü (sağ arka tekerlek davlumbazı)
5) Yan hava yastığı sensörü (sağ orta direk)
6) Emniyet kemeri gergisi (sağ ön koltuk)
7) Emniyet kemeri ön gergisi (sol arka koltuk)
8) Yan hava yastığı modülü (sağ taraf)
9) Emniyet kemeri tokası svici (ön yolcu tarafı – mevcutsa)
10) Perde hava yastığı sensörü (sol arka tekerlek davlumbazı)
11) Yan hava yastığı modülü (sol taraf)
12) Emniyet kemeri gergisi (sol ön koltuk)
13) Kemer gergi sensörü (ön yolcu koltuğu) (mevcutsa)
14) Yan hava yastığı sensörü (sol orta direk)
15) Ön yolcu algılama sistemi sensörü ve kontrol modülü (mevcutsa)

■ SRS hava yastıkları

⚠ UYARI

Ön yolcu koltuğu güneşliğinin her iki tarafında uyarı etiketleri bulunmaktadır. "Uyarı Etiketi" ☞ 1-29 konusundaki açıklamaları dikkatlice okuyun.

SRS hava yastıklarının konumları için "Donanımlar" ☞ 1-52 konusuna bakın. Ciddi bir önden çarpmanın etkilerini azaltmak için aşağıdaki parçalar şişer.
• Sürücü tarafı SRS ön hava yastığı
• Ön yolcu tarafı SRS ön hava yastığı
• Sürücü için SRS diz hava yastığı
• SRS perde hava yastığı*1

*1: Ön hava yastıklarını açacak güçte bir önden çarpma durumunda emniyet kemerine ek olarak bu aksamlar sürücünün baş, boyun ve sırtında oluşacak yaralanmaları azaltır.

Ortadan şiddetliye kadarki yandan darbeli çarpışmalarda aracın darbe alan tarafındaki yan hava yastığı araçtaki kişi ile kapı paneli arasında şişer ve araçtaki kişinin göğsüne ve beline gelen darbeyi azaltmak suretiyle emniyet kemerine ek bir güvenlik oluşturur. Yan hava yastığı sadece ön koltuklarda oturanlar içindir.

Orta ile yüksek seviye arasındaki şiddette yandan çarpışmalarda, aracın darbe alan tarafındaki yan hava yastığı araçtaki kişi ile yan cam arasında şişer ve araçtaki kişinin başına etki eden darbeyi azaltmak suretiyle emniyet kemerine ek güvenlik sağlar.

▼ Yolcu algılama sistemi (mevcutsa)

Yolcu algılama sistemi sensörü, koltuğun altında bulunur ve ön koltuktaki ağırlığı ölçer. Aynı zamanda sistemdeki başka bir sensör, ön yolcunun emniyet kemerindeki gerilmeyi ölçer. Gerilme ve koltuk ağırlığını kullanarak, yolcu algılama sistemi SRS ön hava yastıklarının açılıp açılmayacağına karar verir.

Sürücü tarafı SRS ön hava yastığı şişse dahi yolcu algılama sistemi, ön yolcu SRS ön hava yastığını şişirmeyebilir. Bu normaldir.

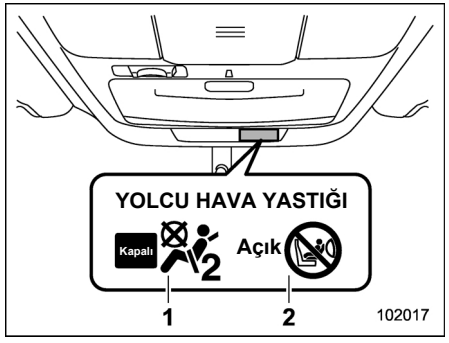

1) Ön yolcu tarafı ön hava yastığı KAPALI göstergesi
2) Ön yolcu tarafı ön hava yastığı AÇIK göstergesi

Ön yolcu ön hava yastığı açık ve kapalı göstergeleri boş olmasına rağmen çalışmıyorsa, ön yolcu koltuğuna yolcunun oturmasına izin vermeyin. Yolcu sistemini yetkili SUBARU servisine kontrol ettirmenizi tavsiye ederiz.

▼ Yolcu algılama sistemi olan modeller için ön yolcu tarafı SRS ön hava yastığı

⚠ DİKKAT

Aşağıdaki önlemleri dikkate alın. Bunu yapmamanız, ön yolcu tarafı SRS ön hava yastığı sisteminin doğru bir şekilde çalışmasını engelleyebilir veya sistemin bozulmasına neden olabilir.

- **Ön yolcu koltuğuna güçlü bir darbe uygulamayın.**
- **Arka koltuktaki yolcuların, ayaklarını ön koltuğun yastığının arkasına koymalarına izin vermeyin.**
- **Ön yolcu koltuğuna herhangi bir sıvı dökmeyin. Sıvı dökülürse derhal silin.**
- **Ön yolcu koltuğunu sökmeyin veya parçalarına ayırmayın.**
- **Ön yolcu koltuğunun altına orijinal SUBARU aksesuarları veya bunların eşdeğeri aksesuarlar dışında herhangi bir aksesuar (ses yükseltici gibi) takmayın.**
- **Ön yolcu koltuğunun altına herhangi bir şey (ayakkabı, şemsiye, vb.) koymayın.**
- **Ön yolcu koltuğunu, koltuk kafalığı çıkarılmışken kullanmayın.**
- **Ön yolcu koltuğunda, hiçbir eşya bırakmayın ve kemer takılı bir şekilde aracınızı terk etmeyin.**
- **Kesici ve delici aletlerinizi koltuğa koymayın veya koltuk döşemesini delmeyin.**
- **Emniyet kemeri kilidinin ve gergisinin yakınlarına mıknatıs koymayın.**
- **Manuel ayarlı koltuk bulunan modellerde, koltuğu ileri-geri konumu ve sırtlık açısı kilitlenmemişken kullanmayın. Herhangi bir konum kilitlenmemişse, tekrar ayarlayın. Ayarlama prosedürü için "Manuel koltuk" ☞ 1-3 konusuna bakın.**

Emniyet kemeri takılı veya yolcu algılama sistemi arızalıysa, SRS hava yastığı sistemi uyarı lambası yanar. SRS hava yastığı sistemi uyarı lambası yanarsa sisteminizi derhal SUBARU bayinize kontrol ettirmenizi tavsiye ederiz. Aracınızın darbe alması, ön yolcu tarafı SRS ön hava yastığı sisteminin doğru çalışmasını etkileyebilir. Aracınızı bir SUBARU servisinde kontrol ettirmenizi tavsiye ederiz. Aracınızı SUBARU

– DEVAMI DİĞER SAYFADA –

bayinize veya başka bir servis merkezine götürürken ön yolcu koltuğunu kullanmayın.

▼ Yolcu tarafı ön hava yastığı AÇIK ve KAPALI göstergeleri (mevcutsa)

"Ön yolcu tarafı ön hava yastığı AÇIK ve KAPALI göstergeleri" ☞ 3-15 konusuna bakın.

▼ Ön yolcu tarafı SRS ön hava yastığının etkinleşmediği durumlar (yolcu algılama sistemi bulunan modeller)

Ön yolcu tarafı SRS ön hava yastığı, ön yolcu koltuğu ile ilgili olarak aşağıdaki koşullardan herhangi biri ile karşılaşıldığında etkinleştirilemeyecektir.
• Koltuk boştur.
• Koltukta, çocuk koltuğu ve içinde de bir çocuk vardır. (Aşağıdaki UYARI kısmına bakın.)
• Sistem, kontak anahtarı "ON" konumuna getirildikten sonra kontrol ediliyor.
• Ön yolcu tarafı yolcu algılama sisteminin çalışmasında sorun vardır.

⚠ UYARI

ÖN YOLCU TARAFI SRS ÖN HAVA YASTIĞI DEVRE DIŞI OLSA BİLE ASLA ARKAYA BAKAN BİR ÇOCUK KOLTUĞUNU ÖN KOLTUĞA YERLEŞTİRMEYİN. Bu koltuğun doğru bir şekilde ARKA koltuğa yerleştirildiğinden emin olun. Ayrıca, öne bakan çocuk koltuğu veya yükseltici koltuğun ARKA koltuğa yerleştirilmesi ve çocuk koltuğuna sığmayan çocukların dahi ARKA koltuğa oturtulması şiddetle tavsiye edilir. Çünkü, ön yolcu tarafı SRS ön hava yastığı şişerse ön yolcu koltuğunda oturan çocuklar ciddi yaralar alabilir hatta ölebilir. ARKA koltuklar, çocuklar için en güvenli yerlerdir.

⚠ DİKKAT

Ön yolcu koltuğunda içinde bir çocuk ile çocuk koltuk sistemi varsa, şu prosedürü izleyin. Aksi takdirde, yolcu algılama sistemi doğru şekilde çalışmayabilir ve koltukta çocuk koltuğu içerisinde bir çocuk bulunuyor olsa dahi ön yolcu SRS ön hava yastığı tetiklenebilir.

- **Koltuğa çocuk koltuk sistemi dışında hiçbir eşya (elektronik aletler dahil) koymayın.**
- **Çocuk koltuk sistemine birden fazla çocuk koymayın.**
- **Koltuk sırtına masa veya TV gibi hiçbir aksesuar monte etmeyin.**
- **Koltuk cebine ağır eşya yerleştirmeyin.**
- **Arka koltukta oturan yolcuların, ön koltuk sırtlığına ellerini veya ayaklarını koymalarına ya da koltuk sırtlığını çekmelerine izin vermeyin.**

▽ **Çocuk koltuğunda (yükseltici koltuk dahil) bir bebek veya küçük bir çocuk varken ön yolcu tarafı ön hava yastığı AÇIK göstergesi yanarsa ve KAPALI göstergesi sönerse**

1. Kontak anahtarını “LOCK”/“OFF” konumuna getirin.
2. Çocuk koltuğunu koltuktan kaldırın.
3. Üreticinin çocuk koltuğu ile ilgili tavsiyelerine ve "Çocuk koltuk sistemleri" ☞ 1-26 konusunda geçen çocuk koltuğu kurulum prosedürlerine bakarak çocuk koltuğunu doğru bir şekilde yerleştirin.
4. Kontak anahtarını "ON" konumuna getirin ve ön yolcu tarafı ön hava yastığı AÇIK göstergesinin söndüğünden ve KAPALI göstergesinin yandığından emin olun.

KAPALI göstergesi sönmüşken AÇIK göstergesi yanmaya devam ediyorsa aşağıdakileri uygulayın.
• Koltukta çocuk koltuğu ve çocuk yolcudan başka hiç bir nesnenin olmadığından emin olun.
• Koltuk sırtlığı cebinde hiçbir eşya bulunmadığından emin olun.
• Koltuğu ileri geri hareket ettirerek ön yolcu koltuğunun ileri geri konumunun ve koltuk sırtlığının yerine sağlam bir şekilde yerleştiğinden emin olun (yalnızca manuel koltuk bulunan modeller).

Yukarıda tanımlanan tüm ilgili düzeltici önlemleri aldıktan sonra KAPALI göstergesi kapalıyken AÇIK göstergesi hala yanıyorsa çocuk koltuğunu arka koltuğa tekrar yerleştirin. Böyle bir durumda kontrol için hemen SUBARU servisinize danışmanızı tavsiye ederiz.

NOT

Ön yolcu koltuğunda, çocuk koltuğuna sığmayan bir çocuk veya fiziksel anlamda küçük olan bir yetişkin oturuyorsa SRS ön hava yastığı sistemi ön yolcu tarafı SRS ön hava yastığını yolcunun oturma şekline göre etkinleştirebilir veya etkinleştirmeyebilir. Hava yastıkları açık ya da kapalı olsa da, çocuklar mutlaka emniyet kemerlerini bağlamak zorundadır. Ön yolcu tarafı SRS ön hava yastığı etkinleştirilirse (KAPALI göstergesi yanmıyorken AÇIK göstergesi yanar) aşağıdakileri uygulayın.
• Koltukta yolcudan başka herhangi bir nesne olmadığından emin olun.
• Koltuk sırtlığı cebinde hiçbir eşya bulunmadığından emin olun.

Yukarıda bahsedilenlerin yapılmış olmasına rağmen KAPALI göstergesi sönmüşken AÇIK göstergesi hala yanıyorsa çocuğu/fiziksel anlamda küçük olan yetişkini arka koltuğa oturtun. Böyle bir durumda kontrol için hemen SUBARU servisinize danışmanızı tavsiye ederiz. Sistem bayi kontrolünden geçse dahi, sonraki yolculuklarda çocuğu/fiziksel anlamda küçük olan yetişkini her zaman arka koltuğa oturtmanız tavsiye edilir.

Çocuk koltuğuna sığmayan çocuklar, hava yastığının devre dışı veya etkin olmasına bakılmaksızın, her zaman emniyet kemerini takmalıdırlar.

▼ **Ön yolcu tarafı SRS ön hava yastığının etkinleştiği durumlar (yolcu algılama sistemi bulunan modeller)**

Ön yolcu tarafı SRS ön hava yastığı, ön yolcu koltuğu ile ilgili olarak aşağıdaki koşullardan herhangi biri ile karşılaşıldığında darbe ile şişme fonksiyonu doğrultusunda devreye girecektir.
• Koltukta bir yetişkin otururken.
• Koltukta ağır bir cisim bulunduğunda.

⚠ DİKKAT

Ön yolcu koltuğunda bir yetişkin otururken aşağıdaki önlemleri dikkate alın.

– DEVAMI DİĞER SAYFADA –

Bir hata durumunda ön koltukta yetişkin otursa dahi SRS ön hava yastıkları aktif olmayabilir. Bu, kişisel yaralanmalara neden olabilir.

- **Arkada oturan yolcuların, ayakları ile ön koltuk minderini kaldırmalarına izin vermeyin.**
- **Yolcu koltuğunun altına hiçbir önden ve arkadan bir eşya koymayın/sıkıştırmayın. Bu koltuk minderinin kalkmasına neden olur.**
- **Yolcu koltuğu ve yan direk, kapı veya orta konsol kutusu arasına hiçbir eşya sıkıştırmayın. Bu koltuk minderinin kalkmasına neden olur.**

▽ Ön yolcu koltuğunda bir yetişkin oturuyor olmasına rağmen ön yolcu tarafı ön hava yastığı KAPALI göstergesi yanarsa ve AÇIK göstergesi sönerse

Bu duruma, yetişkinin ön yolcu koltuğuna yanlış bir şekilde oturması neden olabilir.
1. Kontak anahtarını “LOCK”/“OFF” konumuna getirin.
2. Ön yolcudan koltuk sırtlığını yukarı konumuna getirmesini, koltuk minderinin tam ortasında dik bir şekilde oturmasını, emniyet kemerini doğru bir şekilde bağlamasını, ayaklarını ileri doğru uzatmasını ve koltuğa en geri konuma almasını isteyin.
3. Kontak anahtarını "ON" (AÇIK) konumuna getirin.

AÇIK göstergesi sönmüşse ve KAPALI göstergesi yanıyorsa aşağıdakileri uygulayın.
1. Kontak anahtarını “LOCK”/“OFF” konumuna getirin.
2. Koltuğun altında, arkasında ve yanında, ayakkabı, kitap gibi hiçbir nesne sıkışmadığından emin olun.
3. Manuel koltuklu modeller için, koltuğu ileri geri hareket ettirerek ön yolcu koltuğunun ileri geri konumunun ve koltuk sırtlığının yerine sağlam bir şekilde yerleştiğinden emin olun.
4. Kontak anahtarını "ON" konumuna getirin ve sistemin kendi kendine kontrol işlemini tamamlaması için 6 saniye bekleyin. Sistem kontrolünün ardından her iki gösterge de 2 saniyeliğine sönecektir. Şimdi, KAPALI göstergesi sönmüş durumdayken AÇIK göstergesi yanmalıdır.

AÇIK göstergesi kapalıyken KAPALI göstergesi yanıyorsa yolcunun arka koltuğa geçmesini isteyin. Böyle bir durumda kontrol için hemen SUBARU servisinize danışmanızı tavsiye ederiz.

■ Sistemin çalışması

⚠ DİKKAT

SRS hava yastığı parçalarına, monte edildikten sonra çıplak elle kesinlikle dokunmayın. Aksi takdirde şişmenin etkisiyle parçalar fazlaca ısınmış olabileceğinden elleri yakabilir.

SRS hava yastıkları sadece kontak anahtarı "ON" (AÇIK) konumundayken çalışabilir.

Hava yastığı şiştiği zaman, ani ve oldukça yüksek bir ses duyulur ve bir miktar duman açığa çıkar. Bu olaylar hava yastığının şişmesinin normal sonuçlarıdır. Bu duman araçta yangın olduğu anlamına gelmez.

▼ SRS ön hava yastığının çalışması

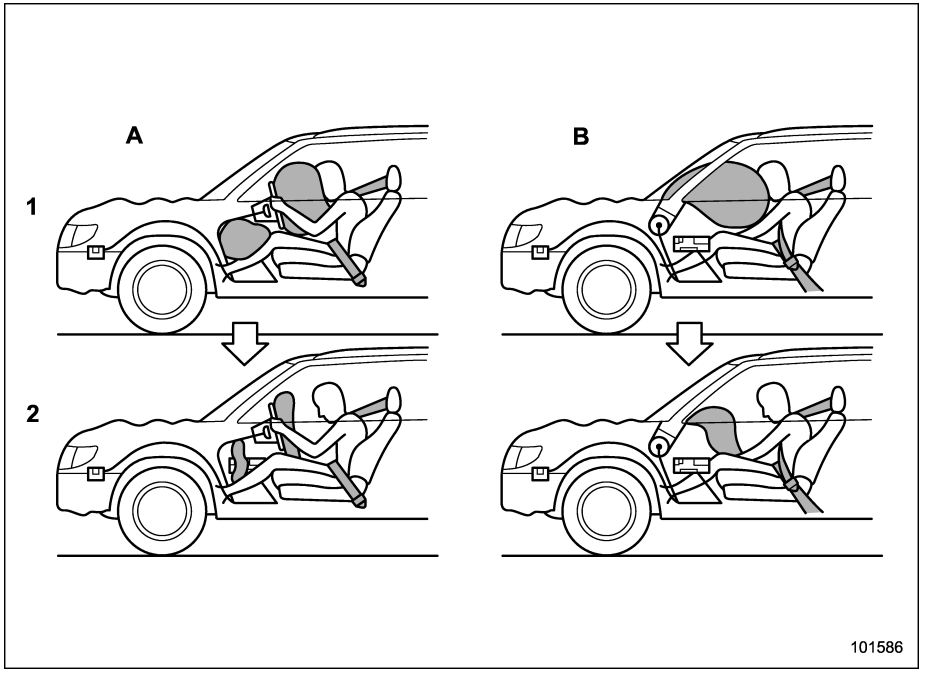

A) Sürücü tarafı
B) Yolcu tarafı
1) SRS HAVA YASTIKLARI, çarpışma meydana gelir gelmez şişer.
2) Şiştikten sonra sürücünün görüş alanını kapatmamak için SRS HAVA YASTIKLARI derhal sönmeye başlar.

Şu sensörler ile önden çarpma anındaki uygulanan kuvvet önceden hesaplanır ve kontrol modülü SRS ön hava yastıklarına, ön hava yastık modülleri aracılığı ile sinyal gönderir.
• Ön alt sensörler, aracın sağ ve sol önünde bulunmaktadır.
• Çarpışma sensörü hava yastığı kontrol modülünde bulunmaktadır

Sonra her iki hava yastığı modülü de sürücü ve yolcu SRS ön hava yastıklarının hızla şişmesini sağlayan bir gaz üretir.

Yastıklar açıldıktan sonra, SRS hava yastıkları, çarpışma sonrasında sürücünün kontrolü sağlaması için görüş açısını açmak amacıyla anında sönmeye başlar. Darbenin algılamasından hava yastığının sönmesine kadar gerekli olan zaman, gözün açılıp kapanmasından daha kısadır.

Ön yolcu SRS hava yastığı, ön yolcu koltuğunda kimse oturmasa dahi sürücü SRS hava yastığı ile birlikte şişer.

SRS ön hava yastığı söyle tasarlanmıştır.
• Orta derecede bir ön çarpışmada açılmak amacı ile.

– DEVAMI DİĞER SAYFADA –

• sadece tek kullanımlık olarak tasarlanmışlardır.
SRS ön hava yastıkları şu durumlarda açılmaz:
• çoğu düşük ön çarpışmada*1
• çoğu yan ve arka çarpışmada*2
• çoğu takla atma kazalarında*2

*1: Çünkü gerekli koruma emniyet kemeri tarafından sağlanabilir.
*2: Çünkü, bu gibi kazalarda ön SRS hava yastıklarının açılması yolcular için bir fayda sağlamayabilir.

SRS hava yastığının şişmesi bir çarpışma sırasında yolcu bölmesine gelen darbenin şiddet derecesine bağlıdır. Bu şiddet derecesi bir çarpışma tipinden diğerine farklılık gösterir ve aracın kendisinde ortaya çıkan gözle görülebilen hasarla ilgisi yoktur.

Sürücü koltuğundaki SRS diz hava yastığı ,sürücü ön hava yastığı ile birlikte çalışır.

▽ Ön hava yastığının şişme olasılığının en yüksek olduğu durumlar nelerdir?

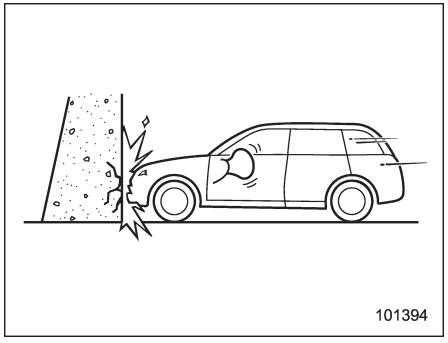

Kalın beton bir duvara önden 20 ile 30 kilometre veya daha büyük hızla çarpılması, ön hava yastığını çalıştırır. Ön hava yastığı ayrıca araç yukarıda belirtilen çarpışmaya şekil veya şiddet açısından benzeyen diğer önden darbelerde de çalışır.

▽ Ön hava yastığı başka hangi durumlarda şişer?

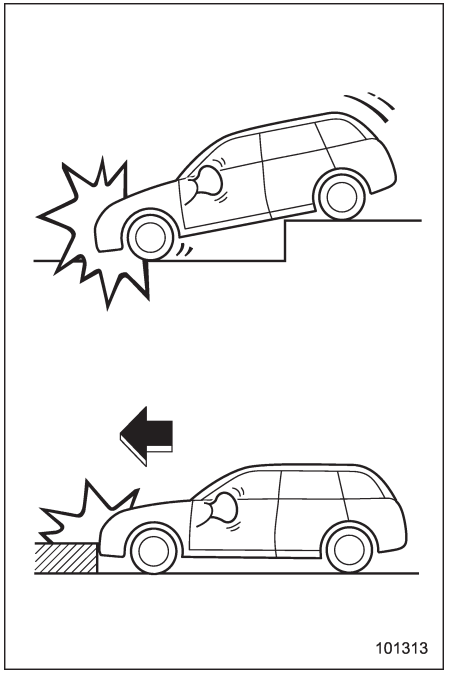

Ön hava yastığı aracın altına yol yüzeyinden (aracın derin bir çukura girmesi, büyük bir kasisten geçmesi veya yolda duran kaldırım taşı gibi

sert bir engele çarpması gibi) şiddetli bir darbe aldığı zaman çalışabilir.

– DEVAMI DİĞER SAYFADA –

▽ Ön hava yastıklarının şişme olasılığının olmadığı durumlar hangileridir?

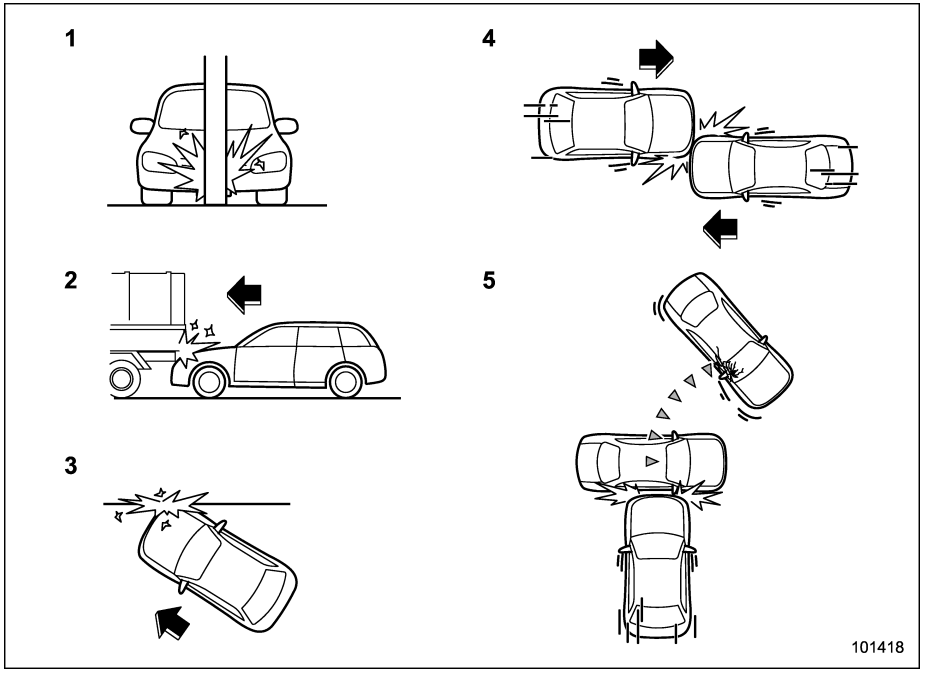

1) Araç telefon direği veya trafik işareti gibi bir nesneye çarparsa.
2) Araç bir kamyon kasasının altına girerse.
3) Araç önden çaprazlama alçak bir engele çarparsa.
4) Araç önden çapraz bir açıyla darbe alırsa.
5) Araç, harekete edebilecek veya hasar görebilecek bir nesneye çarparsa (park halindeki bir araç gibi).

Ön hava yastığının şişmesini gerektirmeyen birçok çarpışma tipi vardır. Resimde gösterilenlere benzer kazalarda, kazadaki kuvvetlerin şiddetine göre SRS ön hava yastığı şişmeyebilir.

Siyah plaka (97,1)

▽ Ön hava yastığı ne zaman şişmez?

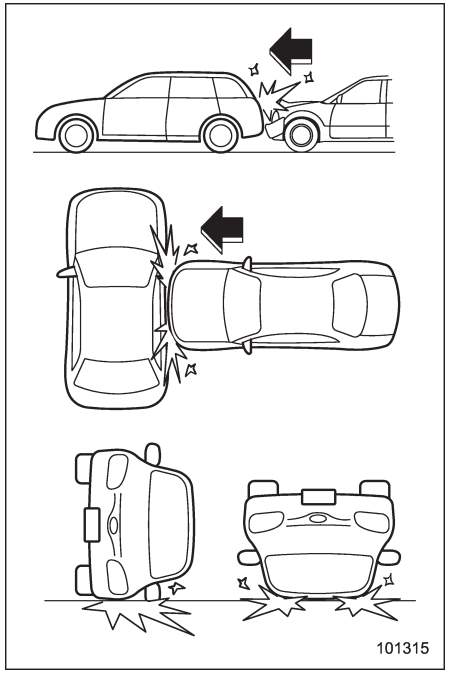

SRS ön hava yastığı araca yandan veya arkadan çarpıldığı, araç yana devrildiği ya da ters döndüğü veya araç düşük hızda bir önden çarpışmaya maruz kaldığı zaman şişecek şekilde tasarlanmamıştır.

in a low-speed frontal collision.

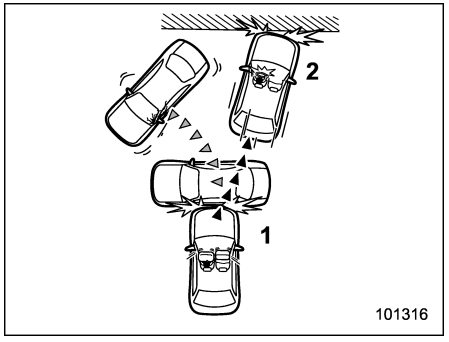

1) Birinci darbe
2) İkinci darbe

Aracın birden fazla darbe aldığı bir kazada ön hava yastığı sadece ilk darbede şişer.

Örnek: Önce bir araca hemen ardından da beton bir duvara çarpılması durumunda ön hava yastığı ilk darbede şişer ama ikincisinde şişmez.

▼ SRS yan hava yastığı ve SRS perde hava yastığı çalışması

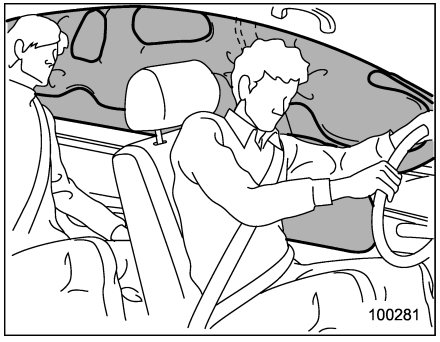

Aracınız şu hava yastıklarını bulundurur.
- Sürücü SRS yan hava yastığı
- Ön yolcu SRS hava yastığı
- SRS perde hava yastığı (sağ taraf)
- SRS perde hava yastığı (sol taraf)

Şu noktalarda, çarpışma kuvvetini ölçen birer çarpışma sensörü bulunmaktadır.
- Sağ ve sol orta direklerde
- Sağ ve sol tekerlek davlumbazlarında
- Hava yastığı kontrol modülünde
- Ön tamponun sağında ve solunda

– DEVAMI DİĞER SAYFADA –

Çarpışma kuvvetine göre, bu sensörler ve hava yastığı kontrol modülündeki sensör, SRS yan hava yastıkları ve SRS perde hava yastıklarını bağımsız bir şekilde açar. Dolayısıyla, bir kazada hem perde hava yastığı hem de yan hava yastığı devreye girmeyebilir. Ayrıca SRS yan hava yastığı ve perde hava yastığı, direksiyondaki ve ön göğüsteki sürücü ve ön yolcu ön hava yastıklarından bağımsız olarak çalışır.

Çarpışmayı belirleyen çarpışma sensörleri ve hava yastıklarının açılması tabloda gösterilmiştir.

Çarpışmayı ölçen çarpışma sensörü ve hava yastığı kontrol modülündeki sensör.	**Açılan hava yastıkları**
Orta direk çarpışma sensörlerinden birisi	Her iki taraftaki SRS hava yastığı ve SRS perde hava yastığı
Arka tekerlek davlumbazındaki çarpışma sensörlerinden birisi	Sadece SRS perde hava yastığı

NOT

Önden bir çarpma söz konusu olduğunda dahi, ön çarpışma sensörleri ve hava yastığı kontrol modülündeki çarpışma sensörleri, çarpışma kuvvetine göre SRS perde hava yastıklarını açabilir.
SRS perde hava yastıkları, sürücü veya yolcu ön hava yastıklarından birisi açıldığında ve sistem sert bir önden dengesiz ve sarsılmalı çarpışma algıladığında açılabilir.
SRS perde hava yastıkları şu durumlarda açılmaz
• Çoğu SRS ön hava yastıklarının açılmadığı kazalarda
• Sistemin önden çapraz çarpışma algılamadığı birçok önden çarpışmada

Yan hava yastığı şiştikten hemen sonra sönmeye başlar. Darbenin algılamasından yan hava yastığının sönmesine kadar gerekli olan zaman, gözün açılıp kapanmasından daha kısadır. Perde hava yastığı şiştikten sonra bir süre o şekilde kalır daha sonra yavaş yavaş sönmeye başlar.
SRS yan ve perde hava yastıkları şöyle tasarlanmıştır.

• orta ve yüksek derecede bir ön çarpışmada açılmak amacı ile.
• sadece tek kullanımlık olarak

SRS yan ve perde hava yastığı şu durumlarda açılmaz.
• çoğu yandan çarpmalarda
• çoğu yandan veya önden çarpışmalarda (çünkü bu durumlarda SRS yan ve perde hava yastığı açılması yolcuyu korumaz)

Yan ve perde hava yastığının şişmesi bir çarpışma sırasında yolcu bölmesine gelen darbenin şiddet derecesine bağlıdır. Bu şiddet derecesi bir çarpışma tipinden diğerine farklılık gösterir ve aracın kendisinde ortaya çıkan gözle görülebilen hasarla ilgisi yoktur.

NOT

Aracın darbe alan tarafında hiç kimse oturmuyor olsa dahi SRS yan ve perde hava yastıkları yine de şişer.

▽ Yan hava yastığının şişme olasılığının en yüksek olduğu durumlar nelerdir?

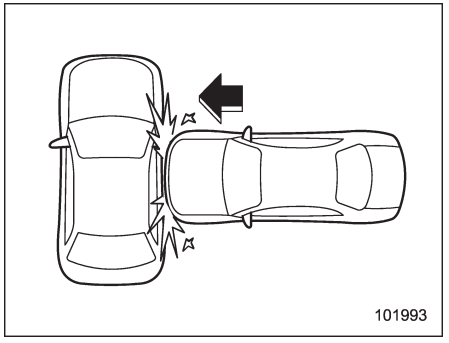

Ön veya arka koltuğun yakından alınan şiddetli bir darbe esnasında SRS yan hava yastığı şişer.

– DEVAMI DİĞER SAYFADA –

▽ Perde hava yastığının şişme olasılığının en yüksek olduğu durumlar nelerdir?

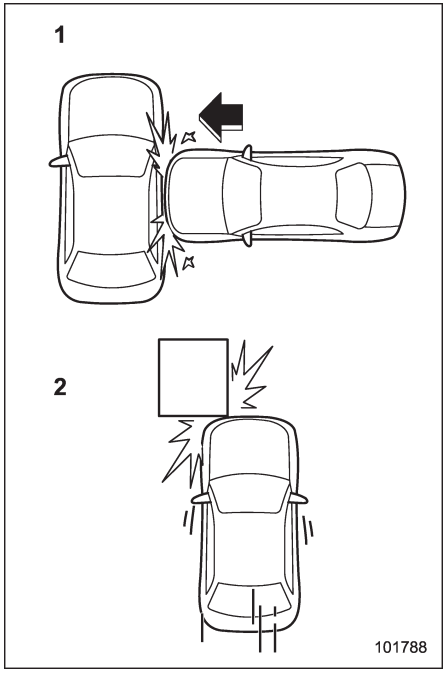

1) Ön veya arka koltuğun yakınına gelen şiddetli yandan bir darbe
2) Ön hava yastıklarını açacak kadar şiddetli sarsıntılı bir ön çarpışma

▽ **Perde hava yastığı ne zaman açılır?**

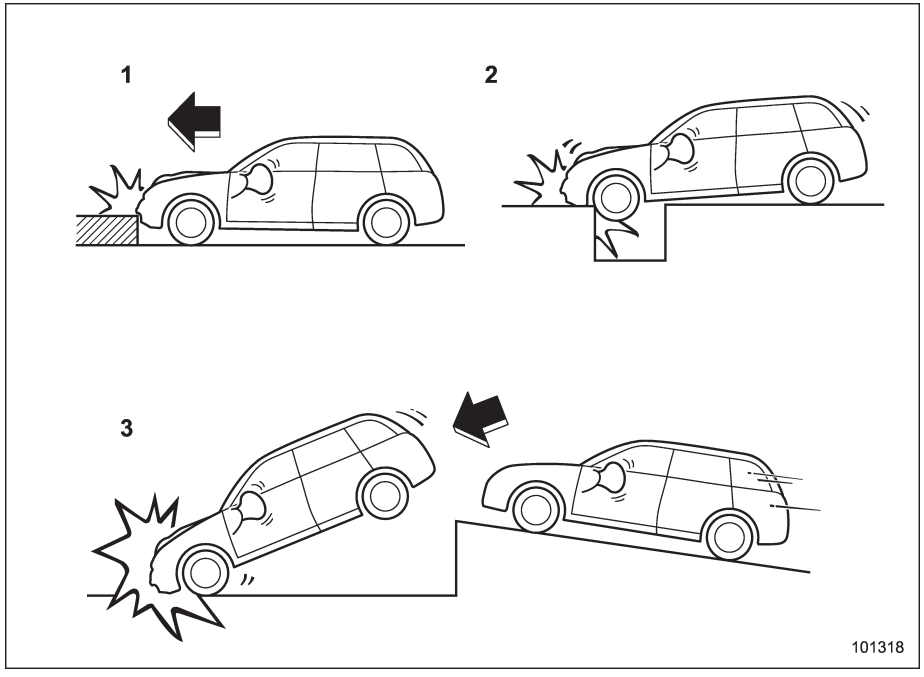

1) Bir taşa, kaldırım kenarına veya sert bir zemine çarptığında
2) Derin bir çukurun içine düştüğünde veya üzerinden atladığında
3) Yere sert iniş yaptığında veya düştüğünde

Aracınızın alt tarafından şiddetli bir darbe alması durumunda da yan ve perde hava yastıklarının şişmesi mümkündür. Resimde bazı örnekler gösterilmiştir.

– DEVAMI DİĞER SAYFADA –

▽ SRS yan hava yastığı ile SRS perde hava yastığının şişme olasılığının en düşük olduğu durumlar nelerdir?

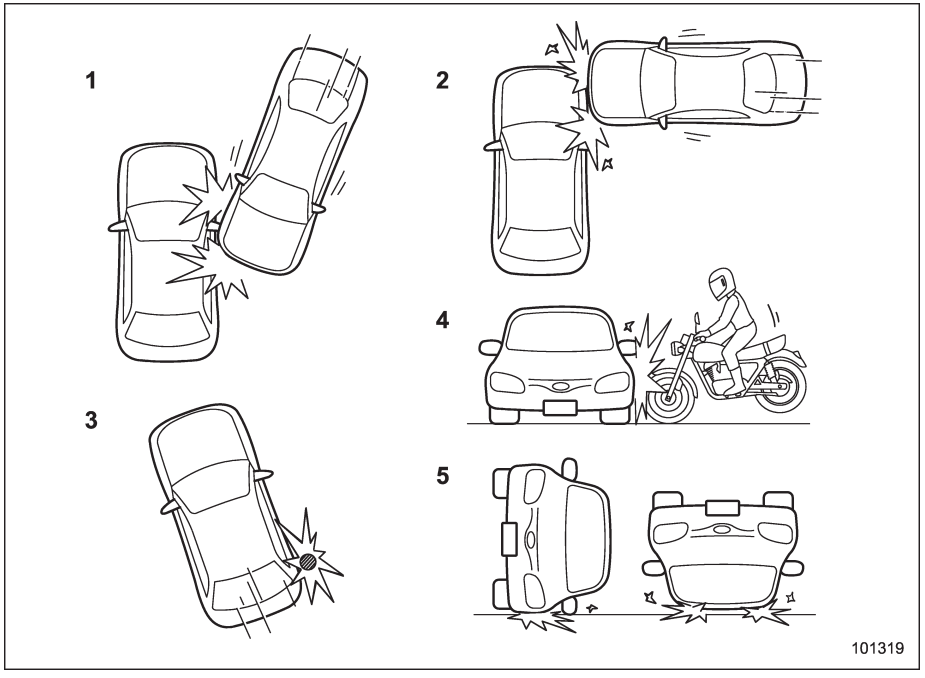

1) Araç çaprazlama bir yan darbe aldığında.
2) Araç yolcu bölmesinin dışındaki bir alan bir yan darbe aldığında.
3) Araç telefon direği veya benzeri bir cisme çarptığında.
4) Araç bir motosikletten yan darbe aldığında.
5) Araç yan yattığında ya da devrildiğinde.

SRS yan hava yastığı ile SRS perde hava yastığının şişmesini gerektirmeyen bir çok çarpışma tipi vardır. Resimde gösterilenlere benzer kazalarda, kazadaki kuvvetlerin şiddetine göre SRS yan hava yastığı ve SRS perde hava yastığı şişmeyebilir.

▽ SRS yan hava yastığı ile SRS perde hava yastığı hangi durumlarda şişmez?

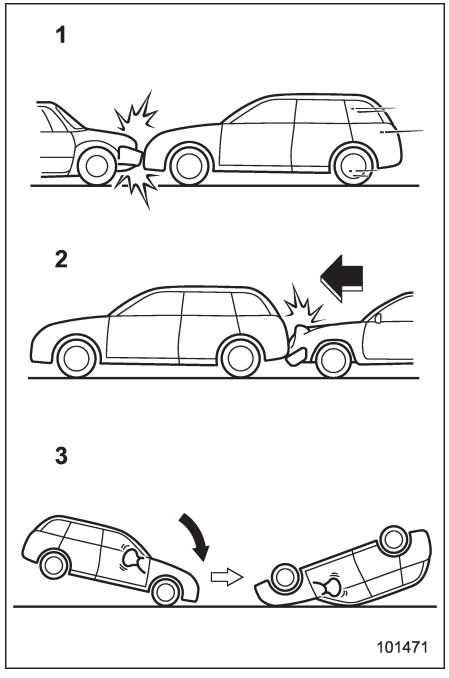

1) Araç, (hareket halinde veya duran) başka bir araçla önden çarpıştığında.
2) Araca arkadan çarpıldığında.
3) Araç öne veya geriye doğru takla attığında.

Gösterilen şekildeki kazalarda, SRS yan ve perde hava yastığı çoğu durumda açılmaz.

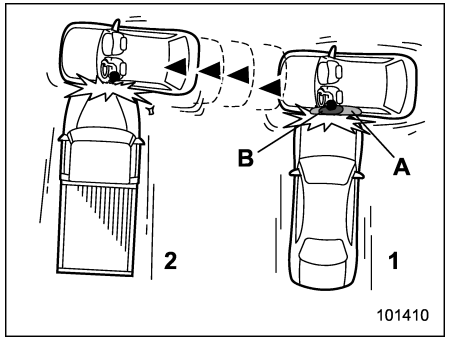

1) Birinci darbe
2) İkinci darbe
A) SRS perde hava yastığı
B) SRS yan hava yastığı

Aracın yandan birden fazla darbe aldığı bir kazada yan ve perde hava yastıkları sadece bir defa ilk darbede şişer.

Örnek: Yandan çift darbe ile çarpışma durumunda yani önce bir aracın çarpması ve hemen sonra da aynı taraftan başka bir aracın çarpmasında birinci darbede çalışan yan ve perde hava yastıkları ikinci darbede çalışmaz.

■ SRS hava yastığı sistemi kontrolü

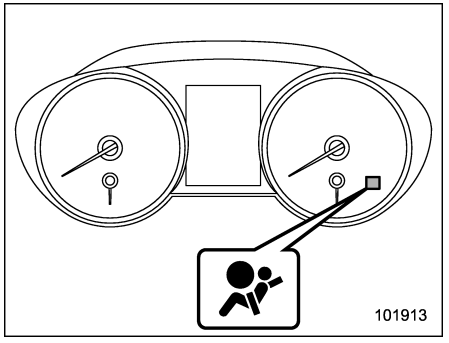

SRS hava yastığı sistemi uyarı lambası

Araç sürülmekteyken bir arıza teşhis sistemi hava yastığı sisteminin (ön emniyet kemeri ön gergileri de dahil olmak üzere) kullanıma hazır olup olmadığını sürekli izler. Kontak anahtarı "ON" konumuna getirildikten sonra SRS hava yastığı sistemi uyarı lambası yaklaşık 6 saniye kadar yanarak sistemin çalışmasının normal olduğunu gösterir.

Aşağıdaki parçalar kontrol edilir:

• Ön yardımcı sensör
  – Sağ tarafta

– DEVAMI DİĞER SAYFADA –

– Sol tarafta
- Hava yastığı kontrol modülü (darbe sensörü dahil)
- Ön hava yastığı modülü
  – Sürücü tarafı
  – Ön yolcu tarafı
- Diz hava yastığı modülü (sürücü tarafı)
- Orta direk çarpışma sensörü
  – Sağ tarafta
  – Sol tarafta
- Yan hava yastığı modülü
  – Sürücü tarafı
  – Ön yolcu tarafı
- Arka tekerlek davlumbazı çarpışma sensörü
  – Sağ tarafta
  – Sol tarafta
- Perde hava yastığı modülü
  – Sağ tarafta
  – Sol tarafta
- Emniyet kemeri ön gergisi
  – Sürücü tarafı
  – Ön yolcu tarafı
  – Arka cam tarafı
- Ön yolcu algılama sistemi sensörü ve kontrol modülü (mevcutsa)
- Kemer gergi sensörü (ön yolcu koltuğu) (mevcutsa)
- Emniyet kemeri tokası svici (ön yolcu tarafı) (yolcu algılama sistemi bulunan modeller)
- Tüm ilgili kablo tesisatı

⚠ UYARI

Gösterge lambası aşağıdaki durumlardan herhangi birisini sergilerse, bu, emniyet kemeri ön gergi sisteminde ve/veya hava yastığı sisteminde bir arıza olduğu anlamına gelebilir.

- **Gösterge lambasının yanıp sönmesi veya göz kırpması**
- **Kontak anahtarı ilk defa "ON" (AÇIK) konumuna getirildiğinde uyarı lambası yanmıyor**
- **Uyarı lambasının sürekli yanması**
- **Uyarı lambasının sürüş sırasında yanması**

Sistemi kontrol ettirmek için aracınızı hemen en yakın SUBARU servisine götürmenizi tavsiye ederiz. Kontrol edilmediği ve onarılmadığı takdirde, emniyet kemeri ön gergileri ve hava yastığı güvenilir bir biçimde çalışmaz (örneğin hava yastığı hafif darbelerde açılabilir veya şiddetli darbelerde açılmayabilir).

■ SRS hava yastığı sistemi bakımı

⚠ UYARI

- **Hava yastığı modülünü hurdaya çıkarırken veya bir çarpışma sonucu hasar görmüş aracın tümünü hurdaya ayırmadan önce SUBARU servisinize başvurmanızı tavsiye ederiz.**
- **SRS hava yastığı, kullanıcının bakım yapabileceği parçalar içermez. Hava yastığı ile ilgili kablolarda elektrikli test cihazları kullanmayın. Hava yastığının gereken servisini yapmak için en yakın SUBARU servisine danışmanızı tavsiye ederiz. "Sistemin kablo tesisatıyla oynamak veya sökmek SRS hava yastığının, ciddi yaralanmalara yol açabilecek şekilde kazara devreye girmesine ya da tamamen çalışamaz hale gelmesine neden olabilir.**

⚠ DİKKAT

Aşağıda listelenen bölgelerde servise veya onarıma ihtiyacınız olursa, işi yetkili bir SUBARU servisine yaptırmanızı tavsiye ederiz. SRS hava yastığı kontrol modülü, darbe sensörleri ve hava

yastığı modülleri aşağıdaki bölgelere yerleştirilmiştir.

- **Orta konsolun altı**
- **Aracın ön tarafının sağı ile soluna**
- **Direksiyon ve direksiyon kolonu ile yakınındaki bölgeler**
- **Ön yolcunun yanındaki ve yakınındaki bölgelerde ön göğsün üst kısmı**
- **Ön koltuklar ve yakınındaki bölgeler**
- **Her iki orta direğin iç tarafı**
- **Tavanın her iki tarafı (ön direkten arka koltuğun üzerindeki bir noktaya kadar)**
- **Arka koltuk minderi ile her iki taraftaki arka tekerlek davlumbazlarının arası**

SRS hava yastığının devreye girmesi durumunda, sistemin yetkili bir SUBARU servisinde orijinal SUBARU yedek parçalarıyla değiştirilmesini öneririz.

NOT

Aşağıdaki durumlarda mümkün olan en kısa zamanda SUBARU servisinize başvurmanızı tavsiye ederiz.
• Aracın ön kısmı, SRS ön hava yastıklarının şişmediği bir kazaya karışmışsa.
• Direksiyonun ortası, yolcu ön hava yastığı üzerindeki kapak veya tavanın sağ veya sol kenarı (ön direkten arka koltuğun üstündeki bir noktaya kadar) çizilmiş, çatlamış veya başka türlü hasar görmüşse.

Ayrıca, aracınız SRS yan hava yastıkları ve SRS perde hava yastıklarıyla donatılmışsa, aşağıdaki durumlarda mümkün olan en kısa zamanda SUBARU servisinizle irtibata geçmenizi öneririz.
• Orta direk, arka tekerlek yuvası veya arka alt şasi, ya da bu kısımların etrafındaki herhangi bir alan bir kazaya karışmış fakat SRS yan ve SRS perde hava yastıkları şişmemişse.
• Her iki ön koltuk sırtlıklarının kumaşı veya derisi yırtılmış, liflerine ayrılmış veya başka türlü hasar görmüşse.
• Araç bir arkadan çarpışmaya maruz kalmışsa.

■ Araçta yapılacak modifikasyonlar ile ilgili uyarılar modification

⚠ UYARI

Sistemin istenmeden çalışmasını veya tamamen çalışamaz duruma gelmesini ve bunların sonucunda ortaya çıkabilecek ciddi yaralanmaları önlemek için hava yastığı sisteminin hiçbir parçasına veya kablosuna modifikasyon yapılmamalıdır. Bunlara aşağıdaki modifikasyonlar dâhildir:

- **Özel direksiyon takılması**
- **Ön göğse ek döşeme malzemeleri takılması**
- **Özel koltuklarının takılması**
- **Koltuk kumaşının veya derisinin değiştirilmesi**
- **Ön koltuğa ek kumaş veya deri takılması**
- **Ön direğe, arka direğe, ön cama, yan camlara, tutunma koluna veya perde hava yastığının şişme alanında bulunan diğer yerlere hands-free mikrofon veya benzeri aksesuar eklenmesi.**

– DEVAMI DİĞER SAYFADA –

- **Hava yastığı parçalarının ve/veya kablolarının üstüne veya yakınına telsiz gibi ek elektrikli/ elektronik donanım takılması tavsiye edilmez. Bu, hava yastığı sisteminin doğru çalışmasını engelleyebilir.**

⚠ DİKKAT

Aşağıdaki modifikasyonlardan herhangi birisini yapmayın. Bu gibi modifikasyonlar hava yastığı sisteminin doğru çalışmasını engelleyebilir.

- **Aracın önüne orijinal SUBARU aksesuar parçalarının veya orijinal SUBARU parçalarının kalitesine uyan parçaların dışında herhangi bir donanımın (koruyucu bar, vinç, kar küreyici, kaydırma/ karter plakası, vb.) bağlanması.**
- **Süspansiyon sisteminin veya aracın önünün yapısında yapılan modifikasyonlar.**
- **Sürücü kapısı direğine iliştirilmiş olan lastik levhasında veya bu Kullanıcı Kılavuzu'nda her bir model için belirtilenden farklı ebatta ve yapıdaki bir lastiğin takılması.**
- **Aracın yan kaportasına yan hava yastıkları için özel olarak tasarlanmış orijinal SUBARU aksesuar parçalarının veya orijinal SUBARU parçalarının kalitesine uyan parçaların dışında herhangi bir donanımın (yan basamak veya yan çıtalar, vb.) takılması.**

Aracınıza herhangi bir aksesuar takmak istediğinizde her zaman SUBARU servisinize danışmanızı tavsiye ederiz.

Anahtarlar ve kapılar

Anahtarlar....2-2
Anahtar numara plakası....2-2
Radyo frekansları düzenlemesi hakkında teknik bilgi....2-2
İmmobilizer....2-3
İmmobilizer gösterge lambası....2-3
Anahtarların değiştirilmesi....2-3
Kapı kilitleri....2-4
Dışarıdan anahtarla kilitleme ve kilidi açma....2-4
Dışarıdan anahtar olmadan kilitleme....2-5
İçeriden kilitleme ve kilidi açma....2-6
Akünün boşalmasını önleme fonksiyonu....2-6
Merkezi kilit düğmesi....2-7
Anahtarın içeride kilitli kalmasını önleme fonksiyonu (çift kilit fonksiyonu olan modeller hariç)....2-7
Marş düğmeli anahtarsız giriş sistemi (mevcutsa)....2-8
Güvenlik önlemleri....2-8
"Anahtarsız giriş" fonksiyonuyla kilitleme ve kilit açma....2-12
Sesli uyarılar ve uyarı göstergesi....2-16
Anahtarsız giriş fonksiyonunun devreden çıkarılması....2-16
Giriş anahtarı düzgün çalışmadığında....2-18
Giriş anahtarının pilinin değiştirilmesi....2-18
Avrupa modelleri hakkında teknik bilgi....2-18
PIN Code Access (models with "keyless PIN Kodu ile Giriş ("marş düğmeli, anahtarsız giriş sistemi" bulunan modeller)....2-18
Bir PIN kodunun kaydedilmesi....2-19
Kilit açma....2-20
Uzaktan kumandalı anahtarsız giriş sistemi....2-21
Kapıların kilitlenmesi ve kilidin açılması....2-21
Bagaj kapağının açılması, kilidinin açılması....2-23
Pilin değiştirilmesi....2-23
Teknik bilgiler....2-23
Çift kilitleme sistemi (mevcutsa)....2-24
Çift kilitleme sisteminin ayarlanması....2-24
Çift kilitleme sisteminin iptal edilmesi....2-25
Acil bir durumda....2-25
Akü boşaldığında....2-25
Çift kilitleme sisteminin sıfırlanması....2-25
Merkezi kilitleme düğmesiyle kilit açma fonksiyonunu devreden çıkarma (sadece Avustralya modellerinde)....2-26
Çocuk emniyet kilitleri....2-26
Camlar....2-27
Elektrikli camın sürücü tarafından çalıştırılması....2-27
Elektrikli camın yolcular tarafından çalıştırılması....2-29
Elektrikli cam mekanizmasının sıfırlanması....2-31
Bagaj kapağı (Sedan)....2-31
Bagaj kapağının dışarıdan açılması ve kapatılması....2-31
Bagaj kapağının içeriden açılması....2-32
Bagaj kapağı (Outback)....2-32
Manuel bagaj kapağı (mevcutsa)....2-32
Otomatik bagaj kapağı (mevcutsa)....2-33
Açılır tavan (mevcutsa)....2-39
Açılır tavan düğmeleri....2-40
Güneşlik....2-41

Anahtarlar

NOT

"Marş düğmeli anahtarsız giriş sistemli" modeller için "Marş düğmeli anahtarsız giriş sistemi" ☞ 2-8 konusuna bakın.

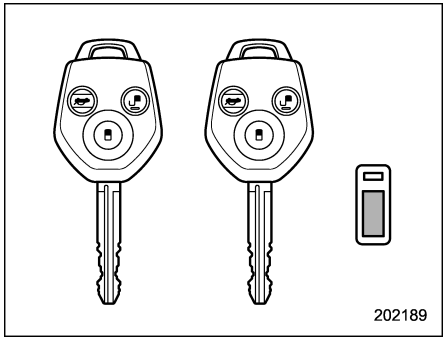

Aracınızın iki veya üç anahtarı ve bir anahtar numarası plakası bulunmaktadır. Aracınızla birlikte verilen anahtarların tümü aracınızdaki kilitlere uyar.

- Kontak anahtarı
- Sürücü kapısı

⚠ DİKKAT

Anahtarınızı büyük bir anahtarlığa takmayın. Sürüş esnasında dizinize çarparak anahtarın "ON" konumundan "ACC" ya da "LOCK" konumuna geçmesine ve motorun durmasına sebep olabilir.

■ Anahtar numara plakası

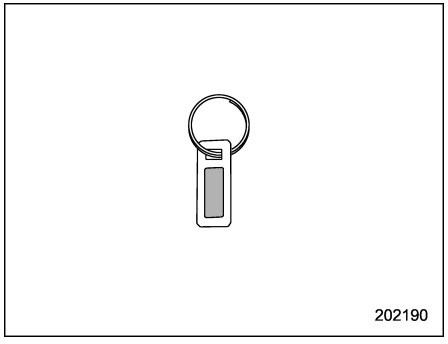

Anahtar numarası, anahtar takımınıza iliştirilmiş olan metal plakaya yazılmıştır. Anahtarın numarasını bir yere yazın ve araç dışında bir yerde saklayın. Anahtarınızı kaybetmeniz veya anahtarı içeride unutarak kapıyı kilitlemeniz durumunda bu numara ile yedek anahtar yaptırabilirsiniz.
Yedek anahtar yaptırmak için "Anahtar değiştirme" ☞ 2-3 konusuna bakın.

■ Radyo frekansları düzenlemesi hakkında teknik bilgi

Bu cihaz, Telsiz ve Telekomünikasyon Terminal Ekipmanları, 1999/5/EC numaralı yönetmeliğe uymaktadır. Ülkeye göre gereksinimler değişebilir. Her ülke için geçerli bilgileri doğrulamak için 13. bölüme bakın (örneğin, AB için orijinal Uyumluluk Beyanı'nın bir kopyası ve CE işareti gereklidir).

İmmobilizer

İmmobilizer sistemi yetkili olmayan kişilerin aracı çalıştırmasını önlemek için tasarlanmıştır. Aracınızı sadece immobilizer sistemiyle birlikte kodlanmış olan anahtarlar çalıştırabilir. Bu sistem çalınma riskine karşı %100 önlem sağlayamaz.

"Marş düğmeli, anahtarsız giriş sistemi" bulunan modeller için:
Kayıtsız bir anahtar taşıyorsanız, marş düğmesine bastığınızda düğme, "ON" pozisyonuna gelmez ve motor çalışmaz.
"Marş düğmeli, anahtarsız giriş sistemi" bulunmayan modeller için:
Kodlanmamış bir anahtar kontak yuvasına girse ve "START" (MARŞ) konumuna getirilebilse dahi, motor birkaç saniye içerisinde otomatik olarak duracaktır.
Motor çalışmaya başlayamazsa aşağıdakileri prosedürleri uygulayın.
• "Motoru çalıştırma" ☞ 9-30 konusundaki prosedürü uygulayın (marş düğmeli anahtarsız giriş sistemi bulunan modeller).
• Tekrar denemeden önce anahtarı çıkarın ("Marş düğmeli anahtarsız giriş sistemi" bulunmayan modeller). "Kontak anahtarı (marş düğmesi sistemi olmayan modeller)" ☞ 3-3 konusuna bakın.

⚠ DİKKAT

- **Anahtarınızı doğrudan güneş ışığı altında bırakmayın.**
- **İmmobilizerli aracınızın anahtarını ıslatmayın. Islanırsa derhal bir bezle silerek kurulayın.**
- **Sistem üzerinde modifikasyon yapmayın veya sistemi kaldırmayın. Böyle bir durumda, sistemin düzgün çalışması garanti edilemez.**

NOT

- **Aracınızı hırsızlıktan korumak için aşağıdaki güvenlik önlemlerine harfiyen uyun:**
  – Anahtarlarınız aracın içindeyken aracı terk etmeyin.
  – Aracınızı terk etmeden önce tüm camları ve açılır tavanı kapatın, kapıları ve bagaj kapağını kilitleyin.
  – Yedek anahtarları veya anahtar numaranızın yazılı olduğu herhangi bir kaydı aracın içinde bırakmayın.
- **Araçta, bakım gerektirmeyen türde bir immobilizer sistemi vardır.**

■ İmmobilizer gösterge lambası

"İmmobilizer gösterge lambası" ☞ 3-30 konusuna bakın.

■ Anahtarların değiştirilmesi

Yedek anahtar yaptırmak zorunda kalırsanız anahtar numarası plakası gerekecektir. Yeni anahtar aracınızın immobilizer sistemi ile kullanılmadan önce sisteme kodlanmalıdır. Tek araç için kaydedilebilecek en fazla anahtar sayısı şöyledir.
• Dört ("marş düğmeli, anahtarsız giriş sistemi" bulunmayan modeller için)
• Yedi ("marş düğmeli, anahtarsız giriş sistemi" bulunan modeller için)

Yeni bir anahtarın kaydını yapmak için daha önceden kaydı yapılmış bir anahtar gereklidir.

Bir anahtarı kaybetmeniz durumunda, kaybolan anahtarın ID kodu aracın immobilizer sisteminin hafızasında kalır. Güvenlikle ilgili nedenlerden dolayı kaybolan anahtarın ID kodu hafızadan silinmelidir. Kaybolan anahtarın ID kodunu silmek için kullanılacak tüm anahtarlar gereklidir.

– DEVAMI DİĞER SAYFADA –

Yeni anahtar kaydının yapılması ve kaybolan anahtarın ID kodunun silinmesi ile ilgili detaylar için SUBARU bayiniz ile irtibata geçmenizi tavsiye ederiz.

Kapı kilitleri

■ Dışarıdan anahtarla kilitleme ve kilidi açma

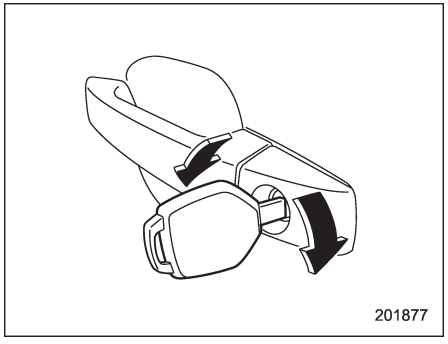

▼ Çift kilit sistemi bulunmayan modeller

Dışarıdan anahtarla kapıyı kilitlemek için anahtarı öne doğru çevirin. Kapı kilidini açmak için anahtarı aracın arka tarafına doğru çevirin. Kilidi açılmış bir kapıyı açmak için dış kapı kolunu çekin.

NOT

Yalnızca sürücü kapısı dışarıdan anahtar ile kilitlenebilir.
Bagaj kapağı dahil olmak üzere (Outback) kapıları kilitlemek için aşağıdaki prosedürü izleyin.

1. Anahtarı kontaktan çıkarın (marş düğmeli anahtarsız giriş sistemi olmayan modeller) veya kontak anahtarını (marş düğmeli anahtarsız giriş sistemi olan modeller) kapatın.
2. Bagaj kapağı dahil olmak üzere (Outback), sürücü kapısı hariç, tüm kapıları kapatın.

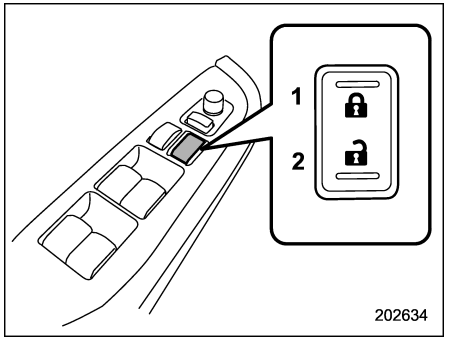

1) Kilit
2) Kilit açma

3. Sürücü kapısı tarafında bulunan merkezi kilitleme düğmesinin kilit tarafına basın.
4. Sürücü kapısını kapatın ve anahtarı yerine sokun. Sürücü kapısını kilitlemek için anahtarı ileri doğru çevirin.

▼ Çift kilit sistemi bulunan araçlar
Kapıları ve bagaj kapağını (Outback) dışarıdan anahtar kullanarak kilitlemek için anahtarı öne doğru çevirin. Kapıların ve bagaj kapağının (Outback) kilitlerini açmak için anahtarı arkaya doğru çevirin. Kilidi açılmış bir kapıyı açmak için dış kapı kolunu çekin.

▼ "Marş düğmeli, anahtarsız giriş sistemi" bulunan modeller

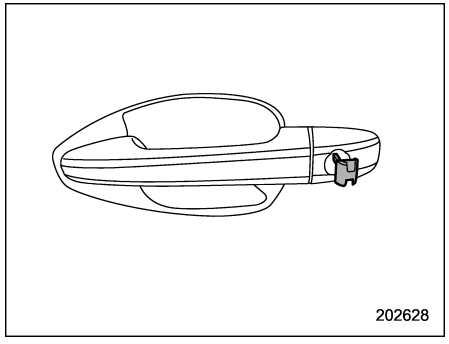

NOT

Mekanik anahtar tek yönde takılabilir. Anahtar takılamıyorsa, oluklu kısmı öne gelecek şekilde yönünü değiştirin ve tekrar takın.

■ Dışarıdan anahtar olmadan kilitleme

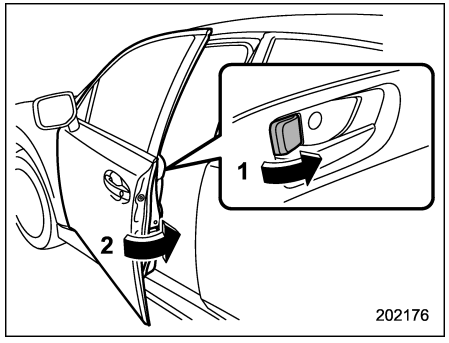

1) Kilitleme kolunu öne doğru çevirin.
2) Kolu çekerken kapıyı kapatın.

Ön kapıyı dışarıdan anahtar olmadan kilitlemek için kapı üzerindeki kilit kolunu öne doğru çevirin ve kapıyı kapatırken dış kapı kolunu çekin.

Bagaj kapağını dışarıdan anahtar olmadan kilitlemek için kapı üzerindeki kilit kolunu öne doğru çevirin ve kapıyı kapatın.

Aracınızı terk etmeden önce mutlaka kapıların tümünü ve bagaj kapağını (Outback) kilitleyin.

NOT

Kapıları dışarıdan anahtar kullanmadan kilitlerken anahtarı kesinlikle aracın içinde bırakmayın.

▼ Çift kilit sistemi bulunan araçlar
Sürücü kapısı açıkken sürücü kapısı üzerindeki kilit kolunu kilitleme konumuna getirmek mümkün değildir. Kapı üzerindeki kilit kolu sadece sürücü kapısı açılmayacak şekilde kapatılmış ve çift kilitleme sistemi seçilmemişse çalışır.

– CONTINUED –

■ İçeriden kilitleme ve kilidi açma

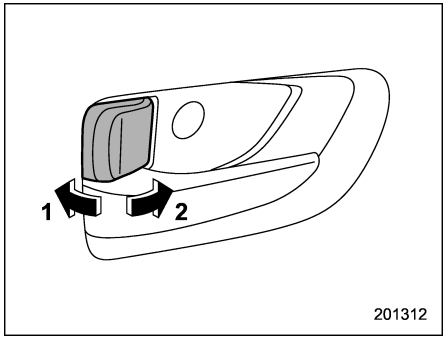

1) Kilit açma
2) Kilit

Kapıyı içeriden kilitlemek için kilitleme kolunu öne doğru çevirin. Kapının kilidini içeriden açmak için kilitleme kolunu arkaya doğru çevirin.

Kapının kilidi açıldığı zaman kilit kolu üzerindeki kırmızı işaret görünür.

Kilidi açılmış bir kapıyı açmak için iç kapı kolunu çekin.

Aracı sürmeye başlamadan önce tüm kapıların ve bagaj kapağının (Outback) mutlaka tam olarak kapalı olduğundan emin olun.

▼ Çift kilit sistemi bulunan araçlar

Çift kilit sistemli modellerde, sistem aktif edilirse, kapı kolunu arkaya doğru itseniz dahi kapı açılmaz.

■ Akünün boşalmasını önleme fonksiyonu

Kapılardan bir veya bagaj kapağı (Outback) tam olarak kapatılmazsa kabin içi aydınlatmalara yanmaya devam eder. Ancak bazı lambalar, akünün boşalmasını önleme fonksiyonu tarafından, akünün bitmesini önlemek üzere otomatik olarak söndürülecektir. Bu fonksiyondan şu lambalar etkilenir.

Öğe	Anahtar konumu	Otomatik kapanma
Harita lambaları	KAPI	Yaklaşık 20 dakika sonra
Tavan lambası	KAPI	Yaklaşık 20 dakika sonra
Kontak lambası	—	Yaklaşık 20 dakika sonra
Kapı eşik lambaları	—	Hiçbir zaman*
Bagaj bölmesi lambası	KAPI	Yaklaşık 20 dakika sonra

*: Kapı eşik lambaları, akünün boşalmasını önleme fonksiyonu tarafından otomatik olarak söndürülmez, yanmaya devam eder.

Bu lambaları kapatmak için tüm kapıların ve bagaj kapağının (Outback) tamamen kapatılması gerekir.

Bu sistemin devreye girme/devreden çıkma ayarları SUBARU servislerince ayarlanabilir. Ayarlarda değişiklik yapmak istemeniz durumunda SUBARU servisine başvurmanızı tavsiye ederiz.

NOT

• Bu fonksiyon için fabrika ayarı (varsayılan ayar) "devrede" şeklinde ayarlanmıştır.
• Aracı terk etmeden önce tüm kapıları ve bagaj kapağının tam olarak kapatıldığından emin olun.
• Marş düğmesi bulunan modellerde, kontak anahtarı "ACC" veya "ON" konumundayken akü boşalma önleme fonksiyonu devrede değildir.
• Düğmeli marş bulunmayan araçlarda, kontak anahtarı yerine takılı durumdayken akü boşalma önleme fonksiyonu devrede değildir.

Merkezi kilit düğmesi

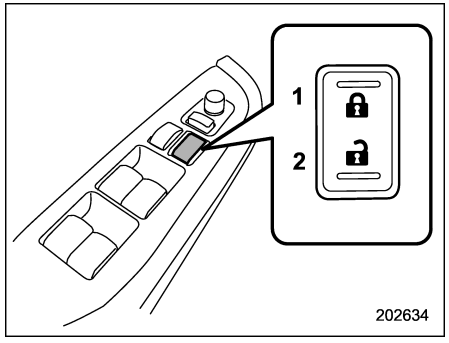

1) Kilit
2) Kilit açma

Tüm kapılar ve bagaj kapağı (Outback), sürücü kapısında yer alan merkezi kilit düğmesi tarafından kilitlenebilir ve kilidi açılabilir.

Bagaj kapağı da dâhil olmak üzere kapıların tümünü kilitlemek için düğmenin ön tarafına basın.
Bagaj kapağı da dâhil olmak üzere kapıların tümünü açmak için düğmenin arka tarafına basın.

NOT

• Çift kilitleme sistemi devredeyken elektrikli kapı kilitleme anahtarının arka tarafına basılmasının hiçbir etkisi yoktur.

• Avustralya modellerinde tüm kapıları ve bagaj kapağını (Outback) uzaktan kumanda ile kilitledikten sonra, merkezi kilit düğmesini kilit açma konumuna getirmenin herhangi bir etkisi olmaz.

■ Anahtarın içeride kilitli kalmasını önleme fonksiyonu (çift kilit fonksiyonu olan modeller hariç)

Bu fonksiyon kapıların aşağıdaki koşullar altında kilitlenmesini önler.
• Anahtar hala kontağa takılıyken ("marş düğmeli anahtarsız giriş sistemi" bulunmayan modeller).
• Kontak anahtarı "ON" konumundayken ("marş düğmeli anahtarsız giriş sistemi" bulunmayan modeller)

Bu sistemin devreye girme/devreden çıkma ayarları SUBARU servislerince ayarlanabilir. Bu konuda daha detaylı bilgi edinmek için en yakındaki SUBARU servisi ile temas kurmanızı tavsiye ediyoruz.

NOT

Aracı terk etmeden önce kapıları kilitlemeden anahtarların sizde olup olmadığını kontrol edin.

▼ Anahtarın içeride kilitli kalmasını önleme fonksiyonu devredeyken

Sürücü kapısı açıkken merkezi kilitleme düğmesinin ön kısmına basılsa dahi kapı kilitleri açık kalacaktır.

▼ Anahtarın içeride kilitli kalmasını önleme fonksiyonu devre dışıyken

• Sürücü kapısı açıkken, kapı kilitleme kolu (lock) (kilit) konumuna getirilir ve daha sonra sürücü kapısı kapatılırsa, sürücü kapısı kilitlenecektir.
• Sürücü kapısı yedek anahtar kullanılarak araç dışından kilitlendiğinde kapı kilitlenecektir.

Marş düğmeli anahtarsız giriş sistemi (mevcutsa)

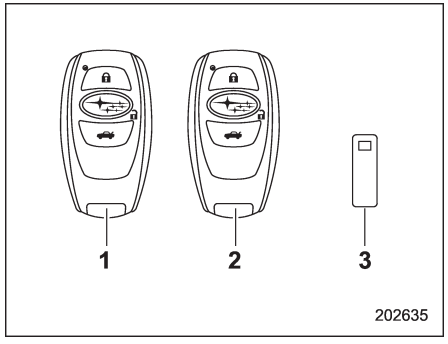

1) Giriş anahtarı (ana)
2) Giriş anahtarı (ikinci)
3) Anahtar numara plakası

Aracın iki veya üç giriş anahtarı ve bir anahtar numarası plakası bulunmaktadır. Anahtar numara plakası ile ilgili detaylar için "Anahtar numara plakası" ☞ 2-2 konusuna bakın.

Marş düğmeli anahtarsız giriş sisteminde, giriş anahtarını üzerinizde taşıyarak şunları yapabilirsiniz.

• Kapıların ve bagaj kapağının kilitlenmesi
• Bagajın açılması
• Motorun çalıştırılması ve durdurulması

Uzaktan anahtarsız giriş sistemiyle kilitleme ve kilit açma da, giriş anahtarı üzerindeki düğmelerle kontrol edilebilir. Motorun çalıştırılması prosedürü için, "Motorun çalıştırılması ve durdurulması (marş düğmesi bulunan araçlar)" ☞ 7-10 konusuna bakın.

Her giriş anahtarında bir mekanik anahtar bulunur. Mekanik anahtar, sürücü kapısını kilitleyip açmaya yarar.

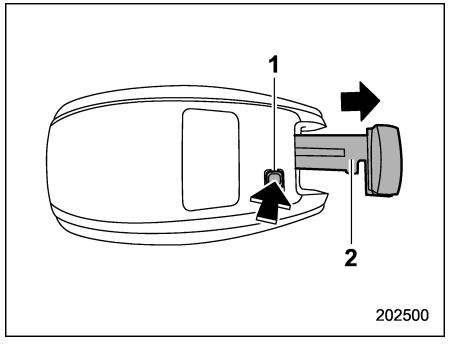

1) Açma düğmesi
2) Mekanik anahtar

Giriş anahtarının açma düğmesine basarak, mekanik anahtarı çıkarın.

■ Güvenlik önlemleri

⚠ UYARI

Vücudunuzda bir kalp pili veya defibrilatör cihazı bulunuyorsa, araca yerleştirilmiş olan aktarıcı antenlerden en az 22 cm uzakta durmalısınız.
Araçtaki aktarıcı antenlerden gelen radyo dalgaları, kalp pillerinin ve defibrilatörlerin çalışmasını olumsuz şekilde etkileyebilir.
Vücudunuzda kalp pili veya defibrilatör cihazından başka bir elektrikli tıbbi cihaz bulunuyorsa, marş düğmesi anahtarsız giriş sistemini kullanmadan önce, bu kılavuzda yer alan "Marş düğmesi anahtarsız giriş sistem için kullanılan radyo dalgaları" konusuna bakın ve ayrıntılı bilgi için elektrikli tıbbi cihaz üreticisiyle irtibata geçin. Araçtaki aktarıcı antenlerden gelen radyo dalgaları, elektrikli tıbbi cihazların çalışmasını olumsuz şekilde etkileyebilir.

"Marş düğmeli anahtarsız giriş sistemi için kullanılan radyo dalgaları"

- **Marş düğmeli anahtarsız giriş sistemi, uzaktan anahtarsız giriş sistemi fonksiyonları için kullanılan radyo dalgalarının yanı sıra aşağıdaki frekanslardaki* radyo dalgalarını kullanır. Radyo dalgaları, araca yerleştirilmiş antenlerden aşağıdaki çizimlerde gösterildiği gibi periyodik olarak aktarılır.**
  *** Radyo frekansı: 134 kHz**

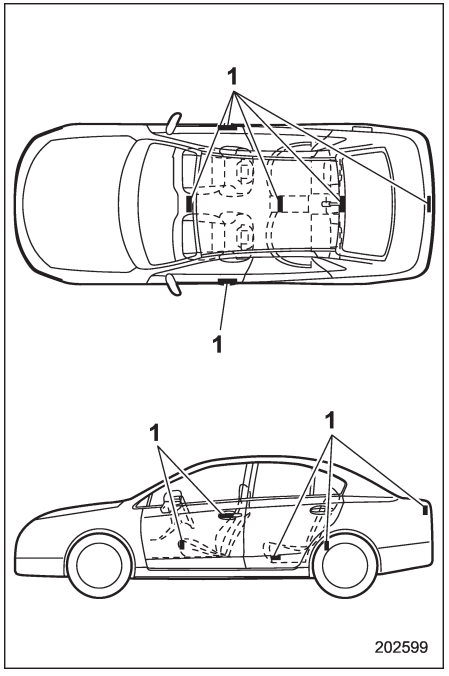

Sedan
1) Anten

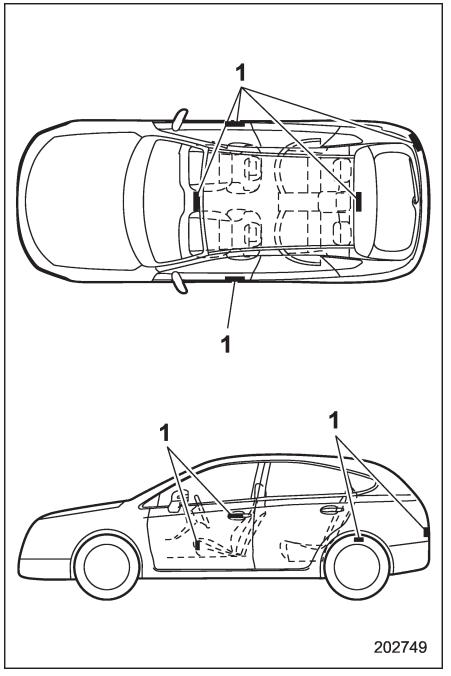

Outback
1) Anten

– DEVAMI DİĞER SAYFADA –

⚠ DİKKAT

- **Giriş anahtarını asla aracın içinde (örn. gösterge tablosu üzerinde, torpidonun içinde, koltuğun üzerinde, kapı cebinde veya bagaj içerisinde bir köşede) ya da aracın etrafındaki 2 m'lik alan içerisinde bırakmayın veya saklamayın (örn. garajda). Giriş anahtarı aracın içerisinde kilitli kalabilir veya akü süratle deşarj olabilir. Giriş anahtarının konumuna bağlı olarak bazı durumlarda düğmeli marşın etkinleşmeyeceğini unutmayın.**
- **Giriş anahtarı elektronik aksamlar içerir. Arızaları önlemek için aşağıdaki önlemleri dikkate alın.**
  – Giriş anahtarının pilini kendiniz değiştirebilseniz. Değişim sırasında hasar riskini önlemek için yetkili bir SUBARU bayisi tarafından değiştirilmesi tavsiye edilir.
  – Giriş anahtarını ıslatmayın. Giriş anahtarı ıslanırsa, hemen silin ve tamamen kurumaya bırakın.
  – Giriş anahtarının şiddetli darbelere maruz kalmamasına dikkat edin.
  – Giriş anahtarını manyetik kaynaklardan uzak tutun.
  – Giriş anahtarını örneğin ön göğüs üzeri, gibi ısınabileceği veya doğrudan güneş ışığı aldığı yerlerde bırakmayın. Pile hasar verebilir veya devre arızalarına sebep olabilir.
  – Giriş anahtarını ultrasonik bir yıkayıcıda yıkatmayın.
  – Giriş anahtarını nemli veya tozlu yerlerde bırakmayın. Aksi takdirde arızalar meydana gelebilir.
  – Giriş anahtarını PC'lerin veya ev elektrikli aygıtlarının yanında bırakmayın. Aksi takdirde giriş anahtarı, pilin boşalmasıyla sonuçlanan arızalara sebep olabilir.
- **Giriş anahtarı düşürülürse, içerisindeki entegre mekanik anahtar gevşeyebilir. Mekanik anahtarın gevşememesine dikkat edin.**
- **Anahtarsız giriş sistemi anahtarını uçakta yanınızda taşıyorsanız, uçakta anahtarın düğmesine basmayın. Anahtarsız giriş sistemi anahtarının herhangi bir düğmesine basıldığında radyo dalgaları iletilir ve bu da uçağın sistemlerini etkileyebilir. Anahtarsız giriş sistemi anahtarını uçakta bir çanta içerisinde taşıyorsanız, düğmelerin yanlışlıkla basılı kalmaması için gerekli önlemleri alın.**

NOT

• Anahtarsız giriş fonksiyonunu devreye alma/devreden çıkarma ayarları değiştirilebilir. Ayarlama prosedürü için "Anahtarsız giriş fonksiyonunun devreden çıkarılması" ☞ 2-16 konusuna bakın. Ayarlarınızın değişimini SUBARU bayisine de yaptırabilirsiniz. Daha fazla bilgi için SUBARU servisine danışmanızı tavsiye ederiz.
• Anahtarsız giriş fonksiyonları devre dışı moddayken, marş düğmesinin çalışma yöntemi ile ilgili ayrıntılı bilgiler için "Giriş anahtarı - giriş anahtarı doğru şekilde çalışmazsa" ☞ 9-29 konusuna bakın.
• Marş düğmeli anahtarsız giriş sistemi, zayıf radyo dalgalarını kullanır. Giriş anahtarının durumu ve çevresel koşullar, giriş anahtarı ile araç arasındaki iletişimi aşağıdaki koşullar altında engelleyebilir ve kapıları

kilitlemek veya kilitlerini açmak ya da motoru çalıştırmak mümkün olmayabilir.

– Radyo verici istasyonu ve güç aktarım hatları gibi radyo dalgalarının güçlü bir şekilde aktarıldığı bir tesisin yanında çalışırken
– Bir başka aracın giriş anahtarı veya uzaktan kumandası gibi radyo dalgaları aktaran ürünler kullanıldığında
– Birden fazla giriş anahtarı taşınırken
– Giriş anahtarı, cep telefonu gibi bir kablosuz iletişim cihazının yanına koyulduğunda
– Giriş anahtarı, metal bir nesnenin yanına koyulduğunda
– Giriş anahtarına metal bir aksesuar bağlı olduğunda
– Giriş anahtarını, dizüstü bilgisayar gibi elektronik cihazlarla taşırken
– Giriş anahtarının pili bittiğinde

• Giriş anahtarı, daima araçla iletişim halindedir ve pili sürekli olarak kullanmaktadır. Pilin ömrü çalışma koşullarına göre değişse de, yaklaşık olarak 1 ila 2 yıl arasındadır. Pil tamamen deşarj olursa, yenisiyle değiştirin.

• Giriş anahtarı kaybolursa, giriş anahtarının yeniden kaydedilmesi tavsiye edilir. Giriş anahtarının yeniden kaydedilmesi için, yetkili SUBARU bayisi ile irtibata geçmenizi tavsiye ederiz.
• Yedek giriş anahtarı için, yetkili SUBARU bayisi ile irtibata geçmenizi tavsiye ederiz.
• Bir araç için en fazla 7 giriş anahtarı kaydedilebilir.
• Giriş anahtarı ile birlikte verilen anahtar numara plakasını dikkatli bir şekilde saklayın. Araç onarımı ve giriş anahtarının ilave kaydı için gereklidir.
• Giriş anahtarını kapı cebi, ön göğüs ve bagajın köşesi gibi araç içerisindeki saklama bölmelerinde bırakmayın. Titreşimler anahtara zarar verebilir veya anahtarı devreye sokarak, olası bir kilitlenmeye sebep olabilir.
• Araç aküsü boşaldıktan veya değiştirildikten sonra, motoru çalıştırmak için direksiyon kilidi sisteminin sıfırlanması gerekebilir. Bu durumda, direksiyon kilidini uygulamak için daha önceki prosedürü izleyin.

(1) Marş düğmesini "OFF" konumuna getirin. Detaylı bilgi için "Kontağın açılması/kapatılması" ☞ 3-6 konusuna bakın.
(2) Sürücü kapısını açın ve kapatın.
(3) Yaklaşık 10 saniye bekleyin.

Direksiyon kilitlendiğinde, sıfırlama tamamlanmış olur.

– DEVAMI DİĞER SAYFADA –

■ "Anahtarsız giriş" fonksiyonuyla kilitleme ve kilit açma

▼ Çalışma menzilleri

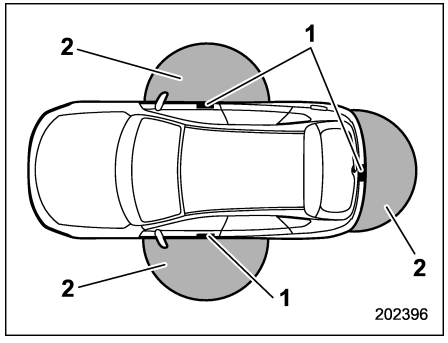

1) Anten
2) Çalışma menzili

• Kapı ve bagaj kapağının kilitlenme/kilit açma fonksiyonlarının çalışma menzili, ilgili kapı kolları ve bagaj kapağı aksesuarından yaklaşık 40 ila 80 cm civarındadır.
• Bagaj kapağı açma fonksiyonunun çalışma menzili, bagaj açma düğmesinden yaklaşık 40 ila 80 cm civarındadır.

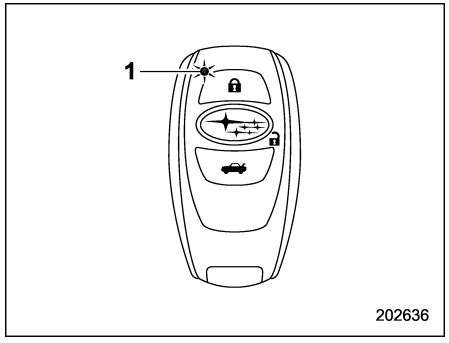

1) LED göstergesi

Giriş anahtarı ön kapıların çalışma menzili içinde olduğunda, giriş anahtarı üzerindeki LED göstergesi yanıp söner. Anahtarsız giriş fonksiyonları devre dışı bırakıldığında, giriş anahtarı üzerindeki bir düğmeye basılmadığı takdirde LED göstergesi yanıp sönmez.

▽ Çalıştırma menzili ipuçları

• Anahtarsız giriş fonksiyonu kullanılarak kilitleme, sadece kapı kilitleme sensörü tarafından giriş anahtarının tespit edildiği çalışma bölgesinde gerçekleştirilebilir.
• Anahtarsız giriş fonksiyonu kullanılarak kilit açma, sadece kapı kolu tarafından giriş anahtarının tespit edildiği çalışma bölgesinde gerçekleştirilebilir.
• Giriş anahtarı araç gövdesinin çok yakınına koyulduysa, anahtarsız giriş fonksiyonları düzgün şekilde işlemeyebilir. Düzgün şekilde işlemiyorsa, işlemi en baştan başlatın.
• Giriş anahtarı yere veya yerden daha yukarıda bir konuma koyulduysa, belirtilen çalışma bölgesinde olsa dahi, anahtarsız giriş fonksiyonları düzgün şekilde işlemeyebilir.
• Giriş anahtarı çalışma bölgesi içerisinde olduğunda, herkesin, giriş anahtarı taşımayan birinin dahi, anahtarsız giriş fonksiyonunu kullanması mümkündür. Kilitleme ve kilit açma fonksiyonlarının, sadece kapı kilitleme düğmesi, kapı kolu, bagaj kapağı açma düğmesi veya arka kilit düğmesi tarafından giriş anahtarının tespit edildiği çalışma bölgesinde gerçekleştirilebildiğini unutmayın.
• Anahtarsız giriş fonksiyonları, giriş anahtarının durumuna ve aracın etrafındaki radyo dalgalarının koşullarına bağlı olarak düzgün şekilde çalışmayabilir. Bu durumda, "Kilitleme ve kilit açma" ☞ 9-29 konusunda anlatılan prosedüre bakın.
• Giriş anahtarı aracın içerisindeyken anahtarsız giriş sistemi ile kapıları ve bagaj kapağını kilitlemek mümkün değildir. Ancak giriş anahtarının durumuna ve çevresel koşullara göre, giriş anahtarı aracın içerisinde kilitli kalabilir. Kilitlemeden önce, giriş anahtarının yanınızda olduğundan emin olun.

• Giriş anahtarının pili bittiğinde veya güçlü radyo dalgaları veya gürültü olan bir yerde (örn. bir radyo kulesinin, elektrik santralinin, radyo verici istasyonunun, ekranın veya kablosuz cihazların bulunduğu bir alanda) çalıştırılırken veya cep telefonuyla konuşurken, anahtarsız giriş fonksiyonları çalışmayabilir veya çalışma mesafesi kısalabilir. Bu durumda, "Kilitleme ve kilit açma" ☞ 9-29 konusunda anlatılan prosedüre bakın.
• Giriş anahtarı çalışma bölgesindeyken, kapı kolu, araç yıkandığında veya sağanak yağmur sırasında ciddi miktarda suya maruz kalarak ıslanırsa kapılar kilitlenebilir veya kilitleri açılabilir.

▼ Anahtarsız giriş fonksiyonlarının kullanılması

▽ Anahtarsız giriş fonksiyonu ip uçları

• Anahtarsız giriş fonksiyonunu kullanarak kapıları ve bagaj kapağını kilitlediğinizde, basmalı kontak düğmesini kapalı konuma alın. Marş düğmesi “ACC” veya “ON” konumundayken anahtarsız giriş özelliğini kullanarak kapıları ve bagaj kapağını kilitlemek mümkün değildir. Marş düğmesini kapatmak için "Kontağın açılması/kapatılması" ☞ 3-6 konusuna bakın.
• Kapı kolu eldivenle tutulursa kilidi açılmayabilir.
• Kilitleme prosedürü fazla hızlı yapılırsa, kilitleme gerçekleşmeyebilir. Kapılar kilitlendikten sonra, kapıların kilitlendiğini teyit etmek için ARKA kapı kollarını çekerek kontrol etmek tavsiye edilir.
• Kapılardan biri açıkken, kapıları kilitlemek mümkün değildir. Bagaj kapağı da dâhil olmak üzere tüm kapıları kapatın ve kilitleyin.
• Anahtarsız giriş fonksiyonu kullanılarak kapılar ve bagaj kapağı kilitlendikten sonra 3 saniye içinde, anahtarsız giriş fonksiyonu kullanılarak kapıların ve/veya bagaj kapağının (Outback) kilidinin açılması mümkün değildir.
• Kapılardan herhangi biri veya bagaj kapağı açıksa, kapılar ve bagaj kapağı kilitlenemez.
• Kilitlerken, giriş anahtarının aracın içinde kilitlenmesini önlemek için giriş anahtarını yaklaştırdığınızdan emin olun.

▽ Kilit açma

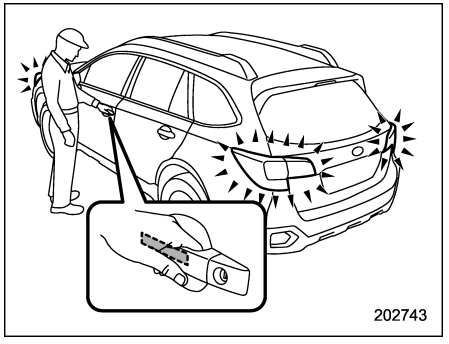

Giriş anahtarı üzerinizdeyken kapı kolunu tutun.

Çift kilit sistemi bulunmayan araçlar:
Tüm kapı kilitleri ve bagaj kapağı (Outback) açılır. Ayrıca, dörtlü flaşörler iki defa yanıp söner.

Çift kilit sistemi bulunan araçlar:
• Sürücü kapısı kulpunu tutulursa: Sadece sürücü kapısı kilidi açılır.
• Ön yolcu kası kulpu tutulursa: Bütün kapıların ve bagaj kapağının (Outback) kilidi açılır.

Ayrıca, dörtlü flaşörler iki defa yanıp söner.

– DEVAMI DİĞER SAYFADA –

▽ Bagaj kapağı açma (Outback)

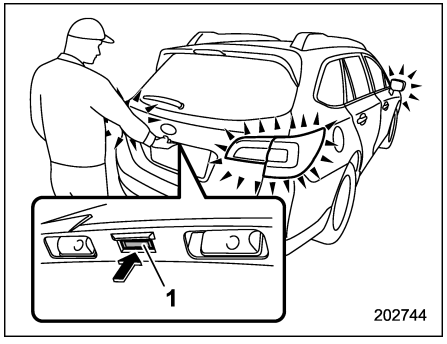

1) Bagaj kapağı açma düğmesi

Giriş anahtarını yaklaştırın ve bagaj açma düğmesine basın.

Çift kilit sistemi bulunmayan araçlar:
Bagaj kapağı ile tüm kapıların kilitleri açılacaktır ve bagaj kapağı açılacaktır. Ayrıca, dörtlü flaşörler iki defa yanıp söner.

Çift kilit sistemi bulunan araçlar:
Sadece bagaj kapağı kilidi açılır ve kapak açılır. Ayrıca, dörtlü flaşörler iki defa yanıp söner.

▽ Bagajın açılması (Sedan)

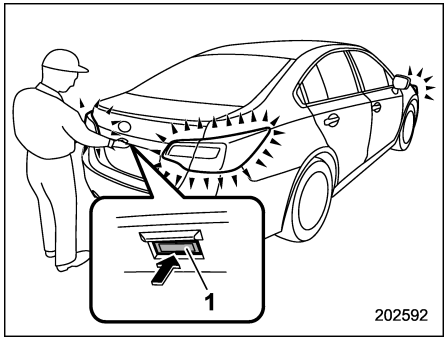

1) Bagaj açma düğmesi

Giriş anahtarını yaklaştırın ve bagaj açma düğmesine basın. Bagaj açılır.
Dörtlü flaşörler iki defa yanıp sönecektir.

▽ Kapı kilitleme sensörü ile kilitleme

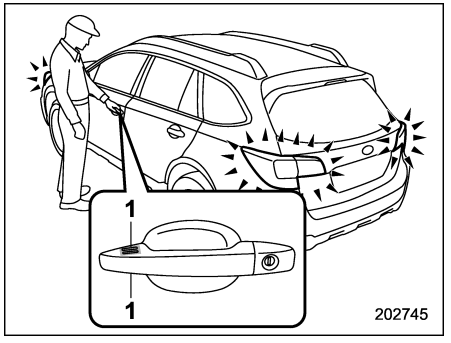

1) Kapı kilitleme sensörü

Giriş anahtarını yaklaştırın, bagaj kapağı da dahil olmak üzere tüm kapıları kapatın ve kapı kolundaki kapı kilitleme sensörüne basın. Tüm kapı kilitleri, bagaj kapağı da dahil olmak üzere kilitlenir. Ayrıca, dörtlü flaşörler bir defa yanıp söner.

NOT

Herhangi bir kapı veya bagaj kapağı açıksa, kapı kilitleme sensörüne bastığınızda kapılar kilitlenmez. Bu durumda, dörtlü flaşörler 5 defa yanıp söner ve sizi kapıların açık olduğu konusunda uyarır.

▽ Arka kilitleme düğmesi (Outback) ile kilitleme

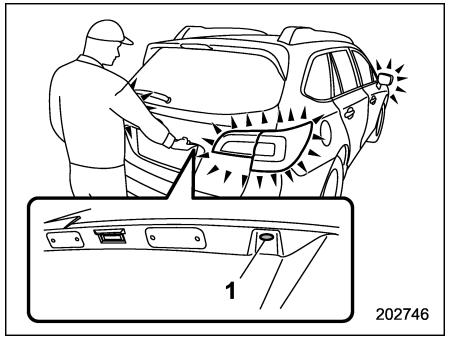

1) Arka kilit düğmesi

Anahtarsız giriş anahtarını üzerinizde taşıyın, tüm kapıları bagaj kapağı dahil kapatın ve arka kilit düğmesine basın. Bagaj kapağı ve tüm kapılar kilitlenecektir. Ayrıca, dörtlü flaşörler bir defa yanıp söner.

▼ Kapı kilidi açma seçimi fonksiyonu

Kapı kilidi açma seçim fonksiyonu diğer kapılarının kilitleri açılmadan sadece sürücü kapısı kilidinin açılmasını sağlar. Bu sistemin devreye girme/devreden çıkma ayarları SUBARU servislerince ayarlanabilir.

Devrede: Sadece kolu tutulan kapının kilidi açılır.

Devre dışı: Tüm kapı ve bagaj kapağı kilitleri açılır.

Fabrika ayarı (varsayılan ayar) şu şekildedir:
• çift kilit sistemi bulunan modeller: "çalışıyor"
• çift kilit sistemi bulunmayan modeller: "çalışmıyor"

Daha fazla bilgi için SUBARU servisine danışmanızı tavsiye ederiz.

▼ Güç koruma fonksiyonu

Anahtarsız giriş fonksiyonu, giriş anahtarı pili ile araç aküsünü korumak için aşağıdaki durumlarda devre dışı bırakılacaktır.

Durum 1: Marş düğmesi kapalıyken, anahtarsız giriş ve uzaktan kumandalı giriş sitemleri 2 hafta ya da daha fazla süre kullanılmamış.

Durum 2: Tüm kapılar kilitliyken giriş anahtarı çalışma bölgesi içerisinde 10 dakika veya daha uzun bir süreyle bırakıldığında!

▽ Güç koruma modundan normale dönüş

Aşağıdakilerden biri gerçekleştiğinde, anahtarsız giriş fonksiyonu normale dönecektir.

Durum 1:
• Sürücü kapı kulpunu kullanarak kapıların kilidini açın.
• Sürücü kapı kolundaki kapı kilit sensörüne basarak kapıları kilitleyin.
• Kapıları, uzaktan anahtarsız giriş sistemi kullanarak kilitleyin ve kilidi açın.
• Çift kilit sistemli modeller için, kapıları giriş anahtarı içindeki mekanik anahtarı kullanarak kilitleyin.
• Kapıyı açıp kapayın ya da kapatıp açın.
• Sürücü kapısındaki düğme grubunda bulunan kapı kilitleme düğmesi aracılığıyla kapıları kilitleyin ya da kilidi açın.
• Marş düğmesini AÇIK konumuna getirin.

Durum 2:
• Kapı kulpunu kullanarak kapıların kilidini açın.
• Bagaj kapağı açma düğmesine basarak kapıların kilidini açın.
• Kapı kilitleme sensörü düğmesine basarak kapıları kilitleyin.

– DEVAMI DİĞER SAYFADA –

• Kapıları, uzaktan anahtarsız giriş sistemi kullanarak kilitleyin ve kilidi açın.
• Kapı kilitleme düğmesine basarak kapıları kilitleyin veya kilidi açın.
• Herhangi bir ön kapıyı açın.
• Mekanik anahtarı kullanarak kapıları kilitleyin ya da kilidi açın (çift kilitleme sistemli modellerde).

▼ Otomatik kilitleme (çift kilitleme sistemli modeller hariç)

Kilitler açıldıktan sonra kapılardan biri veya bagaj kapağı 30 saniye içerisinde açılmazsa, otomatik olarak yeniden kilitlenir.

Fonksiyonun devrede/devre dışı durumu ve otomatik kilitlenme gerçekleşmeden önce geçecek zaman SUBARU Servisi veya Satıcısı tarafından değiştirilebilir. Daha fazla bilgi için SUBARU servisine danışmanızı tavsiye ederiz.

■ Sesli uyarılar ve uyarı göstergesi

Marş düğmeli anahtarsız giriş fonksiyonunda, hatalı işlemleri minimum düzeye indirmek ve aracı hırsızlığa karşı korumak için, bir sesli uyarı duyulur ve gösterge tablosu üzerindeki giriş anahtarı uyarı lambası yanıp söner.
Detaylar için, "Marş düğmeli anahtarsız giriş sistemi sesli uyarıları ve uyarı lambası" ☞ 3-25 konusuna bakın.

■ Anahtarsız giriş fonksiyonunun devreden çıkarılması

⚠ UYARI

Kalp pili veya defibrilatör kullanıyorsanız, anahtarsız giriş fonksiyonunu devreden çıkarmak için sürücü kapısını kullanın. Aksi takdirde, kalp pilinin veya defibrilatörün çalışması, verici antenden gelen radyo dalgalarından etkilenebilir.

Araç uzun bir süre için kullanılmayacaksa veya giriş fonksiyonunu kullanmamayı tercih ederseniz, anahtarsız giriş fonksiyonunu devreden çıkarabilirsiniz.

NOT

• Uzaktan anahtarsız giriş sistemi tarafından kilitleme ve kilit açma fonksiyonu devreden çıkarılmaz.
• Ayarlar SUBARU bayileri tarafından da değiştirilebilir. Daha fazla bilgi için SUBARU servisine danışmanızı tavsiye ederiz.
• Fonksiyonlar devde dışıyken motoru çalıştırmak için "Motorun çalıştırılması" ☞ 9-30 konusunda anlatılan prosedürü uygulayın.

• Aşağıdaki koşullarda anahtarsız giriş fonksiyonlarını devreden çıkarmanızı tavsiye ederiz.
– Araç uzun süre kullanılmayacaksa
– Anahtarsız giriş fonksiyonları kullanılmayacaksa

▼ Fonksiyonların devre dışı bırakılması

▽ Giriş anahtarı ile kullanım

Kayıtlı bir PIN kodunuz varsa, anahtarsız giriş fonksiyonunu giriş anahtarı ile kapatabilirsiniz. PIN kodu kaydı hakkında bilgi için "PIN kodu kaydetme" ☞ 2-19 bölümüne bakın.

1. Sürücü kapısını açın.

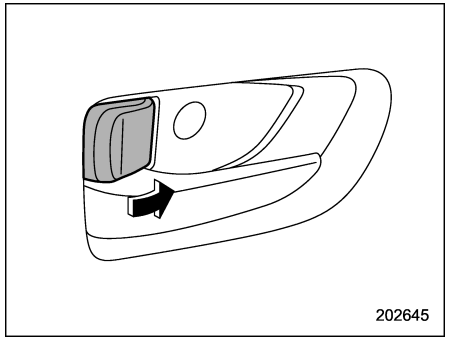

2. Kilitleme kolunu öne doğru çevirin.

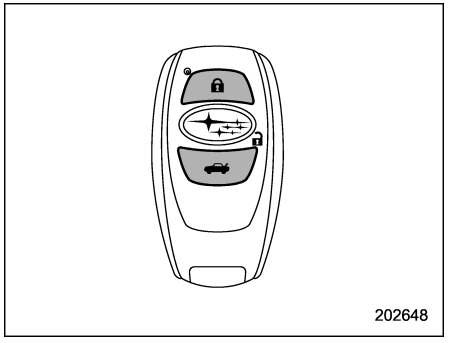

3. Giriş anahtarındaki "🔒"ve araçtaki "🚗" düğmesine eş zamanlı olarak 5 saniyeden fazla basılı tutun. Sinyal sesi duyulur ve fonksiyon devre dışı bırakılır.

▽ Sürücü kapısı ile kullanım

1. Sürücü koltuğuna oturun ve kapıyı kapatın.

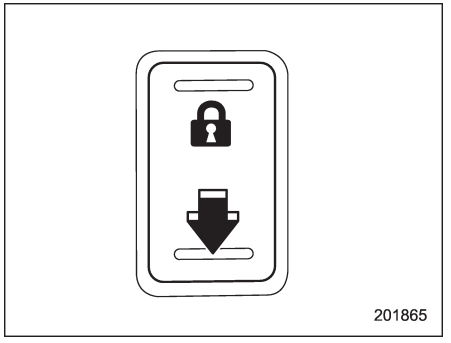

2. Merkezi kilitleme düğmesinin arka (kilit açma) tarafına basın.
3. 2'nci aşama gerçekleştirildikten sonra 5 saniye içerisinde sürücü kapısını açın.
4. 3. aşama gerçekleştirildikten sonra 5 saniye içerisinde, kapı açıkken merkezi kilit düğmesinin arka kısmına basın (kilit açma tarafı).
5. 4'üncü aşama gerçekleştirildikten sonra 10 saniye içerisinde sürücü kapısını iki defa açıp kapatın.
6. 5. aşama gerçekleştirildikten sonra 10 saniye içerisinde, kapı açıkken merkezi kilit düğmesinin arka kısmına basın (kilit açma tarafı).
7. 6'ncı aşama gerçekleştirildikten sonra 10 saniye içerisinde sürücü kapısını bir defa açıp kapatın.

– DEVAMI DİĞER SAYFADA –

8. 7. aşama gerçekleştirildikten sonra 5 saniye içerisinde kapıyı kapatın. Sinyal sesi duyulur ve fonksiyonlar devre dışı bırakılır.

NOT

4'üncü ve 6'ncı aşamalarda, merkezi kilit düğmesine sıkıca basın. Düğmeye sıkıca basılmazsa, fonksiyona devre dışı kalmayabilir.

▼ Fonksiyonların devreye sokulması

Fonksiyonları devre dışı bırakmak için uygulanan prosedür yeniden gerçekleştirilirse, uyarı sinyali duyulur ve fonksiyonlar devreye sokulur.

■ Giriş anahtarı düzgün çalışmadığında

"Giriş anahtarı - giriş anahtarı düzgün çalışmazsa" ☞ 9-29 konusuna bakın.

■ Giriş anahtarının pilinin değiştirilmesi

"Giriş anahtarı pilinin değiştirilmesi" ☞ 11-61 konusuna bakın.

■ Avrupa modelleri hakkında teknik bilgi

• Bu cihaz, Telsiz ve Telekomünikasyon Terminal Ekipmanları, 1999/5/EC numaralı yönetmeliğe uymaktadır.

Orijinal uygunluk belgesi ile CE işaretinin kopyaları Bölüm 13'te yer almaktadır.

• İşbu, DENSO CORPORATION; bu 14AHB'nin Yönetmelik 1999/5/EC'nin gereksinimlerine ve diğer ilgili koşullarına uygun olduğunu bildirir.

PIN Kodu ile Giriş ("marş düğmeli, anahtarsız giriş sistemi" bulunan modeller)

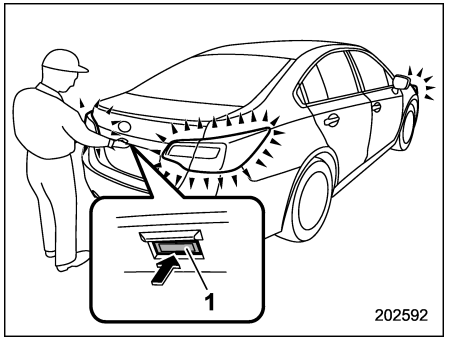

1) Bagaj açma düğmesi (Sedan)

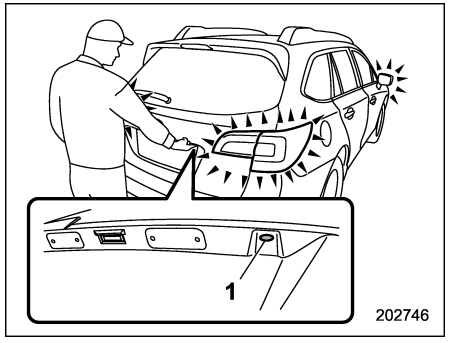

1) Arka kilit düğmesi (Outback

Bütün kapılar kapalıyken (Outback modeli için bagaj kapağı dahil) , belirtilen prosedür ile bütün kapıları (bagaj kapağı dahil) açabilirsiniz.
• Sedan: bagaj açma düğmesine basın
• Outback: arka kilit düğmesine basın

NOT

PIN Kodu ile Giriş, anahtar kaza ile aracın içinde unutulduğunda yardımcı olur. 5 haneli bir PIN kodu kaydedilmesi tavsiye edilir.

■ Bir PIN kodunun kaydedilmesi

▼ Hazırlık

1. Kontak anahtarını kapatın.
2. Bütün kapıları kapatın (bagaj kapağı dahil)
3. Giriş anahtarındaki "🔒" düğmesini basılı tutun. Tüm kapı kilitleri, bagaj kapağı da dahil olmak üzere kilitlenir.
4. "🔒" düğmesini basılı tutun ve bir sonraki düğmeye 3. adımdan sonra 5 saniye içinde basın.
   • Sedan: bagaj kapağı açma düğmesi
   • Outback: arka kilit düğmesi
5. Yukarı düğmesini 5 saniyeden fazla basılı tutun. Bir uyarı sesi duyulacaktır.
6. "🔒", bagaj açma ve arka kilit düğmelerini bırakın.
7. Uyarı sesi geldiğinde giriş anahtarının "🔒" düğmesine basın.

Uyarı sesi kesilir ve hazırlık tamamlanır.

NOT

Giriş anahtarındaki "🔒" düğmesine basmazsanız, uyarı sesi 30 saniye boyunca öter. Bu durumda, uyarı sesi dursa dahi PIN kodu kaydı için yapılmış hazırlıklar tamamlanamaz.

▼ Kayıt

Örneğin, "32468" PIN kodunu kayıt etmek şu yolları izleyin.

Sedan:
1. Bagaj açma düğmesine 3 defa basın.
2. Uyarı sesinden sonra, bagaj açma düğmesine 2 defa basın.
3. Uyarı sesinden sonra, bagaj açma düğmesine 4 defa basın.
4. Uyarı sesinden sonra, bagaj açma düğmesine 6 defa basın.
5. Uyarı sesinden sonra, bagaj açma düğmesine 8 defa basın.
6. 1'den 5'e kadar olan adımları, uyarı sesi geldikten sonra 30 saniye içinde tekrar uygulayın.
7. Bütün kapılar önce açılıp sonra kilitlenecektir. Böylece PIN kodu kaydedilir.

Outback:
1. Arka kilit düğmesine üç defa basın.
2. Uyarı sesinden sonra, arka kilit düğmesine iki defa basın.
3. Uyarı sesinden sonra, arka kilit düğmesine 4 defa basın.
4. Uyarı sesinden sonra, arka kilit düğmesine 6 defa basın.
5. Uyarı sesinden sonra, arka kilit düğmesine 8 defa basın.

– DEVAMI DİĞER SAYFADA –

6. 1'den 5'e kadar olan adımları, uyarı sesi geldikten sonra 30 saniye içinde tekrar uygulayın.
7. Tüm kapı kilitleri (bagaj kapağı dâhil olmak üzere) açılır ve kapanır. Böylece PIN kodu kaydedilir.

NOT

• 0'ı girmek için bagaj kapağı açma düğmesine on defa basın.
• Aracınızı çalınmalara karşı korumak için PIN kodunu düzenli olarak değiştirin.
• Aracınızı başka birine ödünç verdiyseniz, PIN kodunun değiştirilmediğinden veya silinmediğinden emin olun. PIN kodu değiştirilmiş ya da silinmişse yeni bir PIN kodu kaydedin.
• Kaydetme sırasında bir hata yaparsanız, "🔓" ya da giriş anahtarı üzerindeki "🚗" düğmesine basın. Daha sonra, "Hazırlama" prosedüründe belirtilen adımlara tekrar başlayın.
• Aracınızı çalınmalara karşı korumak için, PIN kodunuzu 5 adet aynı rakam ile ("XXXXX") ya da sıralı olarak "12345" şeklinde kaydedemezsiniz.
• PIN kodunuzu aracınızın plaka numarası ya da "11122", "12121" gibi basit bir şekilde kaydetmeyin. Böyle yapılması durumunda aracınız çalınma tehlikesi altındadır.
• "22222" PIN kodunu kayıt etmeye çalıştığınızda, PIN kodu otomatik olarak silinir. Kapıları yeni bir kod kaydedene kadar PIN kodu girişi ile açamazsınız.
• Yeni bir PIN kodu girdikten sonra, kapıları PIN kodu ile açabildiğinizden emin olun.
• Giriş anahtarı ile uzaktan erişim özelliği kapatılmadığı sürece PIN kodu silinmez.
• Şu koşullarda PIN kodunuzu yeniden kaydedin.
– PIN kodunuzu unuttuğunuzda
– PIN kodunuzu değiştirmek istediğinizde

■ Kilit açma

"Kaydetme" bölümündeki 1 den 5'e kadar olan adımları uygulayın.

NOT

• Şu durumlarda aracınızın kilidini PIN kodu girişi ile açamazsınız.
– giriş anahtarı çalışma menzili içerisindeyse
– kontak "ACC" veya "ON" konumunda olduğunda
• Kilit açma işlemi sırasında bir hata yaparsanız, kilit açma prosedürüne 5 saniye veya daha fazla bekledikten sonra tekrar başlayın.
• Çalınmalara karşı aracınızı korumak için, PIN kodu yanlış girildiğinde uyarı sesi sürekli olarak 5 defa duyulur. Böyle bir durumda, aracınızın kapılarını 5 dakika boyunca PIN kodu girişi kullanarak açamazsınız.

Uzaktan kumandalı anahtarsız giriş sistemi

Uzaktan kumanda aracın yaklaşık 1 metre çevresinde kullanılabilir. Şu amaçlar için kullanılabilir:
• bütün kapıları açmak ve kilitlemek için
• bagaj kapağını açmak ve kilitlemek için (Outback)
• bagaj kapağını açmak için (Sedan)
• bagaj kapağını açmak ve kapatmak için (otomatik bagaj kapağı bulunan modellerde)
Çevrede bir elektrik santrali, radyo verici istasyonu veya televizyon kulesi gibi güçlü radyo dalgaları yayan elektronik ekipmanlar bulunuyorsa çalışma mesafesi kısalacaktır.

⚠ DİKKAT

• Anahtarsız giriş sistemi uzaktan kumandasını uçakta yanınızda taşıyorsanız, uçakta anahtarın düğmesine basmayın. Uzaktan kumandanın herhangi bir düğmesine basıldığında radyo dalgaları iletilir ve bu da uçağın sistemlerini etkileyebilir.
Uzaktan kumandayı uçakta bir çanta içerisinde taşıyorsanız, düğmelerin yanlışlıkla basılı kalmaması için gerekli önlemleri alın.
• Uzaktan kumandayı sert darbelerden koruyun.
• Uzaktan kumandayı parçalarına ayırmayın.
• Uzaktan kumandayı ıslatmayın. Islanırsa derhal bir bezle silerek kurulayın.

NOT

• Aracı terk etmeden önce, kapıların kilitli olduğundan emin olun.
• Kapılardan biri veya bagaj kapağı açıksa, bu fonksiyon çalışmaz.
• "Marş düğmeli anahtarsız giriş sistemi" bulunan modellerde giriş anahtarı üzerindeki kilitleme düğmesine basıldığında, anahtarsız giriş fonksiyonlarıyla kilit açma işlemi çalışmayabilir. Böyle bir durumda, uzaktan anahtarsız giriş sistemi kullanılarak kilit açma yoluyla fonksiyonlar tekrar çalışır hale gelir.

■ Kapıların kilitlenmesi ve kilidin açılması

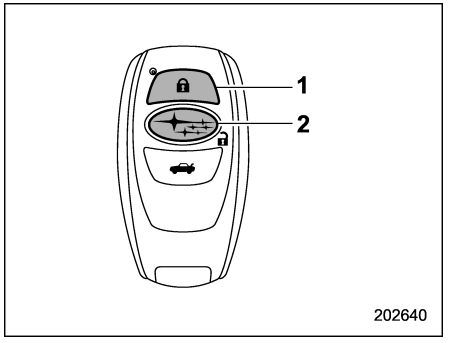

Giriş anahtarı
1) Kilitleme düğmesi
2) Kilit açma düğmesi

– DEVAMI DİĞER SAYFADA –

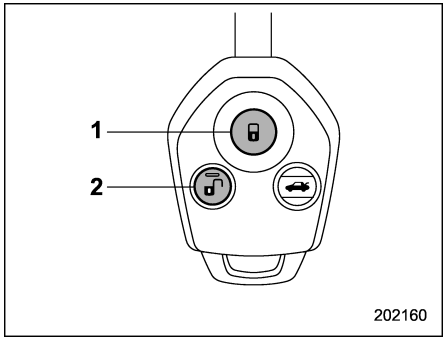

Verici
1) Kilitleme düğmesi
2) Kilit açma düğmesi

▼ Kilit açma

Araca yaklaştığınızda, giriş anahtarının/vericisinin kilit açma düğmesine basın.

Çift kilit sistemi bulunmayan araçlar:
Tüm kapı kilitleri ve bagaj kapağı (Outback) açılır. Ayrıca, dörtlü flaşörler iki defa yanıp söner.

Çift kilit sistemi bulunan araçlar:
1. Sadece sürücü kapısı kilidi açılır. Ayrıca, dörtlü flaşörler iki defa yanıp söner.
2. Sürücü kapısı kilidini açtıktan sonra kilit açma düğmesine 5 saniye içerisinde tekrar bastığınızda diğer tüm kapı ve bagaj kapağı kilitleri açılacaktır.

▼ Kilitleme

Kilitleme düğmesine basıldığında tüm kapılar ve bagaj kapağı (Outback) kilitlenir. Aracı terk ederken kapıların kilitlenmiş olduklarını kontrol etmek için dış kapı kolunu çekin.

NOT

• Anahtarsız giriş sistemi, kontak anahtarı kontağa sokulduğu veya kapılardan herhangi birisi veya bagaj kapağı tam kapanmadığı zaman çalışmaz.
• Bir kapı (veya bagaj kapağı) tam olarak kapanmamışsa, dörtlü flaşörler 5 defa yanıp söner ve size kapıların (veya bagaj kapağının) açık olduğunu belirtir.
• "Marş düğmeli anahtarsız giriş sistemi" bulunan modellerde, giriş anahtarı çalışma bölgesindeyken ön kapı kolunu tutarsanız ön kapı kilitlenecektir. Kapıların kilitlenmiş olduklarını kontrol etmek için ARKA kapı kolunu çekin.

▼ Kapı kilidi açma seçimi fonksiyonu

Kapı kilidi açma seçim fonksiyonu diğer kapılarının kilitleri açılmadan sadece sürücü kapısı kilidinin açılmasını sağlar.

▽ Kilit açma fonksiyonuyla kapıların açılması

Bu sistemin devreye girme/devreden çıkma ayarları SUBARU servislerince ayarlanabilir.

Devrede: Sadece sürücü kapısı kilidi açılır.
Devre dışı: Tüm kapı ve bagaj kapağı kilitleri açılır.

Fabrika ayarı (varsayılan ayar) şu şekildedir:
• çift kilit sistemi bulunan modeller: "çalışıyor"
• çift kilit sistemi bulunmayan modeller: "çalışmıyor"

Daha fazla bilgi için SUBARU servisine danışmanızı tavsiye ederiz.

▼ Otomatik kilitleme (çift kilitleme sistemli modeller hariç)

Kilit açma düğmesine basıldığında tüm kapılar ve bagaj kapağı (Outback), kapılardan biri veya bagaj kapağı bu süre içinde açılmadığı takdirde 30 saniye sonra kendiliğinden kilitlenir.

Otomatik kilitleme fonksiyonunun devrede/devre dışı kalma ve kilitlenme süresi ayarları (kilitlenmenin ne kadar süre sonra gerçekleşeceği) bir SUBARU Satıcısı veya Yetkili Servisi tarafından değiştirilebilir. Bu konuda daha detaylı bilgi edinmek için en yakında SUBARU servisi ile temas kurmanızı tavsiye ediyoruz.

■ Bagaj kapağının açılması, kilidinin açılması

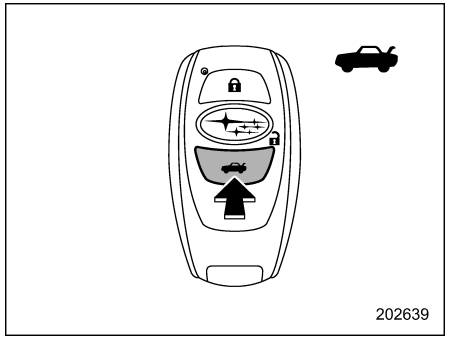

Giriş anahtarı

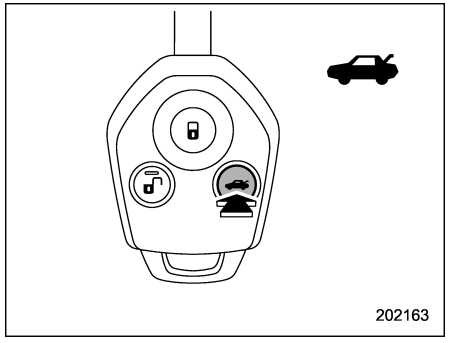

Verici

Sedan:
Bagaj kapağını açmak için " " düğmesini basılı tutun. Bu esnada, dörtlü flaşörler iki defa yanar ve söner.

Outback:
Bagaj kapağının kilidini açmak için " " düğmesine basın. Ayrıca, dörtlü flaşörler iki defa yanıp söner.

Otomatik bagaj kapağı bulunan modellerde, kapağı açıp kapatmak için "" düğmesini basılı tutun.

■ Pilin değiştirilmesi

"Vericinin pilinin değiştirilmesi" ☞ 11-62 konusuna bakın.

■ Teknik bilgiler

"Marş düğmeli anahtarsız giriş sistemi" olmayan modeller için, üretici firma, marka ve model isimleri şu şekildedir.
• Cihazın ticari adı: SUBARU
• Cihazın model adı: TF001
• Tedarikçinin adı: Calsonic Kansei

Avrupa için:
Bu cihaz, Telsiz ve Telekomünikasyon Terminal Ekipmanları, 1999/5/EC numaralı yönetmeliğe uymaktadır. Orijinal uygunluk belgesi ile CE işaretinin kopyaları Bölüm 13'te yer almaktadır.

Çift kilitleme sistemi (mevcutsa)

Çift kilitleme sistemi hırsızlığa karşı bir güvenlik sistemidir. Anahtar veya uzaktan kumanda kullanıldığı zaman çalışır. Bu sistem çalışmaktayken kapıların kilidini açmak için merkezi kilit düğmesi veya araç içindeki kilitleme kolları kullanılamaz.

⚠ UYARI

Aracın içerisinde yolcular varken asla çift kilitleme sistemini seçmeyin. Sistem seçilmişken aracın içindeki kişiler kapıları içeriden açamayabilir. Sonuç ciddi yaralanmalar veya ölüm olabilir.

■ Çift kilitleme sisteminin ayarlanması

▼ Anahtarı kullanarak sistemin ayarlanması

1. Marş anahtarını çıkarın ("marş düğmeli anahtarsız giriş sistemi" olmayan modeller), marş düğmesini KAPALI konumuna getirin (“marş düğmeli anahtarsız giriş sistemi” olan modeller) ve bütün yolcuları araçtan çıkarın.
2. Kapıların tümünü ve bagaj kapağını (Outback) tam olarak kapatın.

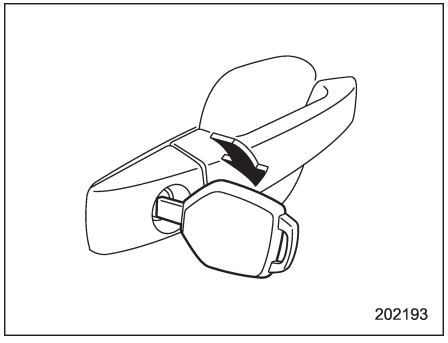

3. Anahtarı sürücü kapısındaki anahtar yuvasına takın, sonra çift kilitleme sistemini etkinleştirmek üzere kilitleme yönünde çevirin. Kapıların tümü ve bagaj kapağı (Outback) kilitlenir.

▼ Uzaktan kumanda kullanarak sistemin ayarlanması

1. Marş anahtarını çıkarın ("marş düğmeli anahtarsız giriş sistemi" olmayan modeller), marş düğmesini KAPALI konumuna getirin (“marş düğmeli anahtarsız giriş sistemi” olan modeller) ve bütün yolcuları araçtan çıkarın.
2. Kapıların tümünü ve bagaj kapağını (Outback) tam olarak kapatın.
3. Giriş anahtarı üzerindeki “🔒” düğmesine veya kumanda üzerindeki “🔒” düğmesine basın. Dörtlü flaşörler bir defa yanıp söner ve çift kilitleme sistemi seçilir.
Kapıların tümü ve bagaj kapağı (Outback) kilitlenir.

NOT

Anahtarsız giriş fonksiyonu bulunan araçlar için, kapı kilitleme sensörüne dokunarak çift kilitleme sistemini ayarlamak mümkündür.

■ Çift kilitleme sisteminin iptal edilmesi

▼ Sistemin anahtar kullanılarak iptal edilmesi

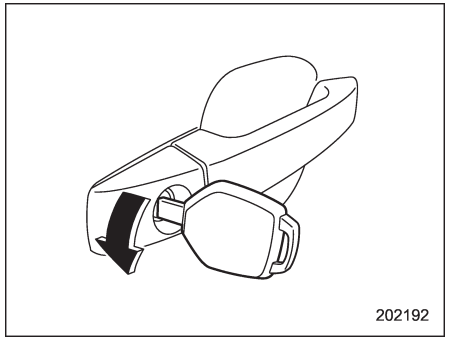

Anahtarı sürücü kapısındaki anahtar yuvasına takın, sonra çift kilitleme sistemini iptal etmek için kilidi açma yönünde çevirin. Kapıların tümü ve bagaj kapağı (Outback kilidi açılır.

▼ Sistemin uzaktan kumanda kullanılarak iptal edilmesi

Giriş anahtarı üzerindeki "🔓" düğmesine veya kumanda üzerindeki "🔓" düğmesine basın. Dörtlü sinyal iki defa yanıp söner ve çift kilitleme sistemi iptal edilir. Sürücü kapısı kilidi açılır.

NOT

Anahtarsız giriş fonksiyonu bulunan araçlar için, kapı kolunu tutarak çift kilitleme sistemini devre dışı bırakmak mümkündür.

■ Acil bir durumda

Bir kazadan veya beklenmeyen başka bir durumdan dolayı aracı içinde kilitli kalırsanız aşağıdaki yöntemlerden birini kullanarak kapıların kilidini açın:

• Kontak anahtarını kontaktan çıkarın, sonra uzaktan kumandadaki "🔓" düğmesine basın (uzaktan kumandalı giriş fonksiyonu olan modellerde).

• Marş düğmesini kapatın, sonra giriş anahtarının üzerindeki "🔓" düğmesine basın (anahtarsız giriş fonksiyonu olan modeller).

• Kontak anahtarını "ON" konumuna getirin ve sürücü camını açın. Anahtarı, sürücü kapısındaki anahtar yuvasına yerleştirin ve kilit açma yönünde çevirin.

• Camlardan birini kırın ve pencereden aracın dışına çıkın.

■ Akü boşaldığında

Aracın aküsü boşaldığı veya kumandanın pili bittiği veya atmış bir sigorta nedeniyle ya da başka bir elektrik arızasının oluştuğu durumlarda çift kilitleme sistemi iptal edilemezse, anahtarı sürücü kapısındaki anahtar yuvasına takın ve kilidi açma yönünde çevirin.

■ Çift kilitleme sisteminin sıfırlanması

Aracın aküsü değiştirilme veya şarj edilme için geçici olarak araçtan sökülürse, çift kilitleme sisteminin sıfırlanması gerekir. Sistemi sıfırlamak için anahtarı bir defa kilidi açma yönünde çevirin veya giriş anahtarı üzerindeki "🔓" düğmesine ya da kumandadaki "🔓" düğmesine basın. Bunun sonucunda, çift kilitleme sistemi normal olarak çalışacaktır.

NOT

Anahtarsız giriş fonksiyonu bulunan araçlar için, kapı kolunu tutarak çift kilitleme sistemini sıfırlamak mümkündür.

Merkezi kilitleme düğmesiyle kilit açma fonksiyonunu devreden çıkarma (sadece Avustralya modellerinde)

⚠ UYARI

İçerisinde yolcular varken kapıları asla uzaktan anahtarsız kilit sistemiyle kilitlemeyin. Aksi takdirde, merkezi kilit düğmesiyle kilit açma fonksiyonunu devreden çıkaran fonksiyon devreye girer ve araç içerisindeki insanlar kapıları içeriden açamaz. Bu durum ciddi yaralanmalar veya ölümle sonuçlanabilir.

Bazı modeller, merkezi kilit düğmesiyle kapı açma fonksiyonunu devreden çıkaran bir hırsızlık önleme fonksiyonuyla donatılmıştır. Merkezi kilit sistemi kullanılarak kapıların açılma fonksiyonunu devreden çıkaran bu fonksiyon aşağıdaki durumlarda devreye girer.

• Kapılar, uzaktan anahtarsız giriş sistemi kullanılarak kilitlendiğinde. "Kapıların kilitlenmesi ve açılması" ☞ 2-21 konusuna bakın.

• Otomatik kilitleme fonksiyonu devredeyken. "Otomatik kilitleme (çift kilitleme sistemli modeller hariç)" ☞ 2-22 konusuna bakın.

Kapılar, uzaktan anahtarsız giriş sistemi kullanılarak açıldığında veya kontak anahtarı “ON” (AÇIK) konumuna getirildiğinde bu fonksiyon iptal edilir.

NOT

• Bu fonksiyon devredeyken dahi, kapılar kilit kolları kullanılarak açılabilir, “İçeriden kilitleme ve açma” ☞ 2-6 konusuna bakın.

• Bu fonksiyon, kapılar anahtar veya merkezi kilit düğmesi kullanılarak kilitlendiğinde devreye girmez.

Çocuk emniyet kilitleri

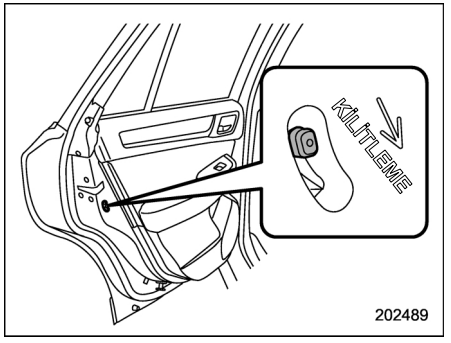

Her iki arka kapıda çocuk kilidi bulunmaktadır. Çocuk kilidi kolu "kilitli" pozisyondayken, kapılar içeriden açılamaz. Kapı sadece dışarıdan açılabilir.

⚠ UYARI

Arka koltukta çocuk varken, çocuk emniyet kilidini daima “LOCK” (KİLİT) konuma getirin. Çocuk yanlışlıkla kapıyı açar ve aşağı düşerse ciddi bir şekilde yaralanabilir.

Camlar

⚠ UYARI

Uygunsuz davranışlarda, çocukların yaramazlık yapmaları durumunda, ciddi yaralanmaları önlemek için, hiçbir taviz vermeden belirtilen kuralları uygulamak sürücünün sorumluluğudur.

- **Elektrikli camları kullanırken hiç kimsenin parmaklarının, kollarının, boynunun, kafasının veya diğer nesnelerin cama sıkışmaması için son derece dikkatli olun.**
- **Araçta çocuklar seyahat edecekse daima yolcu camlarını kilit düğmesini kullanarak kilitleyin.**
- **Aracı terk etmeden önce emniyet açısından daima kontak anahtarını kontaktan çıkarın ve araçta tek başına bir çocuğun kalmasına asla izin vermeyin. Buna uyulmaması, çocuğun elektrikli camı çalıştırarak yaralanmasına neden olabilir.**

Elektrikli camlar sadece kontak anahtarı "ON" (AÇIK) konumundayken çalışır.

■ Elektrikli camın sürücü tarafından çalıştırılması

▼ Sürücü tarafı elektrikli cam düğmeleri

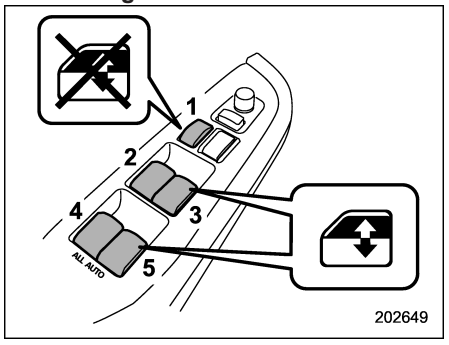

1) Kilit düğmesi
2) Sürücü camı
3) Ön yolcu camı
4) Sol arka cam
5) Sağ arka cam

Tüm kapı camları, sürücü kapısındaki elektrikli cam düğmeleri tarafından kontrol edilebilir.

▼ Sürücü camının açılıp kapatılması

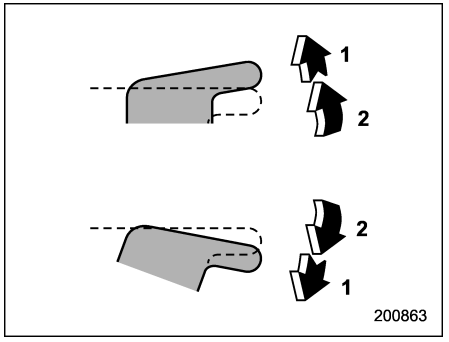

1) Otomatik olarak açılma/kapanma
2) Açma/kapama

Açmak için:
Düğmeye hafifçe basın ve basılı tutun. Cam, düğme basılı tutulduğu sürece açılır.
Bu düğmede ayrıca düğmeyi tutmadan tek bir dokunuşla otomatik olarak açma özelliği de vardır. Düğmeyi basılı tutun ve "tık" sesini duyduğunuzda bırakın; cam tamamen açılır. Camı yarıya kadar kapatmak için düğmeyi hafifçe çekin.

Kapatmak için:
Düğmeyi hafifçe çekin ve tutun. Cam, düğme çekili olduğu sürece kapanır.

– DEVAMI DİĞER SAYFADA –

Bu düğmede ayrıca düğmeyi tutmadan tek bir dokunuşla otomatik olarak kapatma özelliği de vardır. Düğmeyi çekili tutun ve "tık" sesini duyduğunuzda bırakın; cam tamamen kapanır. Camı yarıya kadar kapatmak için düğmeye hafifçe basın.

NOT

Akü veya sigorta değişimi gibi bir nedenle akü bağlantısı kesilirse tek dokunuşla açma/kapama fonksiyonu etkisiz kalır. Tek dokunuşla açma/kapama fonksiyonunu tekrar etkinleştirmek için elektrikli camı sıfırlayın. "Elektrikli camların sıfırlanması" ☞ 2-31 konusuna bakın.

▼ Yolcu camının açılıp çalışması

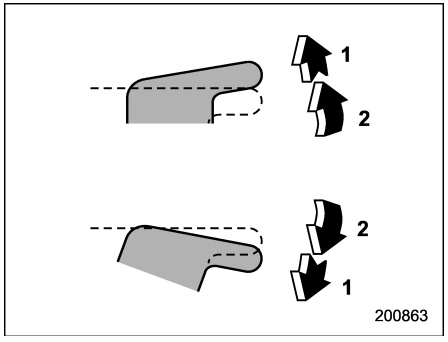

1) Otomatik açma/kapama (mevcutsa)
2) Açma/kapama

Açmak için:
Düğmeye hafifçe basın ve basılı tutun. Cam, düğme basılı tutulduğu sürece açılır.
Bazı modellerde, bu düğmede ayrıca düğmeyi tutmadan tek bir dokunuşla otomatik olarak açma özelliği de vardır. Düğmeye basın ve "tık" sesini duyunca bırakın; cam tamamen açılır. Camı yarıya kadar kapatmak için düğmeyi hafifçe çekin.

Kapatmak için:
Düğmeyi hafifçe çekin ve tutun. Cam, düğme çekili olduğu sürece kapanır.
Bazı modellerde, bu düğmede ayrıca düğmeyi tutmadan tek bir dokunuşla otomatik olarak kapama özelliği de vardır. Düğmeyi çekili tutun ve "tık" sesini duyduğunuzda bırakın; cam tamamen kapanır. Camı yarıya kadar kapatmak için düğmeye hafifçe basın.

NOT

Tek dokunuş ile açma/kapamalı modellerde, akü veya sigorta değişimi gibi bir nedenle akü bağlantısı kesilirse tek dokunuşla açma/kapama fonksiyonu etkisiz kalır. Tek dokunuşla açma/kapama fonksiyonunu tekrar etkinleştirmek için elektrikli camı sıfırlayın. "Elektrikli camların sıfırlanması" ☞ 2-31 konusuna bakın.

▼ Sıkışmayı önleme fonksiyonu

⚠ DİKKAT

- **Bu fonksiyonun çalışıp çalışmadığını asla elinizi, parmaklarınızı veya başka bir uzvunuzu kullanarak test etmeyin.**
- **Cam tam olarak kapatılmadan önce cama bir nesne sıkışmışsa, sıkışmayı önleme fonksiyonu düzgün çalışmayabilir.**

NOT

• Camlardan biri, bir nesnenin sıkışmasının sebep olduğu etkiye benzer bir etki algılarsa (örneğin, araç derin bir çukura girdiğinde) sıkışmayı önleme fonksiyonu devreye girebilir.
• Sıkışmayı önleme fonksiyonu devreye girdikten sonraki bir kaç saniye boyunca cam hareket ettirilemez.
• Akü veya sigorta değişimi gibi bir nedenle akü bağlantısı kesilirse sıkışmayı önleme fonksiyonu etkisiz kalır.
Sıkışmayı önleme fonksiyonunu tekrar devreye sokmak için elektrikli camı sıfırlayın. "Elektrikli camların sıfırlanması" ☞ 2-31 konusuna bakın.

Tek dokunuş ile açma/kapamada, otomatik kapanma sırasında, cam ve şasi arasında bir nesnenin sıkıştığı tespit edilirse, cam yavaşça açılmaya başlar ve durur.

▼ Yolcu camlarının kilitlenmesi

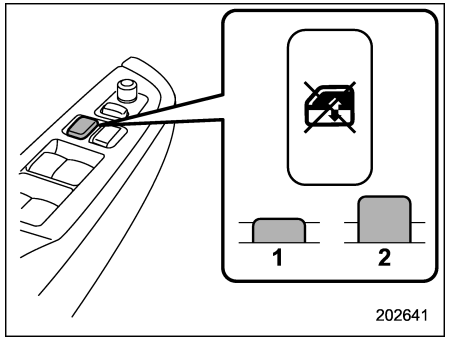

1) Kilit
2) Kilit açma

Kilitleme düğmesine basın. Kilit düğmesi kilitleme konumundayken yolcu camları açılamaz veya kapatılamaz.
closed.
Düğmeye tekrar bastığınızda kilit açılacaktır.

■ Elektrikli camın yolcular tarafından çalıştırılması

▼ Yolcu tarafı elektrikli cam düğmeleri

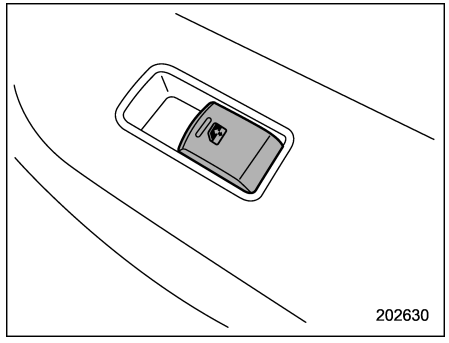

Yolcu tarafındaki camlar, kapıdaki elektrikli cam düğmesi ile kumanda edilebilir.

– DEVAMI DİĞER SAYFADA –

▼ Camların çalışması

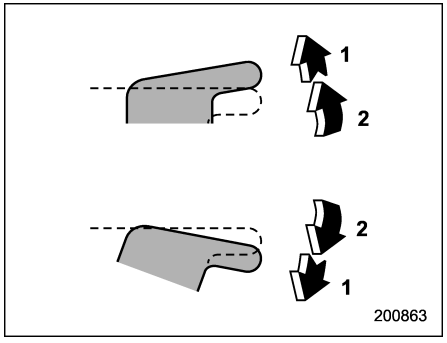

1) Otomatik açma/kapama (mevcutsa)
2) Açma/kapama

Açmak için:
Düğmeye hafifçe basın ve basılı tutun. Cam, düğme basılı tutulduğu sürece açılır.
Bazı modellerde, bu düğmede ayrıca düğmeyi tutmadan tek bir dokunuşla otomatik olarak açma özelliği de vardır. Düğmeye basın ve "tık" sesini duyunca bırakın; cam tamamen açılır. Camı yarıya kadar kapatmak için düğmeyi hafifçe çekin.

Kapatmak için:
Düğmeyi hafifçe çekin ve tutun. Cam, düğme çekili olduğu sürece kapanır.
Bazı modellerde, bu düğmede ayrıca düğmeyi tutmadan tek bir dokunuşla otomatik olarak kapama özelliği de vardır.
Düğmeyi çekili tutun ve "tık" sesini duyduğunuzda bırakın; cam tamamen kapanır. Camı yarıya kadar kapatmak için düğmeye hafifçe basın.

NOT

Tek dokunuş ile açma/kapamalı modellerde, akü veya sigorta değişimi gibi bir nedenle akü bağlantısı kesilirse tek dokunuşla açma/kapama fonksiyonu etkisiz kalır. Tek dokunuşla açma/kapama fonksiyonunu tekrar etkinleştirmek için elektrikli camı sıfırlayın. "Elektrikli camların sıfırlanması" ☞ 2-31 konusuna bakın.

▼ Sıkışmayı önleme fonksiyonu (tek dokunuş ile otomatik açma/kapama özellikli modellerde)

⚠ DİKKAT

- **Bu fonksiyonun çalışıp çalışmadığını asla elinizi, parmaklarınızı veya başka bir uzvunuzu kullanarak test etmeyin.**
- **Cam tam olarak kapatılmadan önce cama bir nesne sıkışmışsa, sıkışmayı önleme fonksiyonu düzgün çalışmayabilir.**

NOT

• Camlardan biri, bir nesnenin sıkışmasının sebep olduğu etkiye benzer bir etki algılarsa (örneğin, araç derin bir çukura girdiğinde) sıkışmayı önleme fonksiyonu devreye girebilir.
• Sıkışmayı önleme fonksiyonu devreye girdikten sonraki bir kaç saniye boyunca cam hareket ettirilemez.
• Akü veya sigorta değişimi gibi bir nedenle akü bağlantısı kesilirse sıkışmayı önleme fonksiyonu etkisiz kalır. Sıkışmayı önleme fonksiyonunu tekrar devreye sokmak için elektrikli camı sıfırlayın. "Elektrikli camların sıfırlanması" ☞ 2-31 konusuna bakın.

Tek dokunuş ile açma/kapamada ,otomatik kapanma sırasında, cam ve şasi arasında bir nesnenin sıkıştığı tespit edilirse, cam yavaşça açılmaya başlar ve durur.

■ Elektrikli cam mekanizmasının sıfırlanması

Akü veya sigorta değişimi gibi bir nedenle akü bağlantısı kesilirse şu fonksiyonlar etkisiz kalır.
• Tek dokunmayla çalışan açma/kapama fonksiyonu
• Sıkışmayı önleme fonksiyonu

Bu fonksiyonları yeniden devreye sokmak için aşağıdaki adımları uygulayın. Tek tuş otomatik açma/kapama fonksiyonu bulunan her kapıya şu prosedürü uygulayın.
1. Kapıyı kapatın.
2. Kontak anahtarını "ON" (AÇIK) konumuna getirin.
3. Adım 1'de kapattığınız kapının camını, cam açma düğmesine basarak yarıya kadar açın.
4. Adım 1'de kapattığınız camın, otomatik cam açma düğmesini yukarı çekin ve camı tam olarak kapatın. Cam tamamen kapatıldıktan sonra yaklaşık 1 saniye boyunca düğmeyi çekili tutun.

Bagaj kapağı (Sedan)

⚠ UYARI

- **Tehlikeli egzoz gazının aracın içerisine girişini engellemek için aracı sürerken bagaj kapağını her zaman kapalı tutun.**
- **Küçük çocukların kendilerini yanlışlıkla bagaja kilitlememelerine dikkat edin. Sıcak veya güneşli günlerde, bagajın içerisindeki sıcaklık, içerde kilitli kalanlar, özellikle de küçük çocuklar için beyin hasarı da dâhil olmak üzere ısıya ilişkin ciddi yaralanmalara ve hatta ölüme sebep olabilecek kadar yükselir.**
- **Aracı terk ederken tüm camları kapatın ve kapıları kilitleyin. Ayrıca bagajın kapalı olduğundan da emin olun.**

■ Bagaj kapağının dışarıdan açılması ve kapatılması

Bagaj kapağı anahtarsız giriş fonksiyonu veya uzaktan anahtarsız giriş sistemi kullanılarak açılabilir. Ayrıntılar için sonraki bölüme bakın.
• "Marş düğmeli anahtarsız giriş sistemi" bulunan araçlar için "Bagaj kapağının açılması (Sedan)" ☞ 2-14 ya da "Bagaj kapağının açılması" ☞ 2-13 konusuna bakın.
• "Marş düğmeli anahtarsız giriş sistemi" bulunmayan araç için "Bagaj kapağının açılması" ☞ 2-23 konusuna bakın.

Bagaj kapağını kapatmak için, mandal kilitlenene kadar bagaj kapağını aşağı doğru hafifçe bastırın.

NOT

Aracınızı terk ederken değerli eşyalarınız bagajda bırakmayın.

– DEVAMI DİĞER SAYFADA –

■ Bagaj kapağının içeriden açılması

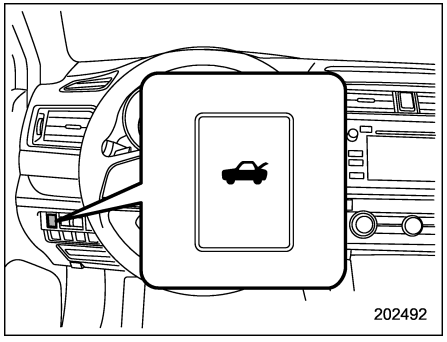

Bagaj kapağı açma anahtarına en az 1 saniye basın.

Bagaj kapağı (Outback)

■ Manuel bagaj kapağı (mevcutsa)

Bagaj kapağı, aşağıdaki sistemlerden herhangi biri kullanılarak kilitlenebilir ve açılabilir.

• Merkezi kilitleme düğmesi: "Merkezi kilitleme düğmesi" ☞ 2-7 konusuna bakın.
• Marş düğmeli anahtarsız giriş sistemi (mevcutsa): "Marş düğmeli anahtarsız giriş sistemi" ☞ 2-8 konusuna bakın.
• Uzaktan anahtarsız giriş sistemi: "Uzaktan anahtarsız giriş sistemi" ☞ 2-21 konusuna bakın.
• Dışarıdan anahtarla kilitleme veya kilit açma (çift kilitleme sistemi bulunan modeller): "Dışarıdan anahtarla kilitleme ve kilit açma" ☞ 2-4 konusuna bakın.

Açmak için:

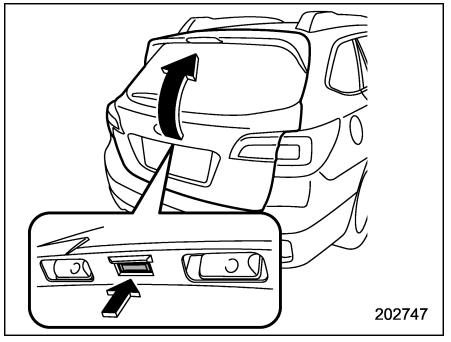

Bagaj kapağı açma düğmesi

1. Bagaj kapağının kilidini açın.
2. Bagaj kapağı açma düğmesini basılı tutun. Bagaj kapağı yavaşça açılacaktır.
3. Bagaj kapağını tutun ve yavaşça kaldırın.

NOT

Araç aküsünün boşalması, kapı kilitleme/kilidi açma sistemindeki bir arıza veya başka sebeplerden dolayı bagaj kapağı kilidi açılamıyorsa, bagaj kapağı kilidi serbest bırakma kolunu kullanarak, kapı kilidini manuel olarak açabilirsiniz. Bu işlem için "Bagaj kapağı (Outback) – bagaj kapağı kilidi açılamazsa" ☞ 9-31 konusuna bakın.

Kapatmak için:

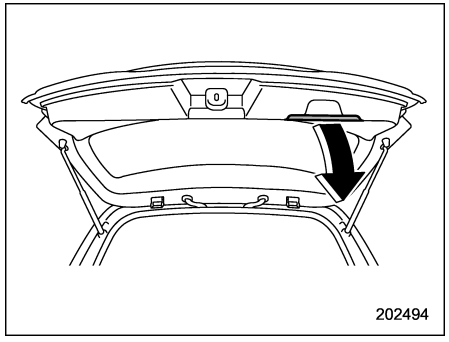

Bagaj kapağını yavaşça indirin ve kilitleninceye kadar sıkıca bastırın. İçerideki tutamağı aşağı doğru çekerseniz bagaj kapağı kolaylıkla aşağıya indirilebilir.

⚠ UYARI

- **Tehlikeli egzoz gazının aracın içerisine girişini engellemek için aracı sürerken bagaj kapağını kapalı tutun.**
- **Bagaj kapağını tutarak kapatmaya çalışmayın. Bagaj bölmesinin içinden, kapı kolunu çekerek bagaj kapağını kapatmayın. Bu şekilde parmaklarınızı sıkıştırıp yaralayabilirsiniz.**

⚠ DİKKAT

- **Bagajı yüklerken veya boşaltırken bagaj kapağı amortisörlerine poşet asmayın veya yapışkan bant yapıştırmayın veya amortisörleri çizmeyin. Aksi takdirde amortisörlerin içindeki gaz kaçabilir ve amortisörler bagaj kapağını açık durumda tutamayabilir.**
- **Bagaj kapağını açarken veya kapatırken ve bagaj yerleştirirken ve boşaltırken başınızı veya yüzünüzü bagaj kapağına çarpmamaya dikkat edin.**

■ Otomatik bagaj kapağı (mevcutsa)

⚠ UYARI

- **Bagaj kapağını kapatırken, etrafta kimsenin olmadığından emin olun. Kapı vücudun bir yerine çarparsa, yaralanmaya sebebiyet verebilir.**
- **Elektrikli bagaj kapağını kullanırken hiç kimsenin parmaklarının, kollarının, boynunun, kafasının veya diğer nesnelerin kapıya sıkışmaması için son derece dikkatli olun. Aksi taktirde, sıkışmaya bağlı olarak yaralanmalara sebep olabilir.**
- **Otomatik bagaj kapağı kullanılırken her iki koşulda gerçekleşmezse, elektronik bir uyarı sesi çıkar ve otomatik bagaj kapağı devre dışı kalır. Bu durumda, bagaj kapağının açılması/kapanması anında durur. Herhangi bir kişinin ya da eşyanın bagaj kapağına takılmaması için dikkatli olun.**
- **Otomatik bagaj kapağını eğimli bir yerde kullanıyorsanız, kapak kapanabilir. Bagaj kapağının açıldıktan sonra sabit durduğundan emin olun.**
- **Aracı terk etmeden önce emniyet açısından daima kontak anahtarını kontaktan çıkarın ve araçta tek başına bir çocuğun kalmasına asla izin vermeyin. Buna uyulmaması, çocuğun elektrikli bagaj kapağını çalıştırarak yaralanmasına neden olabilir.**

– DEVAMI DİĞER SAYFADA –

- **Sürücü sorumluluklarının farkında olmalı ve dikkat etmelidir.**
- **Kapının etrafı kontrol edikten ve kimseye zarar verilmeyeceğinden emin olduktan sonra, otomatik bagaj kapağı düğmesi sadece kapıyı açmak ya da kapatmak için kullanılmalıdır.**

⚠ DİKKAT

- **Bagaj kapağını açtıktan sonra kapatmak için, otomatik bagaj kapağı özelliğini kullandığınızdan emin olur. Bagaj kapağı manuel olarak güç uygulayarak kapatırsanız, otomatik bagaj kapağı zarar görebilir.**
- **Bagaj kapağında orijinal SUBARU aksesuarları dışında hiçbir aksesuar kullanmayın. Bagaj kapağının ağırlığı fazla artarsa, bagaj kapağı desteği kapak açılırken verimli olamaz. Aynı zamanda otomatik bagaj kapağı düzgün çalışmayabilir veya hiç çalışmayabilir.**

- **İtici çubuğa temas etmeyin. Aksi takdirde ciddi yaralanmalara veya hasara yol açılabilir.**

Otomatik bagaj kapağı sistemi, aşağıdaki koşulların hepsi yerine getirildiğinde başlatılır.
• Araç tamamen hareketsiz.
• Dış ortam sıcaklığı -30°C – 60°C arasında.
• Kontak anahtarı “LOCK”/“OFF” veya "ACC" konumuna getirildiyse. Ya da, kontak anahtarı" Açık" pozisyonda ve park freni devrede (MT modellerde)/vites "P" pozisyonundayken (CVT modellerde).

Çoğu durumda, manuel kullanım yerine, otomatik bagaj kapağı fonksiyonunu kullanmanızı tavsiye ederiz.

NOT

• Otomatik bagaj kapağı fonksiyonu çalışırken bagaj kapağı düğmesine sürekli basılırsa, sistem mekanizmaya zarar vermemek için komutları yok sayar. Düğmeye gereksiz yere basmayın.
• Bagaj kapağı tamamen kapalı pozisyondan açılırken, 30 cm boyunca açılma işlemini durdurmak mümkün değildir. Bu sırada otomatik bagaj kapağı düğmesine basılırsa, kapak otomatik olarak kapanır.
• Araç, otomatik bagaj kapağı özelliği çalışırken hareket ederse, sistem uyarı sesi verir ve kapak otomatik olarak kapanır. Bu durumda, sistem bir sıkışma fark ederse, otomatik bagaj kapağı fonksiyonu iptal edilir ve kapak kapanmaz. Böyle bir olay gerçekleştiğinde, bagaj kapağını normal prosedürleri izleyerek kapatın.
• Otomatik bagaj kapağı fonksiyonu kullanarak kapağı hemen tekrar açmaya çalışırsanız, uyarı sesi gelir ve kapak tekrar açılmaz. Bagaj kapağını otomatik olarak tekrar açmak için bir süre bekleyin.

▼ Kumanda panelindeki düğme ile çalıştırma

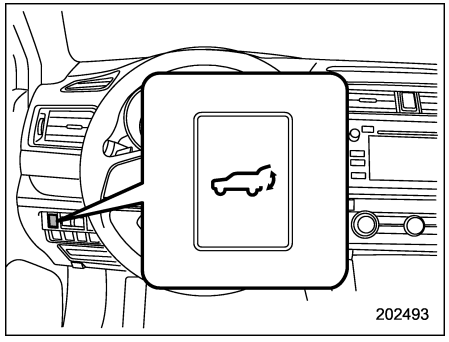

Otomatik bagaj kapağı düğmesi

Bagaj kapağını açmak için:
Kapak kapalıyken otomatik bagaj kapağı düğmesini basılı tutun. Dörtlü flaşörler iki defa yanıp söner. Bagaj kapağı otomatik olarak açılır.

Kapağı yarıda durdurmak için:
Kapak açılırken, otomatik bagaj kapağı düğmesine kısaca basın. Dörtlü flaşörler iki defa yanıp söner. Düğmeye basıldıktan sonra basılı tutulursa, kapak kapanır. Kapak kapalıyken düğmeye kısaca basılırsa, bagaj kapağı tekrar açılabilir.

Bagaj kapağını kapatmak için:
Bagaj kapağı açma düğmesini basılı tutun. Dörtlü flaşörler iki defa yanıp söner. Düğmeye basıldıktan sonra basılı tutulursa, kapak açılır.

NOT

Yukardaki yollar uygulanmasına rağmen bagaj kapağı açılıp kapanamıyorsa, 3 defa kısa bir uyarı sesi verilir.

▼ Giriş anahtarı/Verici üzerindeki düğme ile kullanım

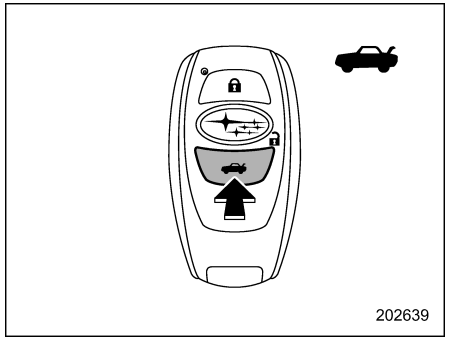

Otomatik bagaj kapağı düğmesi (giriş anahtarlı modellerde)

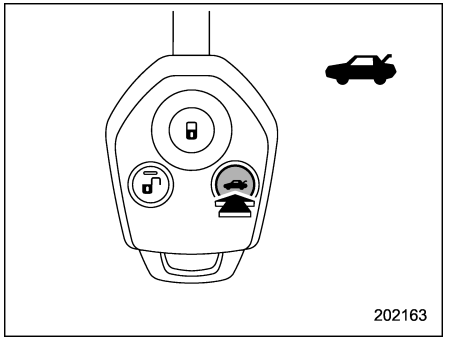

Otomatik bagaj kapağı düğmesi (vericili modellerde)

Bagaj kapağını açmak için:
Kapak kapalıyken otomatik bagaj kapağı düğmesini basılı tutun. Dörtlü flaşörler 4 defa yanıp söner. Bagaj kapağı otomatik olarak açılır.

Kapağı yarıda durdurmak için:
Kapak açılırken, otomatik bagaj kapağı düğmesine kısaca basın. Dörtlü flaşörler iki defa yanıp söner. Düğmeye basıldıktan sonra basılı tutulursa, kapak açılır. Kapak kapalıyken düğmeye kısaca basılırsa, bagaj kapağı tekrar açılabilir.

– DEVAMI DİĞER SAYFADA –

Bagaj kapağını kapatmak için:
Bagaj kapağı açma düğmesini basılı tutun. Dörtlü flaşörler iki defa yanıp söner. Düğmeye basıldıktan sonra basılı tutulursa, kapak açılır.

NOT

• Bagaj kapağı kapatılsa dahi kilitlenmemiş durumda kalır. Aracı terk ederken mutlaka bagaj kapağını kilitleyin.
• Yukardaki yollar uygulanmasına rağmen bagaj kapağı açılıp kapanamıyorsa, 3 defa kısa bir uyarı sesi verilir.

▼ Bagaj kapağındaki düğmeler ile kullanım

Bagaj kapağını açmak için:

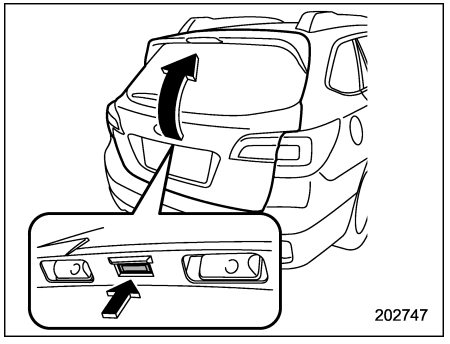

Bagaj kapağı açma düğmesi

1. "Marş düğmeli, anahtarsız giriş sistemi" bulunan modeller için, giriş anahtarını yanınızda bulundurun. "Marş düğmeli, anahtarsız giriş sistemi" bulunmayan modeller için, bagaj kapağının kilidini açın.
2. Bagaj kapalıyken, bagaj kapağı açma düğmesine kısaca basın. Dörtlü flaşörler iki defa yanıp söner. Bagaj kapağı otomatik olarak açılır.

Kapağı yarıda durdurmak için:
Kapak açılırken, belirtilen düğmelerin herhangi birine kısaca basın.
• bagaj kapağı açma düğmesi
• bagaj kapağının yanında bulunan otomatik kapak açma düğmesi

Dörtlü flaşörler iki defa yanıp söner. Düğmeye basıldıktan sonra basılı tutulursa, kapak açılır. Kapak kapalıyken düğmeye kısaca basılırsa, bagaj kapağı tekrar açılabilir.

Bagaj kapağını kapatmak için:

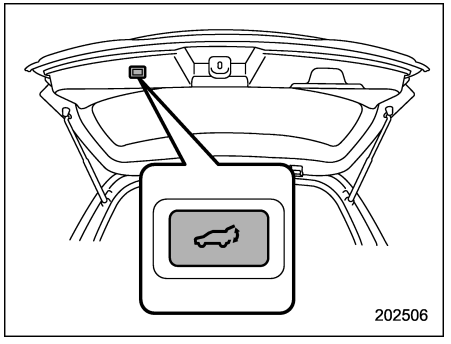

Bagaj kapağının yanında bulunan otomatik kapak açma düğmesi

Bagaj kapağının yan köşesinde bulunan otomatik/bagaj kapağı açma düğmesine kısaca basın. Dörtlü flaşörler iki defa yanıp söner. Düğmeye basıldıktan sonra basılı tutulursa, kapak açılır.

NOT

• Bagaj kapağı kapatılsa dahi kilitlenmemiş durumda kalır. Aracı terk ederken mutlaka bagaj kapağını kilitleyin.
• Yukardaki yollar uygulanmasına rağmen bagaj kapağı açılıp kapanamıyorsa, 3 defa kısa bir uyarı sesi verilir.

▼ Manuel çalışma

NOT

Otomatik bagaj açma fonksiyonu kullanımı tavsiye edilmektedir. Manuel kullanım, fiziksel güç gerektirmektedir.

Otomatik bagaj kapağı aynı zamanda manuel olarak açıp kapayarak kullanılabilir. Daha fazla bilgi için "Manuel bagaj kapağı" ☞ 2-32 konusuna bakın.

▼ Hafıza fonksiyonu

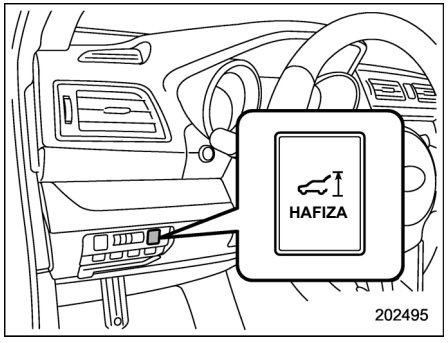

Hafıza düğmesi

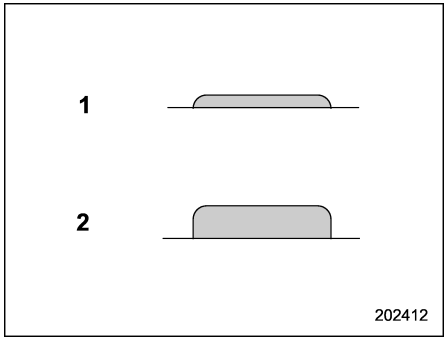

Hafıza düğmesi durumu
1) AÇIK durumda
2) KAPALI durumda

İstediğiniz bagaj kapağı yüksekliği kaydedilebilir.

Bagaj kapağı yüksekliğinin kaydedilmesi:
Kontak düğmesi "kilitli/kapalı" konumdayken, bagaj kapağı yüksekliğinin kaydedilmesi için, şu prosedür uygulanmalıdır.
1. Bagaj kapağını, otomatik bagaj kapağı özelliğini kullanarak açın.
2. Bagaj kapağı istenilen yüksekliğe ulaştığı zaman, otomatik bagaj kapağı fonksiyonunu kullanarak durdurun.
3. Hafıza düğmesine basın ve "Açık" konumuna getirin.

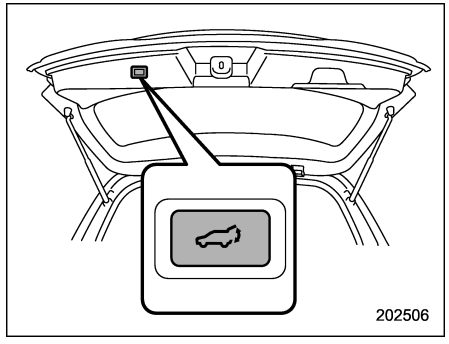

Bagaj kapağının yanında bulunan otomatik kapak açma düğmesi

4. Bagaj kapağı istenilen yükseklikteyken, kapağın yan köşesindeki otomatik bagaj kapağı düğmesine elektronik uyarı sesi gelene

– DEVAMI DİĞER SAYFADA –

kadar basılı tutun, bu işlem sonunda dörtlü flaşörler 3 defa yanar. Elektronik uyarı sesi ve dörtlü flaşör uyarısı, bagaj yüksekliğinin kaydedildiğini doğrular.

NOT

• Kayıtlı yüksekliği değiştirmek için, kayıt düğmesine "kapalı" konuma almak için basın ve kayıt prosedürünü tekrarlayın.
• Kapalı pozisyondan 30 cm ve daha uzak mesafede kayıt işlemi yapmak mümkündür.

Bagaj kapağı yüksekliğinin geri alınması:
Bagaj kapağını açmak ve istenilen yükseklikte durması için, şu prosedürü uygulayın.
1. Hafıza düğmesine basın ve "Açık" konumuna getirin.
2. Herhangi bir otomatik bagaj kapağı açma düğmesine basılı tutun.
Hafıza düğmesi "kapalı" konumdayken herhangi bir otomatik bagaj düğmesine basıldığında, hafıza düğmesini "açık" konumuna getirerek kayıtlı yüksekliğe ulaşmadan istediğiniz yerde durdurabilirsiniz.

NOT

Bagaj kapağı geri fonksiyonu ile açılsa dahi, hafızada bulunan yüksekliğe kadar açılır.

▼ Geri fonksiyonu

⚠ UYARI

- **Geri fonksiyonunu uygularken vücudunuzun herhangi bir yerinin kapağa sıkışmayacağından emin olun. Geri fonksiyonu bir nedenle uygulanamazsa, ciddi yaralanmalara ve kazalara yol açabilir.**
- **Bagaj kapağı kapanmadan yabancı bir madde kapağa sıkışırsa, geri fonksiyonu çalışamaz. Parmaklarınızın ya da vücudunuzun herhangi bir yerinin sıkışmaması için dikkatli olun.**
- **Sıkışan objenin durumu ve şekline bağlı olarak geri fonksiyonu çalışmayabilir. Parmaklarınızın ya da vücudunuzun herhangi bir yerinin sıkışmaması için dikkatli olun.**

⚠ DİKKAT

- **Geri fonksiyonu art arda 3 sefer uygulanırsa, kapağın otomatik açılma ve kapanma fonksiyonu iptal olur ve kapak açılma ve kapanma esnasında birden durur. Otomatik uygulama durduğunda kapağın açılması ya da kapanması, bagaj kapağı yüksekliğine bağlıdır. Bagaj kapağının herhangi bir kişiye ve nesneye çarpmaması için çok dikkatli olun.**
- **Dokunma sensörlerine hasar vermemek için dikkatli olun. Aksi taktirde, geri fonksiyonu çalışmayı durdurabilir.**

Bagaj kapağı otomatik açılma ya da kapanma sırasında herhangi bir kişiye veya eşyaya çarparsa 3 sefer uyarı sesi verilir, daha sonra bagaj kapağı belirtilen şekillerde çalışmaya devam eder.

Bagaj kapağını açarken: Bagaj kapağı otomatik olarak kapanır.

Bagaj kapağı kapanırken: Bagaj kapağı otomatik olarak açılır.

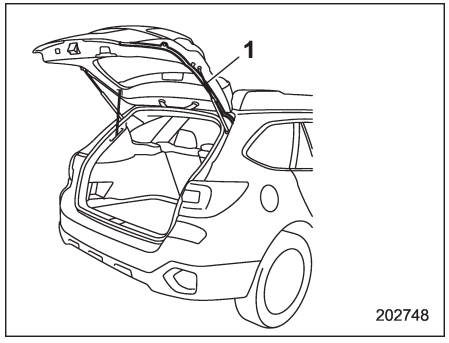

1) Dokunma sensörleri

Dokunma sensörleri bagaj kapağının sol ve sağ kösesinde bulunur. Otomatik bagaj kapağı sistemi çalışırken dokunma sensörleri parmak, eşya gibi bir obje algılarsa, elektronik uyarı sinyali 3 sefer öter ve kapak otomatik olarak açılır.

NOT

Geri fonksiyonu kullanılırken bagaj kapağı açılıyorsa, ya tam olarak açılır ya da hafızaya kaydedilmiş yüksekliğe kadar açılır.

▼ Bagaj kapağı düşüş engelleme özelliği

Elektrikli bagaj kapağı fonksiyonu ile tamamen açılmış konumdayken bagaj kapağı kar vb. ağırlığı nedeniyle alçalırsa, bir uyarı sesi duyulur ve bagaj kapağı düşme önleme fonksiyonu frenleme yaparak bagaj kapağının hızla kapanmasını önler.

NOT

• Bagajın üzerinde kar birikmişse, sadece karı temizledikten sonra otomatik bagaj kapağı fonksiyonunu kullanın.

• Otomatik bagaj kapağı fonksiyonunu kullanarak kapağı açtıktan sonra manuel olarak kapatmaya çalışırsanız, kapak düşüş engelleyici özelliği hızlı bir kapanma saptayarak kapanma işlemini frenler. Bu durumda, bir arıza söz konusu değildir.

Açılır tavan (mevcutsa)

⚠ UYARI

Hiç kimsenin elleri, kolları, başı veya herhangi bir eşyanın açılır tavandan dışarı taşmasına izin vermeyin. Belirtilen durumlar gerçekleşirse ciddi yaralanmalara sebebiyet verir.

- **Araç aniden durursa.**
- **Araç keskin bir şekilde dönerse.**
- **Araç bir çarpışmaya karışırsa.**
- **Vücudun dışarıda bulunan bölümü bir yere sıkışmışsa.**

Uygunsuz davranışlarda, çocukların yaramazlık yapmaları durumunda, ciddi yaralanmaları önlemek için, hiçbir taviz vermeden belirtilen kuralları uygulamak sürücünün sorumluluğudur.

- **Açılır tavanı kapatmadan önce hiç kimsenin ellerinin, kollarının, başının veya her hangi bir eşyanın açılır tavana kazara sıkışmamasına dikkat edin.**
- **Aracı terk etmeden önce emniyet açısından daima kontak anahtarını**

– DEVAMI DİĞER SAYFADA –

kontaktan çıkarın ve araçta tek başına bir çocuğun kalmasına asla izin vermeyin. Bu uyarılara uyulmaması açılır tavanı çalıştıran çocuğun yaralanmasına neden olabilir.

- **Sıkışmayı önleme fonksiyonunun çalışıp çalışmadığını kontrol etmek üzere asla vücudunuzun bir yerini bilerek açılır tavan alanına sokmayın.**

⚠ DİKKAT

- **Açık açılır tavanın kenarına oturmayın.**
- **Yağan kar veya aşırı soğuk hava yüzünden açılır tavan kapalı durumda donmuşsa açılır tavanı çalıştırmayın.**
- **Sıkışma önleme özelliği açılır tavan eğilerek açıldığında çalışmayacaktır. Açılır tavanı aşağıya indirmeden önce emniyetli olduğuna emin olun.**

Açılır tavan sadece kontak anahtarı "ON" (AÇIK) konumundayken çalışır.

■ Açılır tavan düğmeleri

Açılır tavanın eğilerek ve kayarak açılma özelliği bulunmaktadır.

▼ Açılır tavanın yatırılması

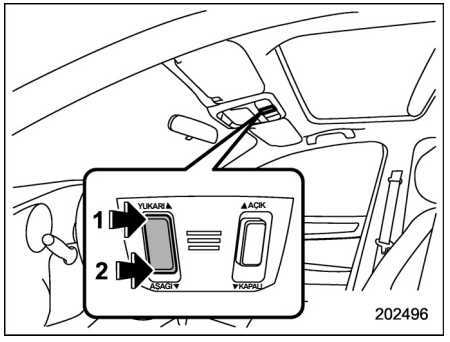

"Yukarı/Aşağı" düğmesi
1) Yükseltilmesi
2) Alçaltılması

Kalkarak açılma işlemi açılır tavan sadece tamamen kapalıyken gerçekleşir. İndirme işlemiyse, açılır tavan kaldırılmış durumdayken kullanılabilir.

Açılır tavanı kaldırarak açmak için "KALDIRMA/İNDİRME" düğmesinin ÜST kısmına basın.
Açılır tavanı kaldırarak kapatmak için "KALDIRMA/İNDİRME" düğmesinin ALT kısmına basın.

Açılır tavan tam olarak açıldıktan veya kapandıktan sonra düğmeyi bırakın.

Düğmeye gereksiz olarak sürekli basılması açılır tavanın hasar görmesine neden olabilir.

▼ Kayan açılır tavan

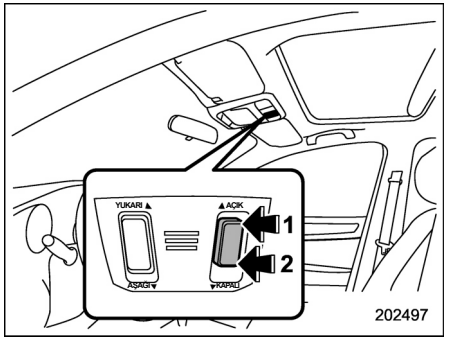

"Açma/kapama" düğmesi
1) Açık
2) Kapama

"OPEN/CLOSE" (AÇIK/KAPALI) düğmesinin arka tarafına basarak açılır tavan açılabilir. Güneşlik de açılır tavanla birlikte açılacaktır. Açılır tavan, tamamen açık konumuna yaklaşık 7 cm mesafedeyken duracaktır. Açılır tavanı tamamen açmak için düğmeye tekrar basın. "OPEN/CLOSE" (AÇIK/KAPALI) düğmesinin arka tarafına basarak açılır tavan kapatılabilir.
Açılır tavanı açarken veya kapatırken istediğiniz mesafede durdurmak için düğmenin ön veya arka kısmına basın.

Aracın yıkanması veya yağmur sonrasında açılır tavanı açmadan önce aracın içine su girmemesi için cam üzerindeki damlaları temizleyin.

▼ Sıkışmayı önleme fonksiyonu

Açılır tavan, kapanma sırasında cam ile aracın tavanı arasına bir nesnenin sıkıştığını algılarsa, bulunduğu konumdan tam açık konuma hareket eder ve sonra durur. Sıkışma önleme fonksiyonu ayrıca hiçbir şey sıkışmamış olsa dahi açılır tavana gelen şiddetli bir darbeye karşı da tepki verebilir.

⚠ DİKKAT

Bu fonksiyonun çalışıp çalışmadığını asla elinizi, parmaklarınızı veya başka bir uzvunuzu kullanarak test etmeyin.

■ Güneşlik

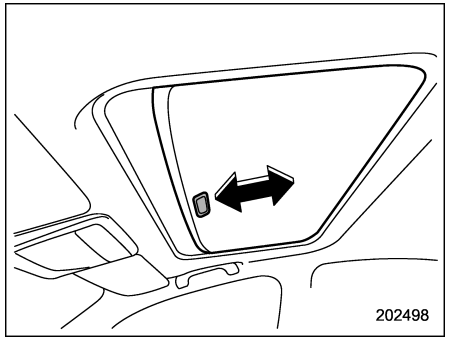

Açılır tavan kapalıyken güneşlik öne veya arkaya doğru kaydırılabilir.
Açılır tavan açılırken güneşlik de arkaya kayar.

Göstergeler ve kontroller

Kontak anahtarı (marş düğmesi sistemi olmayan modeller)....3-3

- **KİLİTLEME....3-3**
- **ACC....3-4**
- **AÇIK (ON)....3-4**
- **MARŞ....3-4**
- **Anahtar kontakta uyarı sinyali (mevcutsa)....3-4**
- **Kontak lambası....3-4**

Marş düğmesi (marş düğmesi bulunan modeller).....3-5

- **Güvenlik önlemleri....3-5**
- **Marş düğmesi sistemi için çalışma aralığı....3-5**
- **Kontağın açılması/kapatılması....3-6**
- **Giriş anahtarı düzgün çalışmadığında....3-7**

Dörtlü flaşörler....3-8

Gösterge ve sayaçlar....3-8

- **Gösterge tablosu aydınlatması....3-8**
- **Kontak anahtarına bağlı olarak devreye giren gösterge/sayaç ibresi hareketi fonksiyonunun iptal edilmesi....3-8**
- **Hız göstergesi....3-8**
- **Kilometre sayacı....3-9**
- **Çift mesafe sayacı....3-9**
- **Devir göstergesi....3-10**
- **Yakıt göstergesi....3-10**
- **Sıcaklık göstergesi....3-11**
- **ECO göstergesi....3-12**

Uyarı ve gösterge lambaları....3-12

- **Emniyet kemeri uyarı lambası ve sinyali....3-13**
- **Arka emniyet kemeri gösterge lambası (mevcutsa)....3-14**
- **SRS hava yastığı sistemi uyarı lambası....3-15**

Kapıların kilitlenmesi ve kilidin açılması....2-21

Ön yolcu tarafı ön hava yastığı AÇIK ve KAPALI göstergeleri (mevcutsa)....3-15

Arıza gösterge lambası (Motor lambasını kontrol edin)....3-16

Şarj uyarı lambası....3-16

Yağ basıncı uyarı lambası....3-17

Düşük motor yağı seviyesi uyarı lambası....3-17

Otomatik şanzıman yağı sıcaklığı uyarı lambası (CVT modeller)....3-17

Düşük lastik basıncı uyarı lambası (mevcutsa)....3-18

ABS uyarı lambası....3-19

Araç Dinamiği Kontrolü uyarı lambası/Araç Dinamiği Kontrolü çalışma lambası....3-20

Araç Dinamiği Kontrolü KAPALI gösterge lambası....3-21

Fren sistemi uyarı lambası (kırmızı)....3-21

Elektronik park freni uyarı lambası (sarı)....3-22

Elektronik park freni uyarı lambası....3-23

Yokuşta Kalkış gösterge lambası....3-23

Direksiyon desteği uyarı lambası....3-23

Yakıt filtresi uyarı lambası (dizel motorlu modeller)....3-24

Düşük yakıt seviyesi uyarı lambası....3-24

Ön cam yıkama suyu uyarı lambası....3-24

Kapı açık uyarı lambası....3-24

Dört Tekerlekten Çekiş uyarı lambası (CVT modeller)....3-25

Otomatik far yükseklik ayarı uyarı lambası (LED farlı modeller)....3-25

LED far uyarı lambası (LED farlı modeller)....3-25

Marş düğmeli anahtarsız giriş sistemi sesli uyarıları ve uyarı göstergesi (mevcutsa)....3-25

İmmobilizer gösterge lambası....3-30
SI-DRIVE gösterge lambası (benzinli modeller)....3-31
Vites konumu göstergesi....3-31
Dönüş sinyali gösterge lambaları....3-32
Uzun huzme gösterge lambası....3-32
Hız sabitleme sistemi göstergesi....3-32
Hız sabitleme sistemi ayar göstergesi....3-32
Far gösterge lambası....3-33
Ön sis lambası gösterge lambası....3-33
Arka sis lambası gösterge lambası (mevcutsa)....3-33
X modu göstergesi (mevcutsa)....3-33
Yokuş inme kontrolü göstergesi (mevcutsa)....3-33
Ön ısıtma gösterge lambası (dizel motorlu modeller)...3-33
Dizel partikül filtresi gösterge lambası (dizel motorlu modeller)....3-33
Aşırı devir uyarı lambası (sarı) (MT dizel motorlu modeller)....3-34
Otomatik Start/Stop uyarı lambası/Otomatik Start/Stop KAPALI gösterge lambası (sarı) (mevcutsa)....3-34
Otomatik Start/Stop gösterge lambası (yeşil) (mevcutsa)....3-35

Bilgi ekranı....3-35

Saat....3-35
Klima kontrol modu göstergeleri....3-36
Dış ortam sıcaklık göstergesi....3-36

Çoklu bilgi ekranı....3-37

Temel çalışma....3-38
Hoş Geldiniz ve Güle Güle ekranı....3-38
Uyarı ekranı....3-38
Temel ekranlar....3-39
Menü ekranları....3-42

Aydınlatma kontrol düğmesi....3-47

Farlar....3-47
Uzun/kısa far seçme (far düğmesi)....3-49
Selektör....3-50
Gündüz sürüş lambası sistemi (mevcutsa)....3-50

Sinyal kolu....3-50

Tek dokunuş şerit sinyali....3-51

Gösterge tablosu aydınlatma kontrolü....3-51

Otomatik far huzmesi ayarı iptali....3-51

Far yükseklik ayarı (mevcutsa)....3-52

Otomatik far yükseklik ayarı (LED farlı modeller)....3-52
Manuel far yükseklik ayarı (LED farı bulunmayan modeller, mevcutsa)....3-52

Sis farı düğmesi....3-55

Ön sis farı düğmesi....3-55
Arka sis lambası düğmesi (mevcutsa)....3-56

Cam sileceği ve yıkayıcısı....3-57

Ön cam silecek ve yıkayıcı düğmesi....3-59
Arka cam silecek ve yıkayıcı düğmesi (Outback)....3-62

Rezistans ve buz çözücü....3-63
Far yıkayıcısı (mevcutsa)....3-65
Aynalar....3-66

Dikiz aynası....3-66
Yan aynalar....3-66

Yükseklik/derinlik ayarlı direksiyon....3-68
Korna....3-68

Kontak anahtarı (marş düğmesi sistemi olmayan modeller)

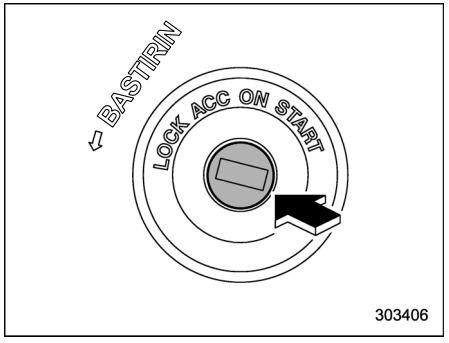

Kontak anahtarının dört konumu vardır: LOCK (KİLİTLİ), ACC (AKSESUAR), ON (AÇIK) ve START (MARŞ).

⚠ UYARI

- **Araç sürülmekte veya çekilmekteyken asla kontak anahtarını "LOCK" (KİLİT) konumuna getirmeyin;, bu durum direksiyonu kilitleyerek direksiyon hakimiyetinizi engeller. Ayrıca motor durdurulduğu zaman direksiyon hakimiyeti her zamankinden daha fazla güç gerektirir.**
- **Aracı terk etmeden önce emniyet açısından daima kontak anahtarını kontaktan çıkarın ve araçta tek başına bir çocuğun kalmasına asla izin vermeyin. Buna uyulmaması çocuğun veya başkalarının yaralanmalarına neden olabilir. Çocuklar elektrikli camları veya başka kontrolleri çalıştırabilirler ve hatta aracı hareket ettirebilirler.**

⚠ DİKKAT

Anahtarınızı büyük bir anahtarlığa takmayın. Sürüş esnasında dizinize çarparak anahtarın "ON" konumundan "ACC" ya da "LOCK" konumuna geçmesine ve motorun durmasına sebep olabilir.

NOT

• Motor çalışmıyorken, kontağı "LOCK" konumunda tutun.
• Kontak anahtarı "ON" veya "ACC" konumundayken elektrikli cihazların uzun süre kullanımı akünün boşalmasına neden olabilir.
• Kontak anahtarı "LOCK" konumundan "ACC" konumuna alınamıyorsa, kontağı çevirirken direksiyonu hafifçe sola ve sağa doğru çevirin.

■ KİLİTLEME

Anahtar sadece bu konumda takılabilir veya çıkarılabilir. Anahtarı çıkardığınız zaman kontak direksiyonu kilitler. Anahtarı çevirmekte zorlanıyorsanız, direksiyonu sağa ve sola doğru hafifçe çevirin.

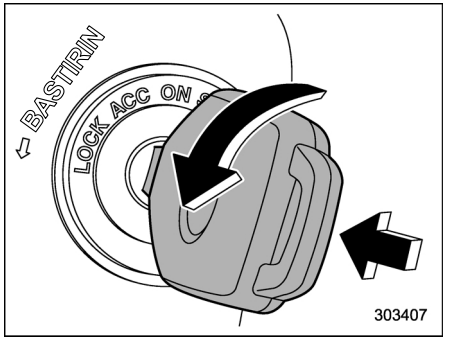

Anahtar sadece, bir taraftan bastırılıp bir taraftan çevriliyorken (tüm modellerde geçerlidir) ve vites kolu "P" konumundayken (CVT şanzımanlı modeller) "ACC" konumundan "LOCK" (Kilitli) konumuna getirilebilir.

– DEVAMI DİĞER SAYFADA –

■ ACC
Bu konumda elektrikli aksesuarlar (radyo, aksesuar elektrik çıkışı, vb.) kullanılabilir.

■ AÇIK (ON)
Bu, motor çalışmaya başlatıldıktan sonraki normal çalışma konumudur.

■ MARŞ
Kontak anahtarı bu konumdayken motor çalıştırılabilir. Marş dinamosu çalıştırmak için motoru çevirir. Anahtar serbest bırakıldığında (motor çalışmaya başlatıldıktan sonra) kontak anahtarı otomatik olarak "ON" (AÇIK) konumuna gelir.

⚠ DİKKAT

Motor çalışmaktayken kontak anahtarını "START" (MARŞ) konumuna getirmeyin.

Aracınız immobilizer sistemi ile donatılmış olduğundan, kodlanmış anahtarınız ile motoru çalıştıramazsanız, anahtarı çıkarın (bu anda immobilizer gösterge lambası yanıp söner); daha sonra kontak anahtarını takın ve "START" konumuna çevirin ve motoru yeniden çalıştırmayı deneyin.

NOT
Motor aşağıdaki durumlarda çalıştırılamayabilir.

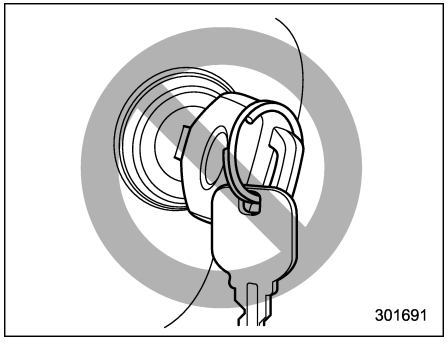

• Anahtar başka bir anahtara ya da metal bir anahtarlığa temas ediyorsa.

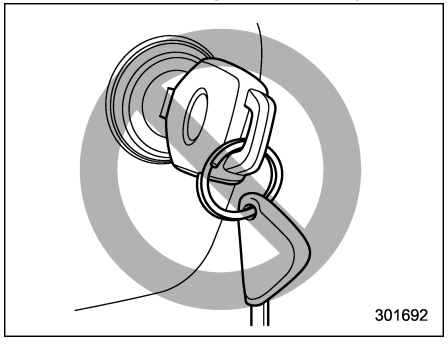

• Kontak anahtarı immobilizer vericisi içeren başka bir anahtarın yakınındaysa.
• Anahtar başka bir vericinin yakınındaysa veya vericiye temas ediyorsa.

■ Anahtar kontakta uyarı sinyali (mevcutsa)
Sesli uyarı, sürücü kapısı açıldığında ve kontak anahtarı "LOCK" veya "ACC" konumlarındayken çalışır.
Uyarı sinyali aşağıdaki koşullarda durur.
• kontak anahtarı "ON" konumuna alındığında
• kontak anahtarı kontaktan çıkarıldığında
• sürücü kapısı kapatıldığında

■ Kontak lambası
Sürücü kapısı açıldığında veya uzaktan kumanda ile sürücü kapısının kilidi açıldığında, kontağa erişimi kolaylaştırmak için kontak otomatik olarak aydınlatılır.

Lamba yaklaşık 30 saniye süreyle yanar ve aşağıdaki koşullar gerçekleştiğinde kademeli olarak söner.
• sürücü kapısı kapatıldığında
• uzaktan anahtarsız giriş sistemi vericisi kullanılarak kapılar açıldığında

Lamba aşağıdaki durumlarda kademeli biçimde söner.
• kontak anahtarı "ON" konumuna alındığında
• uzaktan anahtarsız giriş sistemi vericisi kullanılarak kapılar kapatıldığında

Marş düğmesi (marş düğmesi bulunan modeller)

■ Güvenlik önlemleri

"Güvenlik önlemleri" ☞ 2-8 konusuna bakın.

■ Marş düğmeli sistem için çalışma menzili

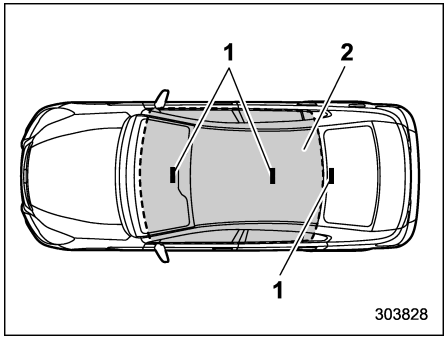

Sedan
1) Anten
2) Çalışma menzili

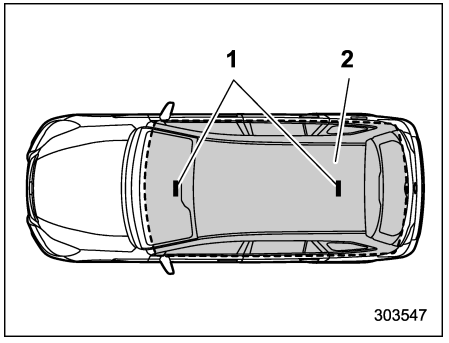

Outback
1) Anten
2) Çalışma menzili

NOT

• Aracın içerisindeki antenlerin çalışma bölgesi içerisinde giriş anahtarı tespit edilmezse, marş düğmesi ve motor çalıştırılamaz.
• Giriş anahtarı aracın dışında olsa dahi, cama çok yakın bir yere koyulursa motor çalışabilir.
• Giriş anahtarını aşağıdaki yerlerde bırakmayın. Marş düğmesi ve motor çalıştırılamaz.
– Gösterge tablosu üzerinde

– DEVAMI DİĞER SAYFADA –

– Zeminde
– Torpido gözünün içinde
– Kapı ceplerinin içinde
– Arka koltuk üstünde
– Arka rafta (Sedan)
– Bagaj içinde (Sedan)
– Bagaj bölmesinin köşesinde (Outback)

• Marş düğmesi kullanılırken, giriş anahtarı pilinin tükenmiş olması durumunda "Giriş anahtarı - giriş anahtarı düzgün çalışmazsa" ☞ 9-29 konusunda açıklanan prosedürü uygulayın. "Giriş anahtarı pilinin değiştirilmesi" ☞ 11-61 konusuna bakın.

■ Kontağın açılması/kapatılması

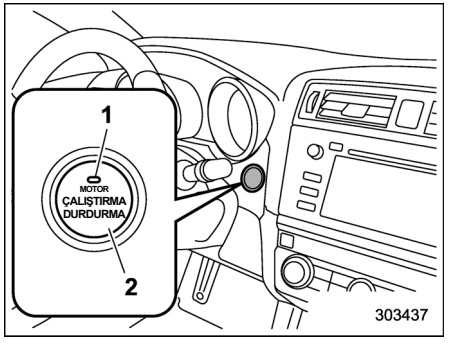

Soldan direksiyonlu modeller
1) Çalışma göstergesi
2) Marş düğmesi

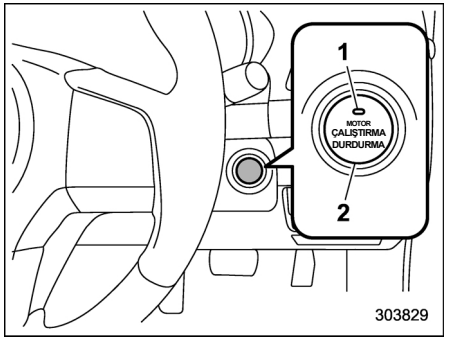

Sağdan direksiyonlu modeller
1) Çalışma göstergesi
2) Marş düğmesi

Marş düğmesine her basıldığında kontak sırayla açılır veya kapatılır.
1. Giriş anahtarını yaklaştırın ve sürücü koltuğuna oturun.
2. Vites kolunu boşa (MT modeller) veya "P" konumuna getirin (CVT modeller).
3. Debriyaj pedalına (MT modeller) veya fren pedalına (CVT modeller) basmadan marş düğmesine basın. Düğmeye her basıldığında, kontak “OFF” (KİLİT), “ACC” (Aksesuar), “ON” (AÇIK) ve “OFF” (KAPALI) sırasıyla değişir. Motor durdurulduğunda ve marş düğmesi “ACC” (Aksesuar) veya “ON” (AÇIK) konumundayken, marş düğmesi üzerindeki çalışma göstergesi turuncu renkte yanar.

Güç durumu	Gösterge rengi	Kullanım
KAPALI	Devre dışı	Güç devre dışıdır.
ACC	Turuncu	Kullanılabilecek sistemler: ses ve aksesuar güç çıkışı.
AÇIK (ON)	Turuncu (motor çalışmıyorken)	Tüm elektrik sistemler kullanılabilir.
	Devre dışı (motor çalışıyorken)	

⚠ DİKKAT

- **Marş düğmesinin "ON" veya "ACC" konumunda çok uzun süre bırakılması, araç aküsünün boşalmasıyla sonuçlanabilir.**
- **Marş düğmesinin üzerine içecek vs. dökmeyin. Arızaya sebep olabilir.**
- **Marş düğmesine yağlı veya kirli ellerle dokunmayın. Arızaya sebep olabilir.**
- **Marş düğmesi düzgün bir şekilde çalışmıyorsa, kullanmayı durdurun. Bu konuda hemen bir SUBARU servisi ile temas kurmanızı tavsiye ediyoruz.**
- **Marş düğmesi, ön göğüs aydınlatması açıldığında dahi yanmazsa, aracınızı bir SUBARU servisinde kontrol ettirmenizi tavsiye ederiz.**
- **Araç sıcak güneş ışınları altında çok uzun süre bırakıldıysa, marş düğmesinin yüzeyi ısınabilir. Kendinizi yakmamaya dikkat edin.**

NOT

ÅCVT kanzēmanlēmodellerde, vites kolu "P" konumundan farklībir konumdayken marк d¿Î mesi "OFF" konumuna getirilemez.
ÅMarк d¿Î mesini - alēktīrēken, sonuna kadar basēn.
ÅMarк d¿Î mesine kēsa basīldēsa, g¿- devreye girmeyebilir veya devreden - ēkmayabilir.
ÅMarк d¿Î mesinin ¿zerindeki gº sterge d¿Î meye basīldīğ ēnda yeкil renkle yanēyorsa, direksiyon kilitlidir. Bu durum ger- eklektiÎ inde, direksiyonu saÎ a sola dº nd¿rerek marк d¿Î mesine basēn.

Ɛ Ak¿n¿n boкalmasēnēº nleme fonksiyonu

Marş düğmesi yaklaşık 1 saat boyunca "ON" veya "ACC" konumunda bırakıldıktan sonra, akünün bitmesini önlemek için otomatik olarak "OFF" (KAPALI) konumuna geçer. (CVT modellerde, bu fonksiyon vites kolu "P" konumundayken devreye girer.)

■ Giriş anahtarı düzgün çalışmadığında

"Giriş anahtarı - giriş anahtarı düzgün çalışmazsa" ☞ 9-29 konusuna bakın.

Dörtlü flaşörler

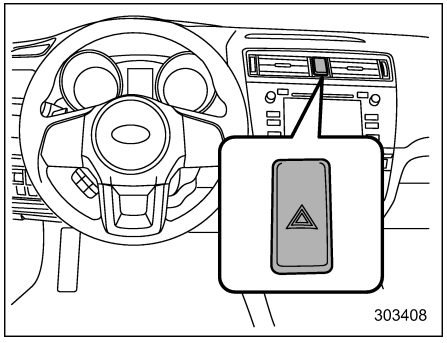

Dörtlü flaşörler, acil durumlarda aracınızı park etmek zorunda kaldığınızda diğer sürücüleri uyarmak için kullanılır. Dörtlü flaşörler, kontak anahtarı hangi konumda olursa olsun çalışır.

Dörtlü flaşörleri yakmak için ön göğüsteki dörtlü flaşör düğmesine basın. Kapatmak için düğmeye tekrar basın.

NOT

Dörtlü flaşörler çalışıyorken dönüş sinyalleri çalışmaz.

Gösterge ve sayaçlar

NOT

Gösterge tablosundaki bazı gösterge ve sayaçlarda LCD ekran kullanılır. Polarize gözlük takıyorsanız, göstergedeki yazıları görmekte zorlanabilirsiniz.

■ Gösterge tablosu aydınlatması

Kontak anahtarı "ON" (AÇIK) konumuna getirildiğinde, gösterge tablosunun çeşitli kısımları aşağıdaki sırayla aydınlatılmaya başlar.

1. Uyarı lambaları, gösterge lambaları, gösterge ibreleri, sayaç ibreleri ve LCD ekranlar yanar.
2. Gösterge ve sayaç ibrelerinden her biri MAX konumunu gösterir.
3. Gösterge ve sayaç ibrelerinden her biri MIN konumunu gösterir.
4. Sayaç ve göstergelerdeki kadranlar yanar.
5. Normal aydınlatmalar yanar (sürüş için).

NOT

Bu işlemler, kontak anahtarını hızla marş konumuna çevirmeniz durumunda gerçekleşmeyebilir. Bu bir arıza değildir.

■ Kontak anahtarına bağlı olarak devreye giren gösterge/sayaç ibresi hareketi fonksiyonunun iptal edilmesi

Kontak anahtarı "ON" konumuna getirildiğinde devreye giren gösterge ibreleri ile sayaç ibrelerinin hareketini aktif hale getirmek veya devre dışı bırakmak mümkündür. Detaylı bilgi için, "Gösterge İlk Hareketi" ☞ 3-45 konusunda açıklanan prosedürleri gerçekleştirin.

■ Hız göstergesi

Hız göstergesi aracın hızını gösterir.

▼ Hız uyarı sinyali (mevcutsa)

Hız yaklaşık 120 km/h değerini aştığı zaman bir uyarı sinyali duyulur.

■ Kilometre sayacı

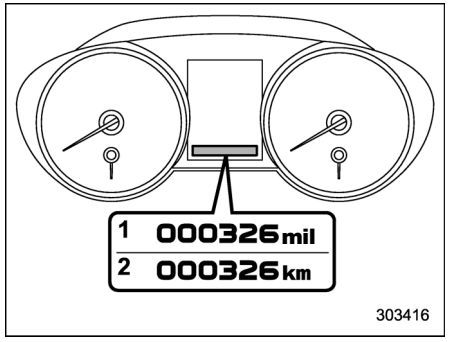

1) İngiltere modelleri
2) İngiltere modelleri hariç

Kontak anahtarı "ON" konumundayken kat edilen mesafeyi gösterir.
Aracın toplam kat ettiği mesafeyi gösterir.

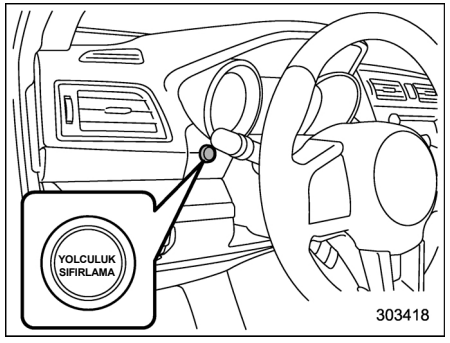

Mesafe sayacı sıfırlama düğmesi

Kontak anahtarı "LOCK/OFF" (KİLİTLİ/KAPALI) veya "ACC" (Aksesuar) konumundayken kilometre sıfırlama düğmesine basarsanız mesafe sayacı/sıfırlanabilir mesafe sayacı gösterilir.
Kilometre sıfırlama düğmesine mesafe sayacı/sıfırlanabilir mesafe sayacının gösterilmeye başlamasından itibaren 10 saniye içerisinde basmazsanız mesafe sayacı/sıfırlanabilir mesafe sayacı söner.
Ayrıca, mesafe sayacı/sıfırlanabilir mesafe sayacının gösterilmeye başladıktan sonraki 10 saniye içerisinde sürücü kapısını açıp kapatırsanız mesafe sayacı/sıfırlanabilir mesafe sayacı söner.

■ Çift mesafe sayacı

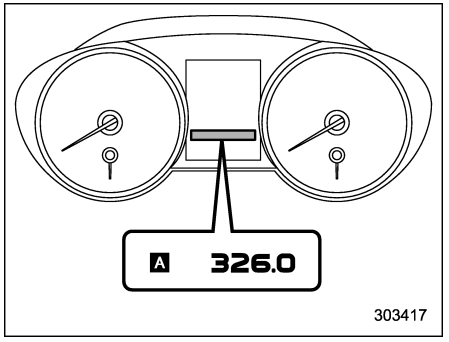

Kontak anahtarı "ON" konumundayken iki adet mesafe sayacı gösterir.
Mesafe sayacı, en son sıfırlamanızdan bu yana aracın yaptığı kilometreyi gösterir.

– DEVAMI DİĞER SAYFADA –

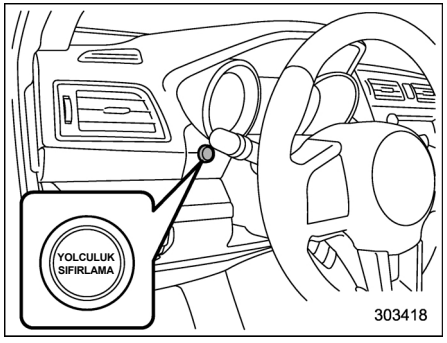

Mesafe sayacı sıfırlama düğmesi

Kontak anahtarı "LOCK/OFF" (KİLİTLİ/ KAPALI) veya "ACC" (Aksesuar) konumundayken kilometre sıfırlama düğmesine basarsanız mesafe sayacı/sıfırlanabilir mesafe sayacı gösterilir. Mesafe sayacı/sıfırlanabilir mesafe sayacı gösteriliyorken, sıfırlanabilir mesafe sayacı A ve sıfırlanabilir mesafe sayacı B arasında seçim yapabilirsiniz. Kilometre sıfırlama düğmesine mesafe sayacı/sıfırlanabilir mesafe sayacının gösterilmeye başlamasından itibaren 10 saniye içerisinde basmazsanız mesafe sayacı/sıfırlanabilir mesafe sayacı söner.
Ayrıca, mesafe sayacı/sıfırlanabilir mesafe sayacının gösterilmeye başladıktan sonraki 10 saniye içerisinde sürücü kapısını açıp kapatırsanız mesafe sayacı/sıfırlanabilir mesafe sayacı söner.
Gösterge, kilometre sıfırlama düğmesine basılarak aşağıdaki çizimde gösterildiği şekilde değiştirilebilir.

A ⟷ B

Sıfırlanabilir mesafe sayacını sıfırlamak için düğmeye basarak göstergeyi A veya B sıfırlanabilir mesafe sayacı moduna getirin ve sonra da düğmeye 2 saniyeden daha uzun süre basın.

⚠ DİKKAT

Güvenliğiniz açısından sürüş sırasında göstergenin fonksiyonunu değiştirmeye kalkışmayınız, zira bir kazaya yol açabilirsiniz.

NOT

Gösterge grubu ile akü arasındaki bağlantı, aracın servise girmesi veya sigortanın değiştirilmesi gibi bir nedenle kesilmişse sıfırlanabilir mesafe sayacındaki kaydedilmiş bilgiler silinir.

■ Devir göstergesi

Devir göstergesi motor devrini dakikada bin devir cinsinden gösterir.

⚠ DİKKAT

Motoru devir saatinin ibresi kırmızı bölgedeyken çalıştırmayın. Bu aralıkta yakıt enjeksiyonu, motorun aşırı devir yapmasını önlemek için motor kontrol modülü tarafından kesilir. Motor devri kırmızı bölgenin altına düşürüldüğü zaman motor tekrar normal çalışmaya başlar.

NOT

Motoru/şanzımanı korumak içim, vites kolu "P" veya "N" konumundayken (CVT şanzımanlı modeller) veya manuel şanzımanlı modellerde boş konumdayken motoru korumak için, gaz pedalına sert şekilde basılsa dahi motor devrini artırmayacak şekilde motor kontrol edilir.

■ Yakıt göstergesi

⚠ DİKKAT

Dizel motorlu modellerde depoya dizel yakıt doldurun. Dizel yakıt

hakkında bilgi almak için "Dizel motorun yakıt gereksinimleri" ☞ 7-3 konusuna bakın.

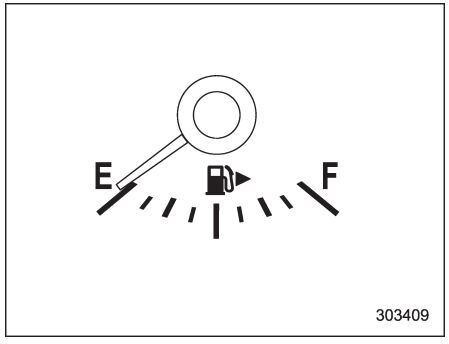

Yakıt göstergesi depoda kalan yakıtın yaklaşık miktarını gösterir. Kontak anahtarı “LOCK”/“OFF” veya “ACC” konumundayken, yakıt deposunda yakıt bulunsa dahi yakıt göstergesi “E” işaretini gösterir.

Depodaki yakıtın seviyesinin değişmesi nedeniyle yakıt göstergesi ibresi frenlerken, viraj alırken veya hızlanırken hafifçe oynayabilir.

Kontak anahtarı “LOCK”/“OFF” veya "ACC" konumundayken kilometre sıfırlama düğmesine basarsanız yakıt göstergesi yanacak ve ibre, depoda kalan yakıt miktarını gösterecektir.

Yakıt göstergesindeki ibre, depoda kalan yakıt miktarını gösterirken, (a) 10 saniye içerisinde kilometre sıfırlama düğmesine basmazsanız veya (b) sürücü kapısını açıp kapatırsanız yakıt göstergesinin ibresi "E" konumuna düşer ve ibre söner.

NOT

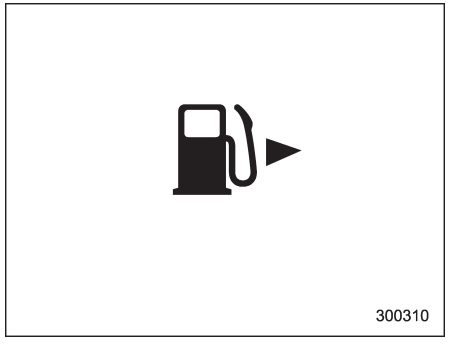

Yakıt göstergesinde " ▶ " işareti göreceksiniz.
Bu işaret yakıt deposunun aracın sağında olduğunu hatırlatır.

■ Sıcaklık göstergesi

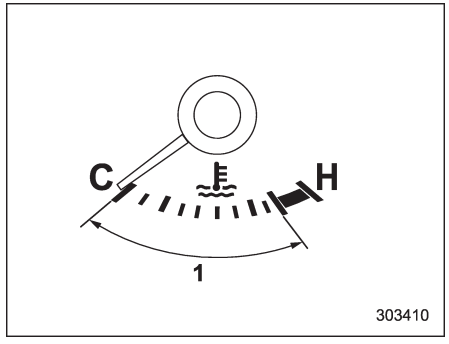

1) Normal çalışma aralığı

Sıcaklık göstergesi kontak anahtarı "ON" (AÇIK) konumundayken motor soğutma suyunun sıcaklığını gösterir.

Motor soğutma suyu sıcaklığı, ortamın sıcaklığı ve sürüş şartlarına bağlı olarak değişim gösterir.

Sıcaklık göstergesinin ibresi aralığın ortalarına yaklaşıncaya kadar aracınızı ortalama bir hızda sürmenizi tavsiye ederiz. Motor soğutma suyu bu sıcaklıktayken, motor en ideal haliyle çalışır. Motor tam olarak ısınmamışken yüksek devirde kullanımdan kaçının.

– DEVAMI DİĞER SAYFADA –

⚠ DİKKAT

İbre normal çalışma aralığının dışına çıkarsa aracı mümkün olan en kısa süre içerisinde emniyetli bir şekilde durdurun.
"Motorun aşırı ısınması" konusuna bakın ☞ 9-24.

■ ECO göstergesi

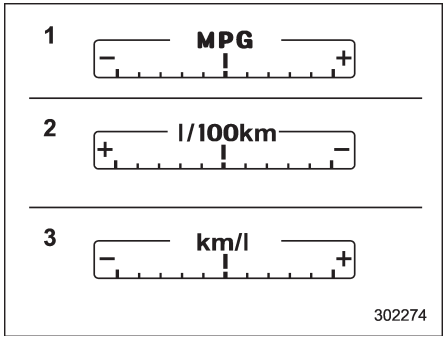

ECO göstergesi ortalama yakıt tüketimi ile geçerli olan yakıt tüketimi arasındaki farkı gösterir.

ECO göstergesi, anlık yakıt tüketimini gösterilen tabloya göre belirtir.

Gösterilen birim	İbre konumu	
	"+" taraf	"-" taraf
MPG	Daha iyi	Daha kötü
km/l		
l/100km	Daha kötü	Daha iyi

NOT

• ECO göstergesi yaklaşık bir değer gösterir.
• Sıfırlanabilir mesafe sayacı sıfırlandıktan sonra, ortalama yakıt tüketim oranı, araç 1 km sürülene kadar gösterilmez. Bu zamandan önce, ECO göstergesi de çalışmaz.

Uyarı ve gösterge lambaları

Uyarı ve gösterge lambalarının bir çoğu anlık yanar ve sonra kontak anahtarı ilk defa "ON" konumuna getirildiği zaman söner. Bu sayede ampullerin çalışıp çalışmadığı kontrol edilebilir.
Park frenini devreye sokun ve kontak anahtarını "ON" (AÇIK) konumuna getirin. Sistem kontrolü yaparken, aşağıdaki lambalar yanar ve bir kaç saniye sonra veya motor çalıştırıldıktan sonra söner.

- : Emniyet kemeri uyarı lambası (Sürücü emniyet kemerini bağladığında emniyet kemeri uyarı lambası söner.)
- : Ön yolcu emniyet kemeri uyarı lambası (mevcutsa) (Ön koltukta oturan yolcu emniyet kemerini bağladığında emniyet kemeri uyarı lambası söner.)
- AWD : Dört Tekerlekten Çekiş uyarı lambası (CVT modeller)
- : Hidrolik direksiyon sistemi uyarı lambası
- : SRS hava yastığı sistemi uyarı lambası
- : Arıza gösterge lambası (Motor ayarlarını kontrol ettirin)
- : Şarj uyarı lambası

: Yağ basıncı uyarı lambası

: Düşük motor yağı seviyesi uyarı lambası

: Otomatik şanzıman yağı sıcaklığı uyarı lambası (CVT modeller)

: ABS uyarı lambası

: Fren sistemi uyarı lambası (kırmızı)

: Elektronik park freni uyarı lambası (sarı)

: Yokuşta Kalkış gösterge lambası

: Düşük yakıt seviyesi uyarı lambası

: Düşük lastik basıncı uyarı lambası (mevcutsa)

: Araç Dinamiği Kontrolü uyarı lambası/Araç Dinamiği Kontrolü çalışma lambası

: Araç Dinamiği Kontrolü KAPALI gösterge lambası

: Ön ısıtma gösterge lambası (dizel motorlu modeller)

: Yokuş inme kontrolü göstergesi (mevcutsa)

Lambalardan herhangi bir tanesi yanmazsa ampulün patlamış olduğunu veya ilgili sistemde bir arıza olduğunu gösterir. Onarım için yetkili bir SUBARU servisine başvurmanızı tavsiye ederiz.

■ Emniyet kemeri uyarı lambası ve sinyali

NOT

Emniyet kemeri uyarı sistemi aşağıda tarif edildiği gibi çalışmıyorsa, arızalı olabilir. Sistemi en yakın SUBARU servisine kontrol ettirmenizi ve gerekiyorsa onarılmasını sağlamanızı öneriyoruz.

▼ Sürücü koltuğu emniyet kemeri uyarısı

Aracınızın sürücü koltuğu için bir emniyet kemeri uyarı sistemi bulunmaktadır.

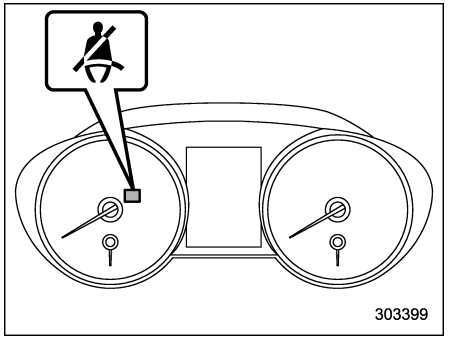

Sürücü uyarı lambası

Cihaz, kontak anahtarı "ON" (AÇIK) konumuna getirildiğinde sürücüye emniyet kemerini takmasını hatırlatmak amacıyla gösterge tablosundaki uyarı lambasının yanmasını sağlar.

Araç, sürücü emniyet kemeri bağlanmamış bir şekilde yaklaşık 20 km/h altında bir hızla hareket ediyorsa, uyarı lambası sürekli yanar.
Araç, sürücü emniyet kemeri bağlanmamış bir şekilde yaklaşık 20 km/h hıza ulaşırsa, uyarı lambası 1 saniyelik aralıklarla 5 saniye boyunca sürekli yanıp sönmeye başlar. Aynı zamanda, 1 saniyelik aralıklarla 5 saniye boyunca sürekli bir sesli uyarı duyulacaktır.
Emniyet kemeri bu süre zarfında bağlanırsa, uyarı lambası sönecek ve sinyal sesi derhal kesilecektir.
Bu durum yaklaşık 108 saniye kadar devam edecektir. 108 saniyelik sürenin sonunda sürücü emniyet kemeri hala bağlanmamışsa, uyarı lambası yanıp sönme işlemini durduracak ve sinyal sesi kesilecektir. Ancak, uyarı lambası/ lambaları, emniyet kemerleri bağlanmadığı müddetçe yanık kalacaktır.

– DEVAMI DİĞER SAYFADA –

▼ Ön yolcu koltuğu emniyet kemeri uyarısı (mevcutsa)

Aracınızın ön yolcu koltuğu için bir emniyet kemeri uyarı sistemi.

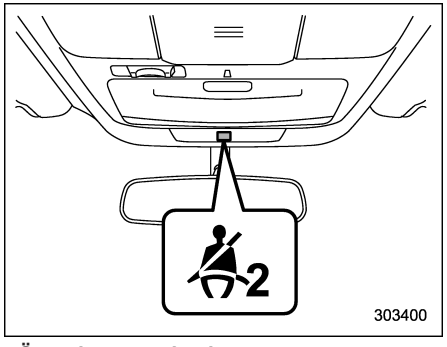

Ön yolcu uyarı lambası

Kontak anahtarı "ON" konumundayken bu cihaz resimde gösterildiği gibi bir uyarı lambası yakarak, ön yolcuya emniyet kemerini bağlamasını hatırlatır.

Araç, ön yolcu emniyet kemeri bağlanmamış bir şekilde yaklaşık 20 km/h altında bir hızla hareket ediyorsa, bağlanmamış emniyet kemerine karşılık gelen uyarı lambası/lambaları yanar ve sürekli yanık kalır.

Araç, ön yolcu emniyet kemeri bağlanmamış bir şekilde yaklaşık 20 km/h hıza ulaşırsa, uyarı lambası 1 saniyelik aralıklarla 5 saniye boyunca sürekli yanıp sönmeye başlar.

Aynı zamanda, 1 saniyelik aralıklarla 5 saniye boyunca sürekli bir sesli uyarı duyulacaktır. Bağlanmamış olan sürücü veya ön yolcu emniyet kemerlerinden biri bu süre zarfında bağlanırsa, emniyet kemerine karşılık gelen uyarı lambası derhal sönecek fakat hala bağlanmamış bir emniyet kemeri varsa sinyal sesi duyulmaya devam edecektir.

NOT

• Sürücü emniyet kemeri ile ön yolcu emniyet kemeri aynı anda bağlanmazsa (emniyet kemerlerinden biri diğerinden çok daha erken veya geç bağlanırsa) uyarı sesi daha uzun süre duyulacaktır (en az 10 saniye).

• Ön koltuktaki yolcu algılama sistemi, koltukta birinin oturup oturmadığını koltuk üzerindeki ağırlık vasıtasıyla tespit eder. Ancak, koltukta bir nesne varsa emniyet kemeri uyarı sistemi koltukta kimse oturmuyor olsa dahi devreye girebilir.

• Ön yolcu koltuğu üzerine minder koymanız durumunda, yolcu algılama sistemi koltukta bir yolcu olduğunu tespit edemeyebilir.

108 saniyelik sürenin sonunda sürücü ve/veya ön yolcu emniyet kemeri hala bağlanmamışsa, uyarı lambası/lambaları yanıp sönme işlemini durduracak ve sesli uyarı kesilecektir. Ancak, uyarı lambası/lambaları ilgili emniyet kemerleri bağlanmadığı müddetçe yanık kalacaktır.

■ Arka emniyet kemeri gösterge lambası (mevcutsa)

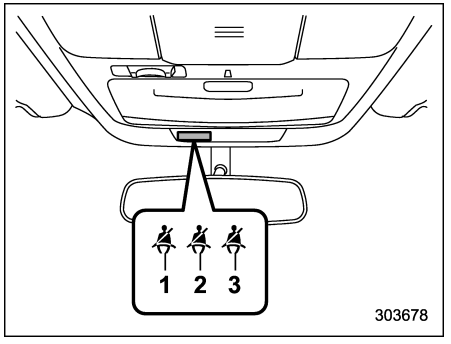

1) Arka koltuk (sol konum)
2) Arka koltuk (orta konum)
3) Arka koltuk (sağ konum)

Bu gösterge lambası yalnızca emniyet kemerinin takılmadığı oturma konumlarını göstermek üzere yanar.

■ SRS hava yastığı sistemi uyarı lambası

⚠ UYARI

Gösterge lambası aşağıdaki durumlardan herhangi birisini sergilerse, bu, emniyet kemeri ön gergi sisteminde ve/veya hava yastığı sisteminde bir arıza olduğu anlamına gelebilir.

- **Gösterge lambasının yanıp sönmesi veya göz kırpması**
- **Kontak anahtarı ilk defa "ON" (AÇIK) konumuna getirildiğinde uyarı lambası yanmıyor**
- **Uyarı lambasının sürekli yanması**
- **Uyarı lambasının sürüş sırasında yanması**

Sistemi kontrol ettirmek için aracınızı hemen en yakın SUBARU servisine götürmenizi tavsiye ederiz. Kontrol edilmediği ve onarılmadığı takdirde, emniyet kemeri ön gergileri ve hava yastığı güvenilir bir biçimde çalışmaz (örneğin hava yastığı hafif darbelerde açılabilir veya şiddetli darbelerde açılmayabilir).

Uyarı lambaları tarafından gösterilen parçalar hakkında daha fazla bilgi için "SRS hava yastığı sistem izlemesi" ☞ 1-73 konusuna bakın.

■ Ön yolcu tarafı ön hava yastığı AÇIK ve KAPALI göstergeleri (mevcutsa)

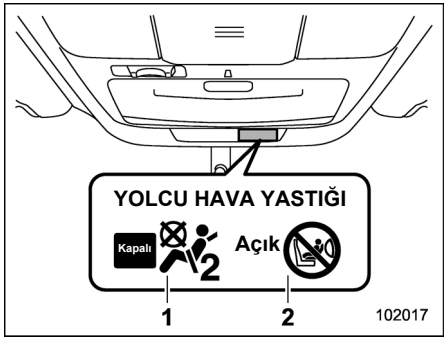

1) Ön yolcu tarafı ön hava yastığı KAPALI göstergesi
2) Ön yolcu tarafı ön hava yastığı AÇIK göstergesi

Ön yolcu tarafı ön hava yastığı AÇIK ve KAPALI göstergeleri size, ön yolcu tarafı SRS ön hava yastığının durumunu gösterir. Göstergelerin yerleri şekilde gösterilmiştir.
Kontak anahtarı "ON" konumuna getirildiğinde, hem AÇIK hem de KAPALI göstergeleri, sistem kontrol edilirken 6 saniye kadar yanar. Sistem kontrolünün ardından her iki gösterge de 2 saniyeliğine sönecektir. Bundan sonra, ön hava yastığı sistem kontrolüne göre belirlenen ön yolcu tarafı SRS ön hava yastığının durumuna bağlı olarak göstergelerden biri yanar.

Ön yolcu tarafı SRS ön hava yastığı devreye girerse, KAPALI göstergesi kapalı kalacak ve yolcu ön hava yastığı AÇIK göstergesi yanacaktır.
Ön yolcu tarafı SRS ön hava yastığı devre dışı bırakılırsa, KAPALI göstergesi kapalı yanacak ve yolcu ön hava yastığı AÇIK göstergesi kapanacaktır.

Kontak anahtarı "ON" konumundayken, sistem kontrolü tamamlandıktan sonra AÇIK ve KAPALI göstergelerinin ikisi de yanıyor veya ikisi de sönmüş olursa sistemde arıza var demektir. Böyle bir durumda kontrol için hemen SUBARU servisinize danışmanızı tavsiye ederiz.

– DEVAMI DİĞER SAYFADA –

■ Arıza gösterge lambası (Motor ayarlarınızı kontrol ettirin)



▼ OBD sistemi ile donatılmış araçlar
Avrupa'da satılan araçlar, aracın emisyon kontrol sisteminin performansını izleyen OBD adlı gelişmiş bir araç üstü arıza teşhis sistemi ile donatılmıştır.
Avrupa dışındaki bazı ülkelerde satılan araçlar da OBD sistemiyle donatılabilir.
Aracınızda OBD sistemi bulunup bulunmadığını tespit etmek için SUBARU bayinize sormanızı tavsiye ederiz.

OBD sistemi, aracın kullanım ömrü için emisyonların kabul edilebilir seviyelerde olmasını sağlayarak çevreyi korumaya yardımcı olur.

Motor çalışmaktayken arıza gösterge lambası sürekli yanarsa veya yanıp sönerse, bu durum emisyon kontrol sisteminde bir sorun veya potansiyel bir sorun olduğunu ve bakıma ihtiyaç duyulduğunu gösterebilir. OBD sistemi ayrıca herhangi bir arızayı düzgün şekilde teşhis edebilmeleri için servis teknisyenlerine de yardımcı olur.

⚠ DİKKAT

Araç hareket halindeyken arıza uyarı lambası yanarsa mümkün olan en kısa zamanda aracınızı SUBARU servisinize kontrol ettirmenizi/ onarılmasını sağlamanızı tavsiye ederiz. Aracın emisyon kontrol sisteminin gerektiği şekilde kontrol ettirilmeden ve onarılmadan kullanılması, aracınızda garanti kapsamına girmeyen ciddi hasarlara yol açabilir.

▽ Lamba sürekli olarak yanıyorsa
Lamba sürüş sırasında yanar veya motor çalışmaya başlatıldıktan sonra sönmezse emisyon kontrol sisteminde bir arıza algılanmış demektir.

Aracınızın derhal yetkili bir SUBARU servisi tarafından kontrol edilmesini tavsiye ederiz.

▽ Lamba yanıp sönüyorsa
Lamba sürüş sırasında yanıp sönüyorsa motorda emisyon kontrol sistemine hasar verebilecek vuruntu algılanmış demektir.

Emisyon kontrol sisteminin hasar görmemesi için aşağıdakilere dikkat edin.

- Aracın hızını azaltın.
- Ani hızlanmalardan kaçının.
- Aşırı dik yokuşları çıkmayın.
- Mümkünse kargo miktarını azaltın.
- Mümkün olan en kısa zamanda römork çekmeyi bırakın.

Arıza uyarı lambası, birkaç sürüş çevriminden sonra yanıp sönmeye son verebilir veya sürekli yanabilir. Aracınızın derhal yetkili bir SUBARU servisi tarafından kontrol edilmesini tavsiye ederiz.

▼ OBD sistemi ile donatılmamış araçlar
Motor çalışıyorken arıza gösterge lambası yanarsa, bu durum motor kontrol sisteminde bir sorun olduğunu gösterebilir.
Lamba sürüş sırasında yanarsa veya motor çalıştırıldıktan sonra sönmezse, hemen en yakın SUBARU bayinizle irtibata geçmenizi öneririz.

■ Şarj uyarı lambası



Motor çalışmaktayken bu lamba yanarsa şarj sisteminin doğru çalışmadığını gösterebilir.

Lamba sürüş sırasında yanar veya motor çalışmaya başlatıldıktan sonra sönmezse ilk güvenli yerde motoru durdurun ve alternatör kayışını kontrol edin. Kayış gevşekse, kopmuşsa veya kayış sağlam olmasına rağmen lamba yanmaya devam ediyorsa derhal en yakın SUBARU servisi ile temasa geçiniz.

■ Yağ basıncı uyarı lambası



Motor çalışmaktayken bu lamba yanarsa motor yağı basıncının düşük olduğunu ve yağlama sisteminin doğru çalışmadığını gösterebilir.

Lamba sürüş sırasında yanar veya motor çalışmaya başladıktan sonra sönmezse mümkün olan ilk güvenli yerde motoru durdurun ve motor yağ seviyesini kontrol edin. Yağ seviyesi düşükse yağı tamamlayın. Motor yağı seviyesi normal seviyedeyse ancak lamba yanmaya devam ediyorsa derhal en yakın SUBARU servisi ile temasa geçmenizi tavsiye ederiz.

⚠ DİKKAT

Yağ basıncı uyarı lambası yanıyorken motoru çalıştırmayın. Bu, motora ciddi hasar verebilir.

■ Düşük motor yağı seviyesi uyarı lambası



Bu gösterge, motor yağı seviyesi alt sınıra kadar düştüğünde de yanar.
Sürüş sırasında düşük yağ seviyesi uyarı lambası yanıyorsa, aracı güvenli ve düz bir yere park edin ve yağ seviyesini kontrol edin. Yağ seviyesi normal aralıkta değilse ve yağ doldurmak gerekiyorsa yağ doldurun. "Motor yağı" ☞ 11-16 konusuna bakın.
Yağ doldurduktan sonra uyarı lambası sönmüyorsa veya yağ seviyesi normal aralıkta olmasına rağmen uyarı lambası yanıyorsa sistemi bir SUBARU yetkili servisinde kontrol ettirmenizi tavsiye ederiz.

NOT

• Motor yağının değiştirilmesi ya da üzerine eklenmesinden sonra, düz bir zeminde aracı çalıştırırken yağ seviyesi normal bir seviyedeyse, uyarı lambası söner.
• Motordaki yağ hareketleri sonucunda yağ seviyesi tespit edilebildiğinden lamba aşağıdaki koşullarda geçici olarak yanabilir.

– araç rampada ya da eğimli bir zemindeyse
– araç sürekli olarak hızlanıp yavaşladığında
– araç sürekli olarak dönüş yaptığında
– araç sürekli inişleri ve çıkışları olan bir yolda kullanılıyorken

■ Otomatik şanzıman yağı sıcaklığı uyarı lambası (CVT modeller)

AT YAĞI SIC.

Lamba motor çalışmaktayken yanarsa şanzıman yağı sıcaklığının çok yüksek olduğunu gösterebilir.

Sürüş sırasında lamba yanarsa, derhal aracınızı güvenli bir yerde durdurun ve uyarı lambası sönene kadar motoru rölantide bırakın.

▼ Şanzıman kontrol sistemi uyarısı
"AT OIL TEMP" (Otomatik şanzıman yağı sıcaklığı) uyarı lambası, motor çalıştıktan sonra yanıp sönmeye başlarsa, bu, şanzıman sisteminin doğru bir şekilde çalışmadığına işaret eder. Bakım için derhal en yakın SUBARU servisi ile temasa geçmenizi tavsiye ederiz.

– DEVAMI DİĞER SAYFADA –

■ Düşük lastik basıncı uyarı lambası (mevcutsa)

Marş düğmesi "açık" konumuna getirildiğinde, lastik basıncı sisteminin (TPMS) çalışıp çalışmadığını kontrol etmek için, düşük lastik basıncı göstergesi 2 saniyeliğine yanar. Sistem çalışıyor ve dört lastikte istenilen TPMS modunda normal basınca sahipse uyarı lambası söner. Şişirme basınçları etiketine göre TPMS modu özel olarak ayarlanmalıdır. Modun nasıl değiştirileceği ve modlar hakkında bilgi edinmek için sayfa "TPMS modu ayarları" ☞ 7-44 konusuna bakın.
Stepne dahil (mevcutsa) tüm lastikler, her ay soğukken kontrol edilmeli ve araç üreticisi tarafından araç bilgileri etiketinde veya lastik basıncı etiketinde belirtilen seviyede şişirilmelidir. (Araç bilgileri etiketinde veya lastik basıncı etiketinde belirtilenden farklı ebatta lastik kullanıyorsanız bu lastikler için en uygun basınç seviyesine kendiniz karar vermeniz gerekir.)
Ek güvenlik unsuru olarak, aracını, bir ya da birçok lastiğin düşük basınçta olması halinde sizi uyaran bir lastik basınç kontrol sistemi (TPMS) bulundurmaktadır.
Düşük lastik basıncı uyarı yanarsa, aracı hemen durdurmanız, lastikleri kontrol etmeniz ve uygun seviyede hava dolumu yapmanız gerekmektedir. Önemli miktarda inmiş lastiklerle sürüşe devam etmek lastiklerin aşırı ısınmasına neden olur ve lastikte aşınmaya yol açabilir. Lastiklerin basıncının düşmesi, yakıt verimliliği ve lastik ömrünü ve ayrıca aracın yol tutuş ve durma becerilerini de olumsuz yönde etkileyebilir.
TPMS sisteminin düzenli lastik basıncı kontrolünün yerine geçmediğini ve TPMS'yi tetikleyecek düşük basınç seviyesine gelinmediğinde dahi doğru lastik basıncının ayarlanmasının sürücünün sorumluluğunda olduğunu unutmayın.
Aracınız aynı zamanda TPMS kontrol sistemi bulundurmaktadır ve TPMS 'nin çalışıp çalışmadığını denetler. TPMS arıza göstergesi düşük lastik basıncı uyarı göstergesiyle birlikte çalışmaktadır.
Sistem bir sorun algıladığında, uyarı lambası yaklaşık bir dakika boyunca yanıp sönecektir, ardından sürekli yanmaya devam edecektir. Bu uyarı, arıza giderilmediği sürece araç her çalıştırıldığında yanacaktır. Arıza göstergesi yandığı zaman, sistem düşük lastik basıncını gerektiği gibi tespit edemez veya bunu bildiremez. TPMS, sistemin düzgün çalışmasını engelleyen yedek lastik veya tekerlek değişimleri gibi nedenlerle arızalanabilir. Aracınızda tekerlek veya lastik değişimi yaptıktan sonra, yeni tekerlek veya lastiklerin TPMS sisteminin düzgün çalışmasına engel olmadığından emin olun.
Uyarı lambası yaklaşık bir dakikalık yanıp sönmeden sonra sürekli yanmaya başlar, bu durumda en yakın zamanda bir SUBARU servisi tarafından sistemin kontrol edilmesini tavsiye ederiz.

⚠ UYARI

Marş düğmesi AÇIK konumdayken lamba yanıp sönmezse ya da yaklaşık bir dakika yanıp söndükten sonra sabit bir şekilde yanmazsa, en yakın zamanda lastik basınç kontrol sisteminin bir SUBARU servisi tarafından kontrol edilmesini tavsiye ederiz.
Aracı sürerken lamba yanarsa asla ani fren yapmayın; hızı kademeli olarak azaltırken direksiyonu sağa sola çevirmeden ileri gidin.

Sonra yoldan çıkarak güvenli bir yerde durun. Aksi taktirde, ciddi yaralanmalara ve hasara yol açacak bir kazaya sebep olabilirsiniz. Lastik basınçlarını ayarladıktan sonra bu lamba yanmaya devam ederse, lastiklerden birisi hasar almış ve hızla hava kaçırıyor olabilir. Patlak bir lastiğiniz varsa, en kısa zamanda yedek lastik ile değiştirin. Orijinal basınç sensörü bulunmayan bir lastik ya da jant takılırsa, düşük basınç lambası yaklaşık bir dakika yanıp söndükten sonra sabit bir şekilde yanar. Bu TMPS'nin lastik basınçlarını ölçemediği anlamına gelir. En kısa zamanda, lastik ve sensör değişimi veya sistem sıfırlama amacıyla bir SUBARI yetkili servisine gitmenizi tavsiye ederiz.
Lamba yaklaşık bir dakika yanıp söndükten sonra sabit yanıyorsa, sistemin denetlenmesi için yetkili bir SUBARU servisine gitmenizi tavsiye ederiz.

⚠ DİKKAT

Lastik basıncı izleme sistemi, manuel basınç kontrolünün yerini almaz. Lastik basınçları düzenli olarak (en az ayda bir) bir lastik basıncı ölçme aleti aracılığıyla kontrol edilmelidir. Şişirme basınçları etiketine göre TPMS modu özel olarak ayarlanmalıdır. Lastik basıncındaki herhangi bir değişiklik sonrası, araç 40 km/h hızından daha hızlı gidene kadar basınç izleme sistemi tarafından lastik basınçları tekrar ölçülmez. Lastik basıncı ayarlandıktan sonra, aracın 40 km/h hızına çıkarın; böylelikle TMPS lastik basınçlarını tekrar ölçecektir. Lastik basınçları en alt sınırın üzerindeyse, düşük basınç uyarı lambası birkaç dakika sonra sönecektir. Bu nedenle, ön ve arka lastiklerde doğru büyüklüğü monte ettiğinize emin olun.

■ ABS uyarı lambası

⚠ DİKKAT

- **Aşağıdaki durumlardan biri meydana gelirse ilk fırsatta ABS sistemini SUBARU servisinde onarılmasını sağlamanızı tavsiye ederiz.**
  - **– Uyarı lambası kontak anahtarı "ON" konumuna getirildiği zaman yanmazsa.**
  - **– Kontak anahtarı "ON" konumuna getirildikten sonra uyarı lambası yanar ancak aracın hızı yaklaşık 12 km/h üzerine çıktığı zaman dahi sönmez.**
  - **– Uyarı lambası sürüş sırasında yanarsa.**
  - **– Uyarı lambası yanıp sönerse.**
- **Uyarı lambası yanıyorken (ve fren sistemi uyarı lambası yanmıyorken), ABS fonksiyonu devreden çıkar ancak klasik fren sistemi normal olarak çalışmaya devam eder.**
- **Uyarı lambası yanıp sönüyorsa ABS sisteminde bir arıza söz**

– DEVAMI DİĞER SAYFADA –

konusu olabilir. Ancak, normal fren sistemi normal şekilde çalışmaya devam eder.

EBD (elektronik fren kuvveti dağılımı) sistemi arızalanırsa ABS uyarı lambası fren sistemi uyarı lambası ile birlikte yanar. EBD sistemi arıza uyarısı ile ilgili ayrıntılı bilgi için "Elektronik Fren Kuvveti Dağıtımı (EBD) sistemi uyarısı" ☞ 3-22 konusuna bakın.

NOT

Uyarı lambası aşağıda belirtildiği gibiyse ABS sisteminin normal olduğu söylenebilir.
• Uyarı lambası motor çalışmaya başlatıldıktan hemen sonra yanar, ancak derhal söner ve sönük kalırsa.
• Uyarı lambası motor çalışmaya başlatıldıktan sonra yanmaya devam eder ama aracın hızı yaklaşık 12 km/h seviyesine ulaştığında söner.
• Uyarı lambası sürüş sırasında yanar ama hemen söner ve sönük kalır.

Motorun yardımcı bir akü ile çalıştırılması gibi aracın zayıf aküyle sürüldüğü durumlarda ABS uyarı lambası yanabilir. Bu, düşük akü voltajından kaynaklanır ve herhangi bir arızaya işaret etmez.

Akü tamamen şarj edildikten sonra lamba söner.

■ Araç Dinamiği Kontrolü uyarı lambası/Araç Dinamiği Kontrolü çalışma lambası



▼ Araç Dinamiği Kontrolü uyarı lambası

⚠ DİKKAT

Araç Dinamiği Kontrolü, ABS sisteminin elektrik devresi üzerinden ABS kontrolünü sağlar. Buna göre ABS çalışamaz durumdaysa Araç Dinamiği Kontrolü, ABS kontrolü sağlayamaz. Sonuç olarak, Araç Dinamiği Kontrolü çalışamaz duruma gelerek uyarı lambasının yanmasına yol açar. Bu durumda hem Araç Dinamiği Kontrolü ve hem de ABS sistemi çalışamaz durumda olmalarına rağmen fren sisteminin olağan fonksiyonları hala mevcuttur. Bu sayede emniyette olursunuz, ancak yine de çok dikkatli kullanın ve aracınızı mümkün olan en kısa zamanda bir SUBARU servisi tarafından kontrol ettirin.

NOT

• Araç Dinamiği Kontrolü'nün kendi elektrik devresi arızalanırsa, sadece uyarı lambası yanar. Bu sırada ABS (kilitlenme önleyici fren sistemi) tamamen çalışır durumdadır.
• ABS/Araç Dinamiği Kontrolü'nün elektronik kontrol sistemi arızalandığı zaman uyarı lambası yanar.

Araç Dinamiği Kontrolü, aşağıdaki durumlarda muhtemelen devre dışı olacaktır. Aracınızı derhal bir SUBARU servisinde kontrol ettirmenizi tavsiye ederiz.
• Uyarı lambası kontak anahtarı "ON" konumuna getirildiği zaman yanmazsa.
• Araç sürüş halindeyken uyarı lambası yanarsa.

NOT

Uyarı lambası aşağıda belirtilen şekilde yanıyorsa, Araç Dinamiği Kontrolü'nün normal olduğu düşünülebilir.
• Uyarı lambası motor çalışmaya başlatıldıktan hemen sonra yanar, ancak derhal söner ve sönük kalırsa.

• Uyarı lambası motorun çalışmaya başlatılmasından sonra yanar ve araç sürülmekteyken sönerse.
• Uyarı lambası sürüş sırasında yanar ama hemen söner ve sönük kalır.

▼ Araç Dinamiği Kontrolü devrede uyarı lambası
Bu gösterge lambası, kayma önleme fonksiyonunun ve çekiş kontrol fonksiyonunun devreye girişi sırasında yanıp söner.

NOT

• Lamba, motor durduktan sonra özellikle de soğuk havalarda kısa bir süre yanmaya devam edebilir. Bu sistemde bir sorun olduğu anlamına gelmez. Motor ısınır ısınmaz lamba sönecektir.
• Motorda bir sorun olduğunda ve arıza uyarı lambası/MOTOR KONTROL lambası yandığında bu gösterge lambası da yanar.

Araç Dinamiği Kontrolü aşağıdaki durumlardan herhangi biri ortaya çıkarsa muhtemelen arızalıdır. Aracınızı derhal bir SUBARU servisinde kontrol ettirmenizi tavsiye ederiz.

• Motorun çalışmasının (ısınmasının) ardından birkaç dakika geçmesine rağmen lamba sönmez.

■ Araç Dinamiği Kontrolü KAPALI gösterge lambası



Araç Dinamiği Kontrolü'nün kapatılması amacıyla Araç Dinamiği Kontrolü KAPALI düğmesine basıldığında lamba yanar.

Araç Dinamiği Kontrolü, aşağıdaki durumlarda muhtemelen devre dışı olacaktır. Aracınızı derhal bir SUBARU servisinde kontrol ettirmenizi tavsiye ederiz.
• Lamba, kontak anahtarı "ON" konumuna getirildiği zaman yanmaz.
• Kontak anahtarı "ON" (AÇIK) konumuna getirildikten sonra yaklaşık 2 saniyelik bir süre geçmiş olmasına rağmen lamba sönmez.

■ Fren sistemi uyarı lambası (kırmızı)



⚠ UYARI

- **Fren sistemi uyarı lambası yanıyorken aracı kullanmak tehlikelidir. Bu, fren sisteminin doğru çalışmadığını gösterebilir. Lamba yanmaya devam ederse frenleri derhal bir SUBARU servisine kontrol ettirmenizi tavsiye ederiz.**
- **Frenlerin doğru çalışmadığına dair en ufak bir şüpheniz varsa aracı kullanmayın. Aracınızı onarım için en yakın SUBARU servisine çektirmenizi tavsiye ederiz.**

Bu lambanın aşağıda anlatılan fonksiyonları vardır:

▼ Fren hidrolik seviyesi uyarısı Lamba, fren hidroliği hidrolik haznesinin "MIN"(ALT SEVİYE) seviyesine yaklaştığı, kontak anahtarı "ON" konumunda olduğu ve park freni serbest olduğu zaman yanar.

Lamba sürüş sırasında (park freni tamamen serbest durumda ve kontak anahtarı "ON" konumundayken) yanarsa bu, fren sisteminde bir kaçak olduğunu

– DEVAMI DİĞER SAYFADA –

Bu durum meydana geldiği zaman aracı karşınıza çıkan ilk emniyetli yerde derhal durdurun ve fren hidroliği seviyesini kontrol edin. Detaylar için "Fren hidroliği" ☞ 11- 26 konusuna bakın. Hidrolik seviyesi haznedeki "MIN"(ALT SEVİYE)(BOŞ) işaretinin altındaysa aracı sürmeyin. Aracınızı onarım için en yakın SUBARU servisine çektirmenizi tavsiye ederiz. Ayrıntılı bilgi için "Çekme" ☞ 9-24 konusuna bakın.

▼ Elektronik Fren Kuvveti Dağıtımı (EBD) uyarısı

EBD sisteminde bir arıza ortaya çıktığı zaman fren sistemi uyarı lambası yanar. Bu durumda lamba, ABS uyarı lambası ile beraber yanar.
Sürüş sırasında fren sistemi uyarı lambası ve ABS uyarı lambası aynı anda yanarsa EBD sistemi arızalı olabilir.

EBD sistemi çalışmasa dahi klasik fren sistemi hala görevini yapar. Ancak frenler her zamankinden daha sert uygulandığı zaman ve bu nedenle aracın hareketini kontrol etmek bir miktar zorlaştığı zaman arka tekerleklerin kilitlenmeye eğilimi artar.

Fren sistemi uyarı lambası ve ABS uyarı lambası aynı anda yanarsa aşağıdaki prosedürü uygulayın:

1. Aracı karşımıza çıkan ilk emniyetli, düz yerde durdurun.
2. Motoru durdurun, park frenini devreye sokun ve sonra motoru tekrar çalıştırın.
3. Park frenini devreden çıkarın.

• Uyarı lambalarının her ikisi de sönerse EBD sistemi arızalı olabilir. En yakın SUBARU servisine kadar aracı dikkatle sürmenizi ve sistemi kontrol ettirmenizi tavsiye ederiz.
• Her iki uyarı lambası tekrar yanar ve motor çalışmaya başlatıldıktan sonra yanık kalırsa motoru tekrar durdurun, park frenini devreye alın ve fren hidrolik seviyesini kontrol edin. Detaylar için "Fren hidroliği" ☞ 11- 26 konusuna bakın.

– Fren hidroliği seviyesi "MIN" (ALT SEVİYE)(BOŞ)işaretinin altında değilse EBD sistemi arızalı olabilir. En yakın SUBARU servisine kadar aracı dikkatle sürmenizi ve sistemi kontrol ettirmenizi tavsiye ederiz.
– Fren hidroliği seviyesi "MIN" (ALT SEVİYE)(BOŞ)işaretinin altındaysa aracı SÜRMEYİN. Sürmek yerine aracı en yakın SUBARU servisine çektirmenizi tavsiye ederiz. Ayrıntılı bilgi için "Çekme" ☞ 9-24 konusuna bakın.

■ Elektronik park freni uyarı lambası (sarı)



Elektronik park freni sistemi arıza yaptığında bu lamba yanar.

⚠ UYARI

Elektronik park freni uyarı lambası yanarsa aracınızı hemen güvenli bir yerde durdurun ve en kısa zamanda bir SUBARU servisine danışın.

NOTE

• Uyarı lambası aşağıda belirtildiği gibi yanıyorsa elektronik park freni sisteminin normal olduğu söylenebilir.

- **– Motor çalıştırıldıktan sonra uyarı lambası yanmaya devam eder, ancak elektronik park freni serbest bırakıldıktan sonra söner ve sönük kalır.**
- **– Uyarı lambası sürüş sırasında yanar ama hemen söner ve sönük kalır.**

• Elektronik park freni düğmesini kullanırken motoru çalıştırırsanız, elektronik park freni lambası yanabilir. Bu durumda, önce motoru tekrar çalıştırın ve daha sonra

elektronik park freni düğmesini kullanın. Uyarı lambası sönerse, sistem normale dönmüştür.

■ Elektronik park freni uyarı lambası



Elektronik park freni uygulandığında bu lamba yanar. Elektronik park freni çalışamaz durumdayken elektronik park freni düğmesi kullanılırsa, bu lamba yaklaşık 10 saniye boyunca yanıp söner. Elektronik park freni sistemi çalışmıyorsa, bu lamba yanıp sönebilir.

⚠ UYARI

- **Elektronik park freni lambası yanıp sönmeye devam ediyorsa, elektronik park freni sistemi düzgün çalışmıyor olabilir (aracın yokuşta durduğu ya da elektronik park frenine yüksek fren basıncı uygulanan durumları içermez). Aracı güvenli bir yerde durdurun. Hemen bir SUBARU bayisiyle irtibata geçmenizi tavsiye ederiz.**
- **Motor çalışırken park frenini bırakmanıza rağmen, elektronik park freni lambası sönmüyorsa aracınızı güvenli bir bölgede durdurun ve sistemi denetlemek için hemen bir SUBARU yetkili servisini arayın.**

■ Yokuşta Kalkış gösterge lambası



⚠ UYARI

Yokuşta Kalkış sistemini devreye sokmak için Yokuşta kalkış düğmesine basılırsa, Yokuşta Kalkış sisteminin gösterge lambası yanar. Aracı hemen güvenli bir yerde durdurun. Bu konuda hemen bir SUBARU servisi ile temas kurmanızı tavsiye ediyoruz.

Yokuşta Kalkış yardımını devreye sokmak amacıyla Yokuşta Kalkış düğmesine basılınca lamba yanar. Yokuşta Kalkış fonksiyonu hakkında detaylı bilgi için, "Yokuşta Kalkış fonksiyonu" ☞ 7-38 konusuna bakın.

■ Direksiyon desteği uyarı lambası

Bu uyarı lambası, motor çalışıyorken elektrikli hidrolik direksiyon sisteminde bir arıza tespit edildiğinde yanar.

⚠ DİKKAT

Direksiyon desteği uyarı lambası yandığında, direksiyonun çalışmasında daha fazla dirençle karşılaşılabilir. En yakın SUBARU servisine kadar aracı sürmenizi ve aracı derhal kontrol ettirmenizi tavsiye ederiz.

NOT

Direksiyon aşağıdaki şekillerde çalışıyorsa direksiyon desteği kontrol sistemi, kumanda bilgisayarı ve tahrik motoru gibi sistem bileşenlerinin aşırı ısınmasını önlemek için direksiyon desteği geçici olarak sınırlandırabilir.
• Paralel park etme işlemi sırasında direksiyonun sık aralıklarla döndürülmesi gibi durumlarda direksiyon sık sık kullanılır ve araç aşırı düşük hızda dönüş yaparken keskin bir şekilde döndürülür.

– DEVAMI DİĞER SAYFADA –

• Direksiyon uzun bir süre sonuna kadar döndürülmüş halde kalır.

Bu esnada, direksiyonda daha fazla direnç olacaktır. Ancak, bu bir arıza olduğu anlamına gelmez. Direksiyon bir süre kullanılmadıktan ve direksiyon desteği kontrol sistemi soğuma şansı bulduktan sonra normal direksiyon kuvveti geri gelecektir. Ancak, direksiyon desteği çok sık sınırlandırılmasına neden olacak standart dışı bir şekilde çalışıyorsa bu, direksiyon desteği kontrol sisteminin arızalanmasına neden olabilir.

■ Yakıt filtresi uyarı lambası (dizel motorlu modeller)



Yakıt filtresi içerisinde biriken su miktarı belirlenen seviyeye ulaştığında bu uyarı lambası yanar. Bu uyarı lambası yanarsa, aracınızı mümkün olan en kısa sürede bir SUBARU servisinde kontrol ettirmenizi tavsiye ederiz.

⚠ DİKKAT

Bu uyarı lambası yandığında aracı asla sürmeyin. Yakıt filtresi içerisinde su birikmiş şekilde aracın sürülmeye devam edilmesi yakıt enjeksiyon pompasına zarar verecektir.

■ Düşük yakıt seviyesi uyarı lambası



Yakıt uyarı lambası, depo hemen hemen boşken, yaklaşık 9,0 litre yakıt kalmışken yanar. Sadece kontak anahtarı "ON" (AÇIK) konumundayken çalışır. Bu lamba yandığında, yakıt deposunu hemen doldurun.

NOT

Depodaki yakıt miktarı 15 litreye ulaşmadığı sürece bu lamba sönmez.

⚠ DİKKAT

Düşük yakıt uyarı lambası yandığında hemen depoya yakıt koyun. Boş depodan kaynaklanan motor teklemeleri, motora zarar verebilir.

■ Ön cam yıkama suyu uyarı lambası



Bu lamba, ön cam yıkama suyu seviyesi limitin altına (yaklaşık 1 litre) düştüğünde yanar.

■ Kapı açık uyarı lambası



Herhangi bir kapı veya bagaj kapağı tamamen kapanmazsa, kapı açık uyarı lambası yanar. Kontak anahtarı “LOCK”/“OFF” veya “ACC” (bütün modellerde) konumuna alınsa veya kontak anahtarı çıkarılmış olsa dahi bu fonksiyon devrededir.
Açık kapı, uyarı lambasının ilgili kısmında gösterilir.
Aracı sürmeye başlamadan önce bu lambanın mutlaka sönmesini bekleyin.

■ Dört Tekerlekten Çekiş AWD uyarı lambası (CVT modeller)

⚠ DİKKAT

AWD uyarı lambası yanıp sönerken sürmeye devam etmek, aktarma organlarına hasar verebilir. AWD uyarı lambası yanıp sönmeye başlarsa, hemen güvenli bir yere park edin ve tekerleklerden birinin aşırı derecede düşük bir basınca ya da lastiklerin farklı çaplara sahip olup olmadığını kontrol edin.

NOT

Geçici yedek lastik kullanılırsa AWD uyarı lambası yanıp sönebilir. Geçici yedek lastik kullanımı, bu nedenle, gerekli minimum süre ile sınırlıdır. Geçici yedek lastiği ilk fırsatta klasik lastik ile değiştirin.

Aracın tekerleklerine değişik çaplarda lastikler takıldığı veya lastiklerin herhangi birisinin basıncı aşırı düşük olduğu halde araç sürülürse lamba yanıp söner.

■ Otomatik far yükseklik ayarı uyarı lambası (LED farlı modeller)

Otomatik far yükseklik ayarı normal şekilde çalışmadığında bu lamba yanar. Sürüş sırasında bu lamba yanarsa veya kontak anahtarı “ON” konumuna getirildikten sonra yaklaşık 3 saniye boyunca sönmezse, aracınızı SUBARU bayinizde kontrol ettirmenizi öneririz.

■ LED far uyarı lambası (LED farlı modeller)

LED farlar arızalanırsa bu lamba yanar. Aracınızı derhal bir SUBARU servisinde kontrol ettirmenizi tavsiye ederiz.

■ Marş düğmeli anahtarsız giriş sistemi sesli uyarıları ve uyarı göstergesi (mevcutsa)

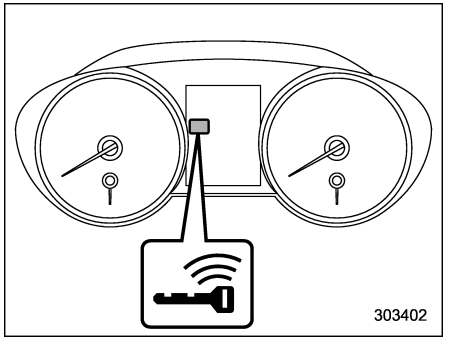

Giriş anahtarı uyarı göstergesi

Marş düğmeli anahtarsız giriş fonksiyonunda, hatalı işlemleri minimum düzeye indirmek ve aracı hırsızlığa karşı korumak için, bir sesli uyarı duyulur ve gösterge tablosu üzerindeki giriş anahtarı uyarı lambası yanıp söner. Sesli uyarı duyulduğunda ve/veya uyarı lambası yanıp söndüğünde, uygun tedbirleri alın.

⚠ UYARI

Motoru çalıştırdığınızda, marş düğmesi üzerindeki gösterge yeşil

– DEVAMI DİĞER SAYFADA –

renkte yanıp sönüyorsa aracı asla sürmeyin. Bu durum direksiyonun serbest bırakılmadığını gösterir ve ciddi yaralanma ve ölüme sebebiyet verecek bir kazaya sebep olabilir.

⚠ DİKKAT

- **Marş düğmesi üzerindeki çalışma göstergesi yeşil renkte yanıp söndükten sonra motor tekrar çalıştırıldığında çalışma göstergesi hala yeşil renkte yanıp sönüyorsa direksiyon kilidinde bir arıza olabilir. Böyle bir durumda mümkün olan en kısa zamanda SUBARU servisinizle temasa geçmenizi tavsiye ederiz.**
- **Marş düğmesi üzerindeki çalışma göstergesi turuncu renkte yanıp söndüğünde, hemen yetkili bir SUBARU bayisiyle irtibata geçmenizi tavsiye ederiz.**

NOT

• Anahtarsız giriş anahtarı bagajda olduğu için kapılar kilitli değilse, bagaj kapağı üzerindeki bagaj açma düğmesine basılarak bagaj kapağı açılamaz. Bagaj kapağını açmak için, bagaj kapağı açma düğmesine yaklaşık 1 saniye süreyle basın. "Bagaj kapağının içeriden açılması" ☞ 2-32 konusuna bakın.
• Giriş anahtarını bagaj içerisinde bırakmayın. Giriş anahtarının konumuna ve duruma bağlı olarak, bagaj kilitleme koruma fonksiyonu çalışmayabilir. Anahtarın üzerinizde olduğuna emin olun ve bagaj kapağını kapatın.
• Giriş anahtarı aracın içerisindeki çalışma aralıkları içerisinde olduğunda dahi, giriş anahtarının durumuna ve çevresel koşullara bağlı olarak motorun çalıştırılması için giriş anahtarı uyarısı verilebilir.
• Giriş anahtarı aracın dışına açık bir camdan çıkarıldığında, giriş anahtarı çıkarıldı uyarısı veya yolcu giriş anahtarı çıkarıldı uyarısı verilmeyecektir.

▼ Uyarı listesi

⚠ DİKKAT

Giriş anahtarı uyarısı görünmeden, bu uyarılardan herhangi biri görünürse hemen uygun işlemi yapın.

Aracın içindeki sesli uyarı	Aracın dışındaki sesli uyarı	Gösterge üzerindeki giriş anahtarı uyarı lambası	Marş düğmesi üzerindeki çalışma göstergesi	Durum	Yapılacak işlem
Ding, ding ... (aralıklı)	—	—	—	Marş düğmesi “ACC” konumundayken sürücü kapısı açılmıştır (CVT modellerde, vites kolu “P” konumundayken).	Marş düğmesini "OFF" (KAPALI) konumuna getirin veya sürücü kapısını kapatın. *Araçtan çıkarken, marş düğmesini "OFF" (KAPALI) konumuna getirmeyi unutmayın.
				Sürücü kapısı açıkken, marş düğmesi “OFF” (KAPALI) konumuna getirilmiştir.	Sürücü kapısını kapatın.
Ding sesi	Kısa bip sesi (2 saniye)	—	—	Kilitleme uyarısı: Giriş anahtarı aracın içerisindeyken, tüm kapılar kilitlenmeye çalışılmıştır.	Giriş anahtarını araçtan çıkarın ve kapıları kilitleyin. *Giriş anahtarı aracın içerisindeyken kapılar kilitlenemez. *Bir sinyal duyulur ve tüm kapıların kilidi açılır.
—	Kısa bip sesi (2 saniye)	—	—	Bagaj kilitleme uyarısı: Tüm kapılar kilitli (veya otomatik kilitleme periyodu esnasında) ve içerisinde giriş anahtarı olduğu halde bagaj kapatılmıştır (Sedan).	Giriş anahtarını bagajdan çıkarıp, bagaj kapağını kapatın. *Bu uyarı zilinden sonra bagaj açma düğmesine basılarak bagaj kilidi açılabilir.
				Giriş anahtarı kilitlenme uyarısı: Marş düğmesi “OFF” konumundayken ve giriş anahtarı aracın içerisindeyken, kapı kilitleme sensörüne dokunulmuştur.	Giriş anahtarını araçtan çıkarın ve kapıları kilitleyin. *Giriş anahtarı aracın içerisindeyse, kapılar kilitlenemez.
Ding sesi	Uzun bip sesi (en fazla 60 saniye)	—	—	Güç uyarısı: Giriş anahtarı yaklaştırılırken ve marş düğmesi “OFF” (KAPALI) konumundan başka bir konumdayken, kapı kilitleme sensörüne dokunulmuştur (CVT modellerde, vites kolu “P” konumundayken).	Giriş anahtarını araca geri getirin veya marş düğmesini “OFF” konumuna getirin. *Marş düğmesi "OFF" konumuna getirilmemişse kapılar kilitlenemez.

– DEVAMI DİĞER SAYFADA –

Aracın içindeki sesli uyarı	Aracın dışındaki sesli uyarı	Gösterge üzerindeki giriş anahtarı uyarı lambası	Marş düğmesi üzerindeki çalışma göstergesi	Durum	Yapılacak işlem
Ding, ding ... (7 saniye)	—	 (1 sn. aralıklarla yanıp söner)	—	Giriş anahtarı uyarısı: Giriş anahtarı aracın içerisinde değilken araç sürülmüş.	Giriş anahtarını yaklaştırın ve aracı sürün.
Ding sesi	—	 (1 sn. aralıklarla yanıp söner)	—	Motor çalışması için giriş anahtarı uyarısı: Giriş anahtarı aracın içerisinde değilken, marş düğmesine basılmış.	Giriş anahtarını yaklaştırın ve marş düğmesine basın.
Ding sesi	Bip, bip, bip (3 defa)	 (1 sn. aralıklarla yanıp söner)	—	Giriş anahtarı çıkarma uyarısı: Sürücü araçtan giriş anahtarıyla çıkmış ve marş düğmesi “OFF” konumundan başka bir konumdayken, sürücü kapısını kapatmıştır (CVT modellerde, vites kolu “P” konumundayken).	Marj düğmesini "OFF" konuma getirin ve araçtan çıkın.
Ding sesi	Bip, bip, bip (3 defa)	 (1 sn. aralıklarla yanıp söner)	—	Yolcu giriş anahtarı çıkarma uyarısı: Bir yolcu araçtan giriş anahtarıyla çıkmış ve marş düğmesi “OFF" konumundan başka bir konumdayken sürücü kapısı dışındaki kapılardan birini kapatmıştır.	Giriş anahtarını araca geri getirin veya marş düğmesini “OFF” konumuna getirin.
Uzun bip sesi (sürekli)	Uzun bip sesi (sürekli)	 (1 sn. aralıklarla yanıp söner)	—	P konumunda değilken giriş anahtarı çıkarılması (CVT modellerde): Sürücü araçtan giriş anahtarıyla çıkmış ve düğmeli marş “OFF” (KAPALI) konumundan başka bir konumdayken ve vites kolu “P” konumundan başka bir konumdayken sürücü kapısını kapatmıştır.	Vites kolunu “P” konumuna getirin, marş düğmesini “OFF” (KAPALI) konumuna alıp araçtan çıkın.

Aracın içindeki sesli uyarı	Aracın dışındaki sesli uyarı	Gösterge üzerindeki giriş anahtarı uyarı lambası	Marş düğmesi üzerindeki çalışma göstergesi	Durum	Yapılacak işlem
Uzun bip sesi (sürekli)	—	—	—	Vites kolu konum uyarısı: Marş düğmesi “OFF” (KAPALI) konumundan başka bir konumdayken ve vites kolu “P” konumundan başka bir konumdayken sürücü kapısı açılmıştır.	Vites kolunu “P” konumuna getirin, marş düğmesini “OFF” (KAPALI) konumuna alıp araçtan çıkın.
Ding sesi	—	—	—	Giriş anahtarının pili zayıflamış.	Giriş anahtarının pilini değiştirin.
Ding sesi	—	—	Yeşil renkte yanıp söner (en fazla 15 saniye)	Direksiyon kilidi uyarısı: Motor çalıştırma prosedürü gerçekleştirilir fakat direksiyon halen kilitlidir.	Direksiyonu hafifçe sağa sola oynatırken, fren pedalına ve marş düğmesine basın.
Ding sesi	—	—	Turuncu renkte yanıp söner (en fazla 15 saniye)	Sistem arıza uyarısı: Direksiyon desteğinde veya direksiyon kilidinde bir arıza tespit edilmiş.	Hemen yetkili bir SUBARU bayisiyle irtibata geçmenizi ve aracınızı kontrol ettirmenizi öneririz.

– DEVAMI DİĞER SAYFADA –

■ İmmobilizer gösterge lambası



Lamba, aşağıdaki koşullarda yanıp sönmeye başlar.
"Marş düğmeli, anahtarsız giriş sistemi" bulunan modeller için:
• Marş düğmesi "OFF" konumuna getirildikten hemen sonra.
• Sürücü kapısı açılır açılmaz ya da kapandığında bütün koşullar yerine getirilir.

– Marş düğmesi "ACC" veya "ON" konumunda olduğunda.
– Giriş anahtarı aracın dışındaysa.
– Motor çalışmıyorsa.

Marş düğmesinin açık konumuna getirildiği veya uyumsuz bir anahtar ile motor çalıştırılmaya çalışıldığı durumda (örneğin anahtar kayıtlı değilse ya da ID kodu uyumsuzsa), kontak anahtarı "açık" duruma gelmez ve immobilizer gösterge lambası yanıp sönmeye başlar.

"Marş düğmeli, anahtarsız giriş sistemi" bulunmayan modeller için:
• Kontak anahtarı "ON" konumundan "ACC" veya "LOCK" konumuna çevrildikten yaklaşık 60 saniye sonra.
• Anahtar çıkarıldığı anda.
İmmobilizer gösterge lambasının yanıp sönmemesi immobilizer sisteminin arızalı olduğunun göstergesi olabilir. Derhal en yakın SUBARU servisi ile temasa geçmenizi tavsiye ederiz.

Kodlanmamış bir anahtarın (örneğin yetkisiz bir kopya anahtarın) kullanılması durumunda immobilizer gösterge lambası yanar. İmmobilizer sistemi hakkında detaylı bilgi için, "İmmobilizer" ☞ 2-3 konusuna bakın.

NOT

• Şu koşullarda immobilizer gösterge lambası kapalı kalır. Bunun anlamı, ID kodu eşleşmesinin tamamlanmış ve immobilizer sistemi devre dışı kalmış olmasıdır ve herhangi bir arıza işareti değildir.

"Marş düğmeli, anahtarsız giriş sistemi" bulunan modeller:
– motor çalışıyorken
– marş düğmesi "AÇIK" ya da "ACC" konumunda ve sürücü kapısı açılmadı veya kapatılmadı ("marş düğmeli anahtarsız giriş sistemi" bulunmayan modellerde):
– motor çalışıyorken
– kontak anahtarı "ON" konumundan "ACC" veya "LOCK" konumuna çevrildikten yaklaşık 60 saniye sonra.
– marş düğmesi "AÇIK" konumundayken

• Bir arıza oluştuğunda dahi, immobilizer lambasının yanıp sönmesi gibi, bu immobilizer sisteminin çalışmasını engellemez.

■ SI-DRIVE gösterge lambası (benzinli modeller)

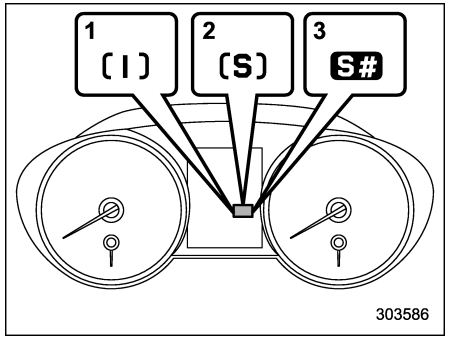

1) Intelligent (I) modu
2) Sport (S) modu
3) Sport Sharp (S#) modu (3.6 L modeller)

Bu lamba, seçilen SI-DRIVE modunu gösterir.
SI-DRIVE hakkında bilgi almak için "SIDRIVE" ☞ 7-22 konusuna bakın.

■ Vites konumu göstergesi

▼ CVT modeller

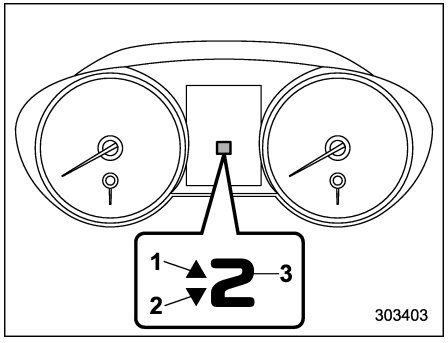

1) Vites yükseltme göstergesi
2) Vites küçültme göstergesi
3) Vites konumu göstergesi)

Seçili vites kolu konumu, gösterge tablosunda gösterilir. Ayrıca, manuel mod seçildiğinde, vites konum göstergesi (mevcut vites konumunu gösterir) ve vites büyütme/küçültme göstergesi yanar. "Manuel modun seçilmesi" ☞ 7-20 konusuna bakın.

▽ Vites değişimi göstergesi (mevcutsa)

Vites değiştirmede ekonomik kullanım önerildiyse, vites yükseltme lambası yanıp söner. Vites düşürme önerildiyse, vites düşürme lambası yanıp söner.

NOT

• Vites değiştirme göstergesi devre dışı bırakılamaz.
• Genellikle, vites değiştirme göstergesi yakıtınızı daha verimli bir şekilde kullanmanız için bir kılavuz görevi görür ve motorunuzun düşük devirlerde stop etmesini engeller.
• Aynı zamanda, vites değiştirme göstergesi, yüksek motor devirlerinde motorun hasar almasını önler.

▼ MT (manuel şanzımanlı) modeller

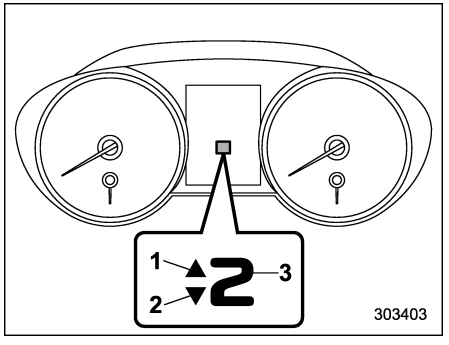

1) Vites yükseltme göstergesi
2) Vites küçültme göstergesi
3) Vites konum göstergesi

Mevcut vites seçimi, vites konumu göstergesinde gösterilir.

– DEVAMI DİĞER SAYFADA –

Dizel partikül filtresi uyarı lambası yandığında, vites yükseltme lambası sürücüyü, filtrenin temizlenmesi için en uygun vites yükseltme zamanı hakkında bilgilendirir. Detaylı bilgi için, "Dizel partikül filtresi uyarı göstergesi" ☞ 3-33 konusuna bakın.

Vites değiştirme göstergesi ve vites yükseltme göstergesi açılıp kapatılabilir. Detaylı bilgi için, "Vites Konumu Göstergesi Ayarları (MT modeller)" ☞ 3-45 konusuna bakın.

NOT

Kontak anahtarı "ON" konumundayken vites konum göstergesinin/vites büyültme göstergesinin ayarını değiştirmek mümkün değildir. Ayarı, kontak anahtarı "LOCK"/"OFF" veya "ACC" konumundayken değiştirin.

▽ **Vites değişimi göstergesi (mevcutsa)**

Vites değiştirmede ekonomik kullanım önerildiyse, vites yükseltme lambası yanıp söner. Vites düşürme önerildiyse, vites düşürme lambası yanıp söner.

NOT

• Vites değiştirme göstergesi devre dışı bırakılamaz.
• Genellikle, vites değiştirme göstergesi yakıtınızı daha verimli bir şekilde kullanmanız için bir kılavuz görevi görür ve motorunuzun düşük devirlerde stop etmesini engeller.
• Aynı zamanda, vites değiştirme göstergesi, yüksek motor devirlerinde motorun hasar almasını önler.

■ Dönüş sinyali gösterge lambaları

Gösterge lambaları yanıp sönmezse veya hızlı yanıp sönerlerse dönüş sinyali ampulü bozulmuş olabilir. Ampulü mümkün olan en kısa zamanda değiştirin. "Ön sinyal lambası" ☞ 11-51 veya "Arka lamba grubu" ☞ 11-53 konusuna bakın.

■ Uzun far gösterge lambası

Bu lamba, farların uzun far konumunda olduğunu gösterir.
Bu gösterge lambası ayrıca selektör yaparken de yanar.

■ Hız sabitleme sistemi göstergesi

Bu gösterge, hız sabitleme sistemi ana düğmesine basıldığında ve hız sabitleme sistemi aktif hale getirildiğinde yanar.

⚠ DİKKAT

Arıza gösterge lambası (Motor Kontrol lambası) yanarsa, hız sabitleme sistemi göstergesi de aynı zamanda yanıp söner. Bu durumda, aracı yüksek hızda kullanmayın. Aracınızı derhal bir SUBARU servisinde kontrol ettirmenizi tavsiye ederiz.

NOT

Hız sabitleme sistemi düğmesine bastığınızda bu gösterge görünmezse, hız sabitleme fonksiyonu doğru çalışmıyor olabilir. Aracınızı bir SUBARU servisinde kontrol ettirmenizi tavsiye ederiz.

■ Hız sabitleme sistemi ayar göstergesi

SET

Bu lamba, araç hızı hız sabitleme fonksiyonunun kullanılmasına ayarlandığında yanar.

■ Far gösterge lambası

Bu gösterge lambası aşağıdaki koşullarda devreye girer.
• Far düğmesi "≡D◁≡" veya "≡D" konumuna alındığında (Avustralya modelleri hariç)
• Far düğmesi "O" veya "≡D" konumuna alındığında (Avustralya modellerinde)
• Far düğmesi "AUTO" konumundayken ve farlar otomatik olarak yanıyorken (otomatik yanan/sönen far bulunan modellerde)

■ Ön sis lambası gösterge lambası

Bu gösterge lambası ön sis lambaları yanıyorken yanar.

■ Arka sis lambası gösterge lambası (mevcutsa)

Bu gösterge lambası arka sis lambası yanıyorken yanar.

■ X modu göstergesi (mevcutsa)

X modu aktif hale getirildiğinde bu gösterge lambası yanar. X modu kapatıldığında kapanır.

■ Yokuş inme kontrolü göstergesi (mevcutsa)

Yokuş inme kontrolü fonksiyonu hazır durumdayken bu gösterge yanar. Beyaz renkle yanıp sönüyorsa, yokuş inme fonksiyonu çalışmaktadır. Yokuş inme fonksiyonu kullanılamaz durumdayken söner.

■ Ön ısıtma gösterge lambası (dizel motorlu modeller)

Ön ısıtma gösterge lambası, kontak anahtarı "ON" (AÇIK) konumuna getirildiğinde yanar ve motor yeterli ısıya ulaştığında (birkaç saniye sonra) söner.

NOT

• Dış ortam sıcaklığı düşük olduğunda, ön ısıtma gösterge lambası alışılmıştan bir miktar daha uzun yanık kalır.
• Marş düğmesi sistemi bulunmayan modellerde, motoru ön ısıtma gösterge lambası söndükten sonra çalıştırın.
• Marş düğmesi sistemi bulunan modellerde için, ön ısıtma gösterge lambası sönene kadar motoru çalışmayacaktır.

■ Dizel partikül filtresi gösterge lambası (dizel motorlu modeller)

▼ Dizel partikül filtresi uyarı göstergesi yandığında
Filtre kurumu otomatik olarak yakamadığında ve biriken partiküller belirtilen sınırın üzerine çıktığında dizel partikül filtresi uyarı lambası yanar. Dizel partikül filtresi uyarı lambası yandığında, motor tamamen ısındıktan sonra aracı sadece aşağıdaki koşullarda sürün.
• Motor devri (sadece MT modeller): 1.800 ila 2.500 d/dk
• Araç hızı: 60 km/h veya daha fazla tercih edilir.
• Yakma işlemi için sürüş süresi: en az 15 dakika

NOT

• Ani hızlanmalardan kaçının.
• Vites değiştirme göstergeli MT modellerde, vites yükseltme zamanlamasına göre hızlanma, vites değiştirme göstergesinde gösterilir. Dizel partikül filtresinin tekrar temizlenme işlemi sırasında, vites

– DEVAMI DİĞER SAYFADA –

değiştirme göstergesi, temizlenme işlemi için uygun hızlanma durumunu sürücüye gösterir.
Vites değiştirme göstergesi hakkında detaylı bilgi için "Vites değiştirme göstergesi (Avustralya modelleri hariç)" ☞ 7-15 konusuna bakın.
• Tüm bu koşulların sürdürülmesi zorsa, en azından belirlenen motor devrinde sürüşe devam etmenin kurumun yanması üzerinde bir etkisi olacaktır.

Bu koşullar altında sürüşe devam edilirse filtre içerisindeki sıcaklık yükselir ve biriken kurum yakılarak ortadan kaldırılır. Kurum ortadan kaldırıldığında uyarı lambası söner.

⚠ UYARI

Dizel partikül filtresi uyarı lambası yanar durumda yola devam edilmesi motorun ve dizel partikül filtresinin hemen hasar görmesine neden olmayacaktır. Aracı tüm trafik kurallarına ve koşullarına uygun şekilde emniyetli biçimde sürün. Aksi takdirde bir trafik kuralı ihlaline veya bir trafik kazasına neden olabilirsiniz.

NOT

Kurum dizel partikül filtresi içerisinde yanarken, sürüş özellikleri, motor devri, motor sesi ve egzoz gazının kokusu değişebilir.

▼ Dizel partikül filtresi uyarı göstergesi yanıp sönüyorsa

Dizel partikül filtresi uyarı lambası yanıp sönüyorsa, aracınızı derhal kontrol edilmek üzere en yakın SUBARU yetkili servisine götürmenizi tavsiye ederiz.

⚠ DİKKAT

Dizel partikül filtresi uyarı lambası yanarken yola devam etmeniz durumunda uyarı lambası yanıp sönmeye başlayacaktır. Bu durumda, derhal aracınızı kontrol edilmek üzere en yakın SUBARU yetkili servisine götürmenizi tavsiye ediyoruz. Aksi halde, motor ve dizel partikül filtresi hasar görebilir.

■ Aşırı devir uyarı lambası (sarı) (MT dizel motorlu modeller)

Motorun aşırı devir yapması söz konusuysa, bir uyarı sesi duyulacak ve gösterge tablosundaki aşırı devir uyarı lambası sarı renkte yanacaktır. Detaylı bilgi için, "Yüksek devir uyarısı" ☞ 7-16 konusuna bakın.

■ Otomatik Start/Stop uyarı lambası/Otomatik Start/Stop KAPALI gösterge lambası (sarı) (mevcutsa)

▼ Otomatik Start/Stop uyarı lambası

⚠ DİKKAT

- **Otomatik Start/Stop uyarı lambası yanıp sönüyorsa Otomatik Start/Stop sisteminde bir arıza olabilir. En kısa sürede yetkili bir SUBARU yetkili bayisinde aracınızı kontrol ettirmenizi tavsiye ederiz.**
- **Otomatik Start/Stop uyarı lambası aşağıdaki durumlar dışında herhangi bir zamanda yanarsa ve Otomatik Start/Stop KAPALI düğmesine basılmasına rağmen sönmezse, aracınızı en yakın zamanda bir SUBARU bayisinde kontrol ettirmenizi tavsiye ederiz.**

Sarı renkli Otomatik Start/Stop uyarı lambası, motor Otomatik Start/Stop sistemi tarafından geçici olarak durdurulduğunda aşağıdaki işlemlerden herhangi biri gerçekleştirilirse yanacaktır.

Bu durumlarda, güvenliği sağlamak için, fren pedalı serbest bırakılsa dahi motor otomatik olarak yeniden çalışmaz. Motoru çalıştırmak için normal prosedürü uygulayın.

▼ Otomatik Start/Stop KAPALI göstergesi
Bu sarı lamba, Otomatik Start/Stop sisteminin devreye girmesini önlemek için Otomatik Start/Stop KAPALI düğmesine basıldığında yanacaktır. Otomatik Start/Stop sisteminin devreye girmesini sağlamak için Otomatik Start/Stop KAPALI düğmesine bir defa daha basıldığında lamba sönecektir.

■ Otomatik Start/Stop gösterge lambası (yeşil) (mevcutsa)

Bu yeşil gösterge lambası motor, Otomatik Start/Stop sistemi tarafından geçici olarak durdurulduğunda yanar. Motor tekrar çalıştırıldığında söner.

Bilgi ekranı

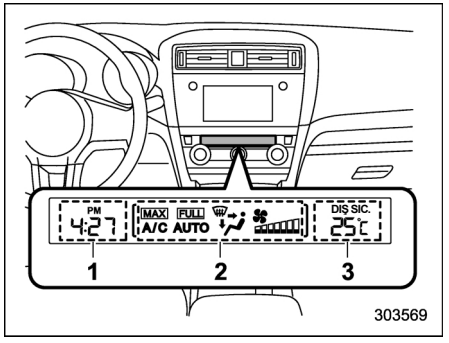

1) Saat
2) Klima kontrol modu göstergeleri
3) Dış ortam sıcaklık göstergesi

Marş anahtarı "Açık" konumundayken, bilgi ekranında şunlar gösterilir.
• Saat
• Klima kontrol modu göstergeleri
• Dış ortam sıcaklık göstergesi

■ Saat

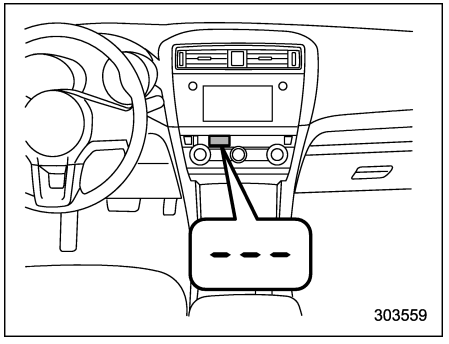

NOT

Saatin GPS (küresel konumlandırma sistemi) tarafından otomatik olarak ayarlanması fonksiyonu SUBARU yetkilisi tarafından devreye sokulabilir veya devreden çıkarılabilir (orijinal SUBARU navigasyon sistemi bulunan modellerde). Otomatik ayar aktif edildiğinde, saatte gösterilen zamanı elle ayarlayamazsınız. "+" veya "-" düğmesine basarsanız, ekranda, sizi elle değişiklik yapamayacağınız konusunda uyaran "---" işareti çıkar. Bu konuda daha detaylı bilgi edinmek için en yakındaki SUBARU servisi ile temas kurmanızı tavsiye ediyoruz.

– DEVAMI DİĞER SAYFADA –

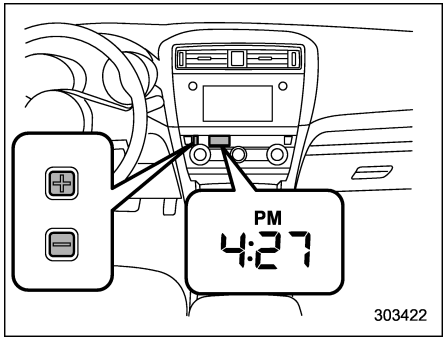

Saat, kontak anahtarı "ON" (AÇIK) veya "ACC" (Aksesuar) konumundayken zamanı gösterir. Saatin gösterdiği zamanı ayarlamak için "+" veya "-" düğmesine basın. "+" düğmesine basarsanız gösterilecek zaman birer dakikalık kademelerle değişecektir. "-" düğmesine basarsanız gösterilecek zaman birer dakikalık kademelerle değişecektir. Düğmeyi basılı tutarsanız, zaman daha hızlı değişecektir.

■ Klima kontrol modu göstergeleri

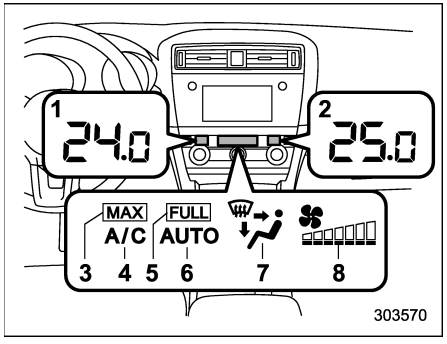

1) Sıcaklık göstergesini ayarlayın (sol taraf)
2) Sıcaklık göstergesini ayarlayın (sağ taraf)
3) Maksimum klima AÇIK göstergesi
4) Klima AÇIK göstergesi
5) TAM OTOMATİK göstergesi
6) OTOMATİK göstergesi
7) Hava akış modu göstergesi
8) Fan devri göstergesi

■ Dış ortam sıcaklık göstergesi



Dış sıcaklık göstergesi -30 ile +50°C arasındaki dış ortam sıcaklığını gösterir. Aşağıdaki koşullar altında ekranda yanlış bir değer okunabilir:
• Çok fazla güneş varsa.
• Rölantide; sıkışık trafikte düşük hızla seyrederken; motor durdurulduktan hemen sonra çalıştırıldığında.
• Gerçek dış sıcaklık belirtilen gösterim aralığı dışındayken.

Çoklu bilgi ekranı

UYARI

Aracın hareket halinde olduğu sırada çoklu bilgi ekranı kullanırken güvenli bir sürüş gerçekleştirmeye her zaman özen gösterin. Çoklu bilgi ekranın çalışması sürüş sırasında dikkatinizi dağıtıyor ve konsantrasyonunuzu bozuyorsa, ekranda üzerinde herhangi bir işlem yapmadan önce aracı durdurun. Ayrıca, sürüş sırasında ekrana yoğunlaşmayın. Bunu yapmanız, gözünüzü yoldan ayırmanıza neden olur bu durum da kaza ile sonuçlanabilir.

Çoklu bilgi ekranında çeşitli bilgiler görüntülenecektir. Ayrıca, herhangi bir arıza tespit edilmesi durumunda ekranda bir uyarı mesajı belirecektir. İlaveten, görüntülenen içerikle ilgili bir çok ayar da yapılabilir.

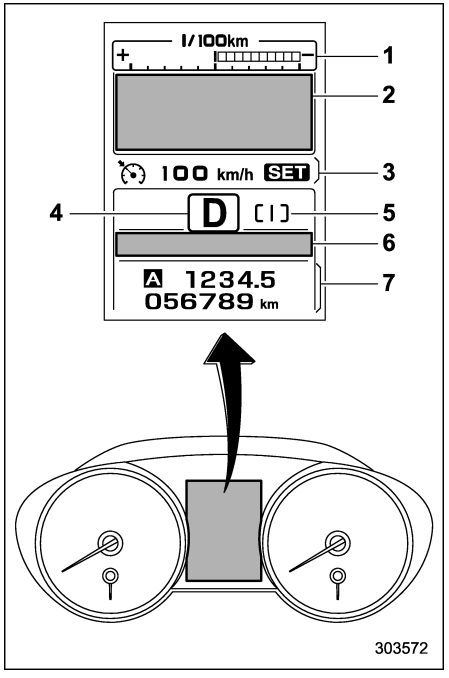

Çoklu bilgi ekranı

1) ECO göstergesi ("ECO göstergesi" ☞ 3-12 konusuna bakın.)
2) Ana ekran ("Ana ekranlar" ☞ 3-39 konusuna bakın.)
3) Hız sabitleme sistemi bilgi ekranı
4) Vites kolu konum göstergesi ("Vites kolu konum göstergesi" ☞ 3-31 konusuna bakın.)
5) SI-DRIVE göstergesi ("SI-DRIVE gösterge lambası (benzinli araçlarda)" ☞ 3-31 konusuna bakın.)
6) Uyarı ve gösterge ekranı ("Uyarı ekranı" ☞ 3-38 konusuna bakın.)
7) Kilometre sayacı ("Kilometre sayacı" ☞ 3-9 konusuna bakın.)/çift mesafe sayacı "Çift mesafe sayacı" ☞ 3-9 konusuna bakın.)

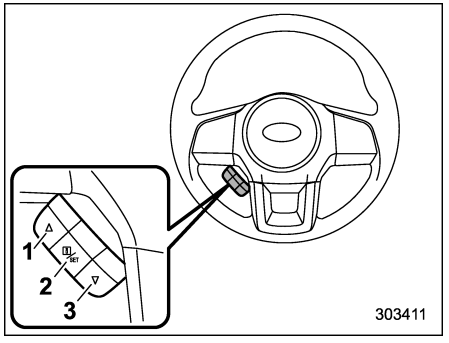

Kumanda düğmesi

1) Yukarı (seç)
2) Ayar (gir)
3) Aşağı (seç)

NOT

Araç hareket halindeyken, belli özellikler ve seçimler kullanılabilir değildir.

– DEVAMI DİĞER SAYFADA –

■ Temel çalışma

Kumanda düğmesinden "▲" veya "▼" seçenekleri kullanılarak ekranlar ve seçim öğeleri değiştirilebilir. " i /SET" düğmesini kendinize doğru çektiğinizde öğe seçilip ayarlanabilir.

Hatırlatma bilgisi, araç bilgisi, uyarı bilgisi gibi faydalı mesajlar varsa, bunlar mevcut ekranın görüntülenmesini engelleyip bip sesi ile birlikte kendileri görüntülenecektir. Böyle bir ekran görüntülenirse, ekranda görüntülenen mesaja göre uygun önlemi alın.

Uyarı ekranı bir kaç saniye sonra başlangıçtaki ekrana dönecektir. " i " bilgilendirmesi ekrandayken, tekrar uyarı ekranına geçmek mümkündür. Ekrana " i " işaretli mesajı yeniden çağırmak için direksiyon üzerindeki " i /SET" düğmesini kendinize çekin.

■ Hoş Geldiniz ve Güle Güle ekranı

Kilitleme sonrası sürücü kapısı açıldı ya da kapandıysa, çoklu bilgi ekranında yaklaşık 20 saniye boyunca Hoş Geldiniz ekranı gösterilir.
Marş düğmesi "kilitli/kapalı" konuma getirildiğinde, Çoklu bilgi ekranı yavaşça kapanır (Güle Güle ekranı).

NOT

• Ana ekranda, ilgili ekran görüntüdeyken kontak anahtarı "ON" konumuna getirildiğinde Hoş Geldiniz ekranı gösterilir.
• Hoş Geldiniz ekranı görüldüğünde, yeniden gösterilmesi belli bir zaman alır.
• Kapılar açıldıktan sonra marş düğmesi kullanılırsa, sürücü kapısı açılıp kapanana kadar Hoş Geldiniz ekranı görüntülenmez.
• Uzaktan anahtarsız giriş sistemi (bütün modeller) veya anahtarsız giriş fonksiyonu (mevcutsa) kullanılarak kapıları kilitlediğinizde Hoş Geldiniz ekranı kapanır.
• Açılış ekranı görüntülenirken kapılardan herhangi biri (bagaj kapağı dahil) açılırsa kapı açık uyarısı görüntülenecektir.
• Hoş Geldiniz ekranı açık veya kapalı olarak ayarlanabilir. Detaylar için "Hoş Geldiniz ekranı" 3-45 konusuna bakın.
• Güle Güle ekranı açık veya kapalı olarak ayarlanabilir. Detaylar için "Güle Güle ekranı" 3-45 konusuna bakın.

■ Uyarı ekranı



Uyarı için örnek

Uyarı mesajı veya bakım bildirimi varsa, yaklaşık 5 saniyeliğine görüntülenecektir. Görüntülenen mesaja göre uygun önlemleri alın.



Buzlu yol zemini uyarı ekranı

Dış ortam sıcaklığı 3°C veya altına düşerse, buzlu yol zemini uyarı ekranı sürücüyü, buzlu yol olma riskine karşı uyarır.

NOT

• Dış sıcaklık göstergesi sensörün etrafındaki sıcaklığı gösterir. Bu nedenle, sıcaklık göstergesi dışarıdaki gerçek sıcaklıktan farklı bir değer gösterebilir.
• Yol yüzeyinin donması uyarısı sadece bir rehber niteliğindedir. Yola çıkmadan önce mutlaka yol yüzeyi hakkında bilgi alın.
• Buzlu yol yüzeyi uyarı ekranı dış ortam sıcaklığı 5°C veya üzerine çıkmadığı sürece kaybolmaz.

■ Temel ekranlar

Direksiyon üzerindeki "▲" veya "▼" düğmesini kullanarak her zaman görüntülenen ekranı değiştirebilirsiniz.

Ana ekran:

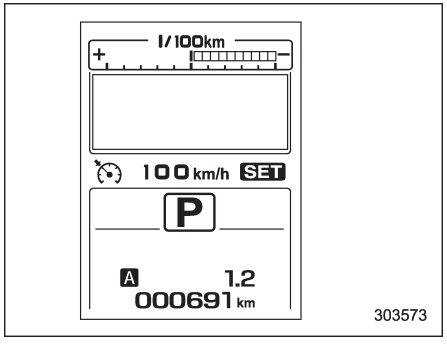

Ortalama yakıt tüketimi ekranı:

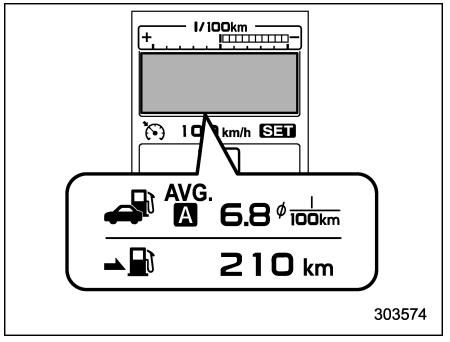

: yakıt tüketimi
: alan yakıtla kat edilecek yol

Bu gösterge, sıfırlanabilir mesafe sayacı son defa sıfırlandıktan sonraki ortalama yakıt tüketimi miktarını gösterir.

– DEVAMI DİĞER SAYFADA –

Anlık yakıt tüketimi ekranı:

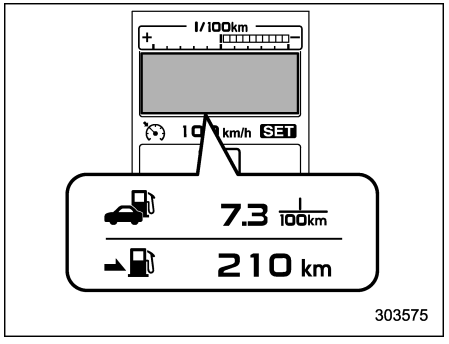

: Yakıt tüketimi
: Kalan yakıtla kat edilecek yol

Bu gösterge, o andaki yakıt tüketim miktarını gösterir.

Sürüş bilgileri ekranı:

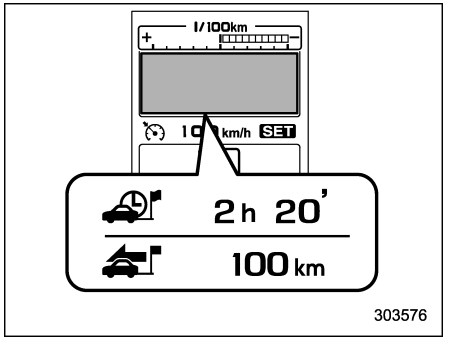

: Yolculuk süresi
: Yolculuk mesafesi

Bu ekran, yolculuk süresini (marş düğmesi "açık" konumuna getirildiği zamandan itibaren) ve mesafesini (marş düğmesi "Açık" konumuna getirildiği konumdan itibaren) gösterir.

Dijital hız ekranı:

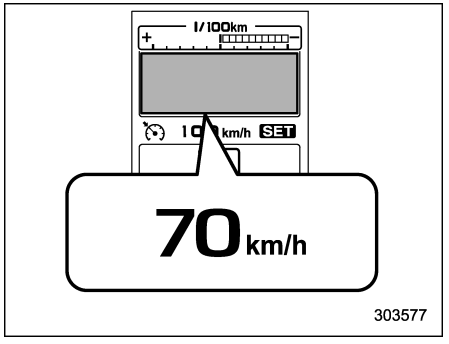

Bu ekran aracın mevcut hızını gösterir.

SI-DRIVE modu ekranı:

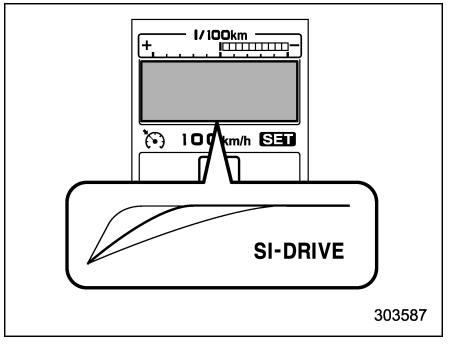

Bu ekran gaz kelebeği açısı ile mevcut SI-DRIVE modunu gösterir.

Otomatik Start/Stop ekranı (mevcutsa):

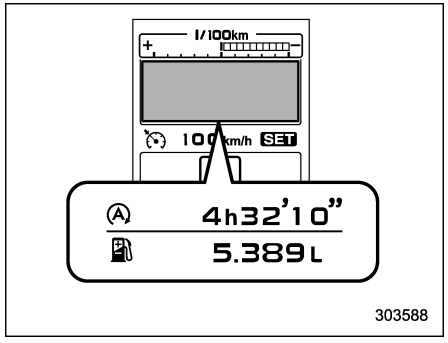

Ⓐ : Otomatik Start/Stop sistemi tarafından motorun toplam kaç defa durdurulduğunu gösterir

: Otomatik Start/Stop sisteminin motoru durdurmasıyla toplam ne kadar yakıt tasarrufu yapıldığını gösterir

Gösterilen değerler, gösterilmekte olan mesafe sayacının en son sıfırlandığı andan o ana kadar geçen süre içindir. Gösterge aralıkları şöyledir.

- Toplam zaman: 00'00" - 9999h59'59" arası
- Toplam tasarruf edilen yakıt: 0 ml - 9999.999 L arası

NOT

• Mesafe sayacı sıfırlandığında, uygun zaman aralığı ve tasarruf edilen yakın miktarı da sıfırlanır.

• Motorun Otomatik Start/Stop sistemi tarafından durdurulduğu süre de yolculuk süresine dahil edilir.

Multimedya Bağlantı ekranı (varış yerini seçmezken) (SUBARU navigasyon sistemli modellerde):

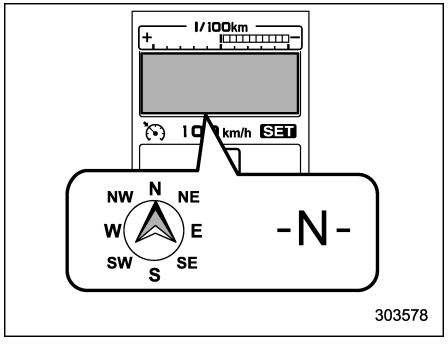

Multimedya Bağlantı ekranı (varış yerini seçerken) (SUBARU navigasyon sistemli modellerde):

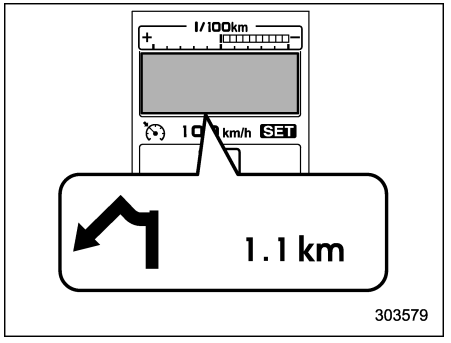

Menü ekranına giriş ekranı (sürüş halinde değilken):

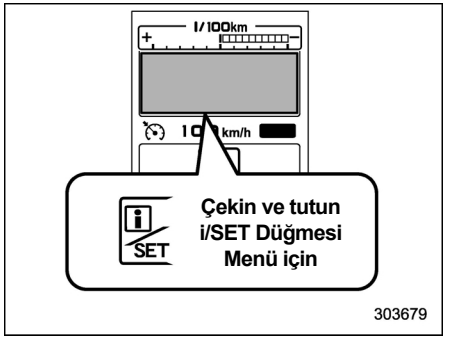

Ekran seçildiğinde, menü ekranına girmek için "i/SET" düğmesini çekin.

– DEVAMI DİĞER SAYFADA –

■ Menü ekranları

Belirtilen koşullar sağlandıktan sonra, menü ekranına girmek için " [i]/SET" düğmesini çekili tutun.
• Araç tamamen hareketsizken.
• Vites kolu "P" konumundayken (CVT modeller).
• Menü ekranı seçiliyken.

Direksiyon üzerindeki "▲" veya "▼" düğmeleri ile menüyü seçebilirsiniz. Menüye girmek için " [i]/SET" düğmesini çekin.

NOT

"Geri" menüsünü seçerseniz, sistem bir önceki ekrana döner.

Menü listesi aşağıda gösterilen şekildedir.

Birinci menü	İkinci menü	Üçüncü menü	Ayarlar
Ekran Ayarları	Hoş Geldiniz Ekranı	—	• AÇIK (ses ile) • AÇIK (sessiz) • KAPALI
	Güle Güle Ekranı	—	AÇIK/KAPALI (ON/OFF)
	Gösterge Başlangıç Hareketi	—	AÇIK/KAPALI (ON/OFF)
	Vites Kolu Konumu Gösterge Ayarları (MT modellerde)	—	AÇIK/KAPALI (ON/OFF)
	Birimler (İngiltere modelleri)	—	• km, km/h, Litre • mil, MPH, Galon
	Diller	—	Dil seçenekleri, modele göre farklılık gösterecektir.
Gösterge Tablosu Aydınlatması (mevcutsa)	Gösterge Çevre Aydınlatması	—	AÇIK/KAPALI (ON/OFF)
	SI-DRIVE Göstergesi	—	AÇIK/KAPALI (ON/OFF)
	Manuel Modu Göstergesi	—	AÇIK/KAPALI (ON/OFF)
	Aydınlatma Rengi Seçimi	—	No. 1 – No. 10
EyeSight (EyeSight sistemli modeller)	Uyarı Sesi Seviyesi	—	Maks/Orta/Min
	Önde Giden Aracı Algılama Sesi	—	AÇIK/KAPALI (ON/OFF)
	Önde Giden Aracın Hareketini İzleme Fonksiyonu	—	AÇIK/KAPALI (ON/OFF)
	Araç Simgesi	—	AÇIK/KAPALI (ON/OFF)

– DEVAMI DİĞER SAYFADA –

Birinci menü	İkinci menü	Üçüncü menü	Ayarlar
Araç Ayarları	Anahtarsız Giriş Sistemi	Sesli Uyarı	**AÇIK/KAPALI (ON/OFF)**
		Dörtlü Flaşör	**AÇIK/KAPALI (ON/OFF)**
		Güvenli Tekrar Kilitleme	**20 saniye - 60 saniye, KAPALI**
		Sürücü Kapısı Kilit Açma	**Sadece Sürücü Kapısı/Tümü**
		Bagaj Kapağı Kilidi Açma	**Sadece Bagaj Kapağı/Tümü**
	Rezistans	—	**15 dakika/Sürekli**
	İç Lamba	—	**10 saniye - 30 saniye, KAPALI**
Varsayılan Ayarlar	Sıfırlamak İstiyor musunuz?	—	**Evet/Hayır**

▼ Ekran Ayarları

"Ekran Ayarları" menüsüne girdikten sonra, şu menülerden birisini seçin.

▽ Hoş Geldiniz Ekranı

Hoş Geldiniz ekranı fonksiyonu, devre dışı bırakılabilir ya da devreye sokulabilir. Ekranı ve sesi açmak için "AÇIK"(sesli) konumunu seçin. Ekranı açmak için "AÇIK" (sessiz) konumunu seçin, ekranı aktif hale getirin ve sesi kapatın. Ekranı kapatmak için "KAPALI" komutunu seçin.

▽ Güle Güle Ekranı

Güle Güle ekranı fonksiyonu, devre dışı bırakılabilir ya da devreye sokulabilir. Ekranı açmak için "AÇIK" komutunu seçin. Ekranı kapatmak için "KAPALI" komutunu seçin.

▽ Gösterge Başlangıç Hareketi

Marş düğmesi "AÇIK" konumundayken, gösterge ve sayaç ibrelerinin oynaması kapatılabilir veya açılabilir. Açmak için "AÇIK" komutunu seçin. Kapatmak için "KAPALI" komutunu seçin.

▽ Vites Kolu Konumu Gösterge Ayarları (MT modellerde)

Vites değiştirme göstergesi açılıp kapatılabilir. Açmak için "AÇIK" komutunu seçin. Kapatmak için "KAPALI" komutunu seçin.

▽ Birimler (İngiltere modelleri)

Mesafe, hız ve ses seviyesi birimlerini seçebilirsiniz. İstediğiniz birimi görüntülemek için, direksiyon üzerindeki "▲" veya "▼" düğmelerini kullanın. Daha sonra, birimi seçmek için "i/SET" düğmesini çekin.

▽ Diller

İstediğiniz dili görüntülemek için, direksiyon üzerindeki "▲" veya "▼" düğmelerini kullanın. Daha sonra, dili seçmek için "i/SET" düğmesini çekin.

▼ Gösterge Tablosu Aydınlatması (mevcutsa)

"Gösterge Tablosu Aydınlatması" menüsüne girdikten sonra, şu menü seçimlerini yapın.

▽ Gösterge Çevre Aydınlatması

Gösterge çevre aydınlatması, istendiğinde kapatılabilir veya açılabilir. Aydınlatmayı açmak için "AÇIK" komutunu seçin. Aydınlatmayı kapatmak için "KAPALI" komutunu seçin.

▽ SI-DRIVE Göstergesi

SI-DRIVE modu göstergesini isterseniz kapatabilir veya açabilirsiniz. Göstergeyi açmak için "AÇIK" komutunu seçin. Göstergeyi kapatmak için "KAPALI" komutunu seçin.

▽ Manuel Modu Göstergesi

Vites konumu göstergesini, isterseniz kapatabilir veya açabilirsiniz. Göstergeyi açmak için "AÇIK" komutunu seçin. Göstergeyi kapatmak için "KAPALI" komutunu seçin.

▽ Aydınlatma Rengi Seçimi

Gösterge tablosu aydınlatma rengini değiştirebilirsiniz. İstenilen rengi seçin (No. 1 – No. 10).

▼ EyeSight (EyeSight sistemli modeller)

NOT

EyeSight sistemli modeller hakkında detaylı bilgi için Kullanıcı Kılavuzu'nun EyeSight sistemi ekine bakın.

"EyeSight" menüsüne girdikten sonra, şu menülerden birisini seçin.

▽ Uyarı Sesi Seviyesi

EyeSight sistemi kullanılırken, uyarı sesinin yüksekliği 3 farklı kademeye ayarlanabilir ("Maks", "Orta" ve "Min").

▽ Önde Giden Aracı Algılama Sesi

Hız sabitleyici kullanılırken, belirtilen koşullarda duyulan uyarı sesi kapatılabilir veya açılabilir.
• Önde bir araç algılanmıştır.

– DEVAMI DİĞER SAYFADA –

• Algılama mümkün değil.

Sesi açmak için "AÇIK" komutunu seçin. Sesi kapatmak için "KAPALI" komutunu seçin.

▽ **Önde Giden Aracın Hareketini İzleme Fonksiyonu**

Hız sabitleme sistemi kullanılırken, önde bir araç için verilen uyarı sesi kapatılabilir veya açılabilir. Sesi açmak için "AÇIK" komutunu seçin. Sesi kapatmak için "KAPALI" komutunu seçin.

▽ Araç Simgesi

Araç simgesi göstergesi etkinleştirilebilir veya devre dışı bırakılabilir. Açmak için "AÇIK" komutunu seçin. Kapatmak için "KAPALI" komutunu seçin.

▼ Araç Ayarları

"Araç Ayarları" menüsüne girdikten sonra, şu menülerden birisini seçin.

▽ **Anahtarsız Giriş Sistemi**

Anahtarsız giriş sistemi (bütün modellerde) ve anahtarsız girişli marş düğmesi (mevcutsa) ayarlarından bazılarını değiştirebilirsiniz. "Anahtarsız Giriş Sistemi Ayarları" menüsüne girdikten sonra, şu menülerden birisini seçin.

• Sesli Uyarı Sinyali:
Sesli uyarı sinyali fonksiyonu, devre dışı bırakılabilir ya da devreye sokulabilir. Açmak için "AÇIK" komutunu seçin. Kapatmak için "KAPALI" komutunu seçin.

• Dörtlü Flaşör:
Dörtlü flaşörler istenildiğinde kapatılabilir veya açılabilir. Açmak için "AÇIK" komutunu seçin. Kapatmak için "KAPALI" komutunu seçin.

• Güvenli Tekrar Kilitleme:
Otomatik kilitleme işlemi ayarlanabilir veya kişiselleştirilebilir. İşlem zamanının kaç saniye olmasını istediğinizi ayarlayın. işlemi kapatmak için "KAPALI" komutunu seçin.

• Sürücü Kapısı Kilit Açma:
Sürücü kapısı için kilit sistemi, istenildiğinde kapatılabilir veya açılabilir. Açmak için "AÇIK" komutunu seçin. Kapatmak için "KAPALI" komutunu seçin.

• Bagaj Kapağı Kilidi Açma:
Bagaj kapağı için kilit sistemi, istenildiğinde kapatılabilir veya açılabilir. Açmak için "AÇIK" komutunu seçin. Kapatmak için "KAPALI" komutunu seçin.

▽ **Rezistans**

Rezistans ve buz çözme sistemi, sürekli ya da otomatik kapanma çalışma tipi olmak üzere seçilebilir. "Sürekli" komutunu seçerek, sistemi sürekli modda çalıştırın. "15 dakika" komutunu seçerek, sistemi otomatik kapanma modunda çalıştırın.

▽ **İç Lamba**

Kapılar veya bagaj kapağı kapandıktan sonra, iç lambanın ne kadar süre daha açık kalacağı (Kapanma ertelemesi zamanlayıcısı) ayarlanabilir veya kişiselleştirilebilir. İşlem zamanının kaç saniye olmasını istediğinizi ayarlayın. Kapanma erteleme zamanlayıcısını kapatmak için, "KAPALI" komutunu seçin.

▽ **Otomatik Aydınlatma Sensörü**

Otomatik açılan/kapanan farların çalışma hassaslığı ayarlanabilir. “Maks”, “Orta”, “Düşük” veya “Min” seçeneklerinden birini seçebilirsiniz.

▼ Varsayılan Ayarlar

Kişileştirilmiş ayarları tekrar fabrika ayarlarına döndürmek için, menüdeki "EVET" komutunu seçin. Fabrika ayarlarına dönmeden bir önceki menü ekranına dönmek için, "HAYIR" komutunu seçin.

Far kolu

⚠ DİKKAT

- **Motor çalışmıyorken herhangi bir lambanın uzun bir süre kullanılması, akünün boşalmasına neden olabilir.**
- **Aracı terk etmeden önce, far kolunu kapalı konumuna getirdiğinizden emin olun. Araç, far kolu kapalı konumundan başka bir konumda olacak şekilde uzun süreli olarak bırakılırsa, akü boşalabilir.**

"Marş düğmeli, anahtarsız giriş sistemi" bulunan modeller:
Far kolu sadece marş düğmesi"ON" (AÇIK) veya "ACC" konumundayken çalışır.
Far kolunun konumu ne olursa olsun, marş düğmesi kapalı konuma getirildikten sonra yanan lambalar söner.

"Marş düğmeli, anahtarsız giriş sistemi" bulunmayan modeller:
Far kolu, sadece kontak anahtarı kontağa sokulduğunda devreye girer.
Far kolunun konumu ne olursa olsun, kontak anahtarı kontaktan çıkarıldığında yanan lambalar söner.

NOT

Far kolu aşağıdaki koşullar altında dahi çalıştırılabilir (otomatik açılıp/kapanan farlar hariç).
• anahtar kontağa takılıyken ("marş düğmeli anahtarsız giriş sistemi" bulunmayan modeller).
• marş düğmesi kapalı konuma alındığında (“marş düğmeli anahtarsız giriş sistemi” bulunan modeller).

Bu koşullar altında farlar yanarken sürücü kapısı açılırsa, sürücüye farların yandığını hatırlatan bir sinyal sesi duyulur.

■ Farlar

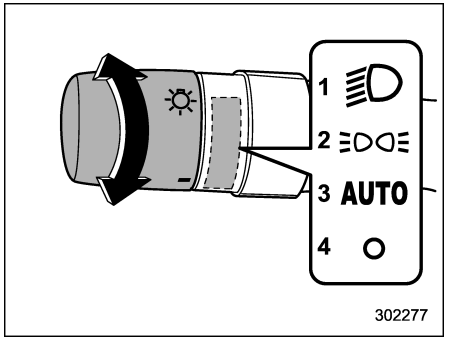

Avustralya modelleri hariç
1) İkinci konum
2) İlk konum
3) Otomatik konumu (mevcutsa)
4) Kapalı konumu

– DEVAMI DİĞER SAYFADA –

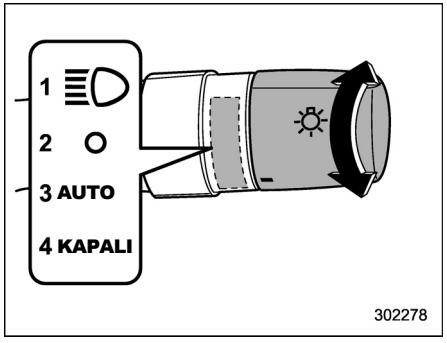

Avustralya modelleri
1) İkinci konum
2) İlk konum
3) Otomatik konumu (mevcutsa)
4) Kapalı konumu

Farları açmak için sinyal kolunun ucundaki düğmeyi çevirin.

İkinci konum:
Farlar, ön park lambaları, gösterge tablosu aydınlatması, arka lambalar ve plaka lambaları yanar.

İlk konum:
Ön konum lambaları, gösterge tablosu aydınlatması, arka lambalar ve plaka lambaları yanar.

Otomatik konumu (mevcutsa):
Kontak "ON" konumundayken, ortam ışığının seviyesine bağlı olarak farlar, ön park lambaları, gösterge tablosu aydınlatmaları, arka lambalar ve plaka lambaları otomatik olarak açılır veya kapatılır.

Bu konumdayken, ön cam silecekleri 9 veya daha fazla defa aktif olduysa, farlar otomatik olarak açılır. Silecekler durduğunda, farlar otomatik olarak kapanır.

Silecek aktif hale getirildikten sonra 10 saniye içerisinde silecek hareket ederse, sileceğin çalışma sayısı kaydedilir. Silecek 10 saniyeden uzun süre çalışmadığında, silecek çalışma sayısı sıfırlanır. Sileceklerin ve far aydınlatmasını birlikte çalışma fonksiyonu yetkili bir SUBARU servisi tarafından kapatılabilir veya açılabilir. Detaylı bilgi için bir SUBARU servisi ile temas kurmanızı tavsiye ediyoruz.

Kapalı konumu:
Farların hepsi kapalıdır.

NOT

• Otomatik yanan/sönen farların hassasiyeti SUBARU satıcınız tarafından değiştirilmelidir. Bu konuda daha detaylı bilgi edinmek için en yakındaki SUBARU servisi ile temas kurmanızı tavsiye ediyoruz.
• Araç, far ve silecek fonksiyonu birbirine bağlı bir moddayken tünelden geçerse, farlar tünelden çıktıktan yaklaşık 20 saniye sonraya kadar açık kalmaya devam eder. Lamba kontrolü anahtarı "OTOMATİK" konumu dışında bir konumdaysa, lamba kontrol düğmesinin seçili olduğu konuma göre farlar açılır veya kapanır.

▼ Far kapanma gecikme fonksiyonu ayarı
Far kapanma gecikme fonksiyonu, karanlıkta veya gece aracınızdan kolaylıkla çıkmanızı sağlar.

NOT

Far kapanma gecikme fonksiyonunun fabrika ayarlarına göre zamanlayıcısı, farlar ve dış lambalar için yaklaşık 30 saniyeye ayarlıdır. Bu seçenek KAPALI, 30 saniye, 60 saniye veya 90 saniye olmak üzere SUBARU servisleri tarafından değiştirilebilir. Daha fazla bilgi için SUBARU servisine danışmanızı tavsiye ederiz.

Marş düğmesi kapalı ve lamba kontrol düğmesi "OTOMATİK" veya "KAPALI" konumdayken, sinyal kolunu kendinize doğru çekerseniz, kısa farlar ve bazı dış lambalar yanmaya başlar.
Şu durumlardan birisi gerçekleştiğinde farlar ve dış lambalar kapanır.

• Sürücü kapısının kapanmasının üzerinden 30 saniye geçmişse.
• Giriş kartı/verici üzerindeki kilit düğmesine 2 defa üst üste bastıysanız.
• Kapı kolundaki kapı kilit sensörüne 2 defa art arda dokunduysanız ("marş düğmeli anahtarsız giriş sistemi" bulunan modellerde).

NOT

• Far kapanma gecikme fonksiyonu çalışırken, şu işlemlerden herhangi birini yapsanız farlar ve dış lambalar kapanır.

– Kontak anahtarını "ON" (AÇIK) konumuna getirin.
– Dönüş sinyal kolunu kendinize doğru çekin.
– Far kolunu "KAPALI" ya da "OTOMATİK" konuma getirin.

• Sürücü kapısı açılıp kapanmadıysa, lambalar 3 dakika sonra kapanır.

▼ Otomatik yanan/sönen farların sensörü (mevcutsa)

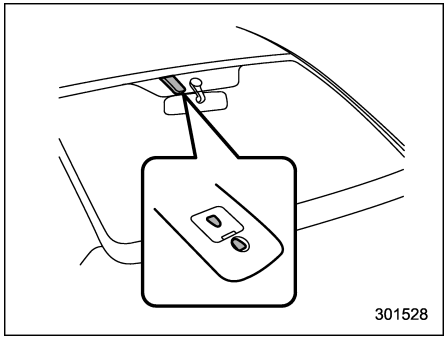

Sensör, resimde gösterildiği gibi ön camda bulunmaktadır.

⚠ DİKKAT

Sensörün üzerine veya yakınına bir nesne konulursa sensör ortam ışığı seviyesini doğru bir şekilde ölçemez ve otomatik yanan/sönen farlar düzgün çalışamayabilir.

■ Uzun/kısa far seçme (far düğmesi)

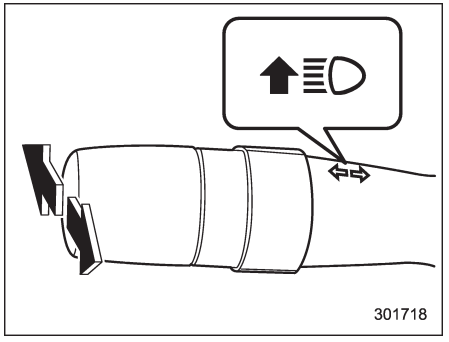

Kısa fardan uzun fara geçmek için sinyal kolunu ileriye doğru itin. Farlar uzun huzme konumundayken gösterge tablosundaki uzun huzme gösterge lambası " " da yanar.
Kısa far durumuna geri dönmek için kolu orta konuma geri çekin.

– DEVAMI DİĞER SAYFADA –

■ Selektör

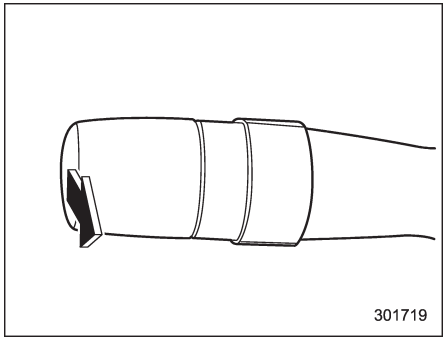

⚠ DİKKAT

Kolu selektör konumunda birkaç saniyeden fazla tutmayın.

Selektör yapmak için kolu kendinize doğru çekin ve bırakın. Kolu tuttuğunuz sürece uzun farlar yanar. Selektör kontak anahtarı "OFF" konumundayken dahi kullanılabilir.

Farlar uzun huzme konumundayken gösterge tablosundaki uzun huzme gösterge lambası " " da yanar.

■ Gündüz sürüş lambası sistemi (mevcutsa)

⚠ UYARI

Dışarısı karanlık olduğunda far düğmesi her zaman " " konumunda olmalıdır.

Aşağıdaki koşullar yerine getirildiğinde, gündüz sürüş lambaları otomatik olarak düşük parlaklıkta yanacaktır.
• Motor çalışırken.
• Far kontrol düğmesi "AUTO" (mevcutsa) veya kapalı konumdayken.

NOT

• Motoru çalıştırdığınızda park frenini uygularsanız, park freni bırakıldığında gündüz sürüş lambası yanacaktır.
• Far düğmesi " " veya " " konumuna alındığında, gündüz sürüş lambası sistemi devre dışı kalır.
• Otomatik açılıp/kapanan farlar olan modellerde, far düğmesi "AUTO" konumundayken ve farlar otomatik olarak yanarken, gündüz sürüş lambası devde dışı kalır.

Sinyal kolu

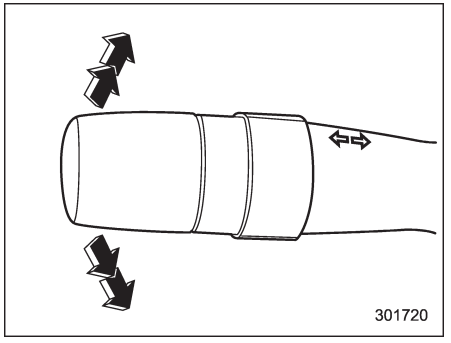

Sağa dönüş sinyali vermek için dönüş sinyali kolunu yukarı itin. Sola dönüş sinyali vermek için dönüş sinyali kolunu aşağıya itin. Dönme hareketi sona erdikten sonra kol otomatik olarak geri döner. Direksiyon dönüş tamamlandıktan sonra toplanmasına rağmen kol geri dönmezse manuel olarak düz konumuna getirin.

Şerit değiştirmek için sinyal verirken dönüş sinyali kolunu hafifçe yukarı veya aşağı itin ve şerit değiştirme boyunca o konumda tutun. Dönüş sinyali göstergesi dönüş veya şerit değiştirme yönünde yanıp söner. Bıraktığınız zaman kol otomatik olarak düz konuma geri döner.

NOT

Sinyal kolu direksiyonun sağ tarafında bulunan modellerde, sinyal kolunun itilmesi gereken yönler burada anlatılanın tam aksidir.

■Tek dokunuş şerit sinyali

Sinyal vermek için ve sinyal göstergesini 3 defa art arda yakmak için, sinyal koluna yavaşça yukarıya veya aşağıya doğru dokunun ve hemen bırakın.

Tek dokunuş şerit değiştirme sistemin devreye girme/devreden çıkma ayarları SUBARU servislerince ayarlanabilir. Bu konuda daha detaylı bilgi edinmek için en yakında SUBARU servisi ile temas kurmanızı tavsiye ediyoruz.

Gösterge tablosu aydınlatma kontrolü

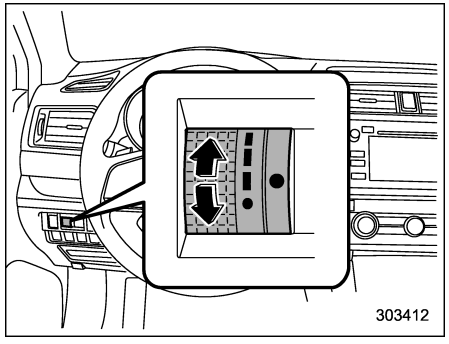

Saat, ses sistemi ve klima göstergeleri ile çok fonksiyonlu ekran ve göstergeler/ ibreler aşağıdaki durumlarda karartılır.
• far düğmesi "≡DOG≡" veya "≡D" konumuna alındığında (Avustralya modelleri hariç)
• far düğmesi "O" veya "≡D" konumuna alındığında (Avustralya modellerinde)
• far düğmesi "AUTO" konumundayken ve farlar otomatik olarak yanıyorken (otomatik yanan/sönen far bulunan modellerde)

Daha iyi görüş sağlamak için aydınlatmanın parlaklığını ayarlayabilirsiniz.

Parlaklığı artırmak için kontrol düğmesini yukarı doğru çevirin.
Parlaklığı azaltmak için kontrol düğmesini aşağı doğru çevirin.

NOT

• Kontrol düğmesi tamamen yukarı doğru çevrildiğinde, aydınlatma maksimum parlaklığa ulaşır ve bu konumda otomatik karartma fonksiyonu çalışmaz.
• Parlaklık ayarı, kontak anahtarı "LOCK"/"OFF" konumuna getirilse dahi iptal edilmez.

■ Gösterge kumandaları aydınlatma ayarı

Ortam aydınlıksa, kontrol düğmesinin ayarına bağlı olmadan aydınlatma lambaları maksimum parlaklıkta yanar. Bu durumda, kontrol düğmesini kullanarak aydınlatma parlaklığını ayarlayamazsınız. Ortam karanlıksa, yukarıda belirtildiği gibi aydınlatma parlaklığını ayarlayabilirsiniz.

Parlaklığı ve hassasiyeti ayarlayan otomatik ayar sisteminin devreye girme/ devreden çıkma ayarları SUBARU servislerince ayarlanabilir. Bu konuda daha detaylı bilgi edinmek için en yakındaki SUBARU servisi ile temas kurmanızı tavsiye ediyoruz.

Far yükseklik ayarı (mevcutsa)

■ Otomatik far yükseklik ayarı (LED farlı modeller)

LED farlar, klasik halojen farlardan daha fazla ışık üretir.
Bu nedenle, aracın taşıdığı yükün ağırlığından ötürü far yükseklik ayarınız yüksekse, karşıdan gelen aracın sürücüsünün gözleri kamaşabilir.
Otomatik far yüksekliği ayarı, aracın taşıdığı yükün ağırlığına göre far yüksekliğini otomatik olarak ve en uygun şekilde ayarlar.

■ Manuel far yükseklik ayarı (LED farı bulunmayan modeller, mevcutsa)

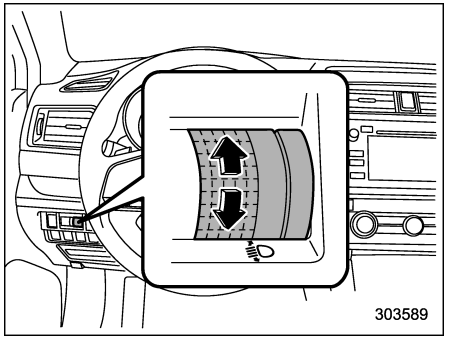

Far yüksekliğini yolcu sayısına ve yük durumuna göre düğmenin aşağıdaki konumları ile ayarlayın.

Sedan:

Düğme konumu	Ön koltukta oturanların sayısı	Arka koltukta oturanların sayısı	Bagaj bölmesindeki yük	Römork çekme
0	1 veya 2	0	Yüksüz	Hayır
1	2	3	Yüksüz	Hayır
2	1	0	Tam yük*	Hayır
	2	3	Tam yük*	Hayır
	2	3	Tam yük*	Evet
3	1	0	Tam yük*	Evet
4	Uygulanmaz	Uygulanmaz	Uygulanmaz	Uygulanmaz
5	Uygulanmaz	Uygulanmaz	Uygulanmaz	Uygulanmaz

*: Maksimum izin verilen ağırlığa kadar

– DEVAMI DİĞER SAYFADA –

Outback:

Düğme konumu	Ön koltukta oturanların sayısı	Arka koltukta oturanların sayısı	Bagaj bölmesindeki yük	Römork çekme
0	1 veya 2	0	Yüksüz	Hayır
1	2	3	Yüksüz	Hayır
	2	3	Tam yük*	Hayır
2	2	3	Tam yük*	Evet
	1	0	Tam yük*	Hayır
3	1	0	Tam yük*	Evet
4	Uygulanmaz	Uygulanmaz	Uygulanmaz	Uygulanmaz
5	Uygulanmaz	Uygulanmaz	Uygulanmaz	Uygulanmaz

*: Maksimum izin verilen ağırlığa kadar

Sis lambası düğmesi

■ Ön sis lambası düğmesi

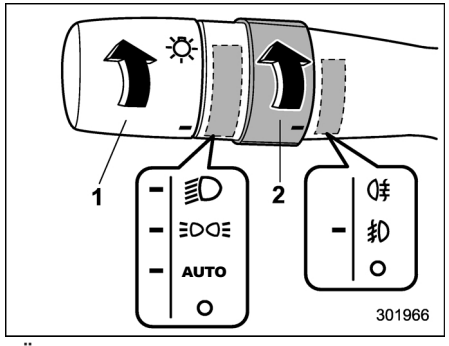

Ön sis lambaları çalışma durumu (Avustralya modelleri hariç)
1) Far düğmesi
2) Sis lambası düğmesi

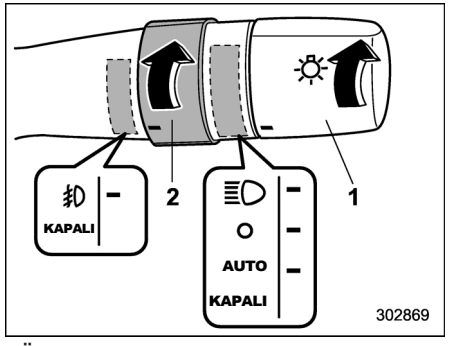

Ön sis lambaları çalışma durumu (Avustralya modelleri)
1) Far düğmesi
2) Sis lambası düğmesi

Ön sis lambaları, farlar aşağıdaki durumlardan herhangi birindeyken sis lambası düğmesi “ ” konumuna alındığında yanacaktır.
• far düğmesi " " veya " " konumuna alındığında (Avustralya modelleri hariç)
• far düğmesi "O" veya " " konumuna alındığında (Avustralya modellerinde)
• otomatik açılıp/kapanan farları olan modellerde, far düğmesi "AUTO" konumundayken ve farlar otomatik olarak yanarken
Ön sis lambalarını söndürmek için düğmeyi tekrar aşağıda belirtilen konuma getirin.
• "O" konumu (Avustralya modelleri hariç)
• "KAPALI" konumu (Avustralya modelleri)

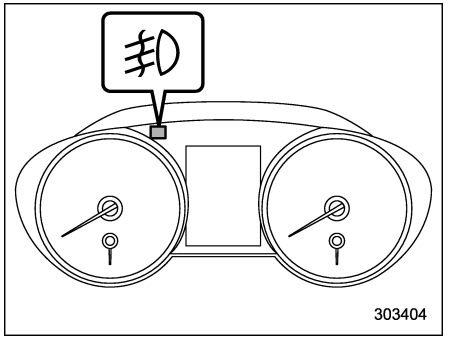

Gösterge lambası

Gösterge tablosundaki sis lambası gösterge lambası sadece ön sis lambaları açık olduğunda yanar.

– DEVAMI DİĞER SAYFADA –

■ Arka sis lambası düğmesi (mevcutsa)

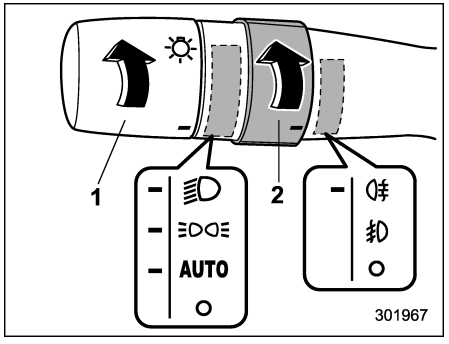

Arka sis lambası çalışma durumu
1) Far düğmesi
2) Sis lambası düğmesi

Arka sis lambası, farlar aşağıdaki durumlardan herhangi birindeyken sis lambası düğmesi "⧫" konumuna alındığında yanacaktır.
• Far düğmesi "≡D" konumuna alındığında
• otomatik açılıp/kapanan farları olan modellerde, far düğmesi "AUTO" konumundayken ve farlar otomatik olarak yanarken

Düğme serbest bırakıldığında tekrar "≡D" konumuna dönecektir.

Arka sis lambasını söndürmek için düğmeyi tekrar "⧫" konumuna getirin veya "O" konumuna alın.

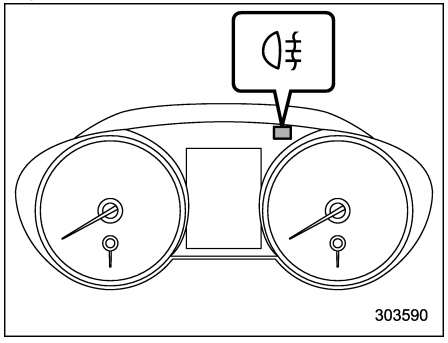

Gösterge lambası

Gösterge tablosundaki sis lambası gösterge lambası sadece arka sis lambaları açık olduğunda yanar.

NOT

Arka sis lambasının açık unutulmasını engellemek üzere, arka sis lambası devresi aşağıdaki işlemlerden herhangi biri gerçekleştirildiğinde sönecek şekilde tasarlanmıştır.
• Far düğmesi "≡D" veya "O" konumuna alındığında.
• Far düğmesi "AUTO" konumundayken ve farlar söndüğünde (otomatik yanan/sönen far bulunan modellerde).
• Kontak anahtarı kontaktan çıkarıldığında ("marş düğmeli anahtarsız giriş sistemi" bulunmayan modeller).
• Marş düğmesi kapalı konuma alındığında ("marş düğmeli anahtarsız giriş sistemi" ile donatılmış modellerde).

Ancak bu, far düğmesi "≡D" konumuna getirildiği veya kontak anahtarı tekrar "ON" konumuna getirildiği zaman arka sis lambasının yanacağı anlamına gelmez. Arka sis lambasını açmak için sis lambası düğmesini tekrar "⧫" konumuna getirin.

Cam sileceği ve yıkayıcısı

⚠ UYARI

Dondurucu soğuklarda buz çözücüsü ile ön camı yeterince ısıtmadan önce cam yıkamasını kullanmayın.
Aksi takdirde cam yıkama suyu ön camın üzerinde donabilir ve görüşünüzü engelleyebilir.

⚠ DİKKAT

- **Yıkamayı, on saniyeden fazla sürekli olarak veya yıkama suyu kabı boşken çalıştırmayın. Bu, yıkama motorunun aşırı ısınmasına yol açabilir. Yıkama suyunu düzenli olarak örneğin yakıt almak için durduğunuzda kontrol edin.**
- **Ön cam veya arka cam kuru haldeyken silecekleri çalıştırmayın. Bu, camın çizilmesine, silecek lastiklerinin zarar görmesine veya silecek motorunun bozulmasına yol açabilir. Sileceği, kuru haldeki ön camda veya arka camda çalıştırmadan önce daima cam yıkayıcısını kullanın.**
- **Dondurucu soğuklarda cam sileceklerini çalıştırmadan önce silecek lastiklerinin donarak ön veya arka cama yapışmamış olmalarını sağlayın. Silecekleri lastikleri cama yapışmışken kullanmaya kalkışmak sadece silecek lastiklerine zarar vermekle kalmaz ayrıca silecek motorunun da bozulmasına neden olabilir. Silecek lastikleri cama yapışmışsa buz çözücüsünü, ön cam sileceği buz çözücüsünü (mevcutsa) veya arka cam rezistansını çalıştırarak silecekleri kullanmadan önce buzların erimesini sağlayın.**
- **Silecekler camdaki buz veya başka bir engelleyici madde yüzünden çalışma sırasında durursa silecek kolu kapatılsa dahi silecek motoru bozulabilir. Böyle bir durum ortaya çıkarsa aracı hemen güvenli bir yerde durdurun, kontak anahtarını "LOCK"/"OFF" konumuna getirin ve sileceklerin düzgün çalışması için camı temizleyin.**
- **Özel cam yıkama suyu bulunmuyorsa temiz su kullanın. Kış aylarında suyun donduğu yerlerde SUBARU ön cam yıkama suyu veya eşdeğeri bir yıkama suyu kullanın. "Ön cam yıkama suyu" ☞ 11-41 konusuna bakın.**
  Aynı zamanda aracınızı çok düşük sıcaklıklarda sürerken donmayan tipte cam silecek lastikleri kullanın.
- **Silecek lastiklerini benzin veya boya tineri ya da benzol gibi bir solventle temizlemeyin. Bunlar silecek lastiklerinin bozulmasına yol açar.**

⚠ DİKKAT

Otomatik yağmur sensörlü ön cam silecekleri bulunan modellerde:

- **Silecek düğmesi "AUTO" konumundayken yağmur sensörünün yanındaki bölgeye dokunmayın ve/veya ıslak bez koymayın. Aksi takdirde cam silecekleri beklenmedik bir şekilde çalışarak yaralanmanıza neden olabilir.**
- **Aracı yıkarken, sileceklerin kapalı olduğundan emin olun. Aksi takdirde cam silecekleri beklenmedik bir şekilde çalışarak yaralanmanıza neden olabilir.**

– DEVAMI DİĞER SAYFADA –

- Aracınızı otomatik araba yıkama servisinde yıkatacaksanız silecek düğmesinin kapalı olduğundan emin olun. Aksi takdirde silecekler aniden çalışarak hasar görebilir ve yıkama sisteminin fırça telleri sileceklerin altına sıkışabilir.

NOT

• Ön cam sileceği motoru bir sigorta ile aşırı yüklere karşı korunmuştur. Motor olağanın dışında ağır yük altında sürekli çalışırsa sigorta motoru geçici olarak durdurmak üzere devreyi kesebilir. Bu durumda aracınızı emniyetli bir yere park edin, cam sileceği kolunu kapatın ve yaklaşık 10 dakika kadar bekleyin. Sigorta kendi kendine devreye girer ve cam silecekleri tekrar normal çalışır.
• Silecek lastiklerini ve ön camı, camın çizilmesini önlemek ve cam yüzeyinde birikmiş olan yoldan gelen tuzları ve pislikleri yok etmek için periyodik olarak cam yıkama suyu ile temizleyin. Yıkama sıvısının ön camın veya arka camın her tarafına püskürtülebilmesi için ön cam yıkayıcısını en az 1 saniye süreyle çalıştırın.
• Ön camda veya cam silecek lastiklerindeki yağ, egzoz bulaşığı, böcek veya başka maddeler, camda leke kalmasına neden olabilir. Cam yıkamasını çalıştırdıktan sonra bu lekeleri gideremiyorsanız veya silme işlemi iz bırakıyorsa ön camın veya arka camın dış yüzeyini ve silecek lastiklerini asitli olmayan bir deterjan veya hafif aşındırıcı bir temizlik sıvısı ile sünger veya yumuşak bez kullanarak temizleyin. Temizledikten sonra camları ve silecek lastiklerini temiz suyla durulayın. Ön camda suyla durulandıktan sonra damlacıklar kalmıyorsa temiz demektir.
• Bu prosedürü izledikten sonra dahi lekelenmeyi gideremiyorsanız silecek lastiklerini yenileriyle değiştirin. Değiştirme talimatları için "Silecek lastiklerinin değiştirilmesi" ☞ 11-42 konusuna bakın.

NOT

Otomatik yağmur sensörlü ön cam silecekleri bulunan modellerde:
• Kontak anahtarı "ON" konumundayken silecek düğmesi "AUTO" konumundaysa silecekler bir defa çalışacaktır. Bu da, silecek düğmesinin "AUTO" konumunda olduğunu gösterir.
• Silecek düğmesi "AUTO" konumundayken aşağıdaki durumlar meydana gelebilir.
– Yağmur sensörü veya ön cam titrerse veya böcek, kir, çamur vs. gibi nesnelerle kaplanırsa silecekler devreye girebilir. Yağmur veya kar yağmıyorsa silecekleri kapatın.
– Yağmur sensörü kar veya yağmur tespit etmezse silecekler çalışmaz.
– Yağmur yağıyor olsa dahi, camın üzerindeki su geçirmez kaplama veya ön camın üst kısmındaki kir veya buz birikmesi nedeniyle sensör yeteri miktarda yağmur damlası tespit edemezse silecekler çalışmaz.
– Sileceğin fasılalı çalışma fonksiyonu, yağmur miktarındaki değişimlere rağmen değişmiyorsa silecekler arıza yapabilir. Gerekiyorsa silecek düğmesini "AUTO" konumundan farklı bir konuma getirin. Bu durumda otomatik yağmur sensörlü silecek sistemi arıza yapabilir. En kısa sürede yetkili bir SUBARU satıcısında sistemi kontrol ettirmenizi tavsiye ederiz.
– Ortam sıcaklığı −15°C veya daha düşükse, silecek düğmesi otomatik konumdayken silecekler çalışmayabilir.

Bu durumda, silecek kolunu düşük veya yüksek hız konumuna getirin; ancak, ortam sıcaklığı –10°C üzerine çıkana kadar, silecek çalışma modu "otomatik" konumunda kalacaktır.
– Yağmur sensörünün etrafındaki sıcaklık 80°C'nin üzerine çıkarsa, sistem bu sıcaklıkta, düşen yağmur damlalarının miktarını tespit edemeyeceğinden silecekler çalışmayabilir.

■ Ön cam silecek ve yıkayıcı düğmesi

Silecek sadece kontak anahtarı "ON" konumundayken çalışır.

▼ Ön cam silecekleri (otomatik yağmur sensörlü ön cam silecekleri bulunan modellerde)

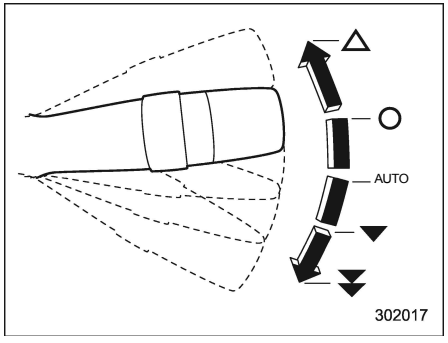

Avustralya modelleri hariç

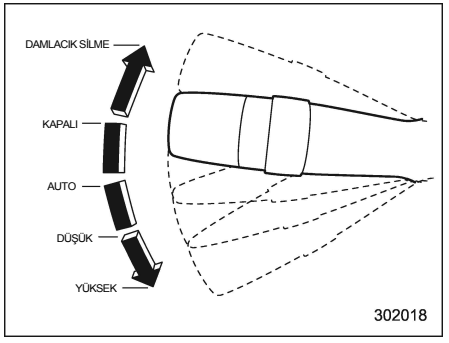

Avustralya modelleri

△ /MIST: Damlacık silme (tek silme)
○ /OFF: Kapalı
AUTO /AUTO: Otomatik çalışma
▼ /LO: Düşük hız
▼▼ /HI: Yüksek hız

Silecekleri çalıştırmak için silecek kolunu aşağıya doğru itin. Silecek düğmesi "AUTO" konumundayken yağmur sensörü yağmur yağdığını tespit edince silecekler otomatik olarak çalışmaya başlar. Silecek hızı, düşen yağmur miktarına göre otomatik olarak ayarlanır.
Silecekleri durdurmak için silecek kolunu "OFF"/"○" konumuna geri getirin.
Cam sileceklerinin tek tur silme hareketi için silecek kolunu yukarı itin. Silecekler, siz kolu serbest bırakıncaya kadar çalışır.

– DEVAMI DİĞER SAYFADA –

NOT

• Silecek zamanlayıcısı otomatik ayar modu, yağmur sensörü modundan araç hızı kilitleme moduna alınabilir. Ayarlar SUBARU servisi tarafından değiştirilebilir. Daha fazla bilgi için SUBARU servisine danışmanızı tavsiye ederiz.
• Orta silecek çalışıyorken, araç çalıştırılırsa, silecek bir defa aktif olur. Bu sistemin devreye girme/devreden çıkma ayarları SUBARU servislerince ayarlanabilir. Detaylı bilgi için bir SUBARU servisi ile temas kurmanızı tavsiye ediyoruz.

▽ Yağmur sensörü

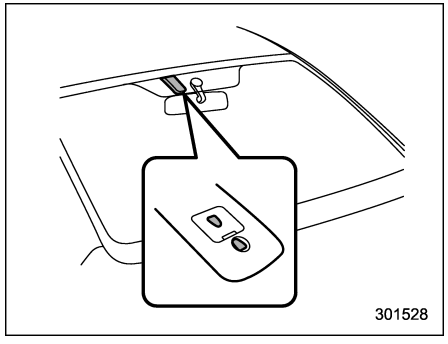

Yağmur sensörü ön camın üzerinde bulunmaktadır.

▽ Yağmur hassasiyeti kontrolü

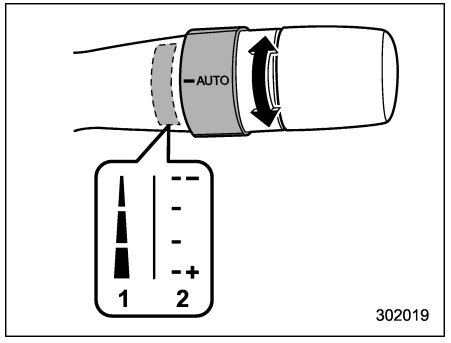

1) Avustralya modelleri hariç
2) Avustralya modelleri

Silecekleri kontrol etmek üzere yağmur sensörünün hassasiyetini ayarlamak için düğmeyi çevirin. Hassasiyeti yükseltmek için düğmeyi aşağı doğru çevirin. Hassasiyeti azaltmak için düğmeyi yukarıya doğru çevirin.

NOT

Silecek kontrol kolu "OTOMATİK" konumdayken düğmeyi aşağı doğru çevirirseniz, silecekler sizi sensör hassasiyetini değiştiği yönünde uyarma amacıyla bir defa çalışacaktır.

▼ Ön cam silecekleri (otomatik yağmur sensörlü ön cam silecekleri bulunmayan modellerde)

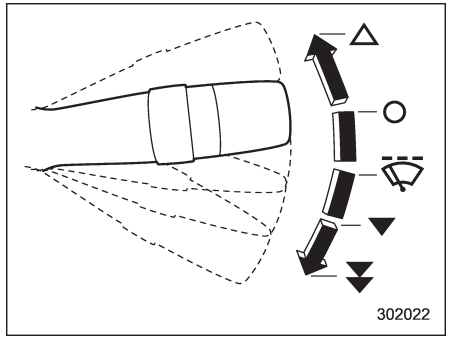

Avustralya modelleri hariç

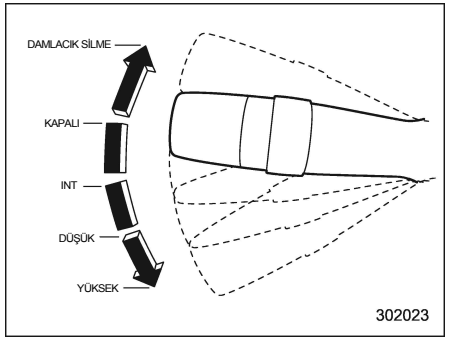

Avustralya modelleri

△ /MIST: Damlacık silme (tek silme)
○ /OFF: Kapalı
/INT: Fasılalı silme
▼ /LO: Düşük hız
▼▼ /HI: Yüksek hız

Silecekleri çalıştırmak için silecek kolunu aşağıya doğru itin.

Silecekleri durdurmak için silecek kolunu "○"/"OFF" konumuna geri getirin.

Cam sileceklerinin tek tur silme hareketi için silecek kolunu yukarı itin. Silecekler, siz kolu serbest bırakıncaya kadar çalışır.

▽ Silecek fasılalı silme süresinin kontrolü

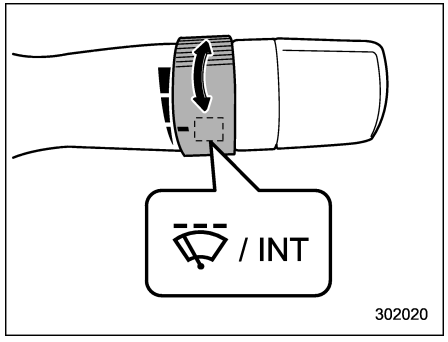

Cam sileceği " " /"INT" konumundayken sileceğin çalışma aralığını ayarlamak için düğmeyi çevirin. Çalışma aralığı, en kısa aralıktan en uzun aralığa doğru bir kaç kademede ayarlanabilir.

▼ Ön cam yıkayıcısı

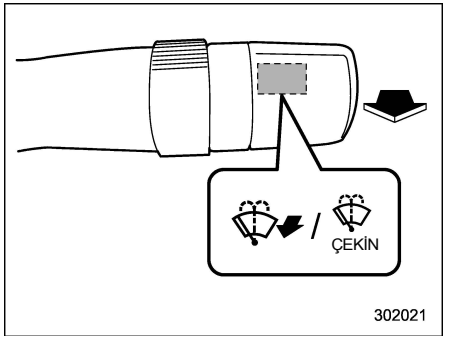

Ön camı yıkamak için silecek kolunu kendinize doğru çekin. Kol bırakılana dek yıkama suyu püskürtülür. Silecekler, siz kolu serbest bırakıncaya kadar çalışır.

– DEVAMI DİĞER SAYFADA –

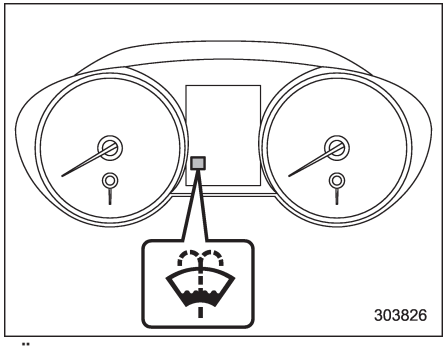

Ön cam yıkama suyu uyarı göstergesi

NOT

Haznedeki cam yıkama suyu limitin altına düşerse, ön cam yıkama suyu uyarı lambası yanar. Uyarı lambası yanarsa hazneye cam yıkama suyu ilave edin. Cam suyu haznesinin doldurulması hakkında bilgi edinmek için "Ön cam yıkama suyu" ☞ 11-41 konusuna bakın.

NOT

Aracınızda far yıkayıcısı varsa, silecek kolunun 1 saniyeden uzun süreyle çekilmesi, aynı zamanda far yıkayıcısının da çalışmasına sebep olur.
• far düğmesi "≣D" konumuna alındığında (Avustralya modelleri hariç)
• far düğmesi " ≣D" konumuna alındığında (Avustralya modelleri)
• far düğmesi "AUTO" konumundayken ve farlar otomatik olarak yanıyorken (otomatik yanan/sönen far bulunan modellerde)

Daha ayrıntılı bilgi için "Far yıkayıcı" ☞ 3-65 konusuna bakın.

■ Arka cam silecek ve yıkayıcı düğmesi (Outback)

Silecek sadece kontak anahtarı "ON" konumundayken çalışır.

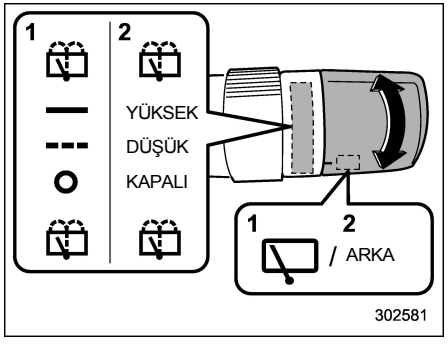

1) Avustralya modelleri hariç
2) Avustralya modelleri

: Cam yıkayıcı (silecekle beraber çalışır)
/HI: Sürekli
/LO: Fasılalı silme
/OFF: Kapalı

: Cam yıkayıcı (silecekle beraber çalışır)

▼ Arka cam sileceği

Arka sileceği çalıştırmak için düğmeyi yukarı çevirin.
Silecekleri durdurmak için düğmeyi "O"/"OFF" konumuna geri getirin.

Düğme " ▬▬ "/"LO" konumundayken, arka silecek araç hızına uygun fasılalarla çalışacaktır. Bu konumda, vites kolunu "R" konumuna (CVT modeller) veya geri vites konumuna (MT modeller) aldığınızda, arka cam sileceği sürekli çalışma moduna geçer. Vites kolunu "R" (geri vites) haricinde bir konuma getirdiğinizde, arka cam sileceği fasılalı olarak çalışmaya devam eder.

NOT

• Ön cam sileceği çalışır ve vites kolu "R" konumundayken, arka silecek düğmesi kapalı olsa dahi, arka silecek çalışmaya başlar (geri vitese bağlı arka silecek).
• Bir yük taşıyıcısı ya da herhangi bir nesne arka sileceği engellerse, arka silecek çalışır durumdayken hasar alabilir.

Bu durumda, geri vites ile arka silecek bağlantısını kapatın. Daha fazla bilgi için SUBARU servisine danışmanızı tavsiye ederiz.

▼ Yıkayıcı

Arka silecek çalışırken arka camı yıkamak için çevirmeli düğmeyi "" konumuna getirin. Düğme bırakılana dek yıkama suyu püskürtülür.

Arka silecek kullanımda değilken arka camı yıkamak için çevirmeli düğmeyi "" konumuna getirin. Düğme bırakılana kadar yıkayıcı suyu püskürtülür.

NOT

Yıkama suyunun miktarı azaldığında, ilk önce arka cam yıkayıcı kesilir. Bu durum yıkama suyu miktarının azaldığı ve hemen doldurulması gerektiği anlamına gelir.

Rezistans ve buz çözücü

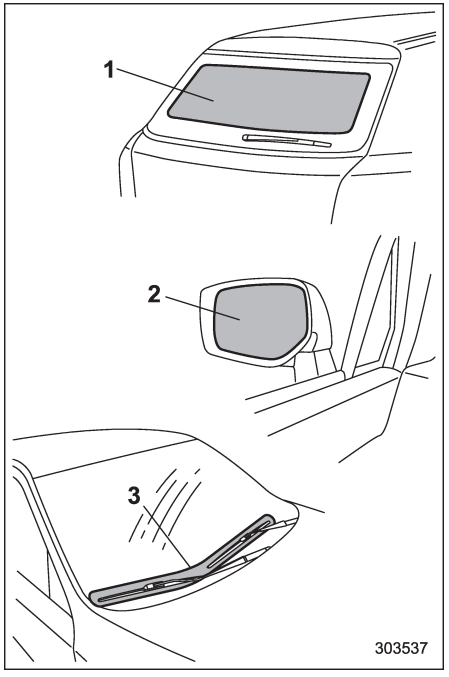

1) Arka cam rezistansı
2) Yan ayna rezistansı (mevcutsa)
3) Ön cam sileceği buz çözücüsü (mevcutsa)

Rezistans ve buz çözme sistemleri sadece kontak anahtarı "ON" (AÇIK) konumundayken çalışır.

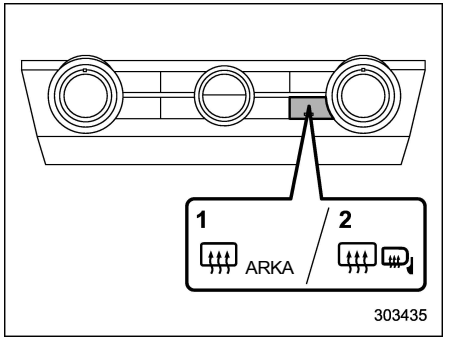

Kontrol düğmesi (sağ taraftan kullanılan modellerde)

1) Yan ayna buğu önleyicisi olmayan modellerde
2) Yan ayna buğu önleyicisi olan modellerde

– DEVAMI DİĞER SAYFADA –

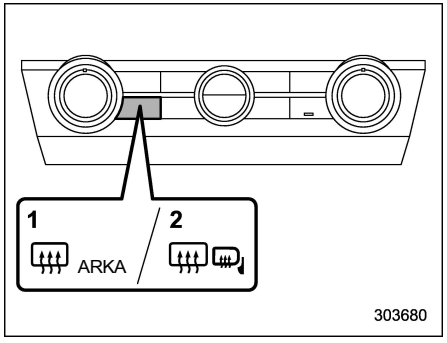

Kontrol düğmesi (sol taraftan kullanılan modellerde)
1) Yan ayna buğu önleyicisi olmayan modellerde
2) Yan ayna buğu önleyicisi olan modellerde

Buğu önleyiciyi ve buz çözücüyü çalıştırmak için, kontrol düğmesine basın. Arka cam rezistansı/yan ayna rezistansı/ön cam sileceği buz çözücüsü aynı anda devreye girer. Rezistans ve buz çözme sistemi devreye girdiğinde kontrol düğmesindeki gösterge lambası yanar. Devre dışı bırakmak için düğmeye tekrar basın. Bu sistemler, kontak anahtarı "ACC" veya “LOCK”/“OFF” konumuna getirildiğinde de kapanır.

Rezistans ve buz çözücüsü yaklaşık 15 dakika sonra otomatik olarak kapanır. Bu süreden önce arka cam ve yan aynalar tamamen temizlenir ve ön cam silecek lastiklerindeki buz tamamen çözülürse, rezistansı ve buz çözücüyü devre dışı bırakmak için kontrol düğmesine basın. Buz çözme veya buğu giderme işlemleri tam olarak bitmemişse bu sistemleri açmak için yeniden kontrol düğmesine basmanız gerekir.

Buğu önleyici ve buz çözücü sistemi sürekli çalışır moduna SUBARU yetkili servisleri aracılığıyla ayarlayabilirsiniz. Bu konuda daha detaylı bilgi edinmek için en yakındaki SUBARU servisi ile temas kurmanızı tavsiye ediyoruz.

⚠ DİKKAT

- **Akünün boşalmasını önlemek için rezistansı ve buz çözücüyü gerektiğinden daha uzun süre çalıştırmayın.**
- **Arka camın iç yüzeyini temizlemek için keskin aletler veya aşındırıcı içeren cam temizleme sıvısı kullanmayın. Bunlar cama yapışık olan rezistans tellerini koparabilir.**

NOT

• Silecekler ön cama yapışmışsa rezistansı ve buz çözücüyü çalıştırın.
• Ön cam karla kaplanmışsa, ön cam sileceği rezistansının etkin bir şekilde çalışabilmesi amacıyla biriken karı temizleyin.
• Dış ortam sıcaklığı 5°C veya daha yüksek bir sıcaklığa gelirse, buz çözme sistemi kapanır.
• Rezistans ve buz çözücü sürekli çalışma modundaysa ve araç 15 dakika boyunca 15 km/h altında bir hızla seyrederse ön cam buz çözücüsü otomatik olarak durur, ancak arka cam rezistansı ve yan ayna rezistansı çalışmaya devam eder.
• SI-DRIVE modellerde, buğu önleyici ve buz çözücü sistem sürekli çalışır durumdayken, araç Intelligent (I) modunda 15 dakika boyunca kullanılırsa, yakıt tasarrufu için ön cam buz çözücü sistemi kapanır. Bu işlem, araç 15 km/h veya daha yüksek hızda kullanıldığında gerçekleşir. Ön cam buz çözücüsü durduğu zaman, arka ve yan ayna buğu önleyicileri ve buz çözücüleri çalışmaya devam eder.

• Buğu önleme ve buz çözme sistemi sürekli çalışır moddayken, akü voltaj sınırı normal seviyenin altına düşerse, buğulanma önleme ve buz çözme sistemi otomatik olarak kapanır.

Far yıkayıcısı (mevcutsa)

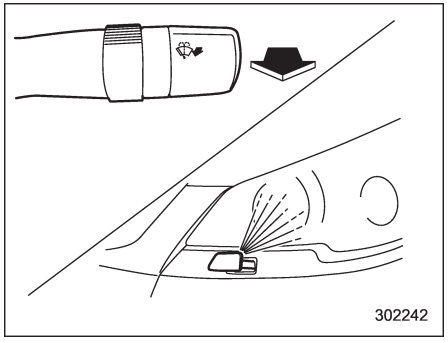

Kontak anahtarı "ON" konumundayken silecek kontrol kolunu kendinize doğru çekip 1 saniyeden fazla süre öylece tutarsanız far yıkayıcısı, aşağıdaki koşullardan ön cam yıkayıcısı ile birlikte devreye girer.
• far düğmesi " " konumuna alındığında (Avustralya modelleri hariç)
• far düğmesi " " konumuna alındığında (Avustralya modelleri)
• far düğmesi "AUTO" konumundayken ve farlar otomatik olarak yanıyorken (otomatik yanan/sönen far bulunan modellerde)

Ön cam yıkayıcısı, silecek kolunu serbest bıraktığınızda yıkama suyu püskürtmeye son verir. Far yıkayıcısı, yaklaşık 1 saniye süreyle yıkama suyu püskürtür ve daha sonra otomatik olarak durur.

⚠ DİKKAT

- **Yıkama suyu deposu boşsa, yıkayıcıyı çalıştırmayın. Bu, yıkama motorunun aşırı ısınmasına yol açabilir. Yıkama suyunu düzenli olarak örneğin yakıt almak için durduğunuzda kontrol edin.**
- **Ön camı temizlemek için yıkama suyu olarak güçlü bir sıvı deterjan kullanmayın. Bu far lenslerinin çatlamasına sebep olabilir.**
- **Soğuk havada yüksek konsantrasyonda cam yıkama suyu kullandıysanız, far camlarını sık sık yıkamanızı öneririz.**

NOT

• Far yıkayıcısının meme kapağı etrafındaki alan donduğunda, kullanmadan önce üzerindeki buzu giderin.
• Farlar çok kirliyse, bu fonksiyonu tekrar uygulayın.

Aynalar

Aracı sürmeye başlamadan önce daima dikiz aynasının ve yan aynaların doğru ayarlanmış olup olmadıklarını kontrol edin.

■ Dikiz aynası

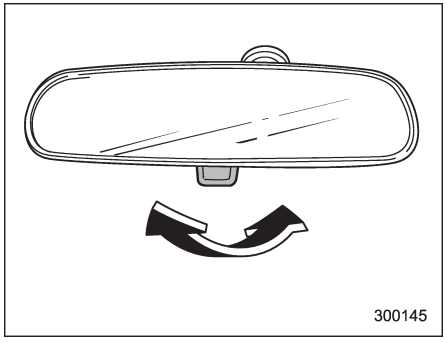

Bu dikiz aynasında bir gece/gündüz ayarı vardır. Gece konumuna getirmek için aynanın altındaki dili kendinize doğru çekin. Gündüz konumu için dili ileriye doğru itin. Gece konumu, farlardan kaynaklanan göz kamaşmasını önler.

■ Yan aynalar

▼ Dışbükey ayna

⚠ UYARI

Cisimler dışbükey aynada düz aynaya kıyasla daha küçük ve daha uzakta gibi görünür. Şerit değiştirirken arkanızdaki araçların mesafesine karar vermek için dışbükey aynayı kullanmayın. Dışbükey aynada gördüğünüz cisimlerin gerçek boyutlarını ve uzaklıklarını tespit etmek için dikiz aynasını kullanın (veya arkaya bakın).

▼ Ayna uzaktan kontrol düğmesi

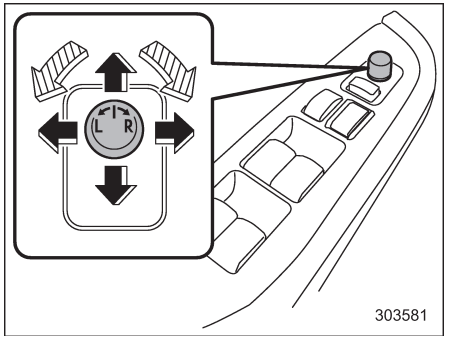

: Ayar yapılacak tarafı seçin
: Yön kontrolü

Aynalar, uzaktan kontrol ile sadece kontak anahtarı “ON” veya “ACC” konumundayken ayarlanabilir.
1. Kontrol düğmesini ayar yapmak istediğiniz tarafa doğru çevirin. “L” sol ayna, “R” sağ ayna içindir.
2. Kontrol düğmesini, aynayı hareket ettirmek istediğiniz yöne doğru hareket ettirin.
3. Yanlışlıkla bir ayar yapmamak için kontrol düğmesini orta konuma geri getirin.

Aynalar ayrıca manuel olarak da ayarlanabilir.

▼ Otomatik katlanır ayna düğmesi (mevcutsa)

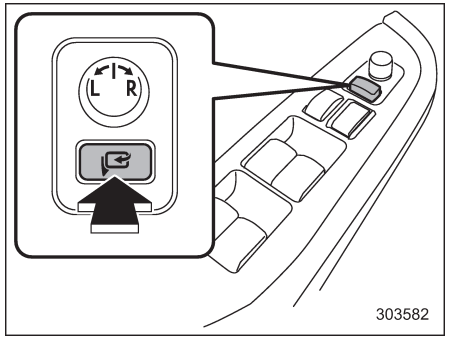

Otomatik katlanan ayna düğmesi sadece kontak anahtarı "ON" veya "ACC" konumundayken çalışır.
Yan aynaları katlamak için, otomatik katlanan ayna düğmesine basın. Yan aynaları açmak için, düğmeye tekrar basın.

NOT

• Yan aynalar manuel olarak kullanılmışsa (katlanmış veya açılmış), kontak anahtarını "LOCK"/"OFF" konumundan "ACC" veya "ON" konumuna getirdiğinizde, otomatik katlanan ayna düğmesinin konumuna bağlı olarak yan aynalar otomatik olarak ayarlanabilir.
• Yan aynalar manuel olarak normalde açık konumundan biraz ileriye doğru bükülmüşse, kontak anahtarını "LOCK"/"OFF" konumundan "ACC" veya "ON" konumuna getirdiğinizde, otomatik katlanan ayna düğmesinin konumuna bağlı olarak yan aynalar otomatik olarak biraz daha katlanabilir. Bu durumda, otomatik katlanan ayna düğmesine basın. Böylelikle, en ileri konuma bükülmüş olan yan aynalar, normalde katlanmamış konumlarına uzanacak ve ardından normal şekilde geriye doğru katlanacaktır. Yan aynaları açmak için, düğmeye tekrar basın.
• Yan aynaları elinizle açtığınızda, aynalar yeterince sabitlenmeyebilir. Aynaları mutlaka düğmeyle açın. Düğmeyle açtığınız halde yan aynalar yeterince sabit durmuyorlarsa, aynaları düğmeyle katlayın ve sonra tekrar açın.
• Sıcaklık düşükse, yan aynalar otomatik olarak katlanıp açılmayabilir. Bu durumda düğmeye tekrar basın. Yan aynaları düğmeye basarak katlayıp açamıyorsanız manuel olarak birkaç defa hareket ettirin. Bu, düğmeye bastığınızda çalışmalarını sağlar.
• Sürekli basmanız durumunda, otomatik katlanan ayna düğmesi çalışmayabilir. Bu bir arıza değildir. Kısa bir süre bekledikten sonra çalıştırın.

Yükseklik/derinlik ayarlı direksiyon

UYARI

- **Sürüş sırasında direksiyonun yüksekliğini/derinliğini ayarlamayın. Bu, aracın kontrolünü kaybetmenize ve yaralanmalara yol açabilir.**
- **Kol sabit konuma yükseltilemezse, direksiyonu yeniden ayarlayın. Direksiyonu sabitlemeden sürmek çok tehlikelidir. Bu, aracın kontrolünü kaybetmenize ve yaralanmalara yol açabilir.**

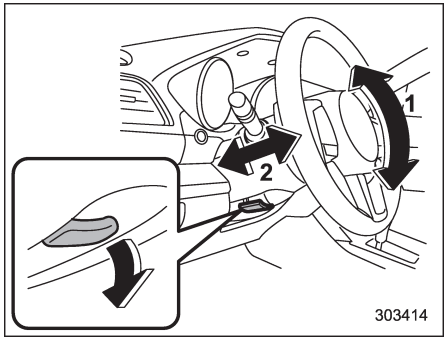

1) Yükseklik ayarı
2) Derinlik ayarı

1. Koltuğun konumunu ayarlayın. "Ön koltuklar" ☞ 1-2 konusuna bakın.
2. Yükseklik/derinlik ayar kolunu aşağıya indirin.
3. Direksiyonu istediğiniz yüksekliğe getirin.
4. Direksiyonu yerine sabitlemek için kolu yukarı çekin.
5. Direksiyonu yukarı-aşağı, ileri-geri hareket ettirmek suretiyle iyice sabitlendiğinden emin olun.

Korna

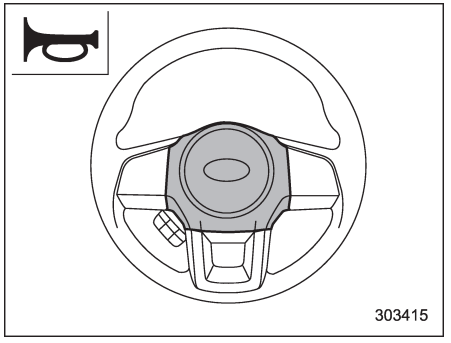

Kornayı çalmak için direksiyon dolgusuna basın.

Klima kontrolü

Havalandırma kontrolü.....4-2
Orta havalandırma kanalları.....4-2
Yan havalandırma kanalları.....4-2
Arka havalandırmalar (mevcutsa).....4-2
Klima kontrol paneli.....4-3
Otomatik klima kontrol sistemi.....4-4
Sıcaklık sensörleri.....4-4
Manuel klima kontrol sistemi.....4-5
Hava akışı mod seçimi.....4-5
Sıcaklık kontrolü.....4-6
Fan devri kontrolü.....4-7
Klima kontrolü.....4-7
Hava girişi seçimi.....4-7
Buz çözme.....4-7
Kalorifer ve klimayı kullanmakla ilgili ipuçları.....4-8
Havalandırma ızgarasının temizlenmesi.....4-8
Doğrudan güneşin altına park ettikten sonra verimli soğutma.....4-8
Soğutucu akışkan devresindeki yağ sirkülasyonu.....4-8
Yaz gelmeden önce klimanın kontrol edilmesi.....4-8
Yüksek nem oranlı ve düşük sıcaklıktaki hava şartlarında soğutma ve nem giderme işlemleri.....4-8
Motora çok yük bindiğinde klima kompresörünün devre dışı kalması.....4-8
Otomatik klimanızda kullanılan soğutucu akışkan 4-9
Hava filtreleme sistemi.....4-9
Hava filtresinin değiştirilmesi.....4-10

Havalandırma kontrolü

■ Orta havalandırma kanalları

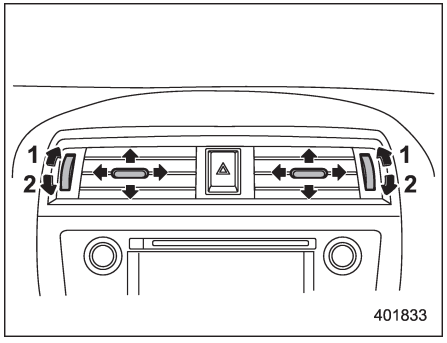

1) Açık
2) Kapalı

Hava akışını ayarlamak için tırnağı oynatın.
Havalandırma kanalını açmak için, orta ızgara açma/kapama düğmesini "≋" konumuna çevirin.
Kapatmak için, düğmeyi "⊠" konumuna çevirin.

■ Yan havalandırma kanalları

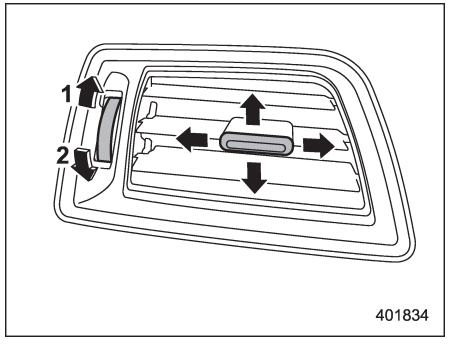

1) Açık
2) Kapalı

Hava akışını ayarlamak için tırnağı oynatın. Havalandırma kanalını açmak için, yan ızgara açma/kapama düğmesini yukarı doğru doğru "≋" konumuna çevirin.
Kapatmak için, düğmeyi aşağı doğru "⊠" konumuna çevirin.

■ Arka havalandırmalar (mevcutsa)

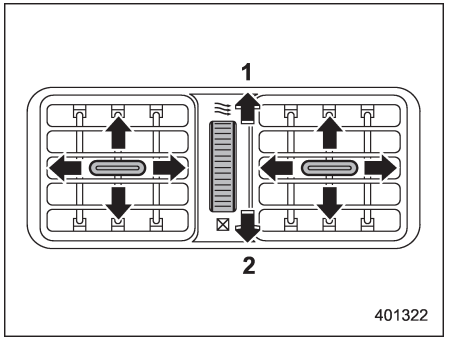

1) Açık
2) Kapalı

Hava akışını ayarlamak için tırnağı oynatın. Havalandırma kanalını açmak için, arka ızgara açma/kapama düğmesini yukarı doğru doğru "≋" konumuna çevirin.
Kapatmak için, düğmeyi aşağı doğru "⊠" konumuna çevirin.

Klima kontrol paneli

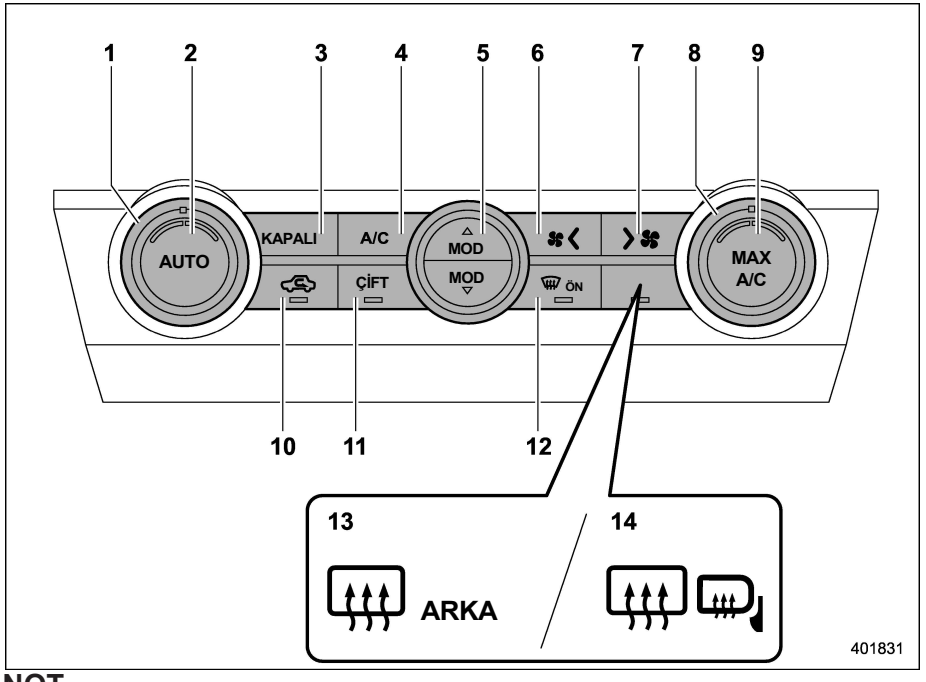

NOT

Sağdan direksiyonlu modeller için, bazı düğmeler şekilde gösterilenden farklıdır.

1) Sıcaklık kontrol düğmesi ("Sıcaklık kontrolü" ☞ 4-6 konusuna bakın.)
2) "OTOMATİK" düğmesi ("Otomatik klima kontrol sistemi" ☞ 4-4 konusuna bakın.)
3) "KAPALI" düğmesi ("Otomatik klima kontrol sistemi" ☞ 4-4 konusuna bakın.)
4) "A/C" düğmesi ("Klima kontrolü" ☞ 4-7 konusuna bakın.)
5) Hava akışı mod seçim düğmesi ("Hava akışı mod seçimi" ☞ 4-5 konusuna bakın.)
6) Fan devri kontrolü (fan devrini düşürmek için) ("Fan devri kontrolü" ☞ 4-7 konusuna bakın.)
7) Fan devri kontrolü (fan devrini yükseltmek için) ("Fan devri kontrolü" ☞ 4-7 konusuna bakın.)
8) Sıcaklık kontrol düğmesi ("Sıcaklık kontrolü" ☞ 4-6 konusuna bakın.)
9) "MAX A/C" düğmesi ("MAX A/C modu" ☞ 4-6 konusuna bakın.)
10) Hava girişi seçim düğmesi ("Hava girişi seçimi" ☞ 4-7 konusuna bakın.)
11) "DUAL" düğmesi ("Otomatik klima kontrol sistemi" ☞ 4-4 ve "DUAL modu" ☞ 4-6 konusuna bakın.)
12) Buz çözme düğmesi ("Hava akımı modu seçimi" ☞ 4-5 ve "Buz çözme" ☞ 4-7 konusuna bakın.)
13) Arka cam buğu önleme düğmesi (yan ayna buğu önleme fonksiyonu olmayan modeller için) ("Buğu önleme ve buz çözme" ☞ 3-63 konusuna bakın.)
14) Arka cam ve yan ayna buğu önleme düğmesi (yan ayna buğu önleme fonksiyonu olan modeller için) ("Buğu önleme ve buz çözme" ☞ 3-63 konusuna bakın.)

Otomatik klima kontrol sistemi

NOT

• Otomatik klima kontrol sistemini motor çalışırken kullanın.
• Motor soğutma suyu soğukken, fan düşük devirde çalışır.
• Soğuk havalarda etkili buğu veya buz giderme işlemi için "A/C" düğmesine basın.

Otomatik klima kontrol modu seçildiğinde, şunlar otomatik olarak kontrol edilir.
• Dış ortam hava sıcaklığı
• Fan devri
• Hava akışı dağılımı
• Hava girişi kontrolü
• Klima kompresörünün çalışması

Bu modu etkinleştirmek için aşağıdakileri yapın.
1. Sıcaklık kontrol düğmesini kullanarak tercih edilen sıcaklığı ayarlayın.
2. "AUTO" düğmesine basın. TAM OTOMATİK modu seçildiğinde, ekranda "TAM OTOMATİK " uyarısı görüntülenir.

NOT

FULL AUTO (Tam Otomatik) modunda çalışıyorken, kontrol panelinde "OFF" düğmesi, arka cam rezistansı düğmesi ve sıcaklık kontrol düğmeleri dışındaki bir düğmeye basarsanız kontrol panelindeki "FULL" göstergesi söner, "AUTO" göstergesi ise yanmaya devam eder. Bundan sonra sistemi manuel olarak istediğiniz şekilde kullanabilirsiniz. Çalışma modunu tekrar FULL AUTO (Tam Otomatik) moda ayarlamak için "AUTO" (OTOMATİK) düğmesine tekrar basın.

Klima kontrol sistemini kapatmak için "OFF" düğmesine basın. Hava giriş bölümü, otomatik olarak dış ortam sıcaklığına bağlıdır.

■ Sıcaklık sensörleri

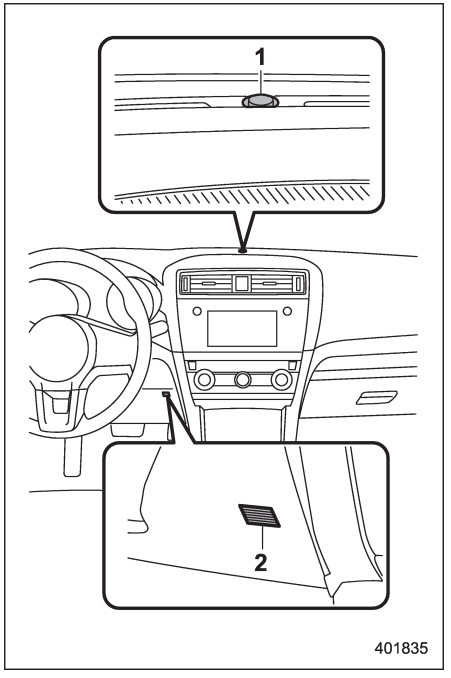

1) Güneş ışığı sensörü
2) İç hava sıcaklığı sensörü

Otomatik klima kontrol sistemine bağlı birkaç sensör vardır. Bu sensörler oldukça hassastır.

Yanlış kullanım sonucu hasara uğradıkları zaman sistem, iç sıcaklığı doğru olarak ayarlayamayabilir. Sensörlere zarar vermeyi önlemek için aşağıdaki önlemlere uyun:

– Sensörleri darbeye maruz bırakmayın.
– Sensörleri sudan uzak tutun.
– Sensörlerin üzerini örtmeyin.

Sensörler aşağıdaki yerlerde bulunmaktadır:
– Güneş ışığı sensörü: ön cam buğu çözücü ızgarasının yanında.
– İç hava sıcaklığı sensörü: direksiyon kolonunun yanında.
– Dış ortam sıcaklığı sensörü: ön ızgaranın arkasında.

Manuel klima kontrol sistemi

■ Hava akışı mod seçimi

Şu yolları izleyerek istediğiniz hava akımı modunu seçin.
• Buz çözme modu dışında bir mod seçmek için, hava akımı düğmesine basın
• Buz çözme modunu seçmek için, buz çözme düğmesine basın

Hava akışı modları aşağıdaki gibidir.

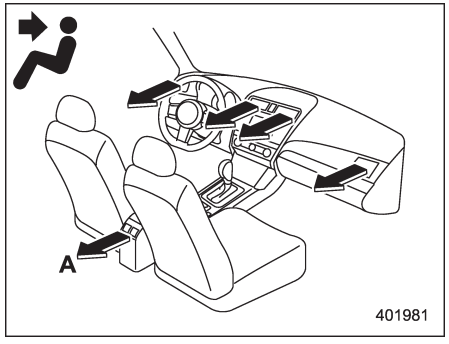

A) Arka havalandırma bulunan modeller

(Havalandırma): Ön göğüs havalandırma çıkışları

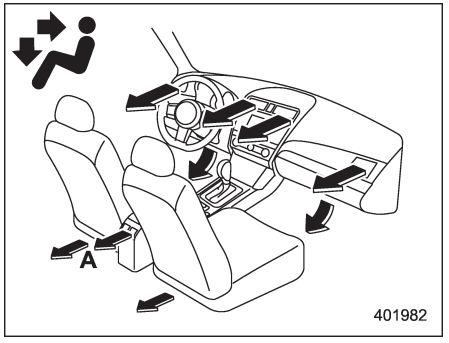

A) Arka havalandırma bulunan modeller

(İki kademe): Ön göğüs ve ayak bölmesi havalandırma çıkışları

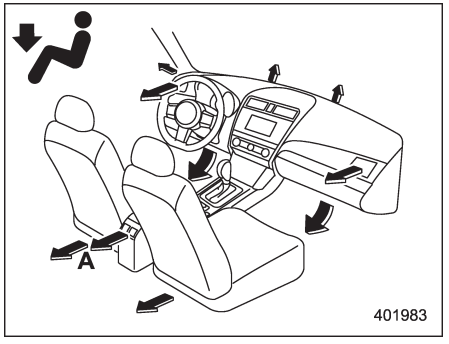

A) Arka havalandırma bulunan modeller

– DEVAMI DİĞER SAYFADA –

(Isı): Ayak bölmesi havalandırma çıkışları, gösterge tablosunun yan havalandırma çıkışları ve ön cam buğu çözücüsü hava çıkışları (buğulanmayı önlemek için ön cama ve her iki yan cama az bir miktar hava verilir.)

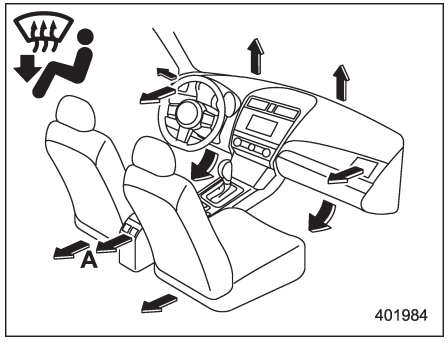

A) Arka havalandırma bulunan modeller

(Isı-rez): Ön cam buğu çözücüsü havalandırma çıkışları, ayak bölmesi havalandırma çıkışları ve gösterge tablosunun her iki tarafındaki havalandırma çıkışları

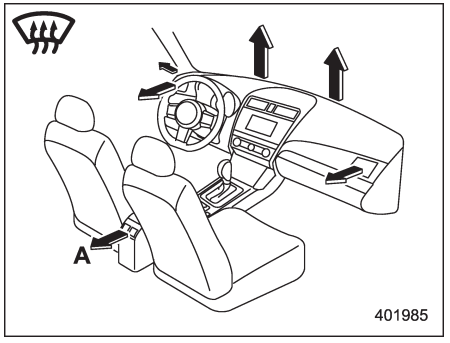

A) Arka havalandırma bulunan modeller

(Buz çözme): Ön cam buğu çözücüsü havalandırma çıkışları, ayak bölmesi havalandırma çıkışları ve gösterge tablosunun her iki tarafındaki havalandırma çıkışları

NOT

Çizimler, soldan direksiyonlu araçlar içindir. Sağdan direksiyonlu modeller için, konumlar çizimdekilerin tersidir.

■ Sıcaklık kontrolü

Havalandırma çıkışlarından gelen hava akışı sıcaklığını ayarlamak için sıcaklık kontrol düğmesini mavi kısımdan (soğuk) kırmızı kısma (sıcak) alın.

▼ MAX/A/C modu

MAX A/C modunu seçmek için "MAX A/C" düğmesine basın.

Bu mod seçildikten sonra, şu seçenekler de değişir.

- Sıcaklık ayarı maksimum soğutma moduna geçer.
- Fan devri seçeneği maksimuma gelir.
- Hava akışı seçeneği "" (havalandırma) moduna geçer.
- İçeri hava lama modu AÇIK konuma gelir (sirkülasyon).
- Klima açılacaktır.

MAX A/C modu seçiliyken, "MAX A/C" düğmesine tekrar basıldığında, sistem tekrar MAX A/C modu seçilmeden önceki ayarlarına geri döner.

▼ "DUAL" (ÇİFT BÖLGE) modu

"DUAL" modu ile ön yolcu ve sürücü klima ayarlarını ayrı ayrı değiştirebilirsiniz.

Şunları yaparak "DUAL" modunu seçebilirsiniz.

- "DUAL" düğmesine basın.
- Yolcu tarafı sıcaklık düğmesini çevirin

"DUAL" düğmesine basarak "DUAL" modunu kapatabilirsiniz.

"DUAL" mod seçiliyken:
Sürücü tarafının sıcaklığını ayarlamak için, sürücü tarafındaki düğmeyi çevirin. Ön yolcu tarafının sıcaklığını ayarlamak için, ön yolcu tarafındaki düğmeyi çevirin.

"DUAL" mod kapalıyken:
İstenen sıcaklığı sürücü tarafındaki düğmeyi çevirerek ayarlayın.

■ Fan devri kontrolü

Fan sadece kontak anahtarı "ON" konumundayken çalışır. Fan devri kontrol düğmesine basarak tercih ettiğiniz fan devrini seçin.

■ Klima kontrolü

Klima sadece motor çalışmaktayken çalışır.
Klimayı açmak için fan devredeyken klima düğmesine basın. Klima çalışır durumdayken, “A/C” gösterge lambası yanar.
Klimayı kapatmak için düğmeye tekrar basın. Gösterge lambası söner.

NOT

Soğuk havalarda etkili buz çözme ve nem giderme için, klimayı açın. Ancak, ortam sıcaklığı yaklaşık 0°C altına düşerse, klima ve nem giderme sistemi düzgün çalışmayabilir.

■ Hava girişi seçimi

Hava girişi seçim düğmesine basarak hava girişini seçin.

ON konumu (sirkülasyon): Kabin içi hava araç içinde dolaştırılır. Tozlu bir yolda veya sürüş esnasında klima ile hızlı soğutma için hava girişi seçim düğmesini ON konumuna alın. Açık komutu seçildiğinde, hava girişi düğmesindeki gösterge lambası yanar.

OFF konumu (dış ortam havası): Dış hava yolcu kabinine alınır. Kabin içi konforlu bir sıcaklığa soğutulduktan ve yol tozlu değilken hava girişi seçim düğmesini OFF konumuna alın. Gösterge lambası söner.

⚠ UYARI

Hava giriş seçim düğmesinin sürekli ON konumunda bulunması camlarda buğu yapabilir. Dışarıdaki tozlu koşullar ortadan kalkar kalkmaz OFF konumuna alın.

Buz çözme

Aşağıdaki işlemleri gerçekleştirerek, ön cam ve ön kapı camları buz çözme veya nem giderme fonksiyonunu (" " veya " " modu) seçin.
• " " modunu seçmek için hava akışı düğmesine basın.
• Buz çözme modunu seçmek için, " " düğmesine basın.

NOT

• " " modu veya " " modu seçiliyken, klima kompresörü ön camdaki buğuyu gidermek amacıyla otomatik olarak çalışmaya başlar. Aynı zamanda, hava girişi seçimi otomatik olarak dış hava moduna ayarlanır. Detaylı bilgi için "Hava akımı modu seçimi" ☞ 4-5 konusuna bakın.
• " " modu seçiliyken buz çözme düğmesine basılırsa, " " modunu seçmeden önce bir önceki moda dönülecektir.

Kalorifer ve klimayı kullanmakla ilgili ipuçları

■ Havalandırma ızgarasının temizlenmesi

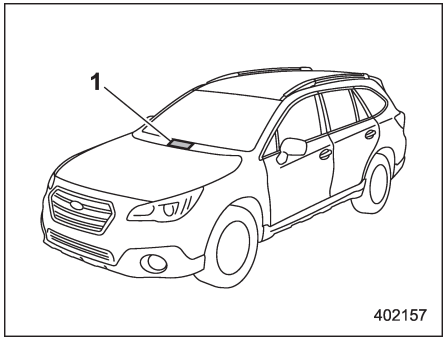

1) Ön havalandırma giriş ızgarası

Verimli bir ısıtma ve buğu çözme sağlamak için ön havalandırma giriş ızgarasını daima kar, yaprak veya diğer engelleyici maddelerden arınmış olarak tutun. Kondenser, radyatörün önünde yer aldığından dolayı bu bölge temiz tutulmalıdır çünkü kondenserin üzerinde böcekler ve yapraklar birikirse soğutma performansı azalır.

■ Doğrudan güneşin altına park ettikten sonra verimli soğutma

Doğrudan güneş ışığı altına park ettikten sonra dış havanın ısınmış iç hava ile yer değiştirmesini sağlamak için birkaç dakika kadar camlar açık sürün. Bu, klimanın daha çabuk soğutmasını sağlar. Maksimum soğutma verimi için klima çalışırken camları kapalı tutun.

■ Soğutucu akışkan devresindeki yağ sirkülasyonu

Klima kompresörünü klimanın kullanılmadığı mevsimlerde her ay birkaç dakika kadar düşük motor devrinde (rölantide veya düşük sürüş hızında) çalıştırarak yağının devridaim etmesini sağlayın.

■ Yaz gelmeden önce klimanın kontrol edilmesi

Her ilkbaharda klima sisteminde soğutucu akışkan kaçağı olup olmadığını, hortumların durumunun iyi olup olmadığı ve sistemin doğru çalışıp çalışmadığını kontrol edin. Klima sistemini yetkili SUBARU servisine kontrol ettirmenizi tavsiye ederiz.

■ Yüksek nem oranlı ve düşük sıcaklıktaki hava şartlarında soğutma ve nem giderme işlemleri

Belirli hava şartlarında (yüksek nem oranı, düşük sıcaklık, vb.) hava kanallarından az miktarda su buharı atıldığı fark edilebilir. Bu durum normaldir ve klima sisteminde her hangi bir sorun olduğu anlamına gelmez.

■ Motora çok yük bindiğinde klima kompresörünün devre dışı kalması

Hızlanma yeteneklerini ve yakıt ekonomisini artırmak için klima kompresörü, klima çalışmaktayken birden bire hızlanma sırasında veya dik bir yokuş çıkmada olduğu gibi gaz pedalına sonuna kadar basıldığı zaman klimayı geçici olarak kapatacak şekilde tasarlanmıştır.

■ Otomatik klimanızda kullanılan soğutucu akışkan

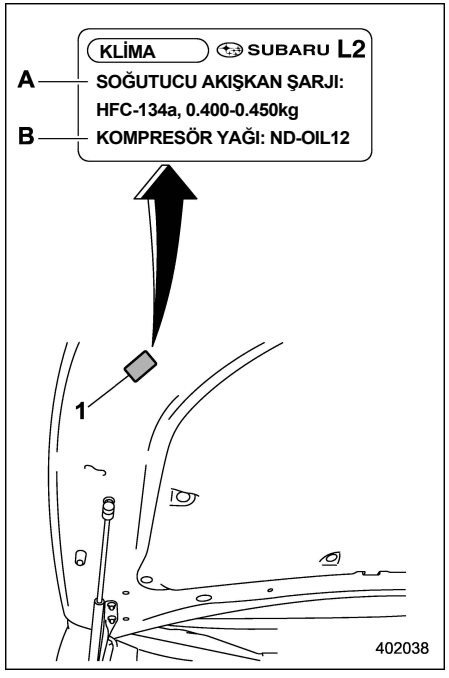

Klima etiketi örneği
1) Klima etiketi
A) SOĞUTUCU AKIŞKAN ŞARJI
B) KOMPRESÖR YAĞI

Klimanız ozon tabakasına zarar vermeyen HFO-1234yf soğutucu akışkan kullanmaktadır. Bu nedenle soğutucu akışkanın tamamlanması, değiştirilmesi veya kontrol edilmesi yöntemi, CFC12 (freon) soğutucu akışkanların yönteminden farklıdır. Ayrıca, HFO-1234yf ve HFC134a soğutucu akışkanın koyulması, değiştirilmesi veya kontrol edilmesi yöntemleri de farklıdır. Soğutucu akışkan koymadan, değiştirmeden veya kontrol etmeden önce, hangi tür soğutucu akışkan kullanıldığını teyit etmek için, resimde gösterilen yerdeki klima etiketini kontrol edin. Servis için SUBARU servisinize danışmanızı tavsiye ederiz. Yanlış soğutucu akışkan kullanılmasından dolayı gereken onarımlar garanti kapsamında değildir.

Hava filtreleme sistemi

Filtre elemanını, bakım programına uygun olarak değiştirin. "Bakım programı" ☞ 11-3 konusuna bakın. Filtrenin toz toplama kapasitesini korumak için program takip edilmelidir. Aşırı tozlu ortamlarda filtrenin daha sık değiştirilmesi gerekir. Filtreyi SUBARU servisinize kontrol ettirmenizi veya değiştirtmenizi tavsiye ederiz. Değiştirirken bir orijinal SUBARU hava filtresi takımı kullanmanızı tavsiye ederiz.

⚠ DİKKAT

Filtrenin değişim zamanı henüz gelmemiş olsa dahi aşağıda durumlarda SUBARU servisine başvurmanızı öneririz.
– Havalandırmalardan gelen hava akışında azalma.
– Ön camın kolayca buğulanması.

NOT

Filtre uygun şekilde bakıma sokulmadığında klima, ısıtma ve buz çözme performansını etkileyebilir.

– DEVAMI DİĞER SAYFADA –

■ Hava filtresinin değiştirilmesi

1. Torpido gözünü çıkarın.
(1) Torpido gözünü açın.

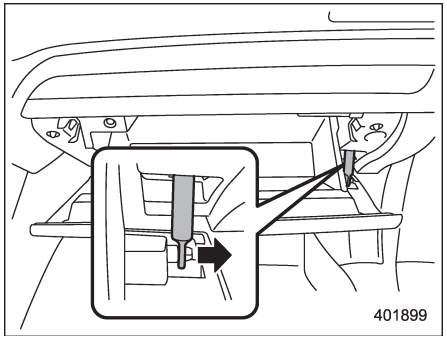

(2) Torpido gözünden sönümleme milini çıkarın.

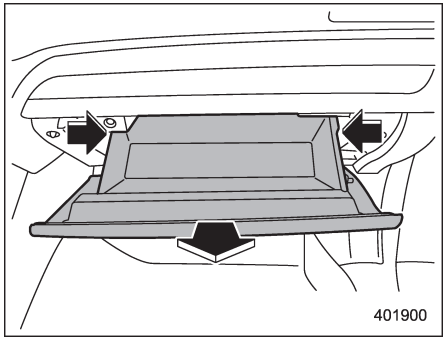

(3) Torpido gözünü açın.

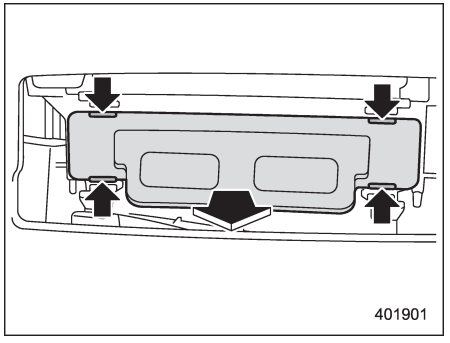

2. Hava filtresi kapağını çıkarın.

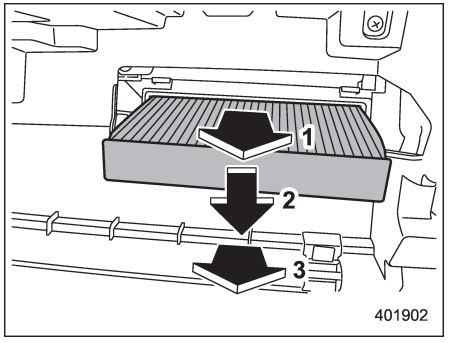

1) İlk olarak, hava filtresini ortalama 10 cm çekin.
2) Nazikçe hava filtresinin yan tarafını aşağıya bastırın.
3) Hava filtresini çıkarın.

3. Hava filtresini çıkarın.

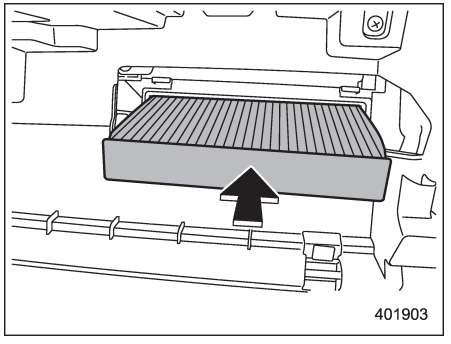

4. Hava filtresi elemanını yenisiyle değiştirin.
5. Hava filtresi kapağını yeniden takın.

⚠ DİKKAT

Filtredeki ok işareti YUKARIYI göstermelidir.

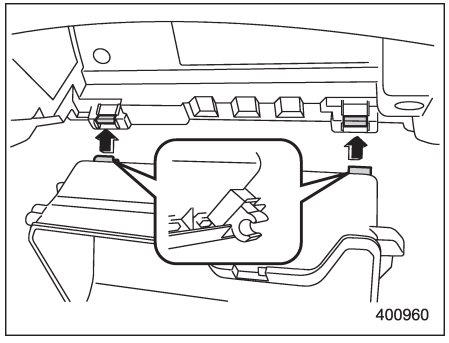

6. Torpido gözünü yeniden takın ve sönümleyici milini bağlayın.
7. Torpido gözünü kapatın.

Ses sistemi

Anten sistemi.....5-2
- Cam anteni.....5-2
- FM yayınlarının alınması.....5-2

Aksesuarların takılması.....5-2

Ses sistemi.....5-3
- A tipi ses sistemi (Avrupa için).....5-4
- B tipi ses sistemi (Avrupa hariç).....5-5
- C tipi ses sistemi (Avustralya için).....5-6

Kullanım öncesi temel bilgi.....5-7
- İlk ekran.....5-7
- Bir CD'nin yüklenmesi ve geri çıkarılması.....5-8
- Bir USB (hafıza/taşınabilir cihaz) cihazın bağlanması veya sökülmesi.....5-8
- Dokunmatik ekran hareketleri.....5-9
- Dokunmatik ekranın çalışması.....5-10
- Ekrana harf ve rakam girişi/liste ekranı kullanımı.....5-10
- Ekran ayarı.....5-12

Diğer ayarlar.....5-13

Temel çalışma.....5-16
- Bazı temel bilgiler.....5-16

Ses/görüntü uzaktan kontrolleri.....5-22
- Direksiyon düğmeleri.....5-22

Ses/görüntü sistemi çalışması hakkında ipuçları.....5-25
- Çalışma bilgileri.....5-25

Kullanışlı bilgiler.....5-32
- STARLINK (Avrupa için).....5-32

Radyonun çalışması.....5-34
- AM/FM radyo.....5-34

Medya kullanımı.....5-44
- CD.....5-44
- USB bellek.....5-49
- iPod.....5-54
- Bluetooth ses.....5-61
- AUX.....5-68

Bluetooth® ayarları.....5-74
- Bluetooth® cihazının kaydedilmesi/bağlanması.....5-74
- Bluetooth detaylarının ayarlanması.....5-77

Telefon kullanımı (cep telefonları için hands-free sistemi).....5-80
- Hızlı referans.....5-80
- Bazı temel bilgiler.....5-82
- Bluetooth telefon ile arama.....5-85
- Bluetooth telefon ile arama kabulü.....5-92
- Bluetooth telefon ile konuşma.....5-93

Ayarlar.....5-95
- Telefon ayarları.....5-95

Eğer.....5-97
- Sorun Giderme.....5-97

Sesli komut sistemi çalışması.....5-101
- Sesli komut sistemi.....5-101

Komut listesi.....5-104

Ekler.....5-107
- Sertifikasyon.....5-107
- BAE modelleri için sertifikalar.....5-107
- Paraguay modelleri için sertifikalar.....5-108

Anten sistemi

■ Cam anteni

⚠ DİKKAT

Cam anteni monte edilmiş bir camın iç yüzeyini temizlemek için keskin aletler veya aşındırıcı içeren cam temizleme sıvısı kullanmayın. Bu, cama yapışık olan antene zarar verebilir.

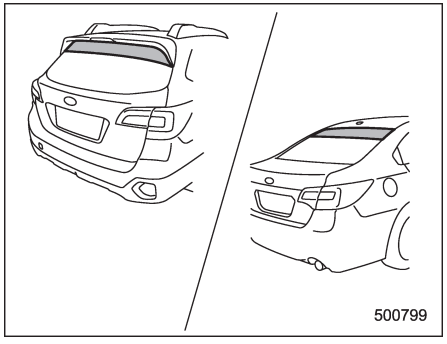

Cam anteni arka camın iç tarafına monte edilmiştir.

NOT

Arka camda antenin bulunduğu bölgeye renkli film veya benzeri herhangi bir nesne monte etmek antenin performansını olumsuz yönde etkileyecektir.

■ FM yayınlarının alınması

FM yayınları normalde parazitsiz olmasına rağmen yayınların alınması, bulunulan çevreden, hava şartlarından, verici istasyonun gücünden ve vericinin uzaklığından etkilenebilir. Binalar veya başka engeller anlık parazit, yankılanma veya başka istasyonun yayınının karışmasına yol açabilir. Yayının alınması tatminkar olmamaya devam ederse daha güçlü bir istasyona geçin.

Aksesuarların takılması

Aracınıza telsiz veya başka bir verici cihaz takmadan önce daima SUBARU servisinizle temasa geçmenizi tavsiye ederiz. Bu tür cihazların kurulumlarının yanlış olması veya araca uymamaları yüzünden elektronik kontrol sistemi arızalanabilir.

Ses ünitesi

SUBARU'nuzda aşağıdaki ses sistemlerinden biri olabilir. Sistemlerin çalışmaları hakkında detaylı bilgi için bu bölümdeki sayfalara bakın.

NOT

Radyonun yakınında bir cep telefonu varsa, bu telefon arandığında radyo bir ses çıkarabilir. Bu, radyonun arızalı olduğu anlamına gelmez. Cep telefonunuzu radyodan mümkün olduğunca uzak bir konuma yerleştirin.

– DEVAMI DİĞER SAYFADA –

■ A tipi ses sistemi (Avrupa için)

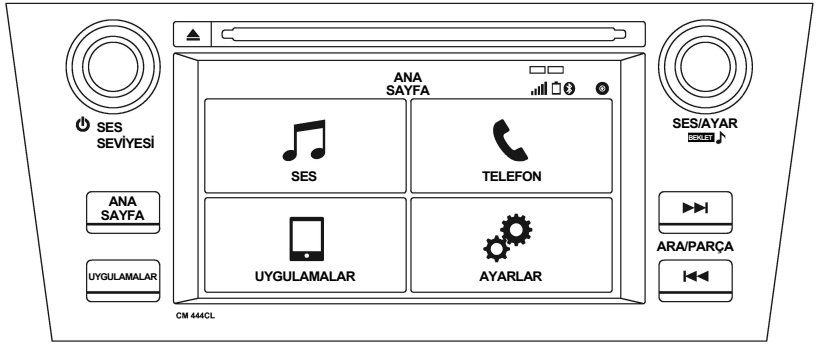

S01635

Ses sistemi sadece kontak anahtarı "ON" veya "ACC" konumundayken çalışır.

Bölgesel özellikler için
Solda gösterilen şekil, soldan direksiyonlu modeller için tipik bir örnektir. Sağdan direksiyonlu modeller için, bazı düğme konumları şekilde gösterilenin tam tersinde bulunmaktadır.

■ B tipi ses sistemi (Avrupa hariç)

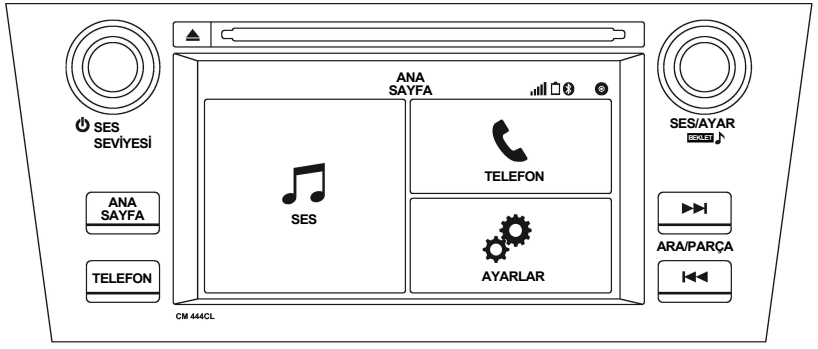

S01636

Ses sistemi sadece kontak anahtarı "ON" veya "ACC" konumundayken çalışır.

Bölgesel özellikler için
Solda gösterilen şekil, soldan direksiyonlu modeller için tipik bir örnektir. Sağdan direksiyonlu modeller için, bazı düğme konumları şekilde gösterilenin tam tersinde bulunmaktadır.

– DEVAMI DİĞER SAYFADA –

■ C tipi ses sistemi (Avustralya için)

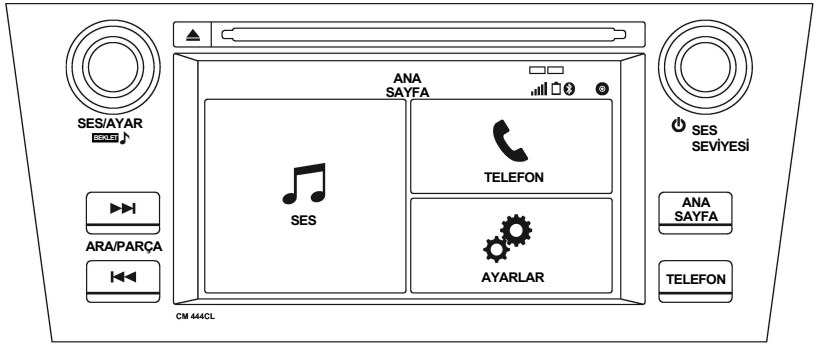

S01637

Ses sistemi sadece kontak anahtarı "ON" veya "ACC" konumundayken çalışır.

Kullanım öncesi temel bilgiler

■ Başlangıç ekranı

▼ Başlangıç ekranı (Avrupa için)

1.bMarş düğmesi "AÇIK" veya "ACC" konumundayken, başlangıç ekranı gösterilir ve sistem çalışır durumdadır.



S01276

• STARLINK fonksiyonunu kullanırken, ekran görüntüsü yukarıdakinden farklı olabilir.
• Birkaç saniye sonra, "Dikkat (Caution)" ekranı gösterilir.
• Yaklaşık 5 saniye sonra, "Dikkat (Caution)" ekranı otomatik olarak bir sonraki ekrana geçer.

▼ Başlangıç ekranı (Avrupa hariç)

1. Marş düğmesi "AÇIK" veya "ACC" konumundayken, başlangıç ekranı gösterilir ve sistem çalışır durumdadır.



S01479

• Birkaç saniye sonra, "Dikkat (Caution)" ekranı gösterilir.
• Yaklaşık 5 saniye sonra, "Dikkat (Caution)" ekranı otomatik olarak bir sonraki ekrana geçer.

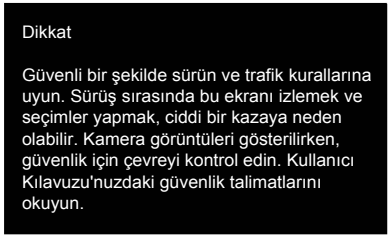

S01277

⚠ UYARI

Motor çalışır vaziyette araç dururken, güvenlik için her zaman park frenini uygulayın.

– DEVAMI DİĞER SAYFADA –

■ Bir CD'nin yüklenmesi ve geri çıkarılması

▼ Bir diskin yüklenmesi

DİKKAT

CD çaları sökmeyin veya herhangi bir parçasını yağlamayın. CD yuvasına CD dışında herhangi bir şey koymayın.

1. CD yuvasına bir CD takın.

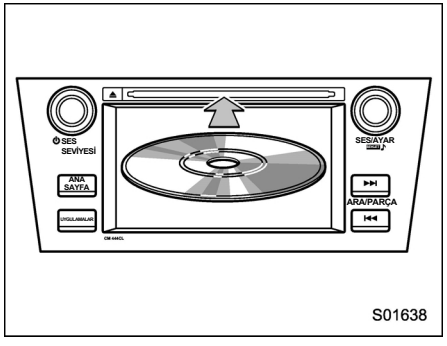

S01638

• CD takıldıktan sonra otomatik olarak yüklenir.

NOT

• Uyumlu CD'ler için, "CD çalar ve CD" ☞ 5-26 konusuna bakın.
• CD'yi nazikçe ve etiketli tarafı yukarı gelecek şekilde yerleştirin.

▼ CD'nin çıkarılması

1. Basın ⏏ ve CD'yi çıkarın.

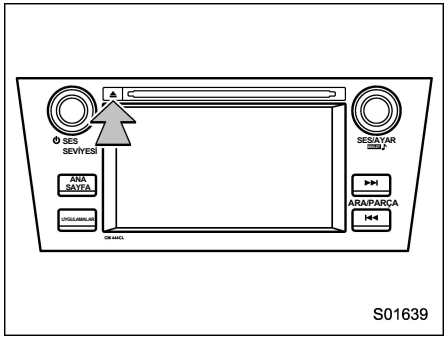

S01639

■ Bir USB (hafıza/taşınabilir cihaz) cihazın bağlanması veya sökülmesi

▼ Bir cihazın bağlanması

1. Kapağı açın ve bir cihaz bağlayın.

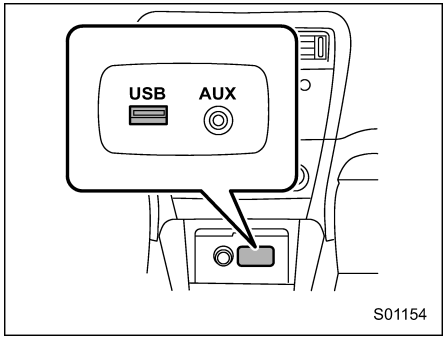

S01154

• Cihaz açık değilse, bağladığınız cihazınızı açık konumuna getirin.

NOT

• Bu cihaz USB bellek/cihazlar için bir USB girişine sahiptir.
• Uyumlu USB bellekler için, "USB bellek" ☞ 5-28 konusuna bakın.
• Uyumlu iPod modelleri için, "iPod" ☞ 5-28 konusuna bakın.

• Bir USB kablosu bağlanmışsa, sadece en son bağlanan USB cihazı tanınacaktır.

■ Dokunmatik ekran hareketleri

Dokunmatik ekran, parmaklarınız ile ekrana dokunarak çalışır.

Çalışma yöntemi	Özet	Ana kullanım
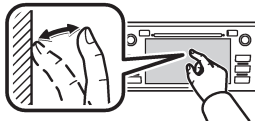	Dokunma Hızla dokunun ve parmağınızı kaldırın.	Bir çok ayarı değiştirme ve seçme
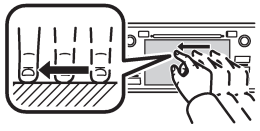	Sürükleme* Ekrana parmağınız ile dokunun ve ekranı istediğiniz konuma sürükleyin.	Listeleri kaydırma
	Fiske* Fiske hareketi ile ekranı hızla kaydırın.	Ana ekran sayfasını kaydırma

*: Yukarıda belirtilen hareketler bazı ekranlarda çalışmayabilir.

– DEVAMI DİĞER SAYFADA –

NOT

Yüksek rakımlarda fiske hareketi geç tepki verebilir.

■ Dokunmatik ekranın çalışması

Bu sistem, temel olarak ekrandaki düğmeler ile çalışır. (Kullanıcı kılavuzunda ekran düğmeleri olarak belirtilmektedir.)
• Bir ekran düğmesine basıldığında, bir bip sesi duyulur. (Bip sesini ayarlayabilirsiniz.) "Diğer ayarlar" ☞ 5-13 konusuna bakın.

⚠ DİKKAT

- **Ekrana zarar vermeyi önlemek için, ekran düğmelerine hafifçe dokunun.**
- **Parmaklarınız dışında herhangi bir nesne ile ekrana dokunmayın.**
- **Bir cam silici bez ile ekranda oluşan parmak izlerinizi silin. Ekranı temizlerken kimyasal temizleyiciler kullanmayın, ekrana zarar verebilirsiniz.**

NOT

• Sistem, ekran düğmelerine dokunmanızda cevap vermiyorsa, parmağınızı ekrandan uzaklaştırın ve daha sonra tekrar dokunun.
• Gri, soluk düğmeler çalışmaz.
• Ekran soğuksa, ekrandaki simgeler daha koyu renkte görünebilir, veya hafifçe bozulmuş olabilir.
• Aşırı soğuk durumlarda, harita görüntülenemeyebilir ve kullanıcı tarafından girilen bilgi silinmiş olabilir. Aynı zamanda, ekran düğmelerine basmak normalden daha zor olabilir.
• Ekrana polarize bir maddeden bakarsanız (polarize gözlük gibi...) ekran karanlık ve zor bir şekilde görünebilir. Böyle durumlarda, ekrana farklı bir açıdan bakın, ekran ayarlarını değiştirin ("Ekran ayarları") ya da güneş gözlüklerinizi çıkarın.

■ Ekrana harf ve rakam girişi/liste ekranı kullanımı

▼ Ekrana harf ve rakam girişi
Bluetooth cihazı adı, PIN kodu veya telefon numarası girerken, harf ve rakamlar ekran aracılığı ile yazılabilir.

Araç İçi Cihaz ayarları

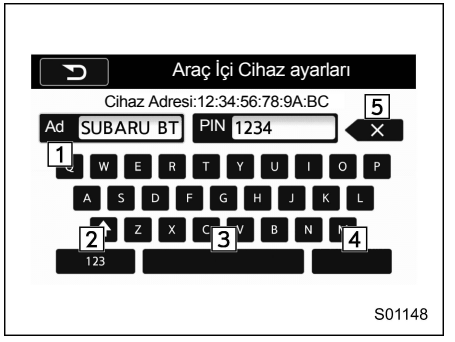

No.	Fonksiyon
1	Tanımlanan karakterleri girin (alfabe klavye modu).
2	Rakam klavyesini görüntüleyin (rakam klavyesi moduna geçin).
3	Bir boşluk girin.
4	Pencereye girilmiş rakamları/harfleri belirleyin.
5	Pencereye girilmiş rakamları/harfleri silin.

Tuş takımı



S01149

No.	Fonksiyon
1	İstenilen rakamları girin.
2	Pencereye girilmiş bir rakamı silin.

▼ Liste ekranı

Cihaz için, 2 adet liste çeşidi bulunmaktadır.

• Multimedya çalma listeleri
• Kişiler listesi

Multimedya çalma listeleri (Örnek: iPod çalma listesi)



S01150

No.	Fonksiyon
1	Grafik sekmesi: Çalınmasını istediğiniz bir kategori seçin.
2	Herhangi bir modun, çalma ekranına dönün.
3	Bir sonraki ya da önceki sayfayı atlamak için seçin.



S01151

No.	Fonksiyon
1	Alfabe düğmesi: Aynı harf ile başlayan kişilerin olduğu bölüme atlamak için.
2	Telefon menüsüne geri dönmek için seçin. (En üst ekran)
3	Bir sonraki ya da önceki sayfayı atlamak için seçin.

– DEVAMI DİĞER SAYFADA –

■ Ekran ayarı

Ekran için kontrast, parlaklık ve kamera görüntüsü ayarlanabilir.
1. ANASAYFA seçeneğini seçin.
2. AYARLAR seçeneğini seçin.
3. İstenilen ayarları seçin.

Ayar ekranında, Gece/Gündüz modu ve parlaklık değiştirilebilir.

AYARLAR ekranı (Avrupa için)



S01157

AYARLAR ekranı (Avrupa harici)



S01640

No.	Fonksiyon
1	"Gündüz/Gece Modu" öğesini seçin. Gelen ekrandan "Otomatik", "Gündüz" veya "Gece" seçenekleri seçilebilir. "Otomatik" seçeneği ayarlandıysa, ekran lamba düğmesinin konumuna göre kendi "Gece" ya da "Gündüz" moduna geçer.
2	"Parlaklık" ayarını seçin. Parlaklık ayarı için "+" veya "-" işaretlerine basın.

NOT

• Ekrana polarize güneş gözlükleri ile bakılırsa, ekranın görsel karakteristiğine göre bir gök kuşağı şeklinde iz oluşabilir. Bu kullanımı önlerse, lütfen ekranı polarize güneş gözlüksüz kullanın.

• Ekran, far düğmesi açıkken "Gündüz" moduna ayarlanırsa, bu seçenek motor kapatılsa dahi hafızaya alınır.

Kamera ekranında, parlaklık, tonlama, renk ve siyah seviyesi ayarlanabilir.
1. Vites kolunu R konumuna getirin.
2. Arka kamera görüntüsü belirdikten sonra, ayarlanmasını istediğiniz seçeneklere dokunun.

NOT

Arka kamera ekranı görüntülendiğinde, kamera görüntüsüne ulaşılabilir.

Kamera ekranı

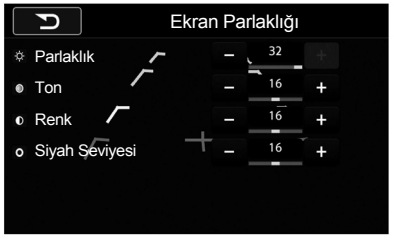

S01158

Diğer ayarlar

1. ANASAYFA seçeneğini seçin.

Soldan direksiyonlu modeller için:

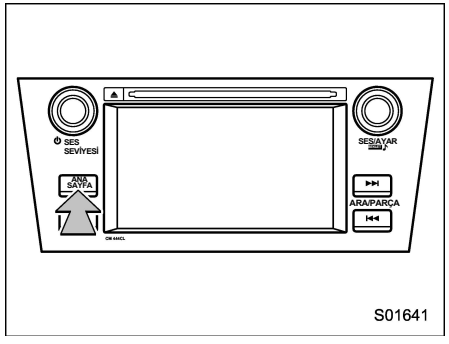

S01641

Sağdan direksiyonlu modeller için:

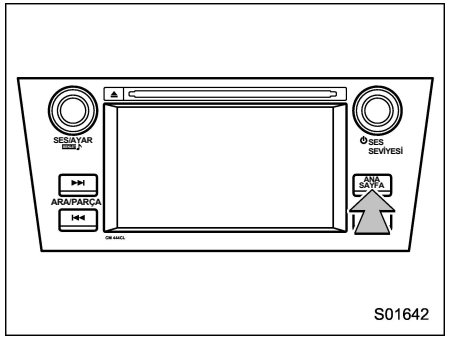

S01642

2. SETTINGS (AYARLAR) seçeneğini seçin.
3. stenilen ayarları seçin.

Dişli çark sembolü sekmesi (Avrupa için)

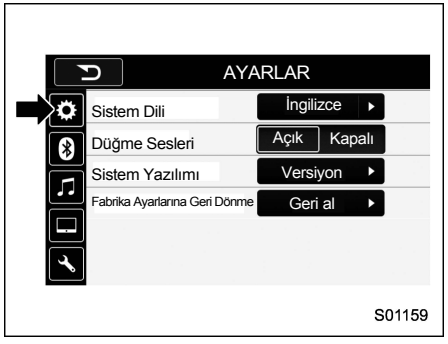

S01159

Dişli çark sembolü sekmesi (Avrupa hariç)



S01643

Dişli çark sembolü sekmesi (Avusturalya için)

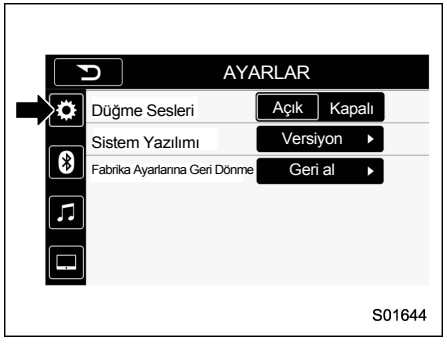

S01644

Öğe	Fonksiyon
Sistem Dili (Avusturalya hariç)	Dili değiştirmek için seçin.
Düğme Sesleri	Bip sesini kapamak/açmak için seçin.
Sistem Yazılımı	Yazılımı güncellemek için seçin. Bu menü normalde kullanılmaz.
Fabrika Ayarlarına Geri Dönme	Fabrika ayarlarına dönmek için seçin. Bu menü normalde kullanılmaz. Fabrika ayarlarına geri dönüldüğünde, kontağı kapatın ve yeniden açın.

– DEVAMI DİĞER SAYFADA –

Bluetooth sembolü sekmesi (Avrupa için)

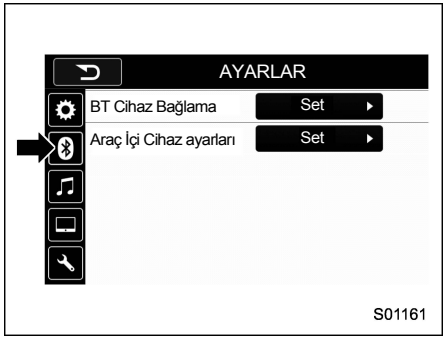

Bluetooth sembolü sekmesi (Avrupa hariç)

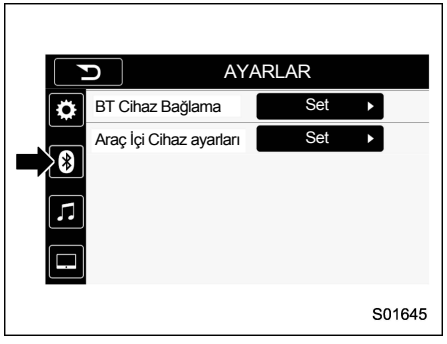

Öğe	Fonksiyon
BT Cihaz Bağlama	Bluetooth cihazı bağlamak ya da çıkarmak için seçin.
Araç İçi Cihaz ayarları	Bluetooth cihazı bağlamak ya da çıkarmak için seçin.

Not sembolü sekmesi (Avrupa için)

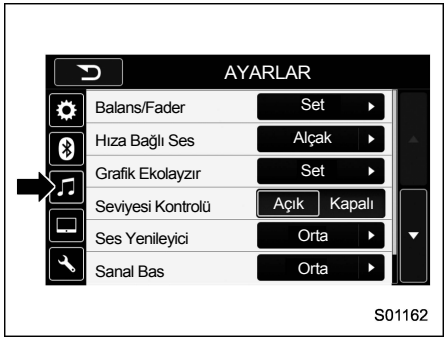

Not sembolü sekmesi (Avrupa hariç)

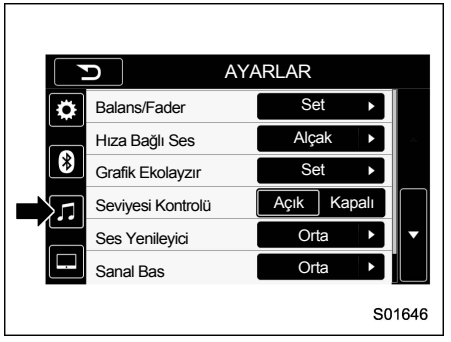

Öğe	Fonksiyon
Balans/ Fader	Hoparlör balans ayarını yapmak için seçin (sağ/sol ve ön/arka).
Hıza Bağlı Ses Seviyesi Kontrolü	Aracın hızına bağlı olan ses seviyesini ayarlamak için seçin.
Grafik Ekolayzır	Her frekans için ses kalitesi ayarlamayı seçin.
Ses Yenileyici	Sıkıştırılmış ses dosyasına tiz bir ton eklemek için seçin.
Ses Düzeltici	Ses kaynakları arasındaki ses seviyesi farkını ayarlamak için seçin.
Sanal Bas	Armonik ton ekleyerek bas tonu güçlendirmek için seçin.

Öğe	Fonksiyon
Vokal İmajı Kontrolü	Ses verilerinden vokal ses sinyalini almak için seçin ve sağa/sola veya öne/arkaya ayarlayın.

Görüntü sembolü sekmesi (Avrupa için)



Görüntü sembolü sekmesi (Avrupa hariç)

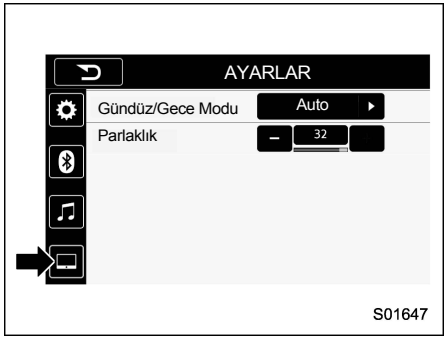

Öğe	Fonksiyon
Gündüz/ Gece Modu	"Gündüz/Gece Modu" öğesini seçin. Gelen ekrandan "Otomatik", "Gündüz" veya "Gece" seçenekleri seçilebilir. "Otomatik" seçeneği ayarlandıysa, ekran lamba düğmesinin konumuna göre kendi "Gece" ya da "Gündüz" moduna geçer.
Parlaklık	"Parlaklık" ayarını seçin.

Anahtar sembolü sekmesi (Avrupa için)

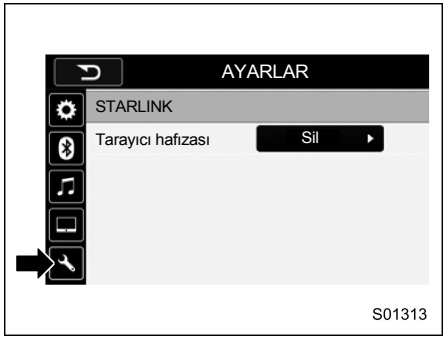

Öğe	Fonksiyon
Tarayıcı hafızası	Tarayıcının sakladığı hafıza dosyalarına erişmek için seçin.

Temel çalışma

■ Bazı temel bilgiler

Bu kısım, ses/görüntü sistemi hakkında bazı temel özellikleri içerir. Bazı bilgiler sizin sisteminiz ile ilgili değildir.

Ses/görüntü sistemi, kontak anahtarı "ON" veya "ACC" konumundayken çalışır.

⚠ DİKKAT

Akünün boşalmasını önlemek için, motor çalışmıyorken ses/görüntü sistemini uzun süre açık bırakmayın.

▼ Sistemi açma ve kapatma

Soldan direksiyonlu modeller için:

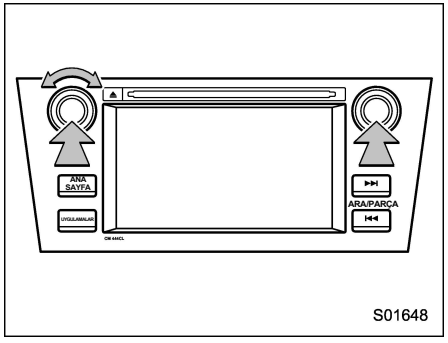

S01648

Sağdan direksiyonlu modeller için:

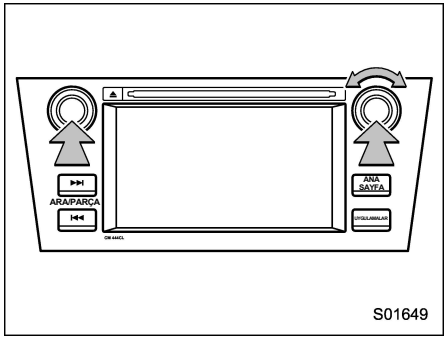

S01649

"AÇMA-KAPAMA/SES SEVİYESİ" düğmesi: Ses/görüntü sistemini açmak ya da kapatmak için basın. Sistem açıldığında, en son bulunan mod gösterilir.

Düğmeye yaklaşık 1,5 saniye veya daha fazla basılı tutun ve ekranı kapatın.
Ses seviyesini ayarlamak için bu düğmeyi çevirin.
"SES/TON" düğmesi: Ses/görüntü sistemi için ekran düğmelerini görmek için basın.

▼ Bir ses kaynağı seçimi

1. "SES/TON" düğmesine basın.

Soldan direksiyonlu modeller için:

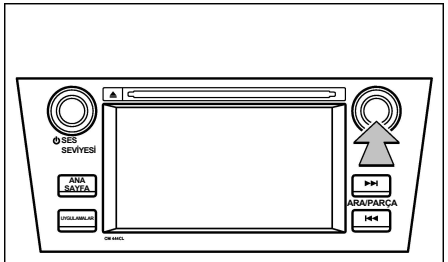

S01650

Sağdan direksiyonlu modeller için:

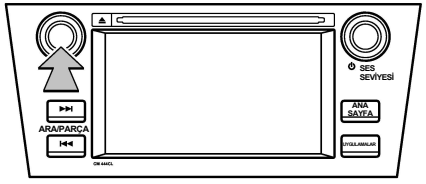

S01651

• Ses kontrol ekranı çıkarsa, Kaynak Kaynak (Source) seçeneğini seçin ve **"SES/TON"** düğmesine basın.
• Liste ekranda çıktığında "SES/TON" düğmesine basın, ses çalma ekranı çıkacaktır. Yaklaşık 1,5 saniye veya daha fazla "SES/TON" düğmesine basılı tutun, grafik ekolayzır ekranı çıkacaktır.

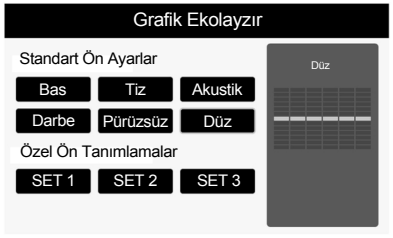

S01652

2. Arzu ettiğiniz kaynağı seçin.

Kaynak seçim ekranı (Avrupa ve Avustralya için)

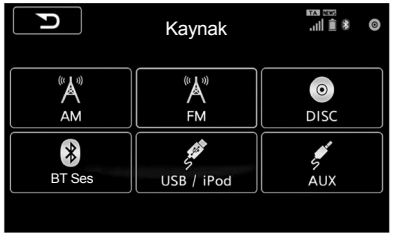

S01654

Kaynak seçim ekranı (Avrupa hariç)



S01653

▼ Ses ayarları

1. ANASAYFA seçeneğini seçin.
2. AYARLAR seçeneğini seçin.
3. Not sembolü sekmesini seçin.
4. İstenilen seçeneği ayarlayın.

– DEVAMI DİĞER SAYFADA –

Ayar aralıkları

Öğe	Adım	Varsayılan
Ses seviyesi	0-40	15
Balans	L9-R9	0 (Orta)
Fader	F9-R9	0 (Orta)
Vokal İmajı Kontrolü	Sol/Sağ: R9-L9 Ön/ Arka: R9-F9	Soldan direksiyonlu: Sol/Sağ: R3 Sağdan direksiyonlu: Sol/Sağ: L3
Hıza Bağlı Ses Seviyesi Kontrolü	KAPALI, Alçak, Yüksek	Alçak
Grafik Ekolayzır, SET1-3	-6-+6	0 (Düz)
Ses Yenileyici	AÇIK/KAPALI	AÇIK (ON)
Ses Düzeltici	KAPALI, Alçak,Orta, Yüksek	Orta
Sanal Bas	KAPALI, Alçak,Orta, Yüksek	Orta

▽ **"Balans/Fader"**

Sağ ve sol stereo kanallarının iyi balansı ve ön, arka ses seviyesi, kaliteli bir ses programı dinlemek için önemlidir.
Bir yayın veya stereo dinlerken, sağ ve sol balansını değiştirdiğinizde, bir tarafın sesi 1 kademe düşerken diğer tarafınki artar.

1. Balans/Fader fonksiyonunda "Ayarla" düğmesine dokunun.
Avrupa için:



Avrupa hariç:



2. "Ses Seviyesi Balans Kontrolü" menüsünü seçin.

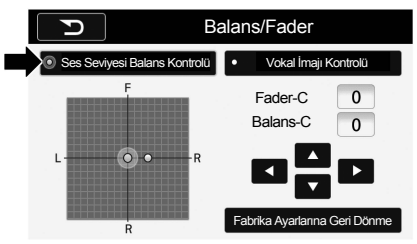

3. "◀" veya "▶" düğmesini kullanarak balans ayarını yapın.
4. "▲" veya "▼" düğmesini kullanarak fader ayarını yapın.

5. "Ses Seviyesi Balans Kontrolü" menüsünü seçin.

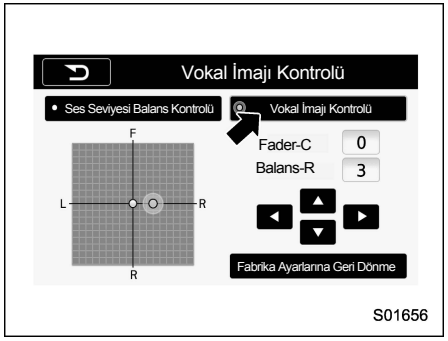

6. "◀" veya "▶" düğmesini kullanarak balans ayarını yapın.
7. "▲" veya "▼" düğmesini kullanarak fader ayarını yapın.

▽ "Ses Seviyesi Kontrolü"

Aracın hızına bağlı olarak yükselen ortam ses seviyesine göre, sistem en uygun ses seviyesi ve ton kalitesini ayarlar.

1. Hıza Bağlı Ses Seviyesi Kontrolü fonksiyonunun sağ tarafındaki düğmesine dokunun ve "KAPALI", "DÜŞÜK" veya "YÜKSEK" seçeneklerinden birini seçin. "YÜKSEK" ayarı daha büyük bir ses efekti ile gelir.

Avrupa için:



Avrupa hariç:



2. "KAPALI" seçiliyken, hıza bağlı ses seviyesi kontrol fonksiyonu çalışmaz.

– DEVAMI DİĞER SAYFADA –

▽ "Grafik Ekolayzır"

1. Grafik Ekolayzır fonksiyonunda "Ayarla" düğmesine dokunun.
Avrupa için:



Avrupa hariç:



2. Bu moddayken, 6 mevcut kolon ve 3 kişiselleştirilmiş ayar kolonu bulunmaktadır.
6 mevcut kolon: “Bas”, “Tiz”, “Akustik”, “Darbe”, “Pürüzsüz”, “Düz”
3 kişiselleştirilmiş kolon: “SET 1” - “SET 3”
3. Ekolayzır kolonunu kişiselleştirirken, "Ayarla" düğmelerinden birisine bastıktan sonra "SET" düğmesine basın.

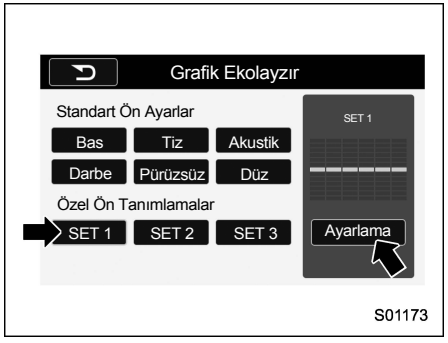

4. "▲" veya "▼" düğmesine basarak her bir frekans bandını ayarlayın.

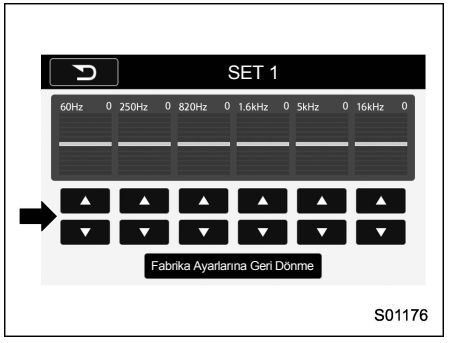

▽ "Ses Yenileyici"

Ses Yenileyici fonksiyonunu sağ tarafındaki düğmeyi kullanarak "Açık" veya "Kapalı" öğesini seçin.
Avrupa için:

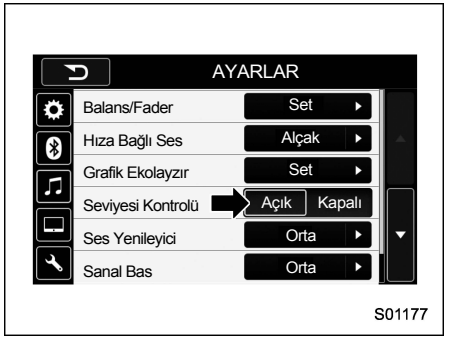

Avrupa hariç:



▽ "Ses Düzeltici"

1. Ses Düzeltici fonksiyonunun sağ tarafındaki düğmeye dokunun ve "KAPALI", "DÜŞÜK", "ORTA" veya "YÜKSEK" seçeneklerinden birini seçin. "YÜKSEK" ayarı daha büyük bir ses efekti ile gelir.

Avrupa için:



Avrupa hariç:



2. "KAPALI" seçiliyken, ses düzeltici fonksiyonu çalışmaz.

▽ "Sanal Bas"

1. Sanal Bas fonksiyonunun sağ tarafındaki düğmeye dokunun ve "KAPALI", "DÜŞÜK", "ORTA" veya "YÜKSEK" seçeneklerinden birini seçin. "YÜKSEK" ayarı daha büyük bir ses efekti ile gelir.

Avrupa için:



– DEVAMI DİĞER SAYFADA –

Avrupa hariç:



2. "KAPALI" seçiliyken, sanal bas fonksiyonu çalışmaz.

▼ Sesli komut sistemi

1. Sesli komut sistemini çalıştırmak için düğmeye basın.

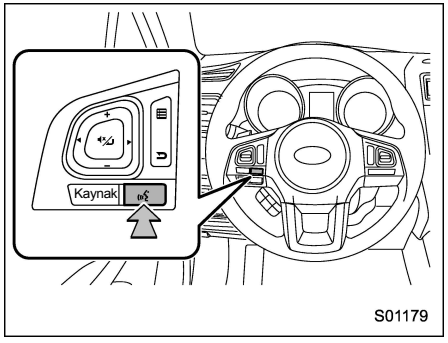

• Sesli komut sistemi ve komut listesi kullanılabilir. Detaylı bilgi için "Sesli komut sistemi çalışması" ☞ 5-101 konusuna bakın.

Ses/görüntü uzaktan kumandaları

■ Direksiyon düğmeleri

Ses/görüntü sisteminin bazı parçaları, direksiyon üzerindeki kumandalar ile ayarlanabilir.

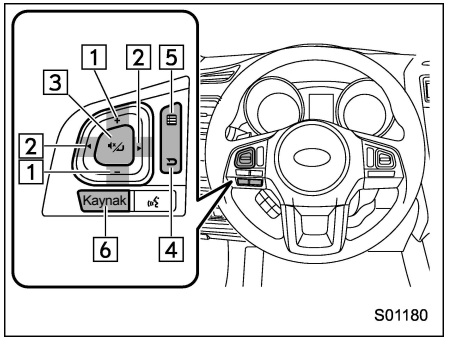

No.	Düğme
1	“+/-” düğmesi
2	“< >” düğmesi
3	Sessiz/Giriş düğmesi
4	Geri düğmesi
5	Geri düğmesi
6	"Kaynak" düğmesi

"+/-" düğmesi

Mod	Kullanım	Fonksiyon
Liste ekranı dışında	Basın	Ses yükseltme/kısma
	Basılı tutun	Kesintisiz ses yükseltme/kısma
Liste ekranı	Basın	İmleci yukarı/aşağı oynatma

"< >" düğmesi

Mod	Kullanım	Fonksiyon
AM/FM Radyo	Basın	Kanal yukarı/aşağı ayarı
	Basılı tutun	Düğme basılıyken aşağı/yukarı arama
Ses CD'si, MP3/WMA/AAC disk, USB, iPod, BT ses	Basın	Bir parça/dosya seçin
	Basılı tutun	Hızlı ileri/geri sarma
Liste ekranı	Basın	İmleci sağa/sola oynatın

Sessiz/Giriş düğmesi

Mod	Kullanım	Fonksiyon
Liste ekranı dışında	Basın	Ses Açık/Kapalı
Liste ekranı	Basın	İmleç girişi seçin

– DEVAMI DİĞER SAYFADA –

Geri düğmesi

Mod	Kullanım	Fonksiyon
Hepsi (STARLINK dışında) (Avrupa için)	Basın	Bir önceki ekrana dönün
Tümü	Basılı tutun	Ana ekrana dönün

Liste düğmesi

Mod	Kullanım	Fonksiyon
Hepsi (STARLINK dışında) (Avrupa için)	Basın	Liste ekranını görüntüleyin

"Kaynak" düğmesi

Mod	Kullanım	Fonksiyon
Tümü	Basın	Ses modlarını değiştirin

NOT (Avrupa için)

STARLINK modunda, seçilen uygulamalara göre bazı işlemler ekranda yapılır.

Ses/görüntü sistemi çalışması hakkında ipuçları

■ Çalışma bilgileri

⚠ DİKKAT

- **Ses/görüntü sistemine zarar vermemek için:**
  - **Ses/görüntü sisteminin üzerine içecek dökmemeye dikkat edin.**
  - **CD yuvasına CD dışında herhangi bir şey koymayın.**

NOT

Aracın içinde ya da yanında cep telefonu kullanmak, dinlemekte olduğunuz ses/görüntü sisteminde parazite yol açabilir. Ancak bu, bir arıza olduğu anlamına gelmez.

▼ Radyo

Genellikle, radyo yayını alınmasında bir problem, cihazda bir bozukluk olduğu anlamına gelmez, dış ortamın durumuna göre normaldir.

Örneğin, yakındaki yapılar ve arazi koşulları, FM yayınına engel olabilir. Elektrik hatları ve telefon kabloları, AM sinyallerine engel olabilir. Aynı zamanda, radyo sinyallerinin etki menzili kısıtlıdır. Araç yayın istasyonundan ne kadar uzaksa, sinyal gücü o kadar zayıftır. Ek olarak, araç hareket ettikçe sinyal alma da değişiklik gösterir.

Burada, radyoda arıza belirtisi olarak tanımlanamayacak bazı sinyal alımı problemleri belirtilmektedir.

▽ FM

Kaybolan radyo istasyonları: Genellikle, bir istasyonun etki menzili ortalama 40 km'dir. Bu menzilden çıkıldığında, radyo vericisi ile aranız açıldığı için istasyon yavaş yavaş kaybolur. Buna ilave olarak yayında bozulma gerçekleşir.
Yayın karışması: FM sinyalleri etraftan yansıyabilir ve aynı anda 2 farklı sinyalin aracın anteni tarafından algılanmasına sebep olabilir. Böyle bir durum olduğunda, sinyaller birbirlerini engeller ve yayın alımında bozulma ve kesilmeye yol açarlar.
Dalgalanma: Bu durum, radyo sinyali çevredeki bina, ağaç ya da büyük nesnelerden dolayı engellendiğinde olur. Bas seviyesini arttırmak bu dalgalanma oranını düşürmekte yardımcı olabilir.
Radyo istasyonu değişimi: Dinlenilen FM sinyalleri engellendi ya da zayıfladıysa, ve yakında FM bandında başka bir radyo istasyonu varsa, ilk istasyon geri alınana kadar radyo ikinci istasyonu çekmeye başlayabilir.

▽ AM

Zayıflama: AM yayınlar, atmosferin üst katmanları tarafından, özellikle geceleri geri yansıtılırlar. Bu yansıyan sinyaller, radyo istasyonundan alınan sinyallere engel olabilir ve dinlediğiniz istasyonun sesinin aniden zayıflamasına veya güçlenmesine sebep olabilir.
Radyo istasyonu karışması: Yansıyan sinyal ile radyo istasyonunun sinyali aynı frekansa yakınsa, birbirleri ile karışabilir ve yayını duymanızı zorlaştırabilir.
Parazitlenme: AM sinyalleri, kolaylıkla dışarıdaki elektriksel alanlardan etkilenebilir (örneğin yüksek gerilim hatları ya da elektrik motorları). Bu radyoda parazitlenmeye yol açar.

– DEVAMI DİĞER SAYFADA –

▼ CD çalar ve disk

• Bu CD çalar sadece 12 cm'lik CD'leri okumak için tasarlanmıştır.

• Yüksek sıcaklıklar, CD çaların çalışmasını engelleyebilir. Sıcak günlerde, CD çaları kullanmadan önce, klima ile aracın içini soğutun.

• Tümsekli yollar veya sarsıntı yaratacak herhangi bir durum, CD çaların düzgün çalışmasını engelleyebilir.

• CD çaların içi nemlenirse çalışmayabilir. Bu durumda CD'yi çalardan çıkarın ve CD çaların kurumasını bekleyin.

⚠ UYARI

CD çalarlar görünmez bir lazer ünitesine kullanmaktadır ve bu, cihazın dışına çıkarıldığında radyasyon tehlikesi yaratabilir. CD çaları doğru kullandığınızdan emin olun.

Ses CD'leri	COMPACT disc DIGITAL AUDIO	COMPACT disc DIGITAL AUDIO TEXT
	COMPACT disc DIGITAL AUDIO Recordable	COMPACT disc DIGITAL AUDIO ReWritable

• Sadece yukarıdaki işaretlemeye sahip CD'ler kullanın. Şu ürünler CD çalarınızda çalışmayabilir:

– SACD
– dts CD
– Kopyalama korumalı CD
– Video CD

Özel şekilli CD'ler

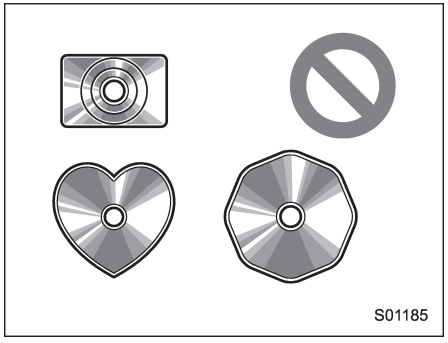

Şeffaf CD'ler

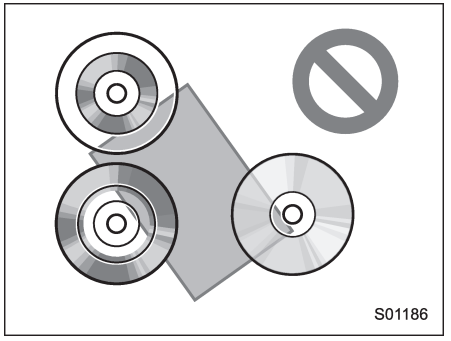

Düşük kaliteli CD'ler

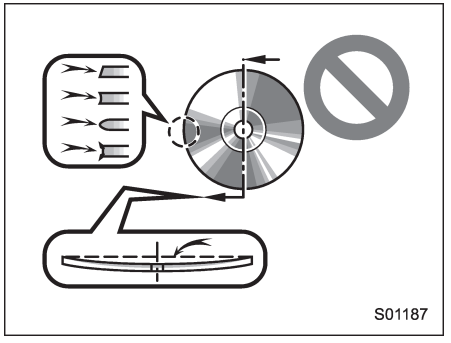

Etiketli CD'ler

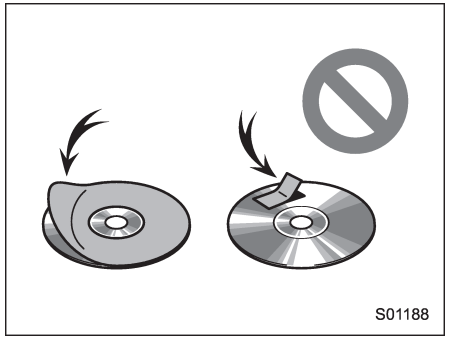

⚠ CAUTION

- **Şekilde gösterilen özel şekilli, şeffaf, düşük kaliteli ve etiketlenmiş CD'leri kullanmayın. Bu CD'leri kullanmak, CD çalarınıza zarar verebilir ya da CD çalardan otomatik olarak çıkarılabilir.**
- **Bu sistem aynı anda 2 CD okumak için tasarlanmamıştır. Aynı anda 2 CD kullanmayın; aksi taktirde CD çalara zarar verebilirsiniz.**
- **Koruma halkasına sahip CD'leri kullanmayın. Bu CD'leri kullanmak, CD çalarınıza zarar verebilir ya da CD çalardan otomatik olarak çıkarılabilir.**
- **Tekrar yazılabilir CD'leri kullanmayın. Bu CD'leri kullanmak, CD çalarınıza zarar verebilir ya da CD çalardan otomatik olarak çıkarılabilir.**

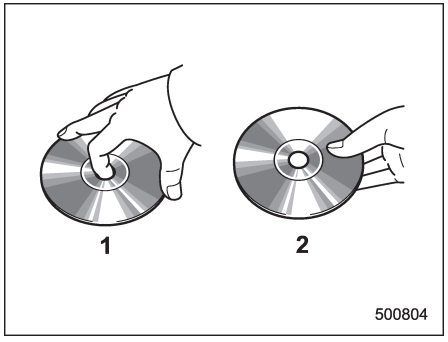

1) Doğru
2) Yanlış

• CD'yi dikkatlice CD çalara yerleştirin. CD'yi köşesinden tutun ve eğmeyin. Özellikle CD'nin parlak kısmında parmak izi bırakmamaya çalışın.
• Tozlu, çizikli, delikli veya hasarlı CD'ler, CD çaların çaldığı parçada atlamalara ya da tekrarlara neden olabilir. (Küçük delikleri görebilmek için, CD'yi ışığa tutun.)
• CD kullanılmazken, CD çalardan çıkarın. CD'leri plastik bir kabın içinde, güneş ışığından, nemden ve tozdan uzak bir şekilde saklayın.

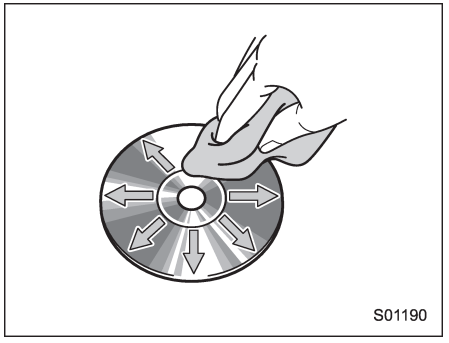

CD'yi temizlemek için: Nemlendirilmiş yumuşak bir bez ile hafifçe silin. CD'yi, merkezinden kenarlara doğru düz bir şekilde silin (yuvarlak çizerek değil). Başka bir ipliksiz bez ile kurulayın. Klasik CD çalar temizleyici veya anti statik cihazlar kullanmayın.

▽ **CD-R/RW CD'ler**

• "Sonlandırma işlemine" (disklerin klasik bir CD çalarda çalınmasına olanak sağlayan bir işlem) tabi tutulmamış CD-R/CD-RW diskler çalınamaz.
• Bir ses CD'si kayıt cihazında veya kişisel bilgisayarda kaydedilmiş CD-R/CD-RW diskler çalınamayabilir; bunun nedeni, disk

– DEVAMI DİĞER SAYFADA –

özellikleri, disk üzerinde çizikler veya kir ya da ünite lensinde kirlenme veya yoğuşma olabilir.
• Kişisel bilgisayarınızda kaydettiğiniz , kaydettiğiniz uygulamanın ayarlarına ve formata göre, aracın CD çalarında çalışmayabilir. Doğru formatta kaydedin. (Detaylı bilgi için, uygulama üreticileri ile iletişime geçin.)
• CD-R/CD-RW CD'ler, direkt olarak güneş ışığına maruz kalmaktan, yüksek sıcaklıktan veya diğer ortam koşullarından zarar görmüş olabilir. CD çalar, bazı hasarlı CD'leri çalamayabilir.
• CD çalara CD-RW CD'si koyarsanız, çalma işlemine başlama normal bir CD veya CD-R'den daha yavaş başlayacaktır.
• CD-R/CD-RW CD'leri, DDCD (Double Density CD) sistemi kullanılarak çalınamaz.

▼ USB bellek cihazı

• USB bağlantı formatları: USB 1.1/2.0 HS (480 Mbps) ve FS (12 Mbps)
• Dosya formatları: FAT 16/32
• Uygunluk sınıfı: Toplu depolama sınıfı

▼ iPod

Bu sistemle aşağıdaki iPod®, iPod nano®, iPod classic®, iPod touch® ve iPhone® cihazları kullanılabilir.

Uyumlu modeller
• iPod touch (5. nesil)*
• iPod touch (4. nesil)
• iPod touch (3. nesil)
• iPod touch (2. nesil)
• iPod touch (1. nesil)
• iPod classic
• videolu iPod
• iPod nano (7. nesil)*
• iPod nano (6. nesil)*
• iPod nano (5. nesil)
• iPod nano (4. nesil)
• iPod nano (3. nesil)
• iPod nano (2. nesil)*
• iPod nano (1. nesil)*
• iPhone 5*
• iPhone 4S
• iPhone 4
• iPhone 3GS
• iPhone 3G
• iPhone

*: iPod video desteklenmemektedir

Modeller ve yazılım sürümleri arasındaki farklara bağlı olarak bazı modeller, bu sistem ile uyumlu olmayabilir.

▼ Dosya bilgileri

Uyumlu sıkıştırılmış dosyalar (Ses)

Öğe	USB	DISC
Uyumlu dosya formatı	MP3/WMA/AAC	
Cihazdaki klasörler	Maksimum 512	Maksimum 255
Cihazdaki dosyalar	Maksimum 8000	Maksimum 512
Her klasör için dosya sayısı	Maksimum 255	—

İlgili örnekleme frekansı (Ses)

Dosya tipi	Frekans (kHZ)
MP3 dosyaları: MPEG 1 LAYER 3	32/44.1/48
MP3 dosyaları: MPEG 2 LSF LAYER 3	16/22.05/24
WMA dosyaları: Ver. 7, 8, 9 (9.1/9.2)	32/48/64/80/96/128/160/192
AAC dosyaları: MPEG4/AAC-LC	48/44.1/32/24/22.05/16/12/11.025/8

İlgili bit hızları (Ses)

Dosya tipi	Bit hızı (kbps)
MP3 dosyaları: MPEG 1 LAYER 3	32 - 320
MP3 dosyaları: MPEG 2 LSF LAYER3	
WMA dosyaları: Ver. 7, 8	
WMA dosyaları: Ver. 9 (9.1/9.2)	CBR 32 - 192
AAC dosyaları: MPEG4/AAC-LC	16 - 320

(Değişken Bit Hızı (VBR) uyumlu)
• MP3 (MPEG Audio Layer 3), WMA (Windows Media Audio) ve AAC (Advanced Audio Coding) ses sıkıştırma standartlarıdır.
• Sistem, CD-R, CD-RW CD'lerinde, USB belleklerde ve Bluetooth cihazlarda bulunan MP3/WMA/AAC dosyalarını çalabilir.
• Bu sistem, ISO 9660 seviye 1, seviye 2 ve Romeo and Joliet dosya sistemli CD'leri çalabilir.
• Bir MP3/WMA/AAC dosyasının adını düzenlerken, doğru dosya uzantısını ekleyin (.mp3/.wma/.m4a).
• Bu sistem MP3/WMA/AAC dosya türlerini .mp3/.wma/.m4a dosya uzantıları ile çalar. Ses ve çalma hatalarını önlemek için, doğru dosya uzantılarını kullanın.
• Bu sistem, çok oturumlu uyumlu CD'ler kullanılırken yalnızca ilk oturumu çalabilir.
• MP3 dosyaları ID3 Tag Ver. 1.0, Ver. 1.1, Ver. 2.2 ve Ver. 2.3 formatları ile uyumludur. Bu sistem, CD başlığını, parça ve sanatçı adlarını farklı formatlardayken göstermez.
• WMA/AAC dosyaları, ID3 etiketleri ile aynı şekilde kullanılan WMA/AAC etiketleri kullanır. WMA/AAC etiketleri, parça ve sanatçı adı gibi bilgiler taşır.
• Vurgu fonksiyonu, yalnızca 32, 44.1 ve 48 kHz frekansta kaydedilmiş MP3/WMA dosyaları çalınırken kullanılabilir.
• Bu sistem iTunes tarafından derlenmiş AAC dosyalarını çalabilir.
• Bit hızı ne kadar yüksekse, MP3/WMA dosyalarındaki ses kalitesi de o kadar yükselir. Belli bir ses kalitesini yakalamak için, en az 128 kbps ile kaydedilmiş CD'ler kullanın.
• MP3/WMA çalar, paket yazım veri transferi ile kaydedilmiş disklerdeki (UDF formatındaki) MP3/WMA dosyalarını çalamaz. Diskler, paket yazma yazılımı yerine "ön kayıt" yazılımı kullanılarak kaydedilmelidir.
• M3u çalma listeleri ses sistemi ile uyumlu değildir.
• MP3i (MP3 etkileşimli) ve MP3PRO formatları ses sistemi ile uyumlu değildir.
• Ses sistemi VBR (Değişken Bit Hızı) ile uyumludur.
• VBR (Değişken Bit Hızı) dosyası olarak kaydedilmiş dosyaları çalarken, hızlı ireli ya da geri alma fonksiyonu kullanıldığında, çalma zamanı doğru görüntülenemez.
• MP3/WMA/AAC dosyaları içermeyen klasörlerin içine bakmak mümkün değildir.
• Klasörlerdeki MP3/WMA/AAC dosyaları 8. seviye derinliğe kadar çalınabilir. Ancak, klasörlerin içinde, fazla derinde bulunan dosyaları çalma işlemi normalden daha geç olabilir. Bu sebepten dolayı, en fazla 2. seviye klasör derinliğinde CD'ler kullanmanızı tavsiye ederiz.

– DEVAMI DİĞER SAYFADA –

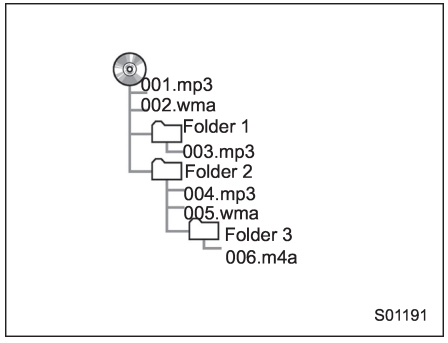

• Yapısı yukarıda gösterilen kompakt disk için çalma sıralaması aşağıdaki gibidir:

001.mp3 → 002.wma . . . → 006.m4a

• Sıralama, kullandığınız kişisel bilgisayara ve MP3/WMA/ACC kodlama yazılımına bağlı olarak değişir.

▼ Şartlar

▽ Paket yazma

• Bu, disket veya hard disklere veri yazmaya benzer şekilde, CD-R, vb. üzerine talep doğrultusunda veri yazma işlemini ifade eden genel bir terimdir.

▽ ID3 etiketi

• Bu, bir MP3 dosyasına parça ile ilgili bilgileri eklemek için bir yöntemdir. Eklenen bilgiler, parça numarasını, parça adını, sanatçı adını, albüm adını, müzik türünü, üretim yılını, yorumları, albüm kapağını ve diğer verileri içerebilir. İçerik, ID3 etiketi düzenleme fonksiyonuna sahip bir yazılım ile serbest bir şekilde değiştirilebilir. Etiketlerde karakter sınırlaması olsa da, parça çalınırken bilgiler görüntülenebilir.

▽ WMA etiketi

• WMA dosyaları, ID3 etiketleri ile aynı şekilde kullanılan WMA etiketleri kullanır. WMA etiketleri, parça ve sanatçı adı gibi bilgiler taşır.

▽ ISO 9660 formatı

• Bu CD-ROM klasörleri ve dosyaları için belirlenmiş uluslararası format standardıdır. ISO 9660 formatı 2 seviyede yönetmeliğe sahiptir.

• Seviye 1: Dosya adı 8.3 formatındadır (8 karakterli dosya adları, 3 karakterli dosya uzantısı. Dosya adları, bir byte harfler ve sayılardan oluşmalıdır. "_" sembolü de kullanılabilir.)

• Seviye 2: Dosya adı 31 karakter içerebilir (“.” ayracı ve dosya uzantısı dahil). Her klasör, 8'den az hiyerarşi içermelidir.

▽ MP3

• MP3, ISO'nun (Uluslararası Standart Organizasyonu) bir çalışma grubu (MPEG) tarafından belirlenen bir ses sıkıştırma standardıdır. MP3, ses verilerini klasik disklerdekine kıyasla 1/10 oranına kadar sıkıştırır.

▽ WMA

• WMA (Windows Media Audio), Microsoft® tarafından geliştirilmiş ses sıkıştırma formatıdır. Dosyaları, MP3 dosyalarından daha küçük boyutlara sıkıştırır. WMA dosyaları için kod çözme formatları Ver. 7, 8 ve 9'dur.

• Bu ürün, Microsoft Corporation firmasının ve üçüncü tarafların belirli fikri mülkiyet hakları ile korunmaktadır. Bu teknolojinin bu ürün dışında Microsoft veya yetkili bir Microsoft alt kuruluşunun ve üçüncü tarafların lisansı olmaksızın kullanımı veya dağıtımı yasaktır.

▽ AAC

• AAC, Advanced Audio Coding ifadesinin kısaltmasıdır ve MPEG2 ve MPEG4 ile kullanılan bir ses sıkıştırma teknolojisi

standardını ifade eder.

▼ Hata mesajları

Mod	Mesaj	Açıklama
CD	"CD okuma hatası."	• Bu, CD'nin içinde MP3/WMA/AAC dosyalarının bulunmadığı anlamına gelebilir. • Bu, CD'nin kirli, hasarlı ya da yanlış takıldığı anlamına gelebilir. CD'yi temizleyin veya doğru yüzeyi yukarı gelecek şekilde yeniden takın. Bu, çalınamayacak bir diskin takıldığını gösterir.
	"Lütfen CD'yi çıkarın."	Sistemde bir hata oluşmuştur. CD'yi çıkarın.
USB	"Medya bağlanmadı. Çıkmak için SES/TON düğmesine basın."	Bu, USB bellekte ya da bağlantısında bir sorun olduğunu gösterir. Detaylı bilgi için, "Bir USB (hafıza/taşınabilir cihaz) cihazın bağlanması veya çıkarılması" ☞ 5-8 konusuna bakın.
	"Ses dosyası bulunamadı."	Bu, USB belleğin içinde MP3/WMA/AAC dosyalarının bulunmadığı anlamına gelir.
	"Çalınamaz dosya"	Bu, seçilen dosyanın çalınamayacağı anlamına gelir.
iPod	"Medya bağlanmadı. Çıkmak için SES/TON düğmesine basın."	Bu, USB cihazın/iPod'un sisteme bağlanamadığını gösterir.
	"Ses dosyası bulunamadı"	Bu, iPod içerisinde herhangi bir ses dosyası bulunmadığı anlamına gelir.
	"Çalınamaz dosya"	Bu, seçilen dosyanın çalınamayacağı anlamına gelir.

NOT

Bu hatalar düzelmezse, aracınızı bir SUBARU servisine götürmenizi tavsiye ederiz.

Kullanışlı bilgiler

■ STARLINK (Avrupa için)

STARLINK fonksiyonu, Bluetooth ile akıllı telefonunuzu sisteme bağlamanızı sağlar.

▼ STARLINK bilgilerinin görüntülenmesi

1. Ana ekrandaki APPS (uygulamalar) düğmesine basın; STARLINK yasal uyarılar ekranı veya hata ekranı görüntülenecektir.

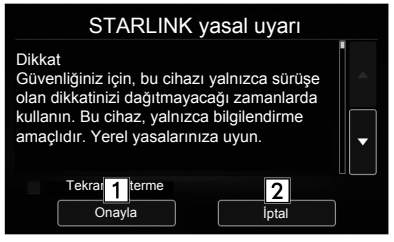

S01226

No.	Fonksiyon
1	Onay: APPS ekranına geçin.
2	İptal: STARLINK yasal uyarılar ekranı kaybolur ve önceki ekrana dönülür.

STARLINK yasal uyarılar hata ekranı

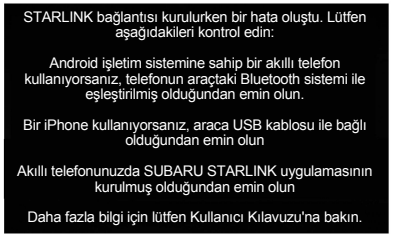

S01310

Hata ekranı, şu nedenlerden dolayı gösterilmiş olabilir.

- Akıllı telefonunuz ve sistem, USB (iPhone için) veya Bluetooth (Android için) ile bağlanmamış olabilir.
- STARLINK uygulaması çalıştırılmamış olabilir.

2. STARLINK yasal uyarılar ekranında Onay düğmesine basarsanız, APPS ana ekranı görüntülenir.

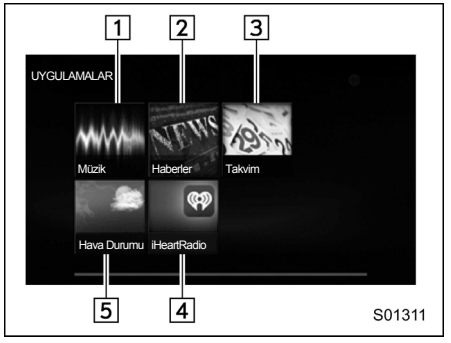

S01311

No.	Fonksiyon
1	Ses Uygulamaları ekranına gitmek için seçin.
2	Haber Uygulamaları ekranına gitmek için seçin.
3	Takvim Uygulamaları ekranına gitmek için seçin.
4	Hava Durumu Uygulamaları ekranına gitmek için seçin.
5	iHeartRadio Uygulamaları ekranına gitmek için seçin.

STARLINK kullanılırken görünen hata ekranı

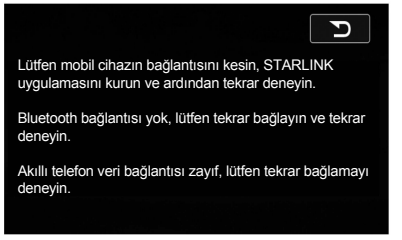

STARLINK kullanılırken gösterilen hata ekranı, şu nedenlerden dolayı gösterilmiş olabilir.
• Akıllı telefonunuz şebeke bulamıyor ya da Bluetooth bağlantısı yapılamıyorken.
• Akıllı telefonunuz kapalıyken.
• STARLINK APPS kapatılmışken.
• STARLINK sunucusuna bağlanılamıyorken.
• Sunucu hatası dışında başka bir problem oluşmuşken.

NOT

STARLINK fonksiyonunu kullanırken, bir hata ekranı görünür. Özelliği kullanmadan önce, uyarıları dikkatli okuduğunuzdan emin olun.

NOT

Bağlama yöntemleri
iPhone: USB
Android: Bluetooth

Desteklenen cihazlar
iPhone: iPhone 4/iPhone 4S/iPhone 5 (iOS Ver. 5.1 veya sonrası)
Android: (OS Ver. 4.0 veya sonrası)

Radyonun kullanımı

■ AM/FM radyo

▼ Genel bakış

"Ses Kaynağı Seçimi" ekranından AM AM veya FM FM'i seçin. Detaylı bilgi için, "Bir ses kaynağı seçme" ☞ 5-16 konusuna bakın.

Kontrol ekranı (Avrupa için)

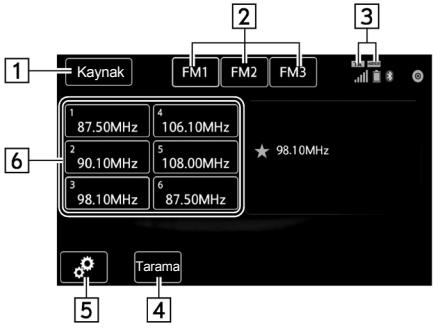

S01662

Kontrol paneli (Soldan direksiyonlu Avrupa modelleri için)

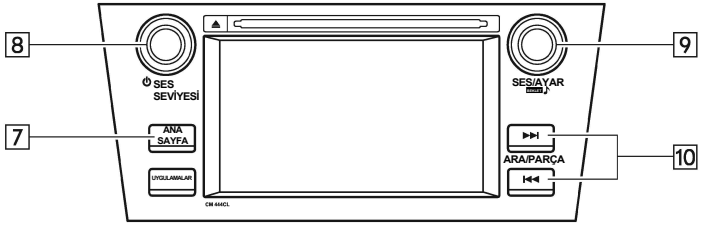

S01760

Kontrol paneli (Sağdan direksiyonlu Avrupa modelleri için)

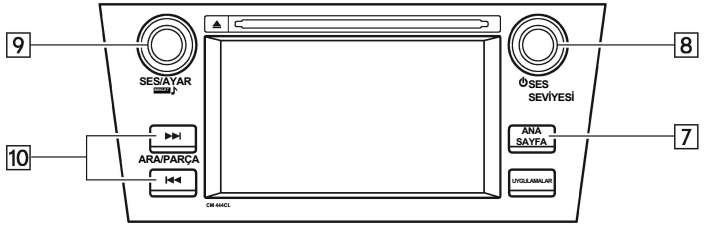

S01761

Kontrol ekranı (Avrupa dışında)

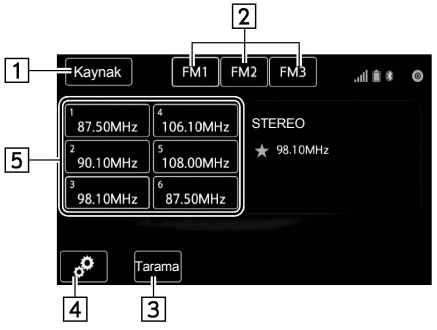

S01663

– DEVAMI DİĞER SAYFADA –

Kontrol paneli (Soldan direksiyonlu Avrupa modelleri dışında)

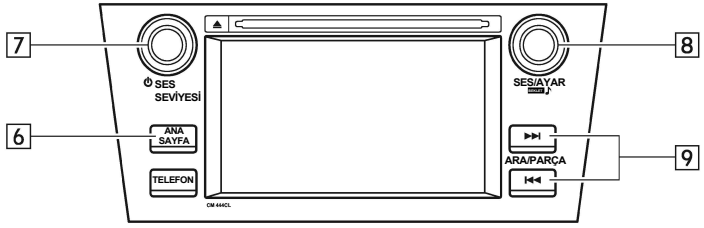

S01762

Kontrol paneli (Sağdan direksiyonlu Avrupa modelleri dışında)

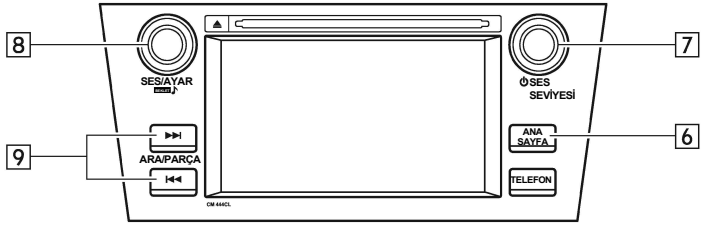

S01763

Kontrol ekranı (Avustralya için)

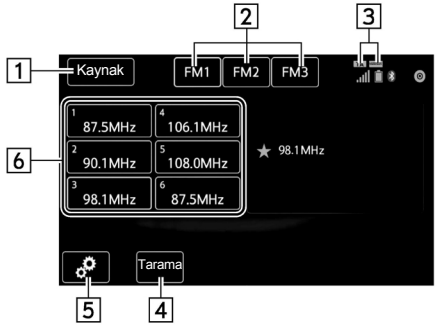

S01664

Kontrol paneli (Avustralya için)

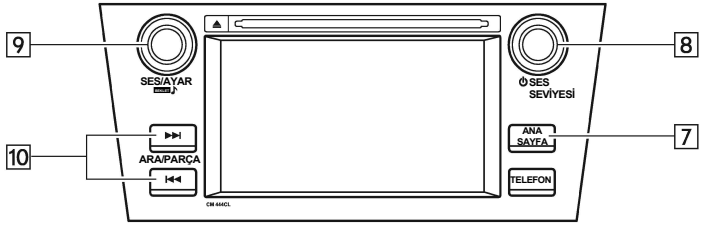

S01764

– DEVAMI DİĞER SAYFADA –

Avrupa ve Avustralya için:

No.	Fonksiyon
1	Ses kaynağı seçme ekranını görüntülemek için seçin.
2	FM bandını değiştirmek için seçin.
3	TA simgesi: FM ayarlarındaki TA ayarı AÇIK konuma getirildiğinde görünür. TA ayarları KAPALI durumdayken görünmez. HABERLER simgesi: FM ayarlarındaki Haberler ayarı AÇIK konuma getirildiğinde görünür. Haberler ayarları KAPALI durumdayken görünmez.
4	Kayıtlı kanallarda arama: Kayıt düğmelerine önceden kaydedilmiş istasyonlar arasında yüksek frekansa doğru arama yapmak için kullanılır. Çeken bir istasyon bulunduğunda, sistem 10 saniye boyunca bu frekansta kalır. Bütün kanallar gezildikten sonra ön arama kapanır.
5	Seçenekler düğmesi: Seçenekler ekranını açmak için kullanılır.
6	Bir düğmeye 1,5 saniyeden daha az basarsanız, sistem kaydedilmiş frekanslara geçer. Bir düğmeye 1,5 saniyeden daha fazla basarsanız, sistem bulunan frekansı kaydeder. Detaylı bilgi için, "Kanal Kaydetme" ☞ 5-39 konusuna bakın.
7	Ses ayarları ekranını seçmek için kullanılır. Detaylı bilgi için "Temel kullanım" ☞ 5-16 konusuna bakın.
8	Ses seviyesinin ayarlanması için çevirin. Ses sistemini kapatmak/açmak için basın.
9	Frekansları değiştirmek için çevirin. Bir ses modu seçmek için basın.
10	İstasyon/kanal aramak için seçin. Sürekli arama için basılı tutun.

Avrupa hariç:

No.	Fonksiyon
1	Ses kaynağı seçme ekranını görüntülemek için seçin.
2	FM bandını değiştirmek için seçin.
3	Kayıtlı kanallarda arama: Kayıt düğmelerine önceden kaydedilmiş istasyonlar arasında yüksek frekansa doğru arama yapmak için kullanılır. Çeken bir istasyon bulunduğunda, sistem 10 saniye boyunca bu frekansta kalır. Bütün kanallar gezildikten sonra ön arama kapanır.
4	Seçenekler düğmesi: Seçenekler ekranını açmak için kullanılır.
5	Bir düğmeye 1,5 saniyeden daha az basarsanız, sistem kaydedilmiş frekanslara geçer. Bir düğmeye 1,5 saniyeden daha fazla basarsanız, sistem bulunan frekansı kaydeder. Detaylı bilgi için, "Kanal Kaydetme" ☞ 5-39 konusuna bakın.
6	Ses ayarları ekranını seçmek için kullanılır. Detaylı bilgi için "Temel kullanım" ☞ 5-16 konusuna bakın.
7	Ses seviyesinin ayarlanması için çevirin. Ses sistemini kapatmak/açmak için basın.
8	Frekansları değiştirmek için çevirin. Bir ses modu seçmek için basın.
9	İstasyon/kanal aramak için seçin. Sürekli arama için basılı tutun.

NOT

Bir stereo yayını algılandığında, radyo otomatik olarak stereoya geçer.

▼ Kanal kaydetme

Radyo, belirtilen sayılarda kanal kaydetme fonksiyonuna sahiptir.
AM: her bant için 6 kanala kadar (AM1/ AM2)
FM: her bant için 6 kanala kadar (FM1/ FM2/FM3)
Bir istasyon adı alındığında, frekans yerine istasyon adı görüntülenir.
1. İstenilen istasyonu seçin.
2. Bir düğmeye 1,5 saniyeden daha fazla basarsanız, sistem bulunan frekansı kaydeder.
Avrupa ve Avustralya için:



S01670

Bir istasyon adı alındığında, frekans yerine istasyon adı görüntülenir.

Avrupa hariç:



S01721

- Kaydedilmiş istasyonu farklı bir istasyon ile değiştirmek için, kaydedilmiş istasyonun düğmesini basılı tutun.

▼ Radyo veri sistemi (Avrupa ve Avustralya için)

RDS (Radyo veri sistemi) Avrupa'da popüler olan çok katmanlı bir FM yayın sistemidir ve FM radyo sinyalleri üzerinden aynı zamanda bilgi transferi yapar. RDS, program ve metin bilgileri gibi bilgiler yayınlar.
RDS yayınından iletilen veri aynı zamanda kontrol verisi de içerir, böylelikle araç farklı noktalarda da aynı radyo programını almaya devam eder.

▽ İstenilen seçenek ekranını seçme (Avrupa için)



S01670

1. Seçenekler öğesini seçin.
Seçenekler ekranı (FM radyo)

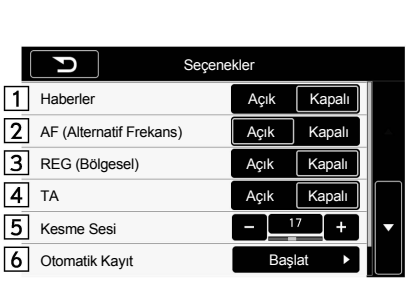

S01671

– DEVAMI DİĞER SAYFADA –



S01672

Seçenekler ekranı (AM radyo)



S01673

▽ İstenilen seçenek ekranını seçme (Avustralya için)



S01670

1. Seçenekler öğesini seçin.

Seçenekler ekranı (FM radyo)

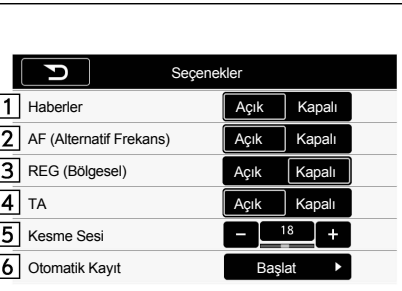

S01674

Seçenekler ekranı (AM radyo)



S01675

No.	Fonksiyon
1	Haberler fonksiyonunu açmak/kapatmak için seçin (Varsayılan ayar: kapalı). Ayarlar AÇIK ise, dinlenilen istasyon haber programı yayınına geçtiğinde, sistem otomatik olarak ses kaynağını radyo (Haberler) olarak ayarlar.
2	AF (Alternatif Frekans) ayarlarını açmak/kapatmak için seçin (Varsayılan ayar: açık).
3	REG (Bölgesel) ayarlarını açmak/kapatmak için seçin (Varsayılan ayar: kapalı). Bu ayar açıksa, sistem PI kodları uyan istasyonları otomatik olarak arar. AF ayarı KAPALI ise, düğme etkisiz durumdadır ve açmak/kapatmak mümkün değildir.

No.	Fonksiyon
4	TA (Trafik Duyuruları) fonksiyonunu açmak/kapatmak için seçin (varsayılan ayar: KAPALI). Ayarlar AÇIK ise, dinlenilen istasyon TA programı yayınına geçtiğinde, sistem otomatik olarak ses kaynağını radyo (TA) olarak ayarlar.
5	Ses seviyesini (Alarm/TA/Haberler) ayarlamak için 0 ile 40 arasında bir değer seçin (varsayılan ayar: 17).
6	Otomatik Kaydetme fonksiyonunu başlatmak için seçin.
7	Arama fonksiyonunda hassaslığı LO veya DX olarak ayarlamak için seçin (varsayılan ayar: DX). Seçilen ayar hem FM hem de AM için geçerlidir. FM (Seçenekler ekranı) ayarını DX'ten LO'ya değiştirirseniz, AM (Seçenekler ekranı) ayarı da LO olur.

▽ İstenilen Otomatik kaydetmeyi seçme

1. Ekranda, **Başlat** seçildikten sonra şu ekran karşınıza çıkar.

Avrupa ve Avustralya için:

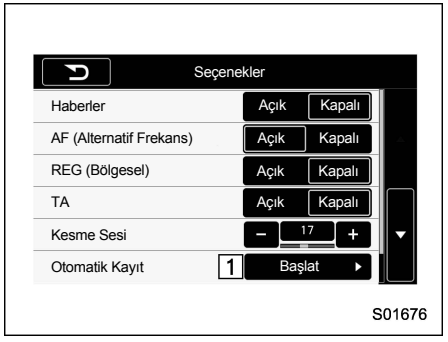

Avrupa hariç:



2. Tamam düğmesini seçerseniz, Otomatik Kaydetme ekranı görüntülenir.

Avrupa ve Avustralya için:

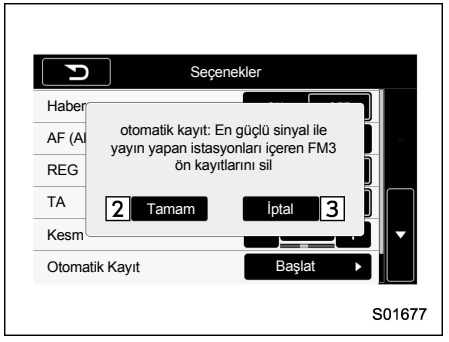

Avrupa hariç:

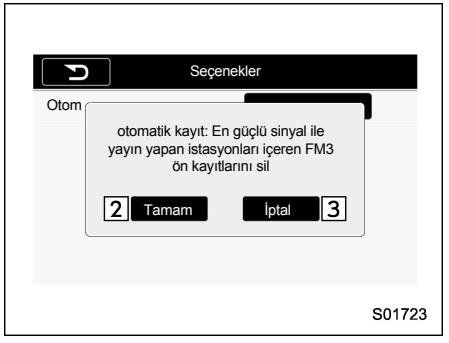

3. Otomatik kaydetme ekranında "İptal" düğmesini seçerseniz, ekran, Seçenekler ekranına geri dönülür.

– DEVAMI DİĞER SAYFADA –

Avrupa ve Avustralya için:



S01678

Avrupa hariç:



S01724

▼ Alarm, Trafik Duyuruları veya Haberler tarafından yayının kesilmesi (Avrupa ve Avustralya için)

• Başka bir ses kaynağı seçildiğinde dahi, Alarm (Acil Yayın), TA (Trafik Duyuruları) veya Haber programı alındığında, sistem otomatik olarak Radyo (FM) moduna geçer. Bu yayın programları bittiğinde veya İptal düğmesine basıldığında, ekran yayından önceki haline geri döner.

• TA ve Haberler yayınlarının kesinti fonksiyonunu Seçenekler ekranından açabilir/kapatabilirsiniz. Alarm kesinti fonksiyonu kapatılamaz.

• Yayın kesintilerinin öncelik sırası şöyledir.

Telefon > Alarm > TA > Haberler

Alarm kesinti ekranı:



S01756

TA kesinti ekranı:



S01757

Haberler kesinti ekranı:



S01758

Medya kullanımı

■ CD

▼ Genel bakış

Şu yollar ile CD kullanım ekranına ulaşılabilir:

• Bir CD takın. Detaylı bilgi için "CD takma/çıkarma" ☞ 5-8 konusuna bakın.

• "Ses Kaynağı Seçimi" ekranından DISK seçeneğini seçin. Detaylı bilgi için, "Bir ses kaynağı seçme" ☞ 5-16 konusuna bakın.

Kontrol ekranı (Avrupa ve Avustralya için)

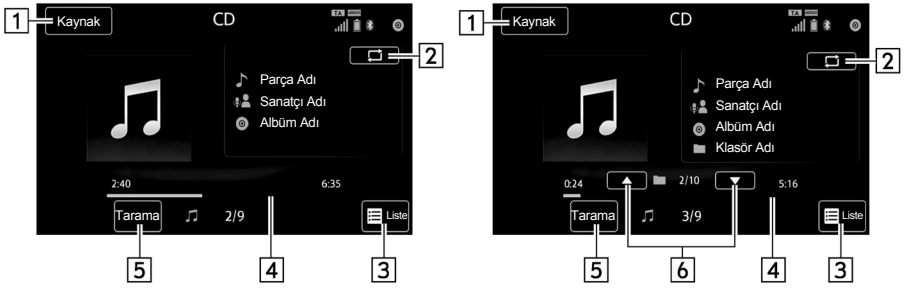

S01679

Sol: Ses CD'si, Sağ: MP3/WMA/AAC diski

Kontrol paneli (Soldan direksiyonlu Avrupa modelleri için)

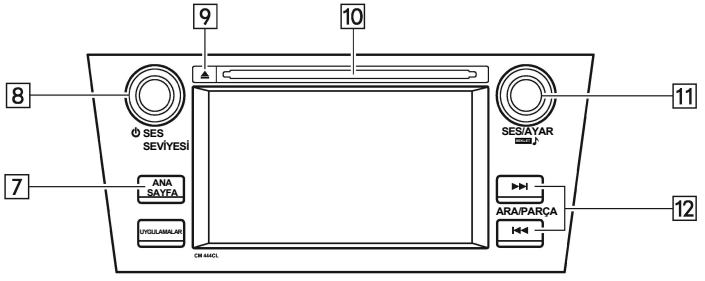

S01680

Kontrol paneli (Sağdan direksiyonlu Avrupa modelleri için)

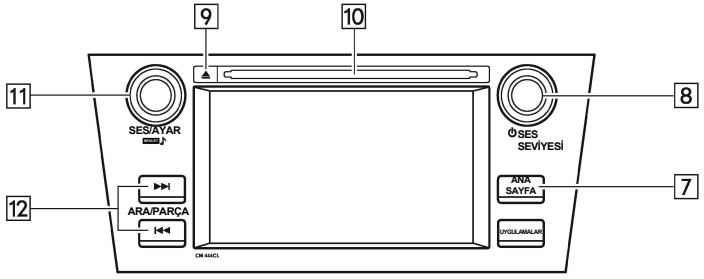

S01683

Kontrol paneli (Avustralya için)

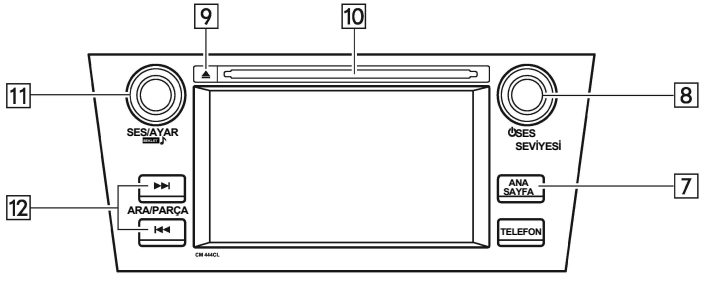

S01682

– DEVAMI DİĞER SAYFADA –

Kontrol ekranı (Avrupa dışında)

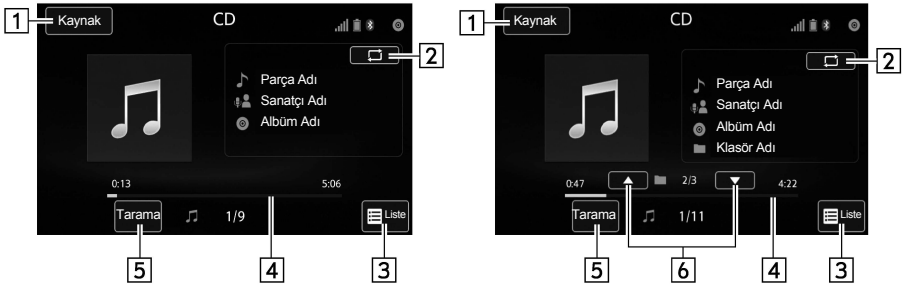

S01196

Sol: Ses CD'si, Sağ: MP3/WMA/AAC diski

Kontrol paneli (Soldan direksiyonlu Avrupa modelleri dışında)

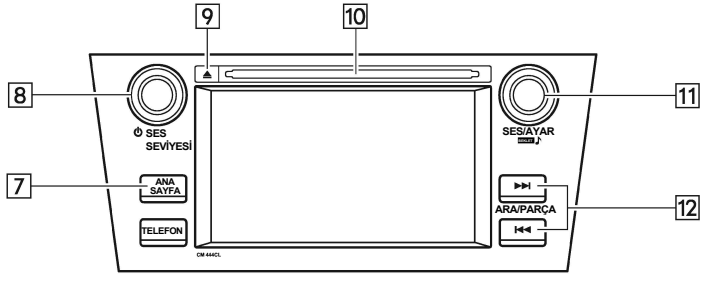

S01681

Kontrol paneli (Sağdan direksiyonlu Avrupa modelleri dışında)

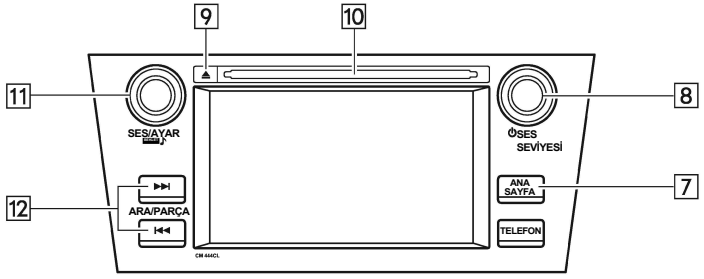

S01684

No.	Fonksiyon
1	Ses kaynağı seçme ekranını görüntülemek için seçin.
2	Trick Play ayarları ekranını seçmek için kullanılır.
3	Ses CD'si Bir parça listesini görüntülemek için seçin. MP3/WMA/AAC diski Bir klasör listesini görüntülemek için seçin.
4	İşlemi gösterir.
5	Diskteki parçaların ilk 10 saniyesi çalınmaya başlar.
6	MP3/WMA/AAC diski Bir klasör seçmek için seçin.
7	Ses ayarları ekranını seçmek için kullanılır. Detaylı bilgi için "Temel kullanım" ☞ 5-16 konusuna bakın.
8	Ses seviyesini ayarlamak için çevirin. Ses sistemini kapatmak/açmak için basın.
9	CD'yi çıkarmak için basın.
10	CD yuvası
11	Bir parça/dosya seçmek için çevirin. Bir ses modu seçmek için basın.
12	Bir parça/dosya seçmek için seçin. Hızlı ileri/geri sarmak için basılı tutun.

– DEVAMI DİĞER SAYFADA –

Kontrol ekranı (Trick Play) (Avrupa ve Avustralya için)

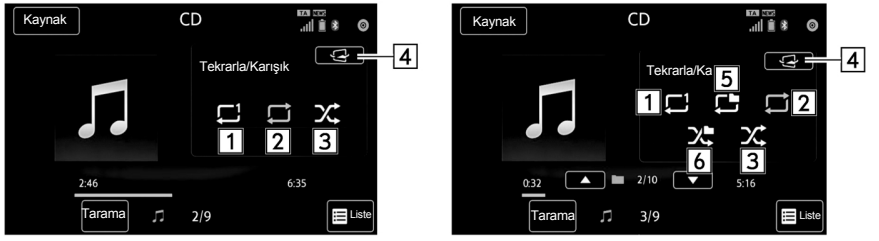

S01685

Sol: Ses CD'si, Sağ: MP3/WMA/AAC diski

Kontrol ekranı (Trick Play) (Avrupa dışında)



S01198

Sol: Ses CD'si, Sağ: MP3/WMA/AAC diski

No.	Fonksiyon
1	1 Parça Tekrarlama fonksiyonunu başlatmak için seçin.
2	Bütün parçaları tekrar etmek için seçin.
3	Parçaları karışık olarak çalmak için seçin.
4	Kontrol ekranına dönün.
5	Klasörü tekrarlamak için seçin.
6	Klasörü karışık olarak çalmak için seçin.

NOT

• Bir CD, CD-DA dosyaları ve MP3/WMA/AAC dosyaları içeriyorsa, sadece CD-DA dosyaları çalınabilir.
• Bir CD-TEXT CD'si takılırsa, CD'nin ve parçaların adları görünebilir. 32 karaktere kadar görüntülenebilir.
• CD, CD-TEXT içermiyorsa, sadece parça numaraları görünür.
• Direksiyon üzerindeki "Sessiz" düğmesine basarsanız, çalınan parça durur. "Sessiz" düğmesine tekrar basarsanız, çalma işlemi tekrar başlar.

■ USB bellek

USB bellekte bulunan ses dosyaları çalınabilir.

▼ Genel bakış

Şu yollar ile USB bellek çalma ekranına ulaşılabilir:

• Bir USB bellek bağlayın. Detaylı bilgi için, "Bir USB (hafıza/taşınabilir cihaz) cihazın bağlanması veya çıkarılması"
☞ 5-8 konusuna bakın.

• "Ses Kaynağı Seçimi" ekranından USB/iPod (USB/iPod) seçeneğini seçin. Detaylı bilgi için, "Bir ses kaynağı seçme"
☞ 5-16 konusuna bakın.

Kontrol ekranı (Avrupa ve Avustralya için)

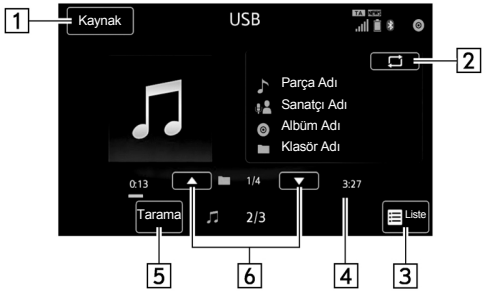

S01686

Kontrol paneli (Soldan direksiyonlu Avrupa modelleri için)

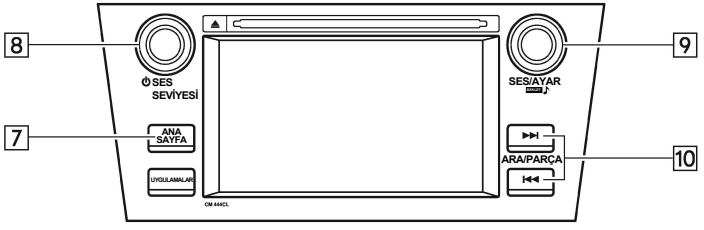

S01688

– DEVAMI DİĞER SAYFADA –

Kontrol paneli (Sağdan direksiyonlu Avrupa modelleri için)

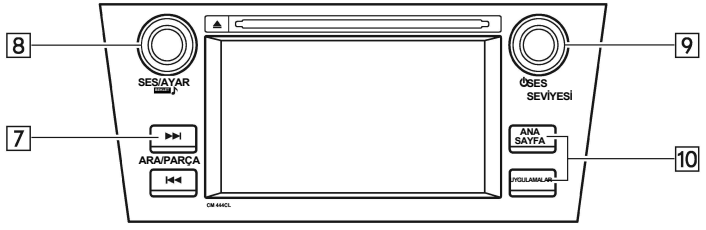

S01691

Kontrol paneli (Avustralya için)

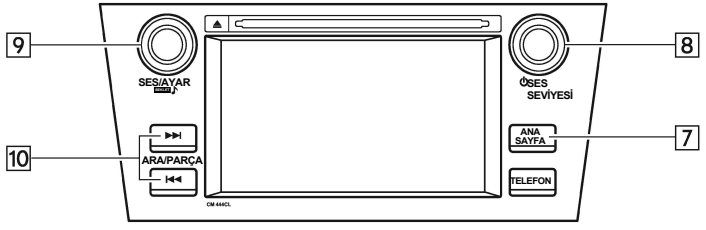

S01690

Kontrol ekranı (Avrupa dışında)

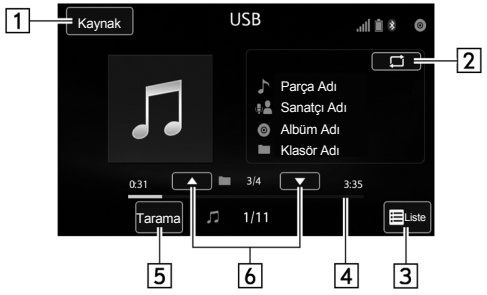

S01199

Kontrol paneli (Soldan direksiyonlu Avrupa modelleri dışında)

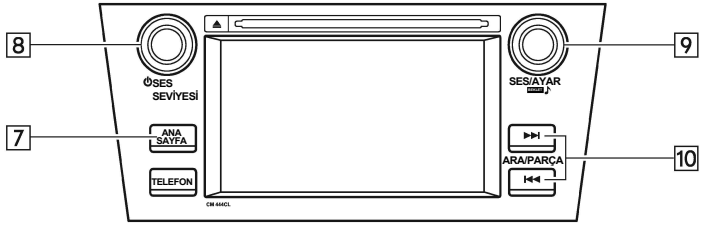

S01689

– DEVAMI DİĞER SAYFADA –

Kontrol paneli (Sağdan direksiyonlu Avrupa modelleri dışında)

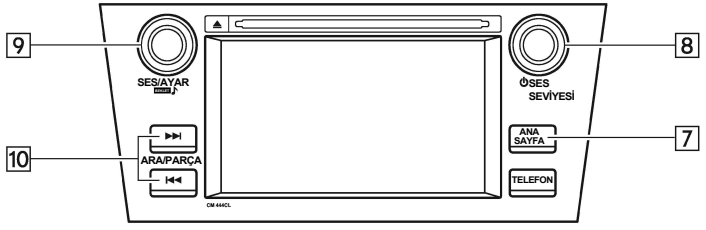

S01692

No.	Fonksiyon
1	Ses kaynağı seçme ekranını görüntülemek için seçin.
2	Trick Play ayarları ekranını seçmek için kullanılır.
3	Klasör listesi görüntülemek için seçin.
4	İşlemi gösterir.
5	CD'deki parçaların ilk 10 saniyesi çalınmaya başlar.
6	Bir klasör seçmek için basın.
7	Ses ayarları ekranını seçmek için kullanılır. Detaylı bilgi için "Temel kullanım" ☞ 5-16 konusuna bakın.
8	Ses seviyesini ayarlamak için çevirin. Ses sistemini kapatmak/açmak için basın.
9	Bir parça/dosya seçmek için çevirin. Bir ses modu seçmek için basın.
10	Bir parça/dosya seçmek için seçin. Hızlı ileri/geri sarmak için basılı tutun.

Kontrol ekranı (Trick Play) (Avrupa ve Avustralya için)



S01687

Kontrol ekranı (Trick Play) (Avrupa dışında)

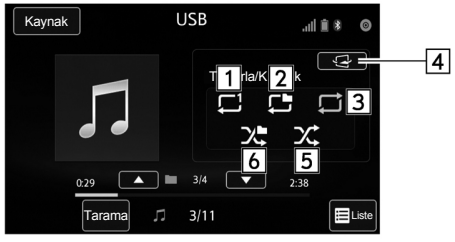

S01201

No.	Fonksiyon
1	1 Parça Tekrarlama fonksiyonunu başlatmak için seçin.
2	Klasörü tekrarlamak için seçin.
3	Bütün parçaları tekrar etmek için seçin.
4	Kontrol ekranına dönün.
5	Parçaları karışık olarak çalmak için seçin.
6	Klasörü karışık olarak çalmak için seçin.

⚠ UYARI

Sürüş sırasında, ses sisteminin kumandalarını kullanmayın veya USB bellek bağlamayın.

– DEVAMI DİĞER SAYFADA –

⚠ DİKKAT

- **Taşınabilir müzik çalarınızı aracın içinde bırakmayın. Bu durumlarda, aracın içerisinde oluşabilecek yüksek sıcaklıklarda, taşınabilir müzik çalarınız zarar görebilir.**
- **Taşınabilir müzik çalarınızın bağlantısını yaparken cihazın üzerine bastırmayın veya gereksiz basınç uygulamayın; cihaza veya bağlantı noktaları zarar görebilir.**
- **Porta yabancı cisim sokmayın; taşınabilir müzik çalarınıza veya bağlantı noktalarına zarar verebilirsiniz.**

NOT

Direksiyon üzerindeki "Sessiz" düğmesine basarsanız, çalınan parça durur. "Sessiz" düğmesine tekrar basarsanız, çalma işlemi tekrar başlar.

■ iPod

▼ Genel bakış

Şu yollar ile iPod kullanım ekranına ulaşılabilir:

• Bir iPod bağlayın. Detaylı bilgi için, "Bir USB (hafıza/taşınabilir cihaz) cihazın bağlanması veya çıkarılması" ☞ 5-8 konusuna bakın.

• "Ses Kaynağı Seçimi" ekranından USB / iPod USB/iPod (USB/iPod) seçeneğini seçin. Detaylı bilgi için, "Bir ses kaynağı seçme" ☞ 5-16 konusuna bakın.

Kontrol ekranı (Avrupa ve Avustralya için)



S01693

Kontrol paneli (Soldan direksiyonlu Avrupa modelleri için)

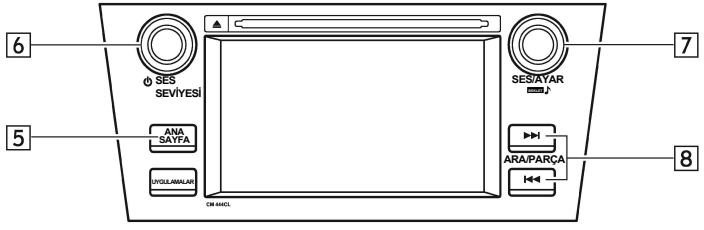

S01695

– DEVAMI DİĞER SAYFADA –

Kontrol paneli (Sağdan direksiyonlu Avrupa modelleri için)

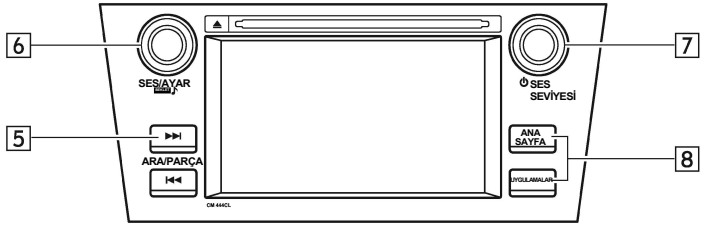

S01698

Kontrol paneli (Avustralya için)

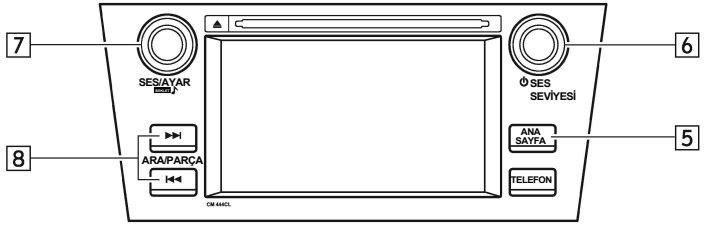

S01697

Kontrol ekranı (Avrupa dışında)

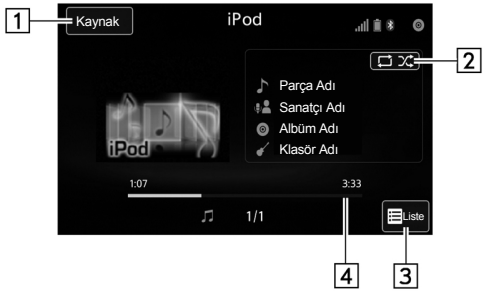

S01202

Kontrol paneli (Soldan direksiyonlu Avrupa modelleri dışında)

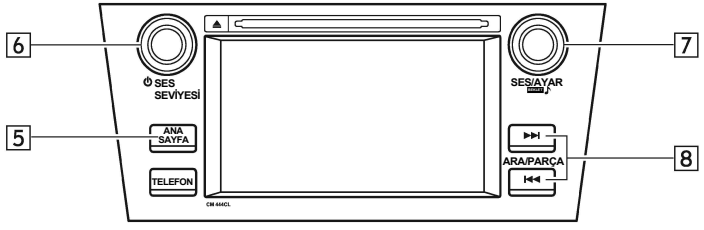

S01696

– DEVAMI DİĞER SAYFADA –

Kontrol paneli (Sağdan direksiyonlu Avrupa modelleri dışında)

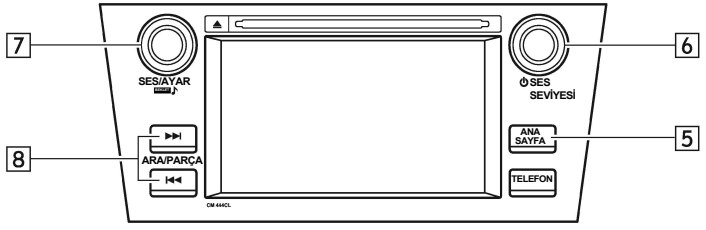

S01699

No.	Fonksiyon
1	**Ses kaynağı seçme ekranını görüntülemek için seçin.**
2	**Trick Play ayarları ekranını seçmek için kullanılır.**
3	**iPod listesini görüntülemek için seçin.**
4	**İşlemi gösterir.**
5	**Ses ayarları ekranını seçmek için kullanılır. Detaylı bilgi için "Temel kullanım" ☞ 5-16 konusuna bakın.**
6	**Ses seviyesini ayarlamak için çevirin. Ses sistemini kapatmak/açmak için basın.**
7	**Bir parça/dosya seçmek için çevirin. Bir ses modu seçmek için basın.**
8	**Bir parça/dosya seçmek için seçin. Hızlı ileri/geri sarmak için basılı tutun.**

Kontrol ekranı (Trick Play) (Avrupa ve Avustralya için)

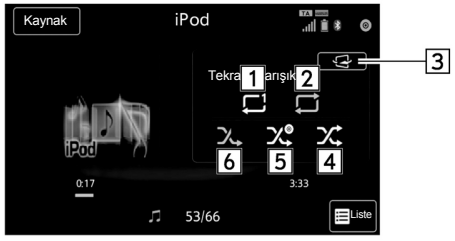

S01694

Kontrol ekranı (Trick Play) (Avrupa dışında)

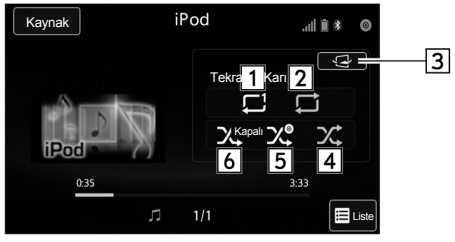

S01204

No.	Fonksiyon
1	1 Parça Tekrarlama fonksiyonunu başlatmak için seçin.
2	Bütün parçaları tekrar etmek için seçin.
3	Kontrol ekranına dönün.
4	Parçaları karışık olarak çalmak için seçin.
5	Albümleri karışık olarak çalmak için seçin.
6	Karışık çalma fonksiyonunu kapatmak için seçin.

– DEVAMI DİĞER SAYFADA –

Kontrol ekranı (Çalma Listesi)

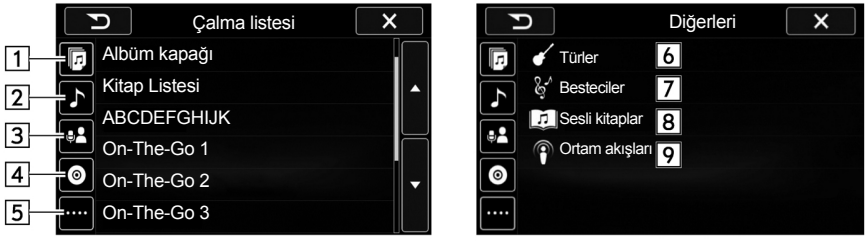

S01205

No.	Fonksiyon
1	Çalma listesini görüntülemek için seçin.
2	Parça listesini görüntülemek için seçin.
3	Sanatçı listesi görüntülemek için seçin.
4	Albüm listesi görüntülemek için seçin.
5	Diğer listesini açmak için seçin.
6	Müzik türleri listesini açmak için seçin.
7	Besteci listesini açmak için seçin.
8	Sesli kitap listesini açmak için seçin.
9	Ortam akışı listesini açmak için seçin.

⚠ UYARI

Aracı kullanırken, müzik çaların kumandalarını kullanmayın veya iPod bağlamayın.

⚠ DİKKAT

- **Taşınabilir müzik çalarınızı aracın içinde bırakmayın. Bu durumlarda, aracın içerisinde oluşabilecek yüksek sıcaklıklarda, taşınabilir müzik çalarınız zarar görebilir.**
- **Taşınabilir müzik çalarınızın bağlantısını yaparken cihazın üzerine bastırmayın veya gereksiz basınç uygulamayın; cihaza veya bağlantı noktaları zarar görebilir.**
- **Porta yabancı cisim sokmayın; taşınabilir müzik çalarınıza veya bağlantı noktalarına zarar verebilirsiniz.**

NOT

• Orijinal iPod bağlantı kablosu ile bir iPod bağlandığında, otomatik olarak iPod şarj olmaya başlar.
• Ses sistemine iPod bağlanıp ses kaynağı iPod moduna getirildiğinde iPod, en son kullanıldığında bırakıldığı noktadan itibaren çalmaya devam eder.
• Sisteme bağlanan iPod'a göre, belli fonksiyonlar mevcut olmayabilir.
• Bağlı iPod tarafından kullanılan dosyalar/parçalar düzgün bir şekilde tanınamayabilir veya görüntülenemeyebilir.
• Direksiyon üzerindeki "Sessiz" düğmesine basarsanız, çalınan parça durur. "Sessiz" düğmesine tekrar basarsanız, çalma işlemi tekrar başlar.

■ Bluetooth ses

Bluetooth ses sistemi, kablosuz bağlantı fonksiyonu ile aracın hoparlörlerini kullanarak taşınabilir müzik çalarınızdan müzik dinleme zevkine varmanızı sağlar.

Ses sistemi Bluetooth fonksiyonunu desteklediği için, kablo kullanmadan taşınabilir müzik çalarınıza bağlanabilir. Cihazınız Bluetooth fonksiyonunu desteklemiyorsa, Bluetooth ses sistemi çalışmaz.

▼ Genel bakış

"Ses Kaynağı Seçimi" ekranından BT ses seçeneğini seçin. Detaylı bilgi için, "Bir ses kaynağı seçme" ☞ 5-16 konusuna bakın. Bağlanan taşınabilir müzik çaların tipine bağlı olarak, bazı özellikler çalışmayabilir, ve ekran kullanıcı kılavuzunda gösterilenden farklı görünebilir.

– DEVAMI DİĞER SAYFADA –

Kontrol ekranı (Avrupa ve Avustralya için)

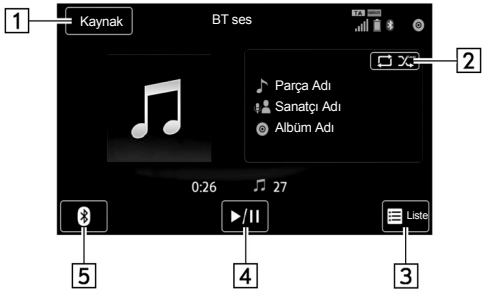

S01700

Kontrol paneli (Soldan direksiyonlu Avrupa modelleri için)

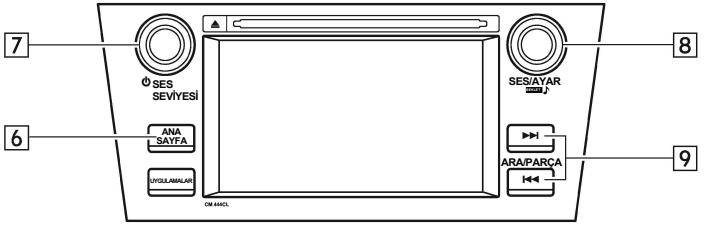

S01702

Kontrol paneli (Sağdan direksiyonlu Avrupa modelleri için)

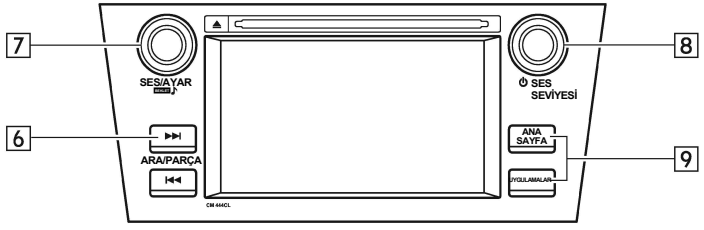

S01705

Kontrol paneli (Avustralya için)

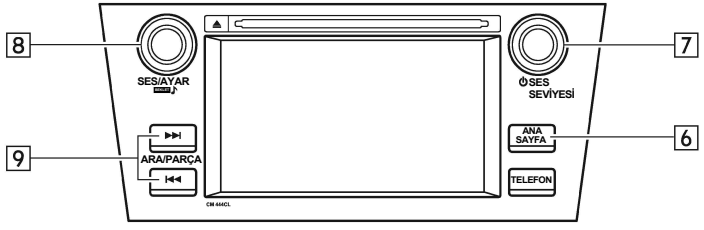

S01704

– DEVAMI DİĞER SAYFADA –

Kontrol ekranı (Avrupa dışında)

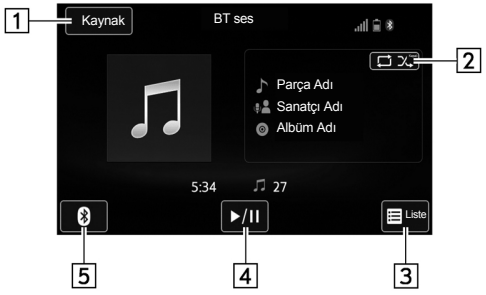

S01206

Kontrol paneli (Soldan direksiyonlu Avrupa modelleri dışında)

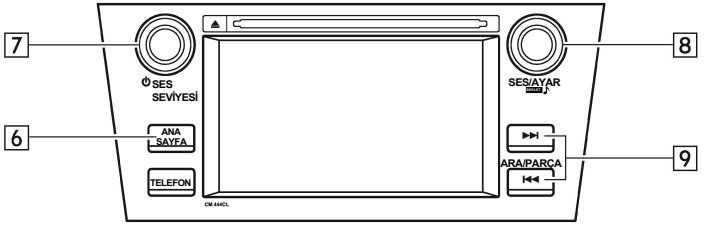

S01703

Kontrol paneli (Sağdan direksiyonlu Avrupa modelleri dışında)

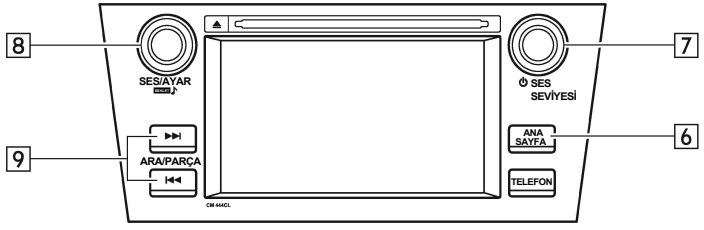

S01706

No.	Fonksiyon
1	Ses kaynağı seçme ekranını görüntülemek için seçin.
2	Trick Play ayarları ekranını seçmek için kullanılır.
3	Liste olarak görüntülemek için seçin (AVRCP Ver. 1.4 veya üzeri).
4	Parçayı çalmak veya durdurmak için seçin. Parça çalar durumdayken basıldığında durur ve tekrar basılma durumunda çalmaya devam eder.
5	Bluetooth ayarları için seçin.
6	Ses ayarları ekranını seçmek için kullanılır. Detaylı bilgi için "Temel kullanım" ☞ 5-16 konusuna bakın.
7	Ses seviyesini ayarlamak için çevirin. Ses sistemini kapatmak/açmak için basın.
8	Bir parça seçmek için çevirin. Ses modunu seçmek için basın.
9	Bir parça seçmek için seçin. Hızlı ileri/geri sarmak için basılı tutun.

– DEVAMI DİĞER SAYFADA –

Kontrol ekranı (Çalma Listesi) (Avrupa ve Avustralya için)

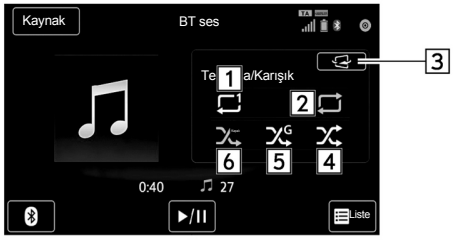

S01701

Kontrol ekranı (Çalma Listesi) (Avrupa dışında)

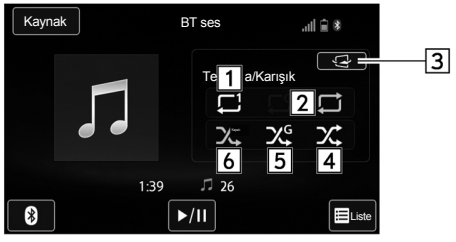

S01208

No.	Fonksiyon
1	1 Parça Tekrarlama fonksiyonunu başlatmak için seçin.
2	Bütün parçaları tekrar etmek için seçin.
3	Kontrol ekranına dönün.
4	Parçaları karışık olarak çalmak için seçin.
5	Grubu karışık olarak çalmak için seçin.
6	Karışık çalma fonksiyonunu kapatmak için seçin.

⚠ UYARI

- **Aracı kullanırken, müzik çaların kumandalarını kullanmayın veya Bluetooth ses sistemine bağlanmayın.**
- **Ses sisteminiz Bluetooth antenleri bulundurmaktadır. Kalp pili veya benzeri bir cihaz kullanan kişiler, Bluetooth antenleri ile aralarında makul bir mesafeyi korumalıdır. Radyo dalgaları, bu tür cihazların çalışmasını etkileyebilir.**
- **Bluetooth cihazlarını kullanmadan önce, kalp pili veya kardiyak defibrilatör gibi elektrikli medikal cihazlardan birini kullanan biri, radyo dalgalarına maruz kalarak çalışması hususunda cihazın üreticisi ile görüşmelidir. Radyo dalgalarının, bu tür medikal cihazların çalışması üzerinde beklenmedik etkileri olabilir.**

⚠ DİKKAT

Taşınabilir müzik çalarınızı aracın içinde bırakmayın. Bu durumlarda, aracın içerisinde oluşabilecek yüksek sıcaklıklarda, taşınabilir müzik çalarınız zarar görebilir.

NOT

• Sisteme bağlanmış olan Bluetooth cihaza göre, ses durdurulmuşken ▶/II düğmesi seçildiğinde çalmaya devam edebilir. Tam tersi olarak, ses çalarken ▶/II düğmesi seçildiğinde durdurulabilir.
• Aşağıdaki koşullarda sistem çalışmayabilir:

- **– Bluetooth cihazı kapalıysa.**
- **– Bluetooth cihazı bağlanmamışsa.**
- **– Bluetooth cihazının bataryası zayıfsa.**

• Bluetooth ile ses çalınırken, telefonu bağlamak biraz zaman alabilir.
• Taşınabilir müzik çaları kullanırken, cihaz ile gelen kullanıcı kılavuzunu okuyun.
• Marş düğmesi "AÇIK" veya "ACC" konumundayken, Bluetooth cihazı düşük bağlantı sinyali nedeni ile bağlantıyı keserse, sistem otomatik olarak cihaza tekrar bağlanır.
• Bluetooth cihazının bağlantısı istenilerek kesildiyse (cihazın kapatılması gibi), cihaza tekrar otomatik olarak bağlanılmaz. Bu durumda, taşınabilir müzik çaları tekrar manuel olarak bağlayın.
• Bluetooth cihazı, Bluetooth ses sistemine bağlandığında, cihaz bilgileri kaydedilir. Aracı satarken ya da elden çıkarırken, sisteminizden Bluetooth bilgilerini silin. "Diğer ayarlar" ☞ 5-13 konusuna bakın.

▼ Bir Bluetooth cihazın bağlanması

Bluetooth ses sistemini kullanmak için, sisteme Bluetooth cihazını kaydetmek gereklidir.

1. Bluetooth ses kontrol ekranında Bluetooth ayar düğmesi düğmesini seçin.

– DEVAMI DİĞER SAYFADA –



S01707

2. Ekle düğmesini seçin ve cihazı kaydedin.
3. Seç düğmesini seçin ve kaydedilmiş cihazı seçin.



S01708

Ek bir cihazı kaydetme
1. BT cihaz bağlama ekranında Ekle düğmesini seçin.
2. Detaylı bilgi için, "Bluetooth cihazı kaydetme" ☞ 5-77 konusuna bakın.
Kaydedilmiş bir cihazı seçme
1. Bluetooth menüsünde Seç düğmesine basın. Cihaz Bağlantı ekranı.
2. Detaylı bilgi için, "Bluetooth cihazı bağlama" ☞ 5-78 konusuna bakın.

■ AUX

▼ Genel bakış

Şu yollar ile AUX çalışma ekranına ulaşılabilir:
• Taşınabilir bir müzik çalar bağlayın. Detaylı bilgi için, "Bir USB (hafıza/ taşınabilir cihaz) cihazın bağlanması veya çıkarılması" ☞ 5-8 konusuna bakın.
• "Ses Kaynağı Seçimi" ekranından AUX (AUX) seçeneğini seçin. Detaylı bilgi için, "Bir ses kaynağı seçme" ☞ 5-16 konusuna bakın.

Kontrol ekranı (Avrupa ve Avustralya için)

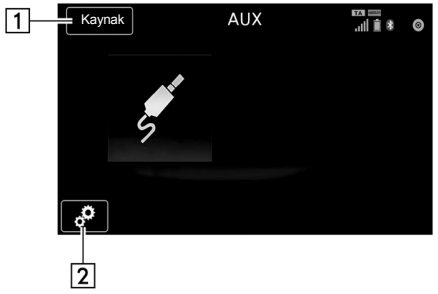

S01709

Kontrol paneli (Soldan direksiyonlu Avrupa modelleri için)

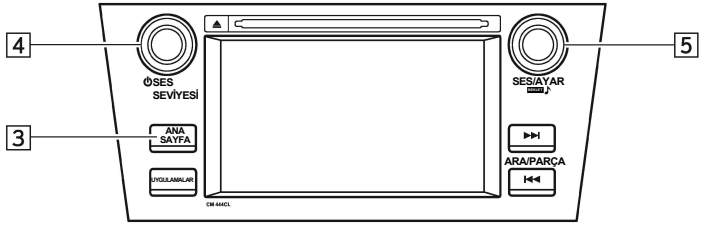

S01710

– DEVAMI DİĞER SAYFADA –

Kontrol paneli (Sağdan direksiyonlu Avrupa modelleri için)

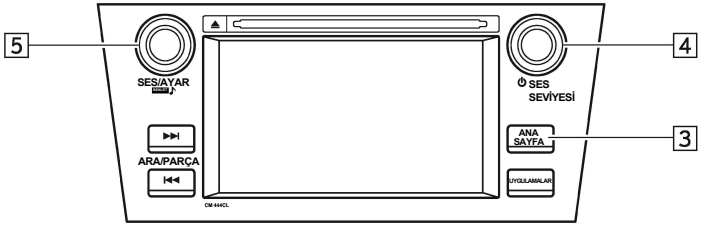

S01713

Kontrol paneli (Avustralya için)

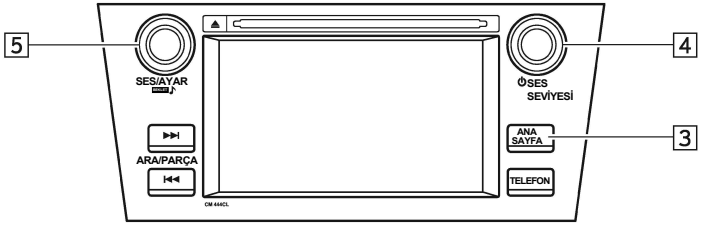

S01712

Kontrol ekranı (Avrupa dışında)

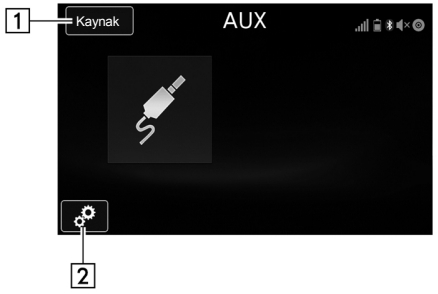

S01214

Kontrol paneli (Soldan direksiyonlu Avrupa modelleri dışında)

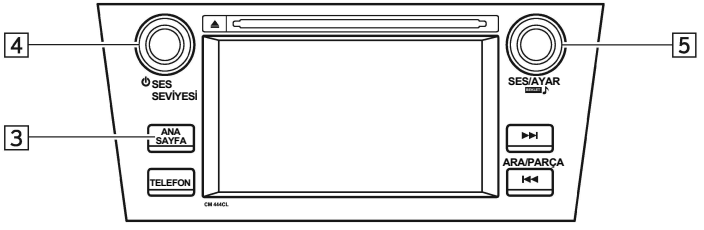

S01711

– DEVAMI DİĞER SAYFADA –

Kontrol paneli (Sağdan direksiyonlu Avrupa modelleri dışında)

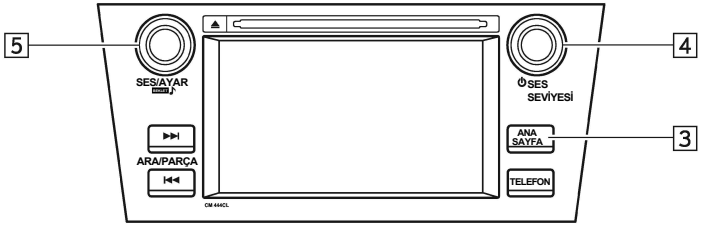

S01714

No.	Fonksiyon
1	Ses kaynağı seçme ekranını görüntülemek için seçin.
2	Seçenekler düğmesi: Seçenekler ekranını seçmek için kullanılır.
3	Ses ayarları ekranını seçmek için kullanılır. Detaylı bilgi için "Temel kullanım" ☞ 5-16 konusuna bakın.
4	Ses seviyesini ayarlamak için çevirin. Ses sistemini kapatmak/açmak için basın.
5	Bir ses modu seçmek için basın.

Kontrol ekranı (Seçenek Ekranı)



S01216

No.	Fonksiyon
1	Ses kazanımını ayarlamak için seçilir.
2	Ses kazanımı ayarlarından Yüksek, Orta veya Düşük seçeneklerini seçin. Yüksek seçeneğinin daha büyük etkisi vardır.
3	Listeyi kapatmak için seçin.

– DEVAMI DİĞER SAYFADA –

⚠ UYARI

Aracı kullanırken, müzik çaların kumandalarını kullanmayın veya Bluetooth cihazı bağlamayın.

⚠ DİKKAT

- **Taşınabilir müzik çalarınızı aracın içinde bırakmayın. Aracın içindeki sıcaklık yükselip cihazın zarar görmesine neden olabilir.**
- **Taşınabilir müzik çalarınızın bağlantısını yaparken cihazın üzerine bastırmayın veya gereksiz basınç uygulamayın; cihaza veya bağlantı noktaları zarar görebilir.**
- **Porta yabancı cisim sokmayın; taşınabilir müzik çalarınıza veya bağlantı noktalarına zarar verebilirsiniz.**

Bluetooth® ayarları

■ Bluetooth® cihazının kaydedilmesi/bağlanması

Bluetooth kelimesi ve logosu Bluetooth SIG, Inc. şirketinin tescilli ticari markasıdır.

▼ Bir Bluetooth telefonu ilk defa kaydetme

Hands-free sistemini kullanmak için, sisteme bir cep telefonun kaydedilmesi gerekir.
Telefon kaydedildikten sonra, hands-free fonksiyonu kullanılabilir.
Bu işlem sürüş sırasında yapılamaz.
Bluetooth cihazını kaydetmek hakkında detaylı bilgi için, "Bir Bluetooth cihazı kaydetme" ☞ 5-77 konusuna bakın.
1. Cep telefonunuzun, Bluetooth ile bağlanma seçeneğini açın.
• Bu fonksiyon, telefonunuzun, Bluetooth bağlantı seçeneği kapalıyken çalışmaz.
2. Ayarlar ekranına girmek için ANASAYFA düğmesini ve daha sonra AYARLAR düğmesini seçin.

Avrupa için:



Avrupa hariç:

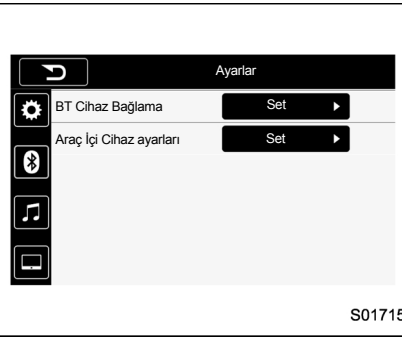

Ayarlar ("BT" sekmesini seçerken)

3. Cihazı kaydetmek için, "BT cihaz bağlantılarında "Ekle" düğmesini seçin.



"BT Cihaz Bağlantıları" ekranı (İlk çalıştırmada ve hiçbir cihaz kaydedilmemişken)

4. Bu ekran görüntülendiğinde, ekranda görünen cihaz listesinde istediğiniz Bluetooth cihazının adını arayın.

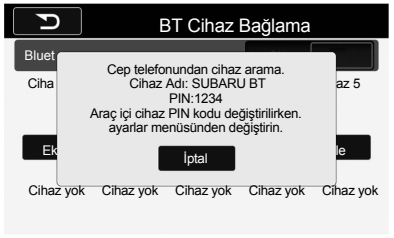

Daha sonra "Ekle" komutunu seçin (Cihazdan bağlantı onayı almak için bekleyin).

• Bluetooth cihazının kullanımı hakkında bilgi için, cihazın kullanıcı kılavuzuna bakın.
• Kayıt işlemini iptal etmek için, İptal komutunu seçin.

5. Bluetooth cihazınızı kullanarak, cihazı kaydedin.

• SSP (Secure Simple Pairing) uyumlu Bluetooth cihazlar için, PIN kodu gerekmemektedir. Bağlanan Bluetooth cihazının tipine bağlı olarak, cihazın ekranında bir onaylama ekranı görüntülenebilir. Bluetooth cihazın onaylama mesajına göre işlem yapın.

6. Kayıt işlemi tamamlandığında, ekranın kapandığından emin olun.

• Sistem, kaydedilen cihazdan gelecek onay işlemini bekler.
• Bu durumda, henüz Bluetooth fonksiyonu kullanılabilir değildir.

▼ Bir Bluetooth Ses cihazını ilk defa kaydetme

Bluetooth ses sistemini kullanmak için, sisteme Bluetooth ses cihazını kaydetmek gereklidir.

Ses cihazı kaydedildikten sonra, Bluetooth ses fonksiyonunu kullanabilirsiniz.

Bu işlem sürüş sırasında yapılamaz.

Bluetooth cihazını kaydetmek hakkında detaylı bilgi için, "Bir Bluetooth cihazı kaydetme" ☞ 5-77 konusuna bakın.

Cihaz kaydetme prosedürü hands-free ve Bluetooth ses fonksiyonları için aynıdır.

– DEVAMI DİĞER SAYFADA –

▼ Profiller

Bu sistem şu hizmetleri destekler.

Bluetooth Cihazı	Özellikler	Fonksiyon	Gereksinimler	Tavsiyeler
Bluetooth Telefon/ Bluetooth Ses Çalar	Bluetooth Özellikleri	Bluetooth® cihazının kaydedilmesi	Ver. 1.1	Ver. 2.1 + EDR

Bluetooth Cihazı	Profil	Fonksiyon	Gereksinimler	Tavsiyeler
Bluetooth Telefon	HFP (Hands-Free Profili)	Hands-free sistemi	Ver. 1.0	Ver. 1.5
	OPP (Object Push Profili)	Kişileri transfer etme	Ver. 1.1	Ver. 1.1
	PBAP (Telefon Defteri Erişim Profili)		Ver. 1.0	Ver. 1.0
	HARİTA (Mesaj Girişi Profili)	Bluetooth telefon mesajı	—	Ver. 1.0
	SPP (Seri Port Profili)	Bir Bluetooth telefonun bağlanması	—	Ver. 1.1
Bluetooth Ses Cihazı	A2DP (Gelişmiş Ses Dağıtım Profili)	Bluetooth ses sistemi	Ver. 1.0	Ver. 1.2
	AVRCP (Ses/Video Uzaktan Kumanda Profili)		Ver. 1.0	Ver. 1.4

NOT

• Telefonunuz HFP fonksiyonunu desteklemiyorsa, telefonu kaydetme veya ayrı ayrı OPP, PBAP, MAP, SPP profillerini kullanma imkanınız yoktur.
• Bağlanılan Bluetooth cihazının versiyonu eski veya önerilenden farklıysa, Bluetooth fonksiyonu doğru çalışmayabilir.
• Bu gibi durumlarda, cihazın uyumunun sağlanıp sağlanamayacağı konusunda bir SUBARU servisine danışmanızı tavsiye ederiz.

■ Bluetooth detaylarının ayarlanması

1. ANASAYFA seçeneğini seçin.

Soldan direksiyonlu modeller için:

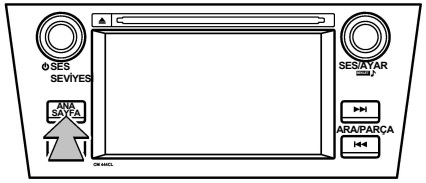

S01641

Sağdan direksiyonlu modeller için:

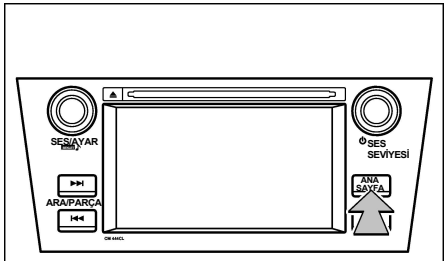

S01642

2. AYARLAR seçeneğini seçin.

3. Cihazı kaydetmek için, "BT cihaz bağlantılarında "Ekle" düğmesini seçin.



S01243

▼ BT Cihaz Bağlantısı ekranı



S01230

"BT Cihaz Bağlantısı" ekranı (Bir cihaz kaydedilmiş.)

No.	Fonksiyon
1	"Ekle" düğmesi: Cihazı kaydeder.
2	"Seç" düğmesi: Kaydedilmiş cihaza bağlanır.
3	Bu, cihazın bağlantı profilini gösterir. (Simge bağlıyken görünür.)
4	"Sil (Çöp kutusu)" düğmesi: Kayıtlı cihazı siler.
5	Bluetooth AÇIK/KAPALI düğmesi: Bluetooth bağlantısını açmaya/kapamaya yarar.

Fonksiyon	Sayfa
Bluetooth® cihazının kaydedilmesi	5-77
Bir Bluetooth cihazın silinmesi	5-78
Bir Bluetooth cihazın bağlanması	5-78

▼ Bluetooth® cihazının kaydedilmesi

Bluetooth telefon veya müzik çalar olmasına bağlı olmaksızın, 5 cihaza kadar kayıt yapabilirsiniz.
Bu işlem sürüş sırasında yapılamaz.

1. "BT Cihaz Bağlantısı" ekranını görüntüleyin. Detaylı bilgi için, "Bir Bluetooth telefonu ilk defa kaydetmek" ☞ 5-74 konusuna bakın.
2. Ekle komutunu seçin.

– DEVAMI DİĞER SAYFADA –

5 cihaz zaten kaydedilmişse, "Ekle" düğmesi görünmez.
Başka bir cihaz eklemek için, kaydedilmiş cihazlardan birisini silmeniz gerekmektedir. Silinmesini istediğiniz cihaz için Çöp Kutusu simgesine basılı tutun ve "Tamam" komutunu seçin.
3. Bluetooth cihazınızı kullanarak, cihazı kaydedin.

• SSP (Secure Simple Pairing) uyumlu Bluetooth cihazlar için, PIN kodu gerekmemektedir. Bağlanan Bluetooth cihazının tipine bağlı olarak, cihazın ekranında bir onaylama ekranı görüntülenebilir. Bluetooth cihazın onaylama mesajına göre işlem yapın.

4. Kayıt işlemi tamamlandığında, ekranın kapandığından emin olun.

• Sistem, kaydedilen cihazdan gelecek onay işlemini bekler.
• Bu durumda, henüz Bluetooth fonksiyonu kullanılabilir değildir.

▼ Bir Bluetooth cihazın silinmesi

1. "BT Cihaz Bağlantısı" ekranını görüntüleyin. Detaylı bilgi için, "Bir Bluetooth telefonu ilk defa kaydetmek" ☞ 5-74 konusuna bakın.
2. Arzu ettiğiniz cihazı seçin.

Silinmesini istediğiniz cihaz için Çöp Kutusu simgesine basılı tutun ve "Tamam" komutunu seçin.

NOT

Bir Bluetooth telefonu silerken, bağlantı bilgileri de aynı zamanda silinir.

▼ Bir Bluetooth cihazın bağlanması

5 Bluetooth cihaza (Telefonlar(HFP) ve müzik çalarlar (AVP)) kadar kayıt yapabilirsiniz.

Birden fazla Bluetooth cihazı kaydedilmişse, bağlanmak istediğiniz cihazı seçin.
1. "BT Cihaz Bağlantısı" ekranını görüntüleyin. Detaylı bilgi için, "Bir Bluetooth telefonu ilk defa kaydetmek" ☞ 5-74 konusuna bakın.
2. Bağlanılması istenilen cihazı seçin.

• Desteklenen profil simgeleri gösterilmektedir.
– : Telefon
– : Ses cihazı
– : Akıllı telefon Uygulamaları (Avrupa için)
• Mevcut bağlı cihaz için desteklenen simgeler gösterilecektir.
• Müzik simgesi sadece Bluetooth ses modundayken gösterilir.

• Bluetooth kapatıldığında veya cihaz ile bağlantı sağlanamadığında bütün simgeler söner.

NOT

• Bluetooth ses çalma işlemi sırasında, cihaz bağlamak zaman alabilir.
• Bağlanmış Bluetooth cihazının tipine göre, cihazda başka ek yollar izlemek gerekebilir.
• USB ile bağlanmış iOS cihazlarda, Bluetooth bağlantısı kurmak mümkün değildir.

▼ Bluetooth açık/kapalı

1. "BT Cihaz Bağlantısı" ekranını görüntüleyin. Detaylı bilgi için, "Bir Bluetooth telefonu ilk defa kaydetmek" ☞ 5-74 konusuna bakın.
2. "Bluetooth açık/kapalı" düğmesini seçin.

• Bluetooth bağlantısını kapatmak/açmak için "AÇIK" ya da "KAPALI" komutunu seçin. "AÇIK" komutu bağlantı kurarken, "KAPALI" komutu bağlantıyı koparır.
• Bir cihaz kayıtlı değilse, Bluetooth "KAPALI" konumuna sabitlenmiştir.

▼ "Araç İçi Cihaz ayarları" ekranı

Bluetooth ayarları onaylanabilir veya değiştirilebilir.

1. "Ayarlar" ekranını seçin. Detaylı bilgi için, "Bir Bluetooth telefonu ilk defa kaydetmek" ☞ 5-74 konusuna bakın.
2. Araç İçi Cihazlar için AYARLAR sekmesinde "Ayarla" düğmesini seçin.

Avrupa için:



S01231

Avrupa ve Avustralya hariç:



S01715

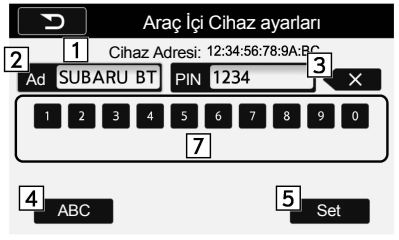

S01232



S01233

No.	Fonksiyon
1	BT cihaz adresleri: Araç içi cihaz adreslerini gösterir.
2	BT cihaz adları: Araç içi cihaz adlarını gösterir. Varsayılan ad "SUBARU BT"'dir; bu seçilerek ve karakterler kullanılarak değiştirilebilir.
3	PIN kodu: Araç içi cihazlar için PIN kodlarını gösterir. Varsayılan PIN kodu "1234"'tür; seçilerek ve rakamlar girerek değiştirilebilir.
4	"ABC" düğmesi: Ekran girişini harf olarak seçer. PIN kodu girerken düğme seçilemez.
5	"Ayarla" düğmesi: Mevcut BT cihazının adını ve PIN kodunu kaydeder.

– DEVAMI DİĞER SAYFADA –

No.	Fonksiyon
6	"123" düğmesi: Ekran girişini rakam olarak seçer.
7	Rakamsal giriş düğmeleri.
8	Alfabetik giriş düğmeleri. Yukarı ok düğmesi, girilecek harflerin büyük veya küçük olmasını ayarlar.
9	"Sil" düğmesi: Seçilen nesneden bir karakter silmeye yarar (BT cihaz adı veya PIN kodu).

▽ **Bluetooth Adını Düzenleme**

1. "BT cihaz adı" öğesini seçin.
2. Bir ad girin ve "Ayarla" komutunu seçin.

▽ **PIN Kodunu Düzenleme**

1. "PIN Kodu" öğesini seçin.
2. Bir PIN kodu girin ve "Ayarla" komutunu seçin.

▽ **Genel kullanımlar**

• Değişiklik yapmak için "Alfabe" ya da "Rakam" düğmelerine basın.
• Girilen veriyi onaylamak için "ayarla" düğmesine basın. Ekran "Bluetooth Ayarları" ekranına geçer.
• Girilen veriyi geri almak için "Geri" düğmesine basın. Ekran "Bluetooth Ayarları" ekranına döner.

▽ **İmleç "Cihaz Adı Gösterim Alanı" üzerindeyse**

• Cihaz adı değiştirilebilir veya onaylanabilir.
• Bir şifre girmek için "PIN" komutuna basın
• "PIN" anahtarı zaten seçildiyse, "Alfabe" düğmesinin üzeri çarpı işaretiyle kapatılmıştır.

▽ **İmleç "Şifre Gösterim Alanı" üzerindeyse**

• Şifre değiştirilebilir/onaylanabilir.
• Bir şifre girmek için "Ad" komutuna basın.

Telefon kullanımı (cep telefonları için hands-free sistemi)

■ Hızlı referans

Telefon üst ekranı, bir telefon görüşmesi yapmak için kullanılabilir. Hands-free fonksiyonu ekranını görüntülemek için, önce ANASAYFA, daha sonra TELEFON düğmesine ya da, direksiyon üzerindeki ☎ düğmeye basın.

4 sekme seçilerek görüntülenebilecek her bir ekranda, kullanılabilecek birçok fonksiyon vardır.

TELEFON (Menü) ekranı (Avrupa ve Avustralya için)



S01716

TELEFON (Tuş takımı) ekranı (Avrupa ve Avustralya için)



S01717

TELEFON (Menü) ekranı (Avrupa hariç)



S01234

TELEFON (Tuş Takımı) ekranı (Avrupa hariç)



S01235

Avrupa ve Avustralya için:

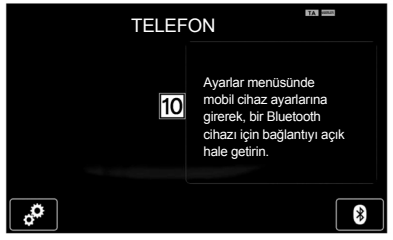

S01718



S01719

– DEVAMI DİĞER SAYFADA –

Avrupa hariç:



S01236



S01237

No.	Fonksiyon
1	"Gelen Çağrılar" düğmesi: Gelen çağrılar ekranını açar.
2	"Giden Çağrılar" düğmesi: Giden çağrılar ekranını açar.
3	"Kişiler" düğmesi: Kişiler ekranını açar.
4	"Tuş takımı" düğmesi: Menü ekranından Tuş Takımı ekranına geçer.
5	"Seçenekler" düğmesi: Telefonun ses ayarlarını açar.
6	"Telefon açma" düğmesi: Telefon görüşmesi yapmanızı sağlar. Tuş Takımını açıp bir numara girmedikçe, bu düğmeyi kullanamazsınız.
7	"Bluetooth Ayarları" düğmesi: BT Cihazları Bağlantısı ekranını açar.
8	Aramak istediğiniz numarayı girin.
9	"Geçiş Ekranı" düğmesi: Ekranı ,telefon(Menü) ekranına alır.
10 11	Hiçbir cihaz kaydedilmemişse, menü yerine bir mesaj görüntülenir.

■ Bazı temel bilgiler

Hands-free sistemi, direksiyondan ellerinizi kaldırmadan bir çağrıyı cevaplamanızı ya da birini aramanızı sağlar.

Bu sistem Bluetooth destekler. Bluetooth kablosuz ağ sistemi, cep telefonunuzu herhangi bir şekilde araca kablo ile bağlamadan kullanmanızı sağlar.

Burada telefon kullanma prosedürü açıklanmıştır.

⚠ UYARI

- **Aracı kullanırken, cep telefonu kullanmayın veya Bluetooth telefon bağlamayın.**
- **Ses sisteminiz Bluetooth antenleri bulundurmaktadır. Kalp pili veya benzeri bir cihaz kullanan kişiler, Bluetooth antenleri ile aralarında makul bir mesafeyi korumalıdır. Radyo dalgaları, bu tür cihazların çalışmasını etkileyebilir.**
- **Bluetooth cihazlarını kullanmadan önce, kalp pili veya kardiyak defibrilatör gibi elektrikli medikal cihazlardan birini kullanan biri, radyo dalgalarına maruz kalarak çalışması hususunda cihazın**

Siyah plaka (315,1)

üreticisi ile görüşmelidir. Radyo dalgalarının, bu tür medikal cihazların çalışması üzerinde beklenmedik etkileri olabilir.

⚠ DİKKAT

Cep telefonunuzu aracın içinde bırakmayın. İçerini sıcaklığı, cep telefonunuza zarar verecek bir dereceye gelebilir.

NOT

• Cep telefonunuzda Bluetooth desteği yoksa, bu sistemi kullanamazsınız.
• Aşağıdaki koşullarda sistem çalışmayabilir:

– Cep telefonu kapalıysa.
– Cep telefonu bağlantı menzili dışındaysa.
– Cep telefonu bağlanmadıysa.
– Cep telefonunun bataryası zayıfsa.

• Hands-free fonksiyonunu ve başka bir Bluetooth fonksiyonunu kullanırken, şu tarz problemler çıkabilir:

– Bluetooth bağlantısı kopabilir.
– Bluetooth fonksiyonu ile ses üretilirken gürültü oluşabilir.

▼ Bir Bluetooth telefonun bağlama/ kaydetme

Hands-free sistemini kullanmak için, sisteme bir cep telefonun kaydedilmesi gerekir. Detaylı bilgi için, "Bluetooth cihazı kaydetme/bağlama" ☞ 5-74 konusuna bakın.

▽ Bluetooth telefonu durum görüntüsü

Bluetooth telefonun durumu, ekranın sağ üst köşesinde görülür. Detaylı bilgi için, "Bluetooth telefon durumu" ☞ 5-83 konusuna bakın.

▼ Telefon düğmesi/mikrofonu kullanılırken

Direksiyon düğmesi
Telefon düğmesine basarak, direksiyondan ellerinizi kaldırmadan bir arama yapabilirsiniz ya da gelen aramayı cevaplayabilirsiniz.

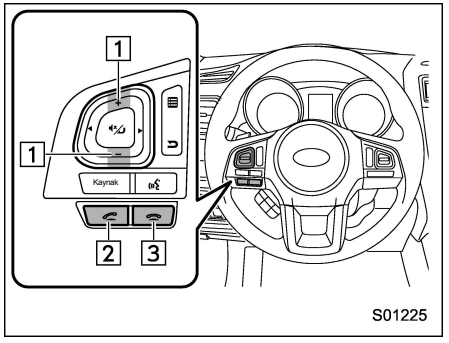

1 Ses seviyesi kontrol düğmesi
• Sesi seviyesini yükseltmek için “+” düğmesine basın.
• Ses seviyesini düşürmek için “+” düğmesine basın.

2 Telefon açma düğmesi

3 Telefon kapatma düğmesi

Mikrofon
Telefon ile konuşurken, mikrofon kullanılır.

– DEVAMI DİĞER SAYFADA –

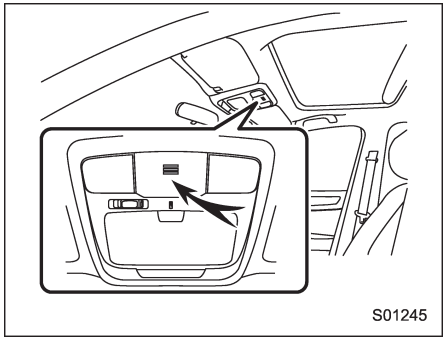

▼ Sesli komut sistemi

Sesli komut sistemini çalıştırmak için düğmeye basın.

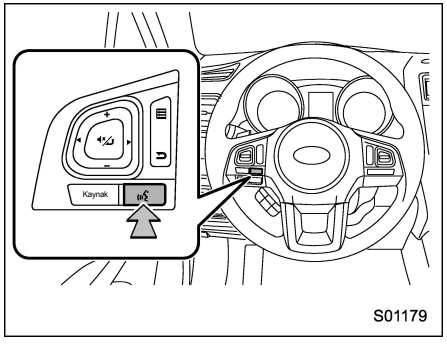

• Sesli komut sistemi ve komut listesi kullanılabilir. Detaylı bilgi için "Sesli komut sistemi çalışması" ☞ 5-101 konusuna bakın.

NOT

• Ön hoparlörlerden karşı taraftaki kişinin sesi duyulur. Ses/görüntü sistemi, hands-free komutları kullanıldığında ya da telefon görüşmesi sırasında sessiz konuma geçer.

• Telefonda, karşıdaki kişi ile sırayla konuşun. Her iki taraf aynı anda konuşursa, diğer taraf karşı tarafın ne dediğini duyamayabilir. (Bu bir arıza değildir.)

• Görüşme sesi seviyesini düşük tutun. Aksi halde, diğer tarafın sesi aracın içinde eko yapabilir. Telefonda konuşurken, net bir şekilde mikrofona doğru konuşun.

• Şu durumlarda karşı taraf sizi net duyamayabilir:

– Kaplamasız bir yolda giderken. (Aşırı trafik gürültüsü.)
– Yüksek hızlarda girerken.
– Tavan ya da camlar açıkken.
– Havalandırma, mikrofona doğru hava üflerken.
– Klima fanının sesi yüksekken.
– Kullanılan bağlantı ve telefonun fonksiyonuna göre ses kalitesinde düşüklük olabilir.

▼ Kişiler listesinde kayıtlı kişiler

• Şu veriler her kayıtlı telefon için kaydedilmiştir. Başka bir bir telefon bağlandığında, bu verilere ulaşılamaz:

– İletişim verileri

NOT

Bir telefon kaydı silindiğinde, yukarıda belirtilen veriler silinir.

▼ Aracı satarken veya elden çıkarırken

Hands-free modu kullanılıyorken, pek çok kişisel veri kaydedilir. Aracı satarken veya elden çıkarırken verileri silin. "Diğer ayarlar" ☞ 5-13 konusuna bakın.

• Sistemdeki şu veriler sıfırlanabilir:

– İletişim verileri
– Çağrı geçmişi verileri
– Bütün telefon ayarları

NOT

Sıfırlanma yapıldığında, bütün veriler silinir. Verileri sıfırlarken dikkatli olun.

■ Bluetooth telefon ile arama

Bir Bluetooth telefon kaydedildikten sonra, hands-free fonksiyonu kullanılabilir. Çağrı yapmanın farklı birkaç yöntemi vardır ve bunlar:

1. ANASAYFA seçeneğini seçin.

Soldan direksiyonlu modeller için:

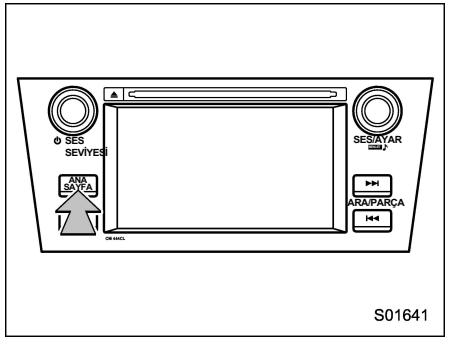

S01641

Sağdan direksiyonlu modeller için:

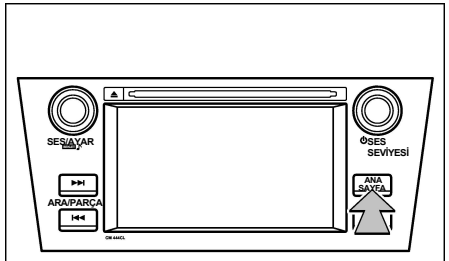

S01642

2. TELEFON komutunu seçin.
3. Arama yapılacak sekmeyi seçin.

• TELEFON ekranındayken, gelen aramaları açmak için "Gelen Aramalar" komutunu seçin. Detaylı bilgi için, "Hızlı referans" ☞ 5-80 konusuna bakın.



S01238

Gelen Aramalar ekranı

– DEVAMI DİĞER SAYFADA –

• TELEFON ekranındayken, giden aramaları açmak için "Giden Aramalar" komutunu seçin. Detaylı bilgi için, "Hızlı referans" ☞ 5-80 konusuna bakın.



Giden Aramalar ekranı

• TELEFON ekranındayken, kişileri açmak için "Kişiler" komutunu seçin. Detaylı bilgi için, "Hızlı referans" ☞ 5-80 konusuna bakın.



Kişiler ekranı

• TELEFON ekranındayken, Tuş Takımı'nı açmak için "Tuş Takımı" komutunu seçin. Detaylı bilgi için, "Hızlı referans" ☞ 5-80 konusuna bakın.

Avrupa ve Avustralya için:



Avrupa hariç:



TELEFON (Tuş Takımı) ekranı

Arama listesi nasıl yapılır	Sayfa
Çağrı geçmişi ile	5-87
Kişiler listesi ile	5-89
Tuş Takımı ile*1	5-91
Telefon açma düğmesi ile	5-92
Sesli komut sistemi ile	5-102

*1: Bu işlem sürüş sırasında yapılamaz.

▼ Çağrı geçmişi ile

▽ Gelen Çağrılar

• TELEFON ekranındayken, gelen aramaları açmak için "Gelen Aramalar" komutunu seçin.
• Gelen aramalar son 10 veriye kadar listelenir. Ekranda görünmeyen veriler için, ekranı aşağıya sürükleyin.
• Gelen aramalar listesindeki bir veriyi seçerek, arama yapabilirsiniz.



Gelen Aramalar ekranı

• Gelen arama geçmişi yoksa, gelen arama geçmişi verisi yok mesajı görünür.

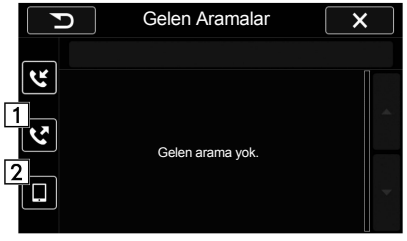

Gelen Aramalar ekranı (gelen arama geçmişi yok)



Gelen Aramalar ekranı (Gelen arama geçmişini silme)

No.	Fonksiyon
1	"Giden Çağrılar" düğmesi: Giden çağrılar ekranını açar.
2	"Kişiler" düğmesi: Kişiler ekranını açar.
3	"Tümünü Sil" düğmesi: Bütün gelen arama geçmişini siler. Gelen aramalar geçmişinde veri yoksa, "Tümünü Sil" düğmesi kullanılmaz durumdadır.
4	"Tamam" düğmesi: Gelen aramalar geçmişini siler.
5	"İptal" düğmesi: Gelen arama geçmişi silme işlemini iptal eder. Ekran Gelen Aramalar ekranına geri döner.

– DEVAMI DİĞER SAYFADA –

NOT

• Aynı numaraya sürekli olarak arama yapılıyorsa, arama geçmişinde sadece en son aramalar görünür.
• Kişiler listesinde kayıtlı bir telefon numarası geldiğinde, kişi adı görüntülenir.
• Numaraları görüntülenmeyen aramalar da sisteme kaydedilir.
• Kullandığınız cep telefonuna bağlı olarak, uluslar arası konuşmalar yapamayabilirsiniz.
• Liste, aynı telefon numarasına ve aynı görüşme tipine sahip ardışık girişleri bir araya toplayacaktır.

▽ Giden Aramalar

• TELEFON ekranındayken, giden aramaları açmak için "Giden Aramalar" komutunu seçin.
• Giden aramalar son 10 veriye kadar listelenir. Ekranda görünmeyen veriler için, ekranı aşağıya sürükleyin.
• Giden aramalar listesindeki bir veriyi seçerek, arama yapabilirsiniz.
• Giden arama geçmişi yoksa, gelen rama geçmişi verisi yok mesajı görünür.



Giden Aramalar ekranı



Giden Aramalar ekranı (Giden arama geçmişi yok)



Giden Aramalar ekranı (Giden arama geçmişini silme)

No.	Fonksiyon
1	"Gelen Çağrılar" düğmesi: Gelen çağrılar ekranını açar.
2	"Kişiler" düğmesi: Kişiler ekranını açar.
3	"Tümünü Sil" düğmesi: Bütün giden arama geçmişini siler. Giden aramalar geçmişinde veri yoksa, "Tümünü Sil" düğmesi kullanılmaz durumdadır.
4	"Tamam" düğmesi: Giden aramalar geçmişini siler.
5	"İptal" düğmesi: Giden aramalar geçmişini silme işlemini iptal eder. Ekran, Giden Aramalar ekranına geri döner.

NOT

• Aynı numaraya sürekli olarak arama yapılıyorsa, arama geçmişinde sadece en son aramalar görünür.
• Kişiler listesinde kayıtlı bir telefon numarası geldiğinde, kişi adı görüntülenir.
• Numaraları görüntülenmeyen aramalar da sisteme kaydedilir.
• Kullandığınız cep telefonuna bağlı olarak, uluslar arası konuşmalar yapamayabilirsiniz.
• Liste, aynı telefon numarasına ve aynı görüşme tipine sahip ardışık girişleri bir araya toplayacaktır.

▼ Kişiler listesi ile

• 1000 veriye kadar kişi verileri listelenmektedir. Ekranda görünmeyen veriler için, ekranı aşağıya sürükleyin.
• Telefon Numarası Listesi ekranını açmak için, kişi listesinde bir veri seçin.
• Telefon numarası listesinden bir veri seçerek arama yapabilirsiniz (5 telefon numarasına kadar listelenir).
• Hiç kişi verisi yoksa, kişi verisi olmadığını gösteren bir mesaj görünür.



Kişiler ekranı

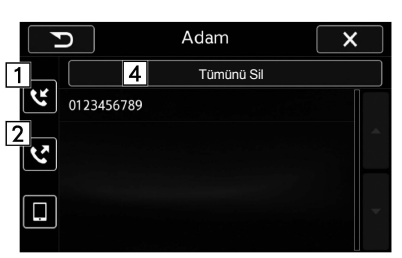

Telefon Numarası Listesi ekranı (Örneğin "Adem" seçildiğinde)



Kişiler ekranı (Veri yokken)

No.	Fonksiyon
1	"Gelen Çağrılar" düğmesi: Gelen çağrılar ekranını açar.
2	"Giden Çağrılar" düğmesi: Giden çağrılar ekranını açar.
3	"Kişileri İndir" düğmesi: Açılır bir pencere ekranı çıkar ve kişi verileri indirilmeye başlanır.
4	"Tümünü Sil" düğmesi: Bütün kişi verilerini siler. Kişi verileri yoksa, "Tümünü Sil" düğmesi kullanılmaz durumdadır.
5	"Arama" düğmesi: Seçilen karakter ile bir kişiler listesi açar. Seçilen karakter ile başlayan bir kişi yoksa, bu düğmenin üzeri çarpı ile kapatılmıştır.

Seçim yapmak ve gezinmek için "Arama" düğmesinde yukarı/aşağı komutlarını kullanın.

– DEVAMI DİĞER SAYFADA –

▽ **Kişi listesi boşsa**

PBAP ile uyumsuz ama OPP ile uyumlu Bluetooth telefonlar için

• Kişiler ekranındayken, "Kişileri İndir" komutunu seçin. Kişileri nasıl indireceğinizi belirten bir ekran gelecektir.
• Her veriyi ya da sadece bir veriyi indirmeyi seçebilirsiniz.

*: Bütün verileri indirmek için, cep telefonunuzdaki ayarı önceden değiştirmeniz gerekebilir.



Kişiler ekranı (İndirme seçimi)



Kişiler ekranı (İndirmeyi onaylama)



Kişiler ekranı (İndirmeyi onaylama)



Kişiler ekranı (İndirme işlemi)

No.	Fonksiyon
6	"Kişileri İndir" düğmesi: İndirme onaylama ekranını açar. İndirmeyi onaylayın ya da onaylamayın. İndirilen kişiler zaten varsa, mevcut verinin üzerine yazılır.
7	"1 Giriş İndir" düğmesi: Kişi verisinin bir kısmını indirir. Veriyi indirmek için, bağlı cihazdan kontrol etmeniz gerekir.
8	"Tamam" düğmesi: Bütün kişi verilerini indirmeyi başlatır.
9	"İptal" düğmesi: İndirmeyi iptal eder. Ekran Kişiler ekranına geri döner. (Açılır pencere yok olur.)

• Araç içi cihaza indirilen bütün kişi verileri silinir.



S01263

Kişiler ekranı (Kişi verilerini silmeyi onaylama)

No.	Fonksiyon
10	"Tamam" düğmesi: Bütün indirilen kişi verilerini silmeyi başlatır.
11	"İptal" düğmesi: Silmeyi iptal eder. Ekran Kişiler ekranına geri döner.

NOT

• Manuel aktarım işlemi, sürüş sırasında yapılamaz.
• Cep telefonunuz PBAP veya OPP uyumlu değilse, kişi bilgileri taşınamaz.
• Bluetooth telefonun tipine göre:
– Veri transferi için, fazladan farklı yöntemler uygulanması gerekebilir.

▼ Tuş Takımı ile

Şunları yaptığınızda, Giden Aramalar ekranı açılır.
• TELEFON (Tuş Takımı) ekranı ile bir numara girdiğinizde ve "Telefon açma" düğmesini seçtiğinizde, Giden Aramalar ekranı açılır.
• Gelen aramalar ekranında, gelen arama geçmişinden bir veri seçtiğinizde, Giden Aramalar ekranı açılır.
• Giden aramalar ekranında, giden arama geçmişinden bir veri seçtiğinizde, Giden Aramalar ekranı açılır.
• Kişiler (Telefon Numarası Listesi) ekranında bir telefon numarası seçtiğinizde, Giden Aramalar ekranı açılır.



S01264

Giden Arama ekranı

No.	Fonksiyon
1	"Seçenekler" düğmesi: Seçenekler (ses seviyesi ayarları) ekranını açar.
2	“Telefon kapatma” düğmesi: Aramayı sona erdirir. Ekran Telefon (Menü) ekranına geri döner. Bu, direksiyon üzerindeki “Telefon kapatma” düğmesi ile aynıdır.

NOT

Bağlanmış Bluetooth telefonun tipine göre, telefonda başka ek yollar izlemek gerekebilir.

– DEVAMI DİĞER SAYFADA –

▼ Telefon açma düğmesi ile
Son arama geçmişi verileri kullanılarak arama yapılabilir.
1. Telefon üst ekranını görmek için, direksiyondaki " ☎ " düğmesine basın.
2. "Aramalar" ekranının görüntülendiğinden emin olun.

■ Bluetooth telefon ile arama kabulü

▼ Gelen Aramalar

Gelen bir arama kabul edildiğinde, ses ile beraber gelen arama ekranı görünür.
• Giden aramalar ekranındaysanız, diğer taraf telefona cevap verdiğinde ekran, Arama ekranına geçer.
• Giden aramalarda, "Sessiz", "Hoparlör" ve "Bluetooth düğmeleri çalışmaz.
• Cep telefonu bağlıyken bir arama gelirse, ekran, Gelen Aramalar ekranına geçer.



S01265

Gelen Arama ekranı



S01266

Görüşme bekletilemiyor ekranı

No.	Fonksiyon
1	"Seçenekler" düğmesi: Seçenekler (ses seviyesi ayarları) ekranını açar.
2	"Beklet" düğmesi: Gelen aramayı beklemeye alır. Bazı cep telefonu modellerinde bu özellik çalışmaz. Bu özellik kısa bir süreliğine, direksiyon üzerindeki “Telefon kapatma” düğmesi basılması ile aynı fonksiyondadır.
3	“Telefon açma” düğmesi: Arama ekranını açar. Bu, direksiyon üzerindeki “Telefon açma” düğmesi ile aynıdır.
4	“Telefon kapatma” düğmesi: Gelen aramayı reddeder. Bu, direksiyon üzerindeki “Telefon kapatma” düğmesini basılı tutmak ile aynı fonksiyonu görür.

NOT

• Uluslar arası aramalarda, cep telefonunun tipine göre, diğer tarafın telefon numarası ya da adı görüntülenemeyebilir.
• Bluetooth telefonun tipine bağlı olarak, sistem ve Bluetooth telefonu aynı anda arama sesi verebilir.
Detaylı bilgi için, "Ses Ayarları"
☞ 5-95 konusuna bakın.

■ Bluetooth telefon ile konuşma

Telefon ile konuşurken bu ekran çalışmaz. Aşağıda belirtilen işlemler bu ekranda gösterilir.
• Gelen Arama ekranı gösterilmiş ve gelen aramayı kabul etmişseniz, ekran, arama ekranına geçer. Gelen aramayı reddettiyseniz, ekran, Gelen arama ekranına geçer.
• Gelen arama ekranında "Tuş Takımı" ve Bluetooth Ayarları" düğmeleri çalışmaz.

Şunları yaptığınızda, Arama ekranı açılır.
• Gelen Aramalar ekranından bir arama kabul ettiyseniz (“Telefon açma” düğmesini kullanarak), Arama ekranı açılır.
• Giden aramalar ekranındaysanız, diğer taraf telefona cevap verdiğinde ekran, Arama ekranına geçer.



Arama ekranı



Arama ekranı (Özel AÇIK ise)



Arama ekranı (Sizin sesiniz "SESİZ" olarak ayarlanmışken)



Arama (Tuş Takımı) ekranı (DTMF)

No.	Fonksiyon
1	"Seçenekler" düğmesi: Seçenekler (ses seviyesi ayarları) ekranını açar.

– DEVAMI DİĞER SAYFADA –

No.	Fonksiyon
2	“Sessiz” düğmesi: Karşı tarafın sesinizi duymasını engeller. Sessiz modunu devreden çıkarmak için, "Sessiz" düğmesine tekrar basın. Özel modunda bu düğme kullanılamaz.
3	“Hoparlör” düğmesi: Modu Özel moduna değiştirir. Karşı tarafın sesi, cep telefonundan duyulur. Özel modunu devreden çıkarmak için, "Hoparlör" düğmesine tekrar basın.
4	“Telefon kapatma” düğmesi: Aramayı sona erdirir. Giden aramaları sonlandırdığınızda Telefon (Menü) ekranına, gelen aramaları sonlandırdığınızda bir önceki ekrana dönersiniz. Bu, direksiyon üzerindeki “Telefon kapatma” düğmesini basılı tutmak ile aynı fonksiyonu görür.
5	"Tuş takımı" düğmesi: Arama (Tuş Takımı) ekranını açar.
6	"Geçiş Ekranı" düğmesi: Telefon (Menü) ekranına geçer.
7	“Tuş takımı” düğmesi: DMTF (Çift Tonlu Çoklu Frekans) görüşmeleri yapmanıza olanak sağlar. Girdiğiniz numaralar, ton sinyalleri olarak gönderilir.

NOT

• Cep telefonu görüşmesi hands-free görüşme moduna değiştirildiğinde, hands-free ekranı görüntülenir ve fonksiyonları ekran üzerinden kontrol edilebilir.

• Cep telefonu ile hands-free görüşme modu arasında geçiş, doğrudan cep telefonu kullanılarak gerçekleştirilebilir.

• Aktarma yöntemleri ve kullanımları, sahip olduğunuz cep telefonunun tipine bağlı olarak değişir.

• Cep telefonunun kullanımı hakkında bilgi için, telefon ile birlikte verilen kılavuzu okuyun.

• TELEFON (Menü) ekranında, "Tuş Takımı" öğesini seçtiğinizde ekran Telefon (Tuş takımı) ekranına geçer.

• Tuş takımına telefon numarası girildikten sonra, "Telefon açma" düğmesine bastığınızda görüşme başlatılır.

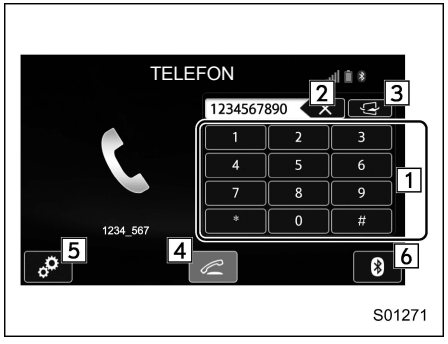

Telefon (Tuş Takımı) ekranı

No.	Fonksiyon
1	“Tuş takımı” düğmeleri: 0 - 9 arasında numaraları ve *, # ve + karakterlerini girmenize olanak sağlar. “+” karakterini girmek için, “0” düğmesini basılı tutun.
2	“Sil” düğmesi: Girilen karakterlerden birini siler.
3	"Geçiş Ekranı" düğmesi: Telefon (Menü) ekranına geçer.
4	“Telefon açma” düğmesi: Giden Aramalar ekranını açar ve girilen son telefon numarasını çevirir. Bu, direksiyon üzerindeki “Telefon açma” düğmesi ile aynıdır. Bu düğme, çapraz bağlantılıdır ve telefon numarası girilene kadar seçilemez.
5	"Seçenekler" düğmesi: Seçenekler (ses seviyesi ayarları) ekranını açar.
6	"Bluetooth Ayarları" düğmesi: BT Cihazları Bağlantısı ekranını açar.

NOT

Karşı taraftaki konuşmacıdan duyulan sesin kalitesi olumsuz etkilenebilir.

Ayarlar

■ Telefon ayarları

▼ "Sound Settings (Ses Ayarları)" ekranı
Görüşme ve zil sesi seviyesi ayarlanabilir. Bir zil tonu seçilebilir.
1. "TELEFON" ekranını görüntüleyin.
Detaylı bilgi için, "Hızlı referans" ☞ 5-80 konusuna bakın.
2. Seçenekler öğesini seçin.
3. Ayarlamak istediğiniz öğeyi seçin.

• Telefon fonksiyonunun ses seviyesini ayarlamayı seçin.
• TELEFON ekranında "Seçenekler" düğmesini kullandığınızda, Seçenekler ekranına geçilir.



Seçenekler (ses seviyesi ayarları) ekranı

No.	Fonksiyon
1	Telefon Zil Sesi Seviyesi +/- düğmeleri: Zil sesi seviyesini ayarlar. "-" düğmesi ses seviyesini düşürür, "+" düğmesi yükseltir. (Varsayılan ses seviyesi: toplam 16 ses seviyesi kademesinde 4. kademe)
2	Telefon Gelen Arama Ses Seviyesi +/- düğmeleri: Gelen arama sesi seviyesini ayarlar. "-" düğmesi ses seviyesini düşürür, "+" düğmesi yükseltir. (Varsayılan ses seviyesi: toplam 16 ses seviyesi kademesinde 4. kademe)
3	Telefon Giden Arama Ses Seviyesi +/- düğmeleri: Giden arama sesi seviyesini ayarlar. "-" düğmesi ses seviyesini düşürür, "+" düğmesi yükseltir. (Varsayılan ses seviyesi: toplam 5 ses seviyesi kademesinde 3. kademe)

NOT

• Telefonun türüne bağlı olarak, bazı fonksiyonlar kullanılamayabilir.
• Kişi verileri, kayıtlı her telefon için ayrı ayrı yönetilir.
Bir telefon bağlandığında, başka bir telefonun kayıtlı verileri okunamaz.

▼ Kişileri telefondan güncelleme
PBAP uyumlu ve PBAP uyumsuz fakat OPP uyumlu Bluetooth telefonlar arasında kullanım yöntemleri farklılık gösterir.

Cep telefonunuz PBAP veya OPP uyumlu değilse, kişi bilgileri taşınamaz.

PBAP uyumlu Bluetooth telefonlar için
1. Kişileri İndir öğesini seçin.
    • Kişiler otomatik olarak aktarılır.
2. İşlem tamamlandığında, onay ekranının görüntülendiğinden emin olun.
    • Cep telefonunun tipine bağlı olarak, bu işlem gerekli olmayabilir.

– DEVAMI DİĞER SAYFADA –

• Kişi verileri aktarılırken başka bir Bluetooth cihazı bağlanırsa, telefona bağlı olarak, bağlı Bluetooth cihazının bağlantısının kesilmesi gerekebilir.
• Bağlanmış Bluetooth telefonun tipine göre, telefonda başka ek yollar izlemek gerekebilir.

PBAP ile uyumsuz ama OPP ile uyumlu Bluetooth telefonlar için

Bu işlem sürüş sırasında yapılamaz.

1. Kişileri İndir öğesini seçin.

1 Giriş İndir öğesini seçin.

2. Kişi verilerini, sisteme bir Bluetooth telefon kullanarak aktarın.
   • Cep telefonunun tipine bağlı olarak, bu işlem gerekli olmayabilir.
   • Bu fonksiyonu iptal etmek için, İptal öğesini seçin.
3. İşlem tamamlandığında, onay ekranının görüntülendiğinden emin olun.

▼ Kişi verilerinin silinmesi

1. Tümünü sil öğesini seçin.
2. Onay ekranı görüntülendiğinde Tamam öğesini seçin.

"Kişi listesine göre" ☞ 5-89 konusuna bakın.

NOT

Verileri silmek için, tüm öğeler silinecektir.

Eğer...

■ Sorun Giderme

Hands-free sisteminde veya bir Bluetooth cihazında bir sorun varsa, öncelikle aşağıdaki tabloyu kontrol edin.

Bir Bluetooth cihazı ile Hands-free sistemi kullanılırken

Belirti	Olası neden	Çözüm	Sayfa	
			Cep telefonu	Bu sistem
Hands-free sistemi veya Bluetooth cihazı çalışmıyor.	Bağlı cihaz, uyumlu bir Bluetooth cep telefonu olmayabilir.	Bu gibi durumlarda, cihazın uyumunun sağlanıp sağlanamayacağı konusunda bir SUBARU servisine danışmanızı tavsiye ederiz.	*	—
	Bağlı cep telefonunun Bluetooth versiyonu, belirtilen versiyondan daha eski olabilir.	Bluetooth versiyonu 1.1 veya üzeri (önerilen: Ver. 2.1 + EDR veya üzeri) olan bir cep telefonu kullanın.	*	5-76

*: Ayrıntılar için, cep telefonu ile birlikte verilen kullanıcı kılavuzuna bakın.

– DEVAMI DİĞER SAYFADA –

Bir cep telefonunu kaydederken/bağlarken

Belirti	Olası neden	Çözüm	Sayfa	
			Cep telefonu	Bu sistem
Bir cep telefonu kaydedilemiyor.	Cep telefonuna hatalı bir şifre girilmiş.	Cep telefonuna doğru şifreyi girin.	*	—
	Cep telefonunda kayıt işlemi tamamlanmamış.	Cep telefonunda kayıt işlemini tamamlayın (kayıt işlemini telefondan onaylayın).	*	—
	Eski kayıt bilgileri bu sistemde veya cep telefonunda saklanır.	Mevcut kayıt bilgilerini hem bu sistemden hem de cep telefonundan silin, ardından bu sisteme bağlamak istediğiniz cep telefonunu kaydedin.	*	5-77
Bir Bluetooth bağlantısı kurulamıyor.	Başka bir Bluetooth cihazı zaten bağlı.	Bu sistemi kullanmak istiyorsanız, cep telefonunu manuel olarak bağlayın.	—	5-77
	Bluetooth fonksiyonu cep telefonunda etkinleştirilmemiş.	Cep telefonunda Bluetooth fonksiyonunu etkinleştirin.	*	—
	Bu sisteme otomatik Bluetooth bağlantısı kapalı.	Kontak anahtarı ACC veya ON konumundayken, bu sisteme otomatik Bluetooth bağlantısını açın.	—	5-77
"Numara çevrilemiyor. Lütfen telefonunuzu kontrol edin. (Numara çevrilemiyor. Lütfen telefonunuzu kontrol edin.)"	Bluetooth fonksiyonu cep telefonunda etkinleştirilmemiş.	Cep telefonunda Bluetooth fonksiyonunu etkinleştirin.	*	—
	Eski kayıt bilgileri bu sistemde veya cep telefonunda saklanır.	Mevcut kayıt bilgilerini hem bu sistemden hem de cep telefonundan silin, ardından bu sisteme bağlamak istediğiniz cep telefonunu kaydedin.	*	5-77

*: Ayrıntılar için, cep telefonu ile birlikte verilen kullanıcı kılavuzuna bakın.

Gelen/giden arama sırasında

Belirti	Olası neden	Çözüm	Sayfa	
			Cep telefonu	Bu sistem
Arama alınamıyor/yapılamıyor.	Aracınız kapsama alanı dışında.	Aracınızı, ekrandaki "Servis yok" ifadesi kaybolacak bir yere götürün.	—	—

Telefon rehberi kullanılırken

Belirti	Olası neden	Çözüm	Sayfa	
			Cep telefonu	Bu sistem
Telefon rehberi verileri manuel olarak aktarılamıyor.	Bağlı cep telefonunun profil versiyonu, telefon rehberi verilerinin aktarılmasına uygun olmayabilir.	Bu gibi durumlarda, cihazın uyumunun sağlanıp sağlanamayacağı konusunda bir SUBARU servisine danışmanızı tavsiye ederiz.	*	—
	Cep telefonunda aktarma işlemi tamamlanmamış.	Aktarma işlemini cep telefonunda tamamlayın (aktarma işlemini telefondan onaylayın).	*	—
Telefon rehberi verileri değiştirilemiyor.	Bu sistemde değiştirme fonksiyonu yoktur.	—	—	5-96

*: Ayrıntılar için, cep telefonu ile birlikte verilen kullanıcı kılavuzuna bakın.

– DEVAMI DİĞER SAYFADA –

Diğer durumlarda

Belirti	Olası neden	Çözüm	Sayfa	
			Cep telefonu	Bu sistem
Düşünülebilecek tüm önlemler uygulanmasına rağmen belirti durumu değişmiyor.	Cep telefonu, bu sisteme yeterince yakın değil.	Cep telefonunu bu sisteme yaklaştırın.	—	—
	Belirtinin en olası nedeni, cep telefonudur.	Cep telefonunu kapatın, bataryasını çıkarıp tekrar takın, ardından telefonu yeniden çalıştırın.	*	—
		Cep telefonunun Bluetooth bağlantısını etkinleştirin.	*	—
		Cep telefonunun güvenlik yazılımını durdurun ve tüm uygulamaları kapatın.	*	—
		Cep telefonunda bulunan bir uygulamayı kullanmadan önce, kaynağını ve kullanımının bu sistemi nasıl etkileyebileceğini dikkatle kontrol edin.	*	—

*: Ayrıntılar için, cep telefonu ile birlikte verilen kullanıcı kılavuzuna bakın.

Sesli komut sisteminin kullanımı

■ Sesli komut sistemi

Sesli komut sistemi, ses sisteminin, hands-free sistemlerinin, vb. sesli komutlar ile kullanılmasına olanak sağlar. Sesli komut örnekleri için, "Komut listesi" ☞ 5-104 konusuna bakın.

▼ Sesli komut sisteminin kullanılması

▽ Direksiyon düğmesi

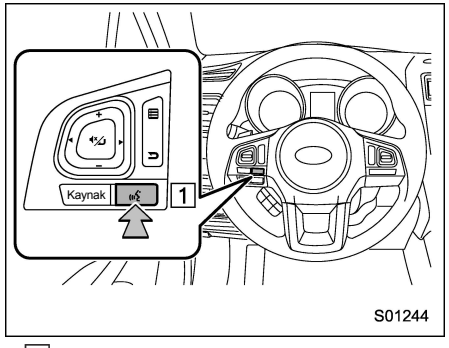

1 Konuşma düğmesi

• Sesli komut sistemini başlatmak için konuşma düğmesine basın.
• Ses tanımayı iptal etmek için, konuşma düğmesini basılı tutun.

▽ Mikrofon

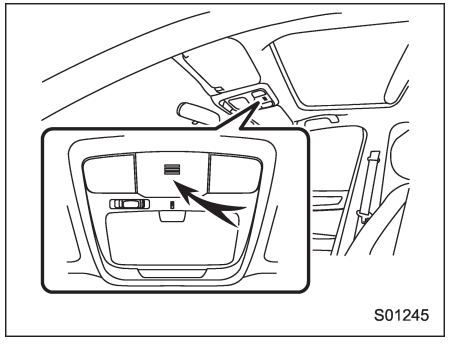

• Bir komut verirken, doğrudan mikrofona doğru konuşmaya gerek yoktur.

NOT

• Komutu söylemeden önce, onay sesini bekleyin.
• Şu durumlarda, sesli komutlar tanınmayabilir:
– Çok hızlı konuşma.
– Çok düşük veya çok yüksek sesle konuşma.
– Tavan ya da camlar açıkken.
– Sesli komut söylenirken yolcular konuşuyorsa.
– Klima devri yüksek.
– Klima havalandırmaları mikrofona doğru yönlendirilmiş.
• Aşağıdaki koşullarda, sistem komutu doğru şekilde tanımayabilir ve sesli komutları kullanmak mümkün olmayabilir:
– Komut hatalıysa veya net değilse. Sistem, bazı kelimeleri, aksanları veya konuşma şekillerini tanımakta zorlanabilir
– Arka plandan, rüzgar sesi gibi aşırı miktarda gürültü geliyor.

▼ Sesli komut sisteminin kullanımı

1. Konuşma düğmesine basın.
• Sesli komut üst ekranı görüntülendikten sonra, konuşma rehberi başlayacaktır.



– DEVAMI DİĞER SAYFADA –

NOT

Sesli komut modu ses modundayken, konuşma düğmesine basılarak sesli komut sistemi için konuşma kılavuzu atlanabilir.

2. Komutu söyleyin.
   • "Yardım" veya "Telefon" deyin.



S01274

• "Ses sistemi" deyin.



S01275

• Her bir fonksiyon ile ilgili komutlar, ilgili fonksiyon sekmesinin ekranında görüntülenir. Sık kullanılan bazı komutlar, ana sekme ekranında görüntülenir. Hangi sekmenin seçilmiş olduğu fark etmeksizin, tüm komutlar kullanılabilir.
• Yardım denildiğinde, örnek komutlar ve kullanım yöntemleri belirtilir.
• Ses tanımayı iptal etmek için, "x" öğesini seçin veya konuşma düğmesini basılı tutun.

NOT

Sistem tepki vermiyorsa veya onay ekranı kaybolmuyorsa, konuşma düğmesine basın ve tekrar deneyin.

▽ **Sesli komut örneği: Ara, kişi adı**

1. Konuşma düğmesine basın.
2. **"Ara <kişi adı>"** deyin.
   • Tanıma sonuçlarını gösteren bir onay ekranı görüntülenecektir. Birden fazla öğe eşleşiyorsa, bir seçme ekranı görüntülenir. **"<Numara>"** deyin veya numarayı seçin.

NOT

• "Ara <kişi adı>" ekranında gösterildiği gibi, "Bir kişiyi ara" dedikten sonra kişinin adını söyleyin. Örneğin: "Bir kişiyi ara", "Ali Yılmaz" veya "Ayşe Sönmez"
• Kişi listesindeki kısa veya kısaltılmış adlar tanınamayabilir. Kişi listesindeki adları, tam ad haline getirin.
• Bazen, bir ses tanıma sonucu onay ekranı görüntülenir. Sonucu onayladıktan sonra, "Evet" veya "Hayır" deyin.
• Sistem kişi listesinden birden fazla adı tanırsa, ekranda bir aday listesi görüntülenir.

İstenen ad ekranın en üstünde gösterilmiyorsa, aday listesindeki kişi numarasını söyleyin veya seçin (numara 1, numara 2, vb.).
• Bir kişinin listede kayıtlı birden fazla telefon numarası varsa, bir aday listesi görüntülenir. İstenen telefon numarası ekranın en üstünde gösterilmiyorsa, aday listesindeki telefonun numarasını söyleyin veya seçin (numara 1, numara 2, vb.).

▽ **Sesli komut örneği: Numara çevir**

1. Konuşma düğmesine basın.
2. Telefon numarasını söyleyin.
   • "Çevir <numara>" ekranında gösterildiği gibi, ***"Numara çevir"*** dedikten sonra telefon numarasını söyleyin.
   • Telefon numarasının rakamlarını birer birer söyleyin.
   Örneğin, telefon numarası 2345678 ise:
   "İki üç dört beş altı yedi sekiz" deyin
   "Yirmi üç kırk beş altmış yedi sekiz" şeklinde söylemeyin
   • Sistem ilave numaraları tanıyamayacağından, tüm numarayı ara vermeden söyleyin.
   Diğer telefon numaralarını arama
3. ***"Ara"*** deyin veya direksiyondaki ☎ düğmesine basın.
   • Sistem birden fazla telefon numarası tanırsa, ekranda bir telefon numarası aday listesi görüntülenir. Listenin en üstündekini aramak için, direksiyondaki ☎ düğmesine basın. İstenen telefon numarası ekranın en üstünde gösterilmiyorsa, aday listesindeki telefonun numarasını söyleyin veya seçin.

▼ Normal konuşma tanıma

Doğal dil konuşma tanıma teknolojisi sayesinde, bu sistem doğal konuşularak söylenen bir komutu tanıyabilir. Ancak, sistem bir komutun her versiyonunu tanıyamayabilir. Bazı durumlarda, prosedür için gerekli komutu atlayarak doğrudan istenen işlemi yaptırmak mümkündür. Fonksiyon menüsünde her sesli komut görüntülenmez.

NOT

Sesli komut tam olarak tanınamıyorsa, komut giriş ekranı görüntülenir. (Arama sonuçları, komutun tanınan kısmına dayalı olarak görüntülenir.)

▽ **Her fonksiyon için ifade örnekleri**

Komut	İfade örnekleri
"Ara <telefon numarası>"	*Telefon <telefon numarası>.*

Komut listesi

Tanınabilir sesli komutlar ve gerçekleştirdikleri işlemler aşağıda gösterilmiştir.
• Sık kullanılan komutlar, aşağıdaki tablolarda listelenmiştir.
• Araçta bulunmayan cihazlar için, ilgili komutlar ekranda gösterilmez. Ayrıca, duruma bağlı olarak, başka komutlar da ekranda gösterilmeyebilir.
• Kullanılabilecek fonksiyonlar, kurulu sisteme bağlı olarak değişebilir.
• Ses tanıma dili değiştirilebilir. "Diğer ayarlar" ☞ 5-13 konusuna bakın.

NOT

• Komutlarda kullanılan ifadeler şunlardır.

– OOO : Söylenmesi gerekmeyen komutlar
– OOO : Söylenecek numaralar, başlıklar veya adlar

Temel komut

Sesli komut	İfade	Fonksiyon
Sistem geri	Geri	Bir seviye geri gidilir veya ses tanıma iptal edilir (sesli komut üst ekranı)
Sistem yardım	Yardım	O anki işlem için yardım istenir
Sistem iptal (Kapat)	İptal, Kapat	O anki işlem iptal edilir
Evet	Evet	
Hayır	Hayır	
Ekranı kapat	Ekranı kapat	Ekran kapatılır
Sesi aç	Sesi aç	Ses sistemi açılır
Sesi kapat	Sesi kapat	Ses sistemini kapatılır
STARLINK modunu değiştir (Avrupa için)	STARLINK	APPS moduna geçilir

Commands for changing the radio mode

Sesli komut	İfade	Fonksiyon
AM modunu değiştir	AM moduna geç	AM moduna geçilir
	AM1 moduna geç	AM modu 1. bandına geçilir
	AM2 moduna geç	AM modu 2. bandına geçilir
FM modunu değiştir	FM moduna geç	FM moduna geçilir
	FM1 moduna geç	FM modu 1. bandına geçilir
	FM2 moduna geç	FM modu 2. bandına geçilir
	FM3 moduna geç	FM modu 3. bandına geçilir
Bluetooth® Ses modunu değiştir	BT sese geç	Bluetooth ses moduna geçilir
CD modunu değiştir	CD moduna geç	CD moduna geçilir
USB modunu değiştir	USB moduna geç	USB moduna geçilir
iPod modunu değiştir	iPod moduna geç	iPod moduna geçilir
AUX modunu değiştir	AUX moduna geç	AUX moduna geçilir

Hands-Free Komutları

Sesli komut	İfade	Fonksiyon
Numarayı çevir	Numarayı çevir → <0-9, +, *, #> → Numarayı değiştir, Çevir	Söylenen telefon numarası aranır
	Çevir <0-9, +, *, #> → Numarayı değiştir, Çevir	
Kişiler (Telefon rehberi)	Kişiler, Telefon rehberi → <Ad> → <1-5> → Ara	Telefon rehberi kullanılarak arama yapılır
Ara <Ad>	Ara <Ad> → <1-5> → Ara	
Son görüşmeler	Görüşme Geçmişi ? Gelen arama, Giden arama → Sonraki (sayfa), Önceki (sayfa) → <1-5> → Ara	Görüşme geçmişi kullanılarak arama yapılır
Gelen aramalar	Gelen Aramalar	Görüşme geçmişi ekranı görüntülenir
Giden aramalar	Giden Aramalar	Görüşme geçmişi ekranı görüntülenir
Tekrar arama	Tekrar arama	Son giden aramanın numarası tekrar aranır
Geri arama	Geri arama	Son gelen aramanın numarası tekrar aranır
Telefon seç	Telefon Seç → <1-5>	Telefon ekranı görüntülenir
Telefon menüsünü göster	Telefon Menüsü	Hands-free üst ekranı görüntülenir

AM/FM kontrolü komutları

Sesli komut	İfade	Fonksiyon
İleri ara	İleri Ara	Yüksek frekans yönünde arama yapılır
Geri ara	Geri ara	Düşük frekans yönünde arama yapılır
Tarama	Tarama	Tarama moduna geçilir
Doğrudan frekans ayarlama	Ayarla <Frekans>	Belirli bir radyo istasyonuna geçmek için frekans belirtilir
Kayıtlı istasyon ayarlama	Kayıtlı istasyon <kayıt numarası>	Düğmelerden birine kayıtlı bir radyo istasyonuna geçmek için

– DEVAMI DİĞER SAYFADA –

CD kontrolü komutları

Sesli komut	İfade	Fonksiyon
Sonraki parça	Sonraki Parça	Sonraki parça seçilir
Önceki parça	Önceki Parça	Güncel parça seçilir
Tarama	Tarama	Tarama moduna geçilir
1 Parça Tekrarla	1 Parça Tekrarla	Bir parça tekrarlanır
Tümünü Tekrarla	Tümünü Tekrarla	Tüm parçalar tekrarlanır
Karışık	Karışık	Rastgele çalınır

MP3/WMA/AAC, USB kontrolü komutları

Sesli komut	İfade	Fonksiyon
Sonraki parça	Sonraki parça	Sonraki parça seçilir
Önceki parça	Önceki parça	Güncel parça seçilir
Sonraki klasör	Sonraki klasör	Bir sonraki klasörün başından çalmaya başlanır
Önceki klasör	Önceki klasör	Bir önceki klasörün başından çalmaya başlanır
Tarama	Tarama	Tarama moduna geçilir
1 parça tekrarla	1 parça tekrarla	Bir parça tekrarlanır
Klasörü tekrarla	Klasörü tekrarla	Klasör tekrar çalınır
Tümünü tekrarla	Tümünü tekrarla	Tüm parçalar tekrarlanır
Karışık klasör	Karışık klasör	Klasördeki parçalar rastgele çalınır
Tümü karışık	Tümü karışık	Rastgele çalınır

iPod kontrolü komutları

Sesli komut	İfade	Fonksiyon
Sonraki parça	Sonraki parça	Select the
Önceki parça	Önceki parça	current track
Birini tekrarla	Birini tekrarla	track
Tümünü tekrarla	Tümünü tekrarla	Repeat all
Karışık parça	Karışık parça	Tüm parçalar karışık
Karışık albüm	Karışık albüm	Tüm parçalar karışık
Karışık çalmayı kapat	Karışık çalmayı kapat	Karışık çalma modu kapatılır

Bluetooth ses kontrolü komutları

Sesli komut	İfade	Fonksiyon
Durdur Durdur		Çalmayı durdurur
Sonraki parça	Sonraki parça	Sonraki parça seçilir
Önceki parça	Önceki parça	Güncel parça seçilir
1 Parça tekrarla	1 Parça tekrarla	Bir parça tekrarlanır
Tümünü tekrarla	Tümünü tekrarla	Tüm parçalar tekrarlanır
Grubu tekrarla	Grubu tekrarla	Gruptaki parçalar tekrarlanır
Tümü karışık	Tümü karışık	Tüm parçalar karışık
Karışık grup	Karışık grup	Gruptaki parçalar rastgele çalınır
Karışık çalmayı kapat	Karışık çalmayı kapat	Karışık çalma modu kapatılır

Ekler

■ Sertifikasyon

• Bluetooth

Bluetooth kelimesi ve logosu, Bluetooth SIG, Inc. şirketinin tescilli ticari markasıdır ve bu tür markaların Clarion Co., Ltd. tarafından her türlü kullanımı lisansa tabidir.

• iPod

“Made for iPod” ve “Made for iPhone” ifadeleri, bir elektronik aksesuarın özellikle iPod veya iPhone ile bağlantı kurulmak üzere tasarlandığı ve üreticisi tarafından Apple performans standartlarını karşıladığı şeklinde onay aldığı anlamına gelmektedir. Bu cihazın kullanılmasından veya güvenlik ve tüzük standartları ile uyumluluğundan Apple sorumlu değildir. Bu aksesuarın iPod veya iPhone ile kullanımının, kablosuz çalışma performansını etkileyebileceğini unutmayın. iPhone, iPod, iPod classic, iPod nano, iPod touch, ve iTunes, Apple Inc. firmasının A.B.D. ve diğer ülkelerdeki tescilli ticari markalarıdır.

Uyumlu modeller
iPod iPhone

• Açık kaynak kullanılarak kaynak kodu nasıl alınır

Bu sistem, açık kaynak kullanan bir yazılıma sahiptir. Yazılımın kaynak kodunu edinmek isteyen müşteriler, kodu Clarion Co., Ltd. web sitesinden indirebilir. Ayrıntılar için şu web sitesine bakın.
Avrupa için:
http://www.clarion.com/xe/en/opensource/index.html
Avustralya için:
http://www.clarion.com/au/en/opensource/index.html
Güney Amerika için:
http://www.clarion.com/xl/en/open-source/index.html
Asya için:
http://www.clarion.com/my/en/opensource/index.html

■ BAE modelleri için sertifikalar

PF-3637
TRA
KAYIT No: ER0129018/14
BAYİ No: DA0054309/10

– DEVAMI DİĞER SAYFADA –

■ Paraguay modelleri için sertifikalar

Kayıt Numarası: 2014-06-I-000137
Üretici: Clarion Co., Ltd.
Paraguay Distribütörü:
Tokyo Motors S.A.
Avda. Eusebio Ayala 4649 kg 5 1/2
Asuncion, Paraguay

İç donanım

İç aydınlatma....6-2
- Tavan lambası....6-2
- Harita lambaları....6-2
- Bagaj bölmesi lambası (Outback)....6-3
- Sönme geciktirme zamanlayıcısı....6-3

Güneşlikler....6-4
- Lambalı makyaj aynası....6-4

Saklama bölmesi....6-4
- Torpido gözü....6-4
- Orta konsol....6-5
- Baş üstü konsolu....6-5
- Cep....6-6

Bardaklıklar....6-6
- Ön yolcu bardaklığı....6-6
- Arka yolcu bardaklığı....6-7

Şişe tutucular....6-7
Aksesuar elektrik soketleri....6-8
Küllük (mevcut ise)....6-9
Paspas (mevcut ise)....6-10
Elbise askısı....6-11
Alışveriş torbası kancası....6-12
- Sedan için....6-12
- Outback için....6-12

Pratik tutamak (Outback)....6-12
Bagaj örtüsü (Outback)....6-13
- Örtünün kullanılması....6-13
- Ön örtünün takılması....6-14
- Ön örtünün çıkarılması....6-14
- Örtü muhafazasının çıkarılması....6-14
- Bagaj bölmesi örtüsünün saklanması....6-15
- Muhafaza edilmiş örtü muhafazasının çıkarılması....6-16
- Örtü muhafazasının takılması....6-16

Bagaj bağlama kancaları (Outback)....6-17
Döşeme altı saklama bölmesi (mevcut ise)....6-17
Arka görüş kamerası (mevcut ise)....6-18
- Arka görüş kamerasının kullanımı 6-20
- Ekranda görüş mesafesi....6-20
- Yardım çizgisi....6-21

İç aydınlatma

⚠ DİKKAT

Aracınızı terk ederken akünün boşalmasını önlemek için mutlaka lambaları söndürün.

■ Tavan lambası

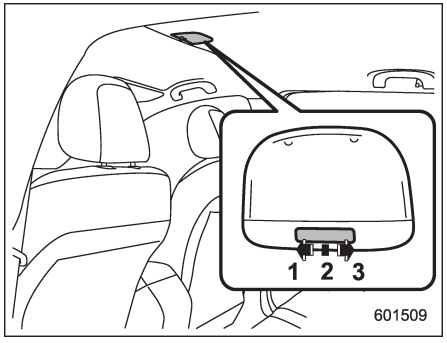

1) Açık
2) Kapı
3) Kapalı

Tavan lambası düğmesinin aşağıdaki konumları mevcuttur.

AÇIK: Lamba sürekli yanık kalır.
KAPALI: Lamba sönük kalır.

KAPI: Kapılardan herhangi biri veya bagaj kapağı açıldığında harita lambası yanar. Tüm kapılar (bagaj kapağı dahil) kapatıldıktan birkaç saniye sonra, tavan lambası yavaşça söner. Detaylar için "Kapanma geciktirme zamanlayıcısı" ☞ 6-3 konusuna bakın.

■ Harita lambaları

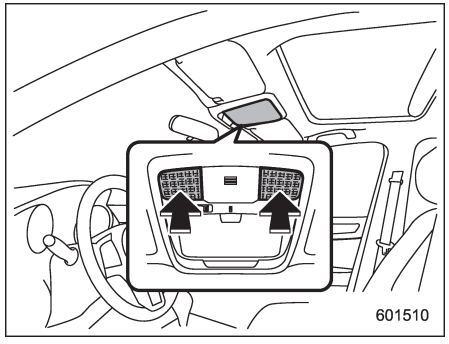

Harita lambasını açmak için, lense bastırın.
Söndürmek için lense tekrar bastırın.

▼ Kapı kilitleme düğmesi

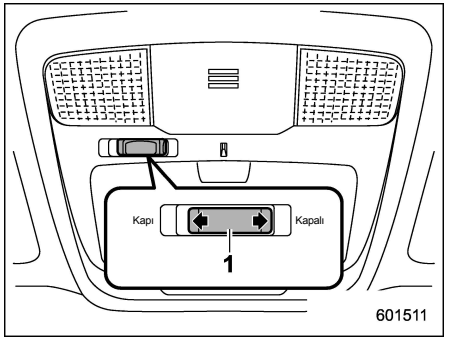

1) Kapı kilitleme düğmesi

Kapı kilitleme düğmesinin aşağıdaki konumları mevcuttur.

KAPALI: Kapı açıldığında harita lambaları yanmaz. Ancak, harita lambası düğmelerine (lenslerine) basılarak harita lambaları açılabilir.
KAPI: Harita lambası düğmeleri (lensleri) kapalı konumdayken dahi, herhangi bir kapı (bagaj kapağı hariç) açıldığında, harita lambaları otomatik olarak yanar. Tüm kapılar (bagaj kapağı hariç) kapatıldıktan birkaç saniye sonra, harita lambası yavaşça söner. Detaylar için "Kapanma geciktirme zamanlayıcısı" ☞ 6-3 konusuna bakın.

■ Bagaj bölmesi lambası (Outback)

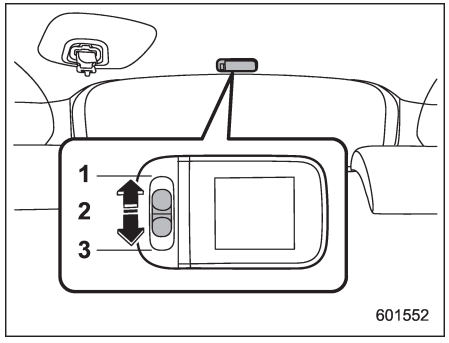

1) Kapı
2) Kapalı
3) Açık

Bagaj bölmesi lambasının şu konumları vardır.

KAPI: Lamba sadece bagaj kapağı açıldığı zaman yanar. Bagaj kapağı kapatıldıktan sonra, lamba birkaç saniye içinde yavaşça söner. Detaylar için "Kapanma geciktirme zamanlayıcısı" ☞ 6-3 konusuna bakın.
KAPALI: Lamba sönük kalır.
AÇIK: Lamba sürekli yanık kalır.

■ Sönme geciktirme zamanlayıcısı

Aşağıdaki lambaların otomatik yanma fonksiyonu vardır.

- tavan lambası
- harita lambası
- bagaj bölmesi lambası (Outback)

Otomatik olarak yandıktan sonra bu lambalar, aşağıdaki koşullarda, bir kaç saniye yanar vaziyette kalırlar ve sonra yavaş yavaş sönerler.
- kontak anahtarı “LOCK”/“OFF” konumuna getirildikten sonra
- tüm kapılar ve bagaj kapağı (Outback) kapandıktan sonra (tavan lambası)
- tüm kapılar kapandıktan sonra (harita lambası)
- bagaj kapağı kapatıldıktan sonra (bagaj bölmesi lambası)
- anahtarsız giriş fonksiyonu (mevcut ise) kullanılarak kapıların kilidi açıldığında (tavan ve harita lambası)
- uzaktan kumandalı anahtarsız giriş sistemi kullanılarak kapıların kilidi açıldığında (tavan ve harita lambası)

Lambalar yanarken aşağıdakilerden biri yapılırsa lambalar otomatik olarak söner.
- Kontak anahtarı "LOCK/OFF" konumundan "ACC" veya "ON" konumuna getirildiğinde.
- Anahtarsız giriş özelliği kullanılarak (mevcut ise) kapıların ve arka kapının (Outback) kilidi açıldığında.
- Anahtarsız giriş özelliği kullanılarak kapılar ve arka kapı (Outback) kilitlendiğinde.

Lambaların yanma süresi ayarı (sönme geciktirme zamanlayıcısı) SUBARU servislerince değiştirilebilir. Bu konuda daha detaylı bilgi edinmek için en yakındaki SUBARU servisi ile temas kurmanızı tavsiye ediyoruz. Ayar, çoklu bilgi ekranı üzerinde de değiştirilebilir. Detaylar için "İç Aydınlatma" ☞ 3-46 konusuna bakın.

Güneşlikler

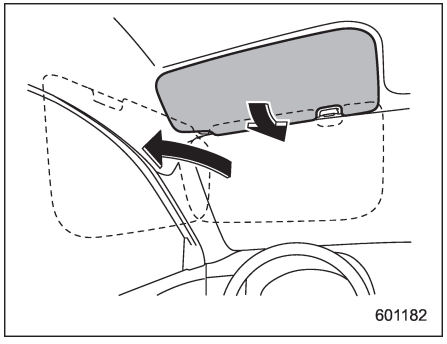

Göz kamaşmasını engellemek için güneşlikleri aşağı doğru çevirin. Güneşliği yan camda kullanmak için aşağı doğru çevirin ve yan tarafa getirin.

■ Lambalı makyaj aynası

⚠ DİKKAT

Gözlerinizin kamaşmasını önlemek amacıyla, aracı kullanırken makyaj aynası kapağını kapalı tutun.

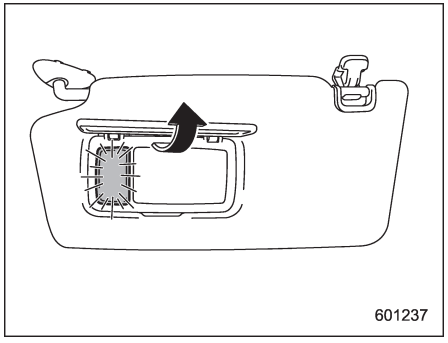

Makyaj aynasını kullanmak için güneşliği aşağıya indirin ve makyaj aynasının kapağını açın. Makyaj aynasının arkasındaki lamba, ayna kapağı açıldığı zaman yanar.

NOT

Motor çalışmıyorken makyaj aynasının uzun bir süre kullanılması, akünün boşalmasına neden olabilir.

Saklama bölmesi

⚠ DİKKAT

- **Ani frenleme veya kaza anında yaralanma riskini azaltmak için sürüş sırasında saklama bölmesini daima kapalı tutun.**
- **Saklama bölmesinde sprey boya kutuları, yanıcı veya tahriş edici sıvılar veya başka herhangi bir tehlikeli maddeyi bulundurmayın.**

■ Torpido gözü

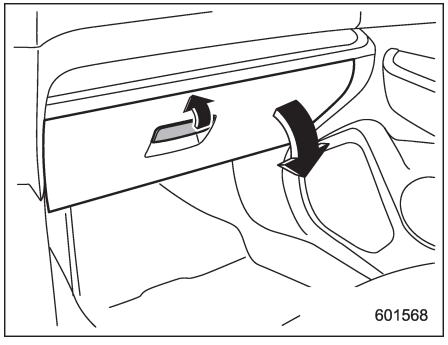

Torpido gözünü açmak için kolu çekin.

Kapatmak için kapağı yukarıya doğru itin.

■ Orta konsol

Orta konsol kutusu eşya saklama alanı sağlar.

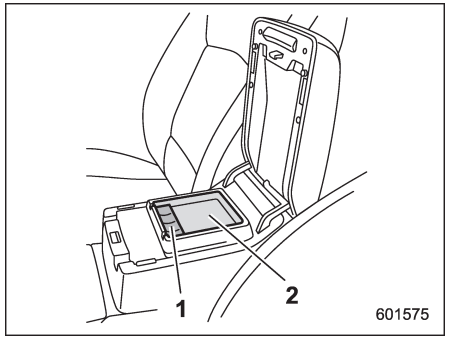

1) Bozuk para gözü
2) Aksesuar tepsisi

Orta konsol içerisinde yer alan kapak, bir bozuk para veya küçük eşyalar için bir aksesuar tepsisi olarak kullanılabilir.

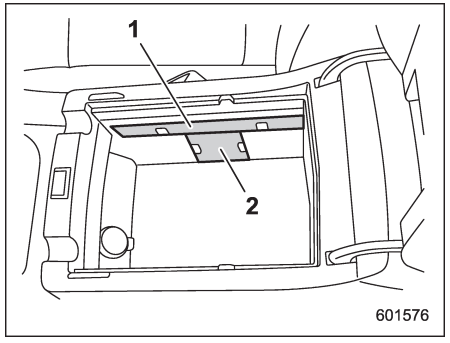

1) Kalem tutucu
2) Kart tutucu

Orta konsol içerisindeki kapak çıkarıldığında, orta konsolu bir kalem veya kart tutucu olarak kullanabilirsiniz.

Konsolun üst kısmı kolçak olarak kullanılabilir.

■ Baş üstü konsolu

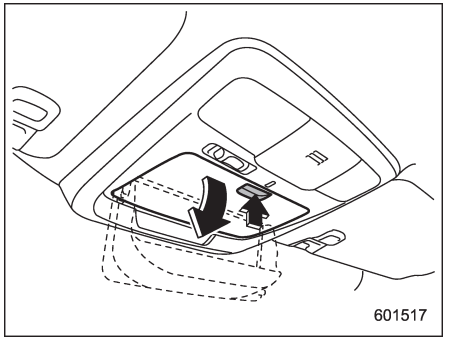

Konsolu açmak için kapağı yavaşça çekince konsol otomatik olarak açılır.

⚠ DİKKAT

- **Bu aracı kullanmadan önce, baş üstü konsolunun kapalı olduğundan emin olun.**
- **Aracınız güneşli ve sıcak bir günde park edildiğinde, baş üstü konsolunun iç kısmı ısınır. Baş üstü konsoluna plastik veya çakmak gibi yanıcı maddeleri koymamaya dikkat edin.**

– DEVAMI DİĞER SAYFADA –

■ Cep

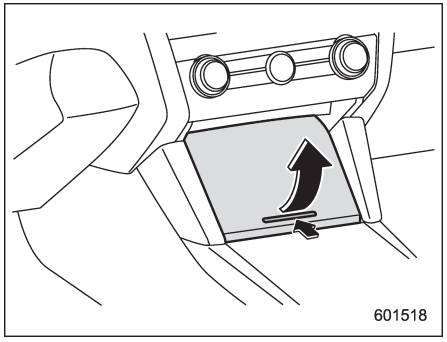

⚠ DİKKAT

- **Cebi küllük olarak kullanmayın veya cebe yanan bir sigara bırakmayın. Böyle bir durum yangına sebebiyet verebilir.**
- **Aracınız güneşli ve sıcak bir günde park edildiğinde, cebin iç kısmı ısınır. Cebe plastik veya çakmak gibi yanıcı maddeleri koymamaya dikkat edin.**

Cebi kullanmak için kapağı yavaşça çekince konsol otomatik olarak açılır.

Bardaklıklar

⚠ DİKKAT

Dökülmeleri önlemek için dikkatli olun. İçecekler sıcaksa sizi veya yolcularınızı yakabilir. Dökülen içecekler ayrıca koltuk döşemelerine, halılara veya ses donanımına zarar verebilir.

■ Ön yolcu bardaklığı

⚠ DİKKAT

- **Dikkatinizi dağıtabileceği veya kazaya neden olabileceği için sürüş sırasında bardaklıktan bardak almayın veya bardak koymayın.**
- **Vites kolu veya çevredeki herhangi bir düğme üzerine içecek dökmemeye dikkat edin. İçecek dökülürse, vites kolunun ve/veya kumandaların arızalanmasına neden olabilir.**

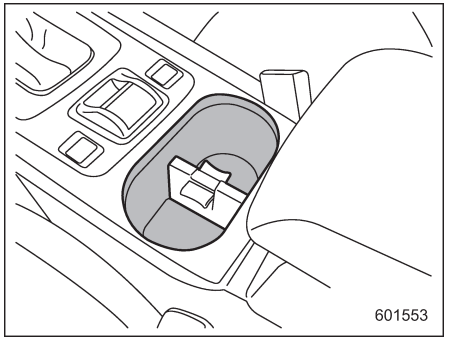

Orta konsolda iki adet bardaklık mevcuttur.

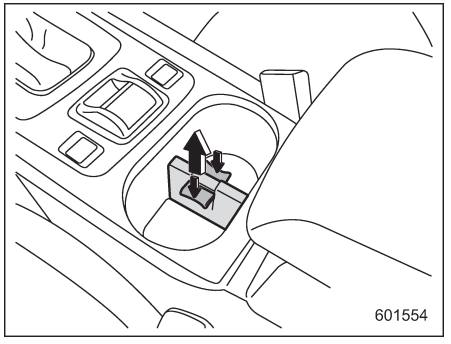

Bardaklıklar arasındaki bölme plakası çıkarılabilir.

NOT

Bölme plakası çıkarıldıktan sonra, bardaklık bir saklama bölmesi olarak da kullanılabilir.

■ Arka yolcu bardaklığı

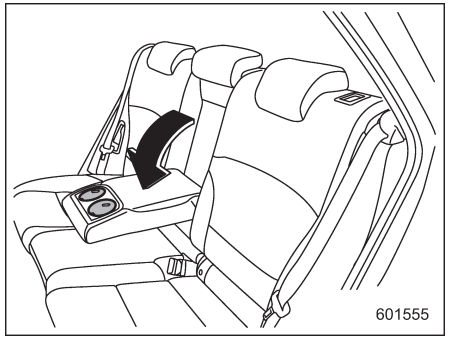

Kolçakta çift bardaklık vardır.

⚠ DİKKAT

Bardaklıkta içecekle dolu bir bardak varsa, hiçbir koltuğu hareket ettirmeyin. Aksi takdirde, içecek dökülebilir ve içecek sıcaksa sizi ve/veya araçtaki yolcuları yakabilir.

Şişe tutucular

⚠ DİKKAT

- **Dikkatinizi dağıtabileceği veya kazaya neden olabileceği için sürüş sırasında şişe tutucudan şişe almayın veya şişe koymayın.**
- **Şişe tutucuya içecek koyarken kapağının kapalı olmasına dikkat edin. Aksi takdirde kapıyı açarken/kapatırken ya da sürüş esnasında içecek dökülebilir, içecek sıcaksa sizi ve/veya yolcuları yakabilir.**

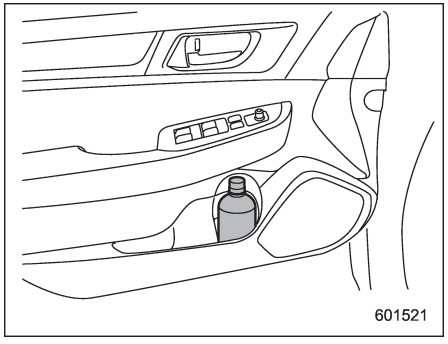

Her bir kapı döşemesinde bulunan şişe tutucu, içecekleri ve diğer eşyaları tutmak için kullanılır.

Aksesuar elektrik soketleri

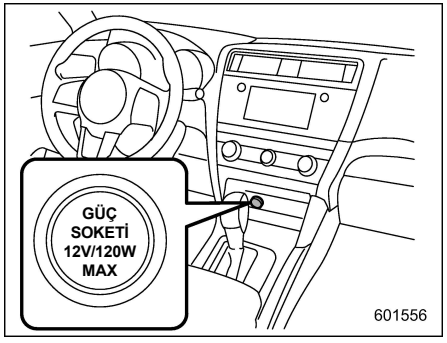

Klima kumandalarının altındaki elektrik soketi

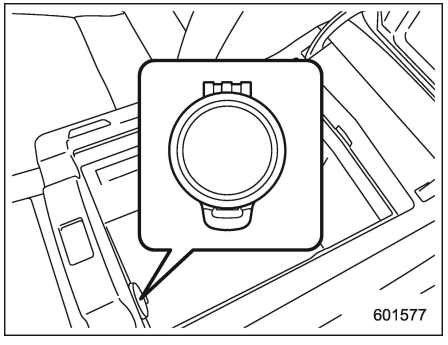

Orta konsoldaki elektrik soket

Aksesuar elektrik soketleri, klima kumandalarının altında ve orta konsolda bulunur. Kontak anahtarı "ACC" ya da "ON" konumundayken, aküden gelen elektrik gücü (12V DC) her iki elektrik soketinde de kullanılabilir.
Araç içerisinde elektrikli alet kullanmak için aleti elektrik soketine takın.
Sokete takılabilecek cihazın maksimum gücü 120 W olmalıdır. Çıkışlar için belirtilen watt miktarını aşan donanımlar kullanmayın.
Aynı anda iki çıkışa bağlı donanımlar kullanılırken, tüketilen toplam güç 120W değerini aşmamalıdır.

⚠ DİKKAT

- **Aksesuar elektrik soketlerinde çakmağı kullanmayın.**
- **Aksesuar elektrik soketinin içine her hangi bir yabancı cisim, özellikle de bozuk para veya alüminyum folyo gibi madeni cisimleri koymayın. Bunlar kısa devreye sebep olabilir. Kullanılmadığı zaman soketin kapağını daima kapatın.**
- **Sadece 12V DC için tasarlanmış elektrikli aksamları kullanın. Sokete takılabilecek cihazın maksimum gücü 120 W olmalıdır. Çıkışlar için belirtilen watt miktarını aşan donanımlar kullanmayın.**
  Aynı anda iki çıkışa bağlı donanımlar kullanılırken, tüketilen toplam güç 120W değerini aşmamalıdır. Aksesuar elektrik soketini aşırı yüklemek kısa devreye sebep olabilir. İkili soket ya da birden fazla elektrikli cihaz kullanmayın.
- **Elektrikli cihazdaki fiş, sokete çok gevşek veya çok sıkı giriyorsa bu temassızlık veya fişin sıkışıp kalmasına yol açabilir. Sadece aksesuar soketine doğru olarak giren fişleri kullanın.**
- **Motor çalışmıyorken aksesuar elektrik soketinin uzun bir süre kullanılması, akünün boşalmasına neden olabilir.**
- **Aracınızı sürmeden önce elektrikli cihazınızın fişi ve kablosunun vites değiştirmenizi veya gaz ve fren pedallarına basmanızı engellememesini sağlayın. Engelliyorlarsa sürüş sırasında**

elektrikli cihazı kullanmayın.

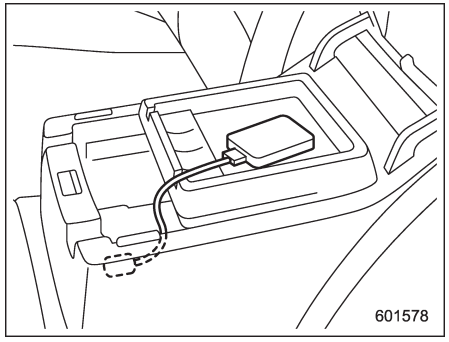

Üst konsol

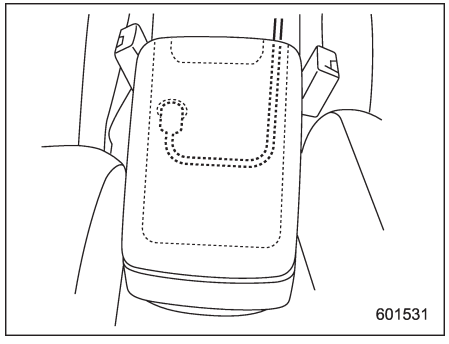

Alt konsol

NOT

Orta konsol kapağı kapatıldığında, orta konsol ile kapak arasında, orta konsoldaki elektrik soketinin kullanılabilmesine müsaade edecek şekilde bir boşluk kalır. Elektrikli aletin kablosunu bu boşluktan geçirin.

Küllük (mevcut ise)

⚠ DİKKAT

- **Küllükleri çöp olarak kullanmayın ve yanık sigarayı küllükte bırakmayın. Böyle bir durum yangına sebebiyet verebilir.**
- **Küllüğe koymadan önce her zaman kibritleri ve sigaraları söndürün ve sonra küllüğü sıkıca kapatın. Küllüğü açık bırakırsanız, sigara ateşi diğer sigara izmaritine sıçrayabilir ve yangın çıkabilir.**
- **Küllüğe yanıcı maddeler koymayın.**
- **Küllükte çok fazla sigara izmariti bırakmayın.**

– DEVAMI DİĞER SAYFADA –

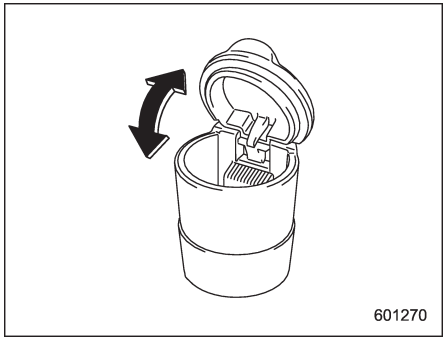

Her bir bardaklığın yerine küllük takılabilir. Bardaklıkların konumları için, "Bardaklıklar" ☞ 6-6 konusuna bakın. Küllüğü kullanmak için küllüğün kapağını açın. Küllüğü bir bardaklıktan çıkarırken, küllüğü yukarı doğru çekin. Küllüğü kullandıktan sonra kalan dumanı azaltmaya yardımcı olmak için kapağı tamamen kapatın.

NOT

Kül ve sigara parçaları küllük kapağının menteşelerine sıkışabilir. Bunları diş fırçasıyla ya da ince uçlu bir aletle temizleyebilirsiniz.

Paspas (mevcut ise)

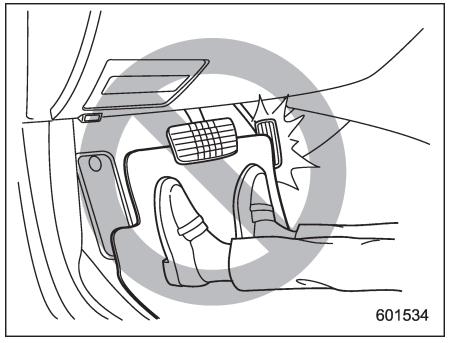

⚠ DİKKAT

Örtü öne doğru kayar ve sürüş esnasında pedalın hareketini engellerse, bu durum kazaya neden olabilir. Paspasın ileri kaymasını önlemek için aşağıdaki önlemleri alın.

- **Orijinal SUBARU paspas veya onun eşdeğeri bir ürün kullandığından emin olun.**
- **Sürücü halısının uygun şekilde yerleştirilip, tutucu pimlere doğru şekilde sabitlendiğinden emin olun.**
- **Birden fazla paspas kullanmayın.**

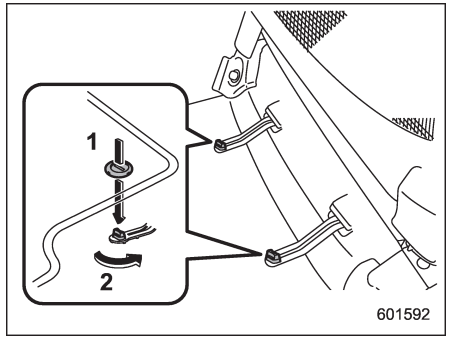

1) Öncelikle, grometleri tutucuların üzerine yerleştirin ve bastırın.
2) Ardından, paspası sabitlemek için tutucuları 90 derece çevirin.

Tutucular, zeminin sürücü tarafında yer alır.
Paspas, entegre grometler kullanılarak şekildeki gibi sabitlenmelidir.

Elbise askısı

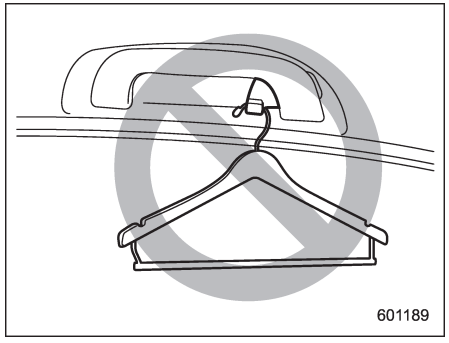

UYARI

Elbise askılarına, elbise askılıkları veya benzeri sert ya da sivri nesneler asmayın. Elbise askısında bu tür bir nesne asılıysa, perde hava yastıklarının şişmesi esnasında bu nesne, askıdan kurtulup yolcu kabininin içine fırlayarak veya ilgili perde hava yastıklarının şişmesine engel olarak ciddi yaralanmalara neden olabilir. Elbise askılarına elbise asmadan önce, elbisenin ceplerinde sivri nesneler olmadığından emin olun. Elbiseleri elbise askısına direkt asın, askılık kullanmayın.

DİKKAT

Elbise askılarına sürücünün görüş sahasını kapatabilecek veya ani frenleme veya bir çarpışma anında yaralayabilecek bir şeyi asla asmayın. Ayrıca, elbise askılarına 5 kg ve üzerindeki ağırlıkları asmayın.

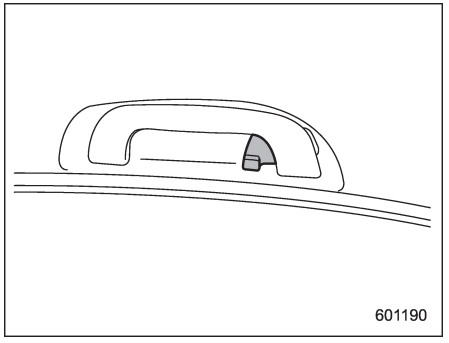

Her iki arka yolcu tutamağında da birer elbise askısı yer alır.

Alışveriş torbası kancası

⚠ DİKKAT

Alışveriş torbası kancasına 5 kg ve üzerindeki ağırlıkları asmayın.

■ Sedan için

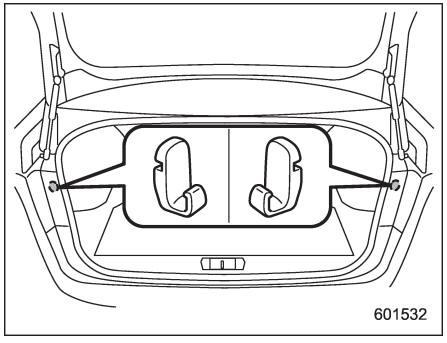

Bagajın her iki yanında, bagaj kapağı açıklığının yanında birer adet alışveriş torbası askısı mevcuttur.

■ Outback için

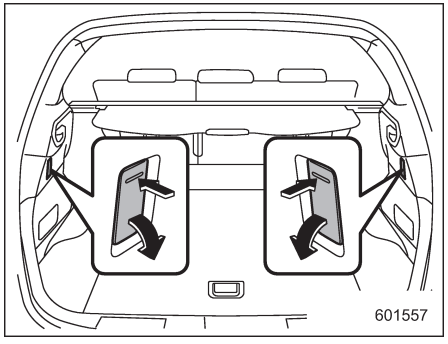

Alışveriş kancası bagaj bölmesinin her iki tarafında yer alır.
Kancayı kullanmak için üst tarafına bastırın; kanca görünecektir.

NOT

Kullanmayacağınızda, kancayı yerine yerleştirin.

Pratik tutamak (Outback)

⚠ DİKKAT

- **Pratik tutamağa 3 kg veya üzerindeki ağırlıkları asmayın. Kullanım koşullarına bağlı olarak (örneğin, düşük sıcaklık), bagaj kapağı hafif yüklerle dahi alçalabilir. Ancak, bu bir arıza olduğu anlamına gelmez. Başınızı ya da vücudunuzun diğer herhangi bir yerini çarpmamak için dikkatli olun.**
- **Pratik tutamağı kullanırken, bagaj kapağını kapatmaya çalışmayın. Aksi takdirde, tutamak bagaj kapağına sıkışarak zarar görebilir. Bagaj kapağını kapatmadan önce, tutamaktaki eşyayı alın.**

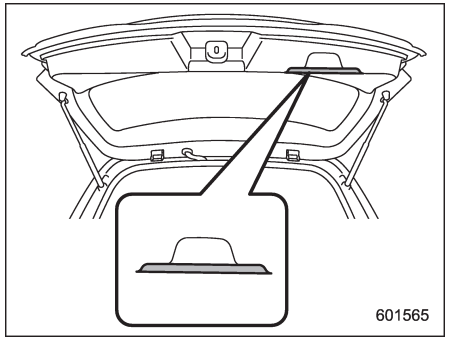

Bagaj kapağı kaplamasına pratik bir tutamak takılmıştır. Bagaj kapağı açıkken, tutamağa bir el feneri, elbise, vb. asabilirsiniz.

Bagaj örtüsü (Outback)

Bagaj örtüsü bagaj bölümünü ve içindekileri doğrudan güneş ışığından korumak için kullanılır. Fazla eşya taşımak gerektiğinde bu örtü çıkarılabilir.

■ Örtünün kullanılması

Bagaj bölmesi örtüsünü açmak için:

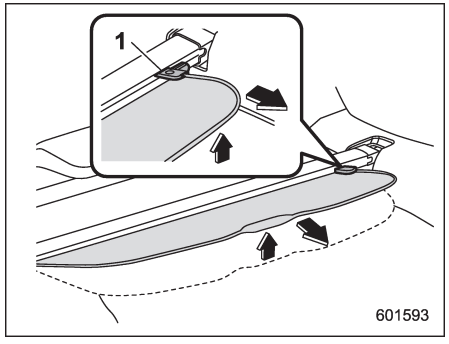

1) Durdurucu

1. Bagaj bölmesi örtüsünün ortasında bulunan tutamağı tutun ve örtüyü çapraz yönde kaldırarak sağ ve sol uçtaki durdurucunun kilidini açın.

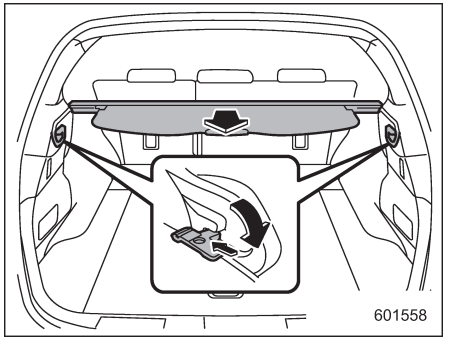

2. Örtünün ucunu yuvasından çıkarın. Ardından, kancalarını gösterilen yerlere geçirin.

Bagaj bölmesi örtüsünü toplamak için:

1. Bagaj bölmesi örtüsünün ortasındaki tutamağı tutun, kancadan ayırmak için kendinize doğru çekin ve yukarı kaldırın.

– DEVAMI DİĞER SAYFADA –

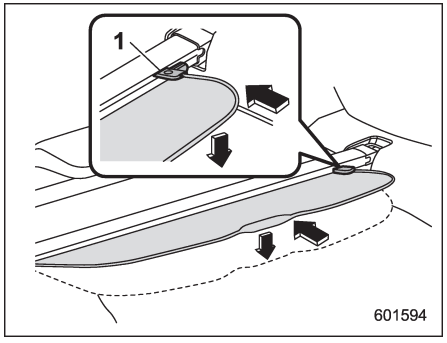

1) Durdurucu

2. Kaldırılmış konumdayken, bagaj örtüsünü çapraz bir açıyla yuvasına doğru yavaşça toplayın ve durdurucunun kilitli konumda olduğundan emin olun.

⚠ UYARI

Örtünün üstüne hiçbir şey koymayın. Örtünün üstüne ağır eşyalar koymak örtünün yırtılmasına yol açabilir ve ani duruşlarda ya da kaza anında üzerinde bulunan eşya öne doğru savrulabilir. Bu, ciddi yaralanmalara neden olabilir.

⚠ DİKKAT

- **Örtüyü açarken ya da toplarken bagaj kapağı pistonlarını çizmeyin. Bu çizikler pistonların içindeki gazın kaçmasına neden olabilir ve pistonlar bagaj kapağını açık durumda tutamayabilir.**
- **Arka koltuk sırtlığını yatırırken, zarar görmesini önlemek amacıyla ön örtüyü geriye doğru hareket ettirin.**

■ Ön örtünün takılması

⚠ DİKKAT

Arka koltuk sırtlığını yatırırken, zarar görmesini önlemek amacıyla ön örtüyü geriye doğru hareket ettirin.

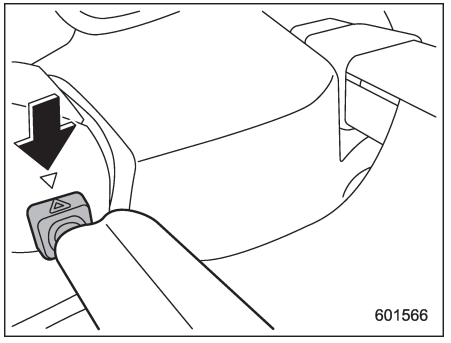

1. Ön örtüyü yerine sabitlemeden önce, örtünün sağ tarafını, üçgen işaret ile hizalayın.
2. Ön örtüyü sağ tarafa doğru itin ve çubuğu kısaltın.
3. Ön örtüyü yerine sabitlemeden önce, örtünün sol tarafını, üçgen işaret ile hizalayın.

■ Ön örtünün çıkarılması

1. Ön örtüyü sağ tarafa doğru itin ve çubuğu kısaltın.
2. Ön örtüyü çıkarın.

■ Örtü muhafazasının çıkarılması

1. Örtüyü toplayın.

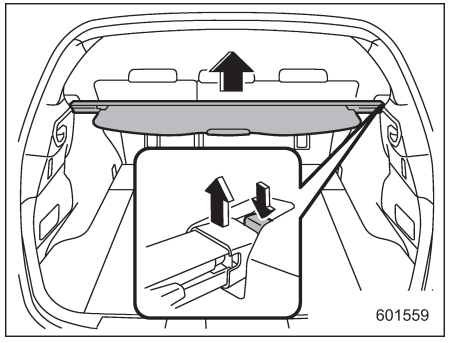

2. Sağ arka çamurluk içindeki panelde bulunan düğmeye basın ve bagaj bölmesi sağ örtü muhafazasını kaldırın.
3. Örtü muhafazasını çıkarın.

■ Bagaj bölmesi örtüsünün saklanması

Bagaj bölmesi örtüsü, bagaj bölmesi zemininin hemen altında saklanabilir.

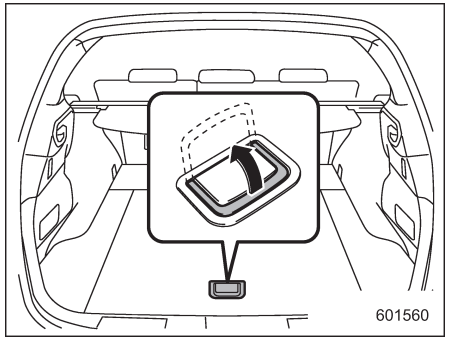

1. Kapağını açmak için kolu yukarıya doğru çekin.

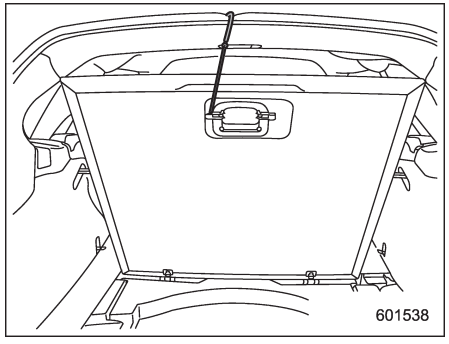

2. Kapağı açık tutmak için, kancayı (kapağın arkasında bulunan) tavan arka kenarına geçirin.

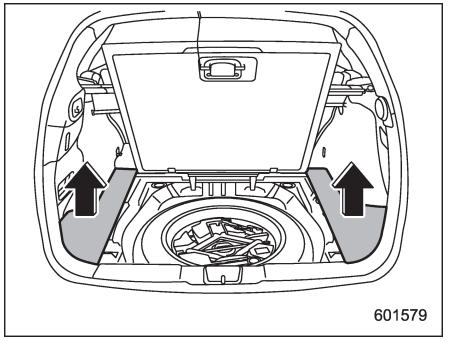

3. Bagaj bölmesi zemin saklama bölmesi kapağının sol ve sağ kısımlarını çıkarın.

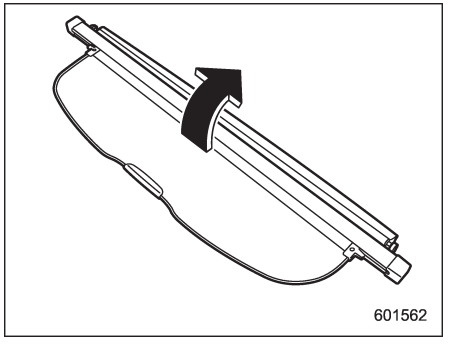

4. Örtü muhafazasını öne doğru 180 derece çevirin.

– DEVAMI DİĞER SAYFADA –

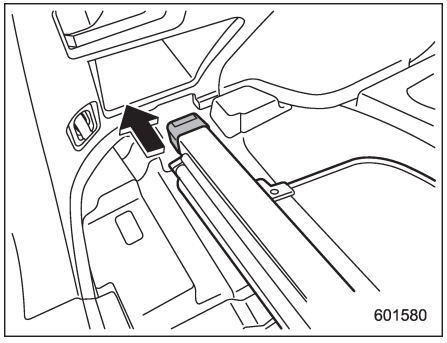

5. Örtü muhafazasının sol ucunu tutucuya yerleştirin.

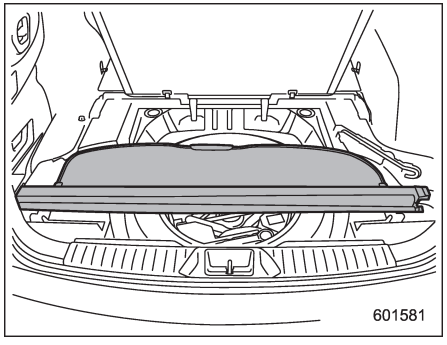

6. Örtü muhafazasını, bagaj bölmesinin arka ucuna yerleştirin.

■ Muhafaza edilmiş örtü muhafazasının çıkarılması

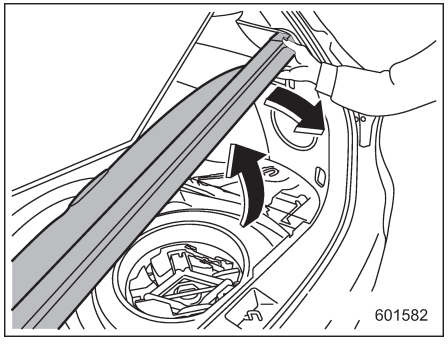

1. Örtü muhafazasının sağ tarafını kaldırın.
2. Örtü muhafazasını, kendinize doğru çekerek çıkarın.

■ Örtü muhafazasının takılması

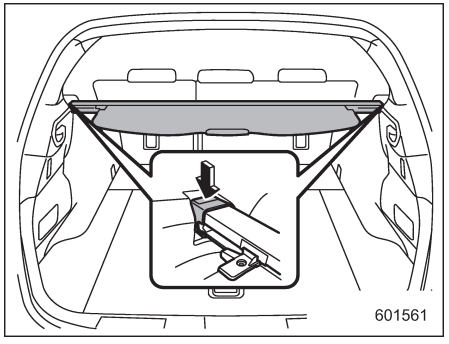

1. Örtü muhafazasının her iki ucunu tutuculara yerleştirin.

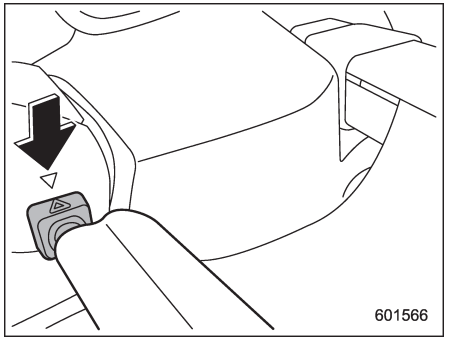

2. Bagaj bölmesi örtüsünün ön tarafını arka koltuğa sabitlediğinizden emin olun.

Siyah plaka (359,1)

Bagaj bağlama kancaları (Outback)

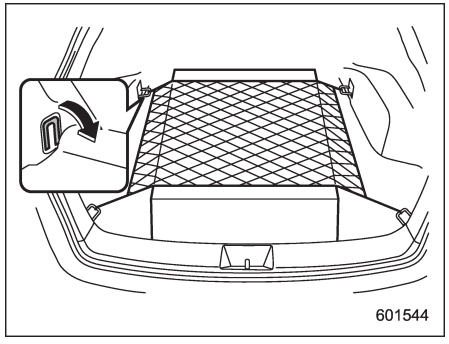

Bagaj bölmesinde dört adet bağlama kancası vardır böylece bagaj ağı ya da iplerle bagaj bağlanabilir.
Kancaları kullanırken saklama bölmesinin girintili kısımlarından dışarıya doğru geri çevirin. Kullanılmadığında kancaları saklama bölmesinin girintili kısımlarına koyun.

⚠ DİKKAT

Bagaj bağlama kancaları sadece hafif eşyaları bağlamak için kullanılır. Kancanın taşıma kapasitesini aşan yükü kesinlikle taşımayın. Her kanca için maksimum yük taşıma kapasitesi 50 kg'dır.

Döşeme altı saklama bölmesi (mevcut ise)

NOT

Saklama bölmesinin şekli, modele göre değişebilir.

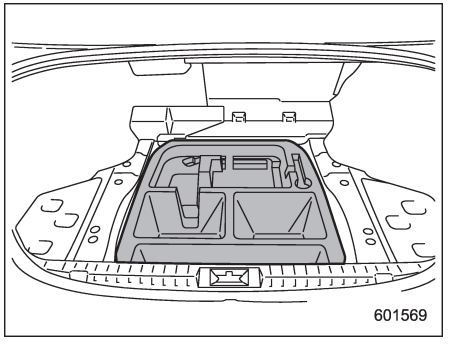

Sedan (tip A)

– DEVAMI DİĞER SAYFADA –

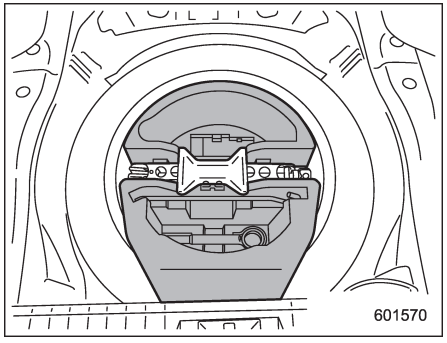

Sedan (tip B)

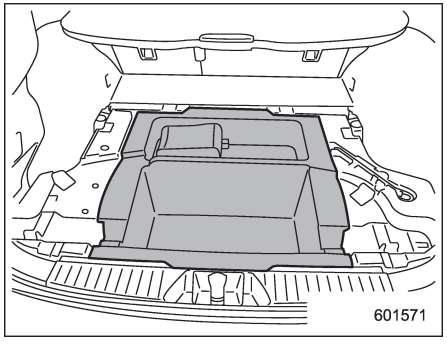

Outback

Saklama bölmesi, bagaj zemininin (Sedan) veya bagaj bölmesinin altında (Outback) yer alır ve küçük eşyaları muhafaza etmek için kullanılır. Kapağını açmak için mandalı yukarıya doğru çekin.

NOT

Lastik onarım seti bulunmayan modellerde, patlak lastiği muhafaza edeceğiniz zaman, saklama bölmesini bagaja (Sedan) veya bagaj bölmesine (Outback) koyun.

⚠ DİKKAT

- **Ani duruşlar veya kaza anında yaralanma riskini azaltmak için sürüş sırasında bagaj bölmesini daima kapalı tutun.**
- **Saklama bölmesinde sprey boya kutuları, yanıcı veya tahriş edici sıvılar veya başka herhangi bir tehlikeli maddeyi bulundurmayın.**

Arka görüş kamerası (mevcut ise)

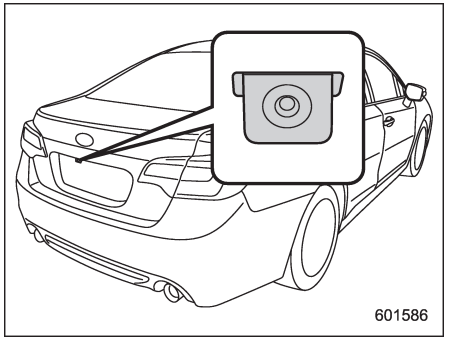

Sedan

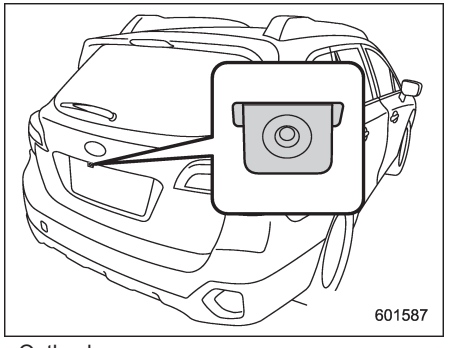

Outback

Bagaj kapağında (Sedan) veya arka

Siyah plaka (361,1)

kapıda (Outback) bir adet arka görüş kamerası mevcuttur.
Kontak anahtarı "ON" ve vites kolu "R" konumundayken, arka görüş kamerası aracın arka tarafını navigasyon sistemi ekranında otomatik olarak görüntüler.

⚠ UYARI

- **Arka görüş kamerasında geniş açılı mercek kullandığı için, kameradaki görüntü uzaklığı açısından gerçek görüntüsünden farklıdır.**
- **Kameradaki görüntü aralığı kısıtlı olduğu için, aracın arka kısmını ve çevresini gözünüzle ve aynalardan takip ederek de kontrol edin ve geriye doğru yavaş hızla hareket edin. Aracın arka tarafını yalnızca kameradan kontrol ederek geri gitmek kazaya neden olabilir.**
- **Kamerayı sökmeyin ya da düğme ya da kablo ile kameranın yapısında bir değişiklik yapmayın. Duman çıkarsa ya da garip bir koku hissederseniz, arka kamerayı kullanmayı hemen bırakın. Kontrol için SUBARU servisinize danışmanızı tavsiye ederiz. Kullanmaya devam ederseniz, bu durum kaza, yangın ya da elektrik çarpmasına neden olabilir.**

⚠ DİKKAT

- **Aracınız yüksek basınçlı yıkayıcı ile yıkanırsa, kameranın su ile direkt temas etmemesine özen gösterin. Kameranın suyla temas etmesi buğulanma, arıza, yangın ya da elektrik çarpmasına neden olabilir.**
- **Kamera hassas bir cihaz olduğu için şiddetli darbelere maruz kalmamasına dikkat edin. Aksi takdirde, arıza, yangın ya da elektrik çarpması meydana gelebilir.**
- **Kamera çamur ya da kar ile temas ederse ya da kamera donarsa, üzerindekileri temizlerken dikkatli olun. Aksi takdirde kameranın hasar görmesi yangın ya da elektrik çarpmasına neden olabilir. Çamur veya buzu temizlemek için kameranın üstüne su veya ılık su dökün ve yumuşak, kuru bir bezle silin.**
- **Kamera ya da kablonun yanına ateşle yaklaşmayın. Aksi takdirde arıza ya da yangın meydana gelebilir.**
- **Sigortayı yerine koyarken, belirlenmiş aralıktaki sigortayı kullanın. Farklı değerdeki sigortanın kullanılması arızaya neden olabilir.**
- **Motor çalışmadığında arka görüntü kamerası uzun süre kullanılırsa, akü tamamen boşalabilir.**

NOT

• Kamerayı alkol, benzin ya da tiner ile temizlemeyin. Aksi takdirde, renk kaybı meydana gelebilir. Temizlemek için, kamerayı seyreltilmiş deterjan ile nemli bir bez yardımıyla temizleyin daha sonra yumuşak, kuru bir bezle silin.
• Aracı cilalarken, cilayı kameraya sürmemeye dikkat edin. Kameraya cilanın temas etmesi halinde, cilayı temizlemek için deterjan ile nemli bir bez ile temizleyin.
• Çizilmeyi önlemek için kamera mercekleri sert bir koruyucu ile kaplanmıştır. Ancak kamera merceklerini yıkarken ya da temizlerken mercekleri çizmemeye dikkat edin. Kamera merceklerini doğrudan temizlik fırçası kullanarak temizlemeyin. Ekran bu durumdan olumsuz etkilenebilir.
• Kamera merceğindeki güçlü ışık, ışık kaynağının etrafında beyaz ışık harelerinin oluşmasına neden olabilir. Bu bir arıza değildir.

– DEVAMI DİĞER SAYFADA –

• Flüoresan lamba altında, ekranda ışık titremesi meydana gelebilir. Ancak, bu bir arıza olduğu anlamına gelmez.
• Arka görüş kamerası tarafından gösterilen nesnelerin rengi, gerçek renklerinden bir miktar farklılık gösterebilir.

■ Arka görüş kamerasının kullanımı

Vites kolu "R" konumundayken, arka görüş kamerası otomatik olarak aracın arka tarafını görüntüler. Vites kolu diğer konumlardayken, "R" konumundan önceki hali görüntülenir.
1. Kontak anahtarını "ON" (AÇIK) konumuna getirin.
2. Vites kolunu "R" konumuna getirin.

NOT

• Orijinal SUBARU navigasyon sistemi bulunan modellerde, arka görüş kamerasından gelen görüntüler, diğer ekranlardan daha büyük bir önceliğe sahiptir. Bu nedenle, arka görüş kamerası çalışırken, diğer ekranlar devre dışı bırakılır. Diğer ekranları çalıştırmak için vites kolunu "P" konumundan farklı bir konuma getirin.
• Arka kamerada dikiz aynası ya da yan aynalar gibi görüntü yatay olarak terstir.

• Aşağıdaki durumlarda arka kamera ile görüntü almak zorlaşabilir. Bu kameranın arızalı olduğu anlamına gelmez.

– Araç karanlık bir yerdeyken (geceleyin veya bir tünelin içinden geçerken vs.).
– Araç çok sıcak veya soğuk bir yerdeyken.
– Kamera merceği, arka görüş kamerasının görüş açısını engelleyebilecek bir nesne ile engellenirse (yağmur damlası, kar, kir vs.).
– Kamera merceğine güçlü bir ışık direkt olarak yansırsa (genellikle ekranda dikey çizgiler oluşur).

■ Ekranda görüş mesafesi

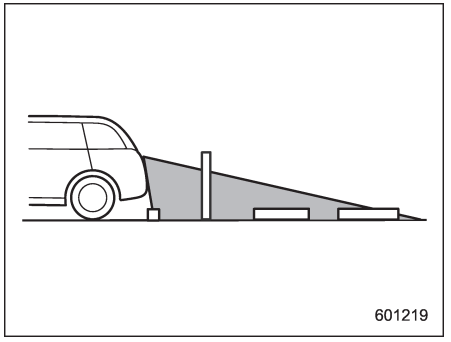

Görüntü alanı

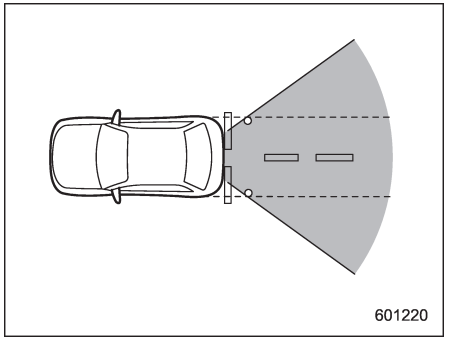

Görüntü alanı

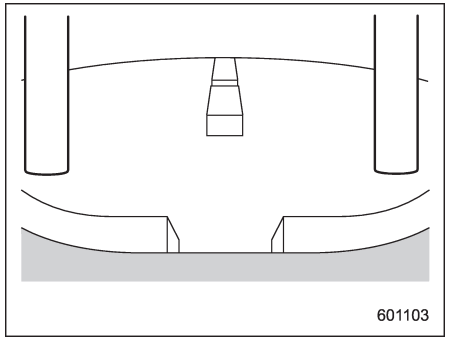

Kamera görüntüsü

Tamponun arka uç kısmının bulunduğu alan görüntülenebilir. Tamponun her iki ucundaki alanlar ile altında kalan alanlar görüntülenemez.
Ayrıca, arka kamera görüntüsündeki nesneler gerçek mesafeden daha yakındadır.

⚠ DİKKAT

Arka görüntü kamerası ile görüntülenen alan aralığı kısıtlıdır. Arkaya doğru hareket ederken her zaman gözlerinizle kontrol edin ve yavaş ilerleyin.

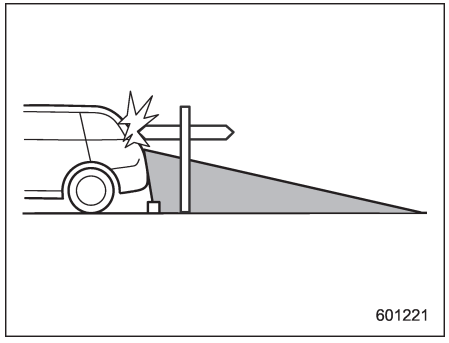

Görüntü alanı

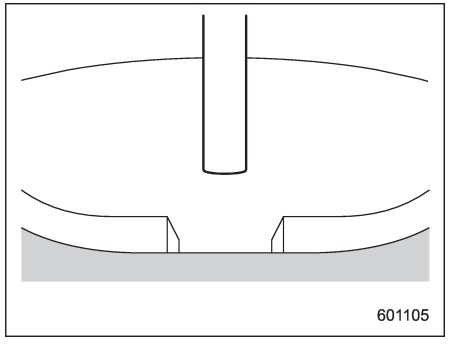

Kamera görüntüsü

Kameranın üstündeki alan görüntülenemez. Aracın arkasında, trafik direği gibi görüş açısını engelleyebilecek geniş çıkıntılı bir engel varsa, çıkıntı ekranda gösterilemez.

⚠ DİKKAT

Arka görüntü kamerası ile görüntülenen alan aralığı kısıtlıdır. Arkaya doğru hareket ederken her zaman gözlerinizle kontrol edin ve yavaş ilerleyin.

■ Yardım çizgisi

Yardım çizgisi (mesafe işareti ve araç genişlik çizgisi), ekrandan gerçek mesafeyi öğrenmenize yardımcı olur.

NOT

Kontağı açtıktan sonraki birkaç saniye içerisinde vites kolunu "R" konumuna getirirseniz, yardım çizgisi ve uyarı mesajı görüntülenmeyebilir. Kontağı açtıktan sonra, "R" konumunu seçmeden önce birkaç saniye bekleyin. Ardından, yardım çizgisi ve uyarı mesajı görüntülenecektir.

– DEVAMI DİĞER SAYFADA –

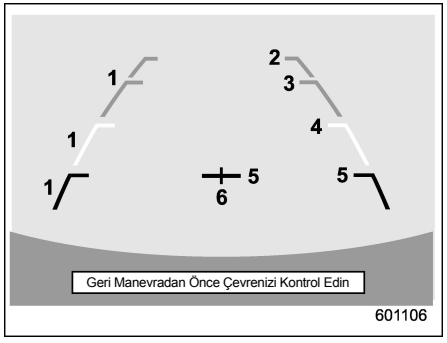

1) Araç genişlik çizgisi (eğik dik çizgi)
2) Tampondan yaklaşık 3 m mesafede (yeşil yatay çizgi)
3) Tampondan yaklaşık 2 m mesafede (yeşil yatay çizgi)
4) Tampondan yaklaşık 1 m mesafede (sarı yatay çizgi)
5) Tampondan yaklaşık 0,5 m mesafede (kırmızı yatay çizgi)
6) Araç merkez çizgisi

Vites kolu "R" konumundayken, ekran arka kamera görüntüsü ile birlikte yardım çizgilerini de görüntüler.

⚠ DİKKAT

- **Arkaya doğru hareket ederken, yardım çizgilerine güvenmeyin ve arka tarafı gözünüzle kontrol edin.**

- **Gerçek görüntü yardım çizgilerinin gösterdiği mesafeden farklı olabilir.**
- **Yolcu sayısı ya da yüklenen eşyalar farklılıkların olmasına yol açabilir.**
- **Araç yokuşta ya da eğimli bir yerdeyse, gösterge gerçek görüntüden farklı olabilir.**

▼ Ekran ve gerçek yol arasındaki fark

Araç boşken, mesafe işaretleri düz yoldaki mesafeyi gösterir. Yük ya da yolun durumuna bağlı olarak, mesafe gerçek görüntüden farklı olabilir.

▽ Arkada yukarı doğru bir eğim varsa

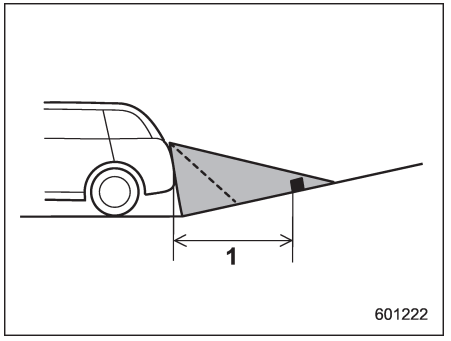

1) 1 m

Ekrandaki görüntü gerçek mesafeden daha uzak görünür.

▽ Arkada aşağı doğru bir eğim varsa

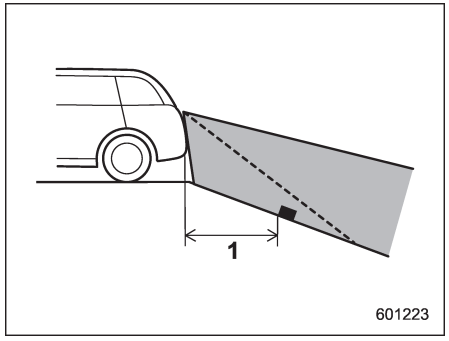

1) 1 m

Ekrandaki görüntü gerçek mesafeden daha yakın görünür.

NOT

Bagajda yük varsa, arka görüntü mesafesi yukarı doğru eğimin olduğu gerçek görüntüden daha uzakta görüntülenir.

▼ Mesafe işaretinin özelliği

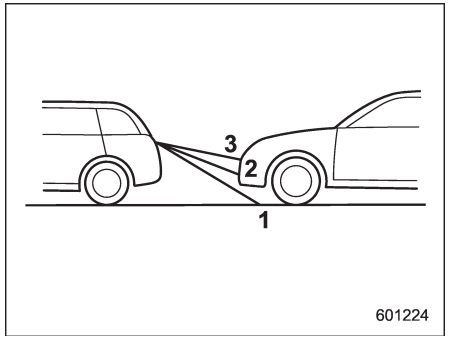

1) 1 m çizgisi
2) 2 m çizgisi
3) 3 m çizgisi

Mesafe işareti yol üstündeki uzaklığı gösterir. Otomobilin arkasında yakın bir mesafede başka bir otomobil ya da cisim varsa, mesafe doğru şekilde görüntülenemeyebilir.

Çalıştırma ve kullanma

Yakıt.....7-3
- **Benzinli modeller için yakıt gereklilikleri.....7-3**
- **Dizel modeller için yakıt gereklilikleri.....7-3**
- **Yakıt deposu kapağı ve depo dış kapağı.....7-4**

Sürüşe hazırlanma.....7-7

Motorun çalıştırılması ve durdurulması (marş düğmesi olmayan modeller).....7-7
- **Motorun çalıştırılması.....7-7**
- **Motorun durdurulması.....7-10**

Motorun çalıştırılması ve durdurulması (marş düğmesi bulunan modeller).....7-10
- **Güvenlik önlemleri.....7-10**
- **Marş düğmesi sistemi için çalışma aralığı.....7-10**
- **Motorun çalıştırılması.....7-10**
- **Motorun durdurulması.....7-13**
- **Giriş anahtarı düzgün çalışmadığında.....7-13**

Manuel şanzıman.....7-14
- **Vites geçişleri.....7-14**
- **Sürüşle ilgili ip uçları.....7-16**

Sürekli değişken şanzıman.....7-17
- **Vites kolu.....7-18**
- **Vites kilidi fonksiyonu.....7-19**
- **Manuel moda geçme.....7-20**
- **Sürüşle ilgili ip uçları.....7-22**

SI-DRIVE (benzinli modeller).....7-22
- **Intelligent (I) modu.....7-23**
- **Sport (S) modu.....7-23**
- **Sport Sharp (S#) modu (3.6 L modeller).....7-23**
- **SI-DRIVE düğmeleri.....7-24**

Direksiyon desteği.....7-25

Frenleme 7-26
- **Frenleme ile ilgili ipuçları.....7-26**
- **Fren sistemi.....7-26**
- **Disk fren balatalarının aşınma uyarısı göstergeleri.....7-27**

ABS (Kilitlenme Önleyici Fren Sistemi).....7-28
- **ABS sisteminin kendi kendine kontrolü.....7-28**
- **ABS uyarı lambası.....7-28**

Elektronik Fren Kuvveti Dağılımı (EBD) sistemi.....7-29
- **EBD sistemi çalışmadığı zaman yapılacaklar.....7-29**

Araç Dinamiği Kontrol sistemi.....7-30
- **Araç Dinamiği Kontrol sistemi monitörü.....7-31**
- **Araç Dinamiği Kontrol Sistemi KAPALI düğmesi....7-32**

X modu (Outback CVT modeller).....7-33
- **X modunu açma/kapatma.....7-34**
- **Yokuş iniş kontrolü fonksiyonu.....7-35**

Aracınızın park edilmesi.....7-36
- **Elektronik park freni.....7-36**
- **Parkla ilgili ipuçları.....7-40**

Yokuşta kalkış yardımı (MT modeller).....7-41
- **Yokuşta kalkış yardımının etkinleştirilmesi/devre dışı bırakılması.....7-42**

Lastik basıncı izleme sistemi (TPMS) (mevcutsa).....7-43
- **TPMS mod ayarı.....7-44**

Hız sabitleme sistemi.....7-45
- **Hız sabitleme sisteminin ayarlanması.....7-46**
- **Hız sabitleme sisteminin geçici olarak iptal edilmesi.....7-47**
- **Hız sabitleme sisteminin kapatılması.....7-47**

Hız sabitleme sistemi ayarının değiştirilmesi.....7-47
Hız sabitleme sistemi göstergesi.....7-49
Hız sabitleme sistemi ayar göstergesi.....7-49

Otomatik Start/Stop sistemi (mevcutsa).....7-49
Sistemin çalışması.....7-49
Otomatik Start/Stop sistemi durumunun görüntülenmesi.....7-52
Sistem uyarısı.....7-52

Yakıt

■ Benzinli modeller için yakıt gereklilikleri

⚠ DİKKAT

- **Düşük kaliteli yakıt veya uygun olmayan yakıt katkı maddesinin kullanılması motor hasarına yol açabilir.**
- **Yakıtın aracın dış yüzeyine sıçramasına izin vermeyin. Yakıt boyaya zarar verebileceğinden, dökülen yakıtı derhal silin. Dökülen yakıttan kaynaklanan boya hasarı, SUBARU Sınırlı Garanti kapsamına dahil değildir.**
- **Yakıt doldurma borusunun ağzı sadece kurşunsuz benzin pompasının tabancasını kabul edecek şekilde tasarlanmıştır. Hiçbir durumda kurşunlu benzin doldurulmamalıdır, aksi takdirde kurşunlu benzin, emisyon kontrol sistemine hasar verebilir ve verimi düşürebilir ve yakıt sarfiyatını artırabilir. Ayrıca bu durum araç bakım masraflarını da artırabilir.**

▼ Avustralya modelleri

Aracınızın motoru sadece kurşunsun benzin kullanacak şekilde tasarlanmıştır. 91 veya daha yüksek oktanlı kurşunsuz benzin kullanılması tavsiye edilir. Bu oktan derecesi Araştırma Oktan numarasıdır.

Optimum motor performansı ve verimi için, kurşunsuz benzin kullanmanız tavsiye edilir.

▼ Diğer modeller

Aracınızın motoru sadece kurşunsun benzin kullanacak şekilde tasarlanmıştır. 95 veya daha yüksek oktanlı kurşunsuz benzin kullanılması tavsiye edilir. Bu oktan derecesi Araştırma Oktan numarasıdır.

95 veya daha yüksek oktanlı kurşunsuz benzin bulunamıyorsa, 90 veya daha yüksek oktanlı kurşunsuz benzin de kullanılabilir.

■ Dizel modeller için yakıt gereklilikleri

Motorunuz yalnızca EN590 veya eşdeğeri bir dizel yakıt kullanacak şekilde tasarlanmıştır.

⚠ DİKKAT

- **Aracınızda asla EN590 veya eşdeğeri dışında bir dizel yakıt kullanmayın.**
  Uygun olmayan bir yakıtın kullanılması, sadece motor performansını düşürmez, aynı zamanda motor ve yakıt sistemine ciddi zararlar verebilir. Motorunuza zarar vermekten kaçınmak için aşağıdaki talimatlara uymalısınız.
  – Asla benzin ile karıştırılmış dizel yakıt kullanmayın.
  – Asla parafin, gaz yağı vs. kullanmayın.
  – Asla gemi dizel yakıtı kullanmayın.
  – Dizel yakıta asla yakıt katkı veya temizlik maddeleri ilave etmeyin.
- **Yakıtın aracın dış yüzeyine sıçramasına izin vermeyin. Yakıt boyaya zarar verebileceğinden, dökülen yakıtı derhal silin. Dökülen yakıttan kaynaklanan boya hasarı, SUBARU Sınırlı Garanti kapsamına dahil değildir.**

▼ Kış tipi dizel

Düşük yakıt sıcaklıklarında çalışma sorunları ile karşılaşmamak için, kış mevsimi esnasında kullanılmak üzere soğuk akış özelliklerine sahip dizel yakıtlar mevcuttur. Ancak, kış mevsimi

– DEVAMI DİĞER SAYFADA –

için dizel yakıt özelliği aracın sürüldüğü bölgenin iklimine bağlıdır.
Kış dizel yakıtı hakkında daha fazla bilgi için SUBARU servisine danışmanızı tavsiye ederiz.

■ Yakıt deposu kapağı ve depo dış kapağı

▼ Deponun doldurulması
Yakıt doldurma işlemini sadece bir kişi gerçekleştirmelidir. Yakıt doldurma işlemi sırasında diğerlerini araç alanına, yakıt doldurma borusunun yakınına yaklaştırmayın.
Benzin istasyonunda belirtilen diğer önlemlere de dikkat edin.

1. Aracı durdurun ve motoru durdurun.

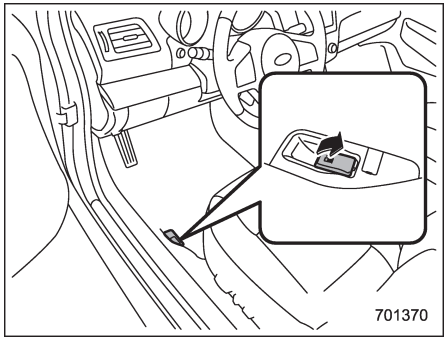

2. Yakıt deposu dış kapağını açmak için depo dış kapağını açma kolunu yukarı çekin. Kol, sürücü koltuğunun zeminindedir.

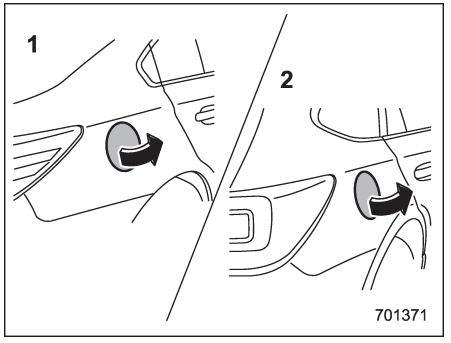

1) Sedan
2) Outback

3. Yakıt deposu dış kapağını açın.

⚠ UYARI

Yakıt deposu kapağını açmadan önce, vücudunuzdaki statik elektriği deşarj etmek için ilk önce yakıt pompasının metal bir kısmına, aracın gövdesine ve benzer bir nesneye dokunun. Vücudunuzda elektrostatik yük varsa, yakıtın bir elektrik kıvılcımı ile ateşlenme ihtimali mevcuttur. Yeni bir statik elektrik yükü toplamayı önlemek için, yakıt doldurma işlemi sırasında araca binmeyin.

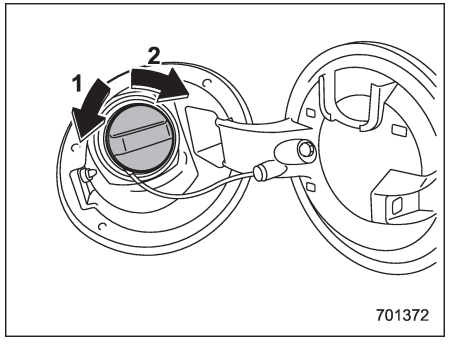

1) Açık
2) Kapalı

4. Yakıt deposu kapağını yavaşça saat ibresinin tersi yönde çevirerek çıkarın.

⚠ UYARI

- **Benzin buharı oldukça yanıcı bir maddedir. Yakıt doldurmadan önce, daima ilk önce motoru durdurun ve aracın tüm kapıları ve camlarını kapatın. Yakın çevrede yanan sigara, alev veya elektrik kıvılcımlarının olmadığından emin olun. Yakıtı sadece dışarıdayken doldurun. Dökülen yakıtı hemen silin.**
- **Kapağı açarken, sıkıca tutunuz ve yavaşça sola çevirin. Kapağı süratle sökmeyin. Yakıt basınç altında olabilir ve özellikle sıcak havalarda yakıt doldurma ağzından dışarı püskürebilir. Kapağı açarken bir fıslama sesi duyarsanız, sesin kesilmesini bekleyin ve daha sonra yakıtın dışarı püskürmesini ve yangına sebep olmasını önlemek için kapağı yavaşça açın.**

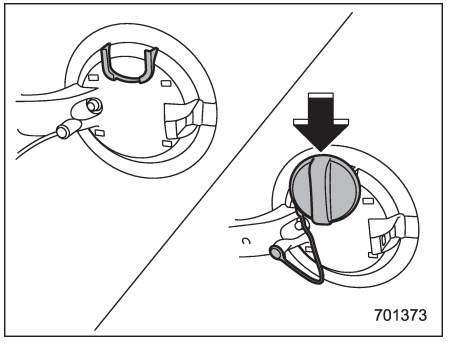

5. Yakıt dolum kapağını, yakıt deposu dış kapağının içindeki kapak tutucuya yerleştirin.

⚠ UYARI

- **Yakıt doldururken, yakıt pompası ağzını yakıt deposu borusuna sokun. Pompa kaldırılmışsa veya tamamen sokulmamışsa, otomatik durdurma mekanizması işlemeyebilir ve yakıtın depodan taşmasına ve yangın tehlikesinin oluşmasına sebep olur.**

– DEVAMI DİĞER SAYFADA –

- **Yakıt pompası ağzındaki otomatik durdurma mekanizması devreye girdiğinde yakıt doldurmayı kesin. Yakıt eklemeye devam ederseniz, sıcaklık değişir veya diğer koşullar yakıtın depodan taşmasına sebep olabilir ve yangın tehlikesi meydana gelebilir.**

6. Yakıt pompası tabancası otomatik olarak durduktan sonra depoyu doldurmayı bırakın. Daha fazla yakıt doldurmayın.
7. Depo kapağını yerine takınız, tık sesi duyuncaya kadar saat ibresi yönünde çevirin. Kapağı sıkarken kapak bağlantı kordonunun kesinlikle araya sıkışmamasını sağlayın.

⚠ DİKKAT

Kaza anında benzinin dışarı fışkırmasını önlemek için depo kapağını kesinlikle tık sesini duyuncaya kadar sıkın.

8. Yakıt deposu dış kapağını tamamen kapatın.

⚠ DİKKAT

Boyalı yüzeylere benzin sıçratırsanız derhal su dökerek temizleyin. Aksi takdirde boyalı yüzey hasar görebilir.

NOT

Yakıt göstergesinde " ⛽▶ " işareti göreceksiniz. Bu işaret yakıt deposunun aracın sağında olduğunu hatırlatır.

⚠ DİKKAT

- **Yakıt deposuna asla temizlik kimyasalları koymayın. Temizlik kimyasallarının konması yakıt sistemine zarar verebilir.**
- **Yakıt doldurulduktan sonra, tamamen sıkılaştığından emin olmak için kapağı saat yönünde "klik" sesi duyana kadar çevirin. Kapak sıkıca kapatılmazsa, araç kullanılırken yakıt sızıntısı meydana gelebilir veya bir kaza durumunda yakıt dışarı fışkırarak yangın tehlikesi oluşturabilir.**
- **Yakıtın aracın dış yüzeyine sıçramasına izin vermeyin. Yakıt boyaya zarar verebileceğinden, dökülen yakıtı derhal silin. Dökülen yakıttan kaynaklanan boya hasarı, SUBARU Sınırlı Garanti kapsamına dahil değildir.**
- **Her zaman orijinal SUBARU yakıt deposu kapağını kullanmanızı tavsiye ederiz. Yanlış kapağı kullanırsanız kapak yerine oturmayabilir veya uygun havalandırma sağlayamayabilir ve yakıt deposu ve emisyon kontrol sistemi hasar görebilir. Yakıtın dökülmesine ve yangına da sebep olabilir.**
- **Düşük yakıt uyarı lambası yandığında hemen depoya yakıt koyun. Boş depodan kaynaklanan motor teklemeleri, motora zarar verebilir.**

Sürüşe hazırlanma

Her gün aracınızı sürmeden önce aşağıdaki kontrolleri ve ayarlamaları yapmalısınız.
1. Tüm camların, aynaların ve lambaların temiz ve engellenmemiş olup olmadıklarını kontrol edin.
2. Lastiklerin görünüşünü ve durumunu kontrol edin. Ayrıca lastik hava basınçlarının doğru olup olmadığını da kontrol edin.
3. Sızıntı belirtileri ve herhangi bir küçük hayvan bulunmadığını kontrol etmek için aracın altına bakın.
4. Motor bölmesine küçük hayvanların girmediğinden emin olun.
5. Kaputun ve bagaj kapağının tamamen kapalı olduğunu kontrol edin.
6. Koltuk ayarını kontrol edin.
7. İç ve dış aynaların ayarını kontrol edin.
8. Emniyet kemerinizi takın. Yolcularınızın emniyet kemerlerini bağlayıp bağlamadıklarını kontrol edin.
9. Kontak anahtarı "ON" konumuna getirildiği zaman uyarı ve gösterge lambalarının çalışıp çalışmadıklarını kontrol edin.
10. Motoru çalışmaya başlattıktan sonra saatleri, göstergeleri ve uyarı lambalarını kontrol edin.

⚠ DİKKAT

Küçük hayvanların soğutucu fana veya motor kayışlarına sıkışması, bir arızaya neden olabilir. Motoru çalıştırmadan önce, motor bölmesine küçük hayvanların girmediğinden emin olun.

NOT

Motor yağı, motor soğutma suyu, fren hidroliği, cam yıkama suyu ve diğer sıvıların seviyeleri her gün, haftada bir veya yakıt alırken kontrol edilmelidir.

Motorun çalıştırılması ve durdurulması (marş düğmesi olmayan modeller)

■ Motorun çalıştırılması

⚠ DİKKAT

Marşa on saniyeden fazla basmayın. Marşa beş ile on saniye bastıktan sonra motor çalışmaya başlayamazsa tekrar denemeden önce on saniye veya daha uzun süre bekleyin.

NOT

Akü bağlantısı kesilip yeniden bağlandığında (bakım ve diğer amaçlar nedeniyle) motoru çalıştırmakta zorluk yaşayabilirsiniz. Bu zorluk, elektronik olarak kontrol edilen gaz kelebeğinin kendi kendine arıza teşhisi işlevinden kaynaklanır. Bu durumu gidermek için, motoru çalıştırmadan önce kontak anahtarını yaklaşık 10 saniye süreyle "ON" konumunda tutun.

– DEVAMI DİĞER SAYFADA –

▼ Motorun çalıştırılması/durdurulması ile ilgili genel uyarılar

⚠ UYARI

- **Motoru asla aracın dışından çalıştırmayın. Bir kazaya sebep olabilir.**
- **Garaj ve kapalı yerler gibi havalandırması zayıf olan yerlerde motoru çalışır durumda bırakmayın. Egzoz gazı araca veya kapalı yerlere dolarak, karbon monoksit zehirlenmesine sebep olabilir.**
- **Kuru ot, kağıt veya diğer yanıcı maddelerin yakınındayken motoru çalıştırmayın. Egzoz borusu ve egzoz gazları, yüksek sıcaklıklarda yangın tehlikesi oluşturabilir.**

⚠ DİKKAT

- **Sürüş sırasında motoru durdurmayın. Aksi takdirde katalizör aşırı ısınıp yanabilir.**
- **Motoru çalıştırmak için mutlaka sürücü koltuğunda oturun.**

NOT

• Motor çalıştıktan hemen sonra ani hızlanmalardan kaçının.
• Motor çalıştıktan sonra kısa bir süre için, motor devri yüksek tutulur. Isıtma tamamlandığında, motor devri otomatik olarak azalır.
• Çok seyrek de olsa, yakıt ve kullanım koşullarına göre motoru çalıştırmakta zorlanabilirsiniz (motorun normal çalışma sıcaklığına ulaşmadığı kısa mesafelerde sürekli sürüş sonucunda). Böyle bir durumda, farklı bir yakıt markasını kullanmanızı tavsiye ederiz.
• Nadiren de olsa, ani kalkış veya ani hızlanmalarla gaz pedalına süratle basılırsa, motorda geçici vuruntu meydana gelebilir. Bu bir arıza değildir.
• Farlar, klima ve arka cam rezistansı devre dışıyken motor daha kolay çalıştırılır.
• Motor çalıştırıldıktan sonra, yeterince ısınana kadar motor devri yüksek tutulur.

▼ MT modeller

1. Park frenini devreye sokun.
2. Gereksiz lambaları ve elektrikli aksesuarları kapatın.
3. Debriyaj pedalına sonuna kadar basın ve vitesi boş konuma getirin. Motoru çalıştırırken debriyaj pedalını sonuna kadar basılı tutun.

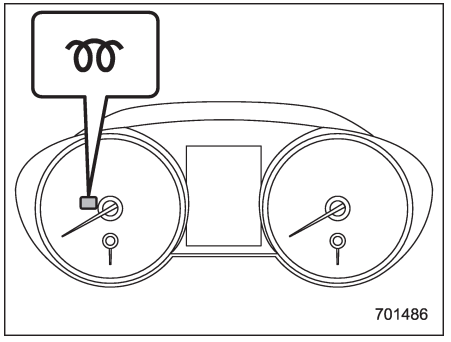

Ön ısıtma gösterge lambası

4. Kontak anahtarını "ON" (AÇIK) konumuna getirin ve uyarı ve gösterge lambalarının çalışmasını kontrol edin. Bu esnada, ön ısıtma göstergesinin bir kaç saniye boyunca yandığından ve söndüğünden emin olun. "Uyarı ve gösterge lambaları" ☞ 3-12 konusuna bakın.
5. Gaz pedalına basmadan kontak anahtarını "START" (MARŞ) konumuna getirin. Motor çalışmaya başlar başlamaz anahtarı bırakın.
6. Motor çalışmaya başladıktan sonra tüm uyarı ve gösterge lambalarının söndüğünden emin olun. Motor ısındıkça yakıt enjeksiyon sistemi rölanti devrini otomatik olarak düşürür.

NOT

Motor rölantideyken birkaç saniye süreyle titreşim hissedebilirsiniz. Bu titremenin nedeni enjektörün kendi kendine öğrenme sürecidir. Bu öğrenme süreci, en iyi motor performansının korunabilmesi için gereklidir. Bu nedenle, bir arıza olduğu anlamına gelmez.

▼ CVT benzinli modeller
1. Park frenini devreye sokun.
2. Gereksiz lambaları ve elektrikli aksesuarları kapatın.
3. Vites kolunu "P" veya "N" konumuna alın (tercihen "P" konumuna).
4. Kontak anahtarını "ON" (AÇIK) konumuna getirin ve uyarı ve gösterge lambalarının çalışmasını kontrol edin. "Uyarı ve gösterge lambaları" ☞ 3-12 konusuna bakın.
5. Gaz pedalına basmadan kontak anahtarını "START" (MARŞ) konumuna getirin. Motor çalışmaya başlar başlamaz anahtarı bırakın.
Motor çalışmaya başlayamazsa aşağıdakileri prosedürleri uygulayın.

(1) Kontak anahtarını "LOCK" (KİLİT) konumuna alın ve 10 saniye süreyle bekleyin. Park frenin uygulandığından emin olarak ve gaz pedalına hafifçe basarak (1/4), kontak anahtarını tekrar "START" (MARŞ) konumuna getirin. Motor çalışmaya başladıktan sonra gaz pedalını bırakın.
(2) Motor çalışmazsa kontak anahtarını "LOCK" (KİLİT) konumuna alın ve en az 10 saniye bekleyin. Daha sonra gaz pedalına sonuna kadar basın ve kontak anahtarını "START" (MARŞ) konumuna alın. Motor çalışmaya başladıktan sonra gaz pedalını bırakın.
(3) Motor çalışmazsa kontak anahtarını tekrar "LOCK" (KİLİT) konumuna alın. 10 saniye veya daha fazla bekleyin ve gaz pedalına basmadan kontak anahtarını "START" (MARŞ) konumuna alın.
(4) Motor yine çalışmazsa aracı SUBARU yetkili servisine götürmenizi tavsiye ederiz.

6. Motor çalışmaya başladıktan sonra tüm uyarı ve gösterge lambalarının söndüğünden emin olun. Motor ısındıkça yakıt enjeksiyon sistemi rölanti devrini otomatik olarak düşürür.
Motor ısınırken, vites kolunun "P" veya "N" konumunda, park freninin ise devrede olduğundan emin olun.

⚠ DİKKAT

Araç hareket halindeyken motoru yeniden çalıştırırsanız, vites kolunu "N" konumuna getirin. Hareket halindeki bir araçta vites kolunu "P" konumuna getirmeyin.

▼ CVT dizel modeller için
1. Park frenini devreye sokun.
2. Gereksiz lambaları ve elektrikli aksesuarları kapatın.
3. Vites kolunu "P" veya "N" konumuna alın (tercihen "P" konumuna).

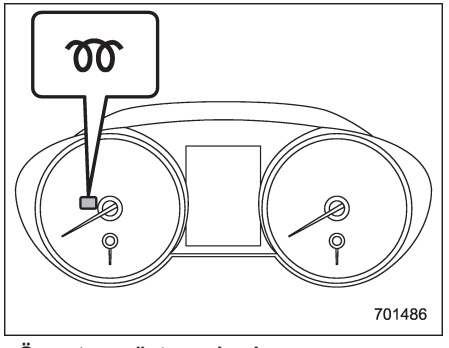

Ön ısıtma gösterge lambası

4. Kontak anahtarını "ON" (AÇIK) konumuna getirin ve uyarı ve gösterge

– DEVAMI DİĞER SAYFADA –

lambalarının çalışmasını kontrol edin.
position and check the operation of the warning and indicator lights.
Bu esnada, ön ısıtma göstergesinin bir kaç saniye boyunca yandığından ve söndüğünden emin olun. "Uyarı ve gösterge lambaları" ☞ 3-12 konusuna bakın.
5. Gaz pedalına basmadan kontak anahtarını "START" (MARŞ) konumuna getirin. Motor çalışmaya başlar başlamaz anahtarı bırakın.
6. Motor çalışmaya başladıktan sonra tüm uyarı ve gösterge lambalarının söndüğünden emin olun. Motor ısındıkça yakıt enjeksiyon sistemi rölanti devrini otomatik olarak düşürür.
Motor ısınırken, vites kolunun "P" veya "N" konumunda, park freninin ise devrede olduğundan emin olun.

⚠ DİKKAT

Araç hareket halindeyken motoru yeniden çalıştırırsanız, vites kolunu "N" konumuna getirin. Hareket halindeki bir araçta vites kolunu "P" konumuna getirmeyin.

NOT

Motor rölantideyken birkaç saniye süreyle titreşim hissedebilirsiniz. Bu titremenin nedeni enjektörün kendi kendine öğrenme sürecidir. Bu öğrenme süreci, en iyi motor performansının korunabilmesi için gereklidir. Bu nedenle, bir arıza olduğu anlamına gelmez.

■ Motorun durdurulması

Araç durdurulduğunda ve motor rölantide iken kontak kapatılmalıdır.

⚠ UYARI

Araç hareket ederken motoru durdurmayın. Bu durum direksiyon desteğinde ve fren takviyesinde güç kaybına neden olarak direksiyon ve fren kullanımını güçleştirir. Ayrıca "LOCK" (KİLİT) konumunun yanlışlıkla devreye girmesine sebebiyet vererek direksiyonun kilitlenmesine yol açabilir.

Motorun çalıştırılması ve durdurulması (marş düğmesi bulunan modeller)

■ Güvenlik önlemleri

"Güvenlik önlemleri" ☞ 2-8 konusuna bakın.

■ Marş düğmeli sistem için çalışma menzili

"Marş düğmesi sistemi için çalışma aralığı" ☞ 3-5 konusuna bakın.

■ Motorun çalıştırılması

⚠ UYARI

- **Motoru çalıştırma konusunda bazı genel önlemler vardır. "Motorun çalıştırılması/ durdurulması ile ilgili genel uyarılar" ☞ 7-8 konusundaki açıklamaları dikkatle okuyun.**
- **Motor çalıştırıldıktan sonra marş düğmesi üzerindeki gösterge yeşil renkte yanarsa, aracı asla sürmeyin. Direksiyon halen kilitli ise, bir kaza meydana gelebilir.**

⚠ DİKKAT

- **Marş düğmesi üzerindeki çalışma göstergesi turuncu renkte yanıp söndüğünde, bu durum araçta bir arıza olduğunu gösterebilir. Bu konuda hemen bir SUBARU servisi ile temas kurmanızı tavsiye ediyoruz.**
- **Motor çalıştırıldıktan sonra marş düğmesi üzerindeki gösterge yeşil renkte yanıp sönerse, direksiyonun halen kilitli olduğu anlamına gelir. Direksiyonu sağa sola oynatırken, fren pedalına ve marş düğmesine basın.**
- **Marş düğmesine 10 saniyeden daha uzun süre basmayın. Aksi takdirde bir arıza meydana gelebilir. Motor çalışmazsa, marş düğmesine basmayı bırakın ve motoru durdurun. 10 saniye bekleyin ve daha sonra motoru çalıştırmak için marş düğmesine basın.**

NOT

• Debriyaj pedalına (MT modeller) veya fren pedalına (CVT modeller) basılırken marş düğmesine basılırsa, motor marşı en fazla 10 saniye süreyle çalışır ve motor çalıştıktan sonra marş otomatik olarak durur.
• Debriyaj pedalına (MT modeller) veya fren pedalına (CVT modeller) basılırken, marş düğmesine basılırsa, güç durumu ne olursa olsun motor çalıştırılabilir.
• Motoru çalıştırmak istediğinizde motor çalışmadığı için immobilizer göstergesi yanarsa, kontağı "OFF" (KAPALI) konumuna almak için marş düğmesine basın ve motoru tekrar çalıştırmayı deneyin.
• Motor çalışmazsa, kontağı "OFF" (KAPALI) konumuna getirmek için debriyaj pedalına (MT modeller) veya fren pedalına (CVT modeller) basmadan marş düğmesine basın. Daha sonra debriyaj pedalına (MT modeller) veya fren pedalına (CVT modeller) daha güçlü bir şekilde basarken, marş düğmesine basın.
• Aracın etrafındaki radyo dalgalarının durumuna göre motor çalıştırma prosedürleri işlemeyebilir. Böyle bir durumda "Motorun çalıştırılması" ☞ 9-26 konusuna bakın.
• Akü boşalmışsa, direksiyonun kilidi açılamaz.
Aküyü şarj edin.

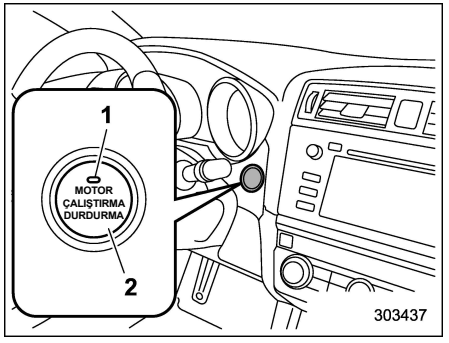

Soldan direksiyonlu modeller
1) Çalışma göstergesi
2) Marş düğmesi

– DEVAMI DİĞER SAYFADA –

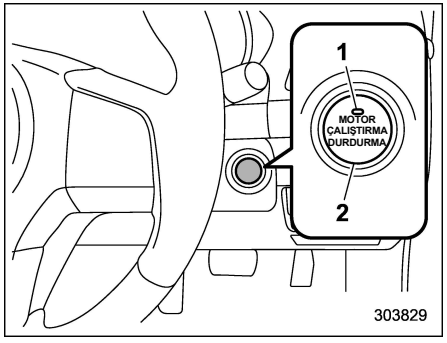

Sağdan direksiyonlu modeller
1) Çalışma göstergesi
2) Marş düğmesi

▼ MT modeller

1. Giriş anahtarını yaklaştırın ve sürücü koltuğuna oturun.
2. Park frenini devreye sokun.
3. Vites kolunu boş konuma getirin.
4. Fren pedalına basın.
5. Marş düğmesindeki gösterge yeşile dönünceye kadar debriyaj pedalına basın.
6. Debriyaj pedalına basarken, marş düğmesine basın.

NOT

• Motor, normal motor çalıştırma prosedürü ile çalıştırılamazsa, vites kolunu boş konuma alın ve kontağı "ACC" (Aksesuar) konumuna getirin. Debriyaj pedalına basınız ve en az 15 saniye süreyle marş düğmesine basın. Motor çalışacaktır. Bu motor çalıştırma prosedürünü sadece acil durumlarda kullanın.
• Ön ısıtma göstergesi kaybolana kadar motor çalışmayacaktır.
• Motor rölantideyken birkaç saniye süreyle titreşim hissedebilirsiniz. Bu titremenin nedeni enjektörün kendi kendine öğrenme sürecidir. Bu öğrenme süreci, optimum motor performansı için gereklidir. Bu, bir arıza olduğu anlamına gelmez.

▼ CVT modeller

1. Giriş anahtarını yaklaştırın ve sürücü koltuğuna oturun.
2. Park frenini devreye sokun.
3. Vites kolunu "P" konumuna getirin. Motor, vites kolu "N" konumundayken de çalışabilir ancak güvenlik nedenlerinden ötürü "P" konumunda çalıştırın.
4. Marş düğmesindeki çalışma göstergesi yeşile dönünceye kadar fren pedalına basın. Vites kolu "N" konumundayken çalıştırıldığında, gösterge yeşile dönmez.
5. Fren pedalına basarken, marş düğmesine basın.

NOT

• Motor, normal motor çalıştırma prosedürü ile çalıştırılamazsa, vites kolunu "P" konumuna alın ve kontağı "ACC" (Aksesuar) konumuna getirin. Fren pedalına basın ve en az 15 saniye süreyle marş düğmesine basın. Motor çalışacaktır. Bu motor çalıştırma prosedürünü sadece acil durumlarda kullanın.
• Motor çalışmadığı zaman, fren pedalı sert gelebilir. Böyle bir durumda, fren pedalına normalden daha fazla güç uygulayarak basın. Marş düğmesi üzerindeki çalışma göstergesinin yeşile dönüp dönmediğini kontrol edin ve motoru çalıştırmak için marş düğmesine basın.
• Dizel motorlu modellerde, ön ısıtma gösterge lambası sönene kadar motor çalıştırılmayacaktır.
• Dizel motorlu modellerde, motor rölantideyken birkaç saniye süreyle titreşim hissedebilirsiniz. Bu titremenin nedeni enjektörün kendi kendine öğrenme sürecidir. Bu öğrenme süreci, optimum motor performansı için gereklidir.

Bu, bir arıza olduğu anlamına gelmez.

■ Motorun durdurulması

1. Aracı tamamen durdurun.
2. Vites kolunu “P” konumuna (CVT modeller) getirin.
3. Marş düğmesine basın. Motor duracak ve kontak “OFF” (KAPALI) konumuna geçecektir.

⚠ UYARI

- **• Sürüş sırasında marş düğmesine dokunmayın.**
  Marş düğmesi aşağıdaki gibi kullanıldığında, motor duracaktır.
  – Düğme en az 3 saniye basılı tutulduğunda.
  – Düğmeye arka arkaya 3 defa basılıp bırakıldığında.
  Motor durduğunda, fren servosu işlemeyecektir. Fren pedalına daha fazla baskı uygulamak gerekecektir.
  Direksiyon desteği de çalışmayacaktır. Direksiyonu çevirmek için daha fazla güç harcamak gerekecektir ve bu durum bir kazaya sebep olabilir.
- **Sürüş sırasında motor durursa, aracı güvenli bir yerde durdurana dek marş düğmesine basmayın veya hiçbir kapıyı açmayın. Direksiyon kilidi devreye girebileceğinden dolayı bu durum çok tehlikelidir. Aracı güvenli bir yerde durdurun. Hemen bir SUBARU bayisiyle irtibata geçmenizi tavsiye ederiz.**

⚠ DİKKAT

CVT modellerde:

- **Vites kolu “P" konumundan başka bir konumdayken motoru durdurmayın.**
- **Vites kolu “P” konumundan başka bir konumdayken motor durdurulursa, kontak “ACC” (Aksesuar) konumuna geçecektir. Araç bu konumda bırakılırsa, akü boşalabilir.**

NOT

Motoru marş düğmesi ile durdurabilecek olsanız da, sürüş sırasında acil bir durum söz konusu olmadığı sürece motoru durdurmayın.

■ Giriş anahtarı düzgün çalışmadığında

"Giriş anahtarı - giriş anahtarı düzgün çalışmazsa" ☞ 9-29 konusuna bakın.

Manuel şanzıman

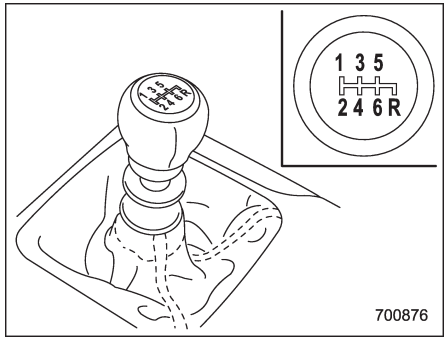

Manuel şanzıman tam senkromeçli, 6 ileri vitesli ve 1 geri vitesli bir şanzımandır. Vites değiştirme düzeni, vites topuzu üzerinde gösterilmektedir.

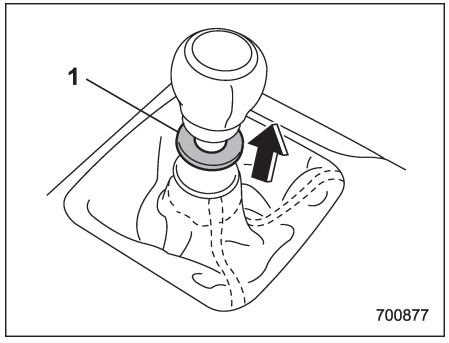

1) Kaydırıcı

Vites kolunu "R" (Geri Vites) konumuna getirmek için mandalı kaldırıp, bu konumda tutun.

Vites değiştirmek için, debriyaj pedalına sonuna kadar basın, vitesi dilediğiniz konuma alın ve debriyaj pedalından ayağınızı yavaş yavaş kaldırın.

Vitese geçişlerde zorluk yaşanıyorsa, şanzımanı boşa alın, ayağınızı debriyaj pedalından bir an için çekin ve daha sonra tekrar deneyin.

⚠ UYARI

- **Aracınızı debriyaj devre dışıyken (debriyaja basılı şekilde) veya vites kolu boş konumdayken sürmeyin. Her iki durumda da motor freni etkisi görülmez ve sonuç olarak kaza riski ciddi oranda artar.**
- **Aracı çalıştırırken debriyajı aniden bırakmayın. Bunu yapmanız, aracın beklenmedik bir şekilde hızlanmasına veya şanzımanın arızalanmasına neden olabilir.**

⚠ DİKKAT

Geri vitese SADECE araç tam olarak dururken geçin. Araç hareket ederken vitesi geriye takmaya çalışmak şanzımana hasar verebilir.

■ Vites geçişleri

▼ Önerilen vites geçişleri

Normal sürüş sırasında yakıt ekonomisi ve araç performansı bakımından en iyi koşullar, aşağıdaki tablolarda listelenen hızlarda vites geçişi yaparak sağlanır.

Vites büyütme	km/h (mph)
1.'den 2.'ye	24 (15)
2.'den 3.'ye	40 (25)
3.'den 4.'ye	64 (40)
4.'den 5.'ye	72 (45)
5.'den 6.'ya	80 (50)

▽ Vites değiştirme göstergesi (Avustralya modelleri hariç)

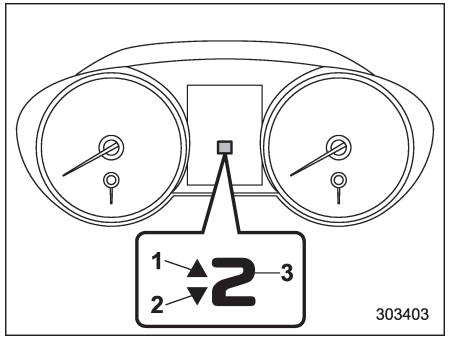

1) Vites yükseltme göstergesi
2) Vites küçültme göstergesi
3) Vites konum göstergesi

Vites konum göstergesi, seçili vitesi gösterir. Vites değiştirmede ekonomik kullanım önerildiyse, vites yükseltme lambası yanıp söner. Vites düşürme önerildiyse, vites düşürme lambası yanıp söner.

NOT

• Genellikle, vites değiştirme göstergesi yakıtınızı daha verimli bir şekilde kullanmanız için bir kılavuz görevi görür ve motorunuzun düşük devirlerde stop etmesini engeller.
• Aynı zamanda, vites değiştirme göstergesi, yüksek motor devirlerinde motorun hasar almasını önler.

▽ Vites yükseltme/küçültme göstergesi (Avustralya modelleri)

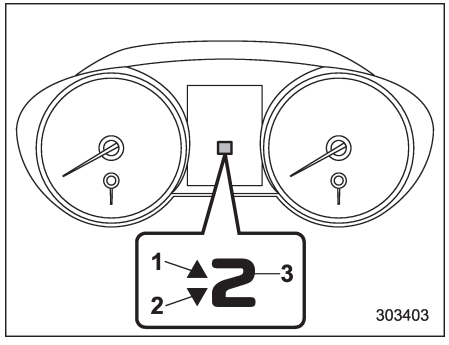

1) Vites yükseltme göstergesi
2) Vites küçültme göstergesi
3) Vites konum göstergesi

Vites büyütme göstergesi, sürücüye vites büyütme zamanını bildirmek için yanar.

Vites büyütme göstergesi etkinleştirilebilir veya devre dışı bırakılabilir. Detaylar için "Vites kolu/vites konumu göstergesi" ☞ 3-31 konusuna bakın.

▼ İzin verilen maksimum hızlar

Aşağıdaki tablolar her bir farklı vites için mümkün olan maksimum hızları gösterir. Bu hız seviyesi aşılırsa devir göstergesi ibresi kırmızı alana girecektir.
Ani hızlanmanın gerektiği durumlar haricinde, devir göstergesinin ibresi kırmızı alandayken araç sürülmemelidir. Bu uyarıyı dikkate almamak, aşırı motor aşınmasına ve kötü bir yakıt ekonomisine sebep olabilir.

Vites	km/h (mph)
1.	35 (22)
2.	70 (43)
3.	115 (71)
4.	156 (97)
5.	193 (120)
6.	220 (136)

– DEVAMI DİĞER SAYFADA –

NOT

Belirtilen hız sınırlarını hiçbir zaman aşmayın.

⚠ UYARI

Vites küçültürken, aracın seçilecek vites için Müsaade Edilen Maksimum Hızın üzerinde seyretmediğinden emin olun. Bu uyarıyı dikkate almamak, motorun aşırı devir yapmasına ve bunun sonucunda motor hasarına neden olabilir.
Ayrıca, araç kaygan bir yüzey üzerinde yol alırken motor freninin aniden uygulanması tekerleğin kilitlenmesine neden olabilir; sonuç olarak, aracın kontrolü kaybedilebilir ve kaza riski artar.

▽ **Aşırı devir uyarısı**

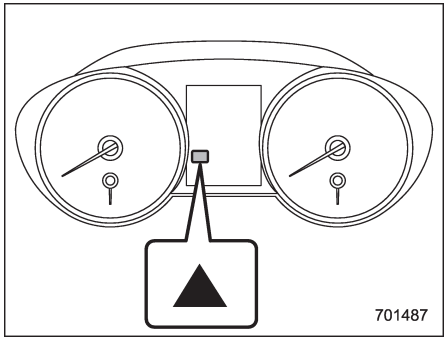

Aşırı devir uyarı lambası

⚠ DİKKAT

Debriyaj pedalına basıp vites kolunu daha küçük bir vites konumuna getirerek vites küçültme prosedürünü gerçekleştirirken, uyarı sistemi, bu konumda debriyaja basılması durumunda aşırı devir yapma olasılığının yüksek olduğunu tespit ederse bir uyarı sinyali duyulacak ve gösterge panelinde sarı renkli bir aşırı devir uyarı lambası yanıp sönecektir. Bu durumda, debriyaj pedalına basmayın. Debriyaj pedalını basılı tutarken vitesi uygun bir şekilde büyütün. Bunu yapmamanız motorun ciddi şekilde hasar görmesine neden olabilir.

■ Sürüşle ilgili ip uçları

Aracınızı ayağınız debriyaj pedalının üzerinde sürmeyin ve dik bir yokuşta kalkarken aracınızı sabit tutmak için debriyajı kullanmayın. Aksi takdirde debriyaj hasar görebilir.
Sürüş sırasında elinizi sürekli vites kolu üzerinde tutmayın. Bu durum şanzıman aksamlarına zarar verebilir.

Yavaş trafik, virajlı yollar veya dik yokuşlarda sürüş sırasında araç hızını azaltmak gerektiğinde, motor devri çok düşmeden önce vites küçültün.

Dik bir yokuşu inerken, vitesi gerektiği şekilde 5'inci, 4'üncü, 3'üncü veya 2'nci vitese küçültün; bu durum aracın hızını güvenli bir hızda tutmanıza ve fren balatası ömrünü uzatmanıza yardımcı olur.
Bu şekilde motor, frenleme etkisi sağlar. Yokuş aşağı inerken frenlere aşırı derecede basarsanız, frenlerin aşırı ısınabileceklerini ve düzgün şekilde çalışmayabileceklerini unutmayın.

Çok seyrek de olsa aracın hızlanması veya kalkışı sırasında motor vuruntu yapabilir. Bu durum bir arızaya işaret etmez.

Sürekli değişken şanzıman

Sürekli değişken şanzıman elektronik olarak kontrol edilir ve 1 geri vitesi bulunan sistemin ileri vites kısıtlaması yoktur. Ayrıca, manuel modu da vardır.

⚠ UYARI

Gaz pedalına basarken vites kolunu "P" veya "N" konumundan "D" veya "R" konumuna getirmeyin. Bu, aracın ileri veya geri doğru ani hareketine neden olabilir.

⚠ DİKKAT

- **Araç tamamen durduktan sonra, "P" veya "R" konumuna alın. Araç hareket ederken vites değişimi şanzımana zarar verebilir.**
- **Frene basılırken veya tekerleklerin altına takoz yerleştirildiğinde, "N" veya "P" konumu dışındaki konumlarda motor devrini beş saniyeden uzun bir boyunca yükseltmeyin. Bu, şanzıman yağının aşırı ısınmasına neden olur.**
- **Araç tamamen hareketsiz hale gelene kadar D ve R konumları arasında geçiş yapmayın. Bu tip bir vites değişimi şanzımana zarar verebilir.**
- **Aracı park ederken, ilk olarak park frenini devreye sokun ve daha sonra vites kolunu "P" konumuna alın. Vites kolu "P" konumu dışında bir konumdayken aracı uzun süre park etmekten kaçının, bu, akünün bitmesine neden olabilir.**

NOT

• Motor soğutma suyu sıcaklığı düşük iken, aracınızın şanzımanı motor soğutma suyu sıcaklığının yeterince yüksek olduğu hale göre daha yüksek motor devirlerinde vites yükselterek ısınma süresini kısaltır ve sürüş kalitesini artırır. Vites değişimi zamanlaması motor ısıtıldıktan sonra normale geri döner.

• Şanzıman yağı değiştirildikten hemen sonra, otomatik şanzımanın kullanımının farklı olduğunu hissedebilirsiniz. Bunun nedeni şanzımanın aracın bulunduğu koşula uygun şekilde vites değiştirmesini sağlayan dahili bilgisayarın topladığı ve sakladığı bilgilerin silinmesi veya geçerliliğini kaybetmesidir. Araç bir süre daha kullanılmaya devam ederse en uygun vites değişimine geri dönülür.

• CVT şanzımanlı araçlarla yapılan sürüşlerde, römork çekme, dik yokuş tırmanma vs. gibi zorlu koşullar altında motor devri veya araç hızı otomatik olarak düşürülebilir. Bu bir arıza değildir. Bu durum, aracın soğutma performansından sorumlu olan motor kontrolü özelliğinden kaynaklanmaktadır. Ağır koşul sona erdikten ve motor en iyi soğutma performansını sağlamaya devam edebilecek duruma geldikten sonra motor devri ve araç hızı yeniden normal seviyeye yükseltilir. Ağır koşullar altında yapılan sürüşlerde son derece dikkatli olunmalıdır. Römork çekerken veya dik bir yokuş çıkarken asla önünüzdeki aracı sollamaya kalkışmayın.

• Sürekli değişken şanzıman (CVT), optimum yakıt tüketimi amacıyla benzersiz bir şanzıman performansı sergileyen tahrik tipi bir şanzıman sistemidir. Değişken sürüş koşullarına bağlı olarak, bazı zamanlarda bir zincirin çalışma sesi duyulabilir, bu durum CVT şanzıman sistemine özgü bir davranıştır.

– DEVAMI DİĞER SAYFADA –

■ Vites kolu

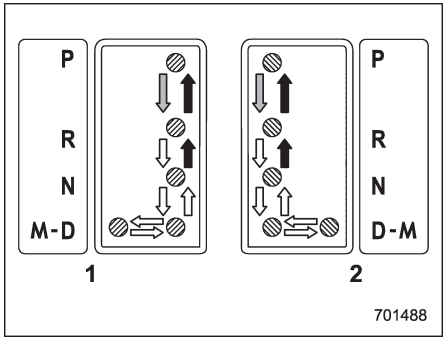

⇨ : Fren pedalına basılı durumda, kolu kanal boyunca hareket ettirin
➡ : Kolu düğmeye basarak kanal boyunca hareket ettirin
⇨ : Kolu düğmeye basmadan hareket ettirin
1) Soldan direksiyonlu modeller
2) Sağdan direksiyonlu modeller

Vites kolunun dört konumu "P", "R", "N", "D" ve manuel modda kullanılmasına olanak sağlayan manuel konumu vardır.

NOT

Vites kolu "P" veya "N" konumundayken motoru/şanzımanı korumak için, gaz pedalına sert şekilde basılsa bile motor devrini artırmayacak şekilde motor kontrol edilir.

▼ P (Park)

Bu konum aracın park edilmesi ve motorun çalıştırılması içindir.
Bu konumda, şanzıman mekanik olarak kilitlenerek aracın kayması önlenir.

Aracı park ederken, ilk olarak park frenini devreye sokun ve daha sonra vites kolunu "P" konumuna alın. Aracı sadece şanzıman ile sabitlemeyin.

Vites kolunu "P" konumundan başka bir konuma almak için, kontak anahtarı "ON" konumundayken önce fren pedalına, ardından vites kolu üzerindeki serbest bırakma düğmesine basmalısınız. Bu, çalışma esnasında aracın yalpalamasını engeller.

▼ R (Geri vites)

Bu konum aracın geriye alınması içindir.
Vitesi "N" konumundan "R" konumuna almak için, ilk olarak aracı tamamen durdurun ve sonra vites kolu düğmesine basarak kolu "R" konumuna alın.

Kontak anahtarı “LOCK”/“OFF” konumuna getirildiğinde, vites kolu, sadece kısa bir süre için fren pedalına basılarak "N" konumundan "R" konumuna hareket ettirilebilir, ardından hareket imkansız hale gelir. Detaylar için "Vites kilidi fonksiyonu" ☞ 7-19 konusuna bakın.

▼ N (Boş)

Bu konum duran bir motorun tekrar çalıştırılması içindir.
Bu konumda tekerlekler ve şanzıman kilitlenmez. Bu konumda, şanzıman boştadır; araç park freni devrede olmadığı veya frene basılmadığı müddetçe en ufak eğimde bile hareket etmeye başlar. Şanzıman boşta iken sürüş yapmayın. Bu durumda motor freninin etkisi olmaz.

NOT

Park etmek için motoru durduğunuzda, vites kolu "N" konumunda ise, "R" veya "P" konumuna alamayabilirsiniz. Bu durumda, kontağı "ON" (AÇIK) konumuna alın. Bu şekilde vites kolunu "P" konumuna alabilirsiniz.

⚠ UYARI

Aracı vites kolu "N" (boş) konumda iken kullanmayın. Bu durumda motor freni etkisi görülmez ve sonuç olarak kaza riski ciddi oranda artar.

▼ D (Sürüş)
Bu konum normal sürüş içindir. Şanzıman, otomatik ve sürekli olarak, istediğiniz araç hızı ve hızlanmaya göre uygun bir vitese geçiş yapar. Ayrıca, aracınızı yokuş yukarı veya aşağı kullanırken şanzıman, yol seviyesi ile uyum sağlayarak sürüş performansının artırılmasını sağlar ve motor frenine yardımcı olur.

"D" konumunda daha fazla hızlanmaya ihtiyaç duyulduğunda, gaz pedalına sonuna kadar basın ve bu konumda tutun. Şanzıman, otomatik olarak vites küçültecektir. Bu durumda, şanzıman klasik bir otomatik şanzıman gibi işleyecektir. Pedalı bıraktığınızda, şanzıman eski vites konumuna geri döner.
Manuel modu kullanmak için vites kolunu manuel konumuna getirin.

NOT

Dizel motorlu modeller:
Araç tamamen durduktan sonra, vites kolu "D" konumundayken fren pedalına basınca vites otomatik olarak boş konuma alınır. Sürüşe devam etmeden önce, fren pedalı bırakıldıktan yaklaşık 1 saniye sonra şanzıman tekrar kavraşacaktır.

■ Vites kilidi fonksiyonu

Vites kilitleme fonksiyonu, vites kolunun hatalı bir şekilde çalışmasını önlemeye yardımcı bir sistemdir.
• Kontak anahtarı "ON" konumuna getirilmeden ve fren pedalına basılmadan vites kolu çalıştırılamaz.
• Fren pedalına basılmadan, vites kolu "P" konumundan farklı bir konuma getirilemez. İlk önce fren pedalına basın, ardından vites kolunu kullanın.
• Sadece vites kolu "P" konumundayken kontak anahtarını "ACC" konumundan "LOCK/OFF" konumuna getirebilir ve kontak anahtarını yuvasından çıkartabilirsiniz (marş düğmeli anahtarsız giriş fonksiyonu bulunmayan modeller).
• Marş düğmesi, yalnızca vites "P" konumundayken "OFF" konumuna getirilebilir (marş düğmeli anahtarsız giriş sistemi bulunan modeller).
• Vites kolu "N" konumundayken kontak anahtarı "LOCK/OFF" konumuna getirilirse, kısa bir süre için vites kolu "P" konumuna getirilemez. Bu nedenle, kontak anahtarını "LOCK/OFF" konumuna getirdikten hemen sonra fren pedalına basarak vites kolunu "P" konumuna getirin.

▼ Vites kolu kilidini serbest bırakma
Vites kolu kullanılamıyorsa, kontak anahtarını yeniden "ON" konumuna getirin ve fren pedalı ile vites kolu düğmesine basarak vites kolunu "P" konumuna getirin.

Bunları yaptıktan sonra da vites kolu kullanılamıyorsa, aşağıdaki adımları izleyin.
• Vites kolu "P" konumundan "N" konumuna getirilemiyorsa:
"Vites kilidi serbest bırakma düğmesini kullanarak vites kilidinin açılması"
☞ 7-20 konusuna bakın.
• Vites kolu "N" konumundan "R" ve "P" konumuna getirilemiyorsa:
Kontak anahtarını "ACC" konumuna getirdikten sonraki 60 saniye içinde, vites kolu düğmesine ve fren pedalına basarak vites kolunu "P" konumuna getirin.

– DEVAMI DİĞER SAYFADA –

Yukarıdaki adımları takip etmek zorunda kalmışsanız, vites kilidi sisteminde (veya araç kontrolü sisteminde) bir arıza söz konusu olabilir. Böyle bir durumda mümkün olan en kısa zamanda SUBARU servisinizle temasa geçmenizi tavsiye ederiz.
Yukarıdaki işlemleri yaptıktan sonra da vites kolu hareket ettirilemiyorsa, "Vites kilidi serbest bırakma düğmesini kullanarak vites kilidinin açılması" ☞ 7-20 konusuna bakın.

▼ Vites kilidi serbest bırakma düğmesini kullanarak vites kilidinin açılması

Vites kilidini açmak için aşağıdaki işlemleri uygulayın.
1. Park frenini devreye sokun ve motoru durdurun.

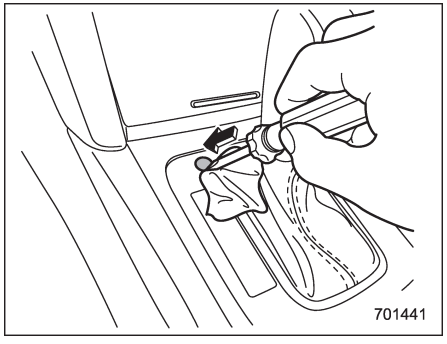

2. Düz uçlu bir tornavida kullanarak vites kilidi muhafazasını çıkarın.

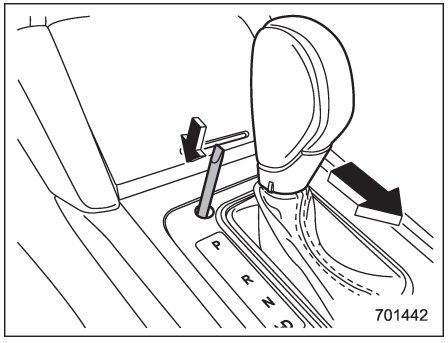

3. Fren pedalına basılı tutarak deliğe bir tornavida sokun, tornavidayı kullanarak vites kilidini açma düğmesine basın ve vites kolunu çıkarın.

NOT

Vites kilidi muhafazasının zarar görmesini önlemek amacıyla, muhafazayı çıkarma işlemine başlamadan önce düz uçlu tornavidanın ucunu yumuşak bir bezle sarın.

Bunları yaptıktan sonra da vites kolu kullanılamıyorsa, vites kilidi sisteminde bir arıza söz konusu olabilir. Böyle bir durumda mümkün olan en kısa zamanda SUBARU servisinizle temasa geçmenizi tavsiye ederiz.

■ Manuel moda geçme

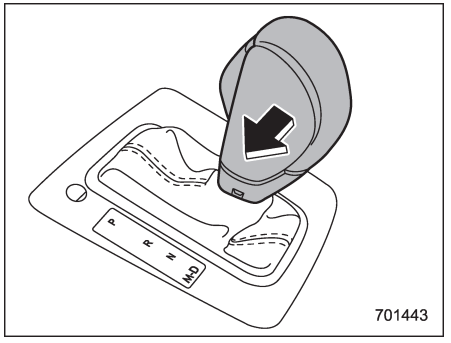

Araç park veya hareket halindeyken, manuel moda geçiş yapmak için vites kolunu "D" konumundan "M" konumuna getirin.

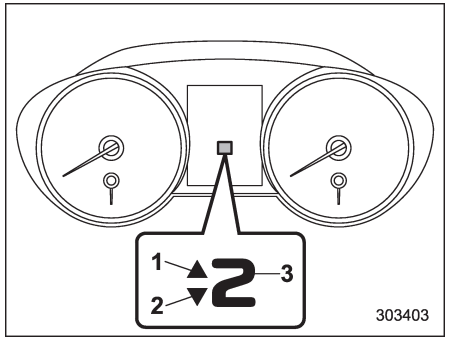

1) Vites yükseltme göstergesi
2) Vites küçültme göstergesi
3) Vites konum göstergesi

Manuel mod seçildiğinde, gösterge tablosundaki vites konumu göstergesi ve vites yükseltme göstergesi ve/veya vites küçültme göstergesi yanar. Vites konum göstergesi, seçili vitesi aşağıdaki gibi gösterir.
• Benzinli modeller: 1 - 6 vites aralığı
• Dizel modeller: 1 - 7 vites aralığı

Vites yükseltme ve vites küçültme göstergeleri vites değişiminin mümkün olup olmadığını gösterir. Vites yükseltme göstergesi "△" devrede iken, vites yükseltme mümkündür. Vites küçültme göstergesi "▽" devrede iken, vites küçültme mümkündür. Her iki gösterge açık iken, vites yükseltme ve vites küçültme mümkündür. Araç durduğunda (örneğin, trafik ışıklarında), vites yükseltme ve vites küçültme göstergeleri söner.

Vites değişimi, direksiyon arkasındaki vites seçme mandalları kullanılarak yapılabilir.

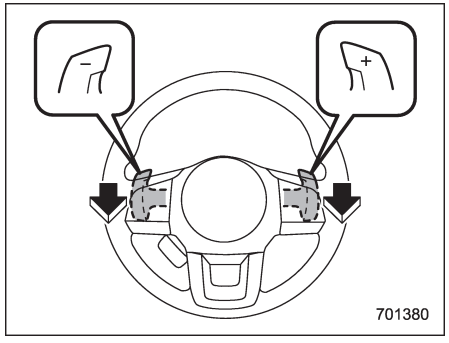

Bir üst vites konumuna geçmek için, üzerinde "+" olan vites mandalını çekin. Bir alt vites konumuna geçmek için, üzerinde "-" olan vites mandalını çekin.

Manuel modu devreden çıkarmak için, vites kolunu "M" konumundan "D" konumuna getirin.
Vites kolu "D" konumundayken vites geçiş mandallarını kullanarak vites değiştirirseniz, vites konumu göstergesi yanar ve seçilen vitesi gösterir.

⚠ DİKKAT

Vites mandallarının üzerine hiçbir şey koymayın. Aksi takdirde istem dışı vites geçişi yapılabilir.

NOT

Aşağıdakileri dikkatlice okuyun ve manuel modu kullanırken aklınızda bulundurun.
• Motor devri çok yüksek iken, vites küçültmeye çalışırsanız, devir göstergesi iğnesi kırmızı bölgeye gireceğinden, bip sesi devreye girerek vites küçültmenin mümkün olamayacağını size bildirir.
• Araç hızı çok düşük iken, vites yükseltmeye çalışırsanız şanzıman tepki vermez.
• Vites mandalını hızlıca iki kez kullanarak hızlı vites değişimi (örneğin, 4. vitesten 2. vitese veya 2. vitesten 4. vitese) yapabilirsiniz.
• Araç durduğunda şanzıman otomatik olarak 1. vitesi seçer.
• Şanzıman yağının sıcaklığı çok yükselirse, "AT OIL TEMP" (OTOMATİK ŞANZIMAN YAĞI SICAKLIĞI) uyarı lambası yanacaktır. Derhal aracınızı güvenli bir yerde durdurun ve uyarı lambası sönene kadar motoru rölantide çalıştırın.

– DEVAMI DİĞER SAYFADA –

▼ Vites değişimi göstergesi (mevcutsa)
Vites değiştirmede ekonomik kullanım önerildiyse, vites yükseltme lambası yanıp söner. Vites düşürme önerildiyse, vites düşürme lambası yanıp söner.

NOT

• Genellikle, vites değiştirme göstergesi yakıtınızı daha verimli bir şekilde kullanmanız için bir kılavuz görevi görür ve motorunuzun düşük devirlerde stop etmesini engeller.
• Aynı zamanda, vites değiştirme göstergesi, yüksek motor devirlerinde motorun hasar almasını önler.

■ Sürüşle ilgili ip uçları

• Patinaj riski olan yol yüzeyinde (örneğin, karla kaplı veya toprak yollarda), manuel modda 2. vitesi seçerek kalkış (emniyetli ve kolayca) yapabilirsiniz.
• Araç "D" veya "R" konumunda durdurulduğunda daima frene basın veya park frenini devreye sokun.
• Aracınızı park ederken daima park frenine basın. Aracı sadece şanzıman ile sabitlemeyin.
• "D" konumunu kullanarak aracı bir yokuşta sabit şekilde tutmayın. Bunun yerine freni kullanın.
• Çok seyrek de olsa aracın hızlanması veya kalkışı sırasında motor vuruntu yapabilir. Bu, bir arıza olduğu anlamına gelmez.
• 3.6 L modellerinde, motor ısınmadan önce torkta bir miktar azalma olabilir.

SI-DRIVE (benzinli modeller)

SI-DRIVE (SUBARU Akıllı Sürüş Teknolojisi) motor performansını, kontrol ve verimi en üst düzeye çıkartmak üzere kullanılır.
Sistem üç moddan oluşur:
• Intelligent (I) modu
• Sport (S) modu
• Sport Sharp (S#) modu (3.6 L modeller)

SI-DRIVE düğmeleri kullanılarak, motorun çalışma şekli değiştirilir.

■ Intelligent (I) modu

▼ Yumuşak, etkin performanslı sürüş için

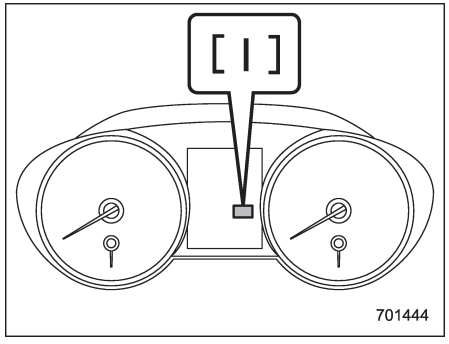

Bu çok yönlü modun doğrusal hızlanma özelliği, normal sürüş için idealdir. Intelligent (I) modu; aracın yakıt verimini artırarak gerekli performansa ulaşmasını ve zorlanmadan çalışmasını sağlar. Maksimum yakıt verimi için hızlanma esnasında güç aktarımı orta düzeydedir. Bu mod, şehir içi sürüşü ve tam güç çıkışı gerektirmeyen durumlar için idealdir. Kaygan veya gevşek zeminler gibi zor sürüş koşullarında, daha yumuşak gaz kelebeği yanıtından ötürü daha iyi kontrol sağlar.

■ Sport (S) modu

▼ Mükemmel performanslı bir sürüş için

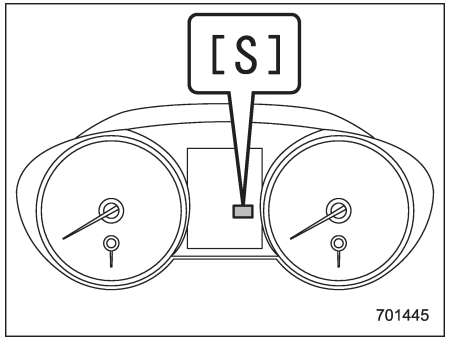

Sport (S) modu, sürüş deneyimini kişisel maceraya dönüştürmek isteyen kullanıcılar için ihtiyaç duyulan motor gücünü sağlar.

■ Sport Sharp (S#) modu (3.6 L modeller)

▼ Maksimum performanslı sürüş için

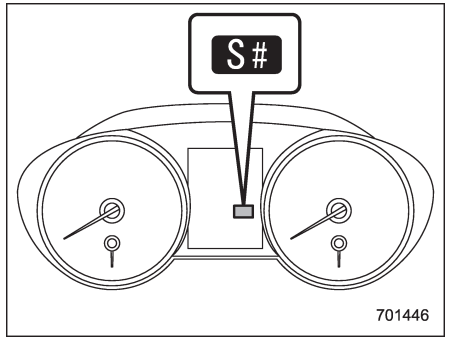

Sport Sharp (S#) modu, sportif ruhlu sürücülere motor performansı ve kontrolünü heyecan verici bir düzeyde sunar. Gaz kelebeği, motor devrine bakmaksızın daha duyarlıdır. Maksimum sürüş keyfi sağlayan bu mod, otoyolda diğer araçları güvenle yakalayıp, sollamak için idealdir.

– DEVAMI DİĞER SAYFADA –

■ SI-DRIVE düğmeleri

NOT

SI-DRIVE göstergelerinden biri yanarsa, SI-DRIVE sisteminde bir arıza olduğu anlamına gelebilir. Bu konuda hemen bir SUBARU servisi ile temas kurmanızı tavsiye ediyoruz.

▼ 3.6 L modeller

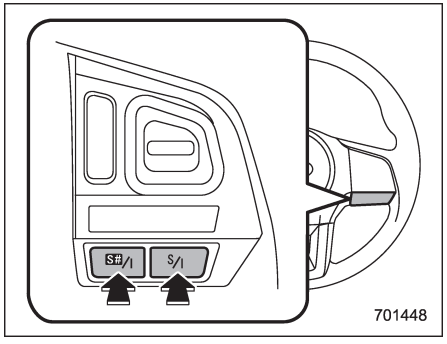

SI-DRIVE düğmeleri

Intelligent (I) modunu seçmek için, aşağıdakilerden birini gerçekleştirin.
• Sport (S) modu seçiliyken “S/I” düğmesine basın
• Sport Sharp (S#) modu seçiliyken “S#/I” düğmesine basın

Sport (S) modunu seçmek için, mod Sport (S) dışındayken “S/I” düğmesine basın.

Sport Sharp (S#) modunu seçmek için, mod Sport Sharp (S#) dışındayken “S#/I” düğmesine basın.

NOT

• Motoru Sport Sharp (S#) modda durdurduktan sonra, tekrar çalıştırdığınızda, SI-DRIVE modu Sport (S) moda değişir.
• Motoru Sport (S) modda veya Intelligent (I) modda durdurduktan sonra, tekrar çalıştırdığınızda, SI-DRIVE mod motor durdurulduğu zamanki modda kalacaktır.
• Motor çalışıyorken, CHECK ENGINE (Motor Kontrol) uyarı lambası/arıza gösterge lambası yanarsa, SI-DRIVE mod Sport (S) moda değişir. Bu durumda, SI-DRIVE sistemini, Sport Sharp (S#) moduna veya Intelligent (I) moduna almak mümkün değildir.
• Motor soğutma suyundaki bir sıcaklık artışından dolayı motorun aşırı ısınma ihtimali varsa, Sport Sharp (S#) moda geçmek mümkün değildir. Araç Sport Sharp (S#) moddayken, motor soğutma suyu sıcaklığı artarsa Sport (S) moda geçilir.

▼ 2.5 L modeller

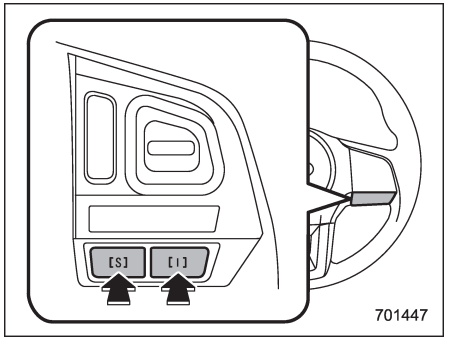

SI-DRIVE düğmeleri

Intelligent (I) modunu seçmek için “I” düğmesine basın. Sport (S) modunu seçmek için “S” düğmesine basın.

NOT

Motoru daha sonra tekrar çalıştırdığınızda, kapatıldığı andaki

SI-DRIVE modu seçilecektir.

Hidrolik direksiyon desteği

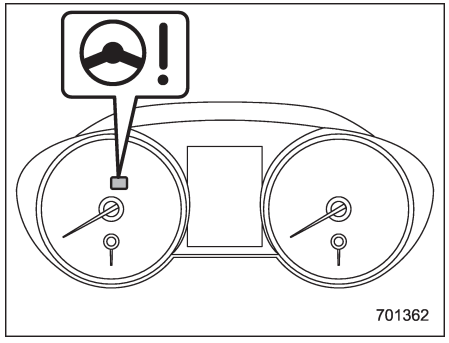

Hidrolik direksiyon desteği uyarı lambası

Aracınız elektrikli bir direksiyon desteği sistemiyle donatılmıştır. Kontak anahtarı "ON" (AÇIK) konumuna alındığında, gösterge panelindeki direksiyon desteği uyarı lambası yanarak, sürücüye uyarı sisteminin doğru şekilde çalıştığını bildirir. Daha sonra, motor çalıştırılırsa, uyarı lambası 2 saniye sonra söner ve sürücüye direksiyon desteği sisteminin normal çalıştığını bildirir.

⚠ DİKKAT

Direksiyon desteği uyarı lambası yandığında, direksiyonun çalışmasında daha fazla dirençle karşılaşılabilir. En yakın SUBARU servisine kadar aracı sürmenizi ve aracı derhal kontrol ettirmenizi tavsiye ederiz.

NOT

Direksiyon aşağıdaki şekillerde çalışıyorsa direksiyon desteği kontrol sistemi, kumanda bilgisayarı ve tahrik motoru gibi sistem bileşenlerinin aşırı ısınmasını önlemek için direksiyon desteği geçici olarak sınırlandırabilir.
• Paralel park etme işlemi sırasında direksiyonun sık aralıklarla döndürülmesi gibi durumlarda direksiyon sık sık kullanılır ve araç aşırı düşük hızda dönüş yaparken keskin bir şekilde döndürülür.
• Direksiyon uzun bir süre sonuna kadar döndürülmüş halde kalır.
Bu esnada, direksiyonda daha fazla direnç olacaktır. Ancak, bu bir arıza olduğu anlamına gelmez. Direksiyon bir süre kullanılmadıktan ve direksiyon desteği kontrol sistemi soğuma şansı bulduktan sonra normal direksiyon kuvveti geri gelecektir. Ancak, direksiyon desteği çok sık sınırlandırılmasına neden olacak standart dışı bir şekilde

– DEVAMI DİĞER SAYFADA –

çalışıyorsa bu, direksiyon desteği kontrol sisteminin arızalanmasına neden olabilir.

Frenleme

■ Frenleme ile ilgili ipuçları

UYARI

Sürüş sırasında ayağınızı sürekli olarak fren pedalının üstünde tutmayın. Bu, frenlerin fazla ısınmasına ve fren pabuçlarının ve balatalarının gereksiz yere aşınmasına neden olabilir.

▼ Frenler ıslandığı zaman

Aracı yağmurda veya yıkadıktan sonra sürerken frenler ıslanabilir. Bunun sonucu olarak durma mesafesi uzar. Frenleri kurutmak için aracınızı güvenli bir hızda sürün ve bir yandan da frenlerin ısınması için fren pedalına hafifçe basın.

▼ Motor freninin kullanılması

Fren pedalıyla birlikte motor frenini de kullanmayı unutmayın. Yokuş aşağı inerken sadece fren pedalını kullanırsanız fren balataları çok ısınarak fren hidroliğinin ısınmasına neden olur. Bunu önlemek için daha düşük vitese geçin.

▼ Lastik patladığında fren yaparken

Lastik patladığı zaman frene aniden basmayın. Bu, aracın kontrolünü kaybetmenize yol açabilir. Bir yandan hızı kademeli olarak azaltırken düz gitmeye devam edin. Sonra yoldan çıkarak güvenli bir yerde durun.

■ Fren sistemi

▼ İki ayrı devre

Aracınız iki ayrı devreli fren sistemine sahiptir. Her bir devre, tekerleklere çaprazlamasına kontrol eder. Fren sistemi devrelerinden biri arızalandığında sistemin diğer yarısı çalışmaya devam eder. Devrelerden birinin çalışmadığı durumda fren pedalı yer döşemesine daha fazla yaklaşır ve pedala daha sert basmak gerekir. Ayrıca aracın durma mesafesi de uzar.

▼ Fren servosu

Fren servosu frenleri takviye etmek için motor manifold vakumunu kullanır. Sürüş sırasında motoru durdurmayın, çünkü bu durumda fren servosu devre dışı kalır ve aracınızın fren gücü azalır.
Fren servosu tamamen çalışamaz duruma gelse bile frenler çalışmaya devam eder. Ancak bu durum meydana geldiğinde pedala normalden daha hızlı ve daha sert

basmanız gerekir ve ayrıca aracın durma mesafesi de uzar.

▼ Fren desteği sistemi

⚠ UYARI

Fren desteği sistemine aşırı şekilde güvenmeyin. Bu sistem araca sahip olduğunun üzerinde bir frenleme kapasitesi sağlayan bir sistem değildir. Sürüş esnasında aracınızın hızına ve güvenlik mesafesine çok dikkat edin.

⚠ DİKKAT

Ani frenleme yapmanız gerekiyorsa, fren desteği sistemini etkin hale getirmek için fren pedalına güçlü bir şekilde basmaya devam edin.

Fren desteği sistemi, sürücü yardım sistemlerinden biridir. Sürücü fren pedalına yeterince güçlü bir şekilde basamadığında veya fren kuvveti yetersiz olduğunda fren kuvvetinin artırılmasını sağlar.
Fren desteği sistemi, fren kuvvetini sürücünün fren pedalına basma hızına göre ayarlar.

NOT

Fren pedalına ani veya çok güçlü bir şekilde basarsanız, aşağıdakiler meydana gelir. Ancak bunlar meydana gelse bile, herhangi bir arıza olduğunu göstermez ve fren destek sistemi düzgün bir şekilde çalışır.
• Fren pedalının daha az bir güçle, daha fazla bir frenleme gücü meydana getirdiğini hissedebilirsiniz.
• Motor bölmesinde ABS sisteminin çalıştığını duyabilirsiniz.

■ Disk fren balatalarının aşınma uyarısı göstergeleri

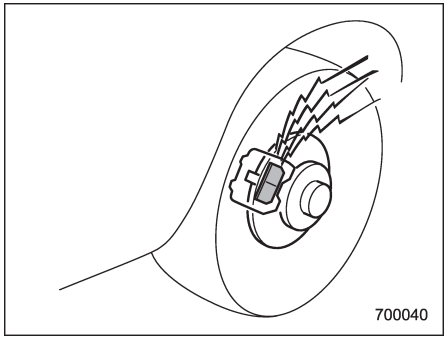

Fren diski üzerindeki balata aşınması uyarı göstergeleri fren balataları aşındığı zaman uyarı sesi çıkartır. Frenleme sırasında fren balatalarından tıkırtı veya kazıntı sesi gelirse aracınızı en kısa sürede bir SUBARU servisine kontrol ettirin.

ABS (Kilitlenme Önleyici Fren Sistemi)

ABS sistemi, kaygan yollarda veya ani frenlemelerde ortaya çıkabilecek tekerlek kilitlenmelerine engel olur. Böylece tekerlek kilitlenmesinden kaynaklanan direksiyon hakimiyeti kaybı ve aracın sağa sola kayması önlenmiş olur.

ABS sistemi çalışırken bir tıkırtı sesi duyabilirsiniz veya fren pedalında hafif bir titreme hissedilebilir. Bu, ABS'nin çalışması sırasında ortaya çıkan normal bir durumdur.

ABS sistemi, aracın hızı yaklaşık 10 km/h altında iken çalışmaz.

⚠ UYARI

Sürüş sırasında daima olabildiğinizce dikkatli davranın - ABS'li bir araç kullandığınız için kendinize duyacağınız aşırı güven ciddi bir kazaya yol açabilir.

⚠ DİKKAT

- **ABS, duruş mesafesini her zaman kısaltmaz. Bu nedenle önünüzdek araçla aranızda güvenli bir mesafe bırakın.**
- **Bozuk satıhlı yollarda, mıcırlı yollarda, buzlu yollarda veya yeni yağmış derin karın üzerinde aracı sürerken ABS'li aracın duruş mesafesi ABS'siz aracınkinden daha uzun olabilir. Bu nedenle aracınızı bu koşullar altında sürerken hızınızı azaltın ve diğer araçlarla aranızda güvenli bir mesafe bırakın.**
- **ABS'nin çalıştığını hissettiğiniz zaman fren pedalına sabit bir kuvvetle basmalısınız. Fren pedalını pompalamayın, çünkü pompalamak, ABS sistemini devreden çıkarabilir.**

■ ABS sisteminin kendi kendine kontrolü

Araç çalıştırıldıktan hemen sonra, fren pedalında ABS devreye girdiğinde meydana gelen titreşime benzer bir titreşim hissedebilirsiniz ve ayrıca ABS'nin çalışma sesini motor bölmesinden duyabilirsiniz. Bu, ABS sisteminin otomatik çalışma testinden kaynaklanır ve anormal bir durum olduğunu göstermez.

■ ABS uyarı lambası

"ABS uyarı lambası" ☞ 3- 19 konusuna bakın.

Elektronik Fren Kuvveti Dağılımı (EBD) sistemi

EBD sistemi, frenleme kuvvetini büyük bir bölümünü arka frenlerin sağlamasına izin vererek frenlerin etkinliğini en üst düzeye çıkarır. Sistem, frenleme kuvvetinin arka tekerleklere dağılımını aracın yük durumuna ve hızına bağlı olarak ayarlamak suretiyle çalışır.
EBD sistemi, ABS sistemine entegre edilmiş olup frenleme kuvvetinin dağılımının optimum şekilde yapmak olan görevini ABS sisteminin bazı parçalarını kullanarak yerine getirir. EBD tarafından kullanılmakta olan ABS parçalarından herhangi bir tanesi bozulursa EBD sistemi de çalışmasını durdurur.

EBD sistemi çalışırken bir tıkırtı sesi duyabilirsiniz veya fren pedalında hafif bir titreme hissedilebilir. Bu normaldir ve bir arıza olduğunu göstermez.

■ EBD sistemi çalışmadığı zaman yapılacaklar

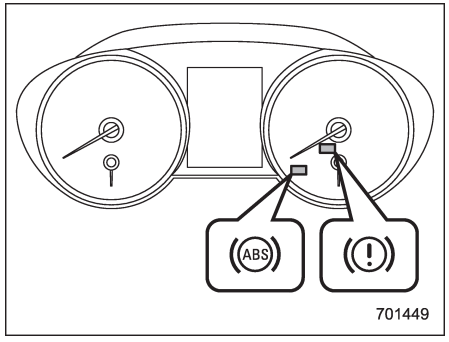

EBD sisteminde bir arıza olursa sistem çalışmasını durdurur ve fren sistemi uyarı lambası ile ABS uyarı lambası aynı anda yanar.

Sürüş sırasında fren sistemi uyarı lambası ve ABS uyarı lambası aynı anda yanarsa EBD sistemi arızalı olabilir.

EBD sistemi çalışmasa dahi klasik fren sistemi hala görevini yapar. Ancak frenler her zamankinden daha sert uygulandığı zaman ve bu nedenle aracın hareketini kontrol etmek bir miktar zorlaştığı zaman arka tekerleklerin kilitlenmeye eğilimi artar.

Fren sistemi uyarı lambası ve ABS uyarı lambası aynı anda yanarsa aşağıdaki prosedürü uygulayın.
1. Aracı ilk emniyetli ve düz yerde durdurun.
2. Park frenini devreye alın ve motoru durdurun.
3. Motoru yeniden çalıştırın.
4. Park frenini devreden çıkarın.

Her iki uyarı lambası sönse de:
EBD sistemi arızalı olabilir. En yakın SUBARU servisine kadar aracı dikkatle sürmenizi ve sistemi kontrol ettirmenizi tavsiye ederiz.

Her iki uyarı lambası tekrar yanarsa ve motor yeniden çalıştırıldığında yanmaya devam ederse:
1. Motoru tekrar durdurun.
2. Park frenini devreye sokun.
3. Fren hidroliği seviyesini kontrol edin.
Fren hidroliği seviyesinin kontrol edilmesi hakkında detaylı bilgi için, "Fren hidroliği seviyesinin kontrol edilmesi" ☞ 11-28 konusuna bakın.

• Fren hidroliği seviyesi "MIN"(ALT SEVİYE) işaretinin altında değilse EBD sistemi arızalı olabilir. En yakın SUBARU servisine kadar aracı dikkatle sürmenizi ve sistemi kontrol ettirmenizi tavsiye ederiz.
• Fren hidroliği seviyesi "MIN" işaretinin altındaysa aracı SÜRMEYİN.

– DEVAMI DİĞER SAYFADA –

Sürmek yerine aracı en yakın SUBARU servisine çektirmenizi tavsiye ederiz.

⚠ UYARI

- **Fren sistemi uyarı lambası yanıyorken aracı kullanmak tehlikelidir. Bu, fren sisteminin doğru çalışmadığını gösterebilir. Lamba yanmaya devam ederse frenleri derhal bir SUBARU servisine kontrol ettirmenizi tavsiye ederiz.**
- **Frenlerin doğru çalışmadığına dair en ufak bir şüpheniz varsa aracı kullanmayın. Aracınızı onarım için en yakın SUBARU servisine çektirmenizi tavsiye ederiz.**

Araç Dinamiği Kontrol sistemi

⚠ UYARI

Sürüş sırasında daima olabildiğince dikkatli davranın; Araç Dinamiği Kontrol sistemi ile donatılmış bir araç kullandığınız için kendinize duyacağınız aşırı güven ciddi bir kazaya yol açabilir.

⚠ DİKKAT

- **• Aracınız Araç Dinamiği Kontrol sistemi ile donatılmış olsa dahi karla kaplı veya buzlu yollarda aracı sürerken kış lastikleri veya kar zinciri kullanılmalıdır; bunlara ek olarak aracın hızı oldukça düşürülmelidir. Sadece Araç Dinamiği Kontrol sistemine sahip olmak aracın her durumda kazaları atlatacağı garantisini vermez.**
- **• Araca kar zinciri takıldığı zaman Araç Dinamiği Kontrol sisteminin etkinliği azalır ve aracı bu tür şartlarda sürerken bu husus hesaba katılmalıdır.**
- **Araç Dinamiği Kontrol sisteminin devreye sokulması, geçilmekte olan yolun yüzeyinin kaygan olduğunun bir göstergesidir; Araç Dinamiği Kontrol sistemine sahip olmak her zaman ve her şart altında aracın tam kontrolünü elinizde bulunduracağınızın garantisi olmadığından dolayı bu sistemin devreye sokulması, aracın hızının oldukça düşürülmesi gerektiğinin bir işareti olarak görülmelidir.**
- **Araç Dinamiği Kontrol sistemi ile donatılmış bir araçtan süspansiyonun parçaları, direksiyonun parçaları veya bir aks çıkarılacağı zaman yetkili bir SUBARU servisine sistemi kontrol ettirmenizi tavsiye ederiz.**
- **Araç Dinamiği kontrol sisteminin doğru çalışmasını sağlamak üzere aşağıdaki önlemler alınmalıdır.**
  – Dört tekerleğe aynı ebat, tip ve markada lastik takılmalıdır. Ayrıca, dört lastiğin hepsindeki aşınma miktarı aynı olmalıdır.

– Lastik basıncını, kapı direğine yapıştırılan etiket üzerinde belirtilen seviyelerde tutun.
– Patlak bir lastiği değiştirdiğinizde yerine sadece geçici stepne kullanın. Geçici stepne kullanımı esnasında Araç Dinamiği Kontrol sisteminin performansı düşecektir, sürüş esnasında bu durumu göz önünde bulundurun.

- **Birbirlerine uymayan lastikler kullanılırsa Araç Dinamiği Kontrol sisteminin kendisinden beklendiği şekilde doğru çalışamayacağı olasılığı hayli yüksektir.**

Patinaj ve/veya kayma riskinin olduğu kaygan zeminlerde ve/veya viraj alırken ve/veya keskin manevralarda, Araç Dinamiği Kontrol sistemi aracın çekişini ve yön kontrolünü korumak için motor gücünü ve tekerleklerdeki frenleme kuvvetini ayarlar.

• Çekiş Kontrol Fonksiyonu
Çekiş kontrol fonksiyonu, kaygan yol yüzeylerinde tahrik tekerleklerinin patinaj yapmalarını önleyerek bu suretle çekişin ve direksiyon hakimiyetinin sağlanmasına yardımcı olmak için tasarlanmıştır. Bu fonksiyonun devreye girmesi Araç Dinamiği Kontrolü çalışması gösterge lambasının yanıp sönmesi ile gösterilir.

• Yana kaymayı önleme fonksiyonu
Yana kaymayı önleme fonksiyonu, yön değiştirme sırasında tekerleklerin yanlara kayma eğilimini önleyerek aracın sağa veya sola kaymadan sürülebilmesini sağlamaya yardımcı olmak için tasarlanmıştır. Bu fonksiyonun devreye girmesi Araç Dinamiği Kontrolü çalışması gösterge lambasının yanıp sönmesi ile gösterilir.

NOT

• Araç Dinamiği Kontrol sistemi, aşağıdaki koşullar ortaya çıktığında normal olarak görülebilir.
– Fren pedalının hafifçe titrediği hissedilirse.
– Araç veya direksiyon hafifçe titrerse.
– Motoru çalıştırırken ve motoru çalıştırdıktan sonra kalkış esnasında motor bölmesinden kısa bir çalışma sesi duyulursa.
– Motoru çalıştırdıktan sonra, sürüş sırasında fren pedalında titreme olursa.

- **Aşağıda sıralanan durumlarda araç, sürücünün hissettiğinden daha fazla patinaj yapıyor olabilir. O nedenle Araç Dinamiği Kontrol sistemi devreye girebilir. Bu şekilde devreye girmesi sistemin arızalı olduğunu göstermez.**
  – mıcır kaplı veya tekerlek izi olan yollarda
  – son kat kaplaması yapılmamış yollarda
  – araç bir römork çekerken
  – araca kar lastikleri veya kış lastikleri takılmışken
- **Araç Dinamiği Kontrol sisteminin devreye girmesi, direksiyonun kullanılmasının normal şartlar altındakine kıyasla biraz farklı hissedilmesine neden olur.**
- **Araçta Araç Dinamiği Kontrol sistemi olsa bile viraja yaklaşırken daima hızı azaltmak önemlidir.**
- **Bir lastiği değiştirmeden önce motoru mutlaka durdurun. Bunu yapmazsanız, Araç Dinamiği Kontrol sistemi düzgün çalışmayabilir.**

■ Araç Dinamiği Kontrol sistemi monitörü

"Araç Dinamiği Kontrolü uyarı lambası/ Araç Dinamiği Kontrolü çalışma gösterge lambası" ☞ 3-20 ve "Araç Dinamiği

– DEVAMI DİĞER SAYFADA –

Kontrolü KAPALI gösterge lambası"
☞ 3-21 konularına bakın.

■ Araç Dinamiği Kontrol Sistemi KAPALI düğmesi

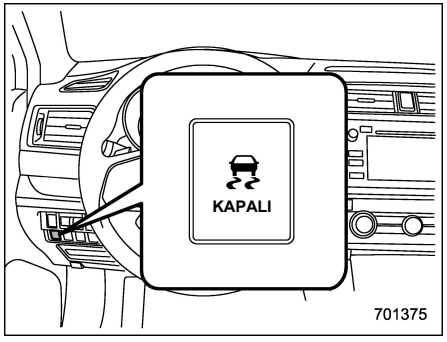

Araç Dinamiği Kontrol Sistemi KAPALI düğmesi

Araç Dinamiği Kontrol sistemi KAPALI düğmesine basıldığında, Araç Dinamiği Kontrol sistemi devre dışı kalır.

Yeterli bir patinaj oluşturabilmek için Araç Dinamiği Kontrol sisteminin devre dışı bırakılması, aşağıdaki durumlar için çözüm sağlayabilir. Araç Dinamiği Kontrol sistemi KAPALI düğmesini gerektiğinde kullanın.

• karlı, mıcır kaplı veya başka bir şekilde kaygan yüzeyli dik yokuşlu bir yolda duran aracın kaldırılması

• tekerlekleri çamura veya derin kara saplanmış aracın kurtarılması

Motor çalışmakta iken düğmeye basılırsa Araç Dinamiği Kontrol Sistemi DEVRE DIŞI gösterge lambası yanar. Araç Dinamiği Kontrol sistemi devre dışı bırakılır. Araç Dinamiği Kontrol sistemini tekrar devreye sokmak için düğmeye tekrar basıldığında gösterge lambası söner.
Yukarıda belirtilen durumların haricinde Araç Dinamiği Kontrol sistemini devreden çıkarmamalısınız.

⚠ DİKKAT

Araç Dinamiği Kontrol sistemi, frenleri ve motor gücünü kontrol altında tutmak suretiyle, kayma gibi dengesiz araç hareketlerinin önlenmesine yardımcı olur. Çok gerekmedikçe Araç Dinamiği Kontrol sistemini devre dışı bırakmayın. Sistemi mutlaka devre dışı bırakmanız gerekiyorsa, yol yüzeylerine göre aracınızı oldukça dikkatli kullanın.

NOT

• Araç Dinamiği Kontrol sistemini devreden çıkarmak için düğmeye basıldığı zaman, kontak anahtarı tekrar "LOCK"/"OFF" konumuna getirildiğinde ve motor yeniden çalıştırıldığında Araç Dinamiği Kontrol sistemi kendisini tekrar devreye sokar.
• Düğme 10 saniye veya daha uzun süre basılı kalırsa gösterge lambası söner, Araç Dinamiği Kontrol sistemi devreye girer ve sistem, düğmeye daha fazla basılsa bile tepki vermez. Düğmeyi tekrar kullanılır hale getirmek için kontak anahtarını "LOCK"/"OFF" konumuna getirin ve motoru tekrar çalıştırın.
• Araç Dinamiği Kontrol sistemini devreden çıkarmak için düğmeye basıldığı zaman aracın çekişi, Araç Dinamiği Kontrol sistemi bulunmayan bir aracınkine yaklaşır. Mutlak surette gerekli olmadığı sürece Araç Dinamiği Kontrol sistemini devreden çıkarmayın.
• Araç Dinamiği Kontrol sistemi devre dışıyken bile fren kontrolü sisteminin bileşenleri devrede olabilir. Fren kontrolü sistemi devredeyken Araç Dinamiği Kontrol sisteminin gösterge lambası yanar.

X modu (Outback CVT modeller)

⚠ UYARI

- **Sürüş sırasında daima olabildiğinizce dikkatli davranın - X modu bulunan bir araç kullandığınız için kendinize duyacağınız aşırı güven ciddi bir kazaya yol açabilir.**
- **Sürüş sırasında daima olabildiğinizce dikkatli davranın - yokuşta iniş fonksiyonu bulunan bir araç kullandığınız için kendinize duyacağınız aşırı güven ciddi bir kazaya yol açabilir. Aşırı dik inişlerde, donmuş, çamurlu ve kumlu yollarda sürüş yaparken çok dikkatli olun ve gerekirse fren pedalına basın. Araç hızının kontrol edilememesi, kontrol kaybına ve ciddi bir kazaya neden olabilir.**

⚠ DİKKAT

- **Aracınız X modu ile donatılmış olsa dahi karla kaplı veya buzlu yollarda aracı sürerken kış lastikleri veya kar zinciri kullanılmalıdır; bunlara ek olarak aracın hızı oldukça düşürülmelidir. Sadece X moduna sahip olmak aracın her durumda kazaları atlatacağı garantisini vermez.**
- **X modunu, düşük hızlarda çok kaygan yüzeylerle karşılaşırsanız aktif hale getirin. Ancak X modu, her zaman ve her koşulda araç kontrolünün korunacağını garanti etmez. X modu aktif olsa dahi, araç hızını**
- **düşürün.**
- **Araçtan süspansiyon parçaları, direksiyon parçaları veya bir aks çıkartılacağı zaman yetkili bir SUBARU servisine o sistemi**
- **kontrol ettirmenizi tavsiye ederiz.**
- **X modunun doğru çalışmasını sağlamak üzere aşağıdaki önlemler alınmalıdır:**
  – Dört tekerleğe aynı ebat, tip ve markada lastik takılmalıdır. Ayrıca, dört lastiğin hepsindeki aşınma miktarı aynı olmalıdır.
  – Lastik basıncını, kapı direğine yapıştırılan etiket üzerinde belirtilen seviyelerde tutun.
  – Patlak bir lastiği değiştirdiğinizde yerine sadece geçici stepne kullanın. Geçici stepne kullanımı esnasında X modunun performansı düşecektir, sürüş esnasında bu durumu göz önünde bulundurun.
- **Yokuş inme kontrolü fonksiyonu uzun süre aralıksız kullanıldığında, fren diskindeki sıcaklık artabilir ve fonksiyon geçici olarak devre dışı bırakılabilir. Bu durumda, yokuş inme kontrolü göstergesi kaybolur. Gösterge kaybolduğunda, yokuş inme kontrolü fonksiyonu devre dışı kalır.**

X modu, kötü yol koşullarında sürüş için motorun, AWD ve Araç Dinamiği Kontrol sisteminin entegre bir kontrol sistemidir. X modunu kullanarak, iniş ve çıkışlar dahil olmak üzere kaygan yol koşullarında daha rahat sürüş yapabilirsiniz.

X modu, şu fonksiyonlara sahiptir.

– DEVAMI DİĞER SAYFADA –

• Yokuş iniş kontrolü fonksiyonu:
Yokuş iniş kontrolü fonksiyonu ile, yokuşta iniş sırasında aracı makul bir hıza sabitleyebilirsiniz. Araç hızı artma eğilimi gösterirse, fren kontrol sistemi devreye girerek araç hızını ayarlar.
• Sürülebilirlik kontrolü:
Bu mod, aracın tırmanma becerisini ve sürülebilirliğini artırır, direksiyonun daha kolay kontrol edilebilmesi için torkun yumuşak bir şekilde aktarılmasını sağlar.

■ X modunu açma/kapatma

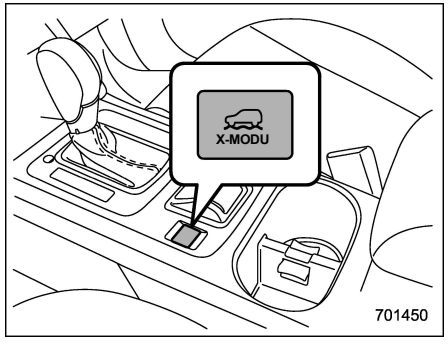

X modu düğmesi

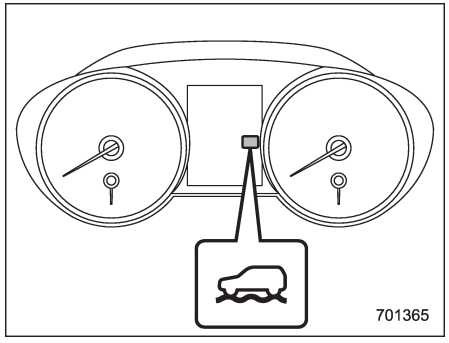

X modu göstergesi

Devreye sokmak için:
X modu düğmesine basın. X modu devredeyken, X modu göstergesi görülür.

Devreden çıkarmak için:
X modu düğmesine tekrar basın. X modu devreden çıkarıldığında X modu göstergesi kaybolur.

NOT

• Araç hızı 20 km/h üzerindeyken X modu düğmesine basarak X modunu devreye almaya çalışsanız dahi, mod devreye girmez. Bu durumda, iki defa uyarı sesi duyulur.
• X modu aktifken araç hızı 40 km/h üzerine çıkarsa, bir defa uyarı sesi duyulur ve X modu devre dışı kalır.
• SI-DRIVE bulunan modellerde, X modu kullanıldığında SI-DRIVE modu Intelligent (I) moduna geçer.
• SI-DRIVE bulunan modellerde, X modu aktifken SI-DRIVE düğmesine basılırsa SI-DRIVE modu değişmez. Bu durumda, iki defa uyarı sesi duyulur.
• Otomatik Start/Stop sistemi bulunan modellerde, X modu aktifken sistem devre dışı kalır.
• Motor çalışırken aşağıdaki koşullardan herhangi biri sağlanırsa, X modu devre dışı kalır. Bu durumda, X modu devreye alınamaz. Ayrıca, SI-DRIVE bulunan modellerde, Sport (S) moduna geçilir ve diğer modlar seçilemez.

– Arıza gösterge lambası (Motor ayarlarınızı kontrol ettirin) yanar.
– AT OIL TEMP (Şanzıman Yağı Sıcaklığı) uyarı lambası yanıp söner.
– ABS uyarı lambası yanar.
– Araç Dinamiği Kontrolü uyarı lambası yanar.

• Motor soğutma suyundaki bir sıcaklık artışından dolayı motorun aşırı ısınma ihtimali varsa, X modunu seçmek mümkün değildir. X modu aktif olsa dahi, motor soğutma suyu sıcaklığı yükseldiğinde X modu devre dışı bırakılır. Bu durumda, Sport (S) moduna geçilir (SI-DRIVE bulunan modeller).

■ Yokuş iniş kontrolü fonksiyonu

X modu devreye alındığında ve araç hızı yaklaşık 20 km/h altına indiğinde Yokuş iniş kontrolü fonksiyonu bekleme moduna geçer.
Araç hızı yaklaşık 20 km/h altındayken ve gaz pedalı oranı yaklaşık %10 altındayken fonksiyon çalışır.
Araç hızı yaklaşık 20 km/h üzerine çıktığında ve gaz pedalına basıldığında fonksiyon devreden çıkar.

NOT

• Yokuş iniş kontrolü fonksiyonu çalışırken dahi, fren pedalını veya gaz pedalını kullanarak araç hızını değiştirebilirsiniz.
• Yokuş iniş kontrolü fonksiyonu tarafından frenleme sırasında, yokuş iniş kontrolü fonksiyonu göstergesi yanıp söner.
• Yokuş iniş kontrolü fonksiyonu, yol eğimine bağlı olmaksızın kullanılabilir.
• Yokuş iniş kontrolü fonksiyonu, aşağıdaki koşullar ortaya çıktığında normal olarak görülebilir.

– Yokuş iniş kontrolü fonksiyonu çalışırken, motor bölmesinden kısa bir çalışma sesi duyulması.
– Yokuş iniş kontrolü fonksiyonu çalışırken fren pedalına basma hissinin farklı olması (normalden daha sert, vb.).

▼ Yokuş iniş kontrolü göstergesi

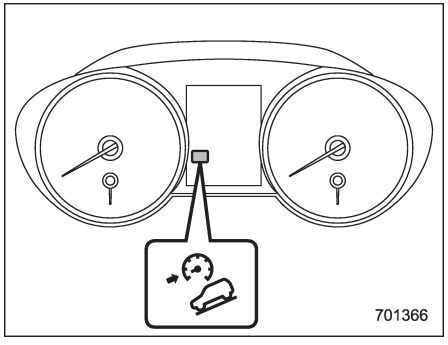

Bu gösterge, yokuş inme kontrolü fonksiyonu bekleme modundayken yanar. Fonksiyon çalışırken yanıp söner.

Fonksiyon devre dışı moddayken söner. Bu fonksiyon devre dışı moda getirildiğinde, araç hızı yaklaşık 30 km/h üzerine çıkarsa kaybolur.

Aracınızın park edilmesi

⚠ UYARI

- **Çocukları veya evcil hayvanları asla kendi başlarına araçta bırakmayın. Yanlışlıkla aracı çalıştırarak kazara kendilerini veya başkalarını yaralayabilirler. Aynı zamanda sıcak veya güneşli günlerde kapalı bir araçtaki sıcaklık, insanlarda şiddetli veya muhtemelen ölümcül yaralanmalara yetecek kadar hızla yükselmiş olabilir.**
- **Aracı kuru ot, yere atılmış kağıt veya bez gibi yanıcı maddelerin üstüne park etmeyin, zira bunlar sıcak motora veya egzoz sistemi parçalarının yakınında ise kolaylıkla yanabilir.**
- **Araçta uyuyacağınız zaman mutlaka motoru durdurun. Motorun egzoz gazları yolcu bölmesine girerse araçta bulunan kişiler egzoz gazında bulunan karbon monoksit (CO) yüzünden ölebilirler.**

■ Elektronik park freni

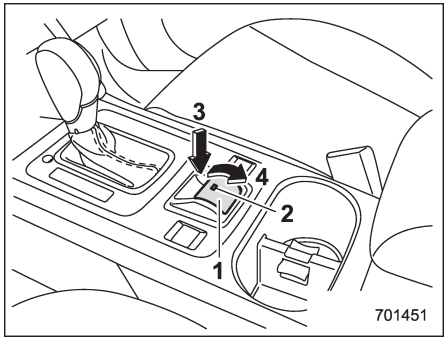

1) Park freni düğmesi
2) Gösterge lambası
3) Elektronik park frenini devreden çıkarın.
4) Elektronik park frenini devreye sokun.

⚠ UYARI

- **Aracı terk etmeden önce motoru kapattığınızdan emin olun. Aksi takdirde, park freni devre dışı kalabilir ve kazaya neden olabilir.**
- **Elektronik park freni uyarı lambası yanarsa, elektronik park freni sisteminde bir arıza söz konusu olabilir. Aracınızı hemen güvenli bir yere çekin, kaymasını önlemek için takozla destekleyin ve en kısa zamanda bir SUBARU yetkili servisine başvurun.**

⚠ DİKKAT

- **Elektronik park freni sisteminde bir arıza varsa ve park freni uygulanamıyorsa, hemen bir SUBARU servisine gidip sistemlerinizi kontrol ettirmenizi tavsiye ederiz. Bu sistemlerde sorun varken aracınızı park etmek zorunda kalırsanız, aşağıdaki adımları takip edin.**
  – Aracınızı düz bir zemin üzerinde durdurun.
  – Vites kolunu "1" veya "Geri vites" konumuna getirin (Manuel şanzımanlı modeller).
  – Vites kolunu "P" konumuna (CVT modeller) getirin. Vites kolu "P" konumuna getirilemiyorsa vites kilidini açmanız gerekir. "Vites kilidi serbest bırakma" ☞ 7-19 konusuna bakın.
  – Aracın kaymasını önlemek için lastiklere takoz koyun.

- **Park freni devredeyken asla aracı sürmeyin, çünkü bu, fren balatalarında gereksiz aşınmaya neden olur. Aracınızı sürmeye başlamadan önce, park frenini devreden çıkardığınızdan ve fren sistemi uyarı lambasının söndüğünden emin olun.**

Aracınızda elektronik park freni sistemi mevcuttur. Park freni düğmesini kullanarak park frenini devreye sokabilir veya devreden çıkartabilirsiniz.

Devreye sokmak için: park freni düğmesini yukarı çekin.
Serbest bırakmak için: Kontak anahtarı "ON" konumunda ve fren pedalı basılıyken park freni düğmesine sıkıca bastırın.

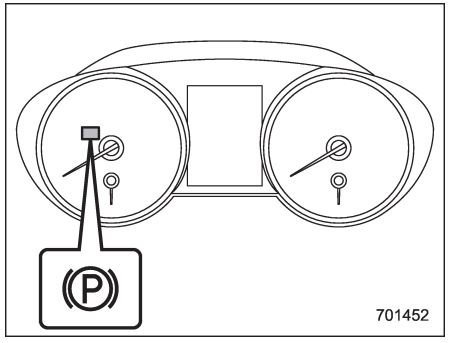

Elektronik park freni gösterge lambası

Park freni devrede ve kontak açık konumdayken, şu gösterge lambaları yanar.
• park freni düğmesindeki gösterge lambası
• gösterge tablosundaki elektronik park freni gösterge lambası (detaylı bilgi için, "Elektronik park freni gösterge lambası" ☞ 3-23 konusuna bakın).

NOT

• Kontak anahtarı “ACC” veya “LOCK”/“OFF” konumundayken park freni düğmesine basılırsa, park freni serbest bırakılmaz.
• Fren pedalına (tüm modellerde) ve/veya debriyaj pedalına (manuel şanzımanlı modellerde) basılmadan park freni düğmesine basılırsa, park freni serbest bırakılmaz.
• Elektronik park freni sistemi, park freni uygulamak için motorlar kullanır. Bu nedenle, park freninin devreye sokulması veya devreden çıkarılması sırasında bazı motor sesleri duyulacaktır. Bu nedenle, park freninin devreye sokulması veya devreden çıkarılması sırasında motor sesleri gelip gelmediğini kontrol edin. Ayrıca, vites kolunu kullanırken veya fren pedalına basarken de motor sesleri duyulur. Bu bir arıza değildir. Bu sesler, elektronik park freni sistemi, motorları otomatik olarak kontrol ettiğinde çıkar.
• Elektronik park sistemi arızalıysa veya geçici olarak kullanılamıyorsa, park freni düğmesi kullanıldığında bir sesli uyarı duyulur ve elektronik park freni gösterge lambası yanıp söner.
• Elektronik park freni aşağıdaki koşullarda devredeyken, elektronik park freni gösterge lambası yandıktan sonra elektronik park freni çalışma sesi birkaç dakika boyunca duyulabilir. Ancak bu, bir arıza olduğu anlamına gelmez.

– DEVAMI DİĞER SAYFADA –

– Park freninin aşırı ısınması.
– Araç dik eğimli bir yerde olduğunda.
– Park freni düğmesinin kontak kapatıldıktan sonra kullanılması.

• Elektronik park frenini aşağıdaki koşullarda kullanırsanız, elektronik park freni gösterge lambası yanıp sönmeye başlayabilir.

– Park freninin aşırı ısınması.
– Araç dik eğimli bir yerde olduğunda.

Bu durumlarda dahi, elektronik park freni çalışacaktır. Ancak, aracın hareket etmeyeceğinden emin olmak için takoz kullanın.
• Otomatik Start/Stop sistemi bulunan modellerde, elektronik park freni devredeyken otomatik Start/Stop sistemi devre dışı kalır.
• Otomatik Start/Stop sistemi bulunan modellerde, otomatik Start/Stop sistemi aktifken elektronik park freni düğmesini kullanırsanız, otomatik Start/Stop sistemi devre dışı kalır. Motor yeniden çalıştırıldığında, elektronik park freni devreye girecektir. Elektronik park freni gösterge lambası yandıktan sonra, ayağınızı fren pedalından çekin.
• Otomatik Start/Stop sistemi bulunan modellerde, motor çalıştırılırken veya otomatik Start/Stop sistemi tarafından yeniden çalıştırılırken elektronik park freni düğmesini kullanırsanız, elektronik park freni gösterge lambası geçici olarak yanıp sönmeye başlayabilir. Ancak, elektronik park freni devreden çıkarıldıktan sonra uyarı lambası sönerse sistemde arıza yok demektir.

▼ Gaz pedalıyla otomatik olarak serbest bırakılması
Elektronik park freni sisteminde, otomatik bir serbest bırakma fonksiyonu mevcuttur. Gaz pedalına basıldığında park freni otomatik olarak devre dışı bırakılır. Ancak, aşağıdaki durumlarda bu otomatik devre dışı bırakma mekanizması çalışmaz.
• Kapılardan biri açıksa.
• Sürücünün emniyet kemeri bağlı değilse.
• Vites kolu "P" veya "N" konumundayken (CVT modeller).

Park freni otomatik olarak devre dışı bırakıldığında, elektronik park freni gösterge lambası ve park freni düğmesinin üzerindeki gösterge lambası söner.

NOT

Park freni düğmesini çekerken gaz pedalına basılırsa, park freni otomatik olarak serbest bırakılmaz.

▼ Yokuşta Kalkış fonksiyonu

⚠ UYARI

Yokuşta Kalkış fonksiyonu devredeyken dik bir yokuşta durduğunuzda, elektronik park freni gösterge lambası yandıktan sonra fren pedalını bırakın. Aksi takdirde, Yokuşta Kalkış fonksiyonu düzgün çalışmayabilir ve kazaya neden olabilir.

Elektronik park freni sisteminde, Yokuşta Kalkış fonksiyonu bulunmaktadır. Yokuşta Kalkış fonksiyonu devredeyken, dik bir yokuşta fren pedalına basarak durulduğunda park freni otomatik olarak devreye girer. Bu durumda, elektronik park freni gösterge lambası ve park freni düğmesindeki gösterge lambası yanar.

NOT

• Yokuşta Kalkış fonksiyonu, yumuşak zeminli dik yokuşlarda devreye girmeyebilir. Böyle bir durumda, elektronik park frenini manuel olarak devreye sokun.
• Fren pedalına yeteri kuvvetle basmazsanız, Yokuşta Kalkış fonksiyonu düzgün çalışmayabilir.

Ancak, bu bir arıza olduğu anlamına gelmez. Dik bir yokuşta dururken, fren pedalına kuvvetlice basın ve elektronik park freni gösterge lambası söndükten sonra bırakın.
• Frenleme kuvvetine ve yol yüzeyinin durumuna bağlı olarak, geçici frenler uygulanır ve fren hisleri normalden farklıdır.
• Yokuşta Kalkış sistemi devredeyken elektronik park freni sisteminde bir arıza meydana gelirse, sesli bir uyarı duyulur, Yokuşta Kalkış sisteminin gösterge lambası söner ve elektronik park freni gösterge lambası yanar.
• Yokuşta Kalkış fonksiyonu devreye sokulduktan elektronik park freninin devre dışı bırakıldığı bir durumda park ederken Yokuşta Kalkış sistemi yeniden devreye girmez. Böyle bir durumda, elektronik park frenini manuel olarak devreye sokun.
• Yokuşta Kalkış fonksiyonu devredeyken emniyet kemeri takılmazsa, araç yavaş bir şekilde kalkamayabilir veya fren bileşenlerinden bir ses duyulabilir.

▽ Yokuşta Kalkış düğmesi

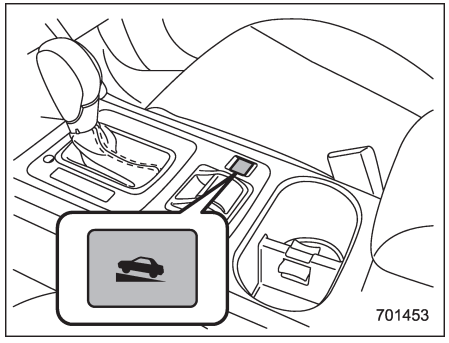

Yokuşta Kalkış düğmesi

Yokuşta Kalkış fonksiyonunu, Yokuşta Kalkış düğmesine basarak devreye sokabilir veya devreden çıkarabilirsiniz.

Devreye sokmak için: Yokuşta Kalkış düğmesine basın.
Devreden çıkarmak için: Yokuşta Kalkış düğmesine tekrar basın.

Aşağıdaki koşullarda Yokuşta Kalkış fonksiyonunu devre dışı bırakın.
• Römork çekerken
• Ağır bir yük taşırken
• Dik bir yokuşta, çok sık park freni uygulamadığınız zamanlarda

NOT

• Yokuşta Kalkış düğmesine 30 saniyeden uzun bir süre basılırsa, Yokuşta Kalkış gösterge lambası söner, elektronik park freni gösterge lambası yanar ve sistem düğmeye daha fazla basılmasını dikkate almaz. Düğmeyi tekrar kullanılır hale getirmek için kontak anahtarını "LOCK"/"OFF" konumuna getirin ve motoru tekrar çalıştırın.
• Yokuşta Kalkış fonksiyonu bir arıza sonucu devre dışı kalmışsa, Yokuşta Kalkış düğmesine bastığınızda sesli bir uyarı duyulur.

▽ Yokuşta Kalkış gösterge lambası

"Yokuşta Kalkış sistemi gösterge lambası" ☞ 3-23 konusuna bakın.

▼ Acil durum freni

⚠ DİKKAT

Acil durum frenini sadece acil bir durumda kullanın. Acil durum freni çok fazla kullanılırsa, fren bileşenleri çok hızlı bir şekilde aşınır veya arka frenin aşırı ısınması sonucu frenler etkin bir şekilde görev yapamaz.

NOT

Acil durum frenini kullanırken, elektronik park freni gösterge lambası

– DEVAMI DİĞER SAYFADA –

ve park freni düğmesindeki gösterge lambası yanar ve sesli bir uyarı duyulur.

Fren pedalında bir arıza varsa, park freni düğmesini sürekli çekerek aracınızı durdurabilirsiniz.
Acil durum frenini kullanırken, elektronik park freni gösterge lambası ve park freni düğmesindeki gösterge lambası yanar ve sesli bir uyarı duyulur.

▼ Elektronik park freni sistemi uyarısı

⚠ DİKKAT

Elektronik park freni gösterge lambası yanıp sönüyorsa, elektronik park freni sisteminde bir arıza söz konusu olabilir. Aracınızı hemen güvenli bir yerde durdurun ve bir SUBARU yetkilisine başvurun.

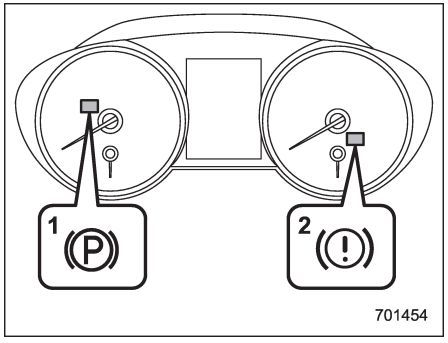

1) Elektronik park freni gösterge lambası
2) Elektronik park freni uyarı lambası

Elektronik park freni sisteminde bir arıza meydana gelirse, elektronik park freni uyarı lambası yanar ve/veya elektronik park freni gösterge lambası yanıp söner. "Elektronik park freni uyarı lambası (sarı)" ☞ 3-22 ve "Elektronik park freni gösterge lambası" ☞ 3-23 konusuna bakın.

■ Parkla ilgili ipuçları

Aracınızı park ederken her zaman şunları yapın.
• Park frenini devreye sokun.
• Manuel şanzımanlı modellerde yukarı eğim için birinci vitese, aşağı eğim için "R" geri vitese alın.
• CVT modellerde vites kolunu "P" (Park) konumuna getirin.

Aracı yerinde tutmak için sadece şanzımana güvenmeyin.

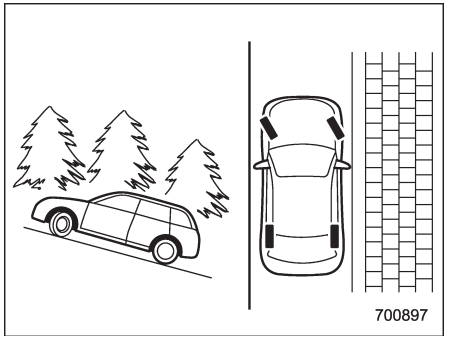

Yokuşta park ederken daima direksiyonu çevirin. Araç yokuş yukarı çıkar pozisyonda ise ön tekerlekler yola doğru çevrilmelidir.

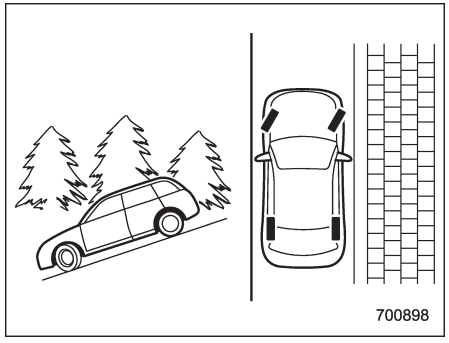

Yokuş aşağı iner pozisyonda ise ön tekerlekler kaldırıma doğru çevrilmelidir.

Yokuşta kalkış yardımı (MT modeller)

⚠ UYARI

- **Yokuşta kalkış yardımı sistemi, sadece sürücünün aracı yokuş yukarı KALDIRMASINA yardımcı olan bir sistemdir. Kazaları önlemek için araç eğimli bir yolda park edilmişken, park freninin devrede olduğundan emin olun. Park frenini devreye alırken, debriyaj pedalından ayağınızı çektiğinizde aracın sabit kaldığından emin olun.**
- **Yokuşta kalkış yardımı çalışırken, kontağı "LOCK/OFF" konumuna çevirmeyin. Yokuşta kalkış yardımı devreden çıkar ve bir kazaya neden olabilir.**

Yokuşta kalkış yardım sistemi, araçla ilgili aşağıdakilerin yapılmasını kolaylaştıran bir sistemdir.

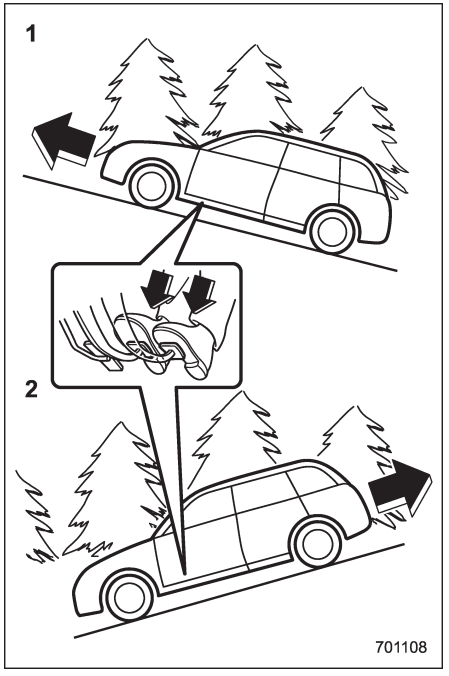

1) Aracın yokuş yukarı dururken kaldırılması
2) Aracın yokuş aşağı bakarken geri yönde kaldırılması

Her iki durumda da, fren pedalı ile debriyaj basılı haldeyken, ayağınızı fren pedalından kaldırdığınızda frenleme gücü Yokuşta

– DEVAMI DİĞER SAYFADA –

kalkış yardımı sistemi tarafından geçici olarak sağlanır. Bu nedenle sürücü, sadece debriyaj ve gaz pedalını kullanarak aracı düz bir zeminde de aynı şekilde kaldırabilir.

Yokuşta kalkış yardımı sisteminin frenleme gücü, ayağınızı fren pedalından çektikten sonra yetersiz olursa, fren pedalına yeniden basarak daha fazla frenleme gücü uygulayın.

Yokuşta kalkış yardımı sistemi hafif eğimlerde de devreye girmeyebilir. Ayrıca, Yokuşta kalkış yardımı aşağıdaki durumlarda çalışmaz.

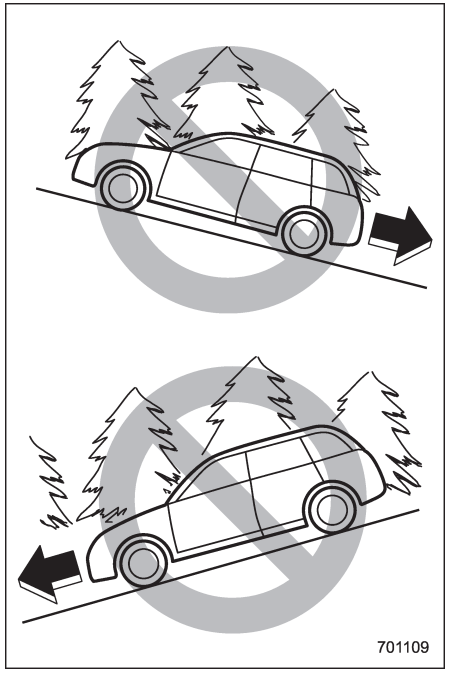

• aracın yokuş yukarı dururken geri yönde kaldırılması sırasında
• aracın yokuş aşağı dururken ileri yönde kaldırılması sırasında
• park freni devredeyken
• kontak anahtarı “ACC” veya “LOCK”/“OFF” konumundayken
• Yokuşta kalkış göstergesi yanmıyorken

Yokuşta kalkış yardımı sistemini kullanırken, ayağınızı fren pedalından kaldırmış olsanız dahi bir frenleme etkisi hissedilebilir. Ancak debriyaj pedalından ayağınızı kaldırdığınızda bu frenleme etkisi kaybolmalıdır.

NOT

Araç geri gittikten sonra ileri gitmeye başladığında hafif bir sarsıntı hissedilebilir.

■ Yokuşta kalkış yardımının etkinleştirilmesi/devre dışı bırakılması

Yokuşta tutma fonksiyonunu açarken/kapatırken, yokuşta kalkış sistemi de açılır/kapatılır. Yokuşta Tutma fonksiyonu hakkında detaylı bilgi için, "Yokuşta Tutma düğmesi" ☞ 7-39 konusuna bakın.

Lastik basıncı izleme sistemi (TPMS) (mevcutsa)

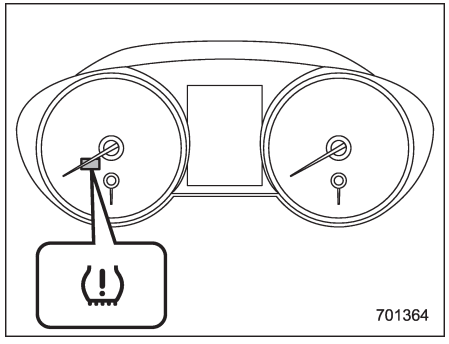

Düşük lastik basıncı uyarı lambası

Lastik basıncı izleme sistemi, bir lastiğin basıncı seçilen TPMS moduna göre çok düşükse, her bir tekerlekte bulunan birer sensörden sinyal göndererek sürücüye bir uyarı mesajı gösterir. Lastik basıncı izleme sistemi, sadece araç 40 km/h üzeri hızlarda kullanılırken devrededir. Ayrıca bu sistem, ani basınç düşüşlerine hemen karşılık veremeyebilir (örneğin, lastik patlaması).

⚠ UYARI

Aracı sürerken düşük lastik basıncı uyarı lambası yanarsa, asla ani fren yapmayın; hızı kademeli olarak azaltırken direksiyonu sağa sola çevirmeden ileri gidin. Sonra yoldan çıkarak güvenli bir yerde durun. Aksi taktirde, ciddi yaralanmalara ve hasara yol açacak bir kazaya sebep olabilirsiniz.
Tüm lastiklerin basıncını kontrol edin ve sürücü tarafındaki kapı direğinde bulunan lastik etiketinde gösterilen üç (normal, yüklü, çekme) SOĞUK lastik basıncı değerinden en uygun olanına göre basınçları ayarlayın.
Araç kısa bir mesafe sürülse dahi, lastikler ısınır ve basınçları değişir. Lastik basınçlarını lastik etiketinde gösterilen standart değerlere ayarlamadan önce, lastiklerin soğumasını bekleyin. "Lastikler ve jantlar" ☞ 11-33 konusuna bakın.
Lastik basıncı izleme sistemi, araç hareketsizken çalışmaz. Lastik basınçlarını ayarladıktan sonra, aracı 40 km/h üzerine çıkarın; böylelikle TMPS lastik basınçlarını tekrar ölçecektir. Lastik basınçları en alt sınırın üzerindeyse, düşük basınç uyarı lambası birkaç dakika sonra sönecektir.
Lastik basınçlarını ayarladıktan sonra bu lamba yanmaya devam ederse, lastiklerden birisi hasar almış ve hızla hava kaçırıyor olabilir. Patlak bir lastiğiniz varsa, en kısa zamanda yedek lastik ile değiştirin.
Orijinal basınç sensörü bulunmayan bir lastik ya da jant takılırsa, düşük basınç lambası yaklaşık bir dakika yanıp söndükten sonra sabit bir şekilde yanar. Bu TMPS'nin lastik basınçlarını ölçemediği anlamına gelir. En kısa zamanda, lastik ve sensör değişimi veya sistem sıfırlama amacıyla bir SUBARI yetkili servisine gitmenizi tavsiye ederiz.
Lastik sıvı dolgu ile onarıldığında, lastik basıncı uyarı sibobu ve vericisi düzgün çalışmayabilir. Sıvı dolgu kullandıysanız, en kısa zamanda en yakın SUBARU yetkili servisi ile görüşmenizi öneririz.

– DEVAMI DİĞER SAYFADA –

Lastiği değiştirirken, lastik basıncı uyarı sibobunu ve vericisini de değiştirin. Hasarlı değilse ve sıvı dolgu kalıntıları temizlenmişse, jantı tekrar kullanabilirsiniz. Lamba yaklaşık bir dakika yanıp söndükten sonra sabit yanıyorsa, sistemin denetlenmesi için yetkili bir SUBARU servisine gitmenizi tavsiye ederiz.

⚠ DİKKAT

Bagaj bölmesine metal film veya başka herhangi bir metal parça koymayın. Aksi takdirde, lastik basıncı sensörlerinden gelen sinyallerin alım gücü zayıflar ve TPMS sistemi düzgün çalışamaz.

■ TPMS mod ayarı

Aracınızı sürmeden önce, TPMS modunun aracın yük durumuna göre en uygun olana ayarlandığından emin olun. Modu aşağıdaki koşullar altında ayarlayın.
• araç hareketsizken
• kontak "AÇIK" konumundayken

TPMS modu üç ayar tipine sahiptir.

▼ Normal tip gösterge

P1:	Normal mod	
P2:	Yükleme modu	
P3:	Çekme modu	

▼ TPMS modu seçimi

TPMS1:	Normal mod	
TPMS2:	Yükleme modu	
TPMS3:	Çekme modu	

▼ TPMS modu seçimi

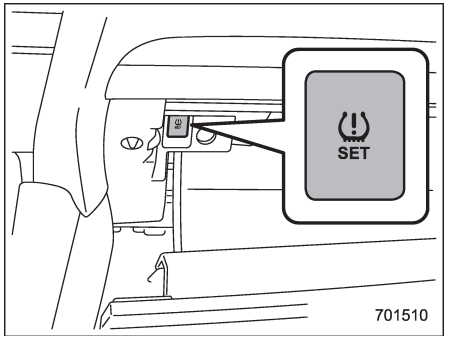

1. Gösterge tablosunda mesafe sayacı görüntülenirken, torpido gözünde bulunan TPMS ayar düğmesini (yaklaşık 3 saniye) basılı tutun. O anki TPMS modu gösterge tablosunda gösterilir ve TPMS modu değiştirilebilir.
2. Modu değiştirmek için TPMS ayar düğmesine basın ve bırakın. Mod, şu sırayla değişir.

Siyah plaka (411,1)

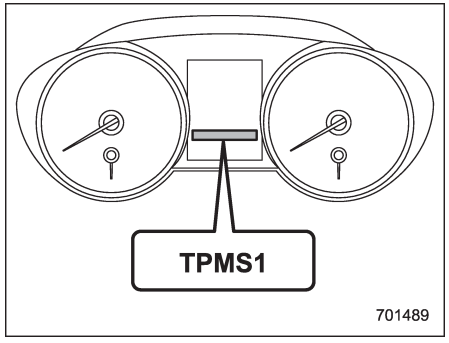

TPMS1 → TPMS2 → TPMS3

3. İstenen mod görüntülenirken, ayarı onaylamak için düğmeyi (yaklaşık 3 saniye) basılı tutun. Ayarlama tamamlandığında, onay mesajı görüntülenir (örneğin, TPMS3 seçerseniz, TPMS3OK görüntülenir).

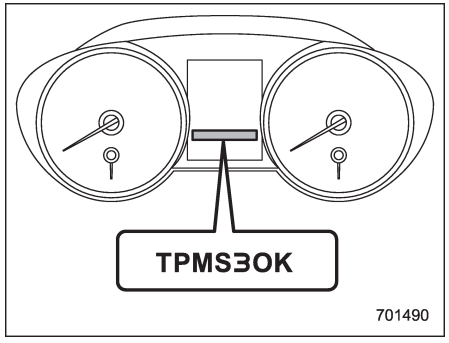

TPMS modu görüntülendikten sonra, yeniden mesafe sayacı gösterilir.

NOT

TPMS mod seçimi aktifken hiçbir işlem yapılmazsa, yaklaşık 10 saniye sonra gösterge mesafe sayacına geri döner.
Şişirme basınçları etiketine göre TPMS modu özel olarak ayarlanmalıdır.

Hız sabitleme sistemi

NOT

EyeSight sistemli modeller için: EyeSight sistemi için Kullanıcı Kılavuzu ekine bakın.

Hız sabitleme sitemi, ayağınızı gaz pedalı üzerinde tutmadan aracı sabit bir hızda tutmanıza imkan sağlar ve aracın hızı 30 km/h veya daha fazla ise çalışır.

⚠ UYARI

Sürüş esnasında aşağıdaki koşullarda sabit hız kontrolünü kullanmayın: Aracın hakimiyetinin kaybedilmesine yol açabilir.
- **dik bir yokuştan aşağı inerken veya dik bir yokuşu tırmanırken**
- **kaygan ve virajlı yollarda sürüş yaparken**
- **yoğun trafikte sürüş yaparken**
- **römork çekerken**

NOT

- **Yukarı ve aşağı eğimli yollarda, eğimin açısına ve aracın yük durumuna bağlı olarak, hızın sabit tutulamayacağı durumlar olabilir.**

– DEVAMI DİĞER SAYFADA –

• Hız sabitleme sistemi ana düğmesine bastıktan sonra dahi hız sabitleme sistemi gösterge lambası yanmazsa, sistemde bir arıza olabilir. Kontrol için SUBARU servisinize danışmanızı tavsiye ederiz.
• Hız sabitleme sistemini kullanmıyorken, yanlışlıkla devreye girmesini önlemek için hız sabitleme sisteminin kapalı olduğundan emin olun.

■ Hız sabitleme sisteminin ayarlanması

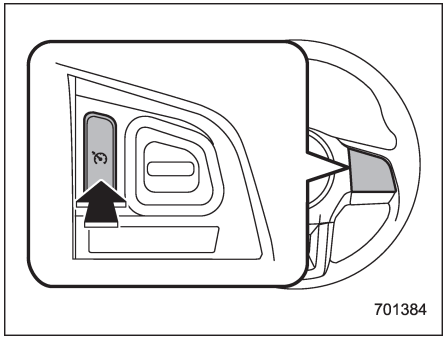

Hız sabitleme sistemi ana düğmesi

1. Hız sabitleme sistemi ana düğmesine basın.

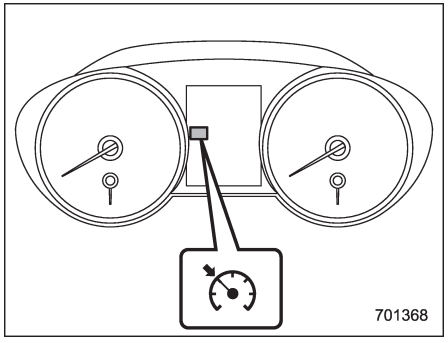

Hız sabitleme sistemi gösterge lambası

Gösterge panelindeki hız sabitleme sistemi gösterge lambası yanar.
2. Araç istediğiniz hıza ulaşıncaya kadar gaz pedalına basın.

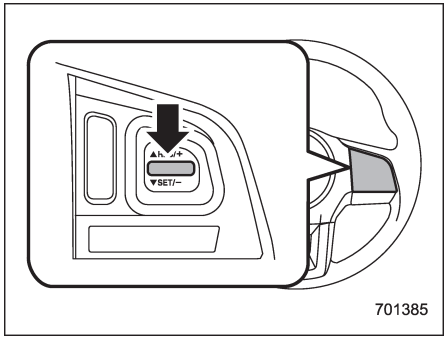

3. "RES/SET" düğmesinin "SET" tarafına basın ve bırakın. Sonra ayağınızı gaz pedalından çekin.

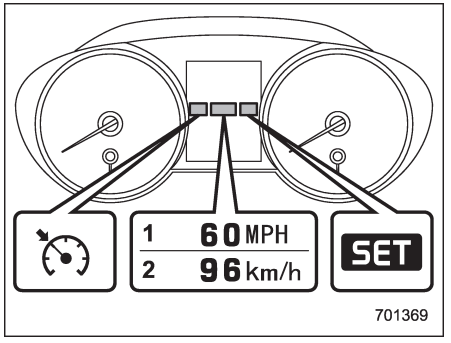

Hız sabitleme sistemi ayar göstergesi
1) Görüntülenen birim "MPH" olarak ayarlandığında.
2) Görüntülenen birim "km/h" olarak ayarlandığında.

Bu esnada gösterge tablosundaki hız sabitleme sistemi gösterge lambası yanar. Ayarlanan hız, gösterge tablosunda gösterilir. Gösterilen birimi, çoklu bilgi ekranını kullanarak değiştirebilirsiniz. Detaylar için "Birimler (İngiltere modelleri)" ☞ 3-45 konusuna bakın.
Araç, istenilen hızı sabit tutar.

Hız sabitleme sistemi devredeyken araç hızı sürüş sırasında geçici olarak artırılabilir. Aracın hızını artırmak için gaz pedalına basmanız yeterlidir.

Siyah plaka (413,1)

Gaz pedalı serbest bırakıldığı zaman araç, önceden belirlenmiş sabit hızına döner ve bu hızı muhafaza eder.

■ Hız sabitleme sisteminin geçici olarak iptal edilmesi

Hız sabitleme sistemi, aşağıdaki şekillerde geçici olarak iptal edilebilir.

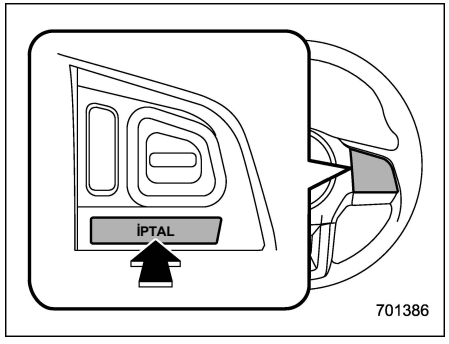

• "İptal" düğmesine basın.
• X modunu aktif hale getirmek için X modu düğmesine basın (X modu bulunan modeller).
• Fren pedalına basın.
• Debriyaj pedalına basın (Manuel şanzımanlı araçlar).

UYARI

CVT modellerde, sürüş sırasında vites kolunu "N" konumuna getirmeyin. Vites kolu "N" konumuna getirilirse, hız sabitleme sistemi iptal edilebilir fakat motor freni çalışmaz. Bu bir kazaya yol açabilir.

Hız sabitleme sistemi iptal edildiği zaman gösterge tablosundaki hız sabitleme sistemi ayar lambası söner.

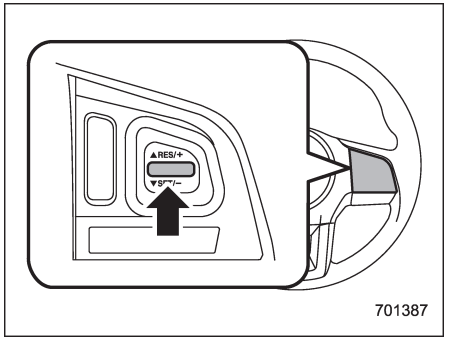

Geçici olarak iptal edildikten sonra hız sabitleme sistemini sürdürmek için ve aracın hızı da yaklaşık 30 km/h veya daha fazla ise otomatik olarak eski sabitlenen hıza geri dönmek için "RES/ SET" düğmesinin "RES" tarafına basın. Gösterge grubundaki hız sabitleme sistemi ayar lambası bu sırada otomatik olarak yanar.

■ Hız sabitleme sisteminin kapatılması

Hız sabitleme sisteminin kapatılmasının iki yolu vardır.
• Hız sabitleme sistemi ana düğmesine tekrar basın.
• Kontak anahtarını "ACC" veya "LOCK"/"OFF" konumuna getirin (ama bunu sadece araç tamamen hareketsizken yapın).

■ Hız sabitleme sistemi ayarının değiştirilmesi

▼ Hızın yükseltilmesi ("RES/SET" düğmesi)

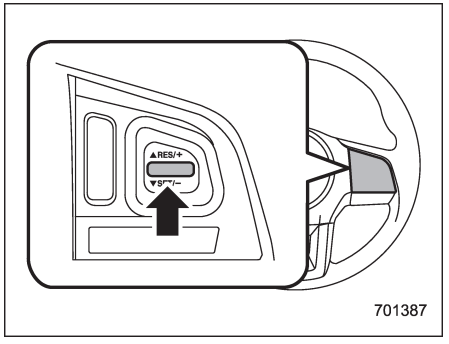

"RES/SET" düğmesinin "RES" tarafına basın ve araç istenilen hıza ulaşana dek basılı tutun. Daha sonra düğmeyi bırakın. Aracın o andaki hızı kaydedilir ve yeni ayarlanmış hız olarak işlem görür.

– DEVAMI DİĞER SAYFADA –

Görüntülenen birim "MPH" olarak ayarlandığında:
"RES/SET" düğmesinin "RES" tarafına her bastığınızda, hız 1 mph (1.6 km/h) yükseltilir.
Görüntülenen birim "km/h" olarak ayarlandığında:
"RES/SET" düğmesinin "RES" tarafına her bastığınızda, hız 1 km/h yükseltilir.

▼ Hızın (gaz pedalı ile) artırılması
1. Aracı istenilen hıza çıkarmak için gaz pedalına basın.

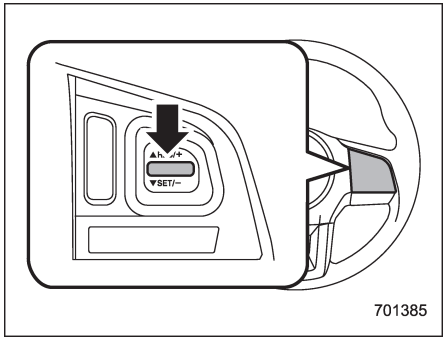

2. "RES/SET" düğmesinin "SET" tarafına bir kez basın. O anda istenen hız ayarlanır ve gaz pedalına basılmadan araç o hızda gitmeye devam eder.

▼ Hızın azaltılması ("RES/SET" düğmesi ile)

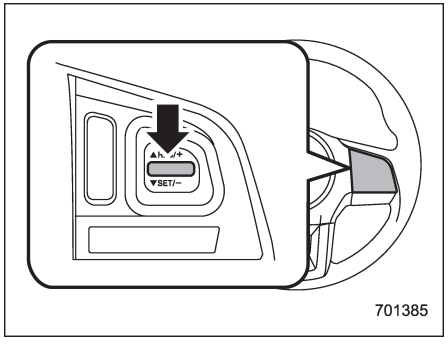

▼ Hızın azaltılması ("RES/SET" düğmesi ile)
“RES/SET” düğmesinin "SET" tarafına basın ve araç istenilen hıza ulaşana dek basılı tutun. Daha sonra düğmeyi bırakın. Aracın o andaki hızı kaydedilir ve yeni ayarlanmış hız olarak işlem görür.

Görüntülenen birim "MPH" olarak ayarlandığında:
"RES/SET" düğmesinin "SET" tarafına her bastığınızda, hız 1 mph (1.6 km/h) düşürülür.

Görüntülenen birim "km/h" olarak ayarlandığında:
"RES/SET" düğmesinin "SET" tarafına her bastığınızda, hız 1 km/h düşürülür.

▼ Hızın (fren pedalı ile) azaltılması
1. Hız sabitleme sistemini geçici olarak devreden çıkarmak için fren pedalına basın.

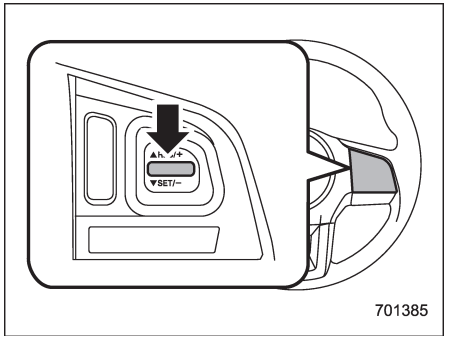

2. Arzu edilen hıza düşüldüğünde, “RES/SET” düğmesinin "SET" tarafına bir defa basın. O anda istenen hız ayarlanır ve gaz pedalına basılmadan araç o hızda gitmeye devam eder.

■ Hız sabitleme sistemi göstergesi

“Hız sabitleme sistemi göstergesi” ☞ 3-32 konusuna bakın.

■ Hız sabitleme sistemi ayar göstergesi

“Hız sabitleme sistemi ayar göstergesi” ☞ 3-32 konusuna bakın.

Otomatik Start/Stop sistemi (mevcutsa)

Otomatik Start/Stop sistemi, yakıt tüketimini, egzoz emisyonunu ve istenmeyen rölanti sesini azaltmak için, araç motor ısındıktan sonra kısa bir süreliğine (kırmızı ışıkta veya trafikte beklerken) durduğu sırada, motoru otomatik olarak durdurup yeniden çalıştırmak için tasarlanmıştır.

■ Sistemin çalışması

⚠ DİKKAT

- **Otomatik Start/Stop sistemi, araç rölantideyken kısa bir süreliğine motoru otomatik olarak durdurup yeniden çalıştırmak için tasarlanmıştır. Bu sistemi, aracınızı park ederken kullanmayın.**
- **Otomatik Start/Stop sistemi, römork kancası bağlantı elemanı takıldığında devreye giriyorsa, yetkili SUBARU bayinize danışmanızı tavsiye ederiz. Sistem bu durumda iken aracı kullanmaya devam etmek, aracın yokuş aşağı giderken yalpalamasına veya geri kaymasına neden olur ya da, şanzımanın hasar görmesine yol açabilir.**

Aracın güvenli ve rahat bir şekilde kullanılabilmesine yönelik olarak motorun durdurulmasının ve yeniden çalıştırılmasının kontrol edilmesi için, Otomatik Start/Stop sistemi araç koşullarını ve aracın içindeki ve dışındaki ortamı sürekli olarak izlemek üzere tasarlanmıştır. Motor, aşağıdaki tüm koşullar yerine getirildiği zaman, sistem tarafından otomatik olarak durdurulabilir.

• motor çalıştırıldıktan hemen sonra araç sürüldüğü zaman (araç sürekli olarak rölantide bekletilirse motor otomatik olarak durdurulmayacaktır. Ayrıca, araç durur vaziyetteyken de motor tekrar tekrar durdurulup yeniden çalıştırılmayacaktır.)
• motor yeterince ısındığında
• aracın aküsü iyi durumda ise
• kaput kapatıldığında
• tüm kapılar kapatıldığında (bagaj kapağı dahil)
• sürücü emniyet kemeri bağlandığında
• arka cam rezistansı kullanılmıyorken
• buz çözücü kullanılmıyorken
• klima kullanılmıyorken veya ayar sıcaklığı ile iç mekan sıcaklığı arasındaki fark küçükken ("Klima kontrolü" ☞ 4-7 konusuna bakın).

– DEVAMI DİĞER SAYFADA –

• sürücü koltuğu tarafındaki klima, maksimum ısıtma ve maksimum soğutma ayarları hariç herhangi bir sıcaklığa ayarlandığında ("Sıcaklık kontrolü" ☞ 4-6 konusuna bakın.)
• araç, yaklaşık 1500m'nin altında bir rakımda iken
• dış ortam sıcaklığı yaklaşık −10°C'den fazla olduğunda
• otomatik Start/Stop uyarı lambası (sarı) yanmadığında
• arıza uyarı lambası (Motor Kontrol lambası) kapalıyken
• direksiyon düz ileri konumdayken
• direksiyon kullanılmadığı zaman
• araç, çekme için kullanılmadığı zaman
• araç, dik yokuşu olan bir yolda durdurulmadığı zaman
• fren servosundaki negatif basınç yeterli olduğu zaman
• aracı durdurmak için fren pedalına basıldıktan sonra pedal sonuna kadar basılırken (Fren pedalına sonuna kadar basılmazsa veya fren pedalına aniden basılırsa, sistem bazen devreye girmeyebilir.)
• elektronik park freni devrede değilken
• vites kolu "D" konumundayken.
• CVT yağı yeterince ısındığında
• CVT yağının sıcaklığı anormal bir şekilde yüksek değilken
• X modu kapalıyken (mevcutsa)
• Elektrikli bagaj kapağı kullanılmıyorken (mevcutsa)

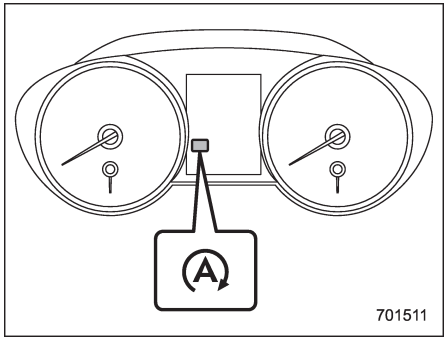

Otomatik Start/Stop gösterge lambası (yeşil)

Motor, sistem tarafından geçici olarak durdurulursa, gösterge panelindeki Otomatik Start/Stop gösterge lambası yeşil renkle yanar. Sistem, motoru tekrar çalıştırdığında bu gösterge lambası söner.

NOT

• Otomatik Start/Stop sistemi bulunan araçlarda, özel yüksek performanslı akü de vardır. Aracın aküsünü değiştirirken, Otomatik Start/Stop sistemi bulunan bir araçta kullanılmak üzere tasarlanmış orijinal bir SUBARU akü (veya eşdeğeri) ile değişim yaptığınızdan emin olun. Detaylı bilgi için bir SUBARU servisi ile temas kurmanızı tavsiye ediyoruz.
• Aşağıdaki durumlarda, Otomatik Start/Stop sisteminin çalışması biraz zaman alabilir.

– araç uzun süre kullanılmadığı için veya benzer bir sebeple akü boşaldığı zaman.
– dış ortam sıcaklığı çok yüksek veya çok düşük olduğunda
– akü değiştirildikten sonra, akü kutup başlarının bağlantısı yapılmadığında

Vites kolu "D" konumunda iken fren pedalına basıp aracı durdurduktan sonra, fren pedalına basılmaya devam edilirse motor otomatik olarak duracaktır.
Vites kolu "D" konumunda iken fren pedalından ayağınızı çekerseniz, motor otomatik olarak yeniden çalıştırılacaktır.

▼ Otomatik Start/Stop sistemi tarafından geçici olarak durdurulduktan sonra motorun yeniden çalıştırılması

⚠ DİKKAT

Motor, Otomatik Start/Stop sistemi tarafından geçici olarak durdurulduğunda, fren pedalından ayağınızı çekseniz dahi motor yeniden çalıştırılmıyorsa, aracınızı en yakın zamanda yetkili bir SUBARU bayisine kontrol ettirmenizi tavsiye ederiz.

NOT

Motor, Otomatik Start/Stop sistemi tarafından yeniden çalıştırıldığında, aksesuar elektrik soketlerinin voltajının düşürülmesi gerekir. Bu nedenle, araca bağlı olan elektrikli cihazların gücü, geçici olarak kesilebilir.

Otomatik Start/Stop işlemi koşullarından herhangi biri yerine getirilmediği takdirde motor, otomatik olarak yeniden çalıştırılmaz. Ancak, güvenlik için, kaput açıldığında fren pedalına basıyor olsanız dahi motor otomatik olarak tekrar çalıştırılmaz.

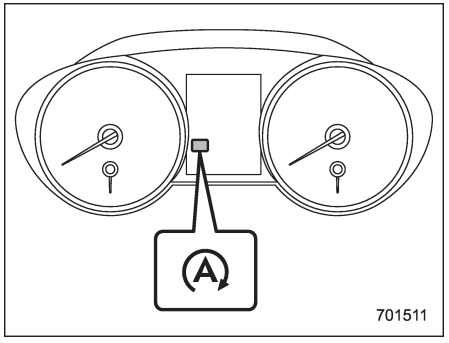

Otomatik Start/Stop uyarı lambası (sarı)

Motor sistem tarafından geçici olarak durdurulduğunda, kaput açılırsa Otomatik Start/Stop uyarı lambası sarı renkle yanar.

Ayrıca, aşağıdaki durumlarda, motorun Otomatik Start/Stop sistemi tarafından geçici olarak durdurulduğu sürenin uzunluğu daha kısa olabilir.

• dış ortam sıcaklığı yüksek veya düşük olduğunda (klima, ayarlanan sıcaklığı koruyamaz)
• elektrikli aksamların elektrik tüketimi yüksek olduğunda

▼ Otomatik Start/Stop KAPALI düğmesi

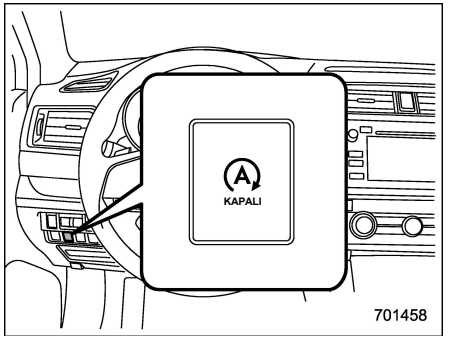

Otomatik Start/Stop KAPALI düğmesi

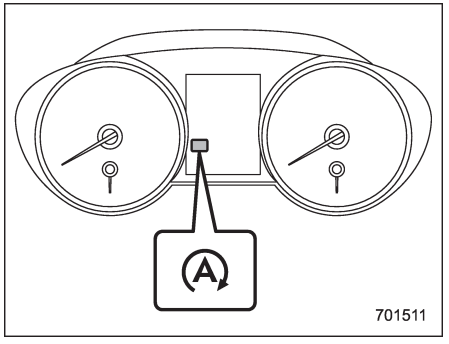

Otomatik Start/Stop KAPALI gösterge lambası (sarı)

Otomatik Start/Stop KAPALI düğmesine

– DEVAMI DİĞER SAYFADA –

basılırsa, Otomatik Start/Stop sistemi devre dışı bırakılır. Gösterge panelindeki Otomatik Start/Stop KAPALI gösterge lambası sarı renkle yanar. Düğmeye bir defa daha basılırsa, Otomatik Start/Stop sistemi tekrar devreye girer. Otomatik Start/Stop KAPALI gösterge lambası söner.

Motor sistem tarafından geçici olarak durdurulduğunda Otomatik Start/Stop KAPALI düğmesine basılırsa, fren pedalını serbest bırakmasanız dahi motor yeniden çalıştırılır.

NOT

• Otomatik Start/Stop sistemi kullanılmıyorken kontak anahtarı "LOCK"/"OFF" konumuna getirildiği zaman motor yeniden çalıştırılırsa Otomatik Start/Stop sistemi tekrar devreye girer.
• Aracı terk ederken, kontak anahtarını "LOCK"/"OFF" konumuna aldığınızdan emin olun. Bunu yapmamanız akünün boşalmasına neden olabilir.

■ Otomatik Start/Stop sistemi durumunun görüntülenmesi

Motorun Otomatik Start/Stop sistemi tarafından durdurulduğu süre ve/veya tasarruf edilen yakıt miktarı ile ilgili yaklaşık değerler bilgi ekranında veya çok fonksiyonlu ekranda görüntülenir. Detaylar için "Temel ekranlar" ☞ 3-39 konusuna bakın.

■ Sistem uyarısı

Aracın güvenli ve rahat bir şekilde kullanılması için, araç koşullarını, aracın içindeki ve dışındaki ortamı ve sürücünün yaptığı işlemleri sürekli olarak izlemek ve sürücüye yanan ya da yanıp sönen uyarı lambası ve/veya gösterge lambası veya uyarı sinyali ile çeşitli uyarılar göndermek üzere Otomatik Start/Stop sistemi tasarlanmıştır. Uyarı lambası ve gösterge lambası ile ilgili detaylar için, "Otomatik Start/Stop gösterge lambası/Otomatik Start/Stop KAPALI gösterge lambası (sarı)" ☞ 3-34 ve "Otomatik Start/Stop gösterge lambası (yeşil)" ☞ 3-35 konularına bakın.

▼ Sesli uyarı
Motor otomatik Start/Stop sistemi tarafından durdurulduğunda kaput açılırsa, sesli uyarı verilir.
Bu olduğunda, aşağıdaki işlemler gerçekleştirilirse uyarı sinyali duracaktır.
• motor, normal prosedürle çalıştırılırsa ("Sürüşe hazırlanma" ☞ 7-7 konusuna bakın)
• kontak anahtarı "LOCK"/"OFF" konumuna getirilirse

Sürüşle ilgili ip uçları

Yeni araç rodaj dönemi - ilk 1.600 km.....8-2
Yakıt ekonomisi ile ilgili ipuçları.....8-2
Motor egzoz gazı (karbon monoksit).....8-2
Katalitik konverter.....8-3
Dizel partikül filtresi (dizel modeller).....8-4
Periyodik bakımlar.....8-5
Yabancı ülkelerde aracın sürülmesi.....8-5
Dört tekerlekten çekişli aracın sürülmesi ile ilgili ipuçları.....8-6
- **Sedan.....8-6**
- **Outback.....8-7**

Arazide sürüş.....8-8
- **Sedan.....8-8**
- **Outback.....8-8**

Kış mevsiminde sürüş.....8-10
- **Soğuk havalarda aracın kullanılması.....8-10**
- **Karlı ve buzlu yollarda sürüş.....8-12**
- **Korozyon önleme.....8-13**
- **Kar lastikleri.....8-13**
- **Lastik zincirleri.....8-13**
- **Aracın ileri-geri hareket ettirilmesi.....8-14**

Aracınızın yüklenmesi.....8-14
- **Portbagaj (Outback) (bayi opsiyonu).....8-15**
- **Entegre çapraz çubuklar ile tavan çıtaları (Outback — mevcut ise).....8-16**

Römork çekme.....8-20
- **Bakım.....8-20**
- **Römork ağırlığı.....8-20**
- **Römork kancaları (bayi opsiyonu).....8-21**
- **Römork güvenlik zincirleri.....8-21**
- **Yan aynalar.....8-21**
- **Römork lambaları.....8-22**
- **Lastikler.....8-22**
- **Römork çekme ile ilgili ipuçları.....8-22**
- **Avrupa için ek bilgiler.....8-24**

Yeni araç rodaj dönemi - ilk 1.600 km

Aracınızın performansı ve uzun ömürlü olması, aracınızı yeniyken nasıl kullandığınıza bağlıdır. İlk 1,600 kilometrede aşağıdaki talimatlara uyun:
• Benzin motorlu modellerde, acil durumlar dışında motor devrinin 4.000 d/dk'yı aşmasına izin vermeyin.
• Dizel motorlu modellerde, acil durumlar dışında motor devrinin 3.500 d/dk'yı aşmasına izin vermeyin.
• Aracınızı yavaş veya hızlı olsun sabit bir motor devriyle veya araç hızıyla uzun süreyle sürmeyin.
• Acil durumlar dışında ani kalkışlardan ve seri hızlanmalardan kaçının.
• Acil durumlar dışında sert fren yapmayın.

Motoru revizyondan geçirdiğiniz veya aracınıza yeni bir motor taktırdığınız veya fren pabuçlarını veya fren balatalarını değiştirdiğiniz zaman aynı rodaj tavsiyelerine uymalısınız.

Yakıt ekonomisi ile ilgili ipuçları

Aşağıdaki öneriler yakıt tasarrufu yapmanıza yardımcı olur.

• Hızınıza ve yol koşullarına uygun vites seçin.
• Ani hızlanma ve yavaşlamalardan kaçının. İstenilen hıza ulaşıncaya kadar hızınızı yavaş yavaş artırın. Ondan sonra bu hızı olabildiğince uzun süre muhafaza etmeye çalışın.
• Gaz pedalını pompalamayın ve motoru yüksek devirde çalıştırmayın.
• Motoru gereğinden fazla rölantide çalıştırmayın.
• Motor ayarlarını düzenli yaptırın.
• Sürücü kapısı kilit mekanizmasının altında bulunan lastik etiketinde gösterilen değerlere göre, lastikleri doğru basınçta şişirilmiş olarak tutun. Düşük lastik basıncı, lastik aşınmasını ve yakıt tüketimini artırır.
• Klimayı sadece gerekli olduğu zaman kullanın.
• Ön ve arka lastik düzen ayarlarını yaptırın.
• Gereksiz bagaj veya yük taşımaktan kaçının.
• ECO göstergesi, yakıt tasarrufu amacıyla bir gösterge niteliğindedir. Detaylar için “ECO göstergesi” ☞ 3-12 konusuna bakın.

Motor egzoz gazı (karbon monoksit)

⚠ UYARI

- **Egzoz gazını asla solumayın. Motor egzoz gazının içinde renksiz ve kokusuz, solunduğu zaman tehlikeli hatta öldürücü bir gaz olan karbon monoksit bulunmaktadır.**
- **Aracın içerisine egzoz gazı girmemesi için motor egzoz sistemine her zaman düzenli bakım yaptırın.**
- **Motoru asla garaj gibi kapalı bir yerde aracı oraya sokmak veya oradan çıkarmak için gereken süreden daha fazla çalıştırmayın.**
- **• Motor çalışmakta iken uzun bir süre park edilmiş durumda kalmaktan kaçının. Bu mümkün olamıyorsa aracın içine temiz hava girişi sağlamak için havalandırma fanını çalıştırın.**
- **Havalandırma sisteminin her zaman düzgün çalışmasını sağlamak için havalandırma ön ızgarasını kar, yaprak veya diğer engelleyici maddelerden temizleyin.**

- **Aracın içine egzoz gazının girdiğinden şüpheleniyorsanız sorunu mümkün olan en kısa zamanda kontrol ettirin ve düzelttirin. Bu koşullar altında araç kullanmak zorunda iseniz sadece camların tümü sonuna kadar açık olarak aracı kullanın.**
- **Egzoz gazının aracın içine girmesini önlemek için aracı sürerken bagaj kapağını kapalı tutun.**

NOT

Egzoz sisteminde kullanılan metallerin genleşmesi ve büzülmesinden dolayı motor durdurulduktan sonra kısa bir süre için egzoz sisteminden çıtırdama sesleri duyabilirsiniz. Bu ses normaldir.

Katalitik konverter

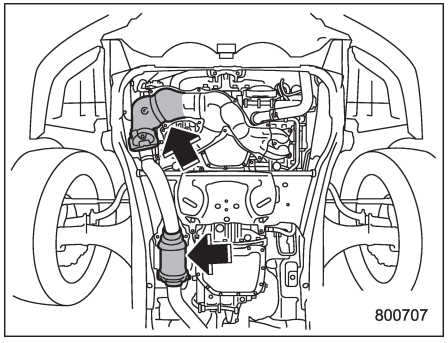

2.5 L modeller

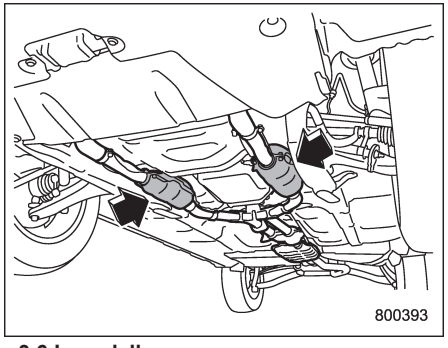

3.6 L modeller

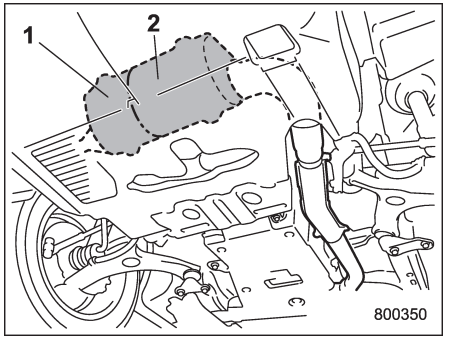

Dizel motorlu modeller
1) Katalitik konverter
2) Dizel partikül filtresi

Katalitik konverter egzoz sistemine takılmıştır. Egzoz gazlarındaki HC, CO ve NOx içeriğini azaltmak için katalizör görevi görerek egzoz gazının daha temiz olmasını sağlar.

Katalitik konverterin hasar görmesini önlemek için:
• Benzinli modellerde sadece kurşunsuz benzin kullanın. Çok az miktarda kurşunlu benzin dahi katalitik konvertere zarar verir.
• Dizel modellerde sadece EN590 veya eşdeğeri dizel yakıt kullanın.
• Motoru asla aracı iterek veya çekerek çalıştırmayın.

– DEVAMI DİĞER SAYFADA –

• Motora fazla gaz vererek zorlamaktan kaçının.
• Araç hareket halindeyken asla kontağı kapatmayın.
• Motor ayarını düzenli yaptırın. Motorun sarsıntılı (tekleme, zamansız ateşleme veya eksik yanmalı) çalıştığını hissederseniz aracınızı yetkili bir SUBARU servisine kontrol ettirmenizi ve düzelttirmenizi tavsiye ederiz.
• Katalitik konverterin ve egzoz sisteminin ısı kalkanına astar veya pas önleyici uygulamayın.
• Depoda çok az yakıt kaldıysa yola devam etmeyin.

⚠ UYARI

- **Yangın riskinden kaçının. Aracınızı kolay alev alabilecek maddeler (örneğin kuru ot, kağıt, paçavra veya yapraklar) yanından sürmeyin ve bunların üzerine park etmeyin, çünkü katalitik konverter çok yüksek sıcaklıklarda çalışır.**
- **Motor çalışır durumdayken, egzoz borusu yakınında kimsenin olmadığından veya yanıcı madde olmadığından emin olun. Egzoz gazı çok sıcaktır.**

Dizel partikül filtresi (dizel modeller)

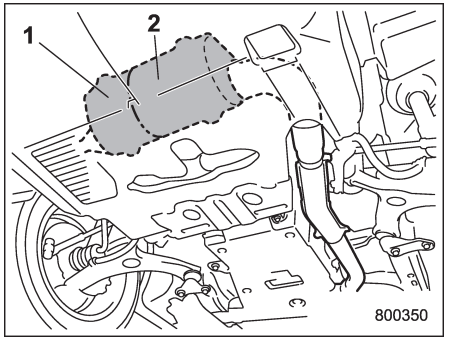

1) Katalitik konverter
2) Dizel partikül filtresi

Dizel partikül filtresi, dizel motorun egzoz gazlarındaki partikülleri temizleyen bir donanımdır.

Pek çok durumda, biriken kurum sürüş esnasında otomatik olarak yakılır. Ancak, aracı aşağıda açıklanan şekilde sürmeniz durumunda filtre içerisindeki kurum yakılmayacaktır.
• Araç sürekli 15 km/h veya daha düşük hızla kullanılıyorsa
• Araç yeterince ön ısıtma yapılmadan veya tekrar tekrar çok kısa mesafeler için kullanılıyorsa
• Araç uzun süre rölantide bekliyorsa

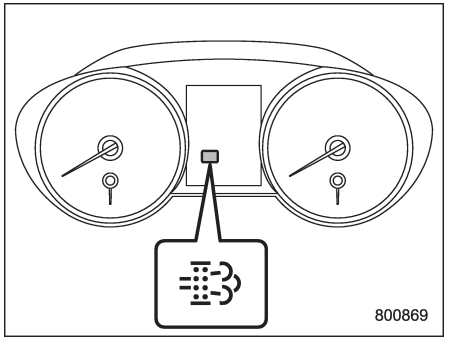

Dizel partikül filtresi uyarı lambası

Filtrede biriken partikül maddelerin miktarı azami seviyeyi aşınca dizel partikül filtresi uyarı lambası yanar. Uyarı lambası yandığında "Dizel partikül filtresi uyarı lambası (dizel modeller)" ☞ 3-37 konusuna bakın.

⚠ UYARI

- **Yangın riskinden kaçının. Dizel partikül filtresi çok yüksek sıcaklıkta çalıştığından aracınızı kolay alev alabilecek maddeler (örneğin kuru ot, kağıt, bezler veya yapraklar) yakınında sürmeyin ve**

bunların üzerine park etmeyin.
- **Motor çalışır durumdayken, dizel partikül filtresi ve egzoz borusu yakınında kimsenin olmadığından veya yanıcı madde olmadığından emin olun. Egzoz gazı çok sıcaktır.**

NOT

• Kurum dizel partikül filtresi içerisinde yanarken, sürüş özellikleri, motor devri, motor sesi ve egzoz gazının kokusu değişebilir.
• Dizel partikül filtresi üzerinde yapılacak tüm bakım ve onarım işlemleri sadece SUBARU yetkili servisleri tarafından gerçekleştirilmelidir. Bazı durumlarda, yapılacak işlem özel bir cihaz kullanılarak yol bilgisayarı sistemine bakım uygulanmasını gerektirebilir. Aksi halde dizel partikül filtresi doğru şekilde işlevini yerine getirmeyecektir. Bu durumda, dizel partikül filtresinin bakımı veya onarımı için SUBARU yetkili servisiniz ile irtibat kurmanızı tavsiye ediyoruz. SUBARU yetkili servislerinde eğitimli teknisyenler, gerekli özel aletler ve yedek parçalar ile hizmetinizdedir.

Periyodik bakımlar

Aracınızı her zaman en iyi durumda tutmak için belirtilen zaman veya kilometre aralıklarında bakım programında sıralanan tavsiye edilen bakım servislerini yaptırın.

Yabancı ülkelerde aracın sürülmesi

Aracınızı yabancı bir ülkede sürmeyi planlarken:
• O ülkede doğru yakıtın bulunabildiğini teyit edin. “Yakıt” ☞ 7-3 konusuna bakın.
• Her ülkenin düzenlemelerine ve kurallarına uyun.

Dört tekerlekten çekişli aracın sürülmesi ile ilgili ipuçları

⚠ UYARI

- **• Keskin bir virajı dönerken ani bir frende ya da benzer bir durumda herhangi bir kazayı önlemek için her zaman yol ve hava koşullarına göre aracın hızını güvenli bir hızda tutun.**
- **• Her zaman çok dikkatli olun - aracın dört çekişli olmasına aşırı güvenerek hareket etmeniz sonucunda bir kazaya sebep olabilirsiniz.**
- **• Lastik değiştirirken veya takarken, tüm lastiklerin aşağıdaki özellikleri aynı olmalıdır.**
  (a) Ebat
  (b) Çap
  (c) Hız sembolü
  (d) Yük indeksi
  (e) Yapı
  (f) Üretici
  (g) Sırt deseni
  (h) Aşınma miktarı

  (a) ile (d) arasındaki öğeler için, lastik etiketinde gösterilen özelliklere uymalısınız. Lastik etiketi, sürücü tarafındaki kapı direğinin alt kısmında yer almaktadır.
  Tüm lastiklerin (a) ile (h) arasındaki tüm özellikleri aynı değilse, aracınızın aktarma organlarında ciddi mekanik hasarlar oluşabilir ve aşağıdakiler olumsuz etkilenebilir.
  — Sürüş
  — Direksiyon hakimiyeti
  — Frenleme
  — Hız göstergesi/Kilometre sayacı kalibrasyonu
  — Aracın gövdesi ve lastikler arasındaki boşluk
  Aynı zamanda tehlikeli olabilir ve aracın kontrolünün kaybedilmesine ve bir kazaya yol açabilir.

⚠ DİKKAT

Patlak bir lastiğin yerine bir yedek lastik kullanırken mutlaka aracınızda saklanan orijinal yedek lastiği kullanın. Başka ebattakileri kullanmak aracınızın aktarma organlarına büyük mekanik hasar verilmesine yol açabilir.

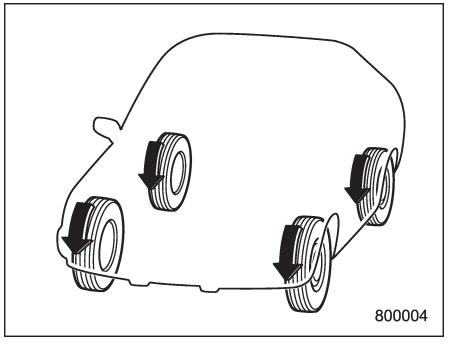

■ Sedan

Dört tekerlekten çekiş sistemi, motorun gücünü dört tekerleğe birden dağıtır. AWD araçlar kaygan, ıslak veya karla kaplı yollarda sürerken ve çamur, kum veya topraktan çıkarken daha iyi çekiş sağlar. Ancak bu araçlar arazide kullanım için tasarlanmamıştır. Kullanılırlarsa, aşırı baskıya maruz kalabilirler.

AWD araçlar, sadece klasik ön tekerlekten çekişli araçlar için uygun olan koşullarla aynı olan koşullar altında sürülmelidir.

Güvenlik amacıyla ve AWD sisteminin hasar görmesini önlemek için aşağıdaki ipuçlarını aklınızda tutun:
• AWD'li bir araç karlı ve kaygan durumdaki yokuşları önden çekişli bir araçtan daha iyi çıkar. Sadece çok keskin virajları alırken veya ani frenleme sırasında yol tutuşta az bir fark vardır. O nedenle yokuş aşağı inerken veya viraj alırken mutlaka hızınızı kesin ve diğer araçlarla aranızda güvenli bir mesafe bırakın.
• Su birikintilerinden veya su taşmış yollardan geçmeye çalışmayın. Motorun hava emiş kanalına veya egzoz borusuna giren su veya elektrikli parçaların üstüne sıçrayan su aracınıza hasar verebilir ve motorun bayılmasına yol açabilir.
• AWD donanımlı araçlar kar, buz, çamur, kum ve kir kaplı zorlu alanları aşmak için kullanılabilir. Ancak bir arazi aracı olarak değil, yol aracı olarak tasarlanmıştır. Bu nedenle bir AWD aracı, klasik bir binek araç kadar özenle kullanılmalıdır.
• Aracınızı kumda, çamurda veya suda sürdükten hemen sonra daima frenlerinizin etkinliğini kontrol edin. Bunu yavaş sürerek ve fren pedalına basarak yapın. Fren disklerini ve fren balatalarını kurutmak için bu işlemi birkaç defa tekrarlayın.
• Sürmeye başlamadan önce daima soğuk lastik basınçlarını kontrol edin. Tavsiye edilen lastik basıncı sürücü tarafındaki kapı sütununda yer almaktadır.
• Lastik zincirleri her zaman sadece ön tekerleklere takılmalıdır.
• AWD'li (Dört tekerden çekişli) bir aracı dik yokuşlar veya tozlu yollar gibi zor sürüş şartlarında sıkça sürmek, aşağıdakilerin "Bakım programı" ☞ 11-3 konusunda belirtilenden daha sık değiştirilmesini gerektirir.
  – Motor yağı
  – Fren hidroliği
  – Arka diferansiyel dişli yağı
  – Sürekli değişken şanzıman yağı
  – Ön diferansiyel dişli yağı
• Aracınızı çektirirken almanız gereken bazı önlemler vardır. Ayrıntılı bilgi için "Çekme" ☞ 9-24 konusuna bakın.

■ Outback

Dört tekerlekten çekiş sistemi, motorun gücünü dört tekerleğe birden dağıtır. Ancak normal sürüşte, AWD donanımlı bir araç ön tekerleklerden çekişli diğer araçlarla neredeyse aynı şekilde çalışır. AWD araçlar kaygan, ıslak veya karla kaplı yollarda sürerken ve çamur, kum veya topraktan çıkarken daha iyi çekiş sağlar.
Güvenlik amacıyla ve AWD sisteminin hasar görmesini önlemek için aşağıdaki ipuçlarını aklınızda tutun.
• AWD'li bir araç karlı ve kaygan durumdaki yokuşları önden çekişli bir araçtan daha iyi çıkar. Sadece çok keskin virajları alırken veya ani frenleme sırasında yol tutuşta az bir fark vardır. O nedenle yokuş aşağı inerken veya viraj alırken mutlaka hızınızı kesin ve diğer araçlarla aranızda güvenli bir mesafe bırakın.
• Sürmeye başlamadan önce daima soğuk lastik basınçlarını kontrol edin. Tavsiye edilen lastik basıncı sürücü tarafındaki kapı kilidi mekanizmasının altında yer almaktadır.
• Lastik zincirleri her zaman sadece ön tekerleklere takılmalıdır.
• AWD'li (Dört tekerden çekişli) bir aracı dik yokuşlar veya tozlu yollar gibi zor

– DEVAMI DİĞER SAYFADA –

sürüş şartlarında sıkça sürmek, aşağıdakilerin "Bakım programı" ☞ 11-3 konusunda belirtilenden daha sık değiştirilmesini gerektirir.

– Motor yağı
– Fren hidroliği
– Arka diferansiyel dişli yağı
– Manuel şanzıman yağı (MT)
– Sürekli değişken şanzıman yağı (CVT modeller)
– Ön diferansiyel dişli yağı (CVT modeller)

• Aracınızı çektirirken almanız gereken bazı önlemler vardır. Ayrıntılı bilgi için "Çekme" ☞ 9-24 konusuna bakın.

Arazide sürüş

⚠ UYARI

- **Keskin bir virajı dönerken ani bir frende ya da benzer bir durumda herhangi bir kazayı önlemek için her zaman yol ve hava koşullarına göre aracın hızını güvenli bir hızda tutun.**
- **Her zaman çok dikkatli olun - aracın dört çekişli olmasına aşırı güvenerek hareket etmeniz sonucunda bir kazaya sebep olabilirsiniz.**

■ Sedan

AWD sistemine sahip bu araç bir arazi aracı değildir. Caddede kullanılmak üzere tasarlanmış bir binek otomobilidir. AWD sistemi, yolun bozuk olmadığı, yol yüzeyinin nispeten düz olduğu ve buna benzer cadde koşullarında bir takım sınırlı arazi yetenekleri sunar. Aracın yukarıda belirtilenlerden farklı koşullarda kullanılması, garanti kapsamında olmayan bir takım arızalara neden olabilecek bir yüklenmeye neden olabilir. SUBARU'nuzla araziye çıkarsanız bir sonraki bölümde anlatılacak olan bazı özel önlemleri almanız gerekir (Outback için geçerlidir). Ancak, aracınızın arazi yeteneklerinin Outback modelinden daha kısıtlı olduğunu unutmayın.
Su birikintilerinden veya su taşmış yollardan geçmeye çalışmayın. Motorun hava emiş kanalına veya egzoz borusuna giren su veya elektrikli parçaların üstüne sıçrayan su aracınıza hasar verebilir ve motorun bayılmasına yol açabilir.

■ Outback

⚠ DİKKAT

AWD'li (Dört tekerden çekişli) bir aracı bozuk yollar veya arazi gibi zor sürüş şartlarında sıkça sürmek, aşağıdakilerin "Bakım programı" ☞ 11-3 konusunda belirtilenden daha sık değiştirilmesini gerektirir.

- **Motor yağı**
- **Fren hidroliği**
- **Manuel şanzıman yağı (MT)**
- **Sürekli değişken şanzıman yağı (CVT modeller)**

• Ön diferansiyel dişli yağı (CVT modeller)

Sahip olduğu AWD (dört tekerden çekiş) özelliği ve yerden daha fazla yüksek olmasından ötürü SUBARU'nuzu bazı sınırlı arazi koşullarında kullanabilirsiniz. Ancak AWD bir SUBARU'nun, ne klasik bir arazi aracı ne de her araziye uygun bir araç olduğunu ve sadece yolcu otomobili olduğunu unutmayın. SUBARU aracınızı arazide kullanmak istediğinizde, aşağıda belirtilen genel uyarılara dikkat edin:

▼ Yola çıkmadan önce

• Siz ve yolcularınız kesinlikle emniyet kemeri takmalısınız.
• Çekme halatı veya zincir, kürek, takoz, ilk yardım çantası ve cep telefonu veya telsiz gibi bazı acil durum donanımını taşıyın.
• Aracın içinde taşınan tüm kargoyu sabitleyiniz ve koltuk arkalıklarını kesinlikle geçmeyecek şekilde istifleyin. Ani duruşlarda veya sarsıntılarda sabitlenmemiş kargo, aracın içerisinde savrulabilir ve yaralanmalara neden olabilir. Ağır yükleri aracın üstüne istiflemeyin. Bu yükler aracın ağırlık merkezini yükseltir ve devrilmeye daha yatkın hale getirir.
• Aracınıza asla bu kılavuzda belirtilenlerden daha büyük lastikler takmayın.

▼ Sürüş sırasında

Genel önlemler:

• Dikkatli sürün. Tehlikeli bölgelerde veya engebeli arazide sürerek gereksiz riskler almayın.
• Yavaşlayın ve her durumda fazladan dikkat gösterin. Arazi şartlarında sürerken işaretlenmiş trafik şeritleri, eğim verilmiş virajlar, trafik işaretleri ve benzerlerinden yararlanma şansınız olmayacaktır.
• Dik eğimlerde aracı yatay sürmeyin. Bunun yerine ya yokuş yukarı ya da yokuş aşağı sürün. Bir araç önden devrilmesine kıyasla yandan çok daha kolay devrilebilir. Çok dik yokuşları çıkmaktan ve inmekten kaçının.
• Özellikle yüksek hızlarda ani viraj almaktan kaçının.
• Direksiyonu iç kısmından veya kollarından kavramayın. Kötü bir kasis direksiyonu silkeleyebilir ve ellerinizi yaralayabilir. Bunun yerine parmaklarınız ve baş parmağınız direksiyonun çevresine sarılmış olarak sürün.
• Kolaylıkla alev alabileceğinden kuru ot veya dökülmüş yapraklar gibi yanıcı maddelerin üzerinden geçmeyin veya üstüne veya yanına park etmeyin. Motor çalışmakta iken ve durdurulduktan hemen sonra egzoz sistemi çok sıcaktır. Bu, bir yangın tehlikesi yaratabilir.

Özellikle tehlikeli durumlarda sürüş için önlemler:

• Sığ dereler gibi sulardan geçerken önce suyun derinliğini ve dere yatağının sağlamlığını kontrol edin ve dere yatağının düz olduğundan emin olun. Dereden yavaş ve duraksamadan geçin. Su, aracın alt takımlarına erişemeyecek kadar sığ olmalıdır. Motorun hava emiş kanalına veya egzoz borusuna giren su veya elektrikli parçaların üstüne sıçrayan su aracınıza hasar verebilir ve motorun bayılmasına yol açabilir. Derinliği ne olursa olsun akar sulardan asla geçmeye kalkmayın; akar su, lastiklerinizin altındaki toprağı aşındırarak çekiş kaybına ve hatta aracın takla atmasına neden olabilir.
• Aracınızı battığı kar, kum veya çamurdan kurtarmak için bir ileri bir geri yaparak kaldırmak zorunda kalırsanız gaz pedalına hafifçe basın ve vites kolunu "1"/"D" ve "R" arasında tekrar tekrar hareket ettirin. Motoru çok yüksek devirde çalıştırmayın. Mümkün olan en iyi çekiş için aracı kurtarmaya çalışırken lastiklerin patinaj yapmalarından kaçının.
• Yolun yüzeyi aşırı derecede kaygan olduğu zaman aracı yerinden 1. vites yerine 2. vitesle kaldırmak suretiyle daha iyi çekiş sağlayabilirsiniz (hem MT hem de CVT için). CVT modeller için, "Manuel mod seçimi" ☞ 7-20 konusuna bakın.

– DEVAMI DİĞER SAYFADA –

▼ Sürüşten sonra

• Aracınızı kumda, çamurda veya suda sürdükten hemen sonra daima frenlerinizin etkinliğini kontrol edin. Bunu yavaş sürerek ve fren pedalına basarak yapın. Fren disklerini ve fren balatalarını kurutmak için bu işlemi birkaç defa tekrarlayın.

• Uzun otlar, çamur, kaya, kum, nehir, ve benzerinin üstünde sürerken aracın alt grubuna ot, çalı, kağıt, paçavra, taş, kum ve benzerinin yapışıp yapışmadığını veya takılıp takılmadığını kontrol edin. Aracın alt grubunda bu maddeler varsa temizleyin. Araç, alt kısmına bu tür maddeler takılmış veya yapışmış olarak kullanılırsa bir mekanik arıza veya yangın çıkabilir.

• Arazi şartlarında sürdükten sonra aracınızın alt kısmını yıkayın. Özellikle süspansiyon parçaları pislik birikmesine daha yatkındır; bu nedenle bunların iyice yıkanmaları gerekir.

Kış mevsiminde sürüş

■ Soğuk havalarda aracın kullanılması

Yanınızda lastik zinciri, cam buz kazıyıcısı, bir torba kum, işaret fişekleri, bir küçük kürek ve akü takviye kabloları gibi bazı acil durum donanımı taşıyın.

Aküyü ve kablolarını kontrol edin. Soğuk hava akünün kapasitesini azaltır. Akü, motoru kışın soğukta çalışmaya başlatabilecek yeteri gücü sağlamak için iyi durumda olmalıdır.

Soğuk havaya uygun numaralı ve viskoziteli motor yağını kullanın. Ağır yaz yağının kullanılması motorun çalıştırılmasını zorlaştırır.

Kapı kilitlerine buz çözücü veya gliserin sıkarak donmalarını önleyin.
Donmuş bir kapıyı zorlayarak açmak, kapının çevresindeki lastik fitillere hasar verebilir veya yerinden çıkarabilir. Kapı donmuşsa buzu eritmek için sıcak su kullanın ve sonra da suyu bezle silerek tamamen kurulayın.

İçinde antifriz çözeltisi bulunan ön cam silecek suyu kullanın. Aracın boyasına zarar verebileceğinden motor antifrizi veya diğer benzeri maddeleri kullanmayın.

SUBARU cam yıkama suyu %58.5 metil alkol ve %41.5 yüzey aktif maddesi içerir. Donma sıcaklığı aşağıdaki tabloda belirtildiği gibi nasıl seyreltildiğine bağlıdır.

Yıkama suyu konsantrasyonu	Donma sıcaklığı
30%	**−12°C (10.4°F)**
50%	**−20°C (−4°F)**
100%	**−45°C (−49°F)**

Sıvının konsantrasyonunu hava sıcaklığına göre ayarlarken sıvının donmaması için yukarıdaki tabloya bakın. Daha önce konmuş solüsyondan farklı bir konsantrasyon koyacaksanız depodaki cam suyunu yıkayıcıları bir süre çalıştırarak bitirin. Aksi halde kalan cam suyu donarak yıkayıcı memeleri tıkayabilir.

⚠ DİKKAT

Cam yıkama suyu konsantrasyonunu hava sıcaklığına göre ayarlayın.
Konsantrasyon uygun değilse püskürtülen cam suyu camda donarak görüşünüzü engelleyebilir ve cam suyu depoda donabilir.

▼ Aracınızı kullanmadan önce

Pedalların kaygan ve sürüşün tehlikeli hale gelmesine neden olabileceğinden aracınıza binmeden önce ayakkabınızda kar veya buz varsa temizleyin.

Sürüşten önce motoru ısıtırken gaz pedalı, fren pedalı ve diğer kontrollerin düzgün çalışıp çalışmadıklarını kontrol edin.

Direksiyon hareketini zorlaştırmamak için çamurlukların altında biriken kar ve buzu temizleyin. Çetin kış şartlarında sürerken ne zaman ve nerede güvenli bir şekilde durulabiliyorsa durun ve çamurlukların altını periyodik olarak kontrol edin.

▼ Soğuk havada park etme

⚠ UYARI

Kar tehlikeli egzoz gazlarının aracınızın altında sıkışmasına neden olabilir. Motor çalışmakta iken aracınızı karın üstüne park ederseniz egzoz borusu ve aracın çevresindeki karı temizleyin.

⚠ DİKKAT

- **Soğuk havada aracınızı uzun bir süre için park ederken park frenini kullanmayın, çünkü park freni devredeyken donabilir.**
- **Aracınızı karlı veya karın yağdığı bir yerde park ettiğinizde zarar görmelerini engellemek için cam sileceği lastiklerini kaldırın.**
- **Araç çok kar kaplı yollarda kullanıldıktan sonra fren sisteminde buzlanma meydana gelebilir ve bu da fren sisteminin gücünün azalmasına neden olabilir. Süspansiyonda, disk frenlerde ve aracın altındaki fren hortumlarında kar veya buz birikintisi olup olmadığını kontrol edin. Kalıplaşmış kar veya buz varsa disk frenlere, fren hortumlarına ve ABS kablo demetine zarar vermemeye dikkat ederek bunları temizleyin.**

Soğuk havada aracı uzun süre park halinde bırakacaksanız, aşağıdakilere dikkat edin.

1. MT modellerde, vites kolunu "1" veya "R" konumuna getirin. CVT modellerde, vites kolunu "P" (Park) konumuna getirin.
2. Aracın kaymasını önlemek için lastiklere takoz koyun.

▼ Soğuk havada yakıt doldurma

▽ Benzinli modeller

Yakıt sisteminde oluşabilecek rutubeti ve bunun donmasını önlemek için soğuk havalarda yakıt deposunda antifrizli bir katkı maddesi kullanılması tavsiye edilir. Sadece bu amaç için üretilmiş olan katkı maddelerini kullanın. Donmayı engelleyici bir katkı maddesi kullanıldığı zaman depo yarıya kadar boşaldığında yeniden doldurulması bu maddenin ömrünü uzatır.

SUBARU'nuz uzun bir süreyle kullanılmayacaksa yakıt deposunun tam doldurulması en iyisidir.

▽ Dizel motorlu modeller

Soğuk havalarda yakıt ikmali konusunda bilgi için, "Dizel motorlar için yakıt gereklilikleri" ☞ 7-3 konusuna bakın.

– DEVAMI DİĞER SAYFADA –

■ Karlı ve buzlu yollarda sürüş

Karlı ve buzlu yollarda sürerken patinaj yapmaktan, aracın kaymasını önlemek için ani fren yapmaktan, yüksek hızda sürmekten ve keskin viraj almaktan kaçının.
Ani fren yapma ihtiyacını önlemek için aracınızla önünüzdeki araç arasında bol mesafe bırakın.
Aracın hızına kontrol etmek için ayak frenine ek olarak motor frenini etkin bir şekilde kullanın. (Gerektiğinde vites küçültün.)
Aniden vites küçültmekten kaçının. Bu, tekerleklerin kilitlenmesine yol açabilir ve aracın kontrolünün kaybedilmesi ile sonuçlanabilir.

Kilitlenme Önleyici Fren Sistemi (ABS), aracınızın karlı ve buzlu yollardaki frenleme performansını artırır. Kaygan zeminlerde frenleme ile ilgili ayrıntılı bilgi için "ABS (Kilitlenme Önleyici Fren Sistemi" ☞ 7-28 ve "Araç Dinamiği Kontrol sistemi" ☞ 7-30 konularına bakın.

⚠ UYARI

Karlı ve buzlu yollar gibi kaygan yollarda sabit hız kontrolünü kullanmayın. Aracın hakimiyetinin kaybedilmesine yol açabilir.

⚠ DİKKAT

Kar fırtınasında aracınızı kullanmayın. Kar, motorun emme sistemine girerek hava akışını kesebilir ve motorun durmasına ya da arızalanmasına sebep olabilir.

▼ Kar yağarken cam sileceğinin kullanılması

Soğuk havalarda aracı sürmeden önce cam sileceği lastiklerinin ön veya arka cama yapışmamış olmalarını sağlayın. Silecek lastikleri ön veya arka cama yapışmışsa, aşağıdaki adımları takip edin.
• Silecek lastiklerinin buzunu çözmek için hava akışı "" olarak seçiliyken ve sıcaklık en yüksek seviyeye ayarlıyken buz çözücüyü açın. "Klima kontrolü" ☞ 4-1 konusuna bakın.
• Aracınızda silecek buzu çözme sistemi varsa bunu kullanın. Bu sistem sileceklerinizin buzunun çözülmesine yardımcı olacaktır. "Buğulanma önleyici ve buz çözücü" ☞ 3-63 konusuna bakın.
• Arka cam sileceği lastiklerinin buzunu çözmek için arka cam rezistansını kullanın. "Buğulanma önleyici ve buz çözücü" ☞ 3-63 konusuna bakın.

Karda sürerken cam sileceğinin çalışmasına rağmen donmuş kar taneleri ön cama yapışmaya başlarsa buz çözücüyü hava akımı kontrol düğmesi "" konumunda ve sıcaklık kontrol düğmesi de en sıcak konuma ayarlı iken kullanın. Ön cam üzerindeki donmuş karı eritmeye yetecek kadar ısındıktan sonra ön cam yıkayıcısını kullanarak temizleyin. "Ön cam yıkayıcısı" ☞ 3-61 konusuna bakın.

Cam sileceği koluna yapışan kar sileceğin etkin bir şekilde çalışmasını önler. Kar, cam sileceği koluna yapışmışsa yoldan çıkarak emniyetli bir yerde durup bunları temizleyin. Aracınızı yolun kenarına çekerseniz diğer sürücüleri uyarmak için dörtlü flaşörü yakın. "Dörtlü flaşörün çalışması" ☞ 3-8 konusuna bakın.

Kar yağabilecek ve sıcaklığın sıfırın altına düşebileceği mevsimlerde donmayan tip cam silecekleri (kış cam sileceği lastikleri) kullanmanızı tavsiye ederiz.
Bu tip cam sileceği lastikleri karlı ortamlarda mükemmel cam silme performansı gösterir. Aracınıza uygun sileceği kullandığınızdan emin olun.

⚠ DİKKAT

Yüksek hızlarda, standart cam sileceği lastikleri kış cam sileceği lastikleri kadar iyi performans göstermez. Böyle bir durumda aracın hızını düşürün.

NOT

Kış geçtiğinde cam sileceği lastiklerini standart lastiklerle değiştirin.

■ Korozyon önleme

"Korozyon önleme" ☞ 10-4 konusuna bakın.

■ Kar lastikleri

⚠ UYARI

- **Orijinal lastiklerin yerine kış (kar) lastikleri takılırken, tüm lastiklerin aşağıdaki özellikleri aynı olmalıdır.**
  (a) Ebat
  (b) Çap
  (c) Hız sembolü
  (d) Yük indeksi
  (e) Yapı
  (f) Üretici
  (g) Sırt deseni
  (h) Aşınma miktarı
  (a) ile (d) arasındaki öğeler için, lastik etiketinde gösterilen özelliklere uymalısınız. Lastik etiketi, sürücü tarafındaki kapı direğinin alt kısmında yer almaktadır.
  Tüm lastiklerin (a) ile (h) arasındaki tüm özellikleri aynı değilse, aracınızın aktarma organlarında ciddi mekanik hasarlar oluşabilir ve aşağıdakiler olumsuz etkilenebilir.
  — Sürüş
  — Direksiyon hakimiyeti
  — Frenleme
  — Hız göstergesi/Kilometre sayacı kalibrasyonu
  — Aracın gövdesi ve lastikler arasındaki boşluk
  Aynı zamanda tehlikeli olabilir ve aracın kontrolünün kaybedilmesine ve bir kazaya yol açabilir.
- **Radyal, çapraz katlı veya çapraz lastik kombinasyonları kullanmayın, çünkü bu durum tehlikeli yol tutuş karakteristiklerine neden olabilir ve bir kazaya yol açabilir.**

Kışın özellikle kış sürüş şartları için tasarlanmış lastiklerin kullanımı ile çekişi artırmak mümkün olabilir. Aracınıza kış lastiklerini takmayı seçerseniz mutlaka doğru ebat ve tipi kullanın. Dört lastiğin hepsi de aynı ebat, yapı, marka ve yük endeksinde olmalıdır ve asla radyal, çapraz katlı ve çapraz lastikleri karıştırılmamalıdır zira bu tehlikeli yol tutuş karakteristiklerine neden olabilir ve bir kazaya yol açabilir. Aracınızdaki lastiklerin tipine bakmaksızın her an dikkatle sürmeyi hatırınızda bulundurun.

Kış lastiklerini kullanırken (hız sembolü Q, T veya H) sırasıyla 160 km/h, 190 km/h, 210 km/h veya 240 km/h hızı aşmayın.

■ Lastik zincirleri

⚠ UYARI

Patlak lastik onarım kiti bulunan araçlar: Lastiklerden herhangi biri delindiği zaman, lastiğe geçici olarak dolgu malzemesi uygulayabilirsiniz. Ancak, yama yapılan bir lastikte kar zinciri kullanmayın.
Lastiğiniz patlamışsa ve kar zinciri kullanmak zorundaysanız en yakın

– DEVAMI DİĞER SAYFADA –

SUBARU yetkilisine başvurun.

Karlı ve buzlu yollarda lastik zinciri kullanmanız gerekiyorsa, aşağıdaki önlemleri dikkate alın:
• Zincirleri yalnızca ön tekerleklere takın.
• Aracınızın kaportasına veya süspansiyonuna hasar vermemek için sadece lastikleriniz için uygun olan ebattaki zincirleri kullanın.
• Geçici stepneye zincir takmayın.
• Lastik zincirlerini kullanırken aracınızı 30 km/h altında sürün.

Kar zincirlerini kullanırken daima çok dikkatli olun - kar zinciri kullanıyor olmaktan kaynaklanan aşırı kendine güven kolaylıkla ciddi bir kazaya neden olabilir.

■ Aracın ileri-geri hareket ettirilmesi

Aracınızı battığı kardan, kumdan veya çamurdan kurtarmak için bir ileri bir geri yaparak kaldırmak zorunda kalırsanız gaz pedalına hafifçe basın ve vites kolunu "1"/"D" ve "R" arasında tekrar tekrar hareket ettirin. Motoru çok yüksek devirde çalıştırmayın. Mümkün olan en iyi çekiş için aracı kurtarmaya çalışırken lastiklerin patinaj yapmalarından kaçının.

Yolun yüzeyi aşırı derecede kaygan olduğu zaman aracı yerinden 1. vites yerine 2. vitesle kaldırmak suretiyle daha iyi çekiş sağlayabilirsiniz (hem MT hem de CVT için).

CVT şanzımanlı modellerde şanzımanın 2'nci vites kademesinde tutulması ile ilgili daha ayrıntılı bilgi için "Manuel modun seçilmesi" ☞ 7-20 konusuna bakın.

Aracınızın yüklenmesi

⚠ UYARI

Yolcuların katlanmış arka koltuğun üstünde veya bagajda bulunmalarına asla izin vermeyin. Aksi takdirde ciddi yaralanmalara yol açılabilir.

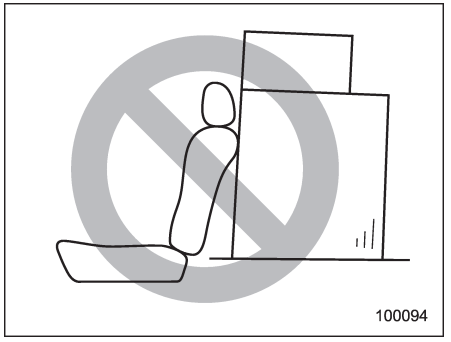

⚠ UYARI

Koltukların üzerine asla koltuk sırtlığını aşacak kadar yük veya eşya yüklemeyin, ani frenleme veya bir kaza esnasında öne doğru savrularak yolcuların yaralanmasına neden olabilir. Yükü mümkün olduğunca tabana yakın yerleştirin.

⚠ UYARI

- **Aracın içinde eşya taşırken ani duruş, keskin viraj veya kaza anında aracın içinde etrafa savrulmalarını önlemek için hareket edemeyecek şekilde sabitleyin.**
- **Ağır yükleri aracın üstüne istiflemeyin. Bu yükler aracın ağırlık merkezini yükseltir ve aracı devrilmeye daha yatkın hale getirir.**
- **Ani bir duruş nedeniyle öne doğru savrulmamaları ve yaralanmaya neden olmamaları için uzun eşyaları sıkıca sabitleyin.**
  • Arka koltuk arkasındaki arka rafa (Sedan) veya açık durumdaki bagaj bölmesi örtüsü üzerine (Outback) herhangi bir şey koymayın. Bu tür nesneler ani duruşta veya çarpışmada öne yuvarlanabilir. Bu, ciddi yaralanmalara neden olabilir.

⚠ DİKKAT

Aracın içinde sprey boya kutuları, yanıcı veya tahriş edici sıvılar veya başka herhangi bir tehlikeli madde bulundurmayın.

NOT

Daha fazla yakıt tasarrufu için gereksiz yük taşımayın.

■ Portbagaj (Outback) (bayi opsiyonu)

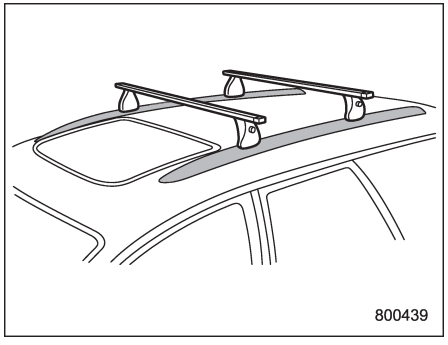

⚠ DİKKAT

- **Yük taşıma amacı için tavan rayı, portbagaj ile birlikte kullanılmalıdır. Tavan rayı asla tek başına yük taşımak için kullanılmamalıdır. Aksi takdirde yükün düşmesinden dolayı tavan veya boya hasar görebilir veya yolda araçlar için tehlike oluşturabilir.**
- **Portbagaj kullanırken, taşıma aparatları, bagaj ve portbagajın toplam ağırlığının, maksimum yük sınırını aşmadığından emin olun. Aşırı yükleme, araca zarar verebilir ve güvenlik tehlikesi oluşturabilir.**

Tavanda yük sadece tavan rayının tavana güvenli bir şekilde monte edilmesiyle taşınabilir. Tavan rayını tavana monte etmek için aşağıdaki üretici firma talimatlarını dikkate alın.

Yükün, tavan rayının ve bağlama aparatının toplam ağırlığı 80 kg'yi geçmemelidir. En ağır yükü tavana yakın olacak şekilde en alta yerleştirin ve yükü eşit dağıtın. Tüm yükü daima iyice sabitleyin.

– DEVAMI DİĞER SAYFADA –

▼ Portbagaja diğer taşıma ekipmanlarının bağlanması

Tavan rayına bisiklet taşıyıcı, kayak taşıyıcı, yük sepeti gibi ekipmanlar bağlarken üretici firma talimatlarına kesinlikle uyun ve ekipmanın tavan rayına sıkıca sabitlendiğinden emin olun. Sadece tavan rayına uygun ekipmanlar kullanın. Portbagaj, (bagaj ve aparatlar) en fazla 75 kg taşıyacak şekilde tasarlanmıştır. Yola çıkmadan önce yükün sıkıca sabitlendiğinden emin olun.

NOT

Tavandaki yükün etkisiyle aracın ağırlık merkezinin değiştiğini ve bu durumun aracın kullanım özelliklerini olumsuz etkileyeceğini unutmayın. Dikkatli sürün. Ani kalkışlardan, dönüşlerden ve duruşlardan sakının. Yandan esen rüzgarın etkisi artacaktır.

■ Entegre çapraz çubuklar ile tavan çıtaları (Outback — mevcut ise)

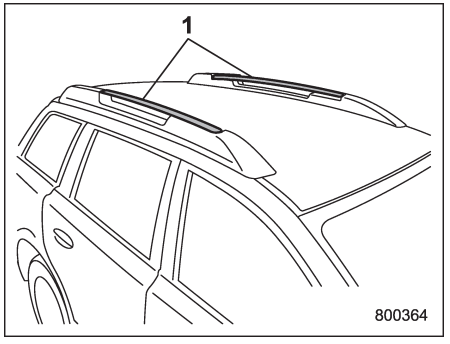

1) Entegre çapraz çubuklar

⚠ DİKKAT

- **Yük taşıma amacı ile, çubuklar birer çapraz çubuk olarak ve orijinal SUBARU portbagaj sistemi veya eşdeğeri ile birlikte kullanılmalıdır. Çubuklar asla tek başına yük taşımak için kullanılmamalıdır. Aksi takdirde yükün düşmesinden dolayı tavan veya boya hasar görebilir veya yolda araçlar için tehlike oluşturabilir.**
- **Çapraz çubuklar kullanırken, toplam ağırlığın 67,5 kg üzerine çıkmamasına dikkat edin. Aşırı yükleme, araca zarar verebilir ve güvenlik tehlikesi oluşturabilir.**

Çubuklar, birer çapraz çubuk olarak kullanılabilir. Çubuklar çapraz çubuk olarak ayarlandıktan ve orijinal SUBARU portbagaj aparatları veya eşdeğerleri takıldıktan sonra yük taşınabilir.

Yük ve taşıyıcı sistemin toplam ağırlığı 67,5 kg üzerine çıkmamalıdır. En ağır yükü tavana yakın olacak şekilde en alta yerleştirin ve yükü eşit dağıtın. Tüm yükü daima iyice sabitleyin.

▼ Çapraz çubuklara diğer taşıma ekipmanlarının bağlanması

Tavan rayına bisiklet taşıyıcı, kayak taşıyıcı, yük sepeti gibi ekipmanlar bağlarken üretici firma talimatlarına kesinlikle uyun ve ekipmanın tavan rayına sıkıca sabitlendiğinden emin olun. Sadece tavan raylarına uygun ekipmanlar kullanın. Tavan rayları (bagaj ve aparatlar) toplamda en fazla 75 kg taşıyacak şekilde tasarlanmıştır. Yola çıkmadan önce yükün sıkıca sabitlendiğinden emin olun.

NOT

• Tavandaki yükün etkisiyle aracın ağırlık merkezinin değiştiğini ve bu durumun aracın kullanım özelliklerini olumsuz etkileyeceğini unutmayın. Dikkatli sürün, ani kalkışlardan, dönüşlerden ve duruşlardan sakının. Yandan esen rüzgarın etkisi artacaktır.
• Çubuklar çapraz çubuk olarak kullanılmayacağında, orijinal konumlarına geri getirilmelidir.

▼ Çapraz çubukların kullanımı

⚠ DİKKAT

- **Yük taşıma amacı ile, çubuklar birer çapraz çubuk olarak ve orijinal SUBARI portbagaj sistemi veya eşdeğeri ile birlikte kullanılmalıdır. Çubuklar asla tek başına yük taşımak için kullanılmamalıdır.**
- **Çubuğu gerektiğinden daha fazla yükseltmeyin. Çubuğun tabanı zarar görebilir.**
  Mekanik anahtarın gevşememesine dikkat edin. Aksi takdirde, çubuklar çizilebilir veya bağlantı kısımları zarar görebilir.
  Çubuğu gerektiğinden daha fazla kaydırmayın. Çubuğun tabanı zarar görebilir.
  Çubuğu kaydırırken, tavan paneli veya açılır tavan üzerine düşmesine veya temas etmesine izin vermeyin. Aksi takdirde, tavan paneli ezilebilir veya açılır tavan camı zarar görebilir.

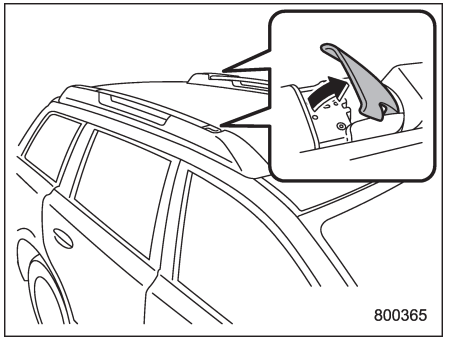

1. Entegre çapraz çubukları, tavan rayı tutuculardan kapaklarını yukarı çekerek çıkarın.

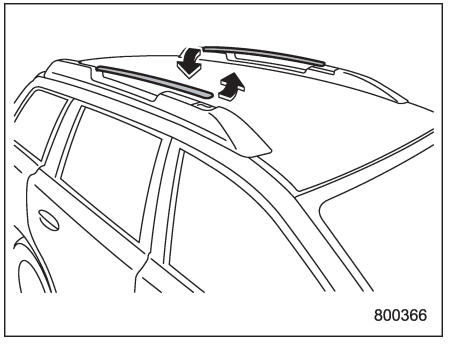

2. Çubukları, çizimde gösterilen yönde kaydırın.

– DEVAMI DİĞER SAYFADA –

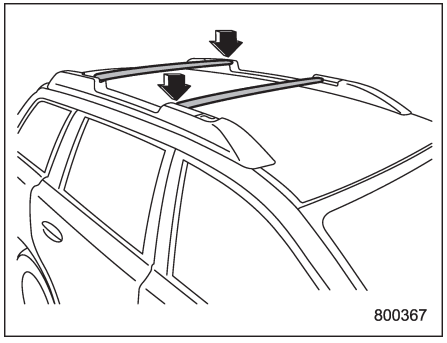

3. Çubukları tutuculara takın.
4. Kilitlenerek sabitlendiğinden emin olun.

▼ Çapraz çubuk konumunun değiştirilmesi

⚠ DİKKAT

Tavan rayındaki uyarı etiketini dikkatle okuyun.

Arka çapraz çubuğun konumunu değiştirebilirsiniz. Konumu değiştirmek için aşağıdaki prosedürü uygulayın.
1. Zemin altı saklama bölmesinden tork anahtarını çıkarın.

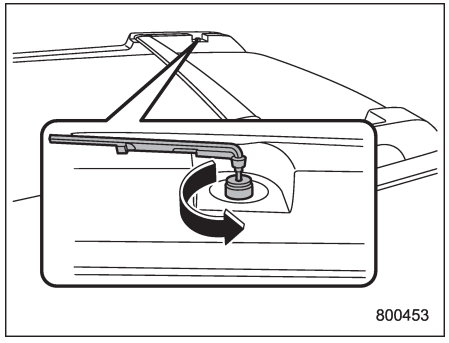

2. Tavan rayı tutucunun kapağını tork anahtarını kullanarak çıkarın.

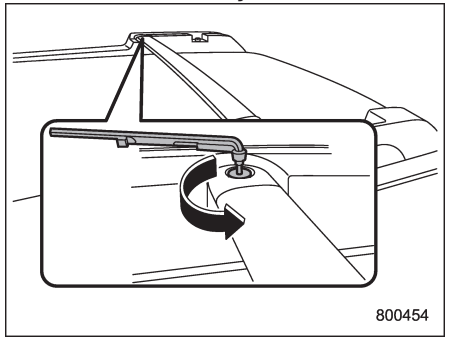

3. Çapraz çubuk cıvatasını tork anahtarını kullanarak sökün.

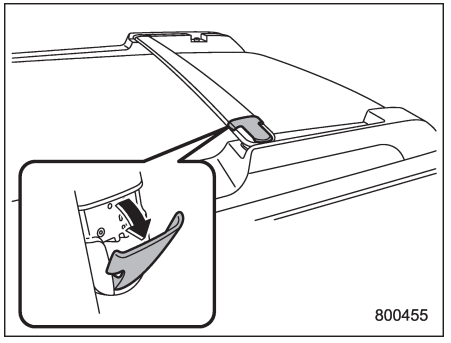

4. Kapağı yukarı çekerek, çapraz çubuğu tavan rayı tutucundan çıkarın.
5. Çapraz çubuğu diğer tutucuya takın.

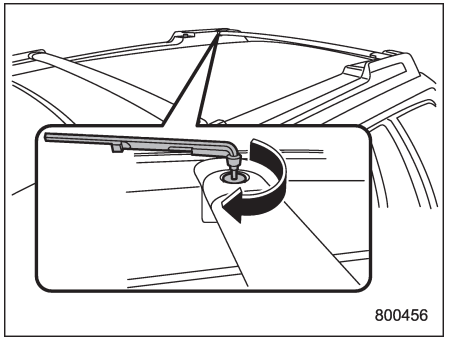

6. Çapraz çubuk cıvatasını tork anahtarını kullanarak sıkın.

Sıkma torku yaklaşık 12+ 3.0 N•m (1.2 + 0.3 kgf•m, 8.9 + 2.2 lbf•ft) kadardır.

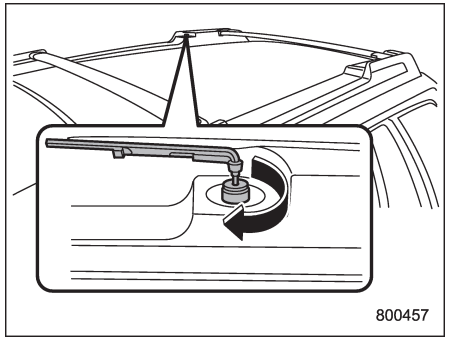

7. Tutucu kapağını tork anahtarını kullanarak sıkın. Sıkma torku yaklaşık 12+ 3.0 N•m (1.2 + 0.3 kgf•m, 8.9 + 2.2 lbf•ft) kadardır.

▼ Çubukların yerine geri koyulması

⚠ DİKKAT

Çubuklar gizlenmiş durumdayken, çubukları portbagaj olarak kullanmayın.

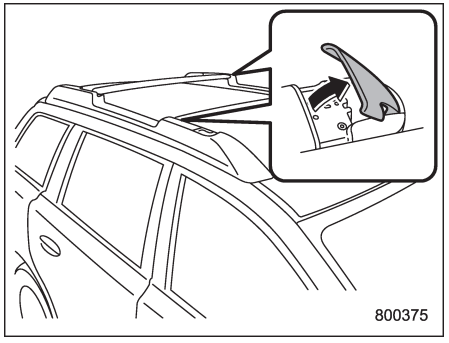

1. Kapakları yukarı çekerek, çapraz çubukları tavan rayı tutuculardan çıkarın.

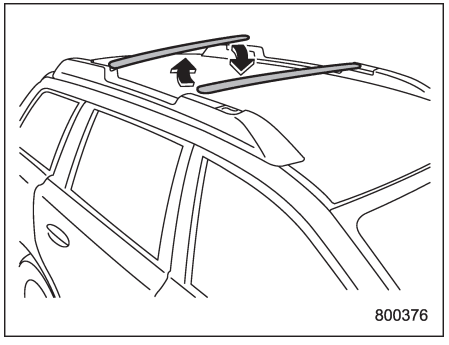

2. Çubukları, çizimde gösterilen yönde kaydırın.

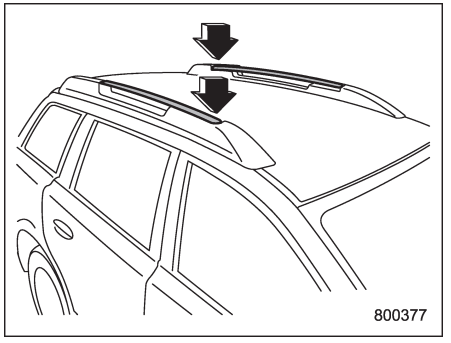

3. Çubukları tutuculara takın.
4. Kilitlenerek sabitlendiğinden emin olun.

Römork çekme

⚠ UYARI

- **Yalnızca römork kancasına uygun topuz kullanın. Kancayı, yalnızca ağırlık taşıyıcı bir kanca olarak kullanın. Farklı tip ağırlık dağıtıcı kancalar ile birlikte kullanmayın.**
- **Römork kancası çıkarıldıktan sonra, standart tampon kirişi takılmalıdır. Orijinaline sahip değilseniz, bir SUBARU yetkili servisinden standart bir tampon kirişi satın almanızı tavsiye ederiz.**
- **Römork kancası veya standart tampon kirişi kullanılmadığında, güvenlik performansı düşer ve bir kaza durumunda yolcuların yaralanması riski artar. Araçta bunlardan biri mutlaka bulunmalıdır.**
- **Bir römork kancası kullanılıyorsa, arka çekme kancasını takmak mümkün değildir.**
- **Patlak lastik onarım kiti bulunan araçlar: Lastiklerden herhangi biri delindiği zaman, lastiğe geçici olarak dolgu malzemesi uygulayabilirsiniz. Ancak, yama yapılmış bir lastik kullanırken römork çekmeyin. Bu konuda daha detaylı bilgi edinmek için en yakında SUBARU servisi ile temas kurmanızı tavsiye ediyoruz.**

Aracınız öncelikle bir binek otomobili olarak kullanıma yönelik tasarlanmıştır. Römork çekmek, aracınızın motoruna, aktarma organlarına, frenlerine, lastiklerine ve süspansiyonuna ek yük bindirir ve fazla yakıt tüketimine neden olur.

Bazı ülkelerde römork çekerken uymanız gereken bazı düzenlemeler vardır. Römork çekmeye karar verirseniz güvenliğiniz ve memnuniyetiniz, doğru donanımın doğru kullanımına ve aracınızın ihtiyatlı kullanılmasına bağlıdır. Römork kancası ve aracınız için uygun başka gereken çekme donanımını satın alırken size yardımcı olması için SUBARU bayinizden bilgi almanızı tavsiye ediyoruz. Bunlara ek olarak römork ve diğer çekme donanımı üreticileri tarafından donanımın doğru takılması ve kullanılması hakkında verilen talimatlara mutlaka uyun. SUBARU, römork çekme donanımından, veya bu donanımlarla birlikte verilen talimatlardaki hatalar veya atlanan noktalardan ya da sizin doğru talimatlara uygulamamanızdan dolayı ortaya çıkabilecek yaralanmalar ve aracın hasarı karşısında hiçbir sorumluluk kabul etmez.

NOT

Otomatik Start/Stop sistemi olan modellerde:
Otomatik Start/Stop sistemi, römork çekilirken çalışmaz. "Otomatik Start/ Stop sistemi" ☞ 7-49 konusuna bakın.

■ Bakım

Aracınızı römork çekmek için kullanıyorsanız ek yüklemelerden dolayı bakım daha sık yapılmalıdır. "Bakım programı" ☞ 11-3 konusuna bakın. Hiçbir durumda yeni bir araçla veya aktarma organı parçalarından (motor, şanzıman, diferansiyel, tekerlek rulmanları, vs) herhangi birisi yenilenmiş olan bir araçla ilk 1,600 kilometrede römork çekmeyin.

■ Römork ağırlığı

Römork çekmeden önce römork kapasitesini ve römorkun çekme çubuğu kancasının üzerine binmesine izin verilen yükü en yakın SUBARU servisinizle veya aracın trafik ruhsatnamesiyle teyit etmenizi ve mutlaka römorkunuzun çekme kapasitesi içinde olmasını tavsiye ederiz. Toplam römork ağırlığı (frenlerle birlikte römork ağırlığı artı yük ağırlığı) asla azami çekme ağırlığını geçmemelidir.

Römork çekme çubuğu kancasına düşen yükün araca binen yükü arttıracağını hatırınızda bulundurun. Hem izin verilen maksimum ağırlık hem de arka aks için izin verilen maksimum ağırlık aşılmamalıdır.

⚠ UYARI

Maksimum römork ağırlığını asla aşmayın. Maksimum römork ağırlığının aşılması yaralanmalara ve/veya aracın zarar görmesine yol açabilir.

▼ 2.5 L modeller ve dizel modeller
Belirtilen römork ağırlıkları sadece deniz seviyesinden 1.000 metre yüksekliğe kadar olan rakımlarda geçerlidir. Daha yüksek rakımlarda motor güç kaybeder ve aracın çekme performansı düşer. Bu koşullar altında, "Maksimum katar ağırlığı" artan her 1.000 metrelik rakım için %10 düşürülmelidir. Lütfen yola çıkmadan önce ağırlığı göz önünde bulundurun.

NOT

"Maksimum katar ağırlığı", "İzin verilen maksimum ağırlık" ile "Maksimum römork ağırlığı" değerlerinin toplamıdır.

■ Römork kancaları (bayi opsiyonu)

Orijinal SUBARU römork bağlantılarının kullanılması tavsiye edilir. Detaylar için SUBARU servisinize danışmanızı tavsiye ederiz.
Kanca tespit cıvatalarının ve somunlarının sıkı olup olmadıklarını düzenli olarak kontrol edin.

⚠ DİKKAT

Römork bağlantısı monte ederken aracın egzoz sisteminde, fren sisteminde veya diğer sistemlerinde değişiklik yapmayın.

■ Römork güvenlik zincirleri

Römork kancası bağlantısının veya kanca topuzunun kopması veya ayrılması durumunda römork ayrılabilir ve trafik güvenliğini tehlikeye sokabilir.
Güvenlik için çekici araçla römorku daima bir emniyet zinciriyle birbirlerine bağlayın. Römork kancasının römork bağlantı topuzlarından ayrılması durumunda kurtulan römorkun yere düşmesini önlemek için zincirleri birbirinin içinden ve römork kancasının altından geçirin. Zincirlerde dönme pozisyonlarında gerekli olabilecek kadar boşluk bırakın, fakat buna rağmen yere sürtünmemelerine dikkat edin.

■ Yan aynalar

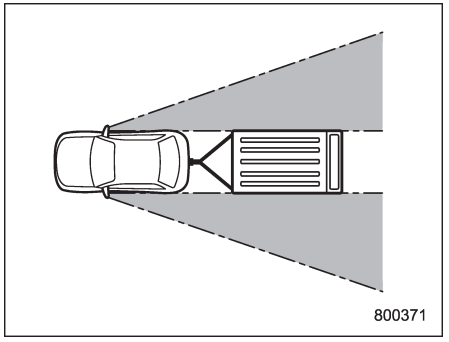

Birçok ülkede bir römork çekerken özel dış aynaların kullanılması hakkında düzenlemeler bulunmaktadır. Römorku aracınıza bağladıktan sonra standart yan aynaların hiçbir kör nokta bırakmadan size geniş bir görüş alanı sağlayıp sağlamadığını kontrol edin. Aracın standart aynaları ile büyük kör noktalar oluşuyorsa yasal gereklilikleri karşılayan ilave dış aynalar kullanın.

– DEVAMI DİĞER SAYFADA –

■ Römork lambaları

Römork lambalarının aracınızın elektrik sistemine bağlanması, kablo tesisatında değişiklikler yapılmasını, kapasitesinin artırılmasını ve kablo demetinin değişikliklere uyarlanmasını gerektirir. Römork lambalarının doğru bağlanmalarını sağlamak için SUBARU servisinizle temasa geçmenizi tavsiye ederiz. Sinyalleri ve fren lambalarının çalışıp çalışmadığını her römork bağlantısı yaptığınızda kontrol edin.

⚠ DİKKAT

Römork lambalarının doğrudan eklenmesi veya hatalı bağlanması aracınızın elektrik sistemine zarar verebilir ve aracınızın aydınlatma sisteminin arızalanmasına yol açabilir.

■ Lastikler

Aracınızdaki tüm lastiklerin çekme koşulları için gerekli olan basınca sahip olup olmadığını sürücü kapısının alt tarafında bulunan etiketten kontrol edin. Römork lastikleri üretici firmanın teknik verilerine uygun durumda, ebatta, yük sınıfında ve doğru hava basıncında olmalıdır.

⚠ UYARI

Geçici stepne kullanırken asla römork çekmeyin. Geçici stepne römork çekme yükünü kaldırabilecek dayanıklılıkta tasarlanmamıştır. Römork çekerken geçici stepne kullanmak stepnenin bozulması ve/veya aracın sağa sola kaymadan sürülebilmesi yeteneğinin azalması ile sonuçlanabilir ve bir kazaya yol açabilir.

■ Römork çekme ile ilgili ipuçları

⚠ UYARI

- **Asla 80 km/h veya yasal römork çekme hızı sınırının hangisi küçükse onu geçmeyin. Hız sınırını geçmek aracın sağa sola kaymadan sürülebilmesi yeteneğinin kaybına yol açabilir ve/veya bir kazaya neden olabilir.**
- **Römork çekerken direksiyon hakimiyeti, durma mesafesi ve fren performansı normal sürüşten farklı olur. Hiçbir zaman aşırı hızla sürüş yapmamalısınız, fakat bir römork çekerken daha da dikkatli olmalısınız. Ayrıca aşağıdaki ipuçlarını da hatırınızda tutmalısınız.**

⚠ DİKKAT

Yalnızca dizel motorlu modeller: Römork ile yokuş tırmanma veya sürekli ağır yük altında sürüş durumunda aracın hızı düşebilir. Bu nedenle, römork ile yokuş tırmanırken lütfen daha dikkatli olun (örneğin asla yokuş tırmanırken araç sollamayın). Bu kontrol sistemi, aracın soğutma performansının korunması için gereklidir ve bir arıza olduğunu göstermez. Römork çekilirken aracın hız performansı, aracın yükü azaldıktan ve soğutma performansı normale döndükten sonra normale dönecektir.

Aracınız SI-DRIVE teknolojisi ile donatılmış ise, yokuş yukarı bir römork çekerken aracı Intelligent (I) modda sürmeyin. Sport (S) modunda sürüş yapmanız önerilir. 3.6 L modellerde, Sport Sharp (S#) modunda sürüş yapabilirsiniz. Bununla birlikte, yokuş aşağı inişlerde römorku SI-DRIVE özelliğinin herhangi bir modunda çekmeniz mümkündür.

▼ Yolculuğa başlamadan önce

• Römork çeken araçların maksimum hızları veya sürüş kısıtlamaları ile ilgili düzenlemeleri mutlaka inceleyin. Değişik ülkelerden geçecekseniz kendi ülkenizden ayrılmadan önce her ülkenin kurallarını inceleyin; farklı ülkelerde düzenlemeler farklı olabilir.

• Aracın ve aracın römork bağlantısının iyi durumda olup olmadıklarını kontrol edin. Belirgin sorunlar varsa römorku çekmeyin.

• Römork bağlandığı zaman aracın yatay konumda kalıp kalmadığını kontrol edin. Aracınız çok fazla önü havaya kalkmış ve arkası da yere çökmüş durumda ise çekme çubuğunun yükünün ve arka dingildeki yükün maksimum izin verilen arka aks yükünü aşıp aşmadığını kontrol edin.

• Lastik basınçlarının doğru olup olmadığını kontrol edin.

• Aracın ve römorkun doğru birleştirilip birleştirilmediklerini kontrol edin. Aşağıdakileri teyit edin:

– römork kancasının bağlantı topuzuyla doğru birleşip birleşmediği.
– römork lambaları soketinin doğru bağlanıp bağlanmadığı ve aracın fren pedalına basıldığı zaman römorkun fren lambalarının yanıp yanmadığı ve aracın dönüş sinyali kolu çalıştırıldığı zaman römorkun dönüş sinyali lambalarının çalışıp çalışmadığı.
– güvenlik zincirlerinin doğru bağlanıp bağlanmadığı.
– römorktaki tüm yüklerin yerinden hareket edemeyecek şekilde sabitlenip sabitlenmediği.
– yan aynaların belirgin bir kör nokta yaratmadan geniş bir arka görüş alanı sağlayıp sağlayamadıkları.

▼ Römorklu aracın kullanılması

• Römorku çekerken oldukça fazla durma mesafesi bırakmalısın. Ani fren yapmaktan sakınınız çünkü bu, kaymaya veya çakı şeklinde katlanmaya ve kontrolün kaybedilmesine yol açabilir.

• Ani kalkışlardan ve hızlanmalardan sakının. MT modellerinde, her zaman birinci viteste kalkış yapın ve uygun motor devrine ulaşıldığında debriyaj pedalından ayağınızı çekin.

• Ani direksiyon hareketlerinden, sert dönüşlerden ve ani şerit değiştirmelerden sakının.

• Dönüşler öncesinde yavaşlayın. Römorkun tekerlekleri iç tarafa yakın hareket edeceğinden normal dönüş yarıçapından daha uzun mesafeli dönüşler yapın. Çok dar dönüşlerde römork araca çarpabilir.

• Yolculuğa başlamadan önce araç ile römork birleşiminin "kullanımına" alışmak için yeterli zaman harcanmalıdır. Trafiğe kapalı bir alanda viraj alma, durma ve geri gitme talimi yapın.

• Yandan gelen rüzgarlar aracınızın ve römorkun yol tutuşunu olumsuz yönde etkileyerek yana savrulmalarına yol açar. Yandan gelen rüzgarlar hava şartlarından veya büyük kamyon veya otobüslerin geçmesinden dolayı meydana gelebilir. Yana savrulma meydana gelirse direksiyonu sıkıca tutun ve derhal fakat kademeli olarak yavaşlayın.

• Diğer araçları sollarken römorkun aracınıza bağlı olmasından dolayı artan ağırlık ve uzunluk sebebiyle çok daha uzun geçme mesafesi gerekir.

– DEVAMI DİĞER SAYFADA –

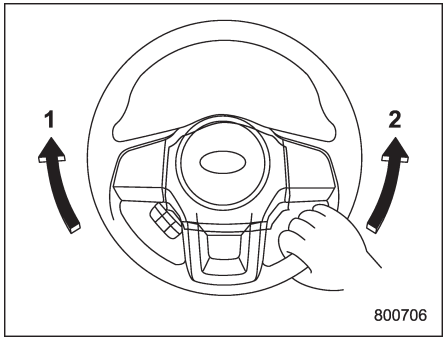

1) Sola dönüş
2) Sağa dönüş

• Römorkla geri gitmek zordur ve pratik yapmayı gerektirir. Bir römorkla geri giderken asla hızlanmayın veya direksiyonu ani çevirmeyin. Geriye doğru giderken dönmek için tek elinizle direksiyonun altından tutun ve sola dönmek için direksiyonu sola çevirin ve sağa dönmek için direksiyonu sağa çevirin.
• Aracınız hareket halindeyken ABS uyarı lambası yanarsa römorku çekmeyi bırakın. Gerekli onarımı derhal en yakın SUBARU servisine yaptırmanızı tavsiye ederiz.

▼ Rampada sürüş

• Dik bir rampadan aşağıya inmeden önce motor freninden faydalanmak ve aracınızın frenlerinin fazla ısınmasını önlemek için düşük vitesi seçin (gerekirse 1. vitesi kullanın). Aniden vites küçültmeyin.
• Sıcak havalarda yokuş yukarı çıkarken motorun hararet yapmasını önlemek için klima otomatik olarak kapanabilir.
• Sıcak havada rampa tırmanırken, motor ve şanzımanın aşırı ısınması ihtimali yüksek olduğundan aşağıdaki göstergelere dikkat edin.
– Sıcaklık göstergesi
– Otomatik şanzıman yağı sıcaklığı uyarı lambası (CVT modeller)
• Aşağıdaki koşullardan herhangi birinin oluşması durumunda derhal klimayı kapatın ve aracı ilk güvenli yerde durdurun. "Acil durumda aracınızın park edilmesi" ☞ 9-2 ve "Motorun aşırı ısınması" ☞ 9-24 konularına bakın.
– Sıcaklık göstergesi ibresi AŞIRI ISINMA bölgesine yaklaşır. "Sıcaklık göstergesi" ☞ 3-11 konusuna bakın.
– Otomatik şanzıman yağı sıcaklığı uyarı lambası yanar (CVT modeller). "Otomatik şanzıman yağı sıcaklığı uyarı lambası (CVT şanzımanlı araçlar)" ☞ 3-17 konusuna bakın.
• CVT modellerde, yokuşta sabit durmak için fren pedalına basmak veya park frenini devreye sokmak yerine gaz pedalıyla aracı asla sabit tutmaya çalışmayın. Bu, şanzıman yağının aşırı ısınmasına neden olur.
• CVT modellerde vites kolunu şu konumlara alın:
Yukarı eğimli: “D” konumu
Aşağı eğimli: Motor freninin kullanılması için düşük devirli bir vites konumu

▼ Rampada park etme

Park yaparken daima hem aracın hem de römorkun tekerleklerinin altına takoz koyun. Park frenini devreye sokun.
Tepeye ya da yokuşa park etmeyin.
Tepeye veya yokuşa park etmek zorundaysanız aşağıdaki adımları atmalısınız:
1. Frene basın ve pedalı basılı tutun.
2. Birine aracın ve römorkun tekerleklerine takoz koydurun.
3. Takozlar yükü karşılayıncaya kadar fren pedalını yavaşça bırakın.
4. Frene basın ve sonra park frenini devreye sokun; fren pedalını yavaşça bırakın.
5. 1. veya geri vitese (MT modeller) ya da “P” (CVT modeller) konumuna alın ve motoru durdurun.

■ Avrupa için ek bilgiler

Aşağıdaki bilgiler, EEC 1230/2012 sayılı Avrupa Birliği kanunlarının ve yönetmeliklerinin gerektirdiği şartları göstermektedir.

▼ Römork çekerken maksimum izin verilen araç yükü (MPW) ve maksimum izin verilen arka aks yükü (arka MPAW)

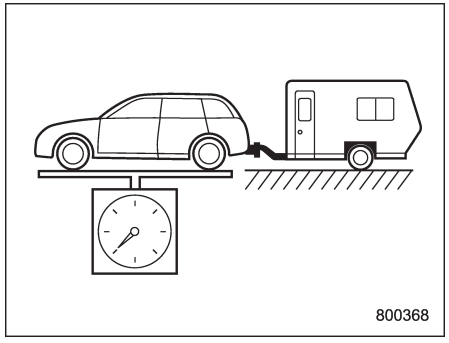

MPW

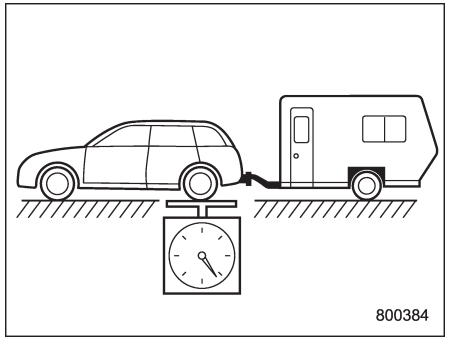

Arka MPAW

Model			Römork çekerken maksimum yük (kg)	Römork çekerken maksimum arka aks yükü (kg)
Sedan	2.5 L turbo olmayan benzinli motor	CVT	2,130	1,200
	3.6 L benzinli motor		2,180	
Outback	2.0 L dizel motor	MT	2,210	1,200
		CVT	2,260	
	2.5 L turbo olmayan benzinli motor	CVT	2,180	
	3.6 L benzinli motor	CVT	2,210	

MT: Manuel Şanzıman
CVT: Sürekli Değişken Şanzıman

– DEVAMI DİĞER SAYFADA –

▼ Bağlantı noktasında (topuzda) teknik olarak müsaade edilen maksimum kütle

90 kg

▼ Bağlantı parçasının bağlantı noktaları

Bağlantı parçasının bağlantı noktaları şekilde gösterilmiştir.

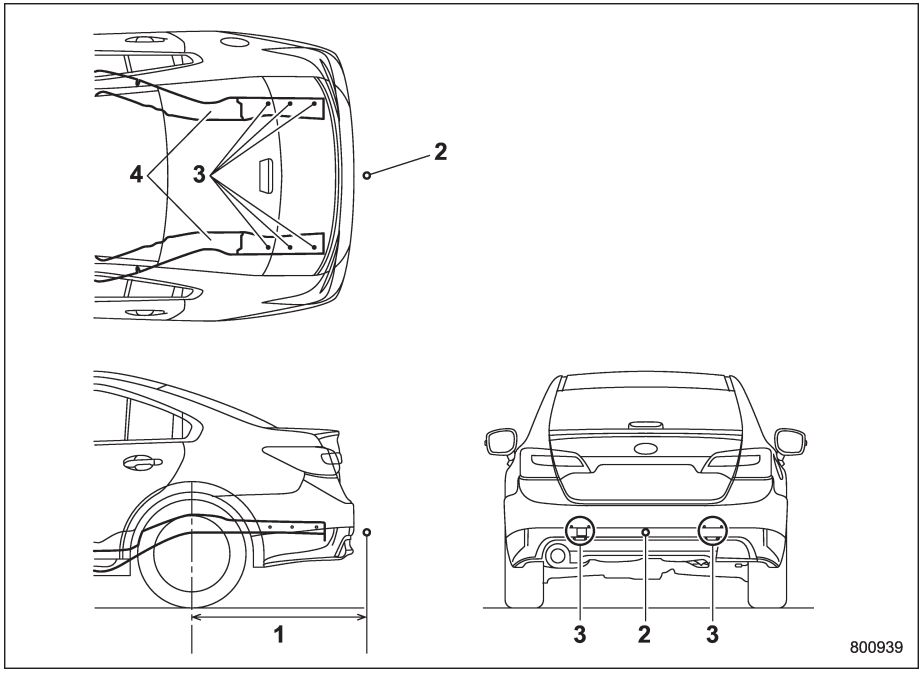

Sedan

1) Bağlantı parçasının izin verilen maksimum çıkıntısı: 1141 mm
2) Birleştirme
3) Bağlantı noktaları: Her bir taraf için arka şasinin arka tarafının üzerinde dört yer ve arka şasinin yanında üç yer
4) Arka şasi

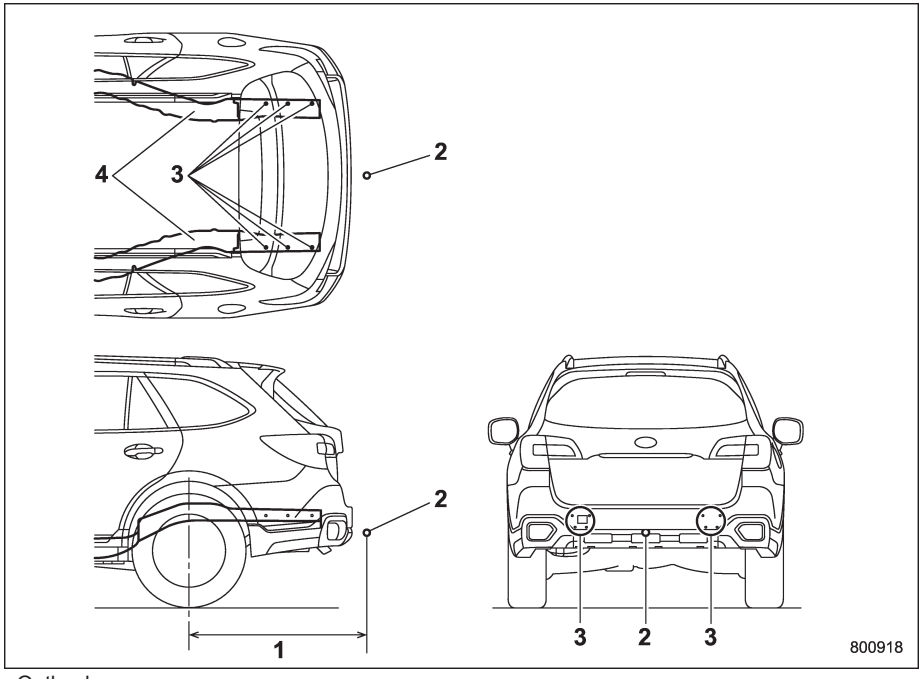

Outback
1) Bağlantı parçasının izin verilen maksimum çıkıntısı: 1157 mm
2) Birleştirme
3) Bağlantı noktaları: Her bir taraf için arka şasinin arka tarafının üzerinde dört yer ve arka şasinin yanında üç yer
4) Arka şasi

Acil durumda yapılacaklar

Aracınızı acil durumda park ederken.....9-2
Geçici stepne (mevcutsa).....9-2
Bakım aletleri.....9-3
- **Sedan 9-4**
- **Outback 9-5**

Patlak lastikler.....9-7
- **Patlak lastiğin değiştirilmesi.....9-7**
- **Patlak lastiğin onarılması (lastik onarım seti bulunan modellerde).....9-10**
- **Lastik basıncı izleme sistemi (TPMS) (mevcutsa).....9-19**

Takviye ile motorun çalıştırılması.....9-20
- **Aküyle ilgili önlemler!.....9-20**
- **Takviye ile motoru çalıştırırken alınacak önlemler!.....9-21**
- **Takviye ile motor nasıl çalıştırılır.....9-22**

Motorun hararet yapması.....9-24
- **Motor bölmesinden buhar gelirse.....9-24**
- **Motor bölmesinden buhar gelmezse.....9-24**

Çekme.....9-24
- **Aracın çekilmesi ve çekme kancaları/delikleri.....9-25**
- **Aracın düz kasalı bir kamyon kasası üzerinde taşınması.....9-27**
- **Aracın tüm tekerlekleri yerde çekilmesi.....9-28**

Elektronik park freni - elektronik park freni serbest bırakılamıyorsa.....9-28
Giriş anahtarı - giriş anahtarı düzgün bir şekilde çalışmazsa.....9-29
- **Kilitleme ve kilit açma.....9-29**
- **Kontağın açılması/kapatılması.....9-29**
- **Motorun çalıştırılması.....9-30**

Bagaj kapağı (Sedan) - bagaj kapağı açılamazsa.....9-31
Bagaj kapağı (Outback) - bagaj kapağı açılamazsa.....9-31
Elektrikli bagaj kapağı - elektrikli bagaj kapağı düzgün çalışmazsa.....9-32
- **Elektrikli bagaj kapağı devre dışıyken.....9-32**
- **Bagaj kapağı açılamıyorsa.....9-33**
- **Bagaj kapağı kapatılamıyorsa.....9-33**

Yakıtın bitmesi (dizel motorlu modeller).....9-33
Aracınız bir çarpışmaya karışırsa.....9-34

Aracınızı acil durumda park ederken

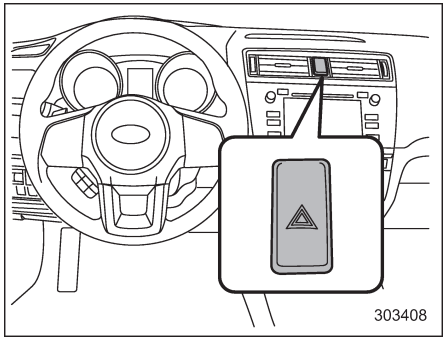

Aracınızı acil durumda park etmek zorunda kalırsanız diğer sürücüleri uyarmak için dörtlü flaşör gündüz ve gece yakılmalıdır.
Yolda durmaktan sakının. Bir sorun çıktığında emniyetli bir şekilde yolun dışına çıkın.
Dörtlü flaşör kontak anahtarının konumuna bağlı olmaksızın yakılabilir. Dörtlü flaşörü yakmak için düğmesine basın. Dörtlü flaşörü kapatmak için tekrar düğmeye basın.

NOT

Dörtlü flaşörler çalışıyorken dönüş sinyalleri çalışmaz.

Geçici stepne (mevcutsa)

⚠ UYARI

- **Geçici stepne kullanırken asla römork çekmeyin. Geçici stepne römork çekme yükünü kaldırabilecek dayanıklılıkta tasarlanmamıştır. Römork çekerken geçici stepne kullanmak stepnenin bozulması ve/veya aracın sağa sola kaymadan sürülebilmesi yeteneğinin azalması ile sonuçlanabilir ve bir kazaya yol açabilir.**
- **Orijinal basınç sensörü bulunmayan bir lastik ya da jant takılırsa, düşük basınç lambası yaklaşık bir dakika yanıp söndükten sonra sabit bir şekilde yanar. Bu TMPS'nin lastik basınçlarını ölçemediği anlamına gelir. En kısa zamanda, lastik ve sensör değişimi veya sistem sıfırlama amacıyla bir SUBARU yetkili servisine gidin.**

⚠ DİKKAT

- **Orijinalden başka bir geçici stepne kullanmayın. Başka ebattakileri kullanmak aracınızın aktarma organlarına büyük mekanik hasar verilmesine yol açabilir.**
- **Yedek lastiği kullanırken aşağıdakilere dikkat edin. Aksi takdirde tehlikeli bir durum meydana gelebilir.**

Geçici stepne, klasik lastiklerden daha küçük ve hafiftir ve sadece acil durumlarda kullanılması için tasarlanmıştır. Geçici stepne sadece acil durumlarda kullanılmak üzere tasarlandığından en kısa sürede geçici stepneyi çıkarın ve sağlam bir normal lastiği tekrar takın.

Lastiği kullanıma hazır bulundurmak için yedek lastiğin basıncını periyodik olarak kontrol edin. Doğru basınç için "Lastikler" ☞ 12-12 konusuna bakın.

Yedek lastiği kullanırken aşağıdakilere dikkat edin.
• 80 km/h hızı aşmayın.
• Geçici stepneye zincir takmayın. Daha küçük olan lastik boyutundan dolayı lastik zinciri düzgün bir şekilde takılmayacaktır.
• Aynı anda iki veya daha fazla geçici stepne kullanmayın.
• Aracınızı engeller üzerinde kullanmayın. Bu lastik daha küçük bir boyuta sahiptir, bu nedenle aracın yerden yüksekliği azalmış durumdadır.

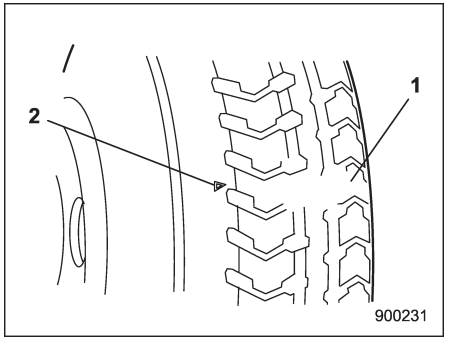

1) Diş aşınma göstergesi çubuğu
2) Gösterge konumu işareti

• Lastik sırtında aşınma göstergesi belirdiğinde lastiği değiştirin.
• Geçici stepne arka tekerleklerin sadece birinde kullanılmalıdır. Ön tekerlek lastiğinden biri patlarsa, tekerleği arka tekerleklerden biri ile değiştirin ve çıkarılan arka tekerleğin yerine yedek lastiği takın.

Bakım aletleri

Aracınızda aşağıdaki bakım takımları bulunmaktadır:
• Kriko
• Kriko kolu
• Tornavida
• Çekme kancası (delikli cıvata)
• Bijon anahtarı
• Tork anahtarı (Outback – mevcutsa)

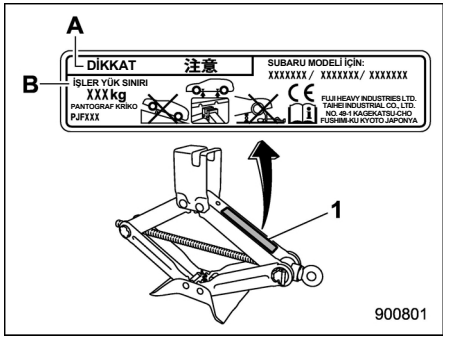

Kriko etiketi örneği
1) Kriko etiketi
A) DİKKAT
B) İŞLER YÜK SINIRI

– DEVAMI DİĞER SAYFADA –

NOT

Bu kriko, Makine Direktifi 2006/42/EC ile uyumludur. Orijinal uygunluk belgesinin bir kopyası Bölüm 13'te yer almaktadır.

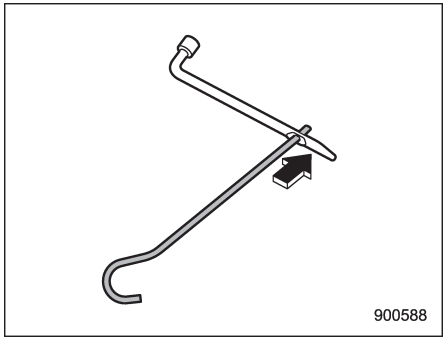

NOT

Kriko kolunu kullanmak için, kolu bijon anahtarının deliğine takın.

■ Sedan

▼ Lastik onarım seti bulunmayan modellerde

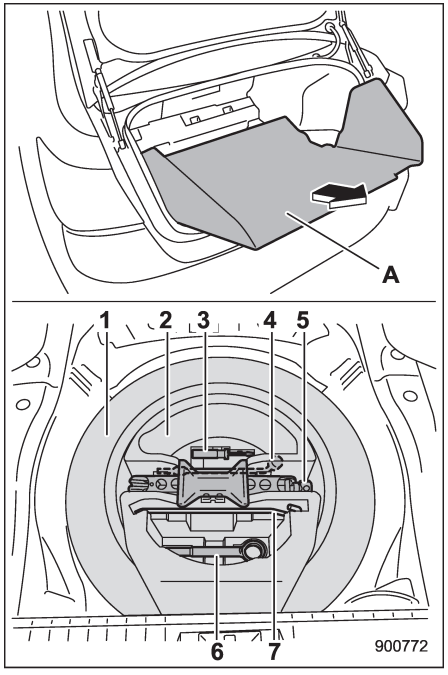

A) Paspası bagaj zemininden çıkarın.
1) Stepne
2) Alet kutusu
3) Tornavida
4) Bijon anahtarı
5) Kriko
6) Çekme kancası (delikli cıvata)
7) Kriko kolu

Bakım aletleri, stepne muhafazasının içindeki alet kutusunda bulunabilir. Krikonun nasıl kullanılacağı hakkında "Patlak lastikler" ☞ 9-7 konusuna bakın.

▼ Lastik onarım seti bulunan modellerde

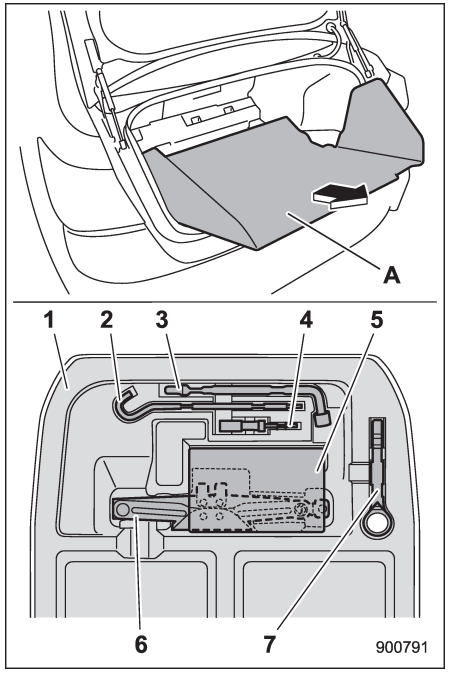

A) Paspası bagaj zemininden çıkarın.
1) Döşeme altı saklama bölmesi ("Döşeme altı saklama bölmesi" ☞ 6-17 konusuna bakın.)
2) Kriko kolu
3) Bijon anahtarı
4) Tornavida
5) Lastik onarım seti
6) Kriko
7) Çekme kancası (delikli cıvata)

Bakım aletleri, döşeme altı saklama bölmesindeki cepte bulunmaktadır. Krikonun nasıl kullanılacağı hakkında "Patlak lastikler" ☞ 9-7 konusuna bakın.

■ Outback

▼ Lastik onarım seti bulunmayan modellerde

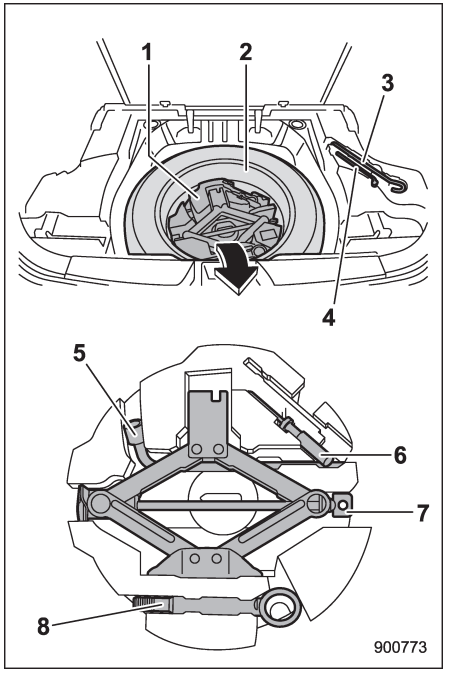

1) Alet kutusu
2) Stepne
3) Kriko kolu
4) Tork anahtarı (mevcutsa)

– DEVAMI DİĞER SAYFADA –

9

5) Bijon anahtarı
6) Tornavida
7) Kriko
8) Çekme kancası (delikli cıvata)

Kriko kolu bagajın zemin kaplamasının ve kapağının altında saklanmaktadır. Diğer aletler ise, stepne muhafazasının içindeki alet kutusunda bulunabilir. Krikonun nasıl kullanılacağı hakkında "Patlak lastikler" ☞ 9-7 konusuna bakın.

▼ Lastik onarım seti bulunan modellerde

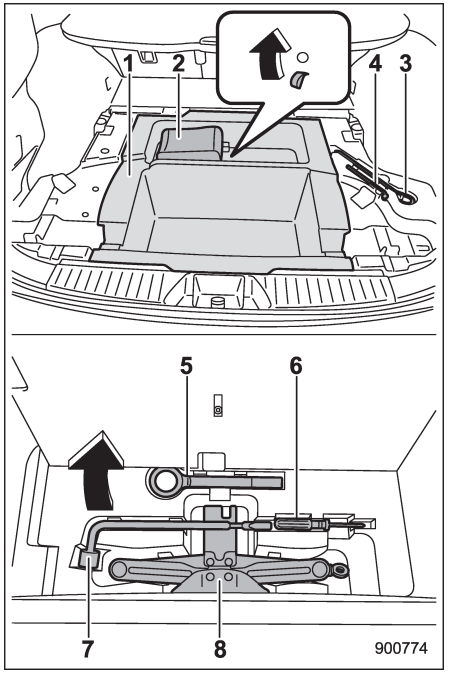

1) Döşeme altı saklama bölmesi ("Döşeme altı saklama bölmesi" ☞ 6-17 konusuna bakın.)
2) Lastik onarım seti
3) Kriko kolu
4) Tork anahtarı (mevcutsa)
5) Çekme kancası (delikli cıvata)
6) Tornavida
7) Bijon anahtarı
8) Kriko

Kriko kolu bagajın zemin kaplamasının ve kapağının altında saklanmaktadır. Diğer aletler, döşeme altı saklama bölmesindeki cepte bulunmaktadır. Cep kapağını açmak için şeridi yukarıya doğru çekin. “Döşeme altı saklama bölmesi” ☞ 6- 17 konusuna bakın.
Krikonun nasıl kullanılacağı hakkında "Patlak lastikler" ☞ 9-7 konusuna bakın.

Patlak lastikler

Aracı sürerken lastik patlarsa asla ani fren yapmayın; hızı kademeli olarak azaltırken direksiyonu sağa sola çevirmeden ileri gidin. Sonra yoldan çıkarak güvenli bir yerde durun.

■ Patlak lastiğin değiştirilmesi

▼ Lastik onarım seti bulunan modellerde

Patlak bir lastiğin değiştirilmesi zor olabilir. Fakat, lastiğin onarılması mümkün olabilir. Detaylar için, "Patlak lastiğin onarılması (lastik onarım seti bulunan modeller)" ☞ 9-10 konusuna bakın.

▼ Lastik onarım seti bulunmayan modellerde

⚠ UYARI

- **Aracı eğimli bir yolda veya gevşek zeminli bir yolda krikoyla kaldırmayın. Kriko yuvasından çıkabilir veya yere gömülebilir ve bu da bir kazaya yol açabilir.**
- **Sadece aracınızla birlikte verilen krikoyu kullanın. Araçla birlikte verilen kriko sadece bir lastik değiştirirken kullanılmak üzere tasarlanmıştır. Aracı bu kriko ile kaldırmışken asla aracın altına girmeyin.**
- **Krikoyu kullanarak patlak lastiği yerden kaldırmadan önce daima motoru durdurun. Krikoyla kaldırılmış aracı asla sallamayın ve itmeyin. Kriko sarsıntılardan dolayı yuvasından kurtulabilir ve bu da büyük bir kazaya yol açabilir.**

⚠ UYARI

Avustralya ve Yeni Zelanda için, Avustralya/Yeni Zelanda StandardıTM (AS/NZS 2693:2007) ile aşağıdaki talimatlar belirlenmiştir. Güvenliğiniz için mutlaka aşağıdaki talimatlara uyun.

- **Mümkünse kriko sert ve düz bir zeminde kullanılmalıdır.**
- **Tekerleklerin önüne takoz koyulmasını ve kaldırılan aracın altında kimsenin girmemesini tavsiye ediyoruz.**
- **Vücut uzuvlarından herhangi biri, kriko ile tutulan aracın altına koyulmamalıdır.**

1. Olabildiğince sert ve düz bir yere park edin, sonra motoru durdurun.
2. Park frenini uygulayın ve aracı geri vitese alın (MT modeller) veya vites kolunu "P" (Park) konumuna getirin (CVT modeller).
3. Dörtlü flaşörü çalıştırın ve araçtaki herkesi dışarı çıkarın.

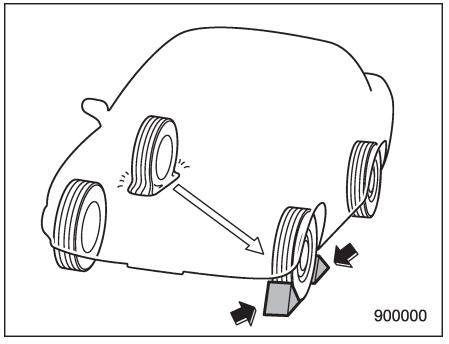

4. Patlak lastiğin çaprazındaki lastiğin önüne ve arkasına takoz koyun.
5. Krikoyu, kriko kolunu ve bijon anahtarını dışarı çıkarın.

"Bakım aletleri" ☞ 9-3 konusuna bakın.

NOT

Krikoyu kullanmadan önce iyice yağlandığından emin olun.

6. Stepneyi çıkarın (mevcut ise).

– DEVAMI DİĞER SAYFADA –

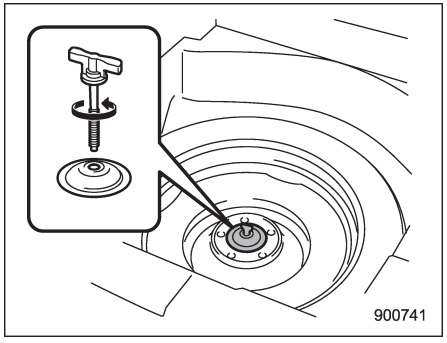

Sabitleme cıvatasını saat yönünün tersine çevirin; daha sonra stepneyi dışarı çıkarın.

NOT

Aracınızla birlikte verilen stepne geçici bir stepne ise, "Geçici stepne" ☞ 9-2 konusunu dikkatli bir şekilde okuyun ve talimatlara kesinlikle uyun.

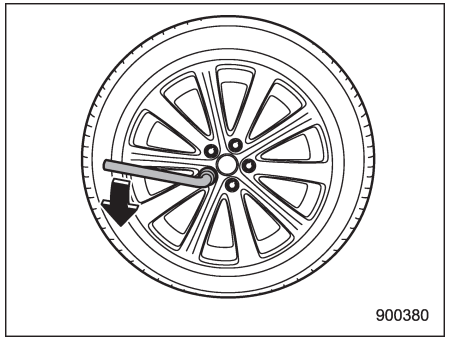

7. Bijon anahtarını kullanarak bijonları gevşetin fakat somunları sökmeyin.

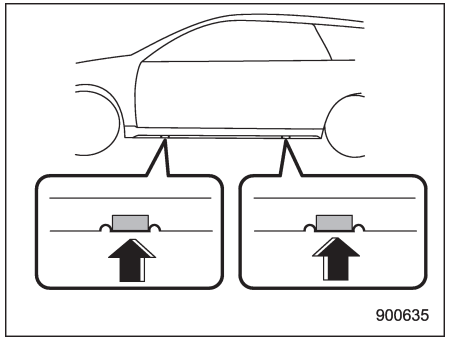

8. Krikoyu patlak lastiğe yakın olan öndeki yan basamağın altına ya da arka kriko noktasına yerleştirin.

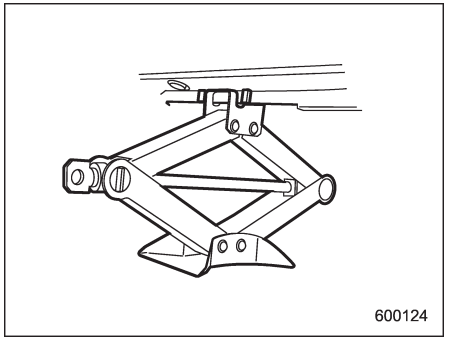

Kriko kafası kriko noktasına sıkıca oturuncaya kadar kriko vidasını elle çevirin.

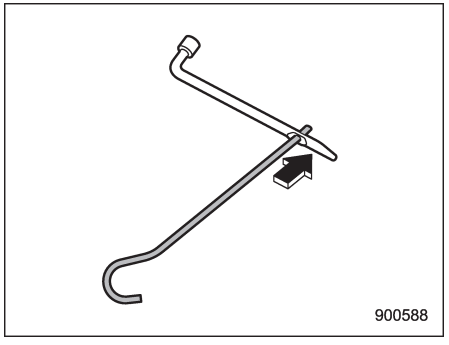

9. Kriko kolunu kullanmak için, kolu bijon anahtarının deliğine takın.

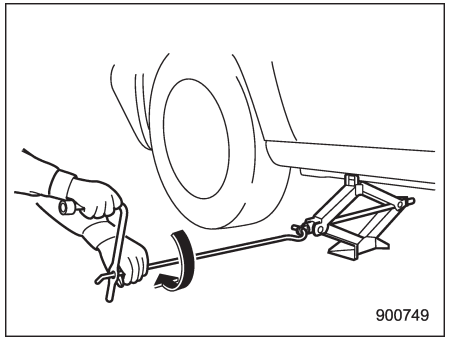

10. Kriko kolunu kriko vidasına takın ve lastik yerden havalanana kadar kolu çevirin. Aracı gerektiğinden daha fazla yükseltmeyin.
11. Bijonları ve patlak lastiği çıkarın.

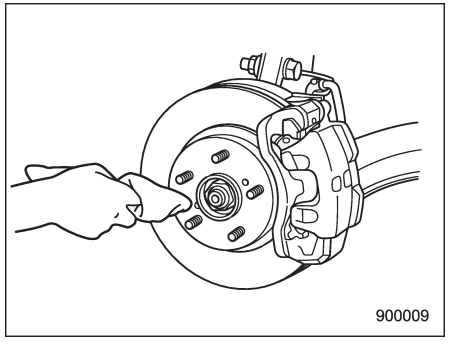

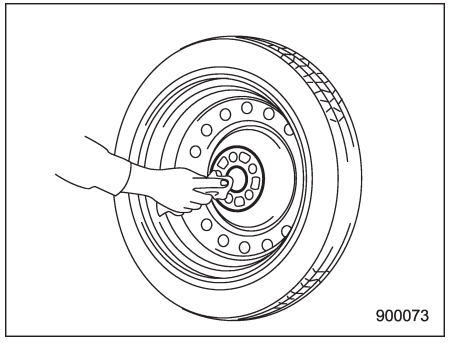

12. Stepneyi takmadan önce tekerlek ve göbeğin montaj yüzeyini bir bezle temizleyin.
13. Stepneyi takın. Bijonları yerleştirin. Elle sıkın.

⚠ UYARI

Stepne takıldığında tekerlek bijonlarına veya somunlarına yağ ya da gres sürmeyin. Bu somunların gevşemesine neden olabilir ve kazaya yol açabilir.

14. Aracı indirmek için kriko kolunu saat yönünün tersine çevirin.

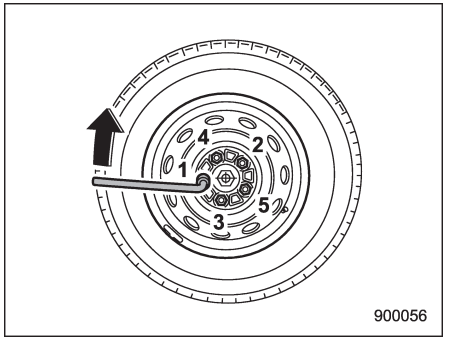

15. Resimdeki sıkma sırasını izleyerek bijonları belirtilen tork değerine iyice sıkmak için bijon anahtarını kullanın. Bijon sıkıştırma torku için, "Lastikler" ☞ 12-12 konusuna bakın. Bijon anahtarına veya anahtar üzerindeki boru uzatmasına ayağınızla bastırmayın; belirlenen torku aşabilirsiniz. Bijon tork değerini en yakın lastik servisine kontrol ettirin.
16. Patlak lastiği stepne bölmesinde saklayın. Ara parçayı koyun ve sabitleme cıvatasını iyice sıkın.

– DEVAMI DİĞER SAYFADA –

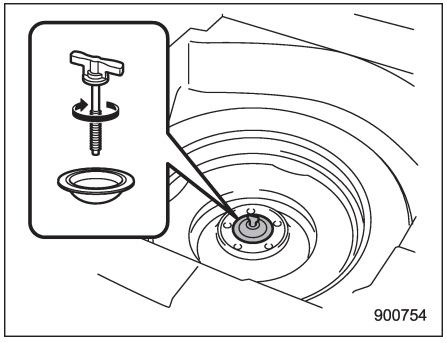

17. Krikoyu, kriko kolunu ve bijon anahtarını saklama alanlarında saklayın.

⚠ UYARI

Lastiği değiştirdikten sonra lastiği veya lastik değiştirme takımlarını asla yolcu bölmesine koymayın. Ani bir duruşta veya çarpışmada serbest halde duran donanım araçta bulunanlara çarpabilir ve yaralanmalarına yol açabilir. Lastiği ve tüm takımları uygun bir yerde saklayın.

■ Patlak lastiğin onarılması (lastik onarım seti bulunan modellerde)

⚠ UYARI

Bir lastiği onarmadan önce, talimatları ve uyarıları iyice okuyun.

Bu talimatlara harfiyen uymanızı güvenliğiniz açısından son derece önemlidir. Bu talimatlara uyamamanız ise lastiğin daha da fazla hasar görmesine ve aracın kontrolünün kaybedilmesine yol açabilir. Bu da, ciddi yaralanmalar veya ölümle sonuçlanabilir.

Lastik patlayınca, bu onarım setini kullanarak lastiği geçici olarak onarabilirsiniz. Çivi gibi küçük çaplı nesnelerle hasar görmüş lastikleri onarabilirsiniz. Ancak, patlağın çapına ve tipine bağlı olarak bazı lastikler sadece kısmen onarılabilir veya hiç onarılamaz ve bu durumda lastik basıncında kayıp meydana gelebilir. Lastik basıncının kaybedilmesi ise yol tutuşu bozarak aracın kontrolünü kaybetmenize neden olabilir.

Patlak lastiği geçici olarak onardıktan sonra lastiği en kısa zamanda yenisiyle değiştirin. Lastiğin değiştirilmesi için aracınızı hemen en yakın SUBARU servisine götürmenizi tavsiye ederiz. Dolgu malzemesi çıkan bir tekerleği yeniden kullanabilirsiniz, ancak lastik supabının değiştirilmesi gerekir. Lastik değişimi için "Lastik değişimi" ☞ 11-39 konusuna bakın.

▼ Patlak lastik onarılırken uyulması gereken kurallar

Patlak bir lastiği onarırken şunlara dikkat edin.

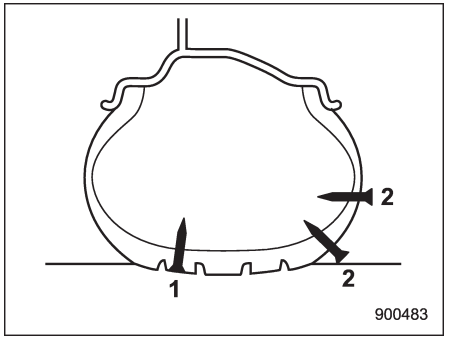

1) Onarım mümkün
2) Onarım mümkün değil

⚠ WARNING

- **Aşağıdaki durumlarda ise, lastik onarım setini kullanmayın.**
  - **– Lastik, yetersiz basınç ile kullanılmasından dolayı patlamışsa.**
  - **– Patlayan kısım, lastiğin görünebilir bir yerinde değilse.**
  - **– Patlak, lastiğin yan duvarında meydana gelmişse.**
  - **– Lastik, tekerlekten kopmuşsa.**
  - **– Patlayan lastiğin jantı da hasar görmüşse.**
  - **– İki veya daha fazla lastik patlamışsa.**
  - **– Dolgu malzemesinin son kullanma tarihi geçmişse.**
- **Patlak bir lastiği şişirirken, şişirme basıncı 10 dakika içinde 180 kPa (1.8 kgf/cm2, 26 psi) değerine ulaşamıyorsa, lastiği onarmayın. Bu konuda hemen bir SUBARU servisi ile temas kurmanızı tavsiye ediyoruz.**
- **Aracınızı çok dikkatli sürün ve ani manevralardan ve direksiyon hareketlerinden kaçının.**
- **80 km/h hızı aşmayın.**
- **En fazla 200 km yol kat edin.**
- **Onarılmış bir lastikte kar zinciri kullanmayın.**
- **Römork çekmeyin.**
- **Onarım setinin, lastiğin onarılması dışında bir amaçla kullanılması, basınçlı havanın patlama veya sızma riskinden ciddi bir kazaya neden olabilir.**
- **Trafiği aksatmayacak şekilde aracınızı güvenli bir yere çekin ve lastik onarımına bundan sonra başlayın.**
- **Araç düz bir zeminde duruyor olsa bile, park frenini uygulayarak aracın hareket etmesini önleyin.**
- **Lastiği onarmaya başlamadan önce motoru durdurun.**
- **Lastiği onarırken dörtlü flaşörleri yakın.**
- **Lastiğin içine giren kıymık, vida vs. gibi cisimleri çıkarmaya çalışmayın. Bu cisimleri olduğu gibi bırakın.**
- **Kullanım halindeyken lastik onarım setini bir yerde bırakmayın.**

⚠ DİKKAT

- **Lastik onarım setinin sadece geçici bir çözüm olduğunu asla unutmayın. Lastik onarım setinin kullanımıyla ilgili yasal düzenlemeler ülkeden ülkeye değişebilir. SUBARU servisine veya lastik satıcınıza başvurmanızı tavsiye ederiz.**
- **Lastik onarım setini, bagaj bölmesinde güvenli bir şekilde saklayın. Ani bir fren veya çarpışma anında yolcuların yaralanmasına neden olabileceğinden, onarım setinin, yolcu kabini içinde saklanmaması tavsiye edilir.**
- **Lastik onarım setini sadece orijinal araç lastikleriyle kullanın.**
- **Kompresörü 10 dakikadan fazla çalıştırmayın, aksi takdirde aşırı ısınabilir.**

– DEVAMI DİĞER SAYFADA –

▼ Lastik onarım setinin yeri

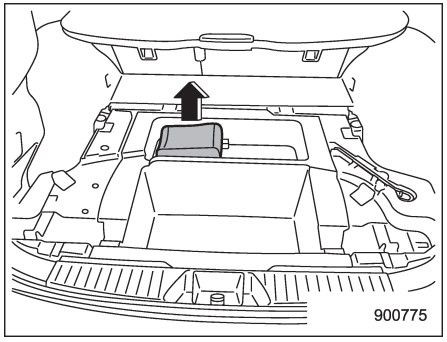

Lastik onarım seti, bagaj bölmesi zemininin altında yer almaktadır.

▼ Lastik onarım setinin içindekiler

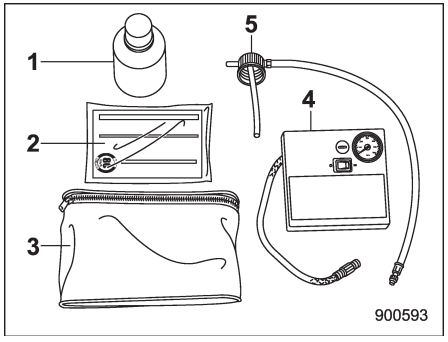

1) Dolgu malzemesi şişesi
2) Hızlı referans
3) Çanta
4) Kompresör
5) Dolgu uygulama kapağı

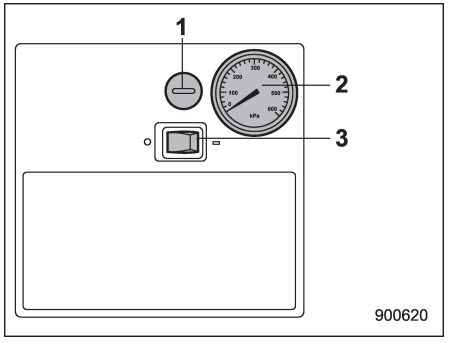

Kompresör (ön taraf)
1) Havalandırma düğmesi
2) Basınç göstergesi
3) Çalıştırma düğmesi

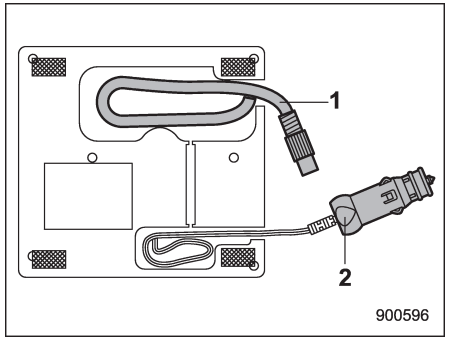

Kompresör (arka taraf)
1) Hortum
2) Elektrik kablosu

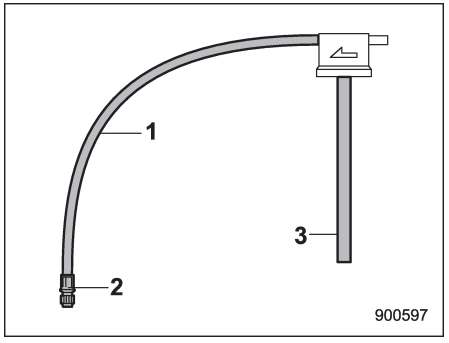

Dolgu uygulama kapağı
1) Lastik hortum
2) Supap bağlantı elemanı
3) Yarı şeffaf boru



Hız sınırı etiketi

⚠ UYARI

- **Dolgu malzemesini asla içmeyin. Kazayla yutarsanız, hemen tıbbi yardım alın.**
- **Dolgu malzemesi cildinize veya gözlerinize bulaşırsa, derhal bol suyla yıkayın. Gerekiyorsa hemen tıbbi yardım alın.**
- **Lastik onarım setini çocukların erişemeyeceği yerlerde saklayın.**

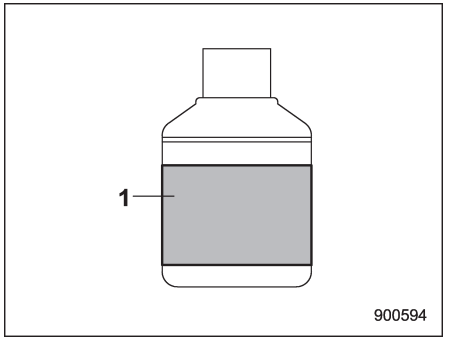

1) Son kullanım tarihi

– DEVAMI DİĞER SAYFADA –

⚠ DİKKAT

Dolgu malzemesini, son kullanma tarihi geçmeden önce yenisi ile değiştirin.

▼ Patlak lastiğin onarılması

Patlak bir lastiği onarmak için şu iki adımı izleyin.

Dolgu malzemesini havayla birlikte uygulayın (adım 1). Dolgu malzemesinin, deliğe iyice kaynaması için aracı yaklaşık 10 dakika veya 5 km boyunca kullanın. Aracı tekrar durdurun, kontrol edin ve gerekiyorsa hasarlı lastiğin basıncını ayarlayın (adım 2). Ardından, 80 km/h hızı ve 200 km mesafeyi aşmamak kaydıyla aracınızı dikkatlice kullanmaya devam edebilirsiniz.

Aracı kullanan diğer kişileri, lastiğin, onarım setiyle geçici olarak onarıldığı ve bu nedenle dikkatli kullanmaları yönünde uyarın.

Adım 1: Dolgu malzemesinin havayla birlikte uygulanması

1. Dolgu malzemesinin şişesini iyice çalkalayın.
2. Kompresörün güç düğmesinin KAPALI olduğundan emin olun.
3. Şişenin kapağını çıkarın ve şişenin ağzındaki alüminyum kısmı delin.

⚠ DİKKAT

Dolgu malzemesini dökmemeye dikkat edin.

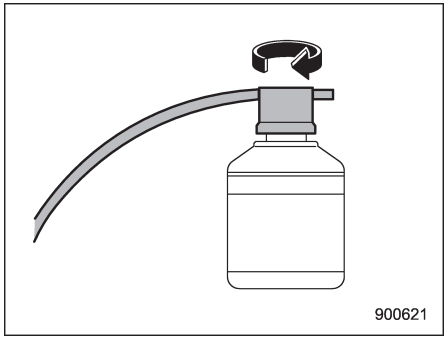

4. Yarı şeffaf boruyu deliğin içine yerleştirin, sonra tık sesi gelene kadar dolgu malzemesi uygulama kapağını sıkın.

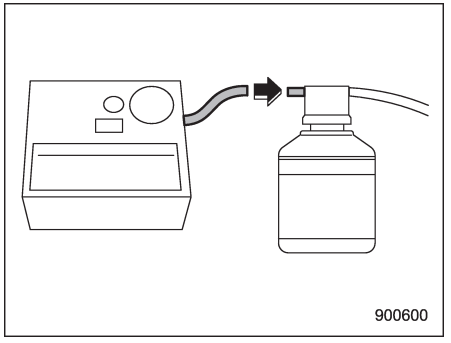

5. Kompresör hortumunu dolgu malzemesi uygulama kapağına takın.

⚠ DİKKAT

Hortumun kıvrılmamasına dikkat edin.

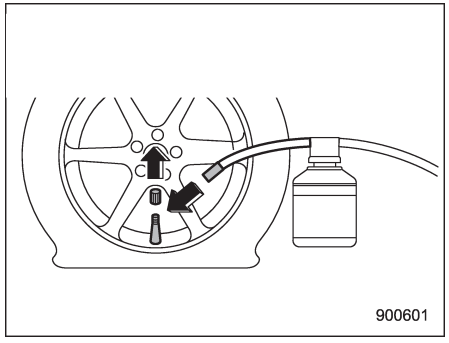

6. Tekerleğin supap kapağını çıkarın ve supap bağlantı elemanını supaba takın.

⚠ DİKKAT

Bağlantı elemanı sağlam bir şekilde takılmazsa dolgu malzemesi sızıntı yapabilir.

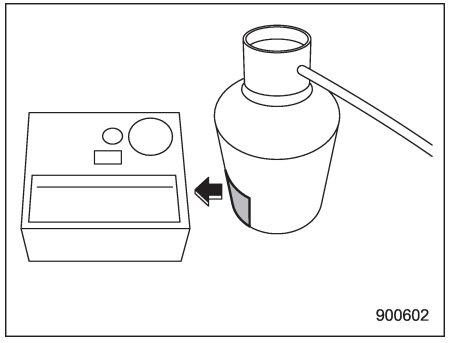

7. Şişeyi dik pozisyonda tutmak için, şişeyi ve kompresörü Velcro ile sabitleyin.

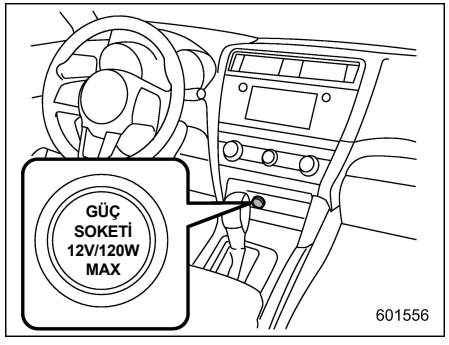

8. Kompresörün güç kablosunu aksesuar elektrik soketine takın.
9. Park frenini devreye sokun ve kontak anahtarını "ACC" konumuna getirin.

⚠ UYARI

Motorun, havalandırmasız ve/veya yeterli derecede havalandırılmayan bir alanda (örn: bina içi) çalıştırılması boğulmaya neden olabilir. Motoru çalıştırmayın.

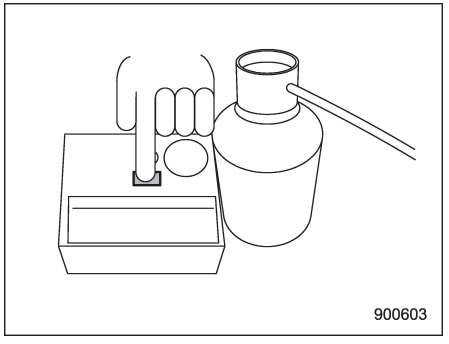

10. Güç düğmesini açık konuma getirin ve hava ile birlikte dolguyu enjekte edin.

⚠ DİKKAT

- **Kompresör düğmesini açık konuma getirmeden önce, lastiğin yan duvarlarını kontrol edin ve ardından hava basın. Çatlak, delik veya benzeri bir hasar varsa lastiği şişirmeyin. SUBARU bayinizle veya yol yardım servisi ile irtibata geçin.**

– DEVAMI DİĞER SAYFADA –

- **Kompresör hava basarken lastiğin yakınında durmayın.**
- **Hava basma işlemi sırasında lastiğin yan duvarını gözlemleyin. Çatlak, darbe veya benzer bir hasar varsa , kompresörü kapatın. Böyle bir durumda lastiği kullanmayın. SUBARU bayinizle veya yol yardım servisi ile irtibata geçin.**

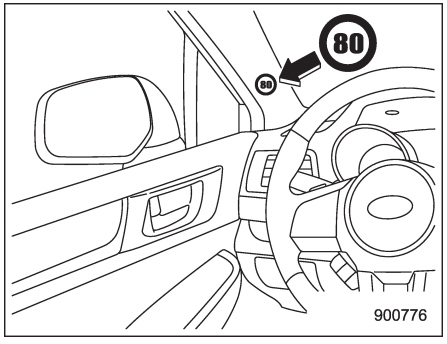

11. Hız sınırı etiketini resimde gösterilen yere yapıştırın.

⚠ UYARI

Etiketi direksiyona veya ön göğse yapıştırmayın. Ön hava yastığı şişerse bu etiket hava yastığının düzgün çalışmasını engelleyebilir ve aracın içine doğru fırlayabilir ve yaralanmalara yol açabilir. "SRS hava yastıkları" ☞ 1-58 konusuna bakın.

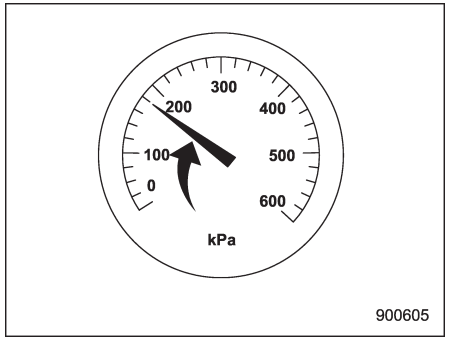

12. Hava basıncı 180 kPa'ya ulaştığı zaman güç düğmesini kapatın.

⚠ DİKKAT

Basınç 10 dakika içinde 180 kPa'ya ulaşmazsa lastiği, lastik onarım seti ile onaramazsınız. SUBARU bayinizle veya yol yardım servisi ile irtibata geçin.

NOT

Dolgu malzemesi lastiğe girdiği zaman basınç, geçici olarak 300 kPa'yı aşacaktır sonra düşecektir.

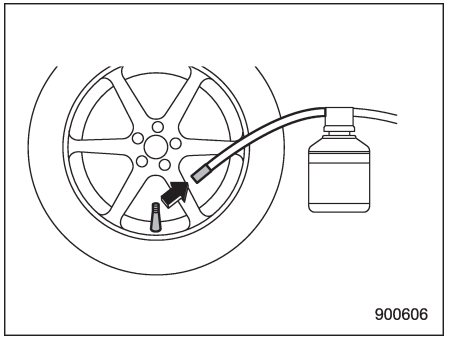

13. Havalandırma düğmesine basarken supap bağlantı elemanını çıkarın.

⚠ DİKKAT

Bağlantı elemanını hızlı bir şekilde çıkarın.

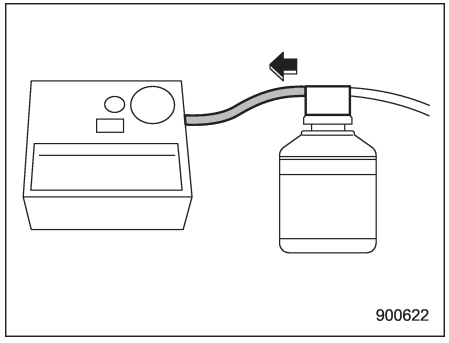

14. Kompresör hortumunu uygulama kapağından ayırın.

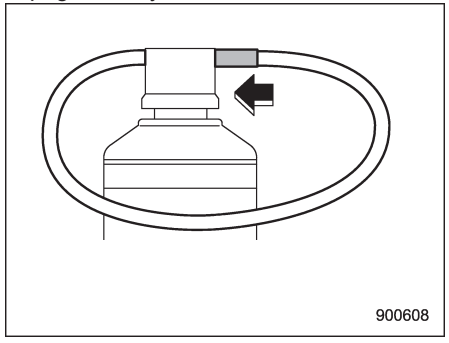

15. Kalan dolgu malzemesinin sızıntı yapmasını önlemek için supap bağlantı elemanını uygulama kapağının diğer tarafına takın.

⚠ DİKKAT

Dolgu malzemesinin deri veya herhangi bir kumaş üzerine damlamamasına dikkat edin.

16. Onarım setini toplayın ve aracınızı yaklaşık 10 dakika boyunca veya 5 km mesafede sürün.

⚠ UYARI

- **Aracınızı 10 dakikadan uzun bir süre ve 80 km/h üzeri bir hızla kullanmayın (izin verilen maksimum hız etiketindeki hız limitine uyun).**
- **Onarılmış bir lastikte kar zinciri kullanmayın.**
- **Römork çekmeyin.**

- **Sürüş sırasında sert titreşimler, kararsız direksiyon hareketleri veya tuhaf seslerle karşılaşırsanız hızınızı azaltarak aracı güvenli bir yere çekin. Lastiği ve lastik hava basıncını tekrar kontrol edin. Hava basıncı değeri 130 kPa (1.3 kgf/cm2, 19 psi) altındaysa veya çatlak, delik vs. gibi görünür bir hasar varsa lastiği kullanmaya devam etmeyin.**

Adım 2: Lastik basıncının ayarlanması

1. Aracınızı, yaklaşık 5 km yol kat ettikten sonra güvenli bir yerde durdurun. Patlak lastiği ve lastiğin basıncını kontrol edin, gerekiyorsa basıncı tekrar düzeltin.

– DEVAMI DİĞER SAYFADA –

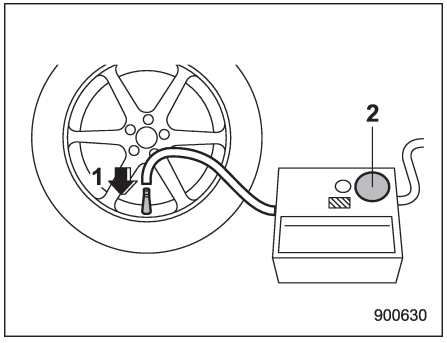

1) Kompresörü takın.
2) Lastik basıncı değerine bakın

2. Supaba yalnızca kompresörü takın.
3. Güç düğmesini bir kaç dakikalığına açık konuma getirip sonra kapatın.
4. Basınç göstergesindeki lastik basınç değerini okuyun.

⚠ DİKKAT

Hava basıncı değeri 130 kPa (1.3 kgf/cm2, 19 psi) altındaysa veya çatlak, delik vs. gibi görünür bir hasar varsa lastiği kullanmaya devam etmeyin. SUBARU bayinizle veya yol yardım servisi ile irtibata geçin.

5. Dolgu malzemesiyle onarılmış lastiğin basınç değeri 130 kPa'nın (1.3 kgf/cm2, 19 psi) altındaysa, bu değer mutlaka aracınız için belirtilmiş olan değere getirilmelidir. Sürücü tarafındaki kapı sütununda yer alan lastik hava basıncı etiketine bakın.
6. Kompresörün güç düğmesinin kapalı olduğundan emin olun.

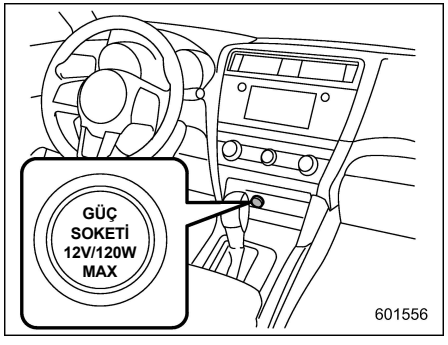

7. Fişi, klima kontrolünün altında bulunan aksesuar elektrik soketine takın.
8. Kontak anahtarını "ACC" (Aksesuar) konumuna getirin.

⚠ UYARI

Motorun, havalandırmasız ve/veya yeterli derecede havalandırılmayan bir alanda (örn: bina içi) çalıştırılması boğulmaya neden olabilir. Motoru çalıştırmayın.

9. Kompresörü açık konuma getirin ve belirtilen basınç değerine kadar hava basın. Sürücü tarafındaki kapı sütununda yer alan lastik hava basıncı etiketine bakın.
10. Kompresörü kapalı konuma getirin ve lastik basıncını tekrar kontrol edin. Lastik basıncı çok yüksekse, basınç tahliye valfini kullanarak belirtilen değere kadar hava boşaltın.
11. Lastiği doğru hava basıncına şişirdikten sonra kompresörü kapatın, güç kablosunu aksesuar soketinden çıkarın, hortumu sökün, supap kapağını sıkın.

⚠ UYARI

- **Dolgu malzemesini kullandıktan sonra 80 km/h hızın üzerine çıkmayın. Hasarlı lastik derhal**

yenisi ile değiştirilmelidir (maksimum 200 km sürüş mesafesi içinde).
Sert titreşimler, kararsız direksiyon hareketleri veya tuhaf sesler devam ediyorsa sürüşe devam etmeyin.
- **• Onarılmış bir lastikte kar zinciri kullanmayın.**
- **• Römork çekmeyin.**

12. Hasarlı lastiğin değiştirilmesi için en yakın SUBARU servisine gidin.

⚠ UYARI

Sürüş öncesinde, lastik basıncının, lastik plakası üzerinde belirtilen değerde olduğundan emin olun. Onarılan lastik yenisiyle değiştirilene kadar lastik basıncını sürekli kontrol edin.

13. Lastik tekerlekten sökülmeden önce SUBARU yetkilisine lastiğinizin onarım setiyle onarılmış olduğunu belirtin.

⚠ DİKKAT

Dolgu malzemesi uygulama kapağının hortumunda kalan sızdırmazlık malzemesi, kompresörün düzgün çalışmasını engelleyebilir. Dolgu malzemesinin şişesinin, dolgu malzemesi uygulama kapağının ve hız sınırı etiketinin, lastik onarım seti kullanıldıktan sonra değiştirilmesi gerekmektedir.

NOT

Yeni sızdırmazlık malzemesi ve parçalar, yetkili servisten veya SUBARU satıcısından temin edilebilir. BU malzemeler, bir yetkili tarafından sete eklenmelidir. Boş şişeler ve yedek parçalar SUBARU yetkilisine teslim edilmeli veya yasal düzenlemelere uyulmak suretiyle imha edilmelidir.

▼ Kompresörün teknik özellikleri

Hat voltajı	DC 12V
Çalışma voltajı	DC 10 – 15V
Amperaj	Maks. 10A

■ Lastik basıncı izleme sistemi (TPMS) (mevcutsa)

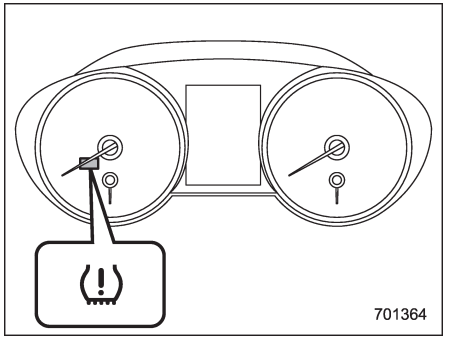

Lastik basıncı izleme sistemi, bir lastiğin basıncı seçilen TPMS moduna göre çok düşükse, her bir tekerlekte bulunan birer sensörden sinyal göndererek sürücüye bir uyarı mesajı gösterir.
Lastik basıncı izleme sistemi, sadece araç 40 km/h üzeri hızlarda kullanılırken devrededir. Ayrıca bu sistem, ani basınç düşüşlerine hemen karşılık veremeyebilir (örneğin, lastik patlaması).

– DEVAMI DİĞER SAYFADA –

⚠ UYARI

Aracı sürerken düşük lastik basıncı uyarı lambası yanarsa, asla ani fren yapmayın; hızı kademeli olarak azaltırken direksiyonu sağa sola çevirmeden ileri gidin. Sonra yoldan çıkarak güvenli bir yerde durun. Aksi taktirde, ciddi yaralanmalara ve hasara yol açacak bir kazaya sebep olabilirsiniz.
Tüm lastiklerin basıncını kontrol edin ve sürücü tarafındaki kapı direğinde bulunan lastik etiketinde gösterilen üç (normal, yüklü, çekme) SOĞUK lastik basıncı değerinden en uygun olanına göre basınçları ayarlayın. Lastik basınçlarını ayarladıktan sonra bu lamba yanmaya devam ederse, lastiklerden birisi hasar almış ve hızla hava kaçırıyor olabilir. Patlak bir lastiğiniz varsa, en kısa zamanda yedek lastik ile değiştirin.
Orijinal basınç sensörü bulunmayan bir lastik ya da jant takılırsa, düşük basınç lambası yaklaşık bir dakika yanıp söndükten sonra sabit bir şekilde yanar. Bu TMPS'nin lastik basınçlarını ölçemediği anlamına gelir. En kısa zamanda, lastik ve sensör değişimi veya sistem sıfırlama amacıyla bir SUBARI yetkili servisine gitmenizi tavsiye ederiz.
Lastik sıvı dolgu ile onarıldığında, lastik basıncı uyarı sibobu ve vericisi düzgün çalışmayabilir. Sıvı dolgu kullandıysanız, en kısa zamanda en yakın SUBARU yetkili servisi ile görüşmenizi öneririz. Lastiği değiştirirken, lastik basıncı uyarı sibobunu ve vericisini de değiştirin. Hasarlı değilse ve sıvı dolgu kalıntıları temizlenmişse, jantı tekrar kullanabilirsiniz.
Lamba yaklaşık bir dakika yanıp söndükten sonra sabit yanıyorsa, sistemin denetlenmesi için yetkili bir SUBARU servisine gitmenizi tavsiye ederiz.

Takviye ile motorun çalıştırılması

■ Aküyle ilgili önlemler!

⚠ UYARI

Bu talimatları dikkatle okuyun:

Aküyle doğru ve güvenli bir şekilde çalışmak için aküyü kullanmadan veya kontrol etmeden önce aşağıdaki önlemleri dikkatle okuyun.

Koruyucu gözlük veya yüz maskesi takın:

Aracınızın aküsünün yakınında çalışırken daima koruyucu gözlük/yüz maskesi takın. Akü elektroliti sülfürik asit içerir ve dolayısıyla asit gözlerinize sıçrarsa körlüğe sebep olabilir. Aynı zamanda aküler oldukça yanıcı ve patlayıcı olan hidrojen gazı yayar. Bu gazın ateş alması durumunda koruyucu gözlük/yüz maskesi kullanmak hayati önem taşır.

Akü elektroliti sülfürik asit içerir:

Akü elektroliti sülfürik asit içerdiği için akü kontrolü yaparken koruyucu gözlük/yüz maskesi ve koruyucu eldiven kullanın.

Aküyü devirmekten ve darbelere maruz bırakmaktan sakının. Bu, akü elektrolitinin sıçramasına yol açabilir.
Körlüğe ve yanıklara sebep olabileceğinden hiçbir durumda akü elektrolitinin derinizle, gözlerinizle veya elbiselerinizle temas etmesine izin vermeyin. Akü elektroliti cildinize, gözlerinize ya da giysilerinize bulaşırsa, derhal bol suyla yıkayın. Akü elektroliti gözlerinize kaçarsa derhal doktora başvurun.
Akü elektroliti kazara yutulursa derhal bol miktarda süt veya su için ve hemen doktora başvurun.
Akü elektrolitinin çürütücü etkisi vardır. Aracınızın boyalı kısımlarına veya kumaş kaplı kısımlarına sıçrarsa derhal bol suyla yıkayın.

Çocukları uzak tutun:

Akülerle sadece potansiyel tehlikelerden bilgisi olan kişiler uğraşmalıdır. Özellikle çocukları aracınızın akünün yanından uzaklaştırın. Aküyle yanlış uğraşma sonucu körlük veya yanıklar meydana gelebilir.

Açık alevleri uzakta tutun:

Aracınızın akünün üstünde veya yakınında çalışmaya başlamadan önce tüm sigara, kibrit ve çakmak gibi yanıcı maddeleri söndürün. Ayrıca aküyü yanıcı maddelerden ve elektrik kıvılcımından uzakta tutun.
Aküler oldukça yanıcı ve patlayıcı hidrojen gazı yaydıkları için çevrede açık alev veya kıvılcım varsa bunlar bir patlamaya neden olabilir.
Aracınızın akünün yanında çalışırken metal takımların, akünün (+) ve (-) kutup başlarını kısa devre yaptırmamasına veya akünün (+) kutbunu aracın şasisine bağlamamaya dikkat edin. Bir kısa devre elektrik kıvılcımlarının oluşmasına ve bir patlamaya yol açabilir.
Elektrik kıvılcımlarını önlemek için akü üzerinde veya yanında çalışmaya başlamadan önce tüm yüzük, kol saati gibi metal aksesuarlar çıkartılmalıdır.

Patlamaları önlemek için:

Şarj edilmekte iken aküler oldukça yanıcı ve patlayıcı hidrojen gazı yayar. Bir patlamayı önlemek için aracınızın akünü iyi havalandırılan bir alanda şarj edin ve açık alevleri uzakta tutun.

■ Takviye ile motoru çalıştırırken alınacak önlemler!

⚠ UYARI

- **Boşalmış akü donmuşsa asla takviye ile motoru çalıştırmayı denemeyin. Bu, akünün parçalanmasına veya patlamasına yol açabilir.**
- **Takviye kablosu ve üzerindeki kelepçelerin izolasyonlarının gevşek veya eksik olmadığından emin olun. Uygun şartlarda kablolar olmadığı sürece takviye aküsüyle çalıştırmayın.**
- **Çalışmakta olan bir motor tehlikeli olabilir. Parmaklarınızı, ellerinizi, saçınızı ve takılarınızı soğutma fanından, kayışlardan ve motorun diğer hareketli parçalarından uzak tutun. Yüzük, saat ve kravat gibi aksesuarların çıkartılması tavsiye edilir.**
- **Takviye aküyle çalıştırma yanlış yapıldığı takdirde tehlikelidir. Takviye aküyle çalıştırmaya yönelik doğru**

– DEVAMI DİĞER SAYFADA –

prosedürden emin değilseniz bilgili bir teknisyene danışın.

⚠ DİKKAT

Takviye için kullanılan akü 12 V olmalıdır. Doğru takviye aküyü kullandığınızdan emin olmadan motoru, takviye akü ile çalıştırmayın.

Aracınız akünün boşalması nedeniyle çalışmazsa akünüz (takviye aküsü diye anılan) bir başka aküyle takviye kabloları aracılığıyla bağlanarak çalıştırılabilir.

■ Takviye ile motor nasıl çalıştırılır

1. Takviye aküsünün 12 Volt'luk olmasını ve eksi kutup başının şasiye bağlı olmasını sağlayın.
2. Takviye aküsü başka bir araca takılı durumda ise iki aracın birbirine değmemesine dikkat edin.
3. Gereksiz lambaları ve elektrikli aksesuarları kapatın.
4. Takviye kablolarını aynen resimdeki sırayla bağlayın.

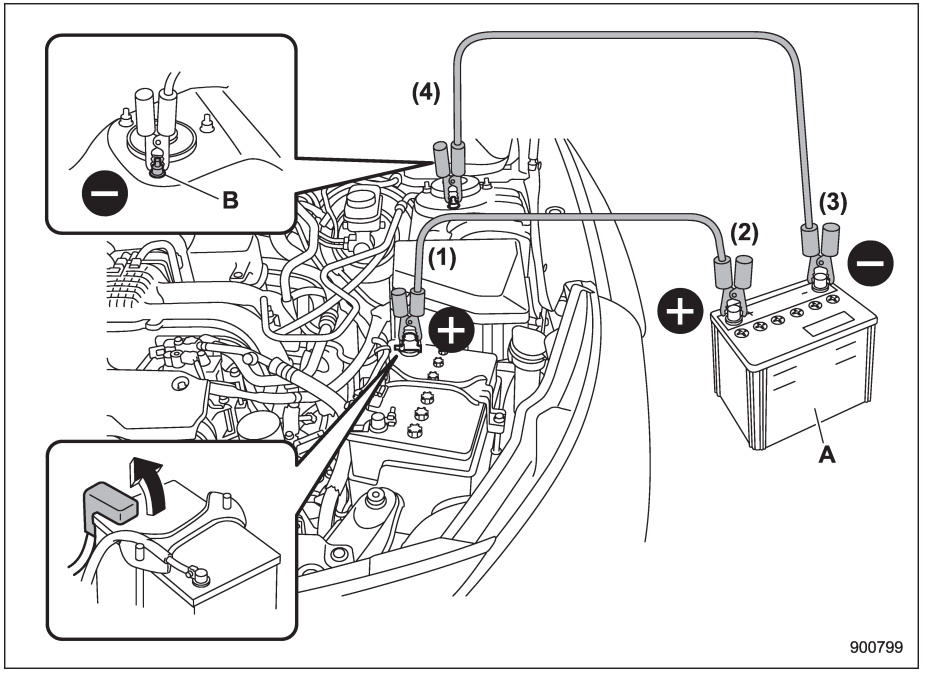

A) Takviye için kullanılacak akü
B) Amortisör sabitleme somunu

(1) Takviye kablolarından birisini boşalmış akünün artı (+) kutbuna bağlayın.
(2) Takviye kablosunun öteki ucunu takviye aküsünün artı (+) kutbuna bağlayın.
(3) Diğer kablonun bir ucunu takviye aküsünün eksi (-) kutbuna bağlayın.
(4) Kablonun diğer ucunu amortisör sabitleme somununa bağlayın.

Kabloların hareketli parçaların yanından geçmemesini ve kablo kelepçelerinin başka bir metale değmemelerini sağlayın.
5. Takviye aküsünün bulunduğu aracın motorunu çalıştırın ve motoru orta devirlerde çalıştırın. Sonra aküsü boşalmış olan aracın motorunu çalıştırın.
6. İşlem tamamlandığında kabloları tam ters sırayla dikkatle sökün.

Motorun hararet yapması

⚠ UYARI

Motor durdurulmadan ve tamamıyla soğumadan radyatör kapağını asla açmaya kalkmayın. Soğutma sistemi motor sıcakken basınç altındadır. Motor sıcakken radyatör kapağının açılması kaynar derecedeki motor soğutma suyunun etrafa püskürerek ciddi şekilde yanmanıza yol açabilir.

Motor hararet yaparsa yolun kenarına emniyetli bir yere çekin ve aracı emniyetli bir yerde durdurun.

■ Motor bölmesinden buhar gelirse

Motoru durdurun ve herkesi motor soğuyuncaya kadar araçtan uzakta tutun.

■ Motor bölmesinden buhar gelmezse

NOT

Soğutma suyu seviyesinin kontrol edilmesi ve soğutma suyu eklenmesi hakkında bilgi almak için "Motor soğutma suyu" ☞ 11-23 konusuna bakın.

1. Motoru rölantide çalışır durumda tutun.
2. Motor bölmesini havalandırmak için kaputu açın. "Motor kaputu" ☞ 11-11 konusuna bakın.
Soğutma fanının çalıştığını teyit edin. Fan çalışmıyorsa motoru derhal durdurun ve yetkili servisinizle tamirat için temasa geçin.
3. Motor soğutma suyu sıcaklığı düştükten sonra motoru durdurun.
Hararet göstergesi aşırı sıcak bölgesinde kalırsa motoru durdurun.
4. Motor tamamen soğuduktan sonra hidrolik haznedeki motor soğutma suyu seviyesini kontrol edin.
Motor soğutma suyu seviyesi "LOW" (DÜŞÜK) işaretinin altında ise "FULL" (DOLU) işaretine kadar motor soğutma suyu ekleyin.
5. Hidrolik haznede hiç motor soğutma suyu yoksa hidrolik hazneye soğutma suyu ekleyin. Sonra radyatör kapağını çıkarın ve radyatörü motor soğutma suyu ile doldurun.

Sıcak bir radyatörün kapağını açarken önce radyatör kapağının etrafına kalın bir bez sarın, sonra kapağı üzerine bastırmadan yavaşça saat ibresinin tersi yönde duruncaya kadar çevirin. Radyatördeki basıncı giderin. Basınç tamamen giderilince kapağı bastırarak ve çevirerek çıkarın.

Çekme

Aracın çekilmesi gerekirse bunu en iyi SUBARU yetkili servisiniz veya bir ticari çekme şirketi yapar. Aksi takdirde güvenlik açısından aşağıdaki işlemleri uygulayın.

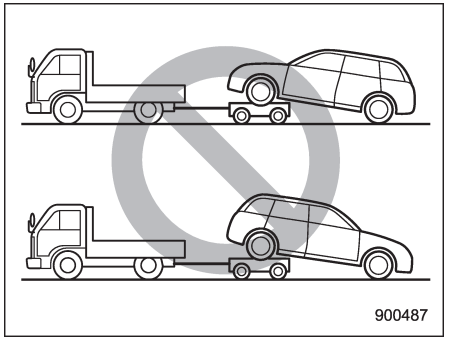

⚠ UYARI

AWD araçlarını ön tekerlekler havada ve arka tekerlekler yerdeyken veya arka tekerlekler havada ve ön tekerlekler yerdeyken asla çekmeyin. Bu, orta diferansiyelin çalışması veya bozulması nedeniyle aracın patinaja girmesine yol açabilir.

■ Aracın çekilmesi ve çekme kancaları/delikleri

Çekme halkaları sadece acil durumlarda kullanılmalıdır (örneğin çamur, kum veya kara saplanmış bir aracı kurtarmak için).

⚠ DİKKAT

Sadece belirtilen çekme ve yere bağlama kancalarını kullanın. Çekme ya da bağlama işlemleri için asla süspansiyon ya da gövde parçalarını kullanmayın.

Ön çekme kancası:

1. Bagaj bölmesinden tornavidayı, çekme kancasını, bijon anahtarını ve kriko kolunu alın.

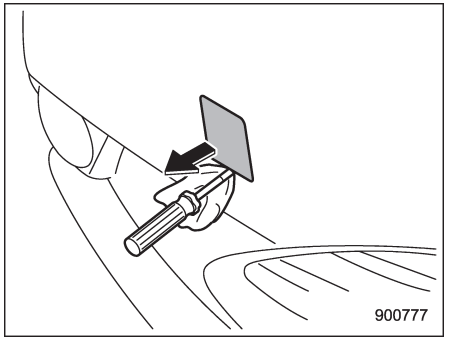

2. Ön tamponda bulunan kapağı, düz uçlu bir tornavida kullanarak çıkarın ve çekme halkasını sabitlemek için dişli bir delik bulacaksınız.

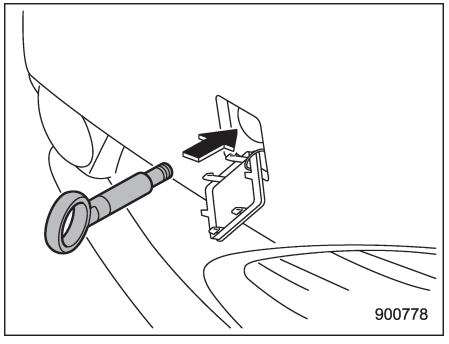

3. Dişleri görülemeyinceye kadar çekme halkasını yivli deliğe vidalayın.

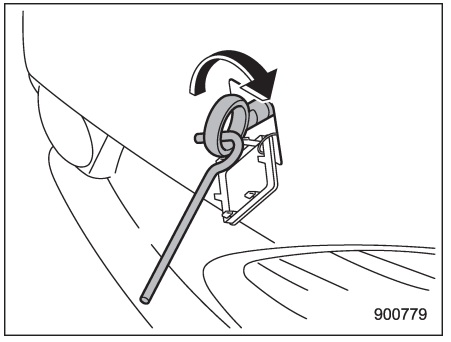

4. Kriko kolunu ve bijon anahtarını kullanarak çekme halkasını iyice sıkın. Çekme işleminden sonra çekme halkasını araçtan çıkarın ve alet kutusuna yerleştirin. Çekme halkasını tampona takın.

⚠ UYARI

- **Çekme halkasını aracınızı çekmek haricinde kullanmayın.**

– DEVAMI DİĞER SAYFADA –

- **Çekme işleminden sonra çekme halkasını çıkardığınızdan emin olun. Çekme halkası araçta bırakılırsa, önden çarpışma durumunda SRS hava yastığı sistemi doğru çalışmayabilir.**

⚠ DİKKAT

Tampon ve çekme kancasının bozulmasını önlemek için çekme halkalarına aşırı yanal yük uygulamayın.

Arka çekme halkası:

1. Bagaj bölmesinden tornavidayı, çekme kancasını, bijon anahtarını ve kriko kolunu alın.

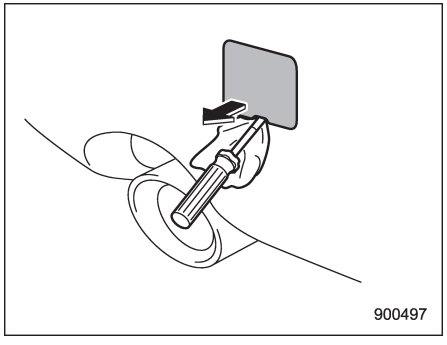

2.Arka tamponda bulunan kapağı, düz uçlu bir tornavida kullanarak çıkarın ve çekme halkasını sabitlemek için dişli bir delik bulacaksınız.

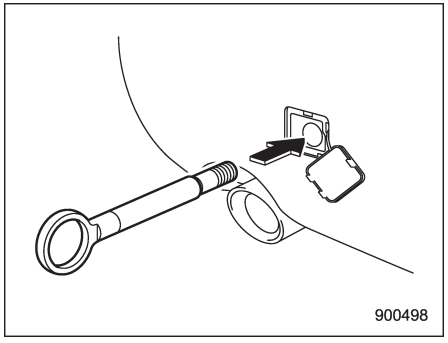

3. Dişleri görülemeyinceye kadar çekme halkasını yivli deliğe vidalayın.

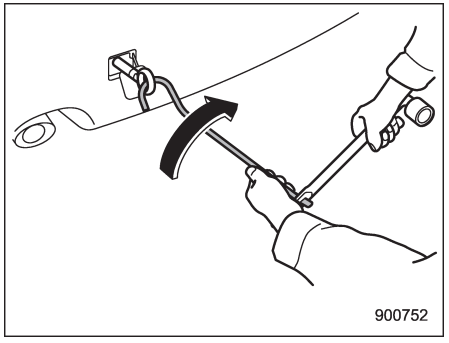

4. Kriko kolunu ve bijon anahtarını kullanarak çekme halkasını iyice sıkın. Çekme işleminden sonra çekme halkasını araçtan çıkarın ve alet kutusuna yerleştirin. Çekme halkasını tampona takın.

⚠ UYARI

- **Çekme halkasını aracınızı çekmek haricinde kullanmayın.**
- **•Çekme işleminden sonra çekme halkasını çıkardığınızdan emin olun.**

⚠ DİKKAT

Tampon ve çekme kancasının bozulmasını önlemek için çekme

halkalarına aşırı yanal yük uygulamayın.

Ön bağlama kancaları

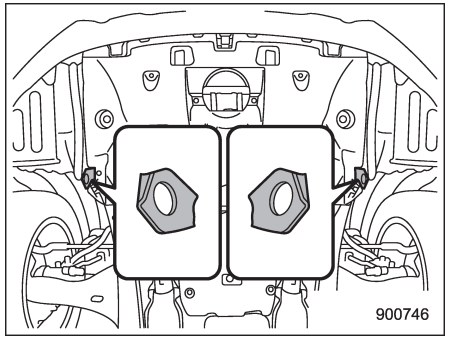

Ön bağlama kancaları, her ön lastik ve ön tampon arasında bulunur.

Arka bağlama delikleri:

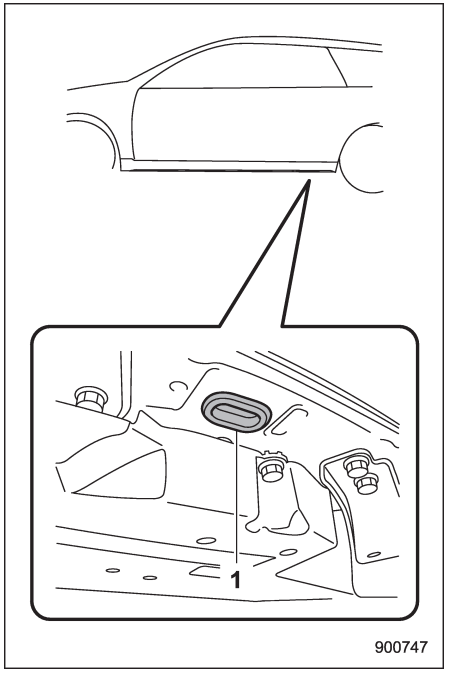

1) Arka bağlama deliği

Arka bağlama delikleri, her kriko takviyesinin yanında bulunur.
Her bir arka bağlama deliğinde bir kapak vardır. Arka bağlama deliklerini kullanmak için, kapakları çıkarın. Arka bağlama deliklerini kullandıktan sonra, kapakları yerlerine takın.

⚠ UYARI

Arka bağlama deliklerini sadece aşağı doğru bağlamak için kullanın. Aracı herhangi bir yönde tutmak için kullanılırsa, kablolar deliklerden kayabilir ve tehlikeli bir duruma yol açar.

■ Aracın düz kasalı bir kamyon kasası üzerinde taşınması

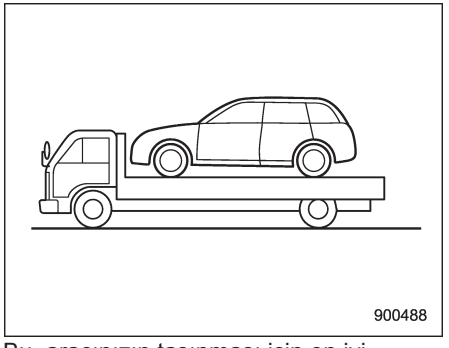

Bu, aracınızın taşınması için en iyi yoldur. Güvenli taşımayı sağlamak için aşağıdaki işlemleri uygulayın.
1. Vites kolunu, CVT modellerde “P” konumuna; manuel şanzımanlı araçlarda “1.” vitese alın.

– *DEVAMI DİĞER SAYFADA* –

2. Park frenini tamamen devreye sokun.
3. Aracı, taşıcıya emniyet zincirleriyle yerinden oynayamaz şekilde bağlayın. Güvenlik zincirlerinin her biri eşit miktarda gerdirilmeli ancak süspansiyonu alçaltacak kadar çok çekilmemelidir.

■ Aracın tüm tekerlekleri yerde çekilmesi

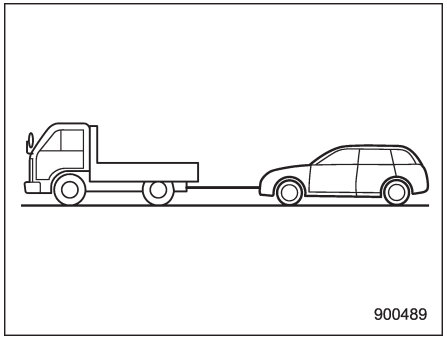

1. Park frenini devreden çıkarın ve vitesi boşa alın.
2. Araç çekilirken kontak anahtarı "ON" konumunda olmalıdır.
3. Aracın zarar görmesini engellemek için çekme halatındaki boşluğu alın.

⚠ UYARI

- **Araç çekilirken kontak anahtarını asla "LOCK"/"OFF" konumuna getirmeyin; bu direksiyonun ve tekerleklerin kilitlenmesine yol açar.**
- **Motor çalışmadığı zaman fren servosunun ve direksiyon desteğinin çalışmadığını unutmayın. Motor durdurulduğu için fren pedalını ve direksiyonu kullanmak daha fazla güç gerektirir.**

⚠ DİKKAT

- **Şanzıman arızası olursa aracınızı düz kasalı bir taşıyıcının üstünde nakledin.**
- **CVT modellerde, çekme hızı 30 km/h, çekme mesafesi ise 50 km üzerinde olmamalıdır. Daha yüksek hız ve mesafelerde aracınızı açık kasalı bir taşıyıcı kamyonun üstünde taşıyın.**

Elektronik park freni - elektronik park freni serbest bırakılamıyorsa

Elektronik park frenini serbest bırakmak için bir SUBARU yetkilisine başvurmanızı tavsiye ederiz.

Giriş anahtarı - giriş anahtarı düzgün bir şekilde çalışmazsa

⚠ DİKKAT

Metal nesneleri, manyetik kaynakları ve sinyal aktarıcıları giriş anahtarı ile marş düğmesi arasında tutmayın. Aksi takdirde giriş anahtarı ile marş düğmesi arasındaki iletişimi etkileyebilir.

Çevrede bulunan güçlü radyo dalgaları veya gürültüden ya da giriş anahtarının bitmek üzere olan pilinden ötürü kilitleme/kilit açma prosedürleri, güç düğmesini açma/kapama prosedürleri veya motorun çalıştırılması prosedürleri gerçekleştirilemezse, aşağıdaki prosedürleri uygulayın. Giriş anahtarının pili bittiğinde, yenisiyle değiştirin. "Giriş anahtarı pilinin değiştirilmesi" ☞ 11-61 konusuna bakın.

■ Kilitleme ve kilit açma

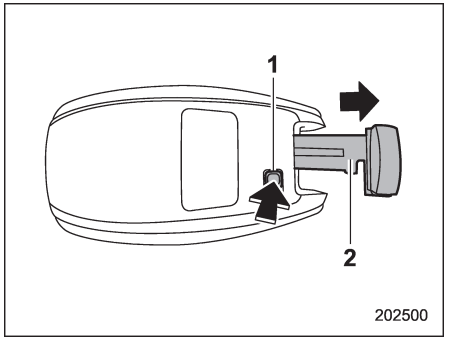

1) Açma düğmesi
2) Mekanik anahtar

Giriş anahtarının açma düğmesine basarak, mekanik anahtarı çıkarın. Sürücü kapısını, "Dışarıdan anahtar ile kilitleme ve kilit açma" ☞ 2-4 konusunda açıklandığı gibi mekanik anahtarla kilitleyin veya kilidini açın.

NOT

Kilitleme veya kilit açmadan sonra, mekanik anahtarı giriş anahtarına tekrar taktığınıza emin olun.

■ Kontağın açılması/kapatılması

1. Park frenini devreye sokun.
2. Vites kolunu boşa (MT modeller) veya "P" konumuna getirin (CVT modeller).
3. Debriyaj pedalına (MT modeller) veya fren pedalına (CVT modeller) basın.

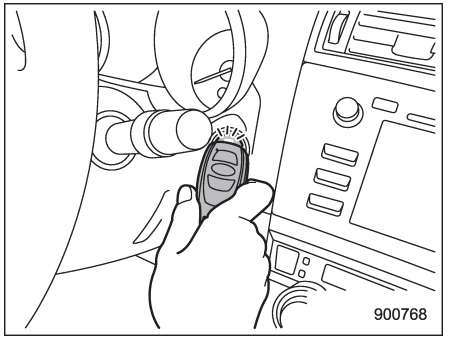

Soldan direksiyonlu modeller

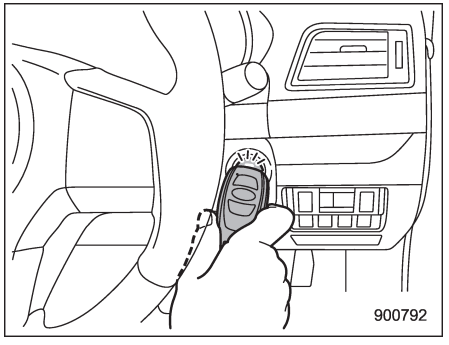

Sağdan direksiyonlu modeller

– DEVAMI DİĞER SAYFADA –

4. Giriş anahtarını düğmeleri size bakacak şekilde tutun ve marş düğmesine onunla dokunun.
Araç ve giriş anahtarı arasındaki bağlantı tamamlandığında, bir zil sesi (ding) duyulur. Aynı zamanda, marş düğmesinin durumu aşağıdakilerden birine geçer.

- Marş düğmeli anahtarsız giriş sistemi devre dışı bırakıldığında: "ACC"
- Diğer durumlarda: “ON”

5. Marş düğmeli anahtarsız giriş sistemi devre dışı bırakıldığında, ayağınızı debriyaj pedalından (MT modeller) veya fren pedalından (CVT modeller) çekerek marş düğmesine basın. Marş düğmesi "ON" konumuna geçer.

NOT

Yukarıdaki prosedür tam olarak gerçekleştirildikten sonra da motor çalışmazsa, SUBARU bayinizle irtibata geçmenizi tavsiye ederiz.

■ Motorun çalıştırılması

1. Park frenini devreye sokun.
2. Vites kolunu boşa (MT modeller) veya "P" konumuna getirin (CVT modeller).
3. Fren pedalına basın.
4. Debriyaj pedalına basın (Manuel şanzımanlı araçlar).

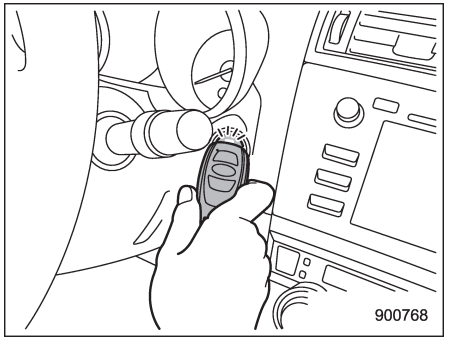

Soldan direksiyonlu modeller

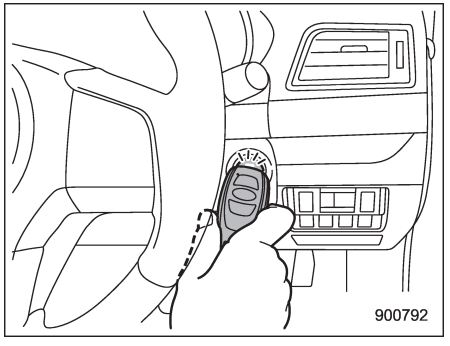

Sağdan direksiyonlu modeller

5. Giriş anahtarını düğmeleri size bakacak şekilde tutun ve marş düğmesine onunla dokunun.
Araç ve giriş anahtarı arasındaki bağlantı tamamlandığında, bir zil sesi (ding) duyulur. Aynı zamanda, marş düğmesi "ACC" veya "ON" konumuna geçer.
6. Fren pedalına (bütün modellerde) ve debriyaj (MT modellerde) pedalına basarken, marş düğmesine basın.

NOT

Yukarıdaki prosedür tam olarak gerçekleştirildikten sonra da motor çalışmazsa, SUBARU bayinizle irtibata geçmenizi tavsiye ederiz.

Bagaj kapağı (Sedan) - bagaj kapağı açılamazsa

Bagaj kapağını açamadığınız durumlarda, aşağıda belirtilen yolları deneyerek açabilirsiniz.
1. Arka koltuğu yatırın. Detaylı bilgi için, "Arka koltuk sırtlığının yatırılması" ☞ 1-14 konusuna bakın.
2. Arka yolcu bölümünden bagaja girin.

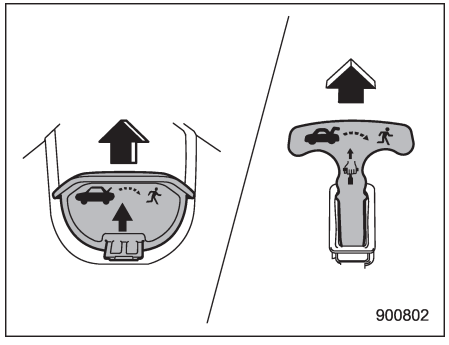

Bagaj kapağı serbest bırakma kolu

3. Bagaj kapağı serbest bırakma kolunu çekin. Bagaj kapağı açılacaktır.

Bagaj kapağı (Outback) - bagaj kapağı açılamazsa

Elektrikli bagaj kapağı fonksiyonu (mevcutsa) ya da bagaj kapağı düğmesine (bütün modellerde) bastığınızda bagaj kapağı açılmıyorsa, içeriden kapağı açabilirsiniz.

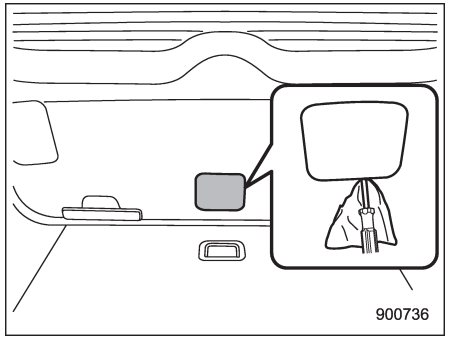

1. Bagaj kapağı kaplamasının alt ortasında bulunan erişim kapağını çıkarın.
2. Bagaj kapağı kaplamasının arkasındaki bagaj kapağı kilidini açma kolunu bulun.

⚠ DİKKAT

Bagaj kapağı kilidi açma kolunu parmaklarınızla çalıştırmayın; yaralanmalara neden olabilir.

Her zaman düz uçlu bir tornavida veya benzer bir alet kullanın.

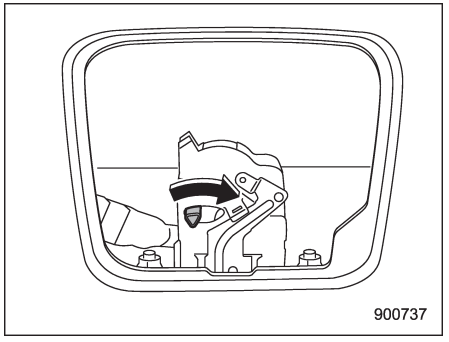

Elektrikli bagaj kapağı olmayan modeller

– DEVAMI DİĞER SAYFADA –

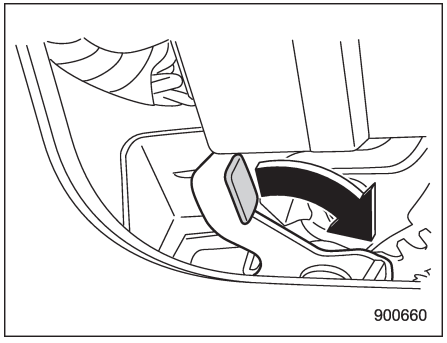

Elektrikli bagaj kapağı olan modeller

3. Düz uçlu tornavida veya benzeri bir alet kullanarak kolu sağa doğru çevirin. Bagaj kapağı açılacaktır.

Elektrikli bagaj kapağı - elektrikli bagaj kapağı düzgün çalışmazsa

■ Elektrikli bagaj kapağı devre dışıyken

NOT

Elektrikli bagaj kapağı fonskiyonu geçici olarak devre dışıyken, vücudun bir bölgesi bir nesne sıkışırsa ya da güçlü bir darbe alırsa, geçici devre dışı bırakma iptal edilebilir. Bu olay, darbeyi emme amacı ile gerçekleşir ve bir arıza değildir. Böyle bir durumda, bagaj kapağı otomatik olarak açılamaz veya kapanamaz.

Elektrikli bagaj kapağı bir arıza tespit ederse, bir elektronik uyarı sesi çıkar ve bagaj kapağı açılmayı veya kapanmayı durdurur.

Bagaj kapağının otomatik olarak açılıp kapanabilmesi için, şu yolları izleyin. Bu yolları izledikten sonra, bagaj kapağı otomatik olarak açılıp kapanmazsa, aracınızı bir SUBARU servisine kontrol ettirmenizi tavsiye ederiz.

▼ Bagaj kapağı kapalıyken

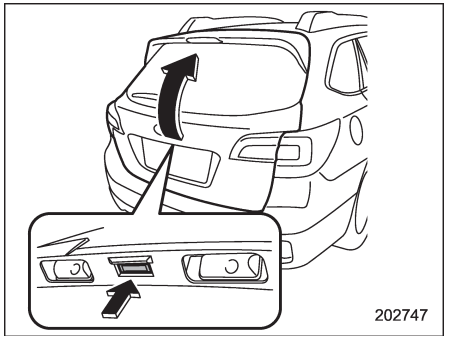

1. Bagaj kapağı açma düğmesini basılı tutun. Bagaj kapağı açılmazsa, "Bagaj kapağı (Outback) – bagaj kapağı açılamıyorsa" ☞ 9-31 konusundaki işlemleri uygulayın.
2. Bagaj kapağını hafifçe yarı kapalı konuma kadar elle kapatın.
3. Bagaj kapağının, elektrikli bagaj kapağı sistemi tarafından kavrandığından emin olmak için elektrikli bagaj kapağı fonksiyonunu çalıştırın.

▼ Bagaj kapağı tam açık konumda sıkıştıysa veya tamamen kapanmamışsa

1. Bagaj kapağını hafifçe yarı kapalı konuma kadar elle kapatın. Bagaj kapağı kapanmazsa, "Bagaj kapağı

(Outback) – bagaj kapağı açılamıyorsa" ☞ 9-31 konusundaki işlemleri uygulayın.
2. Bagaj kapağının, elektrikli bagaj kapağı sistemi tarafından kavrandığından emin olmak için elektrikli bagaj kapağı fonksiyonunu çalıştırın.

■ Bagaj kapağı açılamıyorsa

"Bagaj kapağı - bagaj kapağı kilidi açılamazsa" ☞ 9-31 konusunda belirtilen yolları izleyin.

■ Bagaj kapağı kapatılamıyorsa

⚠ DİKKAT

- **Tepe gibi düz olmayan bölgelerde, belirtilen işlemleri yapmayın. Bagaj kapağı aniden kapanabilir ve birisinin kafasına veya yüzüne çarpabilir, ya da vücudunun bir bölgesini ve parmaklarını kıstırabilir, bu yaralanmalara yol açar.**
- **Düz bölgelerde belirtilen işlemleri yaparken, bagaj kapağına sıkışmamak veya çarpmamak için dikkatli olun.**
- **Belirtilen yolları izleyerek bagaj kapağını kapattıktan sonra, aracınızı bir SUBARU servisinde kontrol ettirmenizi tavsiye ederiz.**

Akünün tükenmesi gibi nedenlerle ile bagaj kapağı yarı yolda kalarak kapatılamıyorsa, el ile kapatılabilir.
1. Bagaj kapağını hafifçe yarı kapalı konuma kadar elle kapatın. Bagaj kapağı kapanmazsa, "Bagaj kapağı (Outback) – bagaj kapağı açılamıyorsa" ☞ 9-31 konusundaki işlemleri uygulayın.
2. Bagaj kapağının, elektrikli bagaj kapağı sistemi tarafından kavrandığından emin olmak için elektrikli bagaj kapağı fonksiyonunu çalıştırın.

Yakıtın bitmesi (dizel modeller)

⚠ DİKKAT

- **Yakıt ikmali yapmadan ve hava alma pompasını çalıştırmadan motoru çalıştırmayı denemeyin. Aksine bir uygulama motora ve yakıt sistemine zarar verebilir.**
- **30 saniyeden uzun süre marşa basmayın. Böyle yapılması marş motorunu aşırı ısıtacak ve araç aküsünü boşaltacaktır.**

Motoru tekrar çalıştırmak için aşağıdaki işlemleri uygulayın.
1. Aracın yakıt ikmalini yapın.
Yakıt gereklilikleri ve yakıt ikmali işlemleri için "Yakıt" ☞ 7-3 konusuna bakın.

– DEVAMI DİĞER SAYFADA –

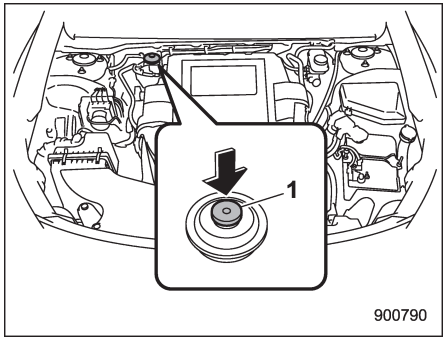

1) Hava alma pompası

2. Yakıt sistemi içerisinde sıkışmış havayı boşaltmak üzere güçlü bir direnç hissedene kadar, pompalama düğmesine basarak, motor bölmesinin ön yolcu tarafında bulunan hava alma pompasını çalıştırın.
3. Marş motorunun çalışmasından itibaren motoru 15 saniye içerisinde çalıştırmayı deneyin.
Motor çalışmazsa, adım 2'yi tekrar uygulayın ve marş motorunun çalışmasından itibaren 15 saniye içerisinde motoru çalıştırın.
Motor ikinci defa da çalışmazsa, yardım için en yakın SUBARU yetkili servisi ile temas kurmanızı tavsiye ederiz.
4. Motoru çalıştırdıktan sonra, motor yumuşak biçimde çalışır hale gelinceye kadar gaz pedalına hafifçe basın.

Ayrıca, tüm uyarı ve gösterge lambalarının sönmüş olduğundan emin olun. Motor ısındıkça yakıt enjeksiyon sistemi rölanti devrini otomatik olarak düşürür.

Aracınız bir kazaya karışırsa

⚠ DİKKAT

Aracınız bir kazaya karıştıysa, motoru çalıştırmadan önce aracın altını kontrol ettiğinizden emin olun. Aracın altında yakıt sızdığını görürseniz, motoru çalıştırmayın. Yakıt sistemi hasar görmüştür ve onarıma ihtiyacı vardır. En yakın araç servisi ile bağlantı kurun. Bir SUBARU servisi ile irtibata geçmenizi tavsiye ediyoruz.

Aracınız bir yakıt pompası kapatma sistemi bulundurmaktadır. Aracınız bir kazaya karışarak darbe aldığında, yakıt pompası kapatma sistemi otomatik olarak, yakıt sızıntısını azaltmak için yakıt beslemesini kapatır.
Sistem çalıştıktan sonra, motoru çalıştırmak için şu yolları izleyin.
"Marş düğmeli, anahtarsız giriş sistemi" bulunmayan modeller:
1. Kontak anahtarını “LOCK” veya "ACC" konumuna getirin.
2. Motoru yeniden çalıştırın.

"Marş düğmeli, anahtarsız giriş sistemi" bulunan modeller:
1. Marş düğmesini "ACC" veya "KAPALI" konumuna getirin.
2. Motoru yeniden çalıştırın.

Görsel bakım

Dış bakım.....10-2
Yıkama.....10-2
Cilalama ve parlatma.....10-3
Alüminyum jantların temizlenmesi.....10-4
Korozyon önleme.....10-4
Korozyonun başlıca nedenleri.....10-4
Korozyonu önlemeye yardımcı olması için.....10-4
Kabinin temizlenmesi.....10-5
Koltuk kumaş döşemeleri.....10-5
Deri koltuk malzemeleri.....10-5
Sentetik deri iç döşeme.....10-6
Otomatik klima kontrol paneli, ses sistemi paneli, göstergeler paneli, konsol paneli, düğmeler, göstergeler grubu ve diğer plastik yüzeyler.....10-6
Ekran (mevcutsa).....10-6

10

Dış bakım

■ Yıkama

⚠ DİKKAT

- **Aracı yıkarken frenler ıslanabilir. Bunun sonucunda frenleme mesafesi uzar. Frenleri kurutmak için aracınızı güvenli bir hızda sürün ve bir yandan da frenlerin ısınması için fren pedalına hafifçe basın.**
- **Motor bölmesini ve civarındaki bölgeleri yıkamayın. Motor hava emme parçalarına veya elektrikli parçalara su girerse, motorda veya hidrolik direksiyonda arızalanma olabilir.**
- **Ampul grubu kapağının yüzeyini yıkarken organik çözücüler kullanmayın. Ancak, yüzeyi yıkamak için organik çözücü içeren bir deterjan kullanılırsa, deterjanı su ile iyice durulayın. Aksi takdirde kapak yüzeyi hasar görebilir.**
- **Otomatik yağmur sensörlü ön cam silecekleri bulunan modeller: Aracı yıkarken silecekleri kapatın. Silecek kolu "AUTO" konumunda kalırsa, aracın yıkanması sırasında silecekler beklenmedik bir şekilde çalışıp yaralanmanıza neden olabilir.**
- **• Sadece Outback: Otomatik araç yıkama sistemlerinin fırçaları aracınızın arka sileceğine dolaşabilir, silecek koluna ve diğer parçalara zarar verebilir. Yıkama fırçalarının silecek kolunun üzerine gelmesini engelleyin ya da silecek kolunu cama bir bantla yapıştırın.**

NOT

Aracınızı otomatik araç yıkama sistemlerinde yıkatırken:
• Kullanılan sistemin aracınız için uygun olduğundan emin olun.
• Aracınızda otomatik yağmur sensörlü cam silecekleri varsa, silecek düğmesinin kapalı konumda olduğundan emin olun. Silecek kolu "AUTO" konumunda kalırsa, aracın yıkanması sırasında silecekler beklenmedik bir şekilde çalışıp silecek lastiklerinin hasar görmesine neden olabilir.

Aracınızın çekiciliğini korumanın en iyi yolu sık yıkamadır. Yol kirinin birikmesini önlemek için aracınızı en az ayda bir defa yıkayın.
Pisliği ıslak bir süngerle ve bol miktarda ılık veya soğuk suyla yıkayın. Aracınız sıcak suyla veya doğrudan güneş ışığı altında yıkamayın.
Tuz, kimyasal madde, böcek, katran, kurum ve kuş pisliği gerektiği kadar hafif bir deterjan kullanarak temizlenmelidir. Hafif bir deterjan kullanıyorsanız bu, mutlaka bir nötr deterjan olmalıdır. Güçlü bir sabun veya kimyasal deterjanlar kullanmayın. Araç yüzeyinde kalan tüm temizlik maddeleri bekletmeden temizlenmeli ve orada kurumalarına izin verilmemelidir. Aracı bol ılık suyla iyice durulayın. Kalan suyu da bir güderi veya yumuşak bir bezle silin.

▼ Gövde altının yıkanması
Kimyasal maddeler, tuzlar ve yol yüzeyinin buzunu eritmek için kullanılan tuz oldukça aşındırıcı olup egzoz sistemi, yakıt ve fren boruları, fren telleri, taban sacı ve çamurluklar ve süspansiyon gibi aracın alt kısmındaki parçaların korozyonunu hızlandırır.
Aracın alt kısmını ve çamurlukların iç kısmını sık aralıklarla ılık veya soğuk suyla yıkayarak aracınızı bu maddelerin zararlı etkilerden koruyun.

Siyah plaka (487,1)

Aracın alt kısmına yapışan çamur ve kum buralardaki korozyonu hızlandırabilir.
Aracı arazi koşullarında veya çamurlu ya da kumlu yollarda sürdükten sonra aracın alt kısmından çamuru ve kumu yıkayarak temizleyin.
Süspansiyona ve aks parçalarına dikkatle su tutun, çünkü bunlar çamur ve kum birikmesine özellikle yatkındır. Kalıplaşmış çamuru kazımak için sivri kenarlı alet kullanmayın.

⚠ DİKKAT

- **Süspansiyonun parçalarını yıkarken fren hortumlarına, sensör kablo demetlerine ve diğer parçalara hasar vermemeye dikkat edin.**
- **Motorun alt kısmına uzun bir süre su sıçramamasına dikkat edin. Aksi takdirde bazı elektronik parçalar hasar görebilir.**

▼ Ilık suyla yıkama

• Yıkayıcının memesiyle araç arasında 30 cm veya daha fazla mesafe bırakın.
• Sürekli aynı bölgeyi yıkamayın.
• Leke kolayca çıkmazsa elle yıkayın.
Bazı yıkama servisleri sıcak sulu, yüksek basınçlı yıkama yapıyor olabilir, buysa çıtalar gibi reçine hammaddeli parçalara hasar verebilir veya şekillerini bozabilir veya suyun aracın içine sızmasına sebep olabilir.

■ Cilalama ve parlatma

Cilalamadan ve parlatmadan önce daima aracı yıkayın ve kurulayın.
İyi kalitede bir parlatıcı ve cila kullanın ve bunları üreticilerinin talimatlarına göre uygulayın. Cila ve parlatma işlemlerini boyalı yüzey soğukken yapın.
Boyalı yüzeylerin yanı sıra krom kaplamalı parçalara da mutlaka parlatıcı ve cila uygulayın. Boyalı yüzeydeki parlatıcının azalması, aracın ilk günkü parlaklığını kaybetmesine neden olur ve aynı zamanda yüzeyin bozulmasını hızlandırır. Bir kat parlatıcının en az ayda bir veya yüzey su damlacıklarını tutmaya başladığında çekilmesi tavsiye edilir.
Boyanın görünüşü parlaklığı ve tonu yıkamayla eski haline getirilemeyecek durumdaysa ince tanecikli parlatma tozuyla yüzeye hafifçe parlatma işlemi uygulayın. Bu işlemi sadece hasarlı bölgeye değil çevresindeki alana da uygulayın. Parlatma işlemini her zaman sadece tek bir yönde yapın. 2000 numara parlatma tozunu kullanmanızı tavsiye ederiz. Asla iri tanecikli parlatma tozu kullanmayın. Kalın tanecikli parlatma tozlarının numaraları küçük olur ve boyaya hasar verebilir. Parlatma tozuyla cilalama bittikten sonra cilalayarak orijinal parlaklığını sağlayabilirsiniz. Parlatma tozuyla sık cilalama yapmak veya yanlış cilalama tekniği kullanmak boyanın kalkmasına ve astarın ortaya çıkmasına sebep olabilir. Şüpheye düştüğünüzde daima SUBARU servisiniz veya bir oto boya uzmanı ile temasa geçmenizi tavsiye ederiz.

⚠ DİKKAT

Ampul grubu kapağının yüzeyinde, içinde organik çözücüler bulunan herhangi bir madde kullanmayın. Kapağın üzerinde organik çözücüler bulunan cila veya mum kullanıldıysa, cila veya mumu tamamen silin. Aksi takdirde kapak yüzeyi hasar görebilir.

NOT

Aracı cilalarken ön cam yıkayıcı memelerini cila ile tıkamamaya dikkat edin.

– DEVAMI DİĞER SAYFADA –

■ Alüminyum jantların temizlenmesi

• Alüminyum jantlar herhangi bir şekilde kirlendikleri zaman hemen silin. Jantlar uzun süre kirli bırakılırsa temizlemesi zor olabilir.
• Jantları temizlemek için taneli sabun kullanmayın. Mutlaka nötr bir temizlik sıvısı kullanın ve sonra suyla tamamen durulayın. Jantları sert bir fırçayla temizlemeyin veya yüksek devirli bir temizlik aleti kullanmayın.
• Araca deniz suyu sıçradığında ya da denizden esen rüzgarlara maruz kaldığında veya tuz ve temizlik maddeleri dökülen yollarda aracı kullandığınızda aracı (alüminyum alaşımlı jantları da dahil olarak) mümkün olan en kısa sürede temizleyin.

Korozyon önleme

SUBARU'nuz korozyona karşı koyacak şekilde tasarlanmış ve üretilmiştir. Aracığınızın birçok parçası üzerinde güzel görünümü, mukavemeti ve güvenilir çalışmayı muhafaza etmeye yardımcı olmak için özel malzemeler ve koruyucu son katlar kullanılmıştır.

■ Korozyonun başlıca nedenleri

Korozyonun başlıca nedenleri şunlardır:
• Rutubet tutan kirlerin ve kalıntıların gövde panelleri bölmelerinde, girintilerde ve diğer bölgelerde birikmesi.
• Boyaya veya diğer koruyucu tabakalara mıcır, taş parçacıkları veya ufak kazalar sonucu meydana gelen hasarlar.
Araçtaki korozyon şu durumlarda hızlanır:
• Buzlanmayı önlemede kullanılan yol tuzu veya yola toz kalkmasını önlemek amacıyla dökülen kimyasal maddelerle karşı karşıya kalınması durumunda, veya havadaki tuz oranının arttığı sahil bölgelerinde veya yoğun endüstriyel kirliliğinin olduğu yerlerde.
• Nem oranının yüksek ve özellikle sıcaklığın donma noktasının biraz üzerinde olduğu bölgelerde kullanılması durumunda.
• Aracın diğer bölümleri kurumuş olsa dahi aracın bazı bölümlerinin kurumamış olması.
• Yüksek sıcaklıklar yeterince havalandırma olmamasından dolayı çabuk kuruyamayan araç parçalarında korozyona yol açar.

■ Korozyonu önlemeye yardımcı olması için

Gövdeyi ve süspansiyon parçalarını korozyondan korumak için aracınızı sık sık yıkayın. Ayrıca aracınızı aşağıdaki özelliklerdeki bir yolda kullandıktan hemen sonra aracınızı yıkayın:
• kışın üzerine tuz serpilmiş yollarda
• çamurlu, kumlu ve çakıllı yollarda
• sahil bölgesindeki yollarda
Kış mevsimi bitince aracınızın alt kısmını iyice yıkatmanızı tavsiye ediyoruz.
Kış mevsimi öncesindeyse aracınızın alt kısmındaki egzoz sistemi, yakıt ve fren boruları, fren telleri, süspansiyon, direksiyon sistemi, taban sacı ve çamurluklar gibi parçaların durumunu kontrol edin. İçlerinden biri paslanmışsa pas önleme işlemi yapın veya bu parçayı değiştirin. Bu tür bakım ve işlemi tek başınıza yapamayacağınızı düşünüyorsanız SUBARU servisinizle temasa geçmenizi tavsiye ederiz.

Boyadaki çatlak ve çizikleri farkına varır varmaz onarın.
Aracın içinde bulunan paspasların altlarında pas oluşmasına neden olabilecek su ve kir birikintileri olup olmadığını kontrol edin. Bu bölgelerin kuru kalmalarını sağlamak için arada sırada kontrol edin.
Garajınızı kuru tutun. Aracınız rutubetli ve iyi havalandırılmayan yerlerde park etmeyin. Böyle bir garajda rutubet korozyona yol açabilir. Aracınızı garajın içinde yıkarsanız ya da aracınızı ıslakken veya karla kaplıyken garaja koyarsanız bu, garajın içinde rutubet oluşmasına sebep olur.
Aracınızı soğuk havalarda ve/veya yollara yol tuzu ve diğer çürütücü kimyasal maddelerin serpildiği bölgelerde kullanırsanız kapı menteşelerini ve kilitlerini ve kaput mandalını periyodik olarak kontrol edip yağlayın.

Kabinin temizlenmesi

Klima kontrol panelini, ses sistemini, ön göğsü, orta konsolu ve kumandaları yumuşak temiz nemli bir bezle silin. (Organik solvent kullanmayın.)

■ Koltuk kumaş döşemeleri

Kir, toz ve kırıntıları bir elektrikli süpürge ile alın. Leke döşemenin üzerine yapışmışsa ve elektrik süpürgesi ile çıkmıyorsa önce yumuşak bir fırçayla fırçalayın ve sonra elektrikli süpürge kullanın. Döşeme yüzeyini iyice sıkılmış olan ıslak bir bezle silin, sonra da tamamen kurumasını bekleyin. Döşeme hala kirliyse yumuşak bir sabun ve ılık su kullanarak silin ve sonra da iyice kurulayın.
Leke hala çıkmadıysa piyasada bulunan bir kumaş döşeme temizleyicisini deneyin. Temizleyiciyi görünmeyen bir yerde deneyin ve kumaşı olumsuz yönde etkilemediğinden emin olun. Temizleyici maddeyi kullanım talimatlarına göre kullanın.

⚠ DİKKAT

Koltukları benzin, tiner ya da benzer bir maddeyle temizlemeyin. Bunu yapmanız, yüzeye zarar verebilir ve rengin bozulmasına neden olabilir.

■ Deri koltuk malzemeleri

SUBARU'nun kullandığı deri, gereken bakımı yapıldığında yıllarca etkileyici görünümünü koruyan, yüksek kaliteli doğal bir üründür.
Toz veya yol kirinin yüzeyde birikmesine izin verilmesi malzemenin matlaşmasına ve zamanından önce aşınmasına yol açabilir. Her ay düzenli bir şekilde yumuşak, nemli, doğal elyaflı bir bezle deriyi su altında bırakmadan ve dikişlerin arasına su sızmamasına dikkat ederek temizleyin.
Yünlü kumaşları temizlemeye uygun bir yumuşak deterjan zor kir ve lekeleri çıkarmak için kullanılabilir ve bu işlemin ardından parlaklığını muhafaza etmesi için deriyi yumuşak ve kuru bir bezle silmek gerekir. SUBARU'nuzu uzun bir süre güneşin altında park etmeniz gerekiyorsa solma ve çekmeyi önlemek için koltukların ve kafalıkların örtülmesi veya camlara siperlik takılması tavsiye edilir.

– DEVAMI DİĞER SAYFADA –

Küçük yüzeysel kusurlara veya kuruyup yama gibi sırıtan bölgeler piyasada bulunan sprey deri verniği ile işleme tabi tutulabilir.
Her bir deri koltuk bölümünün hakiki derinin bir özelliği olan yumuşak kıvrımlar meydana getirdiğini fark edersiniz.

■ Sentetik deri iç döşeme

SUBARU'da kullanılan sentetik deri malzeme, önce elektrik süpürgesiyle süpürülüp veya fırçayla kirler giderildikten sonra yumuşak sabun veya deterjan kullanılarak temizlenebilir. Sabunun nüfuz etmesi için birkaç dakika bekleyin ve sonra temiz, yumuşak bir bezle silin. Sentetik derilerin temizlenmesi için piyasada bulunan köpüklü temizlik maddeleri gerekli durumlarda kullanılabilir.

⚠ DİKKAT

Solvent, boya tineri, cam temizleme sıvıları veya benzin gibi güçlü temizleme maddeleri asla deri veya içeride kullanılan sentetik malzemelerin üstünde kullanılmamalıdır. Bunu yapmanız, yüzeye zarar verebilir ve rengin bozulmasına neden olabilir.

■ Otomatik klima kontrol paneli, ses sistemi paneli, göstergeler paneli, konsol paneli, düğmeler, göstergeler grubu ve diğer plastik yüzeyler

Klima kontrol panelini, ses sistemini, ön göğsü, orta konsolu ve kumandaları yumuşak temiz nemli bir bezle silin.

⚠ DİKKAT

- **Boya tineri veya benzin gibi organik solventler veya içinde bunlar bulunan güçlü temizleme maddelerini kullanmayın.**
- **Aracın ses sistemini, klimanın elektrikli aksamlarını veya düğmeleri temizlerken, içinde silikon bulunan kimyasal solventler kullanmayın. Silikonun bu parçalara temas etmesi elektrikli aksamlara zarar verebilir.**

■ Ekran (mevcutsa)

Ses sistemi/navigasyon ekranını temizlemek için bir silikonlu bezle veya yumuşak bir bezle silin. Ekran aşırı derecede kirliyse nötr deterjanla ıslatılmış yumuşak bir bezle silin, sonra da deterjan kalırsa dikkatle silerek kurulayın.

⚠ DİKKAT

- **Nötr deterjanı ekrana direkt olarak püskürtmeyin. Aksi takdirde ekranın parçaları hasar görebilir.**
- **Ekranı sert bir bezle silmeyin. Aksi takdirde ekran çizilebilir.**
- **Tiner, benzin veya uçucu başka bir madde içeren temizlik sıvılarını kullanmayın. Bu tür temizlik sıvıları ekranın altındaki düğmelerin üzerindeki yazıları silebilir.**

Bakım ve servis

Bakım programı.....11-3
Bakım önlemleri.....11-7
Motor bölmesinde kontrol veya servis işlemi yapmadan önce.....11-7
Motor bölmesinde kontrol veya servis işlemi yaparken.....11-8
Motor çalışmaktayken motor bölmesinde kontrol veya servis işlemleri yaparken.....11-8
Bakım ipuçları.....11-9
Klipslerin sökülmesi ve geri takılması.....11-9
Kaput.....11-11
Motor bölmesine genel bakış.....11-13
2.5 L modeller.....11-13
3.6 L modeller.....11-14
Turbo dizel modeller.....11-15
Motor yağı.....11-16
Motor yağı tüketimi.....11-16
Yağ seviyesinin kontrolü.....11-16
Yağ ve yağ filtresinin değiştirilmesi.....11-19
Tavsiye edilen sınıf ve viskozite.....11-21
Sentetik yağ.....11-22
Motor soğutma sistemi.....11-22
Soğutma fanı, hortum ve bağlantılar.....11-22
Motor soğutma suyu.....11-23
Hava filtresi elemanı.....11-24
Hava filtresi elemanının değiştirilmesi.....11-24
Bujiler (benzinli modeller).....11-27
Tavsiye edilen bujiler.....11-27
Tahrik kayışları.....11-27
Manuel şanzıman yağı.....11-27
Tavsiye edilen sınıf ve viskozite.....11-27
Sürekli değişken şanzıman yağı.....11-28
Ön (CVT modeller) ve arka diferansiyel yağı.....11-28
Tavsiye edilen sınıf ve viskozite.....11-28
Fren hidroliği.....11-28
Hidrolik seviyesinin kontrolü.....11-28
Tavsiye edilen fren hidroliği.....11-29
Debriyaj hidroliği (MT modeller).....11-30
Hidrolik seviyesinin kontrolü.....11-30
Tavsiye edilen debriyaj hidroliği.....11-31
Fren servosu.....11-31
Fren pedalı.....11-31
Fren pedalı boşluğunun kontrolü.....11-31
Fren pedalı hareket mesafesinin kontrolü.....11-32
Debriyaj pedalı (MT modeller).....11-32
Debriyaj fonksiyonunun kontrolü.....11-32
Debriyaj pedalı boşluğunun kontrolü.....11-32
Fren balatasının değiştirilmesi.....11-33
Yeni fren balatasının rodajı.....11-33
Lastikler ve jantlar.....11-33
Lastik tipleri.....11-33
Lastik basıncı izleme sistemi (TPMS) (mevcutsa).....11-34
Lastiklerin kontrol edilmesi.....11-35
Lastik basınçları ve aşınması.....11-35
Tekerlek balansı.....11-37
Aşınma göstergeleri.....11-38
Lastik dönüş yönü işareti.....11-38
Lastik rotasyonu.....11-38

Lastiklerin değiştirilmesi.....11-39
Jantların değiştirilmesi.....11-40
Alüminyum jantlar (mevcutsa).....11-40
Ön cam yıkama suyu.....11-41
Cam sileceklerinin değiştirilmesi.....11-42
Ön cam silecek grubu.....11-42
Ön cam silecek lastiği.....11-43
Arka cam silecek grubu (Outback).....11-44
Arka cam silecek lastiği (Outback).....11-44
Akü.....11-46
Aküyle ilgili önlemler!.....11-46
Sigortalar.....11-47
Aksesuarların takılması.....11-49
Ampullerin değiştirilmesi.....11-49
Kısa farlar (LED farlı modeller).....11-49
Halojen farlar.....11-50
Ön sinyal lambası.....11-51
Ön sis lambası.....11-51
Arka lamba grubu.....11-53
Geri vites lambası/Arka sis lambası (Sedan - mevcutsa).....11-55
Geri vites lambası (Outback).....11-56
Arka sis lambası (Outback).....11-56
Plaka lambası.....11-57
Tavan lambası.....11-58
Makyaj aynası lambası.....11-58
Harita lambası.....11-58
Kapı eşik lambası.....11-59
Bagaj bölmesi lambası (Outback).....11-59
Bagaj lambası (Sedan).....11-59
Araçtaki diğer lambalar.....11-60
Pil değiştirme.....11-60
Giriş anahtarının pilinin değiştirilmesi.....11-61
Kumandanın pilinin değiştirilmesi.....11-62

Bakım programı

Aracınızın uygun çalışma koşullarını ve üstün performansını her zaman korumak için aracınızın bakımını bakım programına uygun olarak gerçekleştirin.

NOT

Programlanmış kontrol ve bakım uygulamaları için belirtilen aralıklar minimumdur. Ancak yol, hava ve atmosfer koşullarına ve aracın kullanımına bağlı olarak kontrol ve bakımların daha sık gerçekleştirilmesi gerekebilir. Bu koşullar ülkeden ülkeye farklılık gösterir. Dolayısıyla ülkeniz için özel gereklilikler söz konusu olabilir. Aracınıza uygun olan bakım programı için yetkili SUBARU servisinizle temas kurmanızı tavsiye ederiz.

120.000 km veya 96 aydan sonra periyodik bakım, bakım programının ikinci kolonuna giderek ve kolon başlığına 120.000 km veya 96 ay ekleyerek yapılır.

Kullanılan semboller:
R: Değiştirin
I: Kontrol edin ve ayarlayın ya da gerekiyorsa değiştirin.
P: Uygulayın
(I): Aracın güvenli bir şekilde çalışması için tavsiye edilen bakım

BAKIM ÖĞESİ		BAKIM ARALIĞI (Ay veya mesafe (km), ilk hangisi gelirse)									AÇIKLAMALAR
		Aylar	12	24	36	48	60	72	84	96	
		x 1,000 km	15	30	45	60	75	90	105	120	
		x 1,000 mil	9	19	28	38	47	56	66	75	
1	Motor yağı	3.6 L modeller	R	R	R	R	R	R	R	R	Bkz: NOT 1)
		3.6 L modeller hariç	R	R	R	R	R	R	R	R	
2	Motor yağı filtresi	3.6 L modeller	R	R	R	R	R	R	R	R	Bkz: NOT 1)
		3.6 L modeller hariç	R	R	R	R	R	R	R	R	

– DEVAMI DİĞER SAYFADA –

BAKIM ÖĞESİ				BAKIM ARALIĞI (Ay veya mesafe (km), ilk hangisi gelirse)								AÇIKLAMALAR
			Aylar	12	24	36	48	60	72	84	96	
			x 1,000 km	15	30	45	60	75	90	105	120	
			x 1,000 mil	9	19	28	38	47	56	66	75	
3	Tahrik kayışı			I	I	I	I	I	I	I	I	Her 160,000 km'de bir değiştirin
4	Soğutma sistemi, hortumlar ve bağlantılar				I		I		I		I	
5	Motor soğutma suyunu değiştirin (SUBARU Super Coolant veya eşdeğeri)			1. değiştirme: 132 ay (11 yıl)/220,000 km (137,500 mil) 2. değiştirmede ve sonra: Her 72 ay (6 yıl)/ 120,000 km (75,000 mil)								
6	Yakıt sistemi, hatlar ve bağlantılar				I		I		I		I	Bkz: NOT 2)
7	Yakıt filtresi	Benzinli modeller	Avrupa için (BDT ve İsrail dışında)								R	Her 120.000 km'de bir değiştirin
			Diğerleri için						R			Her 90.000 km'de bir değiştirin
		Dizel modeller					R				R	
8	Hava filtresi elemanı			I	I	R	I	I	R	I	I	• Her 45.000 km'de bir değiştirin • Bkz: NOT 3)
9	Bujiler	Benzinli modeller								R		Her 105,000 km'de bir değiştirin

BAKIM ÖĞESİ			BAKIM ARALIĞI (Ay veya mesafe (km), ilk hangisi gelirse)								AÇIKLAMALAR
		Aylar	12	24	36	48	60	72	84	96	
		x 1,000 km	15	30	45	60	75	90	105	120	
		x 1,000 mil	9	19	28	38	47	56	66	75	
10	Şanzıman/diferansiyel (ön ve arka) yağları (dişli yağı)			I		R		I		R	Bkz: NOT 4)
11	Sürekli değişken şanzıman yağı			I		I		I		I	Bkz: NOT 6)
12	Fren hidroliği			R		R		R		R	Bkz: NOT 5)
13	Disk fren balataları ve diskleri/Ön ve arka aks körükleri ve aks mili bağlantı parçaları		I	I	I	I	I	I	I	I	Bkz: NOT 2)
14	Fren balataları ve kampanaları (park freni balataları ve kampanaları dahil)			I		I		I		I	Bkz: NOT 2)
15	Fren hatlarını inceleyin ve park freninin ve fren pedalının çalışmasını kontrol edin			P		P		P		P	Bkz: NOT 2)
16	Kavrama sistemi			I		I		I		I	Pedal boşluğunu 1600 km'de ayarlayın
17	Direksiyon ve süspansiyon sistemi			I		I		I		I	Bkz: NOT 2)
18	Ön ve arka tekerlek rulmanı									(I)	
19	Hava filtreleme sistemi (hava filtresi)	Avrupa için (BDT ve İsrail dışında)	I	R	I	R	I	R	I	R	Bkz: NOT 3)
		Diğerleri için	12 ay veya 12,000 kilometreden hangisi daha önce gelirse değiştirin								Bkz: NOT 3)

– DEVAMI DİĞER SAYFADA –

NOT

1) Araç aşağıdaki örneklerde belirtilen zorlu sürüş koşullarına maruz kaldığında*, motor yağı ve yağ filtresi daha sık değiştirilmelidir.
2) Araç aşağıdaki örneklerde belirtilen zorlu sürüş koşullarına maruz kaldığında*, her 15,000 km'de veya 12 ayda bir (hangisi önce gelirse) kontrol yapılmalıdır.
3) Araç aşağıdaki örneklerde belirtilen zorlu sürüş koşullarına maruz kaldığında*, hava filtresi elemanı ve hava filtresi daha sık değiştirilmelidir.
4) 3) Araç; örn. römork çekme gibi, sık sık zorlu sürüş koşullarına maruz kaldığında, diferansiyel dişli yağının (ön ve arka) ve manuel şanzıman dişli yağının daha sık değiştirilmesi gerekir.
5) Araç aşağıdaki alanlarda kullanıldığında, her 15.000 km'de veya 12 ayda bir (hangisi önce gelirse) yağını değiştirin.
(1) Yüksek nem oranına sahip alanlar
(2) Dağlık alanlar
6) Araç, aşağıda anlatılanlara* benzer bazı ağır koşullar altında kullanılıyorsa, sürekli değişken şanzıman yağı her 45.000 km'de (28,000 mil) bir değiştirilmelidir.

* Zorlu sürüş koşullarına örnekler:
(1) Aşırı derecede soğuk havada kullanma (Yalnızca madde 1, 2 ve 17)
(2) Römork çekme (Yalnızca madde 1, 2, 10, 11, 13 ve 15)
(3) Tekrarlanmış kısa yolculuklar (Yalnızca madde 1, 2, 13 ve 14)
(4) Tozlu yollarda sürüş (Yalnızca madde 8, 13, 14, 17, 18 ve 19)
(5) Engebeli ve/veya çamurlu yollarda sürüş (Yalnızca madde 13, 14, 17 ve 19)
(6) Yol tuzu ve diğer aşındırıcı malzemeler kullanılan yollarda sürüş (Yalnızca madde 6, 13, 14, 15 ve 17)
(7) Sahil bölgelerinde sürüş (Yalnızca madde 6, 13, 14, 15 ve 17)

Bakım önlemleri

Bakım ve servis gerektiğinde bütün işlemlerin yetkili SUBARU servisi tarafından yapılması tavsiye edilir.

SUBARU'nuzun bakım ve servisini kendiniz yapmak istiyorsanız bu kısımdaki genel servis ve bakım bölümünde açıklanan bilgileri okuyup anlamalısınız.

Yanlış veya eksik bakım yapmak, aracın düzgün ve emniyetli çalışmasını engelleyebilir. Tarafınızdan uygulanan yanlış bakım ve servisten dolayı oluşabilecek arızalar garanti kapsamına girmez.

⚠ UYARI

- **Aracınıza bakım uygularken daima emniyetli bir bölge seçin.**
- **Aracınız üzerinde çalışırken yaralanmalara karşı daima dikkatli olun. Araç içinde bulunan bazı maddelerin mesela akü asidinin yanlış kullanıldığında veya taşındığında tehlikeli olabileceğini hatırınızda tutun.**
- **Araç bakımı, bu konuda yeterli bilgiye sahip olan kişiler tarafından yapılmalıdır. Tecrübesiz kişilerin bakım yapmaya çalışması ciddi yaralanmalara sebep olabilir.**
- **• Daima doğru aletleri kullanın ve bunların bakımlarının iyi yapılmış olmalarını sağlayın.**
- **• Sadece krikonun kaldırdığı aracın altına girmeyin. Aracı desteklemek için daima emniyet sehpaları kullanın.**
- **• Garaj veya başka kapalı alanlar gibi havalandırması iyi olmayan yerlerde motoru asla çalışır durumda bırakmayın.**
- **• Benzin veya akü yanında sigara içmeyin ve açık alev bulundurmayın. Bu durum yangın çıkmasına sebep olabilir.**
- **• Yakıt sistemi basınç altında bulunduğundan, yakıt filtresini yetkili SUBARU servisinize değiştirtmenizi tavsiye ederiz.**
- **• Yağ veya hidroliğin gözünüze sıçramasını önlemek için yeterli derecede göz koruması uygulayın. Gözünüze yabancı madde sıçrarsa temiz suyla iyice yıkayarak gözlerinizi temizleyin.**
- **• Hava yastığı sistemi veya emniyet kemeri ön gergi sistemi kablo tesisatı ile oynamayın, veya soketlerini sökmeye kalkmayın. Bu sistemlerin istenmeden çalışmasına veya çalışmaları gerektiği zaman çalışmamalarına yol açabilir. Bu kablolarda ASLA bir devre test cihazı kullanmayın. Hava yastığınız veya emniyet kemerinizin ön gergi tertibatının servise ihtiyacı olursa en yakın SUBARU servisinize danışın.**

■ Motor bölmesinde kontrol veya servis işlemi yapmadan önce

⚠ UYARI

- **Aracın hareket etmesini önlemek için daima motoru durdurun ve park frenini uygulayın.**
- **Daima motorun soğumasını bekleyin. Motor çalışmaktayken motorun parçaları çok ısınır ve motor durdurulduktan sonra da bir süre sıcak olarak kalır.**
- **Sıcak motor parçalarının üstüne motor yağı, motor soğutma suyu, fren hidroliği veya başka bir hidrolik yağı dökmeyin. Bu, bir yangına yol açabilir.**
- **Kontak anahtarı "ON" (AÇIK) konumundayken, motor durdurulmuş olsa dahi soğutma fanı aniden çalışabilir. Vücudunuz veya kıyafetleriniz fan ile temas ederse, ciddi yaralanmalara yol açabilir.**

– DEVAMI DİĞER SAYFADA –

Yaralanma riskinden kaçınmak için, şu yolları uygulayın.

- **Marş düğmeli modeller: Her zaman marş düğmesini "KAPALI" konuma getirin ve düğmenin üzerindeki göstergeden kapalı konumda olduğunu kontrol edin. Daha sonra, giriş anahtarını araçtan çıkarın.**
- **Marş düğmesi olmayan modeller: Kontak anahtarını daima kontaktan çıkarın.**

■ Motor bölmesinde kontrol veya servis işlemi yaparken

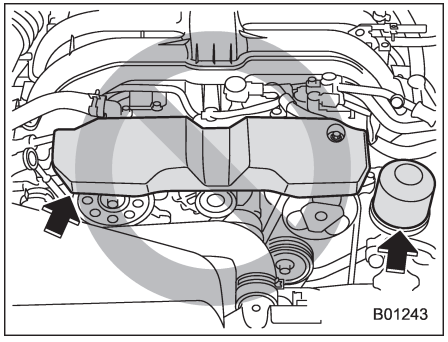

⚠ DİKKAT

- **Motor bölmesindeki parçaları kontrol ederken kayış kapağına temas etmeyin. Aksi takdirde, eliniz aniden kayış kapağı üzerinden kayarak yaralanmanıza neden olabilir.**
- **3.6 L modeller hariç: Motor tam olarak soğumadan yağ filtresine dokunmayın. Aksi takdirde ciddi yaralanmalara veya yanmalara yol açılabilir. Şunu unutmayın ki, motor çalışmaktayken motorun parçaları çok ısınır ve motor durdurulduktan sonra da bir süre sıcak olarak kalır.**

■ Motor çalışmaktayken motor bölmesinde kontrol veya servis işlemleri yaparken

⚠ UYARI

Çalışmakta olan bir motor tehlikeli olabilir. Parmaklarınızı, ellerinizi, saçınızı ve takılarınızı soğutma fanından, kayışlardan ve motorun diğer hareketli parçalarından uzak tutun. Yüzük, saat ve kravat gibi aksesuarların çıkarılması tavsiye edilir.

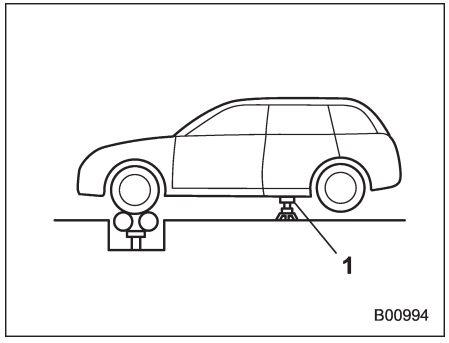

1) Emniyet sehpası

AWD'li araçlarda motorun çalışır durumda olmasını ve dört tekerleğin serbestçe dönebilmesini gerektiren herhangi bir bakım veya kontrol yapmak için aracın hareket etmesini önlemek üzere dört tekerleği de kriko ile kaldırın veya serbest dönen silindir kullanın. Asla motoru fazla zorlamayın veya ani fren yapmayın.

⚠ DİKKAT

Aracınız AWD (dört tekerlekten çekiş) modundan FWD (önden çekiş) moduna alınamaz. Motor çalışıyor ve aracın dört tekerleği de dönüyorken yapılması gereken bir bakım veya kontrol çalışması varsa, dört tekerleği de kriko ile kaldırın veya serbest dönen silindir kullanın.

Bakım ipuçları

Hava temizleme elemanlarının ve bazı ampullerin değiştirilmesinden önce bazı klipsler ve çamurluk kaplamalarının sökülmesi gerekir.

■ Klipslerin sökülmesi ve geri takılması

▼ Klipslerin sökülmesi

Aracınızda çeşitli tiplerde klipsler mevcuttur.

▽ A ve D tipi klipsler

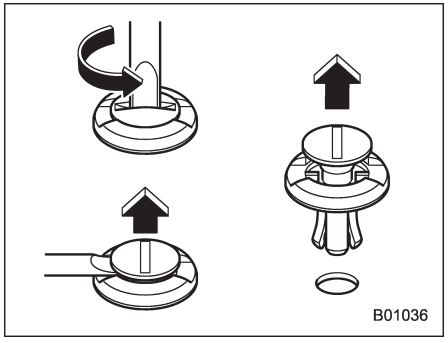

A tipi klipsler

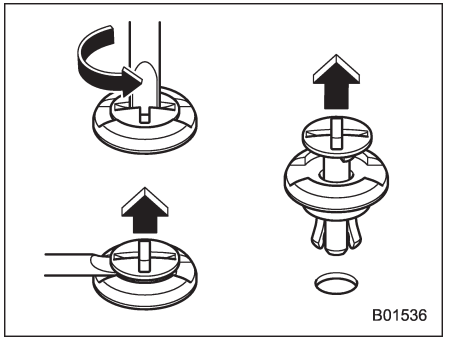

D tipi klipsler

1. Klipsin orta kısmı kalkana kadar klipsi düz uçlu bir tornavidayla saat yönünde çevirin.
2. Levye kullanarak, düz uçlu bir tornavida ile klipsleri sökün.
3. Klipsi çekerek tamamen çıkarın.

– DEVAMI DİĞER SAYFADA –

▽ **B tipi klipsler**

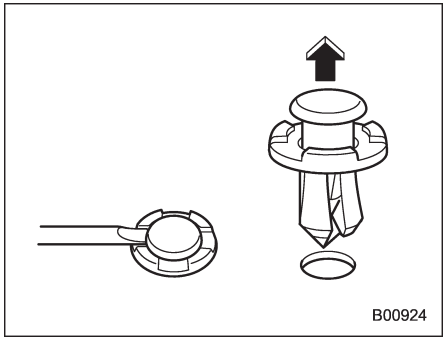

1. Düz uçlu bir tornavida kullanarak, klipsin orta kısmından dışarıya doğru çekin.
2. Klipsin tamamını çıkarmak için çıkıntılı orta kısmını çekin.

▽ C tipi klipsler

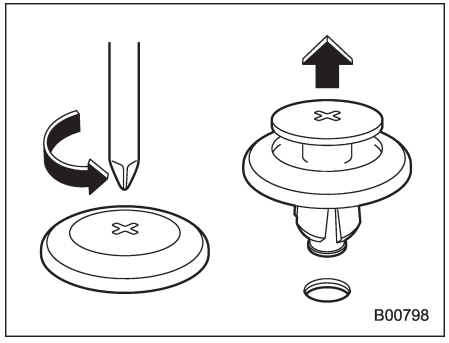

1. Klipsin orta kısmı kalkana kadar bir yıldız tornavidayla saatin aksi yönünde çevirin.
2. Klipsi çekerek tamamen çıkarın.

▼ **Klipslerin yeniden takılması**

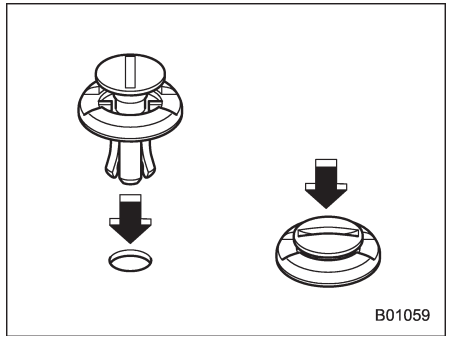

A tipi klipsler

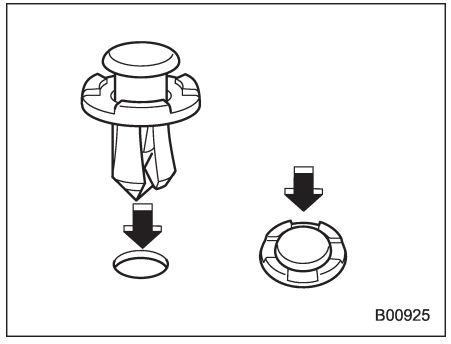

B tipi klipsler

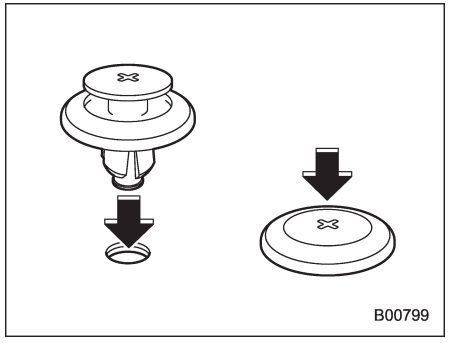

C tipi klipsler

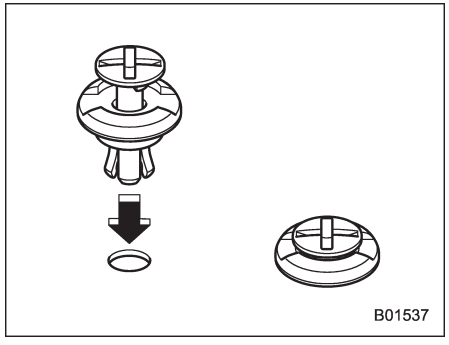

D tipi klipsler

Klipsleri ilk önce orta kısmı olmadan sokun, ardından klipsin orta kısmını da deliğe sokun.

Kaput

⚠ UYARI

Aracı sürmeye başlamadan önce daima kaputun düzgünce kilitlenip kilitlenmediğini kontrol edin. Kilitlenmezse araç hareket ederken yerinden kurtularak açılabilir ve bir kazaya ve ciddi yaralanmalara yol açabilecek şekilde görüşünüzü engelleyebilir.

⚠ DİKKAT

- **• Kaputu açarken, silecekleri kalkık durumda bırakmayın. Ek olarak, kapak açıldığında silecekleri çalıştırmayın. Bunların yapılması durumunda,**
- **kaputa ve sileceklere zarar verebilirsiniz.**
- **• Kaputu kapatırken, parmaklarınızı ya da herhangi**
- **bir nesneyi sıkıştırmamak için çok dikkatli olun.**
- **• Kaputu kapatmak için zorlayarak bastırmayın. Böyle yapılması metalin şeklini bozabilir.**

- **•Şiddetli rüzgarlı havalarda, kaputu açarken çok dikkatli olun. Kaput aniden kapanabilir ve çarpma etkisi ile sizi yaralayabilir.**
- **•Kaput üzerinde orijinal SUBARU aksesuarları dışında hiçbir aksesuar kullanmayın. Kaput fazla ağır olursa, destek, kapağın açık kalmasını sağlayamayabilir.**

Kaputu açmak için:

1. Cam silecek lastikleri ön camdan yukarı kaldırılmışsa bunları eski konumlarına geri getirin.

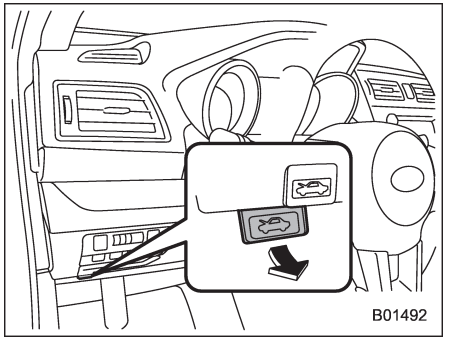

2. Ön göğsün altındaki kaput kilidi açma kolunu çekin.

– DEVAMI DİĞER SAYFADA –

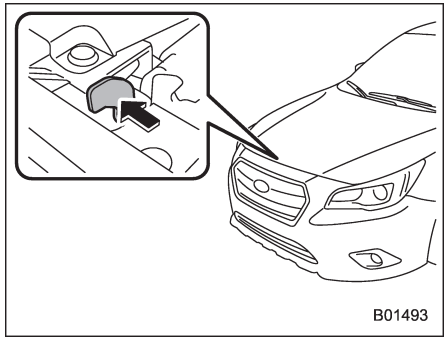

3. Ön ızgaranın altında yer alan kaput açma kolunu sola doğru çekerek kaputu açın.
4. Kaputu yukarı kaldırın.

Kaputu kapatmak için:
1. Kaputu yaklaşık kapalı konumundan 15 cm yüksekliğe alçaltın ve daha sonra bırakarak kapanmasını sağlayın.
2. Kaputu kapattıktan sonra kaputun düzgün kapandığından emin olun.

Kaput bu şekilde kapanmazsa kaputu biraz daha yüksekten bırakın. Kaputu kapatmak için zorlayarak bastırmayın. Böyle yapılması metalin şeklini bozabilir.

Motor bölmesine genel bakış

■ 25 L modeller

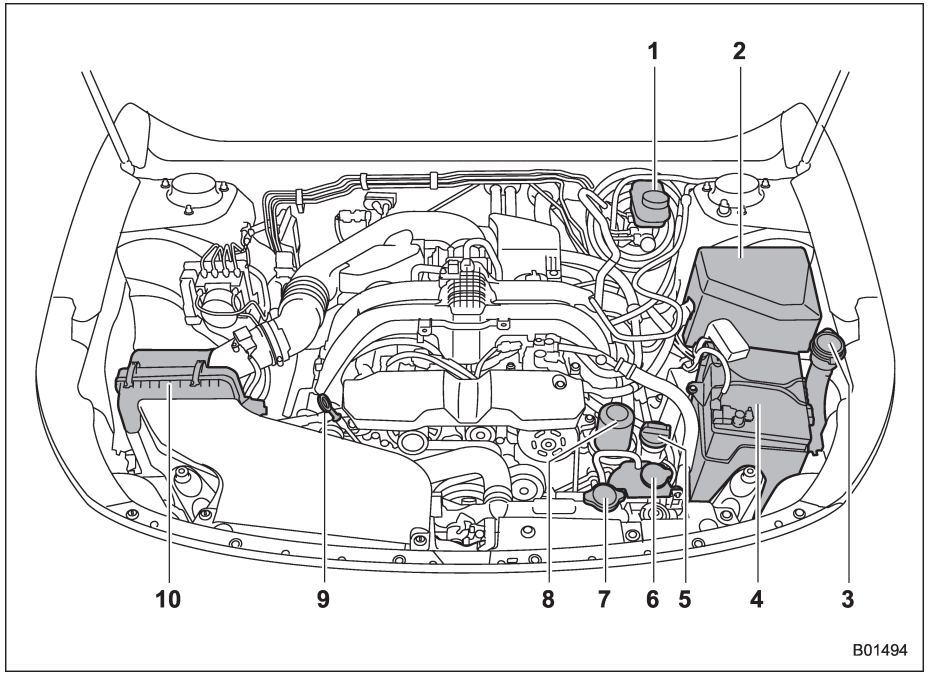

Yukarıdaki çizim, soldan direksiyonlu modeller içindir. Sağdan direksiyonlu modellerde No.1 konumu (fren hidroliği haznesi) burada gösterilenin tam tersinde yer alır.

1) Fren hidroliği haznesi (sayfa 11-28)
2) Sigorta kutusu (sayfa 11-47)
3) Ön cam yıkayıcı su haznesi (sayfa 11-41)
4) Akü (sayfa 11-46)
5) Motor yağı doldurma kapağı (sayfa 11-16)
6) Motor soğutma suyu haznesi (sayfa 11-23
7) Radyatör kapağı (sayfa 11-23)
8) Motor yağı filtresi (sayfa 11-19)
9) Motor yağı seviye çubuğu (sayfa 11-16)
10) Hava filtresi muhafazası (sayfa 11-24)

– *DEVAMI DİĞER SAYFADA* –

■ 3.6 L modeller

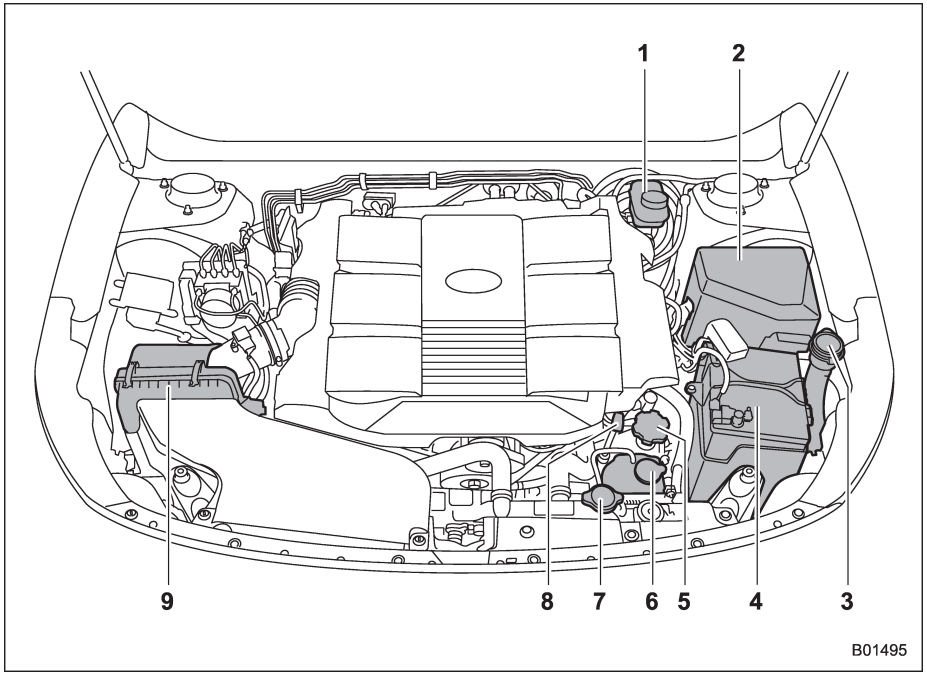

Yukarıdaki çizim, soldan direksiyonlu modeller içindir. Sağdan direksiyonlu modellerde No.1 konumu (fren hidroliği haznesi) burada gösterilenin tam tersinde yer alır.

1) Fren hidroliği haznesi (sayfa 11-28)
2) Sigorta kutusu (sayfa 11-47)
3) Ön cam yıkayıcı su haznesi (sayfa 11-41)
4) Akü (sayfa 11-46)
5) Motor yağı doldurma kapağı (sayfa 11-16)
6) Motor soğutma suyu haznesi (sayfa 11-23)
7) Radyatör kapağı (sayfa 11-23)
8) Motor yağı seviye çubuğu (sayfa 11-16)
9) Hava filtresi muhafazası (sayfa 11-24)

■ Turbo dizel modeller

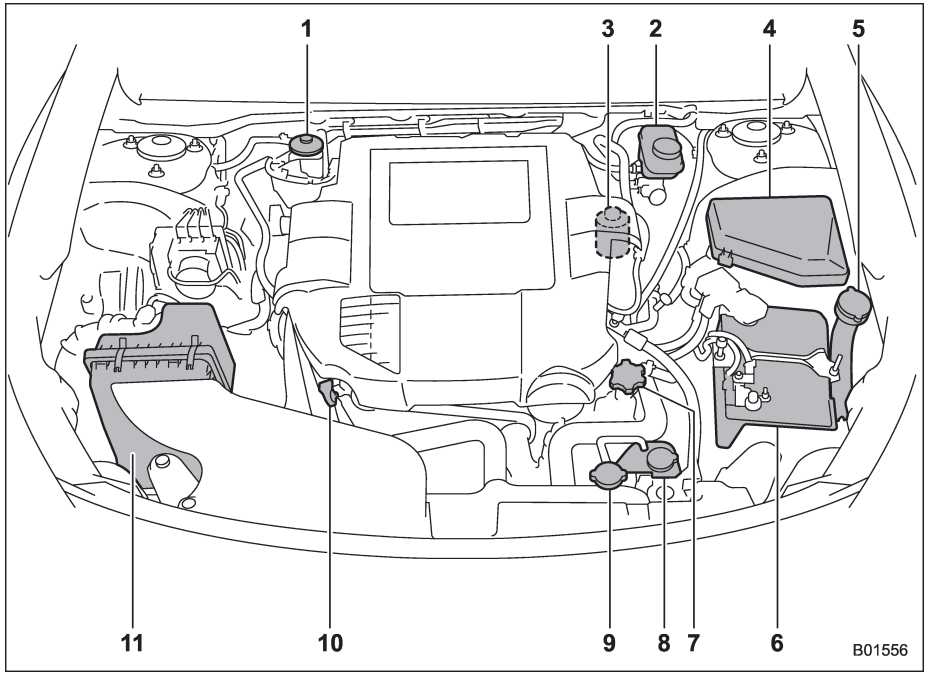

Yukarıdaki çizim, soldan direksiyonlu modeller içindir. Sağdan direksiyonlu modellerde No.1 konumu (hava alma pompası) ve No. 2 (fren ve debriyaj hidroliği haznesi) burada gösterilenin tam tersinde yer alır.

1) Hava alma pompası (sayfa 9-33)
2) Fren hidroliği haznesi/Debriyaj hidroliği haznesi (MT) (sayfa 11-28)
3) Motor yağı filtresi (sayfa 11-19)
4) Sigorta kutusu (sayfa 11-47)
5) Ön cam yıkayıcı su haznesi (sayfa 11-41)
6) Akü (sayfa 11-46)
7) Motor yağı doldurma kapağı (sayfa 11-16)
8) Motor soğutma suyu haznesi (sayfa 11-23
9) Radyatör kapağı (sayfa 11 – 22)
10) Motor yağı seviye çubuğu (sayfa 11-16)
11) Hava filtresi muhafazası (sayfa 11-24)

Motor yağı

⚠ DİKKAT

- **Seviye çubuğu kolaylıkla çıkarılamıyorsa, seviye çubuğunu sağa ve sola kıvırıp çıkarın. Kazara bileğinizi burkup yaralanabilirsiniz.**
- **Sadece tavsiye edilen sınıfta ve viskozitedeki yağı kullanın.**
- **Motor yağını tamamlarken yağı sıçratmamaya dikkat edin. Yağ, egzoz borusuna temas ederse kötü bir koku, duman ve/veya bir yangın çıkarabilir. Motor yağı egzoz borusuna temas ederse, mutlaka temizleyin.**

■ Motor yağı tüketimi

Motor yağının bir kısmı sürüş esnasında harcanır. Şu koşullarda yağ tüketimi artabilir ve servis zamanı aralarında da tekrar doldurulması gerekebilir:
• Motor yeni ve rodaj dönemindeyken
• Motor yağının kalitesi düşükken
• Yanlış vizkoziteli yağ kullanıldığında
• Motor freni kullanılırken
• Motor yüksek devirlerde çalıştırılırken
• Motor ağır yük ile kullanılırken
• Römork çekerken
• Motor uzun süre boşta çalışırken
• Motor ağır trafik koşullarında sürekli dur/kalk yaparken
• Motor aşırı soğuk veya aşırı sıcak koşullarda kullanılırken
• Araç tekrarlı olarak yavaşlayıp hızlanırken

Bu koşullar altında, her 2. benzin doldurmanızda yağ seviyesini kontrol edin ve yağınızı daha sık değiştirin. Benzinli modeller için yağ kullanımınız her 2,000 kilometre için 1 litreden fazlaysa, kontrollü durumda aracınızı test etmesi için bir SUBARU servisi ile iletişime geçin.

■ Yağ seviyesinin kontrolü

▼ Benzinli motor

1. Aracı düz bir zemin üzerinde park edin ve motoru durdurun. Motoru durdurduktan hemen sonra yağ seviyesini kontrol ediyorsanız yağın tekrar karter tabanına süzülmesi için bir kaç dakika bekleyin.

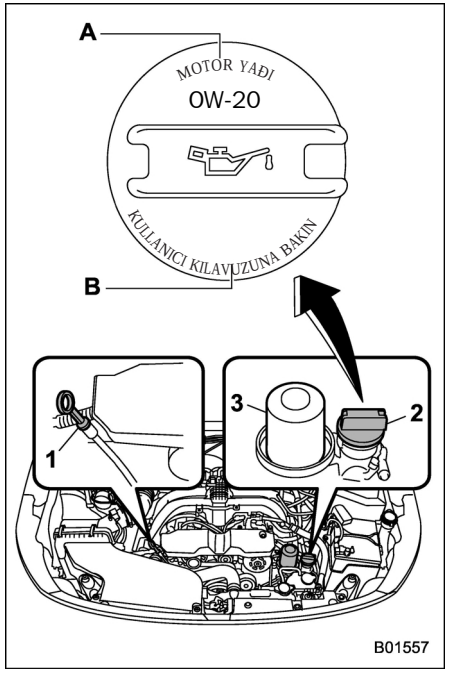

2.5 L modeller
1) Motor yağı seviye çubuğu
2) Motor yağı doldurma kapağı
3) Yağ filtresi
A) MOTOR YAĞI
B) KULLANICI KILAVUZUNA BAKIN

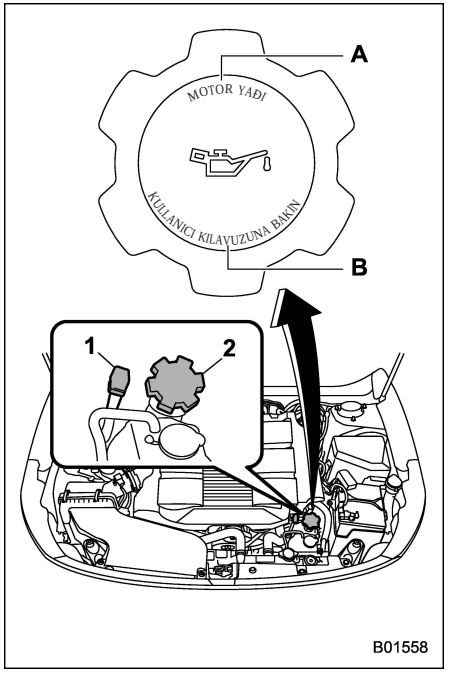

3.6 L modeller
1) Motor yağı seviye çubuğu
2) Motor yağı doldurma kapağı
A) MOTOR YAĞI
B) KULLANICI KILAVUZUNA BAKIN

2. Seviye çubuğunu çekin, silip temizleyin ve tekrar yerine sokun.

3. Seviye çubuğunun doğru şekilde konulduğundan emin olun (resimde görüldüğü gibi "" sembolü üstünde gözükecek şekilde duruncaya kadar).

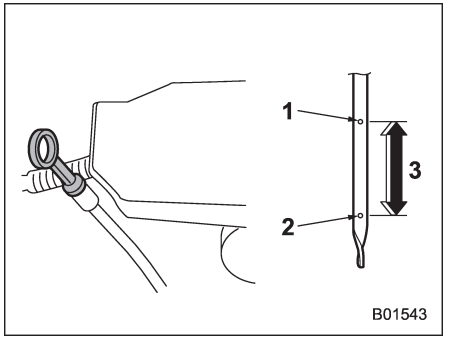

2.5 L modeller
1) Tam dolu seviye
2) Düşük seviye
3) Alt seviyeden üst seviyeye yaklaşık 1.0 litre (1.1 US qt, 0.9 Imp qt)

– DEVAMI DİĞER SAYFADA –

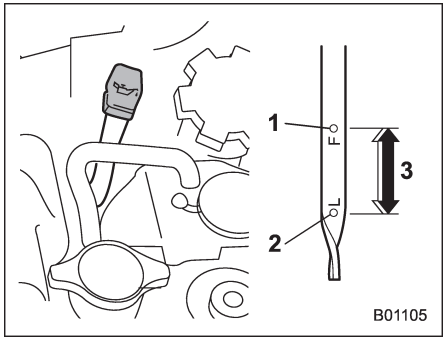

3.6 L modeller
1) Tam dolu seviye
2) Düşük seviye
3) Alt seviyeden üst seviyeye yaklaşık 1.0 litre (1.1 US qt, 0.9 Imp qt)

4. Yağ seviye çubuğunu tekrar çıkarın.
5. **2.5 L modeller:**

Seviye çubuğunun her iki tarafındaki yağ seviyelerini kontrol edin. Motor yağı seviyesi, iki seviyeden en düşük olana göre belirlenir. Yağ seviyesi, alt seviye işaretinin altındaysa, üst seviyeye ulaşılana kadar yağ koyun.

3.6 L modeller:
Göstergedeki yağ seviyesini kontrol edin. Yağ seviyesi, alt seviye işaretinin altındaysa, üst seviyeye ulaşılana kadar yağ koyun.

⚠ DİKKAT

- **2.5 L modeller için, yağ dolum kapağını çıkarırken motor yağı filtresine dokunmamaya dikkat edin. Bunu yapmanız, parmağınızın yanmasına, sıkışmasına veya başka yaralanmalara neden olabilir.**
- **Sadece tavsiye edilen sınıfta ve viskozitedeki yağı kullanın.**
- **Motor yağını tamamlarken yağı sıçratmamaya dikkat edin. Yağ, egzoz borusuna temas ederse kötü bir koku, duman ve/veya bir yangın çıkarabilir. Motor yağı egzoz borusuna temas ederse, mutlaka temizleyin.**

NOT
Motor yağının taşmasını önlemek için motor soğukken üst seviyeyi geçecek şekilde yağ ilave etmeyin.

▼ Dizel motor

NOT
Araç durduktan 5 dakika sonra yağ seviyesini kontrol ettiğinizden emin olun. Daha uzun süre beklenmesi doğru yağ seviyesi ölçümünü engelleyecektir.

1. Aracı düz bir yüzeye park edin.
2. Rölanti devri dengelenene kadar motoru rölantide tutun. Motoru tamamen soğuk durumda çalıştırdığınızda, gösterge tablosunda mavi renkte yanan düşük soğutma suyu sıcaklığı uyarı lambasının sönmesiyle gösterilen normal çalışma sıcaklık aralığına ulaşana kadar ısıtmaya devam edin. Daha sonra motoru durdurun ve 5 dakika bekleyin.

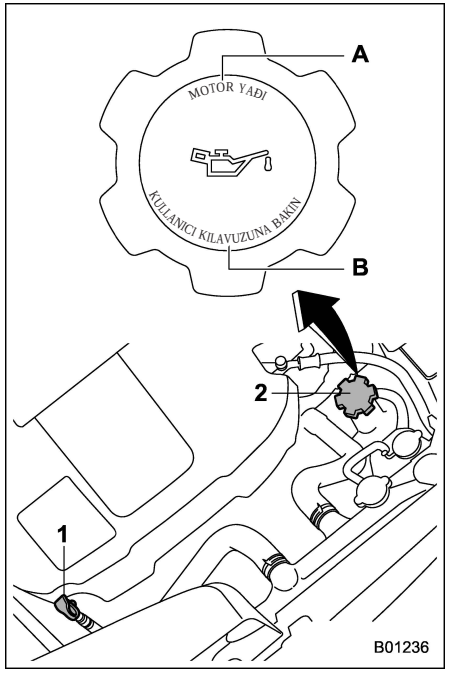

1) Motor yağı seviye çubuğu
2) Motor yağı doldurma kapağı
A) MOTOR YAĞI
B) KULLANICI KILAVUZUNA BAKIN

3. Seviye çubuğunu çekin, silip temizleyin ve tekrar yerine sokun.

4. Seviye çubuğunun resimde görüldüğü gibi "" sembolü üstünde gözükecek şekilde duruncaya kadar yerine girmesini sağlayın.

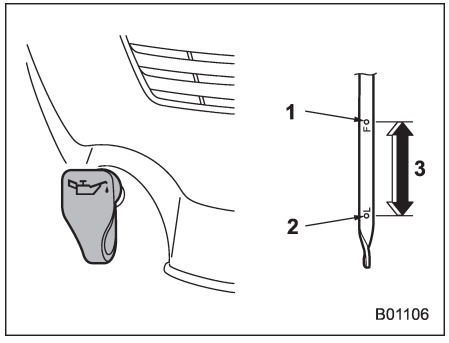

1) Tam dolu seviye
2) Düşük seviye
3) Alt seviyeden üst seviyeye yaklaşık 1.0 litre (1.1 US qt, 0.9 Imp qt)

5. Seviye çubuğunu tekrar çekin ve yağ seviyesini çubuğun üzerinde kontrol edin. Seviye alt seviye işaretinin altındaysa üst seviye işaretine kadar yağ ekleyin.
6. Yağ eklemek için, yağ dolum kapağını çıkarın ve dolum deliğinden yavaşça yağ doldurun.

⚠ DİKKAT

- **Sadece tavsiye edilen sınıfta ve viskozitedeki yağı kullanın.**
- **Motor yağını tamamlarken yağı sıçratmamaya dikkat edin. Yağ, egzoz borusuna temas ederse kötü bir koku, duman ve/veya bir yangın çıkarabilir. Motor yağı egzoz borusuna temas ederse, mutlaka temizleyin.**

NOT

Motor yağının taşmasını önlemek için motor soğukken üst seviyeyi geçecek şekilde yağ ilave etmeyin.

7. Motoru çalıştırın ve rölanti hızı stabilize olana kadar rölantide çalıştırmaya devam edin.
8. Motoru durdurun. 5 dakika sonra yağ seviyesini tekrar kontrol edin.

■ Yağ ve yağ filtresinin değiştirilmesi

Yağ ve yağ filtresini periyodik bakım programına göre değiştirin.
Sık sık kısa mesafeli yolculuklar yapılıyorsa, römork çekiliyorsa veya çok soğuk havada sürüş yapılıyorsa yağ ve yağ filtresi değişimi periyodik bakım programında gösterilenden daha sık

– DEVAMI DİĞER SAYFADA –

olarak yapılmalıdır.

NOT

• Motor yağı ve filtresi uzman personel tarafından değiştirilmelidir. Motor yağı ile filtresini değiştirmeden SUBARU yetkili servisinize başvurmanızı tavsiye ediyoruz. Bu işlemi gerçekleştirmek ve yağın doğru şekilde imha edilmesini sağlamak için gerekli eğitime sahip teknisyenler, özel aletler ve yedek parçalar ile SUBARU yetkili servislerinde hizmetinizdedir.
• Motor yağını kendiniz değiştiriyorsanız yasal zorunluluklara uyunuz ve atık yağı kanunlara uygun olarak imha edin.
• Dizel modellerde, yol bilgisayarında görüntülenen motor yağı değişim bilgileri, her yağ ve yağ filtresi değiştirildiğinde özel bir aletle sıfırlanmalıdır. Bilgiler sıfırlanmazsa, dizel partikül filtresi uyarı lambası düzgün çalışmayabilir. Yol bilgisayarındaki bilgileri özel alet kullanmadan sıfırlamak için şunları yapın.

▼ Yağ değişim verilerinin sıfırlanması (dizel motorlu modeller)

NOT

Sıfırlama işlemi başarısız olursa, aşağıdakileri yaptıktan sonra 1-5 arası adımları tekrarlayın.
– **Motor rölantideyken yaklaşık 30 saniye bekleyin**
– **Motoru durdurun ve yaklaşık 15 saniye bekledikten sonra yeniden çalıştırın**

Motor yağı ve motor yağı filtresi değiştirildikten sonra, yağ değişim bilgilerinin sıfırlanması gerekir. Bu bilgileri özel alet kullanmadan sıfırlamak için şu adımları takip edin.

1. Fren pedalına basın..
2. Motoru çalıştırın ve rölantide çalıştırmaya devam edin.
   Motor çalıştırma prosedürü için, "Motoru çalıştırma ve durdurma (marş düğmesiz modellerde)" ☞7-7 veya "Motoru çalıştırma ve durdurma (marş düğmeli modellerde)" ☞7-10 konusuna bakın.
3. Manuel şanzımanlı modellerde debriyaj pedalını bırakın
4. Fren pedalına basarken şu adımları uygulayın
   (1) Arka cam rezistansını ON konumuna getirin.

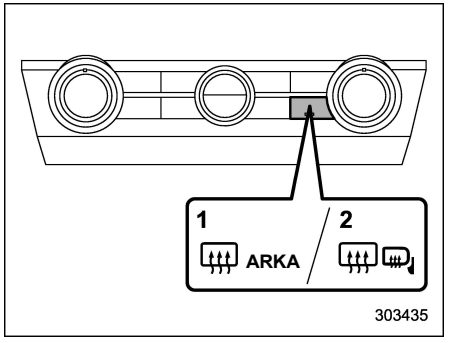

Soldan direksiyonlu modeller
1) Yan ayna buğu önleyicisi olmayan modellerde
2) Yan ayna buğu önleyicisi olan modellerde

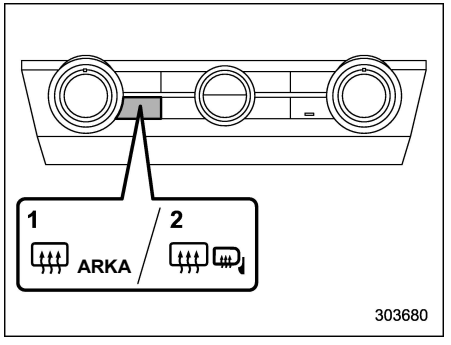

Sağdan direksiyonlu modeller
1) Yan ayna buğu önleyicisi olmayan modellerde
2) Yan ayna buğu önleyicisi olan modellerde

(2) Far anahtarını belirtilen konuma getirin.
– "≡DC≡" konumu (Avustralya modelleri hariç)
– "O" konumu (Avustralya modelleri)

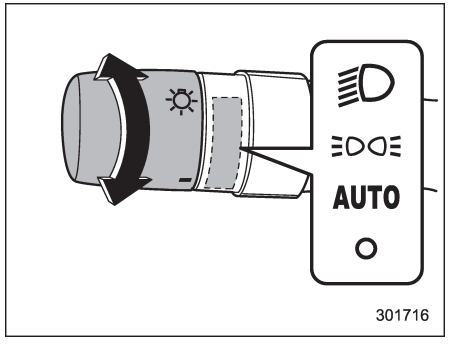

Avustralya modelleri hariç

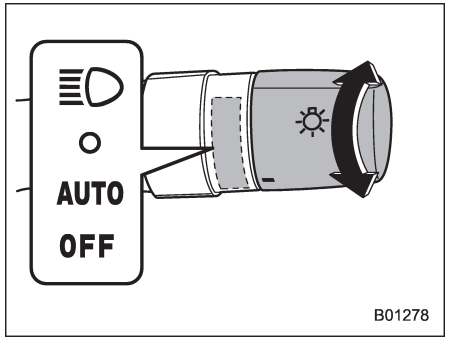

Avustralya modelleri

(3)Arka cam rezistansını OFF konumuna getirin.
(4)Far anahtarını kapalı konumuna getirin.
(5)1-4 arası adımları bir defa daha tekrarlayın ve bir sonraki adıma geçin.
(6)Fren pedalını bırakın.

NOT

1-6 arasındaki tüm adımlar 4 saniye içinde yapılmalıdır.

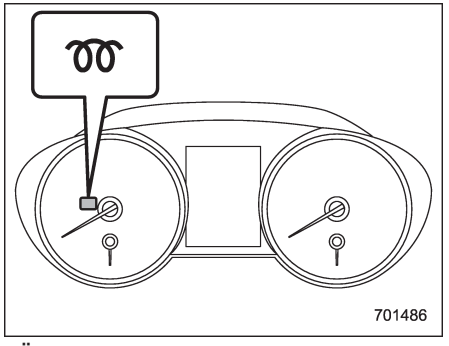

Ön ısıtma gösterge lambası

5. Veriler başarıyla sıfırlandıktan sonra ön ısıtma gösterge lambası yaklaşık 5 saniye süreyle yanıp söner.

■ Tavsiye edilen sınıf ve viskozite

⚠ DİKKAT

Sadece tavsiye edilen sınıfta ve viskozitedeki yağı kullanın

"Motor yağı" ☞12-5 konusuna bakın.

NOT

Motor yağı viskozitesi (kalınlığı) yakıt ekonomisini etkiler. Düşük viskoziteli yağlar daha iyi yakıt ekonomisi sağlar.

– DEVAMI DİĞER SAYFADA –

Sıcak havalardaysa motoru uygun bir şekilde yağlamak için daha yüksek viskozitedeki yağlar gerekir.

■ Sentetik yağ

Klasik motor yağı için belirlenen bazı gereksinimleri karşılayan sentetik motor yağı kullanabilirsiniz. Sentetik yağ kullanırken, Kullanıcı Kılavuzu'nda gösterilen aynı sınıf, viskozite ve cins yağdan kullanmalısınız. "Motor yağı" ☞12-5 konusuna bakın. Ayrıca, bakım programında gösterilen yağ ve filtre değişim aralıklarına uyun. "Bakım programı" ☞11-3 konusuna bakın.

NOT

Bölüm 12'de belirtilen cins ve viskozitedeki sentetik yağ, optimum motor performansı için tavsiye edilen motor yağıdır. Klasik yağ, motorun dayanıklılığında veya sürüş veriminde bir düşme olmadan kullanılabilir.

Motor soğutma sistemi

⚠ UYARI

Motor durdurulup tamamen soğumadan asla radyatör kapağını açmaya kalkmayın. Soğutma suyu basınç altında olduğu için kapak açıldığında kaynar soğutma suyu fışkırarak ciddi yanıklara sebep olabilir.

⚠ DİKKAT

• Soğutma sistemi fabrika çıkışında yüksek kaliteli, pas önleyici, dört mevsim kullanılabilen ve -36 ºC'ye kadar sıcaklıklarda donmaya karşı dayanıklı bir soğutma suyu ile doldurulmuştur. Her zaman orijinal SUBARU Super soğutma suyu veya eşdeğerini (amine olmayan tip soğutma suyu) kullandığınızdan emin olun.
• Soğutma suyuna su ilave etmek gerekirse, yumuşak su (az kireçli, içilebilir su) kullanın ve gerekli sulandırma oranına uyun.
• Farklı bir soğutma suyu ve/veya sert bir su kullanılması, motor aksamları ömrünün kısalmasına, soğutma sisteminin tıkanmasına, soğutma suyu kaçaklarına ve aşırı hararetten ötürü motor hasarına yol açabilir. Bu nedenle, dondurucu sıcaklıklar beklenmiyorsa dahi, farklı türde soğutma suyu ve/veya sert su asla karıştırmayın.
• Soğutma suyunu boyalı bölgeler üzerine sıçratmayın. Soğutma suyu içerisindeki alkol boyalı yüzeylere zarar verebilir.

■ Soğutma fanı, hortum ve bağlantılar

Aracınızda motor soğutma suyu belirli bir dereceye çıktığında termostat tarafından kontrol edilen bir elektrikli soğutma fanı devreye girer.

Motor hararet göstergesi normal çalışma aralığının üzerine çıktığı halde soğutma fanı devreye girmiyorsa soğutma fanı devresi arızalı olabilir. "Sıcaklık göstergesi" ☞3-11 konusuna bakın.

Sigortayı kontrol edin ve gerekiyorsa değiştirin. “Sigortalar” ☞1 1-47 ve “Sigortalar ve devreler” ☞1 2-14 konusuna bakın.

Sigorta yanmamışsa soğutma sistemini SUBARU servisinize kontrol ettirmenizi tavsiye ederiz.

Sık sık soğutma suyu ilave etmek gerekiyorsa motor soğutma siteminde bir kaçak olabilir. Soğutma sistemi ve bağlantılarında kaçak, hasar veya gevşeklik olup olmadığının kontrol edilmesi tavsiye edilir.

■ Motor soğutma suyu

▼ Soğutma suyu seviyesinin

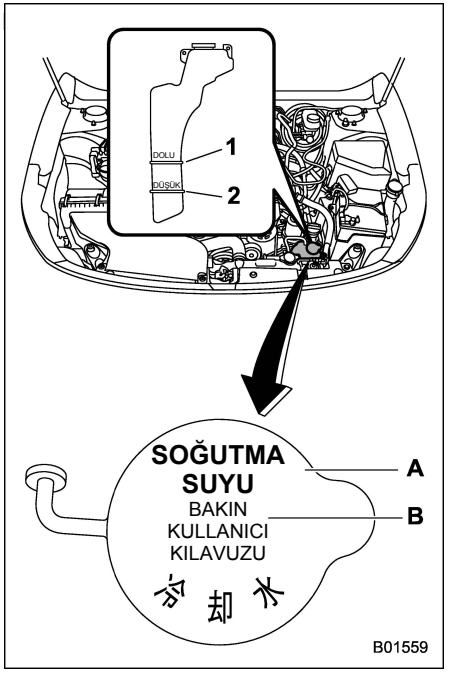

1) "DOLU" seviye işareti
2) "DÜŞÜK" seviye işareti
A) SOĞUTMA SUYU
B) KULLANICI KILAVUZUNA BAKIN

Motor soğutma suyu seviyesini her yakıt aldığınızda kontrol edin.
1. Soğutma suyu seviyesini motor soğukken soğutma suyu haznesinin dışına bakarak kontrol edin.
2. Seviye "LOW" (DÜŞÜK) işaretine yakın veya altındaysa "FULL" (DOLU) seviyesi işaretine kadar soğutma suyu ilave edin. Soğutma suyu haznesi boşsa radyatör kapağını çıkarın ve gerektiği kadar soğutma suyu ilave edin.
3. Hazneyi ve radyatörü doldurduktan sonra kapağı kapatın ve radyatör kapağının içerisindeki lastik contaların doğru konumda olup olmadıklarını kontrol edin.

⚠ DİKKAT

- **Motor soğutma suyunu tamamlarken suyu sıçratmamaya dikkat edin. Soğutma suyu, egzoz borusuna temas ederse kötü bir koku, duman ve/veya bir yangın çıkarabilir. Motor soğutma suyu egzoz borusuna temas ederse, mutlaka temizleyin.**
- **Soğutma suyunu boyalı bölgeler üzerine sıçratmayın. Soğutma suyu içerisindeki alkol boyalı yüzeylere zarar verebilir.**

▼ Soğutma suyunun değiştirilmesi

Soğutma suyunu değiştirmek zor olabilir. Gerekirse, soğutma suyunu SUBARU servisinize

– DEVAMI DİĞER SAYFADA –

değiştirtin..

Soğutma suyu, "Bakım programı" ☞11-3 konusunda geçen bakım programına göre değiştirilmelidir.

Hava filtresi elemanı

Hava filtresi elemanı filtre süzgeci gibi çalışır. Eleman delindiği veya çıkarıldığı zaman motor aşınması aşırı yüksek olur ve motorun ömrü kısalır.

Hava filtresi elemanını temizlemek veya yıkamak gereksizdir.

⚠ UYARI

Hava filtresi elemanı çıkarılmış durumdayken motoru çalıştırmayın. Hava filtresi giriş havasını filtre etmenin yanı sıra motordaki hatalı ateşlemeyi de durdurur. Motorda hatalı ateşleme olduğu anda hava filtresi takılı değilse yanabilirsiniz.

⚠ DİKKAT

Hava filtresi elemanını değiştirmeniz durumunda orijinal bir SUBARU hava filtresi elemanı kullanmanızı tavsiye ederiz. Orijinal bir SUBARU hava filtresi elemanı kullanılmaması motoru olumsuz etkileyebilir.

■ Hava filtresi elemanının değiştirilmesi

▼ 2.5 L modeller ve dizel modeller

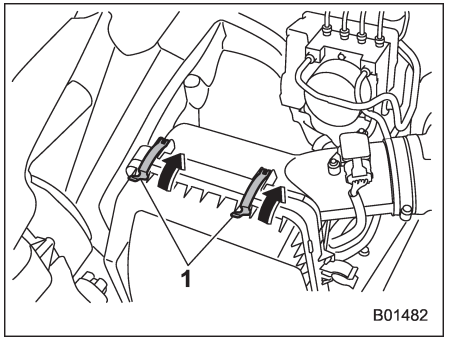

1) Klips

1. Hava filtresi muhafazası kapağını (arka) tutan iki klipsi ayırın.

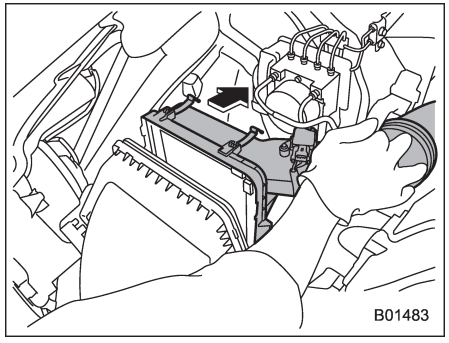

2. Hava filtresi muhafazasını açın.

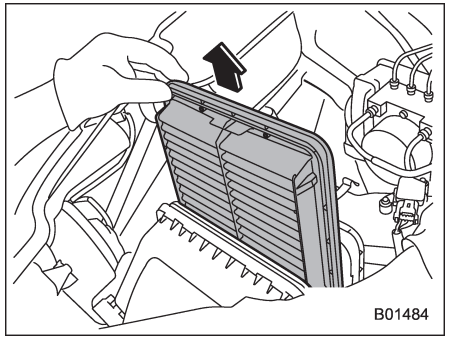

3. Hava filtresi elemanını çıkarın.

⚠ DİKKAT

Hava filtresi muhafazasının içi çok kirliyse (örn. kum ile), hava filtresi muhafazasının temizlenmesi için bir SUBARU servisi ile iletişime geçmenizi öneririz.

4. Hava filtresi muhafazasının içinde yaprak gibi büyük nesneler bulursanız, bu nesneleri bölümden çıkarın.

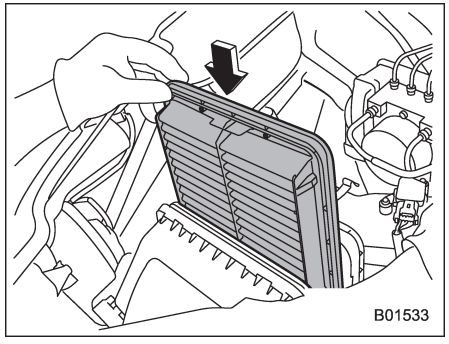

5. Boylamasına ve çapraz yüzü resimde gösterildiği yönde olacak şekilde, yeni bir hava filtresi elemanı takın.

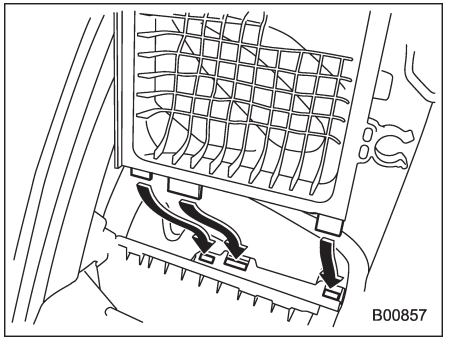

6. Hava filtresi muhafazasını (arka) yerleştirmek için, hava filtresi muhafazasının (arka) üzerindeki üç adet çıkıntıyı hava filtresi muhafazası kapağında (ön) bulunan deliklere oturtun.
7. Parçaları sökme esnasında izlediğinizi sıranın tersini takip ederek takın.

– DEVAMI DİĞER SAYFADA –

▼ 3.6 L modeller

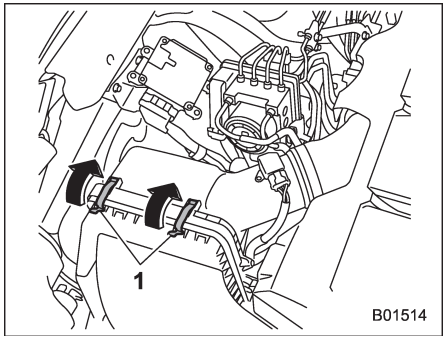

1) Klipsler

1. Hava filtresi muhafazası kapağını (arka)tutan iki klipsi ayırın.

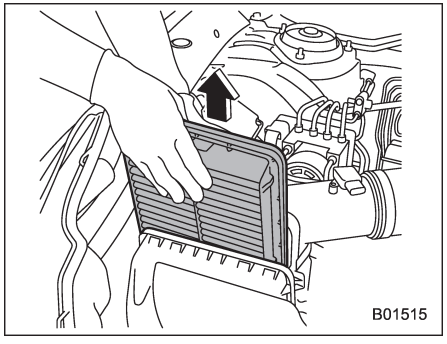

2. Hava filtresi muhafazasını açın ve hava filtresi elemanını çıkarın.

⚠ DİKKAT

Hava filtresi muhafazasının içi çok kirliyse (örn. kum ile), hava filtresi muhafazasının temizlenmesi için bir SUBARU servisi ile iletişime geçmenizi öneririz.

3. Hava filtresi muhafazasının içinde yaprak gibi büyük nesneler bulursanız, bu nesneleri bölümden çıkarın.

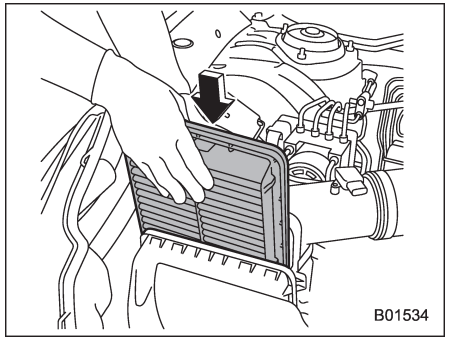

4. Boylamasına ve çapraz yüzü resimde gösterildiği yönde olacak şekilde, yeni bir hava filtresi elemanı takın.

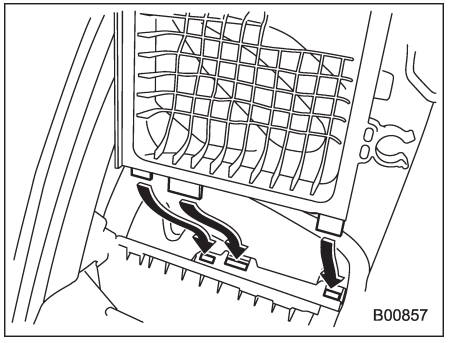

5. Hava filtresi muhafazasını (arka) yerleştirmek için, hava filtresi muhafazasının (arka) üzerindeki üç adet çıkıntıyı hava filtresi muhafazası kapağında (ön) bulunan deliklere oturtun.
6. Çıkarılan parçaları sökme işleminin tersi sıra ile tekrar yerlerine takın.

Bujiler (benzinli modeller)

Bujileri değiştirmek zor olabilir. Bujilerin yetkili SUBARU servisi tarafından değiştirilmesi tavsiye edilir.

Bujiler bakım programına uygun olarak değiştirilmelidir. "Bakım programı" ☞11-3 konusuna bakın.

■Tavsiye edilen bujiler

"Elektrik sistemi" ☞12-12 konusuna bakın.

Tahrik kayışları

Kayış gerginliğini periyodik olarak kontrol etmek gereksizdir, aracınızın motorunda otomatik bir kayış gerginliği ayarlama mekanizması mevcuttur. Ancak, tahrik kayışı bakım programına uygun olarak değiştirilmelidir. Değiştirilmesi için SUBARU servisinizle temas kurmanızı tavsiye ederiz.

Tahrik kayışı gevşemiş, çatlamış veya aşınmışsa SUBARU servisinizle temasa geçmenizi tavsiye ederiz.

Manuel şanzıman yağı

Manuel şanzıman yağının seviyesini kontrol etmek gerekli değildir. Ancak, herhangi bir nedenle kontrol edilmesi gerekiyorsa SUBARU yetkili servisine danışın.

■ Tavsiye edilen sınıf ve viskozite

Her bir yağ üreticisinin farklı baz yağı ve katkı maddeleri vardır. Asla değişik markaları bir arada kullanmayın. Detaylar için, "Manuel şanzıman, ön diferansiyel veya arka diferansiyel dişli yağı" ☞12-9 konusuna bakın.

Sürekli değişken şanzıman yağı

Yağ seviyesi çubuğu yoktur. Sürekli değişken şanzıman yağını seviyesini kontrol etmek gerekli değildir. Ancak, herhangi bir nedenle kontrol edilmesi gerekiyorsa SUBARU yetkili servisine danışın.

Ön (CVT modeller) ve arka diferansiyel yağı

Yağ seviyesi çubuğu yoktur. Dişli yağı seviyesinin kontrolü için, SUBARU bayinize danışmanızı tavsiye ederiz.

■ Tavsiye edilen sınıf ve viskozite

Her bir yağ üreticisinin farklı baz yağı ve katkı maddeleri vardır. Asla değişik markaları bir arada kullanmayın. Detaylar için, "Manuel şanzıman, ön diferansiyel veya arka diferansiyel dişli yağı" ☞12-9 konusuna bakın.

⚠ DİKKAT

Belirtilen dışında bir diferansiyel dişli yağının kullanılması, rölanti sırasında tıkırtı seslerinin gelmesine ve kötü yakıt tüketimine neden olabilir.

Fren hidroliği

■ Hidrolik seviyesinin kontrolü

⚠ UYARI

- **Fren hidroliği gözlerinize zarar verebileceğinden, gözlerinizle temas etmesine engel olun. Gözünüze fren hidroliği kaçarsa hemen temiz suyla yıkayın. Güvenliğiniz için koruyucu gözlük takmanızı tavsiye ederiz.**
- **Fren hidroliği havadaki nemi emer. Nem emilmişse bu, frenleme performansında tehlikeli bir kayba yol açabilir. Manuel şanzımanı olan araçlarda, hidrolik haznesindeki fren hidroliği debriyaj sistemi için debriyaj hidroliği olarak da kullanılır. Bu nedenle, nemi alınmış fren hidroliği debriyaj sisteminin doğru çalışmasına engel olabilir.**

- **Araç sık sık fren hidroliği ilavesine ihtiyaç duyuyorsa bir kaçak olabilir. Bir sorundan kuşkulanıyorsanız aracı SUBARU servisinizde kontrol ettirmenizi tavsiye ederiz.**

⚠ DİKKAT

- **Fren hidroliğini ilave ederken hazneye pislik girmemesine dikkat edin.**
- **Fren hidroliğini asla boyalı yüzeylere veya lastik parçalara sıçratmayın. Hidroliğin içinde bulunan alkol bunlara hasar verebilir.**
- **Fren hidroliği eklerken sıçratmamaya dikkat edin. Fren hidroliği, egzoz borusuna temas ederse kötü bir koku, duman ve/ veya bir yangın çıkarabilir. Fren hidroliği egzoz borusuna temas ederse, mutlaka temizleyin.**

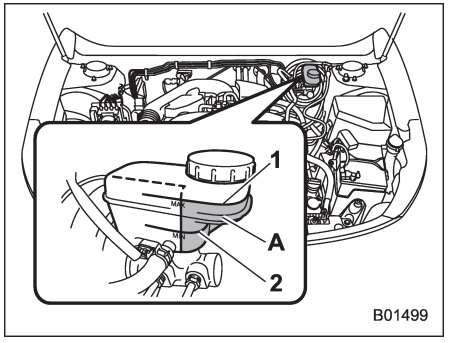

1) "MAX" seviye işareti
2) "MIN" seviye işareti
A) Bu alanda, hidrolik seviyesi kontrol edilmelidir.

Hidrolik seviyesini ayda bir defa kontrol edin.
Haznenin dış tarafındaki fren hidroliği seviyesini kontrol edin. Fren hidroliği seviyesini, rezervuarın ön bölümünden kontrol ettiğinizden emin olun (resimde işaretlenmiş bölge). MT modeller için, rezervuar hem frenler hem de debriyaj için kullanılır ve her sistem için farklı bölümü bulunur. Fren hidroliği seviyesi "MIN" seviyesinin altındaysa, "MAX" seviyesine gelene kadar tavsiye edilen hidrolikten ekleyin.
Sadece kapalı kutularda muhafaza edilmiş fren hidroliği kullanın.

■ Tavsiye edilen fren hidroliği

"Sıvılar" ☞12-11 konusuna bakın.

⚠ DİKKAT

Asla değişik marka fren hidroliklerini birlikte kullanmayın. Aynı marka olsalar dahi DOT 3 ve DOT 4 fren hidroliğini karıştırmayın.

Debriyaj hidroliği (MT modeller)

■ Hidrolik seviyesinin kontrolü

⚠ UYARI

Debriyaj hidroliğinin gözlerinize zarar verebileceğinden, gözlerinizle temas etmesine engel olun. Gözünüze debriyaj hidroliği kaçarsa hemen temiz suyla yıkayın. Güvenliğiniz için koruyucu gözlük takmanızı tavsiye ederiz.

⚠ DİKKAT

- **Debriyaj hidroliği havadaki nemi emer. Emilen nem debriyajın arızalanmasına sebep olabilir.**
- **Araç sık sık fren hidroliği ilavesine ihtiyaç duyuyorsa bir kaçak olabilir. Bir sorundan kuşkulanıyorsanız aracı SUBARU servisinizde kontrol ettirmenizi tavsiye ederiz.**
- **Debriyaj hidroliğini ilave ederken depoya pislik girmemesine dikkat edin**
- **Debriyaj hidroliğini asla boyalı yüzeylere veya kauçuk parçalara sıçratmayın. Debriyaj hidroliğinin içinde bulunan alkol bunlara hasar verebilir.**
- **Debriyaj hidroliği eklerken sıçratmamaya dikkat edin. Debriyaj hidroliği, egzoz borusuna temas ederse kötü bir koku, duman ve/veya bir yangın çıkarabilir. Debriyaj hidroliği egzoz borusuna temas ederse, mutlaka temizleyin.**
- **Debriyaj sistemine ait hidrolik seviyesi, haznenin iç kısmında kontrol edilmelidir. Haznenin dış kısmında kontrol edilemez.**

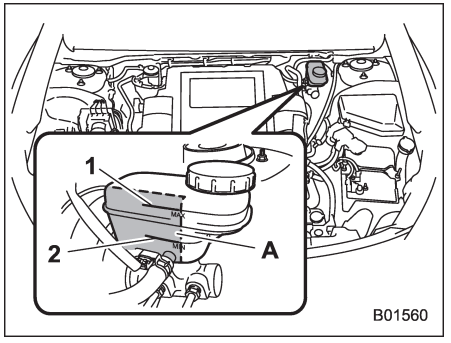

1) "MAX" seviye işareti
2) "MIN" seviye işareti
A) Bu alanda, debriyaj hidrolik seviyesi kontrol edilmelidir.

Hidrolik seviyesini ayda bir defa kontrol edin.
Haznenin dış tarafındaki fren hidroliği seviyesini kontrol edin. Bu hazne hem fren hem de debriyaj sistemleri için kullanıldığı ve her bir sistem için odacıkları olduğu için, haznenin iç kısmında (resimdeki koyu renkli alan) debriyaj sistemine ait hidrolik seviyesini kontrol edin. Debriyaj hidroliği seviyesi "MIN" seviyesinin altındaysa, "MAX" seviyesine gelene kadar tavsiye edilen hidrolikten ekleyin.
Sadece kapalı kutularda muhafaza edilmiş debriyaj hidroliği kullanın.

■ Tavsiye edilen debriyaj hidroliği

"Sıvılar" ☞12-11 konusuna bakın.

⚠ DİKKAT

Asla değişik marka debriyaj hidroliklerini birlikte kullanmayın. Aynı marka olsalar dahi DOT 3 ve DOT 4 fren hidroliğini karıştırmayın.

Fren servosu

Fren servosu aşağıda tarif edilen şekilde çalışmıyorsa SUBARU servisinize kontrol ettirmenizi tavsiye ederiz

1. Motor durmuşken fren pedalına her seferinde aynı kuvvetle bir çok defa basın. Pedalın indiği mesafe değişmemelidir.
2. Fren pedalını basılı tutuyorken motoru çalıştırın. Pedalın hafifçe aşağı inmesi gerekir.
3. Fren pedalını basılı tutuyorken motoru durdurun ve pedalı 30 saniye daha basılı tutmaya devam edin. Pedal yüksekliğinin değişmemesi gerekir.
4. Motoru tekrar çalıştırın, yaklaşık bir dakika boyunca çalıştır durumda bırakın, ardından durdurun. Fren servosunu kontrol etmek için fren pedalına birkaç defa basın. Pedala her basışta pedal basış mesafesi azalıyorsa, fren servosu doğru çalışıyor demektir.

Fren pedalı

Fren pedalı boşluğunu ve kursunu bakım programına göre kontrol edin.

■ Fren pedalı boşluğunun kontrolü

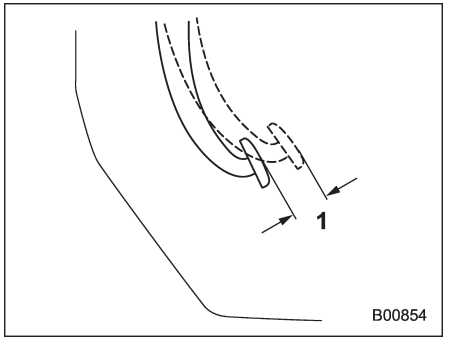

1) 0.5 – 2.7 mm (0.02 – 0.11 inç)

Motoru durdurun ve fren pedalına birkaç defa sıkıca basın. Daha sonra fren pedalını 10 N'den (1 kg, 1 lbs) daha az bir güçle çekerek boşluk miktarını kontrol edin.
Pedal boşluğu belirtilen değerler aralığında değilse SUBARU servisinizle temasa geçmenizi tavsiye ederiz.

– DEVAMI DİĞER SAYFADA –

■ Fren pedalı hareket mesafesinin kontrolü

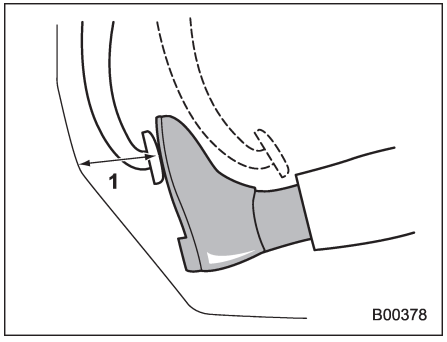

1) Soldan direksiyonlu modeller:
65 mm'den fazla
Sağdan direksiyonlu modeller:
85 mm'den fazla

Pedala yaklaşık 30 kiloluk bir kuvvetle basın ve pedal lastiğinin üstü ile zemin arasındaki mesafeyi ölçün.
Ölçülen mesafe yukarıda belirtilenden daha küçükse veya pedal sarsıntısız çalışmıyorsa SUBARU servisinizle temasa geçmenizi tavsiye ederiz.

Debriyaj pedalı (MT modeller)

Debriyaj pedalı boşluğunu ve hareket mesafesini bakım programına göre kontrol edin.

■ Debriyaj fonksiyonunun kontrolü

Debriyajın devreye girmesini ve devreden çıkmasını kontrol edin.

1. Motor rölantideyken, debriyaj pedalına basıldığında, herhangi bir anormal ses olup olmadığını ve 1. veya geri vitese geçişte sorun yaşanıp yaşanmadığını kontrol edin.
2. Motorun ve şanzımanın herhangi bir sıyırma belirtisi olmadan düzgün bir şekilde kavraştığını kontrol etmek için ayağınızı pedaldan yavaşça çekerek aracı çalıştırın.

■ Debriyaj pedalı boşluğunun kontrolü

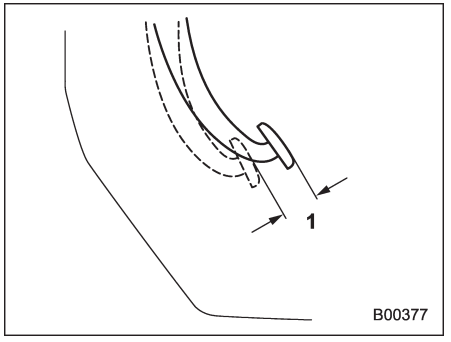

1) 4 – 13 mm (0.16 – 0.51 inç)

Direnç hissedene kadar debriyaj pedalına parmağınızla hafifçe bastırın ve boşluğu kontrol edin.
Pedal boşluğu belirtilen değerler aralığında değilse SUBARU servisinizle temasa geçmenizi tavsiye ederiz.

Fren balatasının değiştirilmesi

⚠ DİKKAT

- **Fren balatası aşınması sesli göstergesinin sürtünme gürültüsüne rağmen aracı sürmeye devam ederseniz pahalı olan fren rotoru onarımı veya değişimi gerekebilir.**
- **Fren balatalarını değiştirmeden önce akü bağlantısını kesmeniz önerilir. Ancak, akü bağlantısını kesmek tehlikelidir. Gerekirse fren balatalarınızı SUBARU servisinize değiştirtin.**

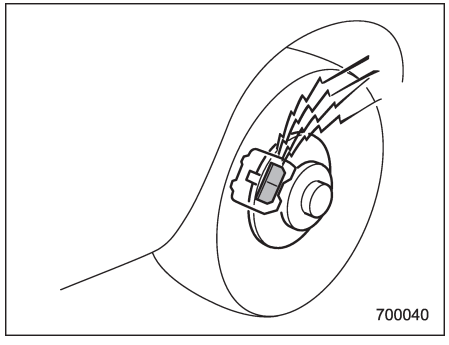

Disk fren balataları aşındığında ses duyulur. Fren balataları servis sınırlarına yaklaşan derecede aşınırsa, aşınma göstergesi fren pedalına basıldığı zaman gayet yüksek bir sürtünme sesi çıkarır.
Fren pedalına her basışınızda bu sürtünme sesini duyarsanız fren balatalarının mümkün olan en kısa zaman içerisinde SUBARU servisiniz tarafından servise alınmasını tavsiye ederiz.

■ Yeni fren balatasının rodajı

Fren balatalarını değiştirirken orijinal SUBARU parçalarını kullanmanızı tavsiye ederiz. Değiştirdikten sonra yeni parçalar aşağıda belirtildiği şekilde rodaja tabi tutulmalıdır.

▼ Fren balatası

Sabit 50-65 km/h hızla giderken fren pedalına hafifçe basın. Bunu beş defa veya daha fazla tekrarlayın.

Lastikler ve jantlar

■ Lastik tipleri

Aracınızda bulunan lastik tiplerini tanımalısınız.

▼ Dört mevsim lastikleri

Dört mevsim lastikleri, karlı ve buzlu yol koşulları da dahil olmak üzere aracı yıl boyunca sürerken yeterli ölçüde çekiş, yol tutuş ve fren tutması sağlamak üzere tasarlanır. Ancak dört mevsim lastikleri yoğun veya gevşek karda veya buzlu yollarda kış (kar) lastikleri kadar çekiş sağlamaz.
Dört mevsim lastiklerinin yanaklarında "ALL SEASON" (Dört Mevsim) ve/veya "M +S" (Çamur ve Kar) tanıtım işareti bulunur.

▼ Yaz lastikleri

Yaz lastikleri kuru koşullarda otobanda yüksek hızla kullanıma en uygun yüksek hız yeteneğindeki lastiklerdir.
Yaz lastikleri, karla kaplı veya buzlu yollar gibi kaygan yollarda sürüş için yeterli değildir.
Aracınızı karla kaplı veya buzlu yollarda sürüyorsanız kış (kar) lastiklerini kullanmanızı kuvvetle tavsiye ederiz.
Kış lastiklerini takarken mutlaka dört lastiğe birden takın.

– DEVAMI DİĞER SAYFADA –

▼ Kış (kar) lastikleri

Kış lastikleri karla kaplı ve buzlu yollarda sürmeye en uygun lastiklerdir. Ancak kış lastikleri, kar kaplı ve buzlu yollar dışındaki yollarda yaz lastikleri kadar iyi fren tutması sağlamaz.

■ Lastik basıncı izleme sistemi (TPMS) (mevcutsa)

Lastik basıncı izleme sistemi, sürücüye, her lastikteki ölçüm sensörlerinden, basınç düşük olduğunda bir uyarı mesajı gösterir. Lastik basıncı izleme sistemi sadece araç sürüş durumundayken çalışır. Ayrıca bu sistem, ani basınç düşüşlerine hemen karşılık veremeyebilir (örneğin, lastik patlaması).

Sıcak bir garajda lastik basınçlarını ayarladıysanız ve soğuk bir havada aracı kullanacak olursanız, sonunda basıncı düşen lastikler, düşük basınç uyarı lambasının yanmasına neden olabilir. Sıcak garaj içerisinde lastik basıncı ayarlarken bu problemle karşılaşmamak için, lastikleri lastik etiketinde gösterilenden biraz daha fazla şişirebilirsiniz. Garaj ile dış ortam sıcaklığı arasındaki her 5,6°C fark için, 6,9 kPa (0,07 kgf/cm2, 1 psi) daha yüksek basınçla şişirin.

Örnek olarak, aşağıdaki tabloda garaj içerisi 15,5°C sıcaklıktayken çeşitli dış ortam sıcaklıklarına karşılık gelen gerekli lastik basınçları gösterilmektedir.

Örnek:

Lastik boyutu: 225/60R17 99V
Standart lastik basınçları:
Ön: 220 kPa (2.2 kgf/cm2, 32 psi)
Arka: 210 kPa (2.1 kgf/cm2, 30 psi)
Garaj sıcaklığı: 15.5°C

Dış ortam sıcaklığı	Ayarlı basınç [kPa (kgf/cm2, psi)]	
	Ön	Arka
−1°C (30°F)	240 (2.4, 35)	230 (2.3, 33)
−12°C (10°F)	255 (2.55, 37)	240 (2.4, 35)
−23°C(−10°F)	270 (2.7, 39)	255 (2.55, 37)

Lastik basınçlarınızı sıcak garajda ayarladıktan sonra soğuk havada aracı kullanırken, düşük lastik basıncı uyarısı yanarsa, yukarıda belirtilen yöntemle lastik basınçlarını tekrar ayarlayın. Daha sonra aracın hızını 40 km/h üzerine çıkarın ve birkaç dakika sonra düşük lastik basıncı göstergesinin sönüp sönmediğini kontrol edin. Düşük lastik basıncı göstergesi sönmezse,lastik basıncı izleme sistemi düzgün çalışmıyor olabilir. Böyle bir durumda, en yakın zamanda bir SUBARU servisine sisteminizi kontrol ettirmek için gitmenizi öneririz.

Araç sürülürken, lastikler ile yol yüzeyi arasındaki sürtünme, lastiklerin ısınmasına neden olur. Düşük lastik basıncı uyarı lambası yandıktan sonra, dış ortam sıcaklığında artış veya lastik sıcaklığında artış nedeniyle lastik basıncının yükselmesi, düşük lastik basıncı uyarı lambasının sönmesine neden olabilir.

Tekerlekler değiştirildiğinde (örneğin, kış lastiklerine geçerken) ve yeni jantlara yeni TPMS supapları takıldığında, sistemin sıfırlanması gerekir. Tekerlek değişiminden sonra bu işlemi bir SUBARU yetkili servisine yaptırmanızı öneriyoruz.

Piyasada bulunan bazı jantlara TPMS supapları takılamayabilir. Dolayısıyla, tekerlekleri değiştirirken (örneğin, kar lastiklerine geçerken), standart jantlarda bulunan ile aynı parça numarasına sahip jantları kullanın. Tekerleklerde çalışır halde dört adet TPMS supabı/sensörü bulunmuyorsa, TPMS tüm fonksiyonları ile çalışamaz ve gösterge tablosundaki uyarı lambası, bir dakika boyunca yanıp söndükten sonra sürekli yanmaya devam eder.

Bir lastik değiştirildiğinde, lastik basıncı izleme sisteminin normal çalışmaya devam ettiğinden emin olmak için ayarlamalar yapılmalıdır. Tekerlek değişiminde olduğu gibi, bu işlemi bir SUBARU yetkili servisine yaptırmanızı öneriyoruz.

⚠ UYARI

Kontak anahtarı AÇIK konumdayken, düşük lastik basıncı uyarı lambası yanıp sönmezse ya da yaklaşık bir dakika yanıp söndükten sonra sabit bir şekilde yanmazsa, en yakın zamanda lastik basıncı izleme sisteminin bir SUBARU servisi tarafından kontrol edilmesini tavsiye ederiz.
Aracı sürerken lamba yanarsa asla ani fren yapmayın; hızı kademeli olarak azaltırken direksiyonu sağa sola çevirmeden ileri gidin. Sonra yoldan çıkarak güvenli bir yerde durun. Aksi taktirde, ciddi yaralanmalara ve hasara yol açacak bir kazaya sebep olabilirsiniz.
Lastik basınçlarını ayarladıktan sonra bu lamba yanmaya devam ederse, lastiklerden birisi zarar görmüş ve hızla hava kaçırıyor olabilir. Patlak bir lastiğiniz varsa, en kısa zamanda yedek lastik ile değiştirin.
Orijinal basınç sensörü bulunmayan bir lastik ya da jant takılırsa, düşük basınç lambası yaklaşık bir dakika yanıp söndükten sonra sabit bir şekilde yanar. Bu TMPS'nin lastik basınçlarını ölçemediği anlamına gelir. En kısa zamanda, lastik ve sensör değişimi veya sistem sıfırlama amacıyla bir SUBARU yetkili servisine gitmenizi tavsiye ederiz. Lamba yaklaşık bir dakika yanıp söndükten sonra sabit yanıyorsa, sistemin denetlenmesi için yetkili bir SUBARU servisine gitmenizi tavsiye ederiz.

■ Lastiklerin kontrol edilmesi

Her gün lastiklerde ciddi hasar, batmış çivi ve taş olup olmadığını kontrol edin. Aynı zamanda lastiklerde anormal aşınma olup olmadığını da kontrol edin.
Herhangi bir sorun olduğunda SUBARU yetkili servisine başvurmanızı tavsiye ederiz.

NOT

• Jantlar ve lastikler kaldırım taşına çarptıkları zaman veya aracın bozuk yolda sürülmesi gibi kaba muameleye maruz kalırlarsa çıplak gözle fark edilmeyecek zararlar görebilir. Bu tür hasarlar zaman geçmedikçe kendini belli etmez. Kaldırım taşları, yoldaki çukurlar veya başka bozuk yüzeylerden geçmemeye gayret edin. Bunu yapmanız mümkün olamıyorsa, aracın hızını yürüme hızına düşürün ve kasislere olabildiğince dik yaklaşın. Aynı zamanda aracınızı park ettiğiniz zaman lastiklerin kaldırım taşına bastırmamasını sağlayın.
• Sürüş sırasında olağan dışı titreşim hissederseniz veya direksiyonu aracı düz bir çizgi doğrultusunda sürmekte zorlanırsanız lastiklerin ve/veya tekerleklerin bir tanesi hasar görmüş olabilir. En yakın SUBARU servisine kadar yavaşça sürün ve aracı kontrol ettirin.

■ Lastik basınçları ve aşınması

Lastik basınçlarını doğru değerde tutmak, lastiklerin kullanım ömürlerinin uzatılmasına yardım eder ve iyi bir yol tutuşu için şarttır. En az ayda bir (örneğin yakıt alırken) ve uzun bir yolculuğa çıkmadan önce (stepne de dahil olmak üzere - mevcutsa) her bir lastiğin basıncını kontrol edin ve

– DEVAMI DİĞER SAYFADA –

gerekiyorsa ayarlayın.

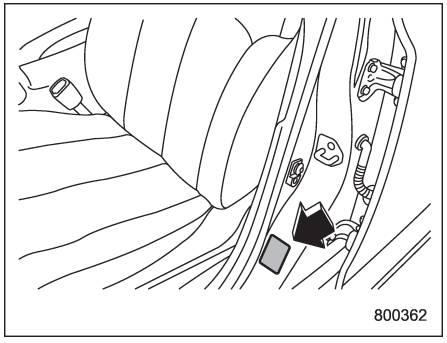

Lastik plakası

Lastik basınçlarını lastikler soğukken kontrol edin. Bir basınç saati kullanarak lastik basınçlarını lastik etiketinde yazılı olan değerlere getirin. Lastik etiketi, sürücü tarafındaki kapı direğinde yer almaktadır.

Kısa bir mesafe sürmek dahi lastikleri ısıtır ve lastik basınçlarını artırır. Ayrıca lastik basınçlarına ortam sıcaklığı da etki eder. Lastik basınçları en doğru şekilde aracı sürmeye başlamadan önce kontrol edilir.

Bir lastik ısındığı zaman içindeki hava genleşerek lastik basıncının artmasına yol açar. Lastik basıncını düşürmek için yanlışlıkla sıcak bir lastiğin havasını indirmeyin.

⚠ UYARI

Basıncı ayarlamak için sıcak lastiklerin havasını indirmeyin. Böyle yaparsanız lastik basıncı normalin altına düşer.

NOT

• Lastik ısındığı zaman lastikteki basınç yaklaşık 30 kPa (0.3 kgf/cm2, 4.3 psi) artar.
• Araç en az üç saat süreyle park halindeyse veya 1.6 kilometreden daha kısa bir mesafede sürülmüşse lastikler soğuk olarak kabul edilir.

Yanlış lastik basınçları, aracın hakimiyetini ve sürüş konforunu azaltır ve lastiklerin anormal bir şekilde aşınmalarına yol açar.

• **Doğru lastik basıncı** (dişler her tarafta eşit aşınmış)

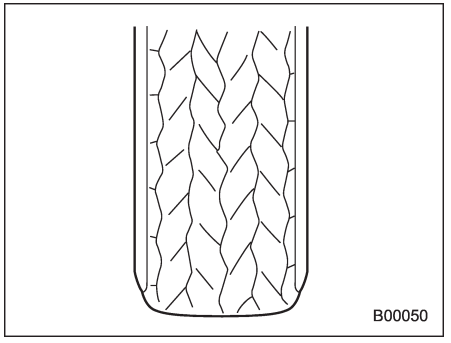

Yol tutuşu ve direksiyon hakimiyeti iyidir. Yuvarlanma direnci düşüktür ve bundan dolayı yakıt tüketimi de düşüktür.

• Anormal düşük lastik basıncı (dişler omuzlarda aşınmış)

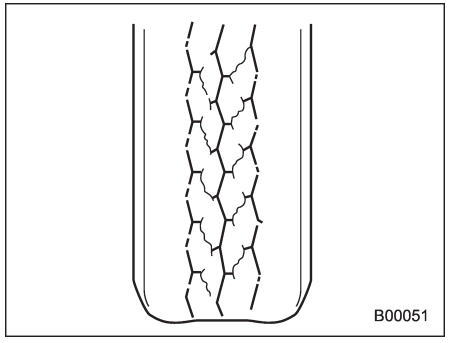

Yuvarlanma direnci yüksektir ve bundan dolayı yakıt tüketimi de fazladır.

• Anormal yüksek lastik basıncı (dişler ortada aşınmış)

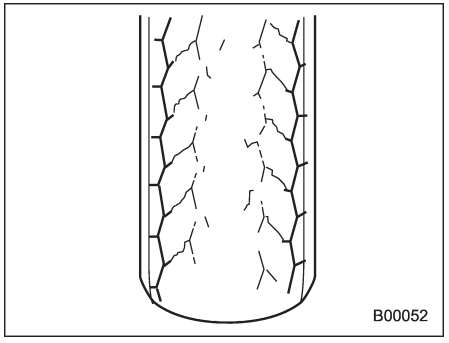

Yolculuk konforu kötüdür. Ayrıca lastik yoldaki kasisler ve çukurların etkilerini büyütür ve aracın hasar görmesine yol açabilir.

Lastik etiketinde aracın tamamen yüklü ve römork çekme durumlarındaki lastik basınçları gösterilmişse lastik basınçlarını o anki yük durumuna uyan değerlere göre ayarlayın.

⚠ UYARI

Basıncı aşırı derecede düşük lastiklerle yüksek hızda araç kullanmak, lastiklerin şiddetli bir biçimde şekil bozukluğuna uğramalarına ve hızla ısınmalarına yol açabilir. Sıcaklıktaki keskin bir artış, lastik dişlerinin ayrılmalarına ve lastiğin harap olmasına neden olabilir. Bunun sonucunda aracın kontrolünün kaybolması bir kazaya yol açabilir.

■ Tekerlek balansı

Aracınız yeniyken her bir tekerlek doğru olarak balanslıdır fakat kullanım sırasında lastikler aşındıkça tekerlekler de balanslarını kaybeder. Tekerleklerin balanssız oluşu, direksiyonun aracın belirli hızlarında hafifçe titremesine yol açar ve aracın sağa sola kaçmadan düz bir çizgi boyunca gidebilme yeteneğini azaltır. Aynı zamanda direksiyon ve süspansiyon sistemlerinde sorunlar ve anormal lastik aşınmasına da neden olabilir. Tekerleklerin balansının doğru olduğundan kuşku duyuyorsanız SUBARU servisinize kontrol ettirmenizi tavsiye ederiz. Ayrıca bu işlemleri lastik onarımı ve lastik rotasyonundan sonra yaptırın.

⚠ DİKKAT

Ön düzen ayarının bozulması, lastiklerin bir tarafta aşınmasına ve aracın sağa sola kaçmadan düz gidebilme yeteneğinin azalmasına yol açar. Anormal lastik aşınması fark ederseniz SUBARU servisinizle temasa geçmenizi tavsiye ederiz.

– DEVAMI DİĞER SAYFADA –

NOT

Süspansiyon sistemi, optimum sağa sola kaçmadan düz gidebilme yeteneği ve viraj almada çekiş için her bir tekerleği (öteki tekerleklere ve yola göre) belirli bir düzende hizalamak suretiyle tutmak üzere tasarlanmıştır.

■ Aşınma göstergeleri

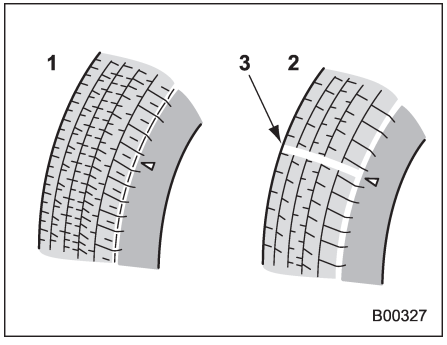

1) Yeni diş
2) Aşınmış diş
3) Diş aşınma göstergesi

Her bir lastikte diş payı 1.8 milimetreye düştüğü zaman ortaya çıkan bir diş aşınma göstergesi bulunur. Lastik tabanında çaprazlamasına bir şerit şeklinde olan diş aşınma göstergesi ortaya çıktığında lastiğin değiştirilmesi gerekir.

⚠ UYARI

Bir lastiğin diş aşınma göstergesi görünür hale gelirse lastik kabul edilebilir sınırın ötesinde aşınmış demektir ve derhal değiştirilmesi gerekir. Bu durumdaki bir lastikle yağışlı havalarda yüksek hızla sürmek aracın kızaklama yapmasına yol açar. Bunun sonucunda ortaya çıkan araç hakimiyetinin kaybı kazaya neden olabilir.

NOT

Emniyet açısından lastik dişlerini düzenli aralıklarla kontrol edin ve diş aşınma göstergeleri görünür hale gelmeden önce lastikleri değiştirin.

■ Lastik dönüş yönü işareti

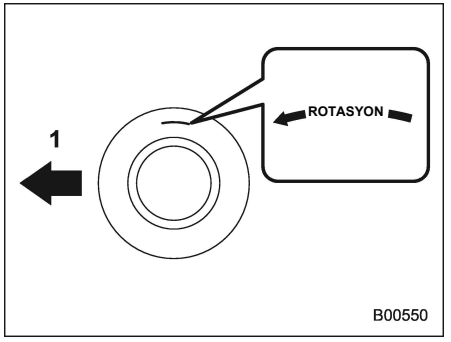

Lastik dönüş yönü işareti örneği
1) Ön

Lastiğin özel bir dönüş yönü varsa, dönüş yönü işareti lastiğin yanak kısmına yerleştirilir.

Lastik dönüş yönü işareti olan bir lastiği takarken, lastiği yön işareti yukarı doğru bakacak şekilde takın.

■ Lastik rotasyonu

NOT

Lastik onarım seti bulunan modellerde lastik rotasyonu güç olabilir. Lastik rotasyonunu SUBARU servisinizde yaptırmanızı öneririz.

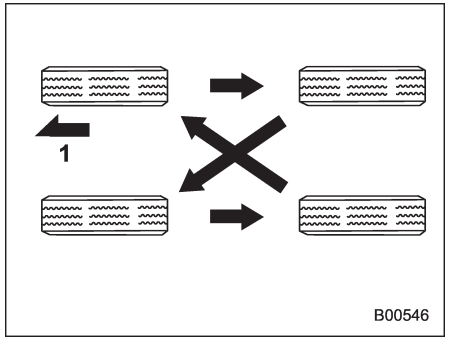

Lastikleri yönlü olmayan araçlar
1) Ön

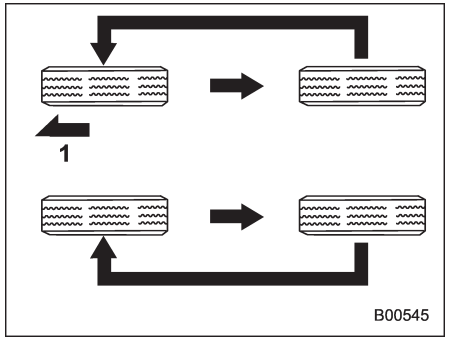

Tek yönlü lastik takılı olan araçlar
1) Ön

Lastik aşınması bir lastikten ötekine değişir. Her bir lastiğin ömrünü uzatmak ve lastiklerin eşit olarak aşınmalarını sağlamak için her 10.000 kilometrede bir lastiklerin yerlerini değiştirmek en iyisidir. Her rotasyonda lastikleri şekilde gösterilen konumlara doğru hareket ettirin.
Rotasyon sırasında hasarlı veya eşit olmayan aşınmaya uğramış lastik varsa bunları değiştirin. Lastik rotasyonundan sonra lastik basınçlarını ayarlayın ve bijonları mutlaka doğru sıkın.

Yaklaşık 1.000 km yol kat ettikten sonra bijonları tekrar kontrol edin ve gevşemiş bijon varsa değiştirin.

■ Lastiklerin değiştirilmesi

Tekerlekler ve lastikler çok önemli olup, aracınızın tasarımının bölünmez bir parçasıdır; gelişi güzel değiştirilemez. Aracınızın standart donanımı olarak takılmış olan lastikler, aracın özelliklerine optimal uyumu gösterir ve çekiş, yolculuk konforu ve faydalı ömür üçlüsünden elde edilebilecek en iyi kombinasyonu verecek şekilde seçilmiştir. Her bir lastiğin lastik etiketinde yazan ebat ve yapıda ve ayrıca hız sembolü ve yük sınıfında olması şarttır. Belirtilenlerin dışında lastiklerin kullanılması, araç hakimiyeti, yolculuk konforu, frenin tutması, kilometre saatinin hassasiyeti ve kilometre sayacının hassasiyetini azaltır. Ayrıca kaporta ile lastik arasındaki mesafenin hatalı olmasına ve aracın yerden yüksekliğinin uygun olmayan bir seviyeye gelmesine neden olur.

Tüm lastikler üretici, marka (diş deseni), yapı ve ebat açısından birbirleriyle aynı olmalıdır. Lastik değiştirirken aracınıza standart donanım olarak takılmış olan lastiklerin aynılarıyla değiştirmenizi tavsiye ederiz.
Aracın emniyetle kullanılması için SUBARU dört lastiğin aynı anda değiştirilmesini tavsiye eder.

⚠ UYARI

• Lastik değiştirirken veya takarken, tüm lastiklerin aşağıdaki özellikleri aynı olmalıdır.

(a) Ebat
(b) Çap
(c) Hız sembolü
(d) Yük indeksi
(e) Yapı
(f) Üretici
(g) Sırt deseni
(h) Aşınma miktarı

– DEVAMI DİĞER SAYFADA –

(a) ile (d) arasındaki öğeler için, lastik etiketinde gösterilen özelliklere uymalısınız. Lastik etiketi, sürücü tarafındaki kapı direğinin alt kısmında yer almaktadır.
Tüm lastiklerin (a) ile (h) arasındaki tüm özellikleri aynı değilse, aracınızın aktarma organlarında ciddi mekanik hasarlar oluşabilir ve aşağıdakiler olumsuz etkilenebilir.
— Sürüş
— Direksiyon hakimiyeti
— Frenleme
— Hız göstergesi/Kilometre sayacı kalibrasyonu
— Aracın gövdesi ve lastikler arasındaki boşluk
Aynı zamanda tehlikeli olabilir ve aracın kontrolünün kaybedilmesine ve bir kazaya yol açabilir.

- **Sadece radyal lastikler kullanın. Radyal lastikleri çapraz katlı ve/veya çapraz lastiklerle birlikte kullanmayın. Böyle yapmanız aracın hakimiyetini tehlikeli bir şekilde azaltabilir ve bir kazaya yol açabilir.**

■ Jantların değiştirilmesi

Jantları örneğin hasarlı olmalarından dolayı değiştirirken takılan jantların araca standart donanım olarak takılmış olan jantların teknik verilerini karşılamalarını sağlayın. Orijinal jantlar SUBARU servislerinde bulunmaktadır.

⚠ UYARI

Sadece aracınız için belirtilmiş olan jantları kullanın. Teknik verileri karşılamayan jantlar fren kaliperinin çalışmasını engelleyebilir ve viraj alırken lastiğin jant çamur sacına sürtmesine neden olabilir. Bunun sonucunda aracın kontrolünün kaybolması bir kazaya yol açabilir.

NOT

Tekerleklerden herhangi birisi rotasyon için veya patlak lastiği değiştirmek için sökülüp takılmışsa yaklaşık 1,000 km (660 mil) yol aldıktan sonra daima bijonların sıkılığını kontrol edin. Gevşeyen bijon varsa belirtilen tork değerine sıkın.

Alüminyum jantlar (mevcutsa)

Alüminyum jantlar kolayca çizilebilir ve hasar görebilir. Görünüşünü, performansını ve güvenliğini olumsuz etkilememek amacıyla jantlarla ilgili işlemlerde dikkatli olun.
• Tekerleklerden herhangi birisi rotasyon için veya patlak lastiği değiştirmek için sökülüp takılmışsa yaklaşık 1,000 km (660 mil) yol aldıktan sonra daima bijonların sıkılığını kontrol edin. Gevşeyen bijon varsa belirtilen tork değerine sıkın.
• Dişli parçalara, bijonlara veya jantın konik yüzeyine asla yağ sürmeyin.
• Jantı asla keskin çıkıntılara veya kaldırım taşına sürtmeyin.
• Lastik zincirlerini lastiğe mutlaka düzgün olarak takın; aksi takdirde zincirler jantı çizebilir.
• Bijonlar, balans kurşunları veya jant kapağı değiştirilirken bunları alüminyum jant için tasarlanmış orijinal SUBARU parçalarıyla değiştirmenizi tavsiye ederiz.

Ön cam yıkama suyu

⚠ DİKKAT

Boyaya zarar verebileceğinden dolayı asla motor soğutma suyunu yıkama suyu olarak kullanmayın.

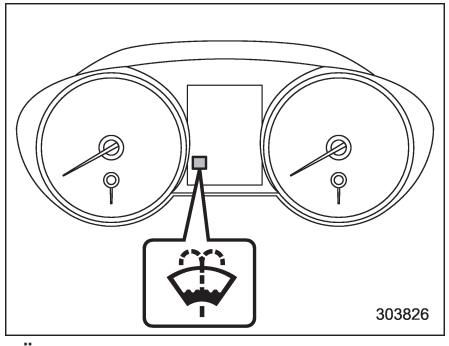

Ön cam yıkama suyu uyarı göstergesi

Kalan yıkama suyu miktarı çok düşükse, ön cam yıkama suyu uyarı lambası yanar. Bu durumda, yıkama suyunu aşağıdaki gibi doldurun.

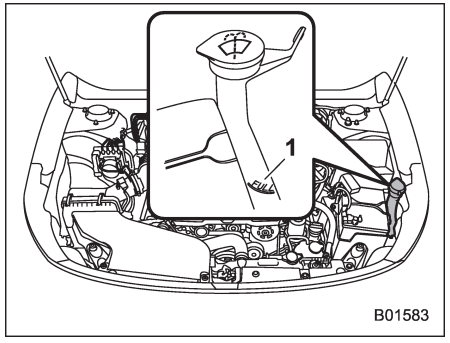

1) “DOLU” seviye işareti

Yıkama suyu haznesinin kapağını çıkarın, ardından haznedeki "DOLU" işaretine kadar yıkama suyu ekleyin.
Ön cam yıkama suyu kullanın. Ön cam yıkama suyu bulunmuyorsa, temiz su kullanın.
Kışın suyun donduğu bölgelerde antifrizli cam suyu kullanın. SUBARU cam yıkama suyu %58.5 metil alkol ve %41.5 yüzey aktif maddesi içerir. Donma sıcaklığı aşağıdaki tabloda belirtildiği gibi nasıl seyreltildiğine bağlıdır.

Yıkama suyu konsantrasyonu	Donma sıcaklığı
30%	−12°C (10.4°F)
50%	−20°C (−4°F)
100%	−45°C (−49°F)

Sıvının konsantrasyonunu hava sıcaklığına göre ayarlarken sıvının donmaması için yukarıdaki tabloya bakın.
Daha önce konmuş solüsyondan farklı bir konsantrasyon koyacaksanız depodaki cam suyunu yıkayıcıları bir süre çalıştırarak bitirin. Aksi halde kalan cam suyu donarak yıkayıcı memeleri tıkayabilir.

⚠ DİKKAT

Cam yıkama suyu konsantrasyonunu hava sıcaklığına göre ayarlayın. Konsantrasyon uygun değilse püskürtülen cam suyu camda donarak görüşünüzü engelleyebilir ve cam suyu depoda donabilir.

Cam sileceklerinin değiştirilmesi

Ön camda veya cam sileceklerinde yağ, egzoz bulaşığı, böcek veya başka maddeler, camda leke kalmasına neden olabilir. Cam sileceğini çalıştırdıktan sonra lekeleri gideremiyorsanız veya silme işlemi duraksamalıysa ön camın veya arka camın dış yüzeyini ve silecek lastiklerini asitli olmayan bir deterjan veya hafif aşındırıcı bir temizlik sıvısı ile sünger veya yumuşak bez kullanarak temizleyin. Temizledikten sonra ön camı ve silecek lastiklerini temiz suyla durulayın. Ön cam temiz su ile durulandıktan sonra damlacıklar oluşmuyorsa temiz demektir.

⚠ DİKKAT

- **Silecek lastiklerini benzin veya boya tineri ya da benzol gibi bir solventle temizlemeyin. Bunlar silecek lastiklerinin bozulmasına yol açar.**
- **Yolcu tarafındaki silecek kolunu kaldırmak istediğinizde, ilk önce sürücü tarafındaki silecek kolunu kaldırın. Aksi takdirde, yolcu tarafındaki silecek grubu ve sürücü tarafındaki silecek grubu birbirine değebilir ve bu nedenle çizikler oluşabilir.**
- **Sürücü tarafındaki silecek kolunu orijinal konumuna getirmeden önce yolcu tarafındaki silecek kolunu orijinal konumuna getirin. Aksi takdirde, yolcu tarafındaki silecek grubu ve sürücü tarafındaki silecek grubu birbirine değebilir ve bu nedenle çizikler oluşabilir.**
- **Silecek lastiklerini çıkarırken silecek silecek kollarını orijinal konumlarına getirmeyin. Aksi takdirde ön cam yüzeyi çizilebilir.**
- **Silecek kollarını orijinal konumlarına getirirken elinizle dikkatlice ve yavaşça getirin. Sadece geri dönüş yaylarını kullanarak orijinal konumlarına gitmelerine izin vermeyin. Aksi takdirde, silecek kolları deforme olabilir ve/veya ön cam yüzeyi çizilebilir.**

Bu yöntemi izledikten sonra dahi lekelenmeyi gideremiyorsanız aşağıdaki prosedürleri uygulayarak silecek lastiklerini değiştirin.

■ Ön cam silecek grubu

1. Cam sileceği kolunu ön camın yukarısına kaldırın.

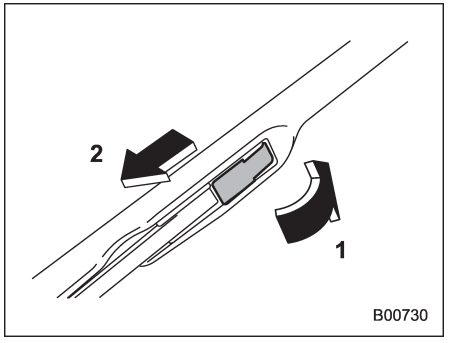

1) Kapağı açın
2) Silecek lastiğini aşağıya çekin

2. Kapağı açarak ve çizimde gösterilen yöne doğru aşağıya çekerek silecek lastiği grubunu sökün.
3. Cam sileceği lastiği grubunu silecek koluna takın. Mutlaka yerine kilitleyin.
4. Silecek kolunu elle tutun ve yerinde yavaşça alçaltın.

■ Ön cam silecek lastiği

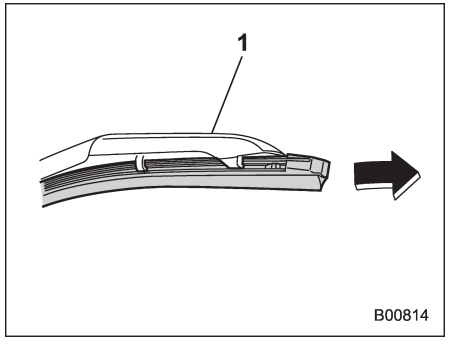

1) Destek

1. Silecek lastiği grubunun kilitli ucunu tutun ve lastiklerdeki takozlar destekten kurtuluncaya kadar çekin.

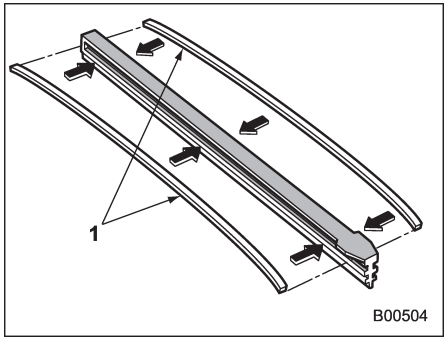

1) Metal sırtlar

2. Yeni silecek lastiğinde iki adet metal sırt yoksa eski silecek lastiğinin metal sırtlarını çıkarın ve yeni silecek lastiklerine takın.

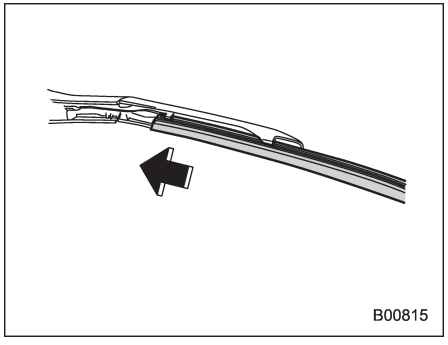

3. Desteğin tırnaklarını lastikteki kanallara geçirin ve silecek lastiği grubunu kilitleninceye kadar desteğe doğru itin.

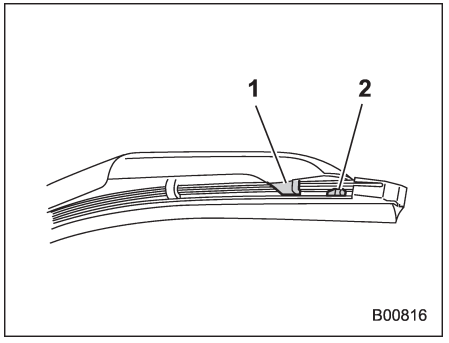

1) Tırnak
2) Durdurucu

4. Desteğin ucundaki tırnakları mutlaka resimde görüldüğü gibi lastikteki takozların arasına geçirin. Lastik doğru olarak sabitlenmezse silecek lastiği ön camı çizebilir.

– DEVAMI DİĞER SAYFADA –

■ Arka cam silecek grubu (Outback)

1. Cam sileceği kolunu arka camdan yukarı kaldırın.

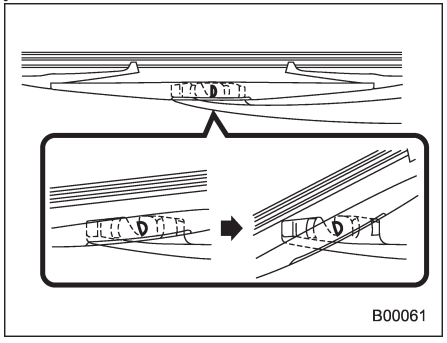

2. Silecek lastiği grubunu saat ibresinin tersi yönde çevirin.

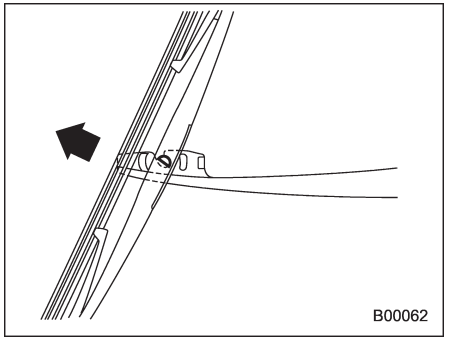

3. Silecek lastiği grubunu silecek kolundan ayırmak için kendinize doğru çekin.
4. Cam sileceği lastiği grubunu silecek koluna takın. Mutlaka yerine kilitleyin.
5. Silecek kolunu elle tutun ve yerinde yavaşça alçaltın.

■ Arka cam silecek lastiği (Outback)

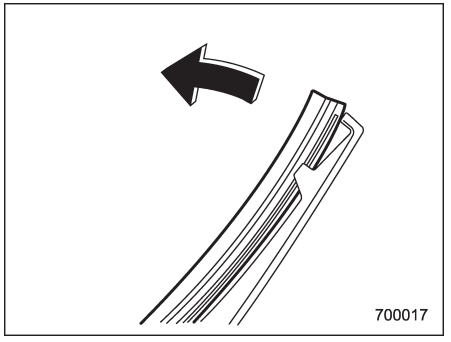

1. Silecek lastiği grubunu plastik destekten ayırmak için silecek lastiği grubunun ucunu dışarıya doğru çekin.

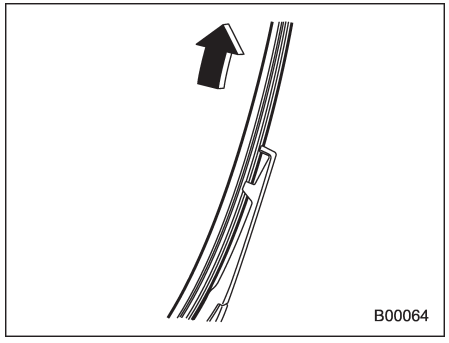

2. Silecek lastiği grubunu plastik desteğin dışına doğru çekin.

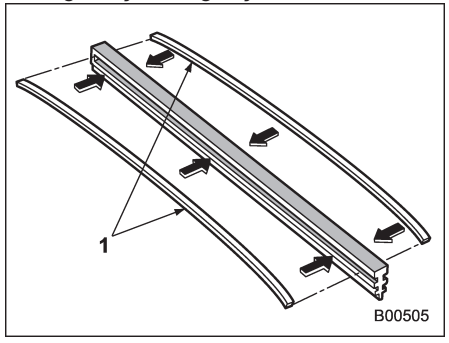

1) Metal sırtlar

3. Yeni silecek lastiğinde iki adet metal sırt yoksa eski silecek lastiğinin metal sırtlarını çıkarın ve yeni silecek lastiklerine takın.

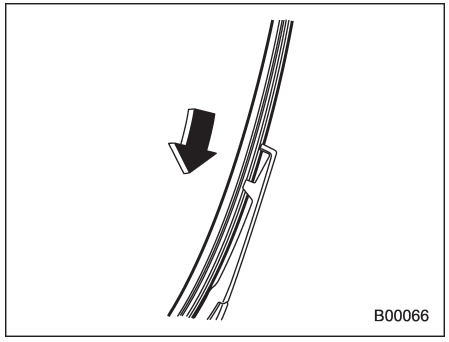

4. Metal desteğin tırnaklarını lastikteki kanallara geçirin ve silecek lastiği grubunu kaydırarak yerine oturtun.

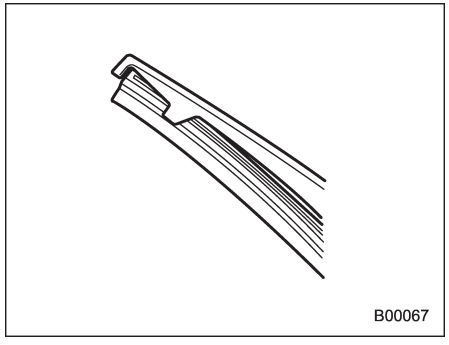

Lastiğin iki ucunu takozlarla plastik desteğin uçlarına yerleştirin. Lastik doğru olarak sabitlenmezse silecek arka camı çizebilir.

Akü

■ Aküyle ilgili önlemler!

⚠ UYARI

Bu talimatları dikkatle okuyun:

Aküyle doğru ve güvenli bir şekilde çalışmak için aküyü kullanmadan veya kontrol etmeden önce aşağıdaki önlemleri dikkatle okuyun.

Koruyucu gözlük veya yüz maskesi takın:

Aracınızın aküsünün yakınında çalışırken daima koruyucu gözlük/yüz maskesi takın. Akü elektroliti sülfürik asit içerir ve dolayısıyla asit gözlerinize sıçrarsa körlüğe sebep olabilir. Aynı zamanda aküler oldukça yanıcı ve patlayıcı olan hidrojen gazı yayar. Bu gazın ateş alması durumunda koruyucu gözlük/yüz maskesi kullanmak hayati önem taşır.

Akü elektroliti sülfürik asit içerir:

Akü elektroliti sülfürik asit içerdiği için akü kontrolü yaparken koruyucu gözlük/yüz maskesi ve koruyucu eldiven kullanın. Aküyü devirmekten ve darbelere maruz bırakmaktan sakının. Bu, akü elektrolitinin sıçramasına yol açabilir.
Körlüğe ve yanıklara sebep olabileceğinden hiçbir durumda akü elektrolitinin derinizle, gözlerinizle veya elbiselerinizle temas etmesine izin vermeyin. Akü elektroliti cildinize, gözlerinize ya da giysilerinize bulaşırsa, derhal bol suyla yıkayın.
Akü elektroliti gözlerinize kaçarsa derhal doktora başvurun.
Akü elektroliti kazara yutulursa derhal bol miktarda süt veya su için ve hemen doktora başvurun.
Akü elektrolitinin çürütücü etkisi vardır. Aracınızın boyalı kısımlarına veya kumaş kaplı kısımlarına sıçrarsa derhal bol suyla yıkayın.

Çocukları uzak tutun:

Akülerle sadece potansiyel tehlikelerden bilgisi olan kişiler uğraşmalıdır. Özellikle çocukları aracınızın aküsünün yanından uzaklaştırın. Aküyle yanlış uğraşma sonucu körlük veya yanıklar meydana gelebilir.

Açık alevleri uzakta tutun:

Aracınızın aküsünün üstünde veya yakınında çalışmaya başlamadan önce tüm sigara, kibrit ve çakmak gibi yanıcı maddeleri söndürün.
Ayrıca aküyü yanıcı maddelerden ve elektrik kıvılcımından uzakta tutun.
Aküler oldukça yanıcı ve patlayıcı hidrojen gazı yaydıkları için çevrede açık alev veya kıvılcım varsa bunlar bir patlamaya neden olabilir.
Aracınızın aküsünün yanında çalışırken metal takımların, akünün (+) ve (-) kutup başlarını kısa devre yaptırmamasına veya akünün (+) kutbunu aracın şasisine bağlamamaya dikkat edin. Bir kısa devre elektrik kıvılcımlarının oluşmasına ve bir patlamaya yol açabilir.
Elektrik kıvılcımlarını önlemek için akü üzerinde veya yanında çalışmaya başlamadan önce tüm yüzük, kol saati gibi metal aksesuarlar çıkarılmalıdır.

Patlamaları önlemek için:

Şarj edilmekteyken aküler oldukça yanıcı ve patlayıcı hidrojen gazı yayar.

Bir patlamayı önlemek için aracınızın aküsünü iyi havalandırılan bir alanda şarj edin ve açık alevleri uzakta tutun.

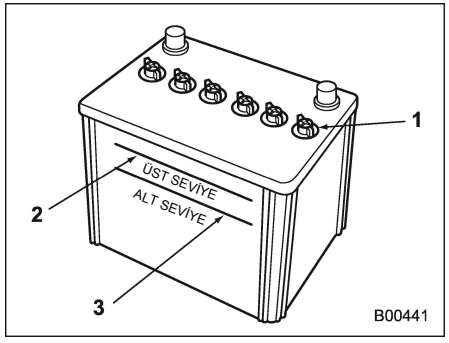

1) Kapak
2) Üst seviye
3) Alt seviye

Akü elektroliti seviyesini periyodik olarak kontrol etmek veya periyodik olarak saf su doldurmak gereksizdir. Ancak, akü elektroliti seviyesi alt seviye işaretinin altındaysa kapağı açın. Üst seviye işaretine kadar saf su ile doldurun.

⚠ DİKKAT

Aküyü şarj ederken asla 10 amper üzerinde şarj akımı kullanmayın; bu akünün ömrünü kısaltır.

Sigortalar

⚠ DİKKAT

Ciddi hasarlar oluşmasına veya yangın çıkmasına neden olabileceğinden değiştireceğiniz sigortanın yerine asla daha yüksek amperli bir sigorta takmayın ve sigortadan başka bir malzeme kullanmayın.

Sigortalar, kablo demetlerinin ve elektrikli donanımın zarar görmesini önlemek için aşırı yük altında eriyecek şekilde tasarlanmıştır. Sigortalar iki adet sigorta kutusunda yer alır.

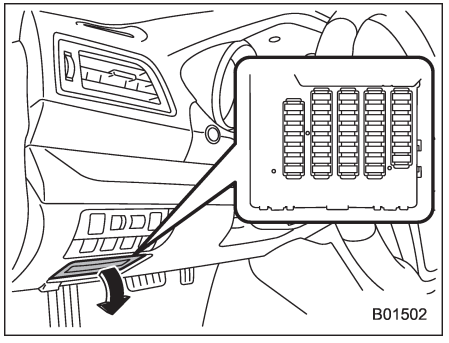

Bunlardan biri, sürücü tarafında ön göğsün altındaki sigorta kutusu kapağının arkasındadır. Kapağı sökmek için, dışarı çekip çıkarın.

– DEVAMI DİĞER SAYFADA –

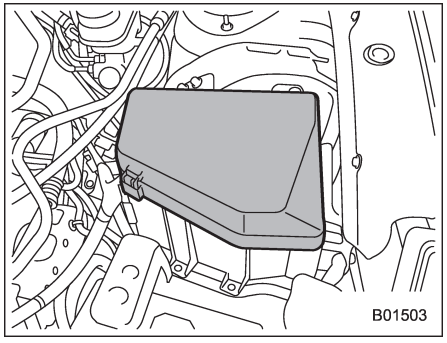

Diğeri, (ana sigorta kutusu) motor bölmesinde yer alır.

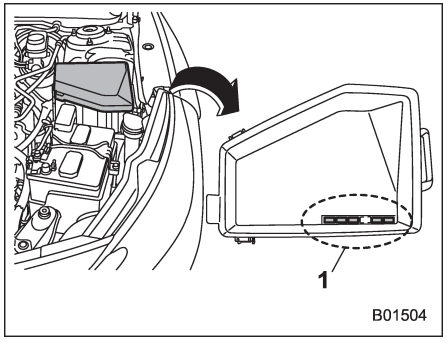

1) Yedek sigortalar:

Yedek sigortalar bagaj bölmesindeki ana sigorta kutusunda saklanmaktadır.

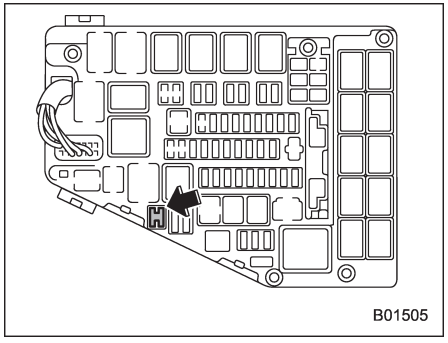

Sigorta maşası ve yedek sigortalar motor bölmesindeki ana sigorta kutusunda saklanmaktadır.

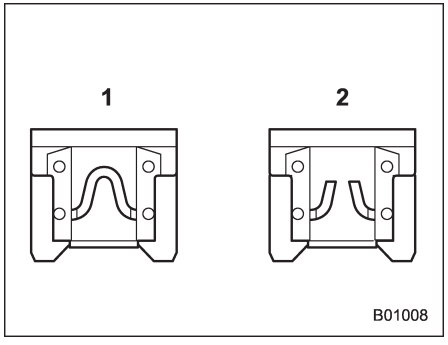

1) İyi
2) Yanmış

Herhangi bir lamba, aksesuar veya başka bir elektrikli kumanda çalışmazsa ilgili sigortayı kontrol edin. Sigorta yanmışsa, değiştirin.

1. Kontak anahtarını “LOCK”/ “OFF” konumuna getirin ve bütün elektrikli aksesuarları kapatın.
2. Kapağı çıkarın.
3. Hangi sigortanın yanmış olabileceğini belirleyin. Sigorta kutularının kapaklarının arkasına bakın ve "Sigortalar ve devreler" ☞ 12-14 konusuna bakın.

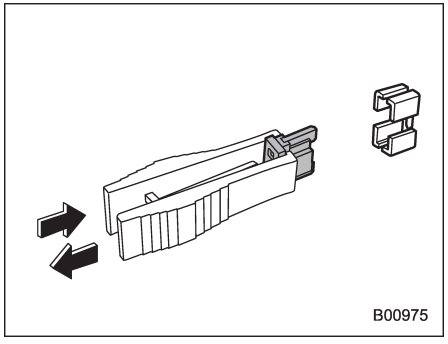

4. Sigortayı sigorta maşasıyla çıkarın.
5. Sigortayı inceleyin. Yanmışsa, aynı amperdeki bir yedek sigorta ile değiştirin.
6. Aynı sigorta bir daha atarsa bu durum sistemde bir arıza olduğunu gösterir. Onarımlar için SUBARU servisinizle temas kurmanızı tavsiye ediyoruz.

Aksesuarların takılması

Aracınıza sis lambaları veya başka bir elektrikli donanımı takmadan önce daima SUBARU servisinize danışın. Bu tür aksesuarlar araca uygun değillerse veya yanlış takılırsa elektronik sistemin arızalanmasına sebep olabilir. Aracınıza sadece orijinal SUBARU aksesuarları takmanızı tavsiye ederiz. Aynı zamanda, aracınıza radyo takmadan önce daima SUBARU servisinize danışmanızı tavsiye ederiz.

Ampullerin değiştirilmesi

⚠ UYARI

Yanmakta olan bir ampul çok sıcak olabilir. Ampulleri değiştirmeden önce lambaları söndürün ve ampullerinin soğumasını bekleyin. Aksi takdirde ciddi yanıklara maruz kalabilirsiniz.

⚠ DİKKAT

Ampulü değiştirdiğinizde aynı watt değerine sahip bir ampul takın. Farklı değerde ampul takılması yangına sebep olabilir. Her bir ampulün watt değerini öğrenmek için "Ampul tablosu" ☞ 12-18 konusuna bakın.

■ Kısa farlar (LED farlı modeller)

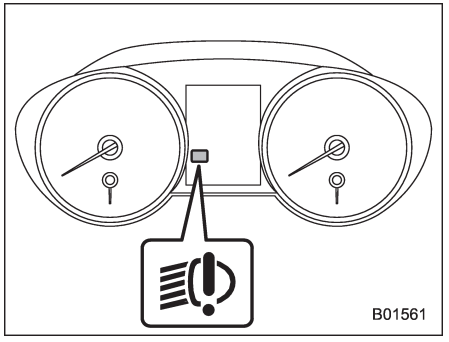

LED farlar arızalanırsa, LED far uyarı lambası yanar. Aracınızı derhal bir SUBARU servisinde kontrol ettirmenizi tavsiye ederiz.

– DEVAMI DİĞER SAYFADA –

■ Halojen farlar

⚠ DİKKAT

Halojen far ampulleri kullanım sırasında çok ısınır. Ampul yüzeyine çıplak elle veya yağlı eldiven ile dokunursanız ampul yüzeyindeki parmak izi veya yağ sıcak noktaya dönüşerek ampulün patlamasına neden olur. Ampul yüzeyindeki parmak izlerini veya yağı, alkole batırılmış bir yumuşak bir bezle silin.

NOT

• Far seviye ayarı yapılması gerekiyorsa far ayarının doğru yapılması için SUBARU servisine danışmanızı tavsiye ederiz.
• Ampulleri değiştirmek zor olabilir. Gerekirse ampulleri SUBARU servisinize değiştirtin.

Ampulleri değiştirmek için aşağıdaki adımları gerçekleştirin.

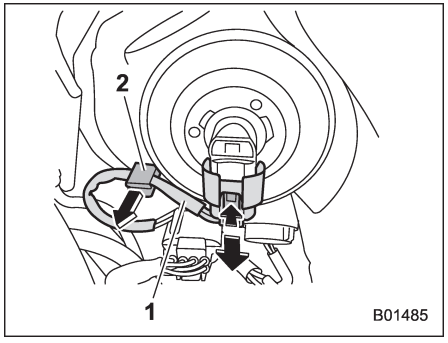

Kısa far (mevcutsa)
1) Konektör
2) Klips

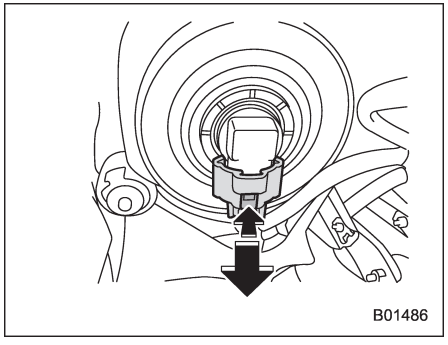

Uzun far

1. Konektörü ampulden ayırın. Kısa far ampulünü değiştirirken, konektörü önce klipsten ayırın.

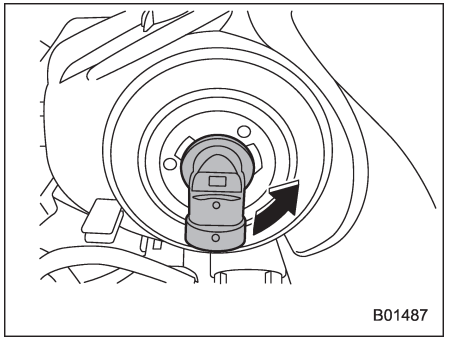

Kısa far (mevcutsa)

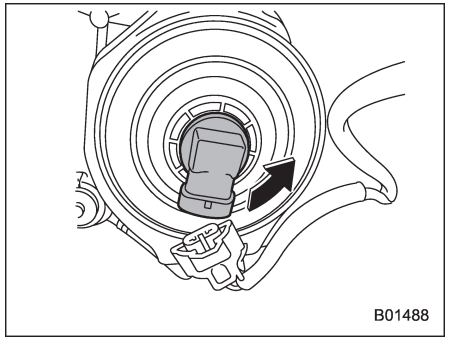

Uzun far

2. Ampulü saat yönünün tersine çevirerek far grubundan çıkarın.
3. Ampulü yenisiyle değiştirin. Bu sırada, ampul yüzeyine değmemeye özen gösterin.
4. Ampulü far grubuna takmak için ampulü, klik sesi gelinceye kadar saat yönünde çevirin.
5. Konektörü tekrar bağlayın.

■ Ön sinyal lambası

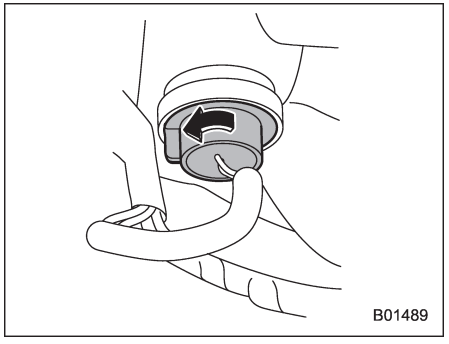

1. Soketi saat yönünün tersine doğru çevirin ve çekerek çıkarın.
2. Ampulü ampul soketinden çıkarın ve yenisiyle değiştirin.

■ Ön sis lambası

NOT

Ampulleri değiştirmek zor olabilir. Gerekirse ampulleri SUBARU servisinize değiştirtin.

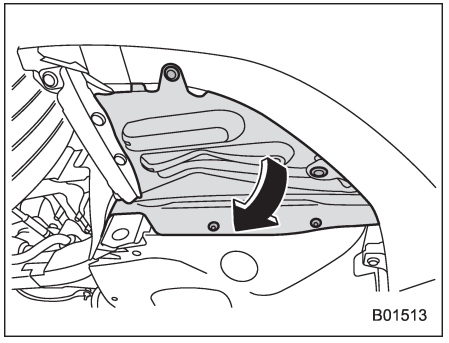

1. Klipsleri çıkarın.
2. Çamurluğu ters çevirin.
3. Konektörü ayırın.

– DEVAMI DİĞER SAYFADA –

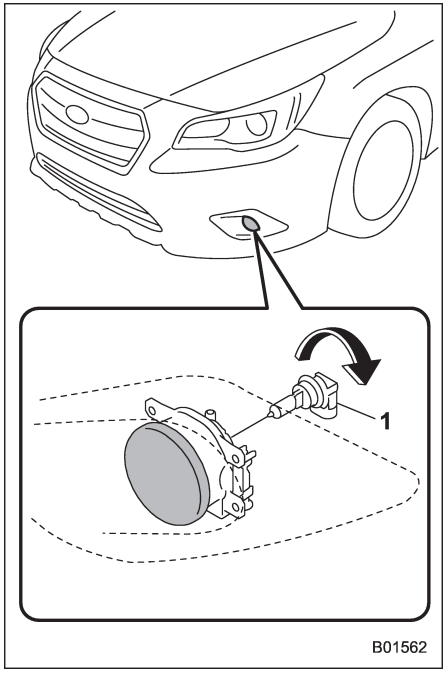

Sedan (tip A)
1) Sis lambası

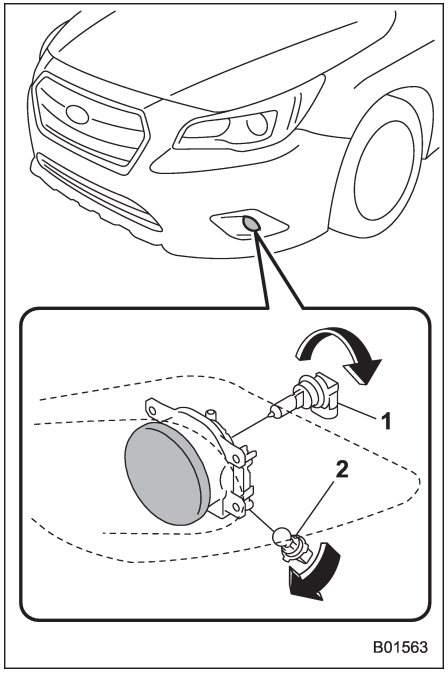

Sedan (tip B)
1) Sis lambası
2) Gündüz sürüş lambası

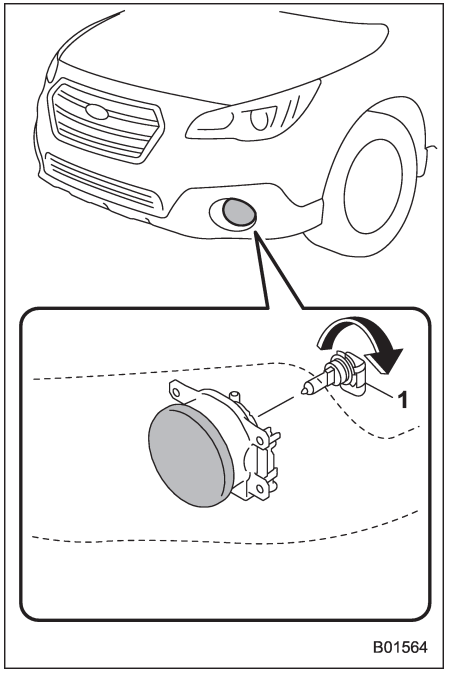

Outback (tip A)
1) Sis lambası

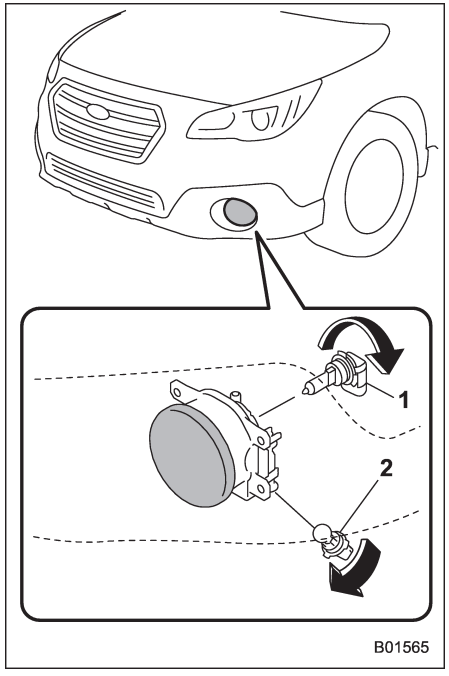

Outback (tip B)
1) Sis lambası
2) Gündüz sürüş lambası

4. Ampulü çıkarın.
5. Ampulü yenisi ile değiştirin.
6. Ampulü değiştirdikten sonra çamurluğu yeniden takın.

■ Arka lamba grubu

▼ Sedan

NOT

Ampulleri değiştirmek zor olabilir. Gerekirse ampulleri SUBARU servisinize değiştirtin.

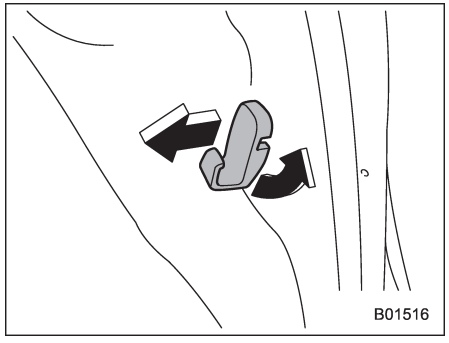

1. Torba askısını saat yönünün tersine 90 derece çevirin ve dışarı çekerek çıkarın.

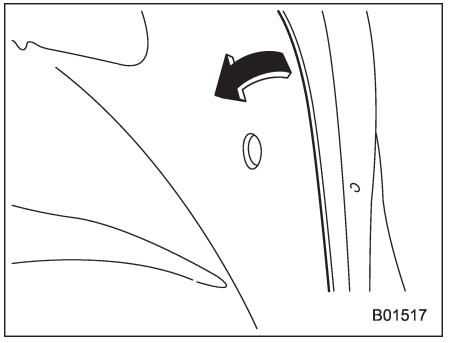

2. Bagaj döşeme panelini ters çevirin.

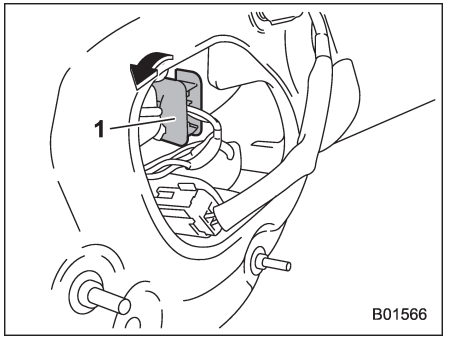

1) Arka sinyal lambası

3. Ampul tutucusunu saat yönünün tersine çevirerek arka lamba grubundan çıkarın. Gerekiyorsa pense kullanın.

– DEVAMI DİĞER SAYFADA –

4. Ampulü ampul soketinden çıkarın ve yenisiyle değiştirin.
5. Ampul tutucusunu arka lamba grubuna yerleştirin ve kilitleninceye kadar saat yönünde çevirin.
6. Kapağı, bagaj döşemesine karşı emniyetli bir şekilde sabitleyin.
7. Torba askısını yerine takın.

▼ Outback

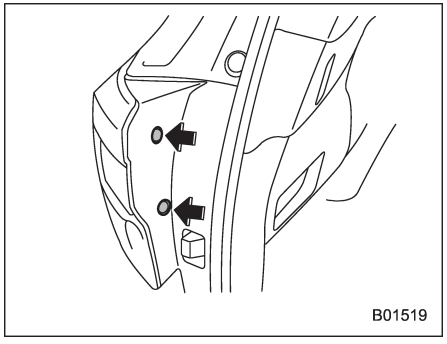

1. Klipsleri açın. Klipslerin nasıl açılacağını öğrenmek için "C tipi klipsler" ☞ 11-10 konusuna bakın.
2. Kapağı çıkarın.

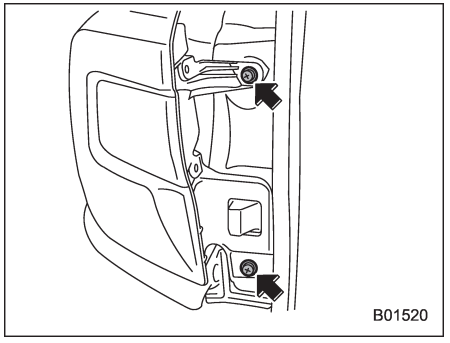

3. Üst ve alt vidaları sökün.

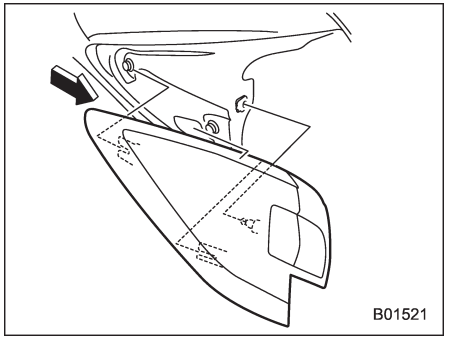

4. Arka lamba grubunu düz bir şekilde arkaya doğru kaydırın ve araçtan çıkarın.

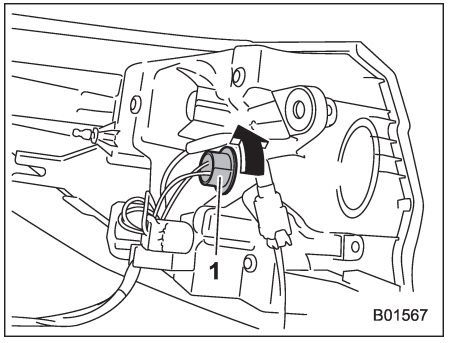

1) Arka sinyal lambası

5. Ampul tutucusunu saat yönünün tersine çevirerek arka lamba grubundan çıkarın.
6. Ampulü ampul soketinden çıkarın ve yenisiyle değiştirin.
7. Ampul tutucusunu arka lamba grubuna yerleştirin ve kilitleninceye kadar saat yönünde çevirin.

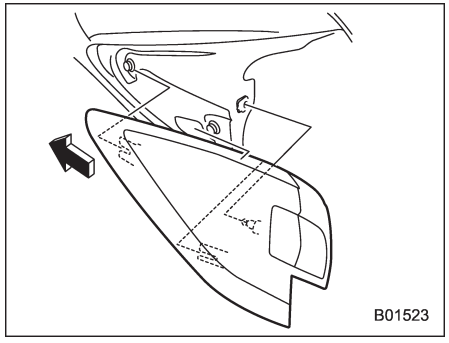

8. Arka lamba grubunu, iki adet çıkıntısını araç tarafındaki tutuculara sıkıca geçirerek kaydırın ve takın.

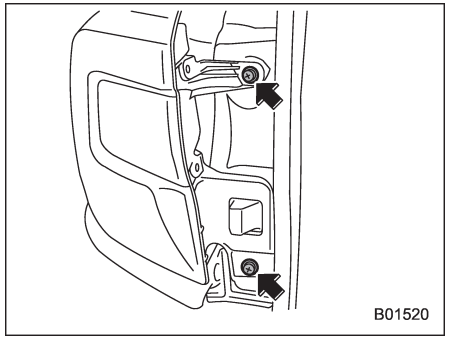

9. Üst ve alt vidaları sıkın.
10. Yan kapağı yerine takın.

■ Geri vites lambası/Arka sis lambası (Sedan - mevcutsa)

NOT

Ampulleri değiştirmek zor olabilir. Gerekirse ampulleri SUBARU servisinize değiştirtin.

1. Bagajı açın.

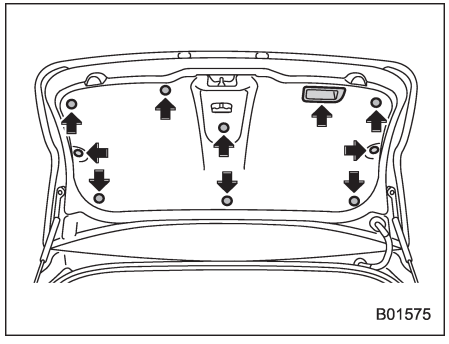

2. Şekilde gösterilen klipsleri ve bagaj döşemesi tutamağını sökerek bagaj döşemesini çıkarın.

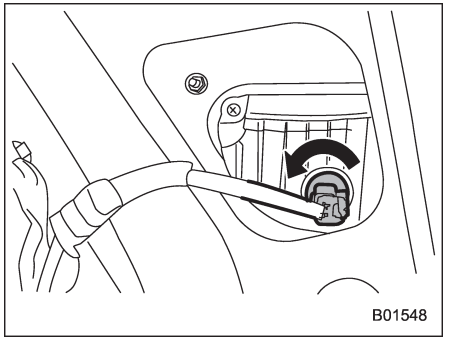

3. Ampul soketini saat yönünün tersine çevirin ve çıkarın.
4. Ampulü ampul soketinden çıkarın ve yenisiyle değiştirin.
5. Ampul soketini saat yönünde çevirerek takın.
6. Konektörü tekrar bağlayın.
7. Bagaj kaplamasını yeniden takın.

– DEVAMI DİĞER SAYFADA –

■ Geri vites lambası (Outback)

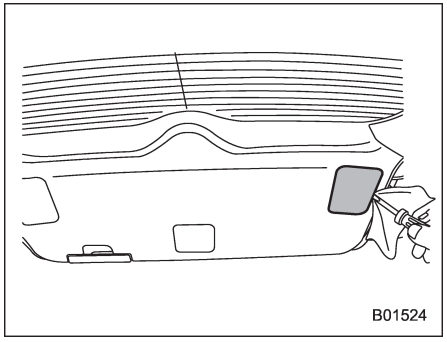

1. Lamba kapağına şekilde gösterildiği gibi düz uçlu bir tornavida kullanın ve lamba kapağını bagaj kapağı kaplamasından çıkarın.

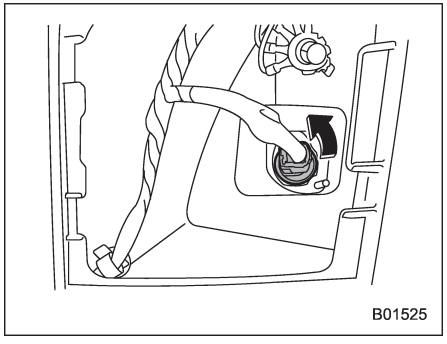

2. Ampul soketini saat yönünün tersine çevirin ve çıkarın.

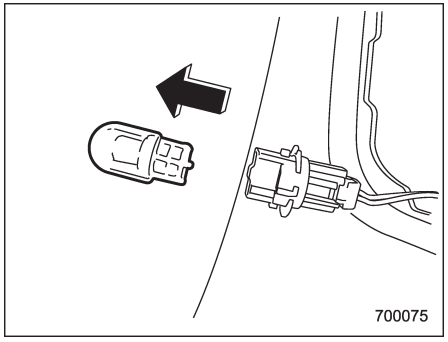

3. Ampulü ampul soketinden çıkarın ve yenisiyle değiştirin.
4. Ampul soketini saat yönünde çevirerek takın.
5. Lamba kapağını bagaj kapağına takın.

■ Arka sis lambası (Outback)

NOT

Ampulü değiştirmek zor olabilir. Gerekirse ampulü SUBARU servisinize değiştirtin.

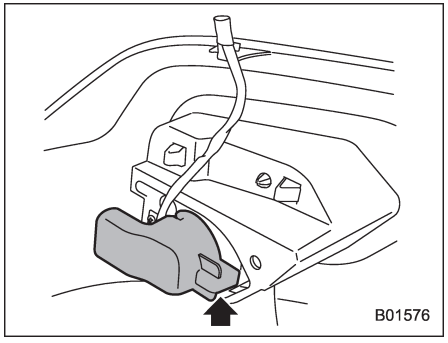

1. Vidasını sökerek, arka tampon içerisindeki ampul kapağını çıkarın.

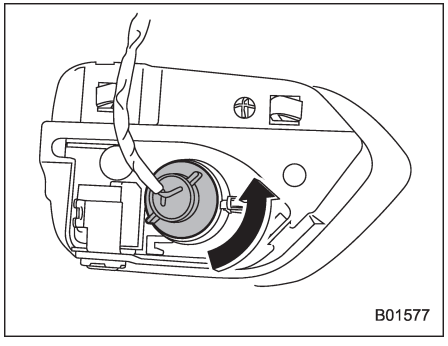

2. Ampul soketini saat yönünün tersine çevirin ve çıkarın.

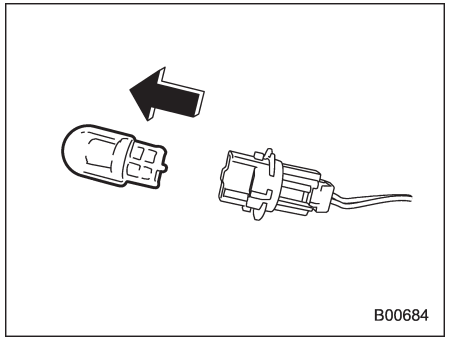

3. Ampulü ampul soketinden çıkarın ve yenisiyle değiştirin.
4. Ampul soketini saat yönünde çevirerek takın.
5. Ampul kapağını takın.

■ Plaka lambası

▼ Sedan

NOT

Ampulleri değiştirmek zor olabilir. Gerekirse ampulleri SUBARU servisinize değiştirtin.

1. Bagajı açın.

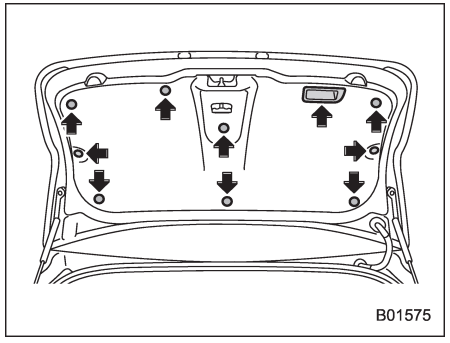

2. Şekilde gösterilen klipsleri ve bagaj döşemesi tutamağını sökerek bagaj döşemesini çıkarın.

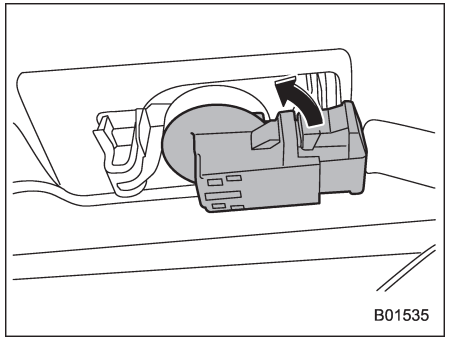

3. Ampul soketini saat yönünün tersine çevirin ve çıkarın.
4. Ampulü ampul soketinden çıkarın ve yenisiyle değiştirin.
5. Ampul soketini saat yönünde çevirerek takın.
6. Bagaj kaplamasını yeniden takın.

▼ Outback

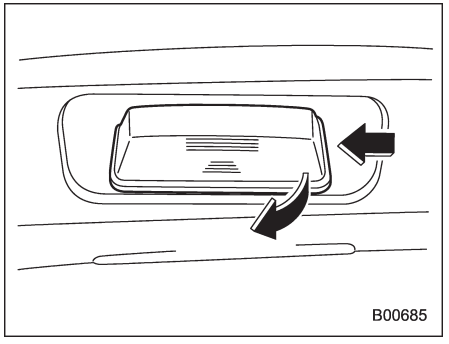

1. Sağ taraftaki plaka lambası kapağını çıkarmak için, kapağın sağ tarafına bir parmağınızı sokun ve ardından sola bir defa bastırıp dışarı çekerek çıkarın. Sol taraftaki plaka lambası kapağını çıkarmak için, kapağın sol tarafına bir parmağınızı sokun ve ardından sağa bir defa bastırıp dışarı çekerek çıkarın.

– DEVAMI DİĞER SAYFADA –

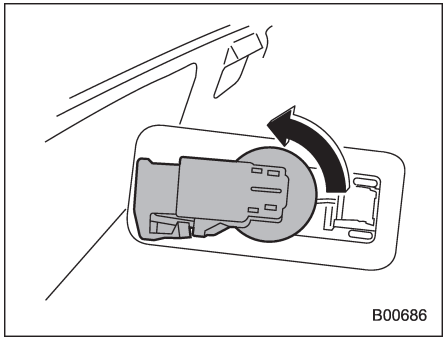

2. Ampul soketini saat yönünün tersine çevirin ve soketi çekip çıkarın.
3. Ampulü soketten dışarı çekerek çıkarın.
4. Yeni bir ampul takın.
5. Ampul soketini ve plaka lambası kapağını yerine takın.

■ Tavan lambası

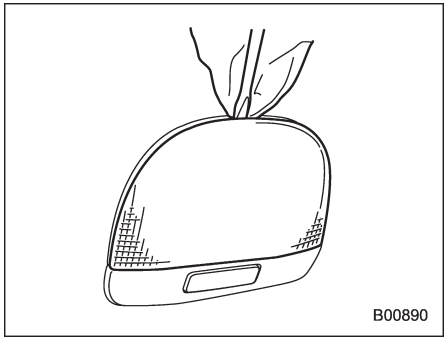

1. Camın kenarını düz bir tornavidayla kaldırarak çıkarın.

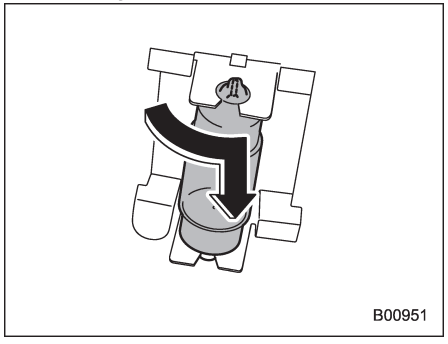

2. Kenarlarındaki düz yüzeyleri dikey olarak hizalanıncaya kadar ampulü çevirin.
3. Ampulü çıkarmak için düz aşağı doğru çekin.
4. Yeni bir ampul takın.
5. Camı tekrar takın.

■ Makyaj aynası lambası

⚠ DİKKAT

Ampul çok sıcak olabileceğinden, değiştirme işlemi ciddi yanıklara neden olabilir. Ampulün SUBARU servisinizde değiştirilmesini öneririz.

■ Harita lambası

⚠ DİKKAT

Ampul çok sıcak olabileceğinden, değiştirme işlemi ciddi yanıklara neden olabilir. Ampulün SUBARU servisinizde değiştirilmesini öneririz.

■ Kapı eşik lambası

⚠ DİKKAT

Ampul değiştirme işlemi, bir kısa devreye neden olabilir. Ayrıca, ampul çok sıcak olabileceğinden, değiştirme işlemi ciddi yanıklara neden olabilir. Ampulün SUBARU servisinizde değiştirilmesini öneririz.

■ Bagaj bölmesi lambası (Outback)

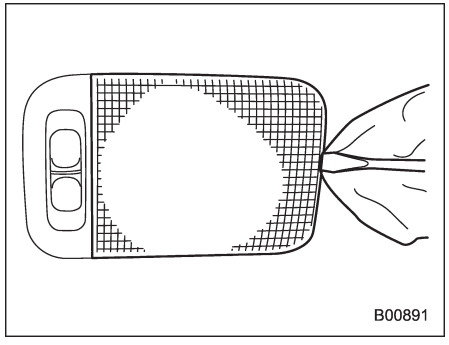

1. Camın kenarını düz bir tornavidayla kaldırarak çıkarın.

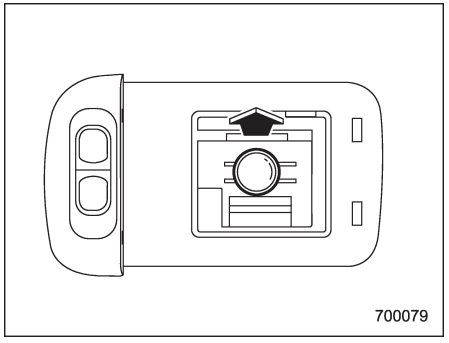

2. Ampulü soketten dışarı çekerek çıkarın.
3. Yeni bir ampul takın.
4. Camı tekrar takın.

■ Bagaj lambası (Sedan)

⚠ DİKKAT

Ampul çok sıcak olabileceğinden, değiştirme işlemi ciddi yanıklara neden olabilir. Ampulün SUBARU servisinizde değiştirilmesini öneririz.

1. Bagaj kapağını açın.

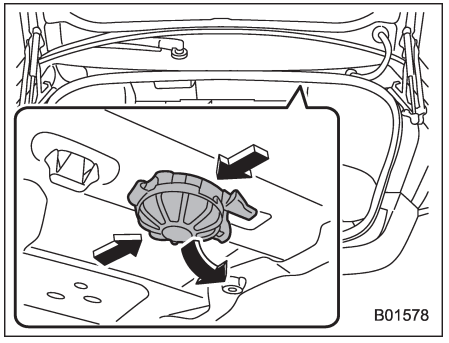

2. Bagaj lambası grubunun yan taraflarını sıkarak kancaları ayırın, ardından sağ alt tarafa doğru çekin.

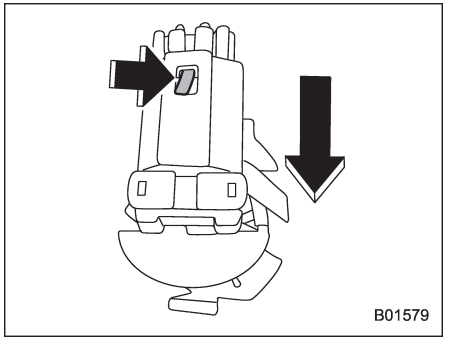

3. Bagaj lambasını, konektörün mandalını ayırarak çıkarın.

– DEVAMI DİĞER SAYFADA –

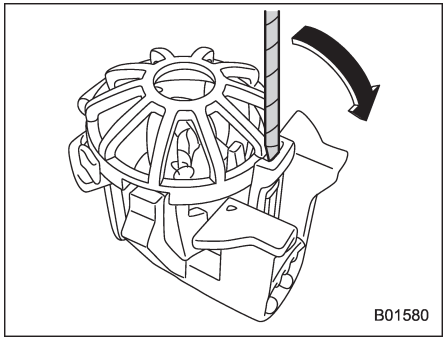

4. Camın kenarını düz bir tornavidayla kaldırarak çıkarın.
5. Ampulü çıkarın.
6. Yeni bir ampul takın.
7. Camı tekrar takın.
8. Konektörü tekrar bağlayın.
9. Bagaj lambası grubunu tekrar takın.

■ Araçtaki diğer lambalar

Araçtaki diğer lambaların ampulünün değiştirilmesi zor olabilir. Gerekirse ampulleri SUBARU servisinize değiştirtin.

Pil değiştirme

Giriş anahtarı/uzaktan kumanda pili aşağıdaki koşullarda tükenmiş olabilir.
• Anahtarsız giriş fonksiyonu sorunlu çalışıyorsa
• Uzaktan kumanda ile anahtarsız giriş sisteminin çalışma mesafesi sabit değilse
• Standart mesafede verici düzgün çalışmıyorsa

Pili yenisiyle değiştirin.

⚠ DİKKAT

- **Pili değiştirirken giriş anahtarına/ uzaktan kumandaya toz, yağ veya suyun girmesine izin vermeyin.**
- **Pili değiştirirken giriş anahtarındaki/uzaktan kumandadaki baskılı devreye zarar vermemeye dikkat edin.**
- **Çocukların pile veya sökülmüş herhangi bir parçaya dokunmasına izin vermeyin, çocukların bu parçaları yutma riskini dikkate alın.**
- **Pilin yanlış değiştirilmesi durumunda patlama tehlikesi. Sadece aynı veya eşdeğer bir pil ile değiştirin.**

- **Piller güneş ışığı, ateş veya benzeri aşırı ısı kaynaklarına maruz bırakılmamalıdır.**

NOT

• Sadece üretici tarafından tavsiye edilen aynı veya eşdeğer tipteki bir pil ile değiştirin.
• Kullanılmış pilleri yerel kanunlara göre imha edin.
• Sıvı sızıntısını önlemek için pili doğru şekilde takın. Terminalleri bükmemeye dikkat edin. Aksi takdirde arıza meydana gelebilir.
• Pilin yetkili bir SUBARU bayisinde değiştirilmesi tavsiye edilir.
• Yeni bir pil kullanın.
• Pili değiştirdikten sonra, giriş anahtarı/uzaktan kumanda fonksiyonlarının düzgün bir şekilde çalışıp çalışmadığını teyit edin.

■ Giriş anahtarının pilinin değiştirilmesi

⚠ DİKKAT

Giriş anahtarı kapağını çıkarırken veya takarken, plastik kısmın çıkmamasına veya hizalamasının bozulmamasına dikkat edin.

Pil: Düğme pil CR2032

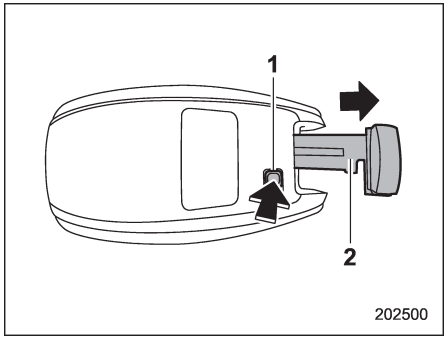

1) Açma düğmesi
2) Mekanik anahtar

1. Mekanik anahtarı çıkarın.

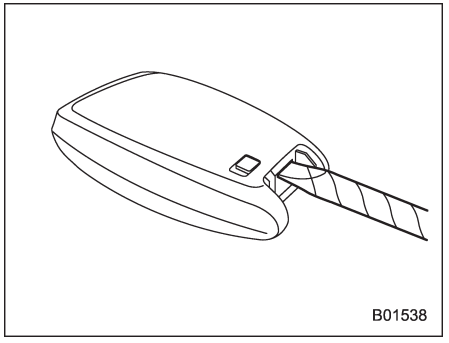

2 Kapağı çıkarmak için düz uçlu bir tornavidanın ucuna bant veya kumaş sarın ve boşluğa sokun.

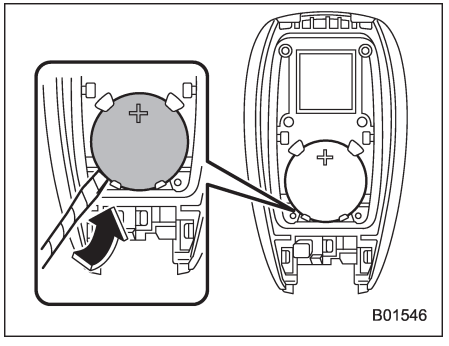

3. Pili, ucu bantla veya bezle sarılmış düz uçlu bir tornavida kullanarak çıkarın.

– DEVAMI DİĞER SAYFADA –

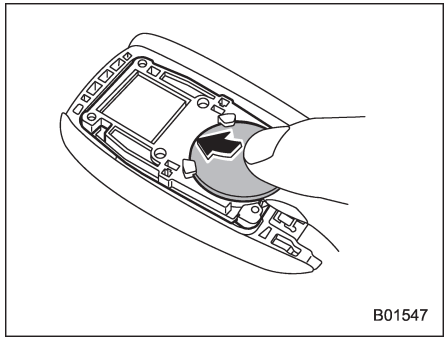

4. Şekilde gösterildiği gibi pozitif (+) kutup yukarı bakacak şekilde yeni bir pil takın.

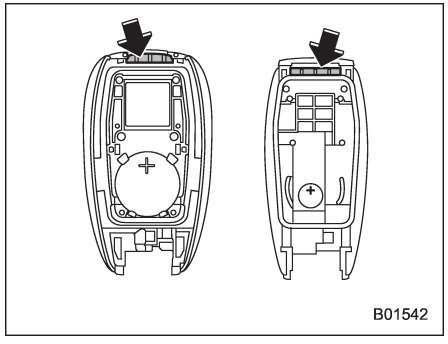

5. Kapağı giriş anahtarına çıkıntılarını ve girintilerini eşleştirerek takın.

■ Kumandanın pilinin değiştirilmesi

▼ TPMS bulunmayan modeller

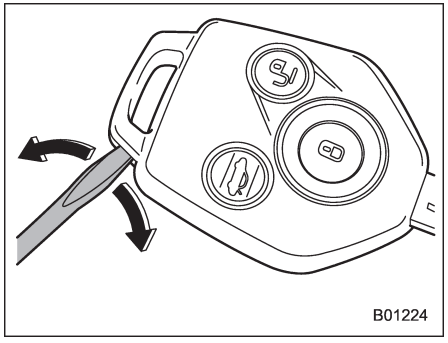

1. Düz uçlu bir tornavida yardımıyla muhafazayı açın.

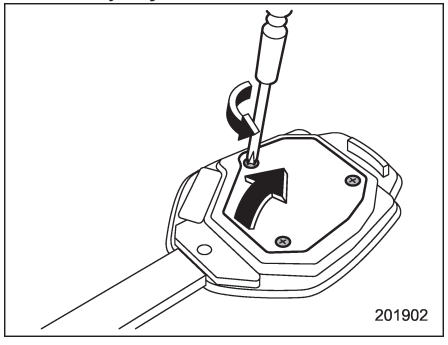

2. Üç vidayı sökün ve muhafazayı çıkarın.

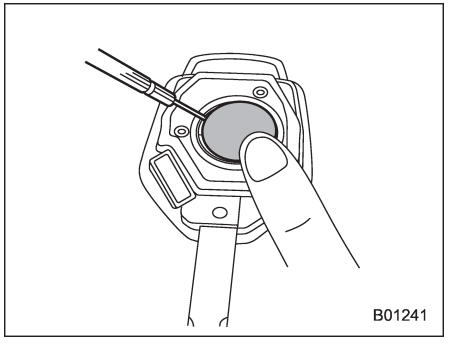

3. Pili, resimde gösterildiği gibi parmaklarınızla hafifçe iterek, pil ve yuva arasında bir boşluk oluşturun. Sonra boşluğa, ucu bant ile sarılmış düz uçlu bir tornavida sokun.

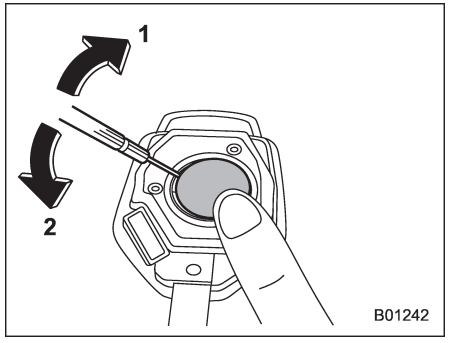

4. Düz uçlu tornavidayı 1 ve 2'de gösterilen sıra ile hareket ettirin, yuvaya ve kutuplara zarar vermemeye özen göstererek pili çıkarın.

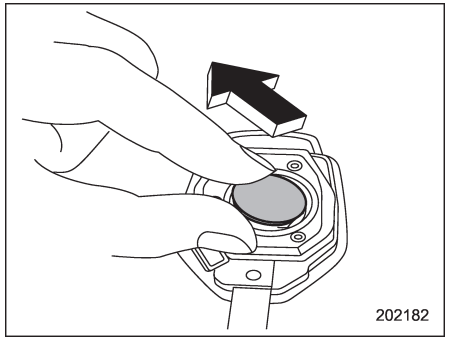

5. Eski pili çıkarın.

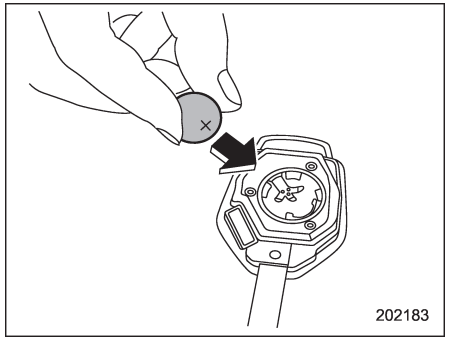

6. Yeni (CR-1620 veya eşdeğeri) pili, pozitif (+) kutup yukarı gelecek şekilde takın.

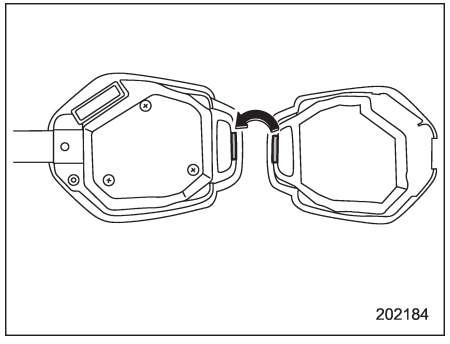

7. Düğme tarafındaki eşleşme parçasını anahtar tarafındaki kancaya geçirerek muhafazayı birleştirin.

Pil değiştirildikten sonra uzaktan kumanda, anahtarsız giriş sistemi kontrol ünitesi ile senkronize edilmelidir. Üniteyi senkronize etmek için "🔒" veya "🔓" düğmesine bir kaç defa basın.

▼ TPMS bulunan modeller

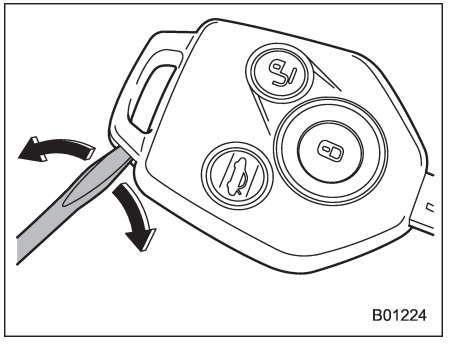

1. Düz uçlu bir tornavida yardımıyla muhafazayı açın.

– DEVAMI DİĞER SAYFADA –

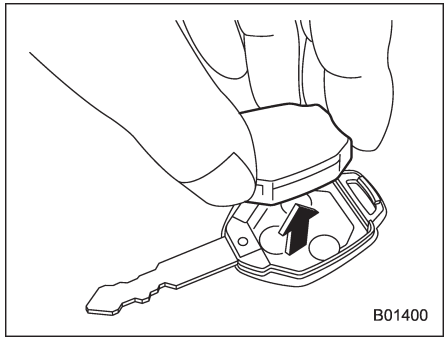

2. Kumanda muhafazasını anahtar başlığından çıkarın.

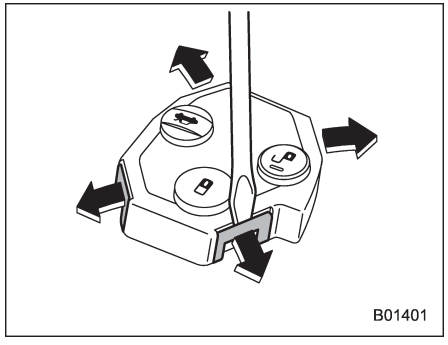

3. Kumanda muhafazasını, kancaları ayırarak açın.

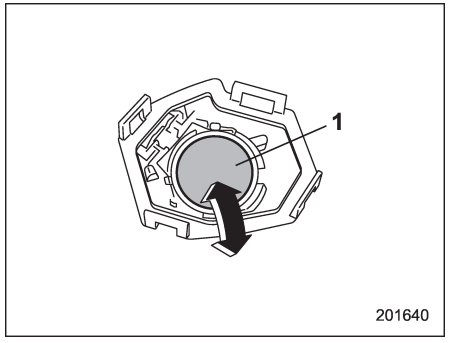

1) Negatif (-) kutup yukarı bakmalıdır

4. Eski plin yerine yenisini takın (CR1620 veya eşdeğeri) ve negatif (–) tarafın yukarı baktığından emin olun.
5. Kumanda muhafazasını, kancaları geçirerek birleştirin.
6. Kumanda muhafazasını anahtar başlığına takın.
7. Anahtar başlığının çıkarılan yarısını tekrar takın.

Pil değiştirildikten sonra uzaktan kumanda, anahtarsız giriş sistemi kontrol ünitesi ile senkronize edilmelidir. Üniteyi senkronize etmek için “ ” veya “ ” düğmesine altı defa basın.

Teknik özellikler

Teknik özellikler.....12-2
- **Teknik özellikler.....12-2**
- **Boyutlar.....12-2**
- **Motor.....12-4**
- **Yakıt.....12-4**
- **Motor yağı.....12-5**
- **Manuel şanzıman, ön diferansiyel ve arka diferansiyel dişli yağı.....12-9**
- **Sıvılar.....12-11**
- **Motor soğutma suyu.....12-11**
- **Elektrik sistemi.....12-12**
- **Lastikler.....12-12**
- **Fren diski.....12-13**

Sigortalar ve devreler.....12-14
- **Yolcu kabinindeki sigorta paneli.....12-14**
- **Motor bölmesi sigorta paneli.....12-16**

Ampul tablosu.....12-18

Araç tanımlama.....12-21

Teknik özellikler

Burada belirtilen teknik özellikler önceden haber verilmeksizin değiştirilebilir.

■ Boyutlar

▼ Sedan

mm (inç)

Öğe		2.5 L modeller	3.6 L modeller
Tahrik sistemi		AWD	
Şanzıman türü		CVT	
Toplam uzunluk		4,795 (188.8)	
Toplam genişlik		1,840 (72.4)	
Toplam yükseklik		1,500 (59.1)	
Aks mesafesi		2,750 (108.3)	
Aks genişliği	Ön	1,580 (62.2)	
	Arka	1,595 (62.8)	
Yerden yükseklik*1		150 (5.9)	

*1: Araç boşken ölçülmüş
MT: Manuel Şanzıman
CVT: Sürekli Değişken Şanzıman
AWD: Dört Tekerlekten Çekiş

▼ Outback

mm (in)

Öğe		Yerden yüksekliği “200 mm (7.9 inç)” modeller			Yerden yüksekliği “213 mm (8.4 inç)” modeller			
		Benzinli modeller	Dizel modeller		Benzinli modeller		Dizel modeller	
					2.5 L modeller	3.6 L modeller		
Tahrik sistemi		AWD						
Şanzıman türü		CVT	MT	CVT	CVT		MT	CVT
Toplam uzunluk		4,815 (189.6)						
Toplam genişlik		1,840 (72.4)						
Toplam yükseklik		1,605 (63.2)			1,675 (65.9)			
Aks mesafesi		2,745 (108.1)						
Aks genişliği	Ön	1,575 (62.0)			1,570 (61.8)			
	Arka	1,590 (62.6)			1,580 (62.2)			
Yerden yükseklik*1		200 (7.9)			213 (8.4)			

*1: Araç boşken ölçülmüş
MT: Manuel Şanzıman
CVT: Sürekli Değişken Şanzıman
AWD: Dört Tekerlekten Çekiş

– DEVAMI DİĞER SAYFADA –

■ Motor

Motor modeli	Benzinli motor		Dizel motor
	FB25 (2.5 L, DOHC, turbosuz)	EZ36 (3.6 L, DOHC, turbosuz)	EE20Z (2.0 L, DOHC, turbo)
Motor türü	Karşılıklı yatay, sıvı soğutmalı 4 silindirli, 4 zamanlı benzinli motor	Karşılıklı yatay, sıvı soğutmalı 6 silindirli, 4 zamanlı benzinli motor	Karşılıklı yatay, sıvı soğutmalı 4 silindirli, 4 zamanlı dizel motor
Silindir hacmi cm3 (cu-in)	2,498 (152.4)	3,630 (221.5)	1,998 (121.9)
Çap X Strok mm (inç)	94.0 6 90.0 (3.70 6 3.54)	92.0 6 91.0 (3.62 6 3.58)	86.0 6 86.0 (3.39 6 3.39)
Sıkıştırma oranı	10.3 : 1	10.5 : 1	15.2 : 1
Ateşleme sırası	1 – 3 – 2 – 4	1 – 6 – 3 – 2 – 5 – 4	1 – 3 – 2 – 4

■ Yakıt

Araç modeli		Yakıt gereksinimi	Yakıt deposu kapasitesi
Benzinli modeller	Avustralya modelleri	91 veya daha üstü Araştırma Oktan numarasına sahip kurşunsuz benzin	60 litre (15.9 US gal, 13.2 Imp gal)
	Diğer modeller	95 veya daha üstü Araştırma Oktan numarasına sahip kurşunsuz benzin*1	
Dizel modeller		EN590 veya eşdeğeri teknik özelliklere sahip dizel yakıt	

*1: Belirlenen cins yakıt yoksa, "Yakıt" ☞ 7-3 konusuna bakın.

■ Motor yağı

Kontrol, ekleme ve değişim prosedürü veya diğer detaylar için, "Motor yağı" ☞ 11-16 konusuna bakın.

NOT

Motor yağı ve filtresi değişim prosedürü uzman personel tarafından gerçekleştirilmelidir. Bu değişimi, SUBARU bayinize yaptırmanızı tavsiye ederiz.

▼ Onaylı motor yağı

Her zaman SUBARU onaylı motor yağını kullanın. Detaylar için hemen bir SUBARU servisi ile temas kurmanızı tavsiye ediyoruz. Onaylı motor yağı yoksa, bir sonraki sayfada tanımlanan alternatif motor yağını kullanın.

– DEVAMI DİĞER SAYFADA –

▼ Alternatif motor yağı

SUBARU onaylı yağ yoksa, aşağıdaki alternatif yağ kullanılabilir.

NOT

Belirtilen yağ miktarları sadece kılavuz niteliğindedir. Değişim için gerekli miktar, sıcaklık ve diğer faktörlere bağlı olarak ufak farklılıklar gösterebilir.

▽ 2.5 L modeller

Yağ sınıfı	SAE viskozite numarası ve uygulama sıcaklığı	Yağ kapasitesi
 ZOM0377 Üzerinde "ENERGY CONSERVING" veya "ENERGY CONSERVING" yazan API sınıfı SM veya  ZOM0293 ILSAC sertifikasyon sembolü (Starburst işareti) ile ayırt edilebilen ILSAC GF-4 veya GF-5 sınıfı yağlar veya ACEA şartnamesi A3 veya A5	0W-20, 5W-30 ve 5W-40 kullanılabilir. 0W-20*, fabrikada doldurulan motor yağına eşdeğerdir ve yakıt ekonomisi ve soğuk havada çalıştırma için iyidir. 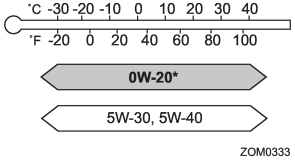 ZOM0333 *: tavsiye edilen	• L seviyesinden F seviyesine kadar yağ ekleme: 1.0 litre (1.1 US qt, 0.9 Imp qt) • Yağ ve yağ filtresinin değiştirilmesi: 4.8 litre (5.1 US qt, 4.2 Imp qt)

▽ **3.6 L modeller**

Yağ sınıfı	SAE viskozite numarası ve uygulama sıcaklığı	Motor yağı kapasitesi
 ZOM0377 Üzerinde "ENERGY CONSERVING" veya "ENERGY CONSERVING" yazan API sınıfı SM veya  ZOM0293 ILSAC sertifikasyon sembolü (Starburst işareti) ile ayırt edilebilen ILSAC GF-4 veya GF-5 sınıfı yağlar veya ACEA şartnamesi A3 veya A5	5W-30 ve 5W-40 kullanılabilir. 5W-30*, fabrikada doldurulan motor yağına eşdeğerdir ve motor performansı ve koruması için iyidir. 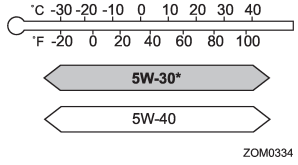 ZOM0334 *: tavsiye edilen	• L seviyesinden F seviyesine kadar yağ ekleme: 1.0 litre (1.1 US qt, 0.9 Imp qt) • Yağ ve yağ filtresinin değiştirilmesi: 6.5 litre (6.9 US qt, 5.7 Imp qt)

– DEVAMI DİĞER SAYFADA –

▽ Dizel modeller

Yağ sınıfı	SAE viskozite numarası ve uygulama sıcaklığı	Motor yağı kapasitesi
ACEA (Association des Constructeurs Europeens d'Automobiles) spesifikasyonu C2 veya C3	0W-30, 5W-30 kullanılabilir. 0W-30*, fabrikada doldurulan motor yağına eşdeğerdir ve yakıt ekonomisi ve soğuk havada çalıştırma için iyidir. 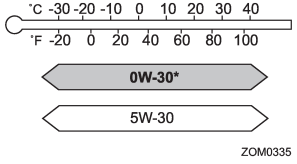 *: tavsiye edilen	– L seviyesinden F seviyesine kadar yağ ekleme: 1.0 litre (1.1 US qt, 0.9 Imp qt) – Yağ ve yağ filtresinin değiştirilmesi: 5.9 litre (6.2 US qt, 5.2 Imp qt)

■ Manuel şanzıman, ön diferansiyel ve arka diferansiyel dişli yağı

Yağ	Manuel şanzıman yağı
Yağ sınıfı	• SUBARU Extra MT*3 • API sınıfı GL-5 (75W-90)*4
Yağ kapasitesi*1	3.3 litre (3.5 US qt, 2.9 Imp qt)
Notlar*2	"Manuel şanzıman yağı" ☞ 11-27

*1: Yukarıda belirtilen yağ miktarı sadece kılavuz niteliğindedir. Değişim için gerekli miktar, sıcaklık ve diğer faktörlere bağlı olarak ufak farklılıklar gösterebilir. Dişli kutusu yağ ile doldurulduktan sonra yağ seviyesi kontrol edilmelidir.
*2: Bakım ve servis ile ilgili detaylar için, gösterilen bölüme bakın.
*3: Fabrikada doldurulan yağa eşdeğer.
*4: Bu tip manuel şanzıman yağını kullanabilirsiniz. Ancak, bu yağ tipi, sürülebilirliği ve yakıt verimini olumsuz etkileyecektir.

– DEVAMI DİĞER SAYFADA –

<table>
<tr><td>Yağ</td><td colspan="2">Ön diferansiyel dişli yağı (CVT modeller)</td><td>Arka diferansiyel dişli yağı</td></tr>
<tr><td>Yağ sınıfı</td><td colspan="2">• SUBARU Extra MT*3
• API sınıfı GL-5 (75W-90)</td><td>API sınıfı GL-5</td></tr>
<tr><td>SAE viskozite numarası ve uygulama sıcaklığı</td><td colspan="3">• 75W-90*
• 90
 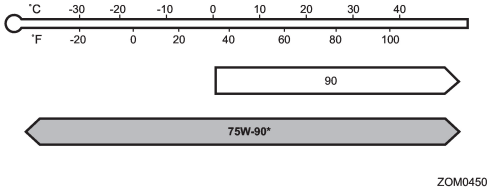

*: tavsiye edilen</td></tr>
<tr><td rowspan="2">Yağ kapasitesi*1</td><td>2.5 L modeller</td><td>1.2 litre (1.3 US qt, 1.1 Imp qt)</td><td rowspan="2">0.8 litre (0.8 US qt, 0.7 Imp qt)</td></tr>
<tr><td>Diğer modeller</td><td>1.4 litre (1.5 US qt, 1.2 Imp qt)</td></tr>
<tr><td>Notlar*2</td><td colspan="2">“Ön diferansiyel dişli yağı (CVT modeller) ve arka diferansiyel dişli yağı” ☞ 11-28</td><td>“Ön diferansiyel dişli yağı (CVT modeller) ve arka diferansiyel dişli yağı” ☞ 11-28</td></tr>
</table>

*1: Yukarıda belirtilen yağ miktarı sadece kılavuz niteliğindedir. Değişim için gerekli miktar, sıcaklık ve diğer faktörlere bağlı olarak ufak farklılıklar gösterebilir. Dişli kutusu yağ ile doldurulduktan sonra yağ seviyesi kontrol edilmelidir.
*2: Bakım ve servis ile ilgili detaylar için, gösterilen bölüme bakın.
*3: Fabrikada doldurulan yağa eşdeğer.

■ Sıvılar

Sıvı	Sıvı tipi*1	Sıvı kapasitesi*2		Notlar*3
Sürekli değişken şanzıman yağı (CVT modeller)	Bir SUBARU servisi ile irtibata geçmenizi tavsiye ediyoruz.	2.5 L modeller	11.5 litre (12.2 US qt, 10.1 Imp qt)	"Sürekli değişken şanzıman yağı" ☞ 11-28
		Diğer modeller	12.7 litre (13.4 US qt, 11.2 Imp qt)	
Fren hidroliği	FMVSS No. 116, yeni DOT 3 veya DOT4 fren hidroliği	–		"Fren hidroliği" ☞ 11-28
Debriyaj hidroliği (Manuel şanzımanlı modeller)	FMVSS No. 116, yeni DOT 3 veya DOT4 fren hidroliği	–		"Debriyaj hidroliği (MT modeller)" ☞ 11-30

*1: Gösterilen sıvı türlerinden birini kullanın.
*2: Yukarıda belirtilen sıvı miktarı sadece kılavuz niteliğindedir. Değişim için gerekli miktar, sıcaklık ve diğer faktörlere bağlı olarak ufak farklılıklar gösterebilir.
*3: Bakım ve servis ile ilgili detaylar için, gösterilen bölüme bakın.

■ Motor soğutma suyu

Araç modeli			Soğutma suyu kapasitesi	Soğutma suyu türü
2.5 L modeller		CVT modeller	7.7 litre (8.1 US qt, 6.8 Imp qt)	SUBARU Super Coolant
3.6 L modeller	Sağdan direksiyonlu modeller	CVT modeller	7.1 litre (7.5 US qt, 6.2 Imp qt)	
	Soldan direksiyonlu modeller	CVT modeller	7.0 litre (7.4 US qt, 6.2 Imp qt)	
Dizel motorlu modeller		MT modeller	8.3 litre (8.8 US qt, 7.3 Imp qt)	
		CVT modeller	8.2 litre (8.7 US qt, 7.2 Imp qt)	

Yukarıda belirtilen soğutma suyu miktarı sadece kılavuz niteliğindedir. Değişim için gerekli miktar, sıcaklık ve diğer faktörlere bağlı olarak ufak farklılıklar gösterebilir. Bakım ve servis ile ilgili detaylar için, "Soğutma sistemi" ☞ 11-22 konusuna bakın.

– DEVAMI DİĞER SAYFADA –

■ Elektrik sistemi

Akü tipi ve kapasitesi (5HR)	2.5 L modeller	Otomatik Start/Stop sistemi olan modeller	Q-85-R
		Diğer modeller	55D23R
	3.6 L modeller		95D26R
	Dizel motorlu modeller		S95-R
Alternatör	Benzinli modeller		12V-130A
	Dizel modeller	MT modeller	12V-150A
		CVT modeller	12V-170A
Bujiler (benzin motorlu modeller)	3.6 L modeller		SILFR6C11 (NGK)
	2.5 L modeller		SILZKAR7B11 (NGK)

■ Lastikler

Öğe	Geçici stepne		Klasik lastikler
Lastik boyu	205/55R17	215/60R17	Lastik değerleri için, örneğin boyut, yük indeksi ve hız kategorisi, sürücü tarafındaki kapı direğinde yer alan lastik etiketinde belirtilmiştir.
Lastik Şişirme Basıncı (önerilen soğuk lastik şişirme basıncı)	290 kPa (2.9 kgf/cm^2, 42 psi)		
Bijon sıkıştırma torku	120 N·m (12 kgf·m, 89 lbf·ft)*1 *2		

*1: Bu tork, bijon anahtarının ucunda yaklaşık 40 ile 50 kgf (88 ile 110 lbs) arasına denktir. Bijonları kendiniz sıktıysanız, sıkıştırma torkunu mutlaka en yakın otomobil servis tesisinde kontrol ettirin.

*2: Bijon sıkıştırma prosedürü için, "Patlak lastiğin değiştirilmesi" ☞ 9-7 konusuna bakın.

■ Fren diski

Fren disklerinin kullanım sınırı değeri ve ölçüm yöntemi hakkında bilgi için, SUBARU yetkili servisinize danışmanızı öneriyoruz.

Sigortalar ve devreler

■ Yolcu kabinindeki sigorta paneli

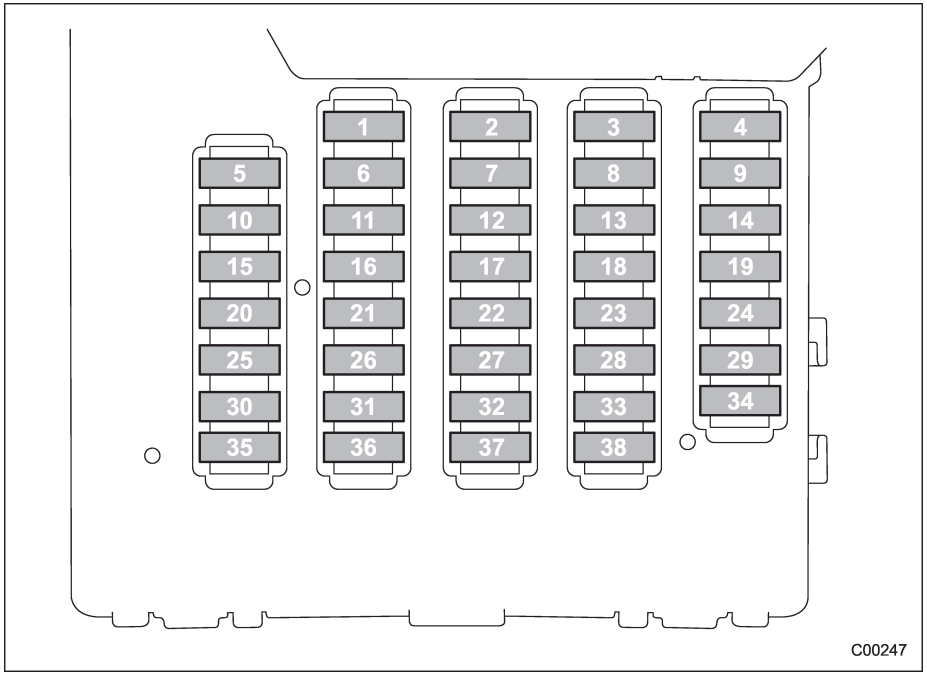

Sigorta paneli	Sigorta değeri	Devre
1	7.5A	START 1
2	20A	12V SOCKET
3	7.5A	IG1-1
4	15A	AUDIO NAVI
5	15A	UNIT IG2-2
6	20A	P/W R.LH
7	10A	CIGAR
8	15A	A/C IG
9	7.5A	ACC
10	7.5A	UNIT IG2-1
11	30A	P/W MAIN1
12	7.5A	START2
13	Boş	
14	7.5A	UNIT+B
15	7.5A	METER IG
16	20A	P/W R.RH
17	7.5A	MIR
18	7.5A	LAMP IG
19	7.5A	IG1-2
20	10A	SRS AIR BAG
21	20A	P/W PASS1
22	15A	SEAT HTR R

Sigorta paneli	Sigorta değeri	Devre
23	10A	DRL
24	20A	P/W MAIN2
25	Boş	
26	10A	BACK UP
27	15A	WIPER DEICER
28	7.5A	TRAIL R.cOG
29	20A	P/W PASS2
30	Boş	
31	7.5A	SMT
32	15A	SEAT HTR c
33	7.5A	KEv SW
34	7.5A	D|OP+B
35	20A	SUN ROOc
36	Boş	
37	7.5A	STOP
38	7.5A	EvE SIGHT

– DEVAMI DİĞER SAYFADA –

■ Motor bölmesi sigorta paneli

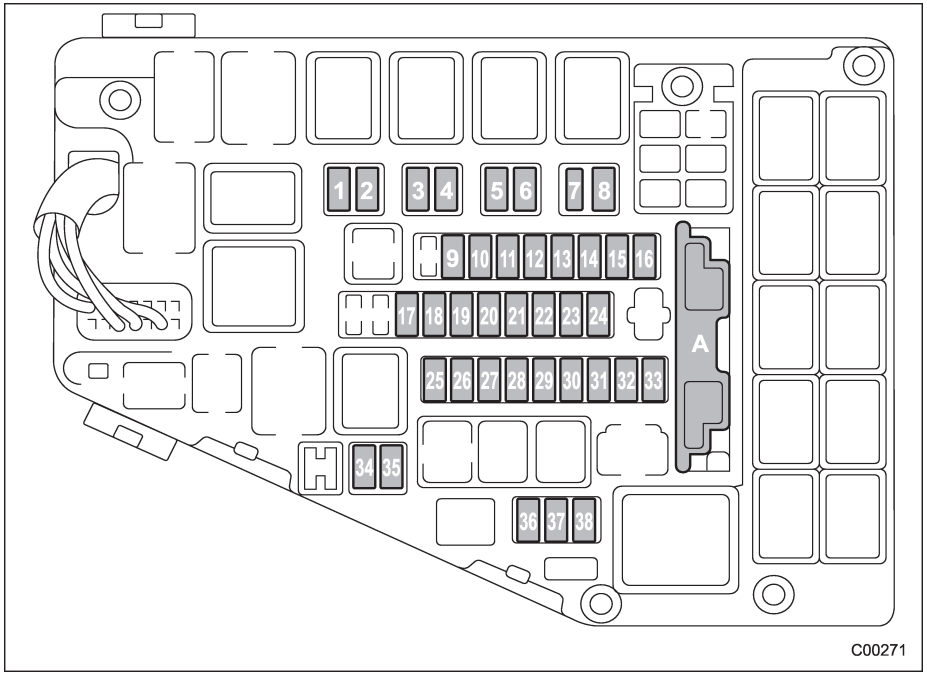

A) Ana sigorta

Sigorta paneli	Sigorta değeri	Devre
1	7.5A	HORN RH
2	7.5A	HORN LH
3	10A	ILLUMI
4	10A	TAIL
5	15A	H/L LO RH
6	15A	H/L LO LH
7	10A	H/L HI RH
8	10A	H/L HI LH
9	15A	D/L
10	10A	Otomatik Start/Stop
11	7.5A	ALT-S
12	20A	FUEL
13	15A	HAZARD
14	30A	IG2
15	7.5A	PU B/UP
16	7.5A	OBD
17	20A[*1] 25A[*2]	O2 HTR
18	15A	E/G2
19	15A	ETC

*1: 3.6 lt modeller hariç
*2: 3.6 L modeller

Sigorta paneli	Sigorta değeri	Devre
20	15A	E/G1
21	15A	AVCS
22	20A[*3] 15A[*4]	INJ
23	7.5A	CVT SSR
24	20A	TCU
25	30A	BACKUP
26	7.5A	ACTGS
27	25A	SUB FAN
28	25A	MAIN FAN
29	30A	ABS SOL
30	20A	AUDIO
31	25A	R.DEF
32	15A	BLOWER
33	15A	BLOWER
34	10A	F.FOG RH
35	10A	F.FOG LH
36	15A	R.WIPER
37	15A	F.WASH
38	30A	F.WIPER

*3: Dizel modeller
*4: Benzinli modeller

Ampul tablosu

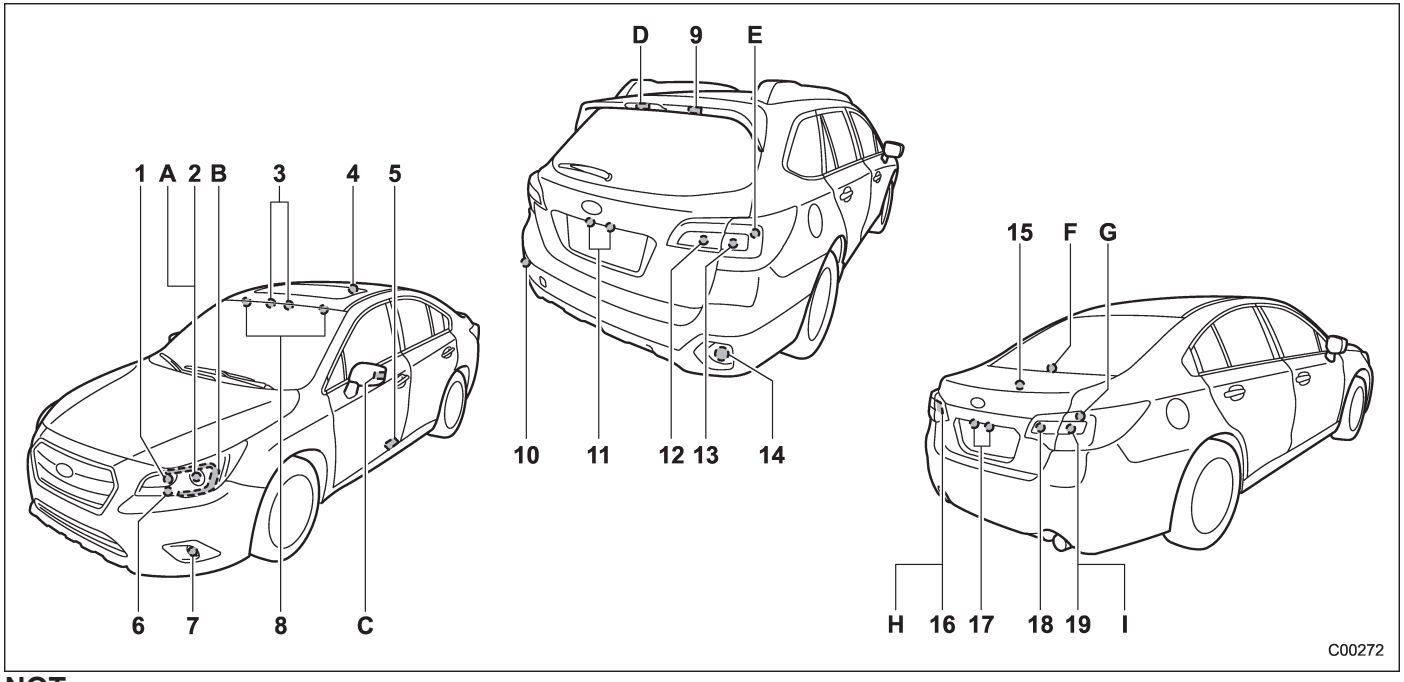

NOT

A'dan G'ye kadar olan lambalar LED tipindedir. Değiştirilmesi için SUBARU servisinizle temas kurmanızı tavsiye ederiz.

		Watt	Ampul No.
1)	Uzun far	12V-60W	HB3
2)	Kısa far (LED far bulunmayan modeller)	12V-55W	H11
3)	Harita lambası	12V-8W	
4)	Tavan lambası	12V-8W	
5)	Kapı eşik lambası	12V-5W	W5W
6)	Ön sinyal lambası	12V-21W	WY21W
7)	Ön sis lambası Ön sis lambası/Gündüz sürüş lambası	12V-19W	H16
8)	Makyaj aynası lambası	12V-35W/13W	H8-P13W
9)	Bagaj bölmesi lambası	12V-2W	
10)	Arka sis lambası (soldan direksiyonlu modeller) (Outback)	12V-13W	
11)	Plaka lambası (Outback)	12V-21W	W21W
12)	Geri vites lambası (Outback)	12V-5W	W5W
13)	Arka sinyal lambası (Outback)	12V-16W	W16W
14)	Arka sis lambası (sağdan direksiyonlu modeller) (Outback)	12V-21W	WY21W
15)	Bagaj lambası (Sedan)	12V-21W	W21W
16)	Geri vites lambası (sağdan direksiyonlu modeller) (Sedan)	12V-3.8W	
17)	Plaka lambası (Sedan)	12V-16W	W16W
18)	Geri vites lambası (soldan direksiyonlu modeller) (Sedan)	12V-5W	W5W
19)	Arka sinyal lambası (Sedan)	12V-16W	W16W
A)	Kısa far (LED far bulunan modeller)	12V-21W	WY21W
B)	Ön park lambası	12V-22W	–
C)	Yan sinyal lambası (mevcut ise)	12V-1.2W	–
D)	Üçüncü fren lambası (Outback)	12V-1.1W	–
		12V-0.8W	–

– DEVAMI DİĞER SAYFADA –

		Watt	Ampul No.
E)	Arka lamba ve fren lambası (Outback)	12V-0.4/4.7W	–
F)	Üçüncü fren lambası (Sedan)	12V-0.8W	–
G)	Arka lamba ve fren lambası (Sedan)	12V-0.4/4.7W	–
H	Arka sis lambası (soldan direksiyonlu modeller) (Sedan)	12V-1.1W	–
I)	Arka sis lambası (sağdan direksiyonlu modeller) (Sedan)	12V-1.1W	–

⚠ UYARI

Yanmakta olan bir ampul çok sıcak olabilir. Ampulleri değiştirmeden önce lambaları söndürün ve ampullerinin soğumasını bekleyin. Aksi takdirde ciddi yanıklara maruz kalabilirsiniz.

⚠ DİKKAT

Ampulü değiştirdiğinizde aynı watt değerine sahip bir ampul takın. Farklı değerde ampul takılması yangına sebep olabilir.

Araç tanımlama

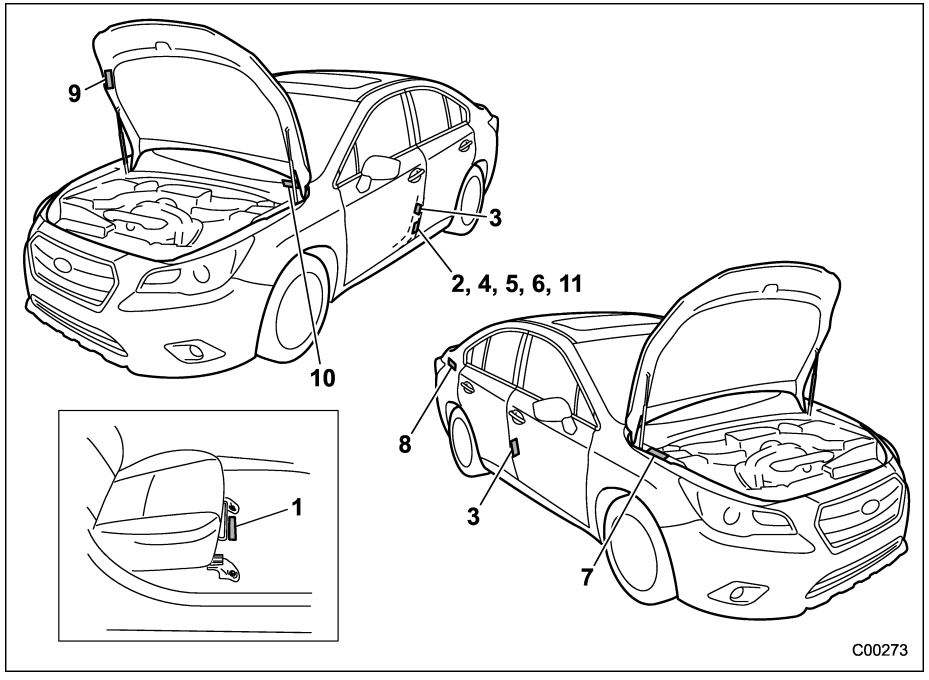

1) Araç tanımlama numarası
2) Tanımlama etiketi (Avrupa modelleri)
3) Lastik basıncı etiketi
4) Üretim tarihi etiketi (Ortadoğu modelleri)
5) Model numarası etiketi (Genel modeller)
6) Üretim tarihi etiketi (Avustralya modelleri)
7) ADR uygunluk plakası (Avustralya modelleri)
8) Yakıt etiketi
9) Klima etiketi
10) Araç tanımlama numarası plakası (mevcutsa)
11) Tanımlama etiketi (Rusya modelleri)

Ek bilgiler

Üretim yılı ve menşei (sadece Orta Doğu modelleri).....13-2
Tanımlama etiketi (Rusya modelleri).....13-2
Hız sınırı, devir başına maksimum tork ve maksimum güç (Sadece Orta Doğu modelleri)....13-3
Yakıt tüketimi ve CO2 emisyonu (sadece AB).....13-4
Telsiz ve Telekomünikasyon Terminal Ekipmanları, 1999/5/EC numaralı yönetmeliğe uygunluk belgesi.....13-5
- **Anahtarsız giriş sistemi uzaktan kumandası.....13-5**
- **Anahtarsız giriş sistemi alıcısı.....13-7**
- **İmmobilizer.....13-9**
- **LF Osilatörü.....13-14**
- **Bluetooth® modulü.....13-20**
- **Kompresör.....13-21**

Teknik bilgiler.....13-22
- **Singapur modelleri.....13-22**
- **Panama modelleri.....13-23**
- **Dominik Cumhuriyeti modelleri.....13-24**
- **Sırbistan modelleri.....13-24**
- **Endonezya modelleri.....13-25**
- **Tayvan modelleri.....13-25**
- **Ürdün modelleri.....13-26**
- **Arjantin modelleri.....13-27**
- **Jamaika modelleri.....13-27**
- **Dominika modelleri.....13-27**
- **Brezilya modelleri.....13-28**
- **Güney Afrika Cumhuriyeti modelleri.....13-30**
- **Rusya/Kazakistan modelleri.....13-30**
- **Paraguay modelleri.....13-30**
- **Uruguay modelleri.....13-31**
- **Avustralya/Yeni Zelanda modelleri.....13-31**
- **Tayland modelleri.....13-31**
- **İsrail modelleri.....13-32**
- **Umman modelleri.....13-34**
- **BAE modelleri.....13-34**
- **Nijerya modelleri.....13-34**

Makine Direktifi 2006/42/EC doğrultusunda uyumluluk beyanı.....13-35
- **Kriko.....13-35**

Üretim yılı ve menşei (yalnızca Orta Doğu modelleri)

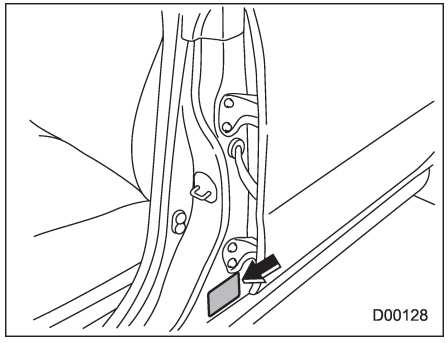

Aracınızın üretim yılı ve üretim yeri, sürücü kapısının pervazına yapıştırılmış olan "Üretim tarihi etiket" üzerinde gösterilmektedir.

Tanımlama etiketi (Rusya modelleri)

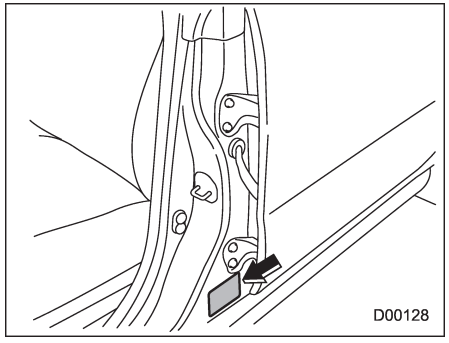

Tanımlama etiketi, şekilde gösterildiği gibi sol orta direkte yer alır.

Hız sınırı, devir başına maksimum tork ve maksimum güç (Sadece Orta Doğu modelleri)

Sedan

Model	2.5 L	3.6 L
	CVT	CVT
Hız sınırı km/h (mph)	210 (130)	240 (149)
Maksimum tork Nm (kgfm, lbf ft)/d/dk	235 (24.0, 173)/4,000	350 (35.7, 258)/4,400
Maksimum güç kW (PS, HP)/d/dk	129 (175, 173)/5,800	191 (260, 256)/6,000

• Yukarıda yer alan performans verileri GSO-ISO-1585-2008 kalite normlarına göre değerlendirilen sayısal değerlerdir.
• Yukarıda yer alan sayısal değerler 95 oktan yakıt kullanılarak elde edilen değerlerdir.

Outback

Model	2.5 L	3.6 L
	CVT	CVT
Hız sınırı km/h (mph)	198 (123)	235 (146)
Maksimum tork Nm (kgfm, lbf ft)/d/dk	235 (24.0, 173)/4,000	350 (35.7, 258)/4,400
Maksimum güç kW (PS, HP)/d/dk	129 (175, 173)/5,800	191 (260, 256)/6,000

• Yukarıda yer alan performans verileri GSO-ISO-1585-2008 kalite normlarına göre değerlendirilen sayısal değerlerdir.
• Yukarıda yer alan sayısal değerler 95 oktan yakıt kullanılarak elde edilen değerlerdir.

Yakıt tüketimi ve CO2 emisyonu (sadece AB)

“Euro 6” standardına uygun benzinli modeller

Model ve Tip		(EC) No. 715/2007-136/2014 (L/100km) yönetmeliğine göre yakıt tüketimi			(EC) No. 715/2007-136/2014 (g/km) yönetmeliğine göre CO2 emisyonu		
		Şehir içi	Şehir dışı	Toplam	Şehir içi	Şehir dışı	Toplam
2.5 L modeller	CVT	8.7	6.0	7.0	201	138	161

“Euro 6” standardına uygun dizel modeller

Model ve Tip		(EC) No. 715/2007-136/2014 (L/100km) yönetmeliğine göre yakıt tüketimi			(EC) No. 715/2007-136/2014 (g/km) yönetmeliğine göre CO2 emisyonu		
		Şehir içi	Şehir dışı	Toplam	Şehir içi	Şehir dışı	Toplam
2.0 L modeller	6MT	6.9	4.8	5.6	178	126	145
	CVT	7.5	5.3	6.1	194	139	159

Siyah plaka (587,1)

Telsiz ve Telekomünikasyon Terminal Ekipmanları, 1999/5/EC numaralı yönetmeliğe uygunluk belgesi

■ Anahtarsız giriş sistemi uzaktan kumandası

▼ TPMS bulunan

ALPS

ALPS ELECTRIC CO., LTD. Engineering Headquarters
6-3-36, Nakazato, Furukawa, Osaki-city, Miyagi-pref, 989-6181, Japan
Phone +81 229-23-5111 Fax +81 229-23-5129

DECLARATION of CONFORMITY
For

CE

Product: Keyless Entry System
(Hand unit)
Model: TWB1G762
Type: Transmitter

Supplied by
ALPS ELECTRIC CO.,LTD.
6-3-36, Nakazato, Furukawa, Osaki-city,
Miyagi-pref., JAPAN 989-6181

Technical Construction File held by
ALPS ELECTRIC CO.,LTD.
6-3-36, Nakazato, Furukawa, Osaki-city,
Miyagi-pref., JAPAN 989-6181

Notified Body - R&TTE Directive N/A

Standard used for comply

R&TTE Directive (Article 3.1(a) Safety)	EN 60065: 2002 + Amd.1: 2006 + Amd.11: 2008 + Amd.2: 2010 +Amd.12: 2011
R&TTE Directive (Article 3.1(b) EMC)	EN 301 489-1 V1.9.2: 2011-09 EN 301 489-3 V1.4.1: 2002-08
R&TTE Directive (Article 3.2 Spectrum)	EN 300 220-1 V2.4.1 : 2012-05 EN 300 220-2 V2.4.1 : 2012-05

Means of Conformity
We declare under our sole responsibility that the Product (s) is conformity with the essential requirements and other relevant requirements of the Radio and Telecommunication Terminal Equipment (R&TTE) Directive (1999/5/EC).

Date of issue: May 16, 2013

Signature of Responsible Person:
Toru Kinoshita
Group Manager
GROUP 5 ENGINEERING DEPT. M5

D00251

– DEVAMI DİĞER SAYFADA –

▼ TPMS bulunmayan

CALSONIC KANSEI
CalsonicKansei Corp.
2-1917, Nisshin-cho, Kita-ku, Saitama-shi, Saitama-ken
331-8501, Japan
TEL : +81-48-660-4073 FAX : +81-48-661-1026

DECLARATION of CONFORMITY

We, **CalsonicKansei Corp.** of the above address, hereby declare, at our sole responsibility, that the following product conforms to the Essential Requirements of the Radio and Telecommunications Terminal Equipment Directive 1999/5/EC in accordance with the tests conducted to the appropriate requirements of the relevant standards, as listed herewith.

Product: **Keyless Entry System (Transmitter)**

Model/ Type Number: **TF001**

Directive and Standards used:
Radio: EN 300 220-1 V2.3.1 (2010-02)
EN 300 220-2 V2.3.1 (2010-02)
EMC : EN 301 489-1 V1.8.1(2008-04)
EN 301 489-3 V1.4.1 (2002-08)
Safety: EN 60065 :2002 + Amd.1 :2006
incl. EN60065:2002+Amd.11:2008

Year of affixing CE marking: 2011

Signature : Haruyoshi Hayashi

Name : Haruyoshi Hayashi

Position : Deputy General Manager
Electric Design Group

Date : August 27, 2011

CAUTION - Danger of explosion if battery is incorrectly replaced. Replace only with the same or equivalent type.
CAUTION - Do not exposed to excessive heat such as sunshine, fire or the like.

D00224

■ Anahtarsız giriş sistemi alıcısı

▼ TPMS bulunan

ALPS ®

ALPS ELECTRIC CO., LTD. Engineering Headquarters
6-3-36, Nakazato, Furukawa, Osaki-city, Miyagi-pref, 989-6181, Japan
Phone +81 229-23-5111 Fax +81 229-23-5129

DECLARATION of CONFORMITY
For

CE

Product: TPMS/RKE Receiver
Model: TWD1G776
Type: Receiver

Supplied by
ALPS ELECTRIC CO.,LTD.
6-3-36, Nakazato, Furukawa, Osaki-city,
Miyagi-pref., JAPAN 989-6181

Technical Construction File held by
ALPS ELECTRIC CO.,LTD.
6-3-36, Nakazato, Furukawa, Osaki-city,
Miyagi-pref., JAPAN 989-6181

Notified Body - R&TTE Directive N/A

Standard used for comply

R&TTE Directive (Article 3.1(a) Safety)	EN 60065: 2002 + Amd.1: 2006 + Amd.11: 2008 + Amd.2: 2010 +Amd.12; 2011
R&TTE Directive (Article 3.1(b) EMC)	EN 301 489-1 V1.9.2: 2011-09 EN 301 489-3 V1.4.1: 2002-08
R&TTE Directive (Article 3.2 Spectrum)	EN 300 220-1 V2.4.1 : 2012-05 EN 300 220-2 V2.4.1 : 2012-05

Means of Conformity

We declare under our sole responsibility that the Product (s) is conformity with the essential requirements and other relevant requirements of the Radio and Telecommunication Terminal Equipment (R&TTE) Directive (1999/5/EC).

Date of issue: May 16, 2013

Signature of Responsible Person:

Toru Kinoshita
Group Manager
GROUP 5 ENGINEERING DEPT. M5

D00252

– DEVAMI DİĞER SAYFADA –

13-8 *Ek/Telsiz ve Telekomünikasyon Terminal Ekipmanları, 1999/5/EC numaralı yönetmeliğe uygunluk belgesi*

▼ TPMS bulunmayan

CalsonicKansei
CalsonicKansei Corp.
2-1917, Nisshin-cho, Kita-ku, Saitama-shi, Saitama-ken
331-8501, Japan
TEL : +81-48-660-4073 FAX : +81-48-661-1026

DECLARATION of CONFORMITY

We, **CalsonicKansei Corp.** of the above address, hereby declare, at our sole responsibility, that the following product conforms to the Essential Requirements of the Radio and Telecommunications Terminal Equipment Directive 1999/5/EC in accordance with the tests conducted to the appropriate requirements of the relevant standards, as listed herewith.

Product: **Keyless Entry System (Receiver)**

Model/ Type Number: **GSREU52**

Directive and Standards used: **Radio:** EN 300 220-1 V2.3.1 (2010-02)
EN 300 220-2 V2.3.1 (2010-02)
EMC : EN 301 489-1 V1.8.1(2008-04)
EN 301 489-3 V1.4.1 (2002-08)
Safety: EN 60065 :2002 + Amd.1 :2006
incl. EN60065:2002+Amd.11:2008

Year of affixing CE marking: 2011

Signature : Haruyoshi Hayashi

Name : Haruyoshi Hayashi

Position : Deputy General Manager
Electric Design Group

Date : August 27, 2011

D00225

■ İmmobilizer

▼ "Marş düğmeli, anahtarsız giriş sistemi" bulunan modeller

SUBARU

FUJI HEAVY INDUSTRIES LTD.
SUBARU ENGINEERING DIVISION
1-1 SUBARU-CHO OTA GUNMA 373-8555 JAPAN
Fax: +81 276-26-3292

R&TTE Declaration of Conformity

We,

Manufacturer's Name: Fuji Heavy Industries Ltd.
Manufacturer's Address: 1-7-2, Nishishinjuku, Shinjuku, Tokyo, 160-8316 Japan

hereby declare under our sole responsibility that the product:

Product Name: Immobilizer
Product Model: SSPIMB02
to which this declaration relates is in conformity with the essential requirements and other relevant requirements of the R&TTE Directive (1999/5/EC). The product is compliant with the following standards and/or other normative documents:

-Health & safety requirements: EN60950-1
-EMC requirements EN301 489-1 & EN301 489-3
-Effective uses of radio spectrum: EN300 330-2

Supplementary information:

* CE mark	CE
* Member states intended for use	EU and EFTA

Date: November 24, 2010

Signature: Takashi Nishida
Takashi Nishida

D00226

– DEVAMI DİĞER SAYFADA –

İngilizce
İşbu, FUJI HEAVY INDUSTRIES LTD. bu SSPIMB02'nin, Yönetmelik 1999/5/EC'nin gereksinimlerine ve diğer ilgili koşullarına uygun olduğunu bildirir.

Suomi
Fuji Heavy Industries Ltd. vakuuttaa täten että SSPIMB02 tyyppinen laite on direktiivin 1999/5/EY oleellisten vaatimusten ja sitä koskevien direktiivin muiden ehtojen mukainen.

Nederlands
Hierbij verklaart Fuji Heavy Industries Ltd. dat het toestel SSPIMB02 in overeenstemming is met de essentiële eisen en de andere relevante bepalingen van richtlijn 1999/5/EG.

Français
Par la présente Fuji Heavy Industries Ltd. déclare que l'appareil SSPIMB02 est conforme aux exigences essentielles et aux autres dispositions pertinentes de la directive 1999/5/CE.

D00296

Svenska
Härmed intygar Fuji Heavy Industries Ltd. att denna SSPIMB02 står I överensstämmelse med de väsentliga egenskapskrav och övriga relevanta bestämmelser som framgår av direktiv 1999/5/EG.

Dansk
Undertegnede Fuji Heavy Industries Ltd. erklærer herved, at følgende udstyr SSPIMB02 overholder de væsentlige krav og øvrige relevante krav i direktiv 1999/5/EF.

Deutsch
Hiermit erklärt Fuji Heavy Industries Ltd., dass sich das Gerät SSPIMB02 in Übereinstimmung mit den grundlegenden Anforderungen und den übrigen einschlägigen Bestimmungen der Richtlinie 1999/5/EG befindet.

Ελληνικά
ΜΕ ΤΗΝ ΠΑΡΟΥΣΑ Fuji Heavy Industries Ltd. ΔΗΛΩΝΕΙ ΟΤΙ SSPIMB02 ΣΥΜΜΟΡΦΩΝΕΤΑΙ ΠΡΟΣ ΤΙΣ ΟΥΣΙΩΔΕΙΣ ΑΠΑΙΤΗΣΕΙΣ ΚΑΙ ΤΙΣ ΛΟΙΠΕΣ ΣΧΕΤΙΚΕΣ ΔΙΑΤΑΞΕΙΣ ΤΗΣ ΟΔΗΓΙΑΣ 1999/5/ΕΚ.

D00297

Italiano
Con la presente Fuji Heavy Industries Ltd. dichiara che questo SSPIMB02 è conforme ai requisiti essenziali ed alle altre disposizioni pertinenti stabilite dalla direttiva 1999/5/CE.

Español
Por medio de la presente Fuji Heavy Industries Ltd. declara que el SSPIMB02 cumple con los requisitos esenciales y cualesquiera otras disposiciones aplicables o exigibles de la Directiva 1999/5/CE.

Português
Fuji Heavy Industries Ltd. declara que este SSPIMB02 está conforme com os requisitos essenciais e outras disposições da Directiva 1999/5/CE.

Malti
Hawnhekk, Fuji Heavy Industries Ltd., jiddikjara li dan SSPIMB02 jikkonforma mal-ħtiġijiet essenzjali u ma provvedimenti oħrajn relevanti li hemm fid-Dirrettiva 1999/5/EC.

D00298

Eesti keel

Käesolevaga kinnitab Fuji Heavy Industries Ltd. seadme SSPIMB02 vastavust direktiivi 1999/5/EÜ põhinõuetele ja nimetatud direktiivist tulenevatele teistele asjakohastele sätetele.

Magyar

Alulírott, Fuji Heavy Industries Ltd. nyilatkozom, hogy a SSPIMB02 megfelel a vonatkozó alapvetõ követelményeknek és az 1999/5/EC irányelv egyéb elõírásainak.

Slovenčina

Fuji Heavy Industries Ltd. týmto vyhlasuje, že SSPIMB02 spĺňa základné požiadavky a všetky príslušné ustanovenia Smernice 1999/5/ES.

Čeština

Fuji Heavy Industries Ltd. tímto prohlašuje, že tento SSPIMB02 je ve shodě se základními požadavky a dalšími příslušnými ustanoveními směrnice 1999/5/ES.

D00299

Slovenščina

Fuji Heavy Industries Ltd. izjavlja, da je ta SSPIMB02 v skladu z bistvenimi zahtevami in ostalimi relevantnimi določili direktive 1999/5/ES.

Lietuvių kalba

Šiuo Fuji Heavy Industries Ltd. deklaruoja, kad šis SSPIMB02 atitinka esminius reikalavimus ir kitas 1999/5/EB Direktyvos nuostatas.

Latviešu valoda

Ar šo Fuji Heavy Industries Ltd. deklarē, ka SSPIMB02 atbilst Direktīvas 1999/5/EK būtiskajām prasībām un citiem ar to saistītajiem noteikumiem.

Polski

Niniejszym Fuji Heavy Industries Ltd. oświadcza, że SSPIMB02 jest zgodny z zasadniczymi wymogami oraz pozostałymi stosownymi postanowieniami Dyrektywy 1999/5/EC.

D00300

Íslenska

Hér með lýsir Fuji Heavy Industries Ltd. yfir því að SSPIMB02 er í samræmi við grunnkröfur og aðrar kröfur, sem gerðar eru í tilskipun 1999/5/EC.

Norsk

Fuji Heavy Industries Ltd. erklærer herved at utstyret SSPIMB02 er i samsvar med de grunnleggende krav og øvrige relevante krav i direktiv 1999/5/EF.

български

С настоящето, Fuji Heavy Industries Ltd., декларира, че SSPIMB02 е в съответствие със съществените изисквания и другите приложими разпоредби на Директива 1999/5/EC.

Română

Prin prezenta, Fuji Heavy Industries Ltd., declară că aparatul SSPIMB02 este in conformitate cu cerinţele esenţiale şi cu alte prevederi pertinente ale Directivei 1999/5/CE.

D00301

– DEVAMI DİĞER SAYFADA –

Црногорски језик
Ovim, Fuji Heavy Industries Ltd., izjavljuje da ovaj SSPIMB02 je usklađen sa bitnim zahtjevima i drugim relevantnim odredbama Direktive 1999/5/EC.

Hrvatski
Ovim Fuji Heavy Industries Ltd., izjavljuje da je SSPIMB02 u sklau s bitnim zahtjevima i drugim relevantnim odredbama Direktive 1999/5/EC i Pravilnika o RiTT opremi (NN 25/2012).

Српски/srpski
Ovim, Fuji Heavy Industries Ltd., deklariše da je SSPIMB02 u skladu sa osnovnim zahtevima i ostalim relevantnim odredbama Direktive 1999/5/EC.

Shqip
Nepermjet kesaj, Fuji Heavy Industries Ltd., deklaroj qe ky SSPIMB02 eshte ne pajtim me kerkesat thelbesore dhe dispozitat e tjera perkatese te Direktives 1999/5/EC.

D00302

▼ "Marş düğmeli, anahtarsız giriş sistemi" bulunmayan modeller

İngilizce
İşbu, Tokai Rika Co., Ltd; bu RI-38BFH'nin Yönetmelik 1999/5/EC'nin gereksinimlerine ve diğer ilgili koşullarına uygun olduğunu bildirir.

Suomi
Tokai Rika Co., Ltd. vakuuttaa täten että RI-38BFH tyyppinen laite on direktiivin 1999/5/EY oleellisten vaatimusten ja sitä koskevien direktiivin muiden ehtojen mukainen.

Nederlands
Hierbij verklaart Tokai Rika Co., Ltd. dat het toestel RI-38BFH in overeenstemming is met de essentiële eisen en de andere relevante bepalingen van richtlijn 1999/5/EG.

Français
Par la présente Tokai Rika Co., Ltd. déclare que l'appareil RI-38BFH est conforme aux exigences essentielles et aux autres dispositions pertinentes de la directive 1999/5/CE.

Svenska
Härmed intygar Tokai Rika Co., Ltd. att denna RI-38BFH står I överensstämmelse med de väsentliga egenskapskrav och övriga relevanta bestämmelser som framgår av direktiv 1999/5/EG.

Dansk
Undertegnede Tokai Rika Co., Ltd. erklærer herved, at følgende udstyr RI-38BFH overholder de væsentlige krav og øvrige relevante krav i direktiv 1999/5/EF.

Deutsch
Hiermit erklärt Tokai Rika Co., Ltd., dass sich das Gerät RI-38BFH in Übereinstimmung mit den grundlegenden Anforderungen und den übrigen einschlägigen Bestimmungen der Richtlinie 1999/5/EG befindet.

Ελληνικά
ΜΕ ΤΗΝ ΠΑΡΟΥΣΑ Tokai Rika Co., Ltd. ΔΗΛΩΝΕΙ ΟΤΙ RI-38BFH ΣΥΜΜΟΡΦΩΝΕΤΑΙ ΠΡΟΣ ΤΙΣ ΟΥΣΙΩΔΕΙΣ ΑΠΑΙΤΗΣΕΙΣ ΚΑΙ ΤΙΣ ΛΟΙΠΕΣ ΣΧΕΤΙΚΕΣ ΔΙΑΤΑΞΕΙΣ ΤΗΣ ΟΔΗΓΙΑΣ 1999/5/ΕΚ.

Italiano
Con la presente Tokai Rika Co., Ltd. dichiara che questo RI-38BFH è conforme ai requisiti essenziali ed alle altre disposizioni pertinenti stabilite dalla direttiva 1999/5/CE.

Español
Por medio de la presente Tokai Rika Co., Ltd. declara que el RI-38BFH cumple con los requisitos esenciales y cualesquiera otras disposiciones aplicables o exigibles de la Directiva 1999/5/CE.

Português
Tokai Rika Co., Ltd. declara que este RI-38BFH está conforme com os requisitos essenciais e outras disposições da Directiva 1999/5/CE.

Malti
Hawnhekk, Tokai Rika Co., Ltd., jiddikjara li dan RI-38BFH jikkonforma mal-ħtiġijiet essenzjali u ma provvedimenti oħrajn relevanti li hemm fid-Dirrettiva 1999/5/EC.

Eesti keel
Käesolevaga kinnitab Tokai Rika Co., Ltd. seadme RI-38BFH vastavust direktiivi 1999/5/EÜ põhinõuetele ja nimetatud direktiivist tulenevatele teistele asjakohastele sätetele.

Magyar
Alulírott, Tokai Rika Co., Ltd. nyilatkozom, hogy a RI-38BFH megfelel a vonatkozó alapvetõ követelményeknek és az 1999/5/EC irányelv egyéb elõírásainak.

Sloven čina
Tokai Rika Co., Ltd. týmto vyhlasuje, že RI-38BFH spĺňa základné požiadavky a všetky príslušné ustanovenia Smernice 1999/5/ES.

Čeština
Tokai Rika Co., Ltd. tímto prohlašuje, že tento RI-38BFH je ve shodě se základními požadavky a dalšími příslušnými ustanoveními směrnice 1999/5/ES.

Sloven ščina
Tokai Rika Co., Ltd. izjavlja, da je ta RI-38BFH v skladu z bistvenimi zahtevami in ostalimi relevantnimi določili direktive 1999/5/ES.

Lietuvi ų kalba
Šiuo Tokai Rika Co., Ltd. deklaruoja, kad šis RI-38BFH atitinka esminius reikalavimus ir kitas 1999/5/EB Direktyvos nuostatas.

Latvie šu valoda
Ar šo Tokai Rika Co., Ltd. deklarē, ka RI-38BFH atbilst Direktīvas 1999/5/EK būtiskajām prasībām un citiem ar to saistītajiem noteikumiem.

Polski
Niniejszym Tokai Rika Co., Ltd. oświadcza, że RI-38BFH jest zgodny z zasadniczymi wymogami oraz pozostałymi stosownymi postanowieniami Dyrektywy 1999/5/EC.

Íslenska
Hér með lýsir Tokai Rika Co., Ltd. yfir því að RI-38BFH er í samræmi við grunnkröfur og aðrar kröfur, sem gerðar eru í tilskipun 1999/5/EC.

Norsk
Tokai Rika Co., Ltd. erklærer herved at utstyret RI-38BFH er i samsvar med de grunnleggende krav og øvrige relevante krav i direktiv 1999/5/EF.

български
С настоящето, Tokai Rika Co., Ltd., декларира, че RI-38BFH е в съответствие със съществените изисквания и другите приложими разпоредби на Директива 1999/5/EC.

Român ă
Prin prezenta, Tokai Rika Co., Ltd., declară că aparatul RI-38BFH este în conformitate cu cerinţele esenţiale şi cu alte prevederi pertinente ale Directivei 1999/5/CE.

Црногорски језик
Ovim, Tokai Rika Co., Ltd., izjavljuje da ovaj RI-38BFH je usklađen sa bitnim zahtjevima i drugim relevantnim odredbama Direktive 1999/5/EC.

– DEVAMI DİĞER SAYFADA –

Hrvatski
Ovim Tokai Rika Co., Ltd., izjavljuje da je RI-38BFH u sklau s bitnim zahtjevima i drugim relevantnim odredbama Direktive 1999/5/EC i Pravilnika o RiTT opremi (NN 25/2012).

Српски /srpski
Ovim, Tokai Rika Co., Ltd., deklariše da je RI-38BFH u skladu sa osnovnim zahtevima i ostalim relevantnim odredbama Direktive 1999/5/EC.

Shqip
Nepermjet kesaj, Tokai Rika Co., Ltd., deklaroj qe ky RI-38BFH eshte ne pajtim me kerkesat thelbesore dhe dispozitat e tjera perkatese te Direktives 1999/5/EC.

The DECLARATION of CONFORMITY (DoC) is available at the following address:
http://www.tokai-rika.co.jp/pc/

CE

■ LF Osilatörü

En son "UYUMLULUK BEYANI", aşağıdaki adreste mevcuttur:
http://www.globaldenso.com/en/products/oem/index.html

CE

İngilizce
İşbu, DENSO CORPORATION bu SSPIMB02'nin, Yönetmelik 1999/5/EC'nin gereksinimlerine ve diğer ilgili koşullarına uygun olduğunu bildirir.

Suomi
DENSO CORPORATION vakuuttaa täten että 14AHB tyyppinen laite on direktiivin 1999/5/EY oleellisten vaatimusten ja sitä koskevien direktiivin muiden ehtojen mukainen.

Nederlands
Hierbij verklaart DENSO CORPORATION dat het toestel 14AHB in overeenstemming is met de essentiële eisen en de andere relevante bepalingen van richtlijn 1999/5/EG.

Français
Par la présente DENSO CORPORATION déclare que l'appareil 14AHB est conforme aux exigences essentielles et aux autres dispositions pertinentes de la directive 1999/5/CE.

D00303

Svenska
Härmed intygar DENSO CORPORATION att denna 14AHB står I överensstämmelse med de väsentliga egenskapskrav och övriga relevanta bestämmelser som framgår av direktiv 1999/5/EG.

Dansk
Undertegnede DENSO CORPORATION erklærer herved, at følgende udstyr 14AHB overholder de væsentlige krav og øvrige relevante krav i direktiv 1999/5/EF.

Deutsch
Hiermit erklärt DENSO CORPORATION, dass sich das Gerät 14AHB in Übereinstimmung mit den grundlegenden Anforderungen und den übrigen einschlägigen Bestimmungen der Richtlinie 1999/5/EG befindet.

Ελληνικά
ΜΕ ΤΗΝ ΠΑΡΟΥΣΑ DENSO CORPORATION ΔΗΛΩΝΕΙ ΟΤΙ 14AHB ΣΥΜΜΟΡΦΩΝΕΤΑΙ ΠΡΟΣ ΤΙΣ ΟΥΣΙΩΔΕΙΣ ΑΠΑΙΤΗΣΕΙΣ ΚΑΙ ΤΙΣ ΛΟΙΠΕΣ ΣΧΕΤΙΚΕΣ ΔΙΑΤΑΞΕΙΣ ΤΗΣ ΟΔΗΓΙΑΣ 1999/5/ΕΚ.

D00304

Italiano
Con la presente DENSO CORPORATION dichiara che questo 14AHB è conforme ai requisiti essenziali ed alle altre disposizioni pertinenti stabilite dalla direttiva 1999/5/CE.

Español
Por medio de la presente DENSO CORPORATION declara que el 14AHB cumple con los requisitos esenciales y cualesquiera otras disposiciones aplicables o exigibles de la Directiva 1999/5/CE.

Português
DENSO CORPORATION declara que este 14AHB está conforme com os requisitos essenciais e outras disposições da Directiva 1999/5/CE.

Malti
Hawnhekk, DENSO CORPORATION, jiddikjara li dan 14AHB jikkonforma malħtiġijiet essenzjali u ma provvedimenti oħrajn relevanti li hemm fid-Dirrettiva 1999/5/EC.

D00305

Eesti keel
Käesolevaga kinnitab DENSO CORPORATION seadme 14AHB vastavust direktiivi 1999/5/EÜ põhinõuetele ja nimetatud direktiivist tulenevatele teistele asjakohastele sätetele.

Magyar
Alulírott, DENSO CORPORATION nyilatkozom, hogy a 14AHB megfelel a vonatkozó alapvetõ követelményeknek és az 1999/5/EC irányelv egyéb elõírásainak.

Slovenčina
DENSO CORPORATION týmto vyhlasuje, že 14AHB spĺňa základné požiadavky a všetky príslušné ustanovenia Smernice 1999/5/ES.

Čeština
DENSO CORPORATION tímto prohlašuje, že tento 14AHB je ve shodě se základními požadavky a dalšími příslušnými ustanoveními směrnice 1999/5/ES.

D00306

– DEVAMI DİĞER SAYFADA –

Slovenščina
DENSO CORPORATION izjavlja, da je ta 14AHB v skladu z bistvenimi zahtevami in ostalimi relevantnimi določili direktive 1999/5/ES.

Lietuvių kalba
Šiuo DENSO CORPORATION deklaruoja, kad šis 14AHB atitinka esminius reikalavimus ir kitas 1999/5/EB Direktyvos nuostatas.

Latviešu valoda
Ar šo DENSO CORPORATION deklarē, ka 14AHB atbilst Direktīvas 1999/5/EK būtiskajām prasībām un citiem ar to saistītajiem noteikumiem.

Polski
Niniejszym DENSO CORPORATION oświadcza, że 14AHB jest zgodny z zasadniczymi wymogami oraz pozostałymi stosownymi postanowieniami Dyrektywy 1999/5/EC.

D00307

Íslenska
Hér með lýsir DENSO CORPORATION yfir því að 14AHB er í samræmi við grunnkröfur og aðrar kröfur, sem gerðar eru í tilskipun 1999/5/EC.

Norsk
DENSO CORPORATION erklærer herved at utstyret 14AHB er i samsvar med de grunnleggende krav og øvrige relevante krav i direktiv 1999/5/EF.

български
С настоящето, DENSO CORPORATION, декларира, че 14AHB е в съответствие със съществените изисквания и другите приложими разпоредби на Директива 1999/5/EC.

Română
Prin prezenta, DENSO CORPORATION, declară că aparatul 14AHB este in conformitate cu cerințele esențiale şi cu alte prevederi pertinente ale Directivei 1999/5/CE.

D00308

Црногорски језик
Ovim, DENSO CORPORATION, izjavljuje da ovaj 14AHB je usklađen sa bitnim zahtjevima i drugim relevantnim odredbama Direktive 1999/5/EC.

Српски/srpski
Ovim, DENSO CORPORATION, deklariše da je 14AHB u skladu sa osnovnim zahtevima i ostalim relevantnim odredbama Direktive 1999/5/EC.

Hrvatski
Ovim DENSO CORPORATION, izjavljuje da je 14AHB u sklau s bitnim zahtjevima i drugim relevantnim odredbama Direktive 1999/5/EC i Pravilnika o RiTT opremi (NN 25/2012).

Shqip
Nepermjet kesaj, DENSO CORPORATION, deklaroj qe ky 14AHB eshte ne pajtim me kerkesat thelbesore dhe dispozitat e tjera perkatese te Direktives 1999/5/EC.

D00309

İngilizce
İşbu, FUJI HEAVY INDUSTRIES LTD. bu SSPIMB02'nin, Yönetmelik 1999/5/EC'nin gereksinimlerine ve diğer ilgili koşullarına uygun olduğunu bildirir.

Suomi
FUJI HEAVY INDUSTRIES LTD. vakuuttaa täten että FJ14-1 tyyppinen laite on direktiivin 1999/5/EY oleellisten vaatimusten ja sitä koskevien direktiivin muiden ehtojen mukainen.

Nederlands
Hierbij verklaart FUJI HEAVY INDUSTRIES LTD. dat het toestel FJ14-1 in overeenstemming is met de essentiële eisen en de andere relevante bepalingen van richtlijn 1999/5/EG.

Français
Par la présente FUJI HEAVY INDUSTRIES LTD. déclare que l'appareil FJ14-1 est conforme aux exigences essentielles et aux autres dispositions pertinentes de la directive 1999/5/CE.

D00310

Svenska
Härmed intygar FUJI HEAVY INDUSTRIES LTD. att denna FJ14-1 står I överensstämmelse med de väsentliga egenskapskrav och övriga relevanta bestämmelser som framgår av direktiv 1999/5/EG.

Dansk
Undertegnede FUJI HEAVY INDUSTRIES LTD. erklærer herved, at følgende udstyr FJ14-1 overholder de væsentlige krav og øvrige relevante krav i direktiv 1999/5/EF.

Deutsch
Hiermit erklärt FUJI HEAVY INDUSTRIES LTD., dass sich das Gerät FJ14-1 in Übereinstimmung mit den grundlegenden Anforderungen und den übrigen einschlägigen Bestimmungen der Richtlinie 1999/5/EG befindet.

Ελληνικά
ΜΕ ΤΗΝ ΠΑΡΟΥΣΑ FUJI HEAVY INDUSTRIES LTD. ΔΗΛΩΝΕΙ ΟΤΙ FJ14-1 ΣΥΜΜΟΡΦΩΝΕΤΑΙ ΠΡΟΣ ΤΙΣ ΟΥΣΙΩΔΕΙΣ ΑΠΑΙΤΗΣΕΙΣ ΚΑΙ ΤΙΣ ΛΟΙΠΕΣ ΣΧΕΤΙΚΕΣ ΔΙΑΤΑΞΕΙΣ ΤΗΣ ΟΔΗΓΙΑΣ 1999/5/ΕΚ.

D00311

Italiano
Con la presente FUJI HEAVY INDUSTRIES LTD. dichiara che questo FJ14-1 è conforme ai requisiti essenziali ed alle altre disposizioni pertinenti stabilite dalla direttiva 1999/5/CE.

Español
Por medio de la presente FUJI HEAVY INDUSTRIES LTD. declara que el FJ14-1 cumple con los requisitos esenciales y cualesquiera otras disposiciones aplicables o exigibles de la Directiva 1999/5/CE.

Português
FUJI HEAVY INDUSTRIES LTD. declara que este FJ14-1 está conforme com os requisitos essenciais e outras disposições da Directiva 1999/5/CE.

Malti
Hawnhekk, FUJI HEAVY INDUSTRIES LTD., jiddikjara li dan FJ14-1 jikkonforma mal-ħtiġijiet essenzjali u ma provvedimenti oħrajn relevanti li hemm fid-Dirrettiva 1999/5/EC.

D00312

– DEVAMI DİĞER SAYFADA –

Eesti keel

Käesolevaga kinnitab FUJI HEAVY INDUSTRIES LTD. seadme FJ14-1 vastavust direktiivi 1999/5/EÜ põhinõuetele ja nimetatud direktiivist tulenevatele teistele asjakohastele sätetele.

Magyar

Alulírott, FUJI HEAVY INDUSTRIES LTD. nyilatkozom, hogy a FJ14-1 megfelel a vonatkozó alapvetõ követelményeknek és az 1999/5/EC irányelv egyéb elõírásainak.

Slovenčina

FUJI HEAVY INDUSTRIES LTD. týmto vyhlasuje, že FJ14-1 spĺňa základné požiadavky a všetky príslušné ustanovenia Smernice 1999/5/ES.

Čeština

FUJI HEAVY INDUSTRIES LTD. tímto prohlašuje, že tento FJ14-1 je ve shodě se základními požadavky a dalšími příslušnými ustanoveními směrnice 1999/5/ES.

D00313

Slovenščina

FUJI HEAVY INDUSTRIES LTD. izjavlja, da je ta FJ14-1 v skladu z bistvenimi zahtevami in ostalimi relevantnimi določili direktive 1999/5/ES.

Lietuvių kalba

Šiuo FUJI HEAVY INDUSTRIES LTD. deklaruoja, kad šis FJ14-1 atitinka esminius reikalavimus ir kitas 1999/5/EB Direktyvos nuostatas.

Latviešu valoda

Ar šo FUJI HEAVY INDUSTRIES LTD. deklarē, ka FJ14-1 atbilst Direktīvas 1999/5/EK būtiskajām prasībām un citiem ar to saistītajiem noteikumiem.

Polski

Niniejszym FUJI HEAVY INDUSTRIES LTD. oświadcza, że FJ14-1 jest zgodny z zasadniczymi wymogami oraz pozostałymi stosownymi postanowieniami Dyrektywy 1999/5/EC.

D00314

Íslenska

Hér með lýsir FUJI HEAVY INDUSTRIES LTD. yfir því að FJ14-1 er í samræmi við grunnkröfur og aðrar kröfur, sem gerðar eru í tilskipun 1999/5/EC.

Norsk

FUJI HEAVY INDUSTRIES LTD. erklærer herved at utstyret FJ14-1 er i samsvar med de grunnleggende krav og øvrige relevante krav i direktiv 1999/5/EF.

български

С настоящето, FUJI HEAVY INDUSTRIES LTD., декларира, че FJ14-1 е в съответствие със съществените изисквания и другите приложими разпоредби на Директива 1999/5/EC.

Română

Prin prezenta, FUJI HEAVY INDUSTRIES LTD., declară că aparatul FJ14-1 este in conformitate cu cerinţele esenţiale şi cu alte prevederi pertinente ale Directivei 1999/5/CE.

D00315

Црногорски језик
Ovim, FUJI HEAVY INDUSTRIES LTD., izjavljuje da ovaj FJ14-1 je usklađen sa bitnim zahtjevima i drugim relevantnim odredbama Direktive 1999/5/EC.

Српски/srpski
Ovim, FUJI HEAVY INDUSTRIES LTD., deklariše da je FJ14-1 u skladu sa osnovnim zahtevima i ostalim relevantnim odredbama Direktive 1999/5/EC.

Hrvatski
Ovim FUJI HEAVY INDUSTRIES LTD., izjavljuje da je FJ14-1 u sklau s bitnim zahtjevima i drugim relevantnim odredbama Direktive 1999/5/EC i Pravilnika o RiTT opremi (NN 25/2012).

Shqip
Nepermjet kesaj, FUJI HEAVY INDUSTRIES LTD., deklaroj qe ky FJ14-1 eshte ne pajtim me kerkesat thelbesore dhe dispozitat e tjera perkatese te Direktives 1999/5/EC.

D00316

– DEVAMI DİĞER SAYFADA –

13-20 Ek/Telsiz ve Telekomünikasyon Terminal Ekipmanları, 1999/5/EC numaralı yönetmeliğe uygunluk belgesi

■ Bluetooth® modulü

Clarion
moves you ▪ connects you

Clarion Co.,Ltd.
■ Headquarters & Technology Center
7-2 Shintoshin, Chuo-ku, Saitama-shi, Saitama, 330-0081, Japan
TEL: +81-48-601-3700
■ Headquarters-Annex Office
Land Axis Tower 30F, 11-2, Shintoshin, Chuo-ku, Saitama-shi, Saitama 330-6030, Japan
TEL: +81-48-601-3700

EC DECLARATION of CONFORMITY

Document No. 14DC-CT01

We Clarion Co., Ltd.
(manufacturer)
7-2, Shintoshin, Chuo-ku, Saitama-shi, Saitama 330-0081, Japan
(address)

declare under our sole responsibility that the product

DisplayAudio
Model: PF-3639, PF-3658, PF-3637, PF-3638
(name, type or models, possibly sources and numbers of items)

to which this declaration relates is in conformity with the following standard(s) or other normative document(s)

EN 300 328 V1.8.1 (2012-16)
EN 55013:2001+A1:2003+A2:2006, EN 55020:2007+A11:2011
EN 301 489-1 V1.9.2 (2011-09)
EN 301 489-17 V2.2.1 (2012-09)
EN 60950-1:2006+Amd.11:2009+Amd.1:2010+Amd.12:2011
EN 62479: 2010
(title and/or number and date of issue of the standard(s) or other normative document(s))

(if applicable) following the provisions of Directive 1999/5/EC.
Regarding EN 55013 and EN 55020, refer to the official Journal of EMC Directive.

Saitama Japan
3, March 2014
(Place and date of issue)

Teruo Niitsuma
Experimental Evaluation Department Manager
(name and signature or equivalent marking of authorized person)

D00319

YOKOHAMA

ECDoC-Y01

EC Declaration of Conformity

Manufacturer: THE YOKOHAMA RUBBER CO., LTD.
Address: 2-1, Oiwake, Hiratsuka city, Kanagawa, Japan

Object of declaration

Product: Compressor
Model No.: X44 (C53#18)

conforms with the essential requirements of the EMC Directive 2004/108/EC, based on the following specifications applied;

EU Harmonized standards
EN 61000-6-2:2005
EN 61000-6-4:2007 + A1:2011

Authorized representative in Europe:
YOKOHAMA EUROPE GmbH
Monschauerstrasse 12, D-40549 Düsseldorf, GERMANY

Signed for and on behalf of: THE YOKOHAMA RUBBER CO., LTD.

Signature: _____
Masahiro Iida
General Manager
Tire Quality Assurance Department

Date of Issue: 26th August, 2013

D00336

Teknik bilgiler

■ Singapur modelleri

▼ Giriş anahtarı

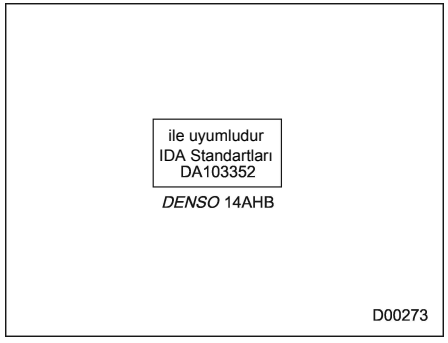

▼ Anahtarsız giriş sistemi uzaktan kumandası

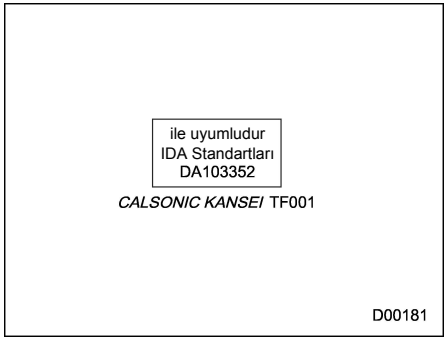

▼ "Marş düğmeli, anahtarsız erişim sistemi" bulunan araçlar için immobilizer.

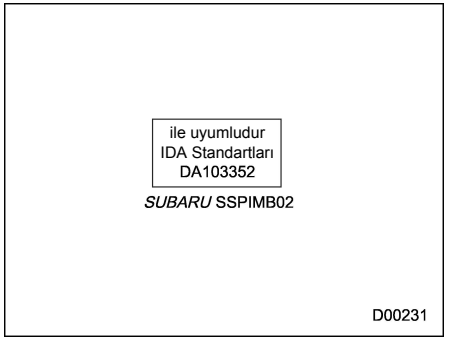

▼ **"Marş düğmeli, anahtarsız erişim sistemi" bulunmayan araçlar için immobilizer.**

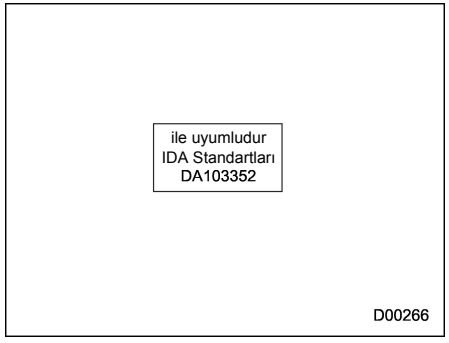

▼ **Bluetooth® modulü**

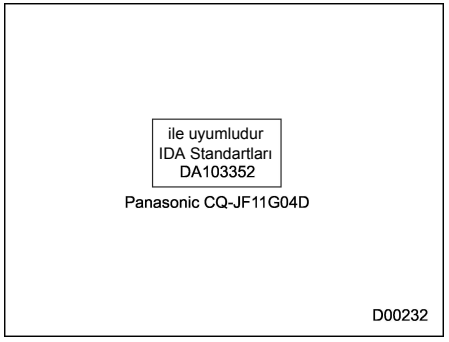

■ Panama modelleri

• Giriş anahtarı
• Marş düğmeli anahtarsız giriş sistemi
• "Marş düğmeli, anahtarsız erişim sistemi" bulunan araçlar için immobilizer
• "Marş düğmeli, anahtarsız erişim sistemi" bulunmayan araçlar için immobilizer

FCC ID: Y8PFJ14-2
FCC ID: HYQ14AHC
FCC ID: Y8PSSPIMB02
FCC ID: MOZRI-38BFH

⚠ DİKKAT

FCC UYARISI

Uyumdan sorumlu kişi tarafından açıkça onaylanmamış değişiklikler veya modifikasyonlar kullanıcının ekipmanı kullanma yetkisini geçersiz kılabilir.

NOT

Bu cihaz, FCC Kuralları bölüm 15 ile uyumludur. Kullanımı, şu iki koşula tabidir: (1) Bu cihaz, zararlı parazitlenmelere neden olamaz, ve (2) bu cihaz, istenmeyen çalışma şekli ile sonuçlanabilecek olanlar da dahil maruz kalınan tüm parazitlenmeleri kabul etmek zorundadır.

– DEVAMI DİĞER SAYFADA –

■ Dominik Cumhuriyeti modelleri

• "Marş düğmeli, anahtarsız erişim sistemi" bulunan araçlar için immobilizer
• "Marş düğmeli, anahtarsız erişim sistemi" bulunmayan araçlar için immobilizer

FCC ID: Y8PSSPIMB02
FCC ID: MOZRI-38BFH

⚠ DİKKAT

FCC UYARISI

Uyumdan sorumlu kişi tarafından açıkça onaylanmamış değişiklikler veya modifikasyonlar kullanıcının ekipmanı kullanma yetkisini geçersiz kılabilir.

NOT

Bu cihaz, FCC Kuralları bölüm 15 ile uyumludur. Kullanımı, şu iki koşula tabidir: (1) Bu cihaz, zararlı parazitlenmelere neden olamaz, ve (2) bu cihaz, istenmeyen çalışma şekli ile sonuçlanabilecek olanlar da dahil maruz kalınan tüm parazitlenmeleri kabul etmek zorundadır.

■ Sırbistan modelleri

▼ Lastik basıncı izleme sistemi

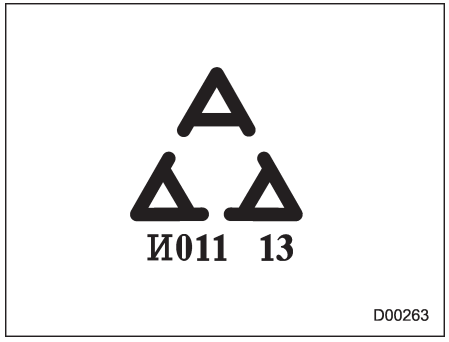

▼ Giriş anahtarı

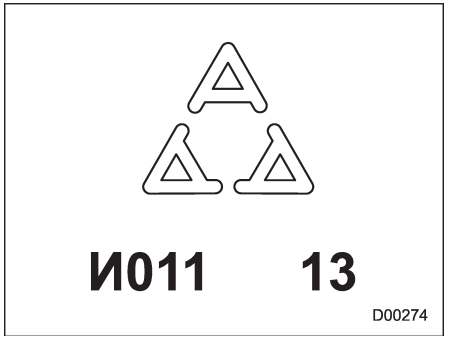



Siyah plaka (607,1)

■ Endonezya modelleri

Giriş anahtarı:

31146/SDPPI/2013
2361

D00276

■ Tayvan modelleri

▼ Giriş anahtarı

第十二條
經型式認證合格之低功率射頻電機，非經許可，公司、商號或使用者均不得擅自變更頻率、加大功率或變更原設計之特性及功能。

第十四條
低功率射頻電機之使用不得影響飛航安全及干擾合法通信；經發現有干擾現象時，應立即停用，並改善至無干擾時方得繼續使用。
前項合法通信，指依電信法規定作業之無線電通信。
低功率射頻電機須忍受合法通信或工業、科學及醫療用電波輻射性電機設備之干擾。

500631

▼ Marş düğmeli anahtarsız giriş sistemi

第十二條
經型式認證合格之低功率射頻電機，非經許可，公司、商號或使用者均不得擅自變更頻率、加大功率或變更原設計之特性及功能。

第十四條
低功率射頻電機之使用不得影響飛航安全及干擾合法通信；經發現有干擾現象時，應立即停用，並改善至無干擾時方得繼續使用。
前項合法通信，指依電信法規定作業之無線電通信。
低功率射頻電機須忍受合法通信或工業、科學及醫療用電波輻射性電機設備之干擾。

500631

– DEVAMI DİĞER SAYFADA –

▼ "Marş düğmeli, anahtarsız erişim sistemi" bulunan araçlar için immobilizer

第十二條
經型式認證合格之低功率射頻電機，非經許可，公司、商號或使用者均不得擅自變更頻率、加大功率或變更原設計之特性及功能。

第十四條
低功率射頻電機之使用不得影響飛航安全及干擾合法通信；經發現有干擾現象時，應立即停用，並改善至無干擾時方得繼續使用。
前項合法通信，指依電信法規定作業之無線電通信。
低功率射頻電機須忍受合法通信或工業、科學及醫療用電波輻射性電機設備之干擾。

500631

▼ "Marş düğmeli, anahtarsız erişim sistemi" bulunmayan araçlar için immobilizer

第十二條
經型式認證合格之低功率射頻電機，非經許可，公司、商號或使用者均不得擅自變更頻率、加大功率或變更原設計之特性及功能。

第十四條
低功率射頻電機之使用不得影響飛航安全及干擾合法通信；經發現有干擾現象時，應立即停用，並改善至無干擾時方得繼續使用。
前項合法通信，指依電信法規定作業之無線電通信。
低功率射頻電機須忍受合法通信或工業、科學及醫療用電波輻射性電機設備之干擾。

500631

■ Ürdün modelleri

▼ Giriş anahtarı

TRC/LPD/2013/178

D00277

▼ Anahtarsız giriş sistemi uzaktan kumandası

TRC onaylı Anahtarsız Verici ve Alıcı.

Model No : TF001
Sertifika Numarası: TRC/LPD/2013/222

Model No : GSREU52
Sertifika Numarası: TRC/LPD/2013/223

D00278

Siyah plaka (609,1)

■ Arjantin modelleri

▼ Giriş anahtarı

DENSO
14AHB
CNC H-12307

D00279

▼ Anahtarsız giriş sistemi uzaktan kumandası

Incluye módulo : TRANSMISOR
Marca : SUBARU
Modelo : TF001
CNC H−12945

D00280

■ Jamaika modelleri

▼ Giriş anahtarı

Bu ürün, Jamaika Tip Onayı'na sahiptir: SMA-14AHB.

▼ Marş düğmeli anahtarsız giriş sistemi

Bu ürün, Jamaika Tip Onayı'na sahiptir: SMA-FJ14-1.

▼ "Marş düğmeli, anahtarsız erişim sistemi" bulunan araçlar için immobilizer

Bu ürün, Jamaika Tip Onayı'na sahiptir: SMA, Donanım tanımı ürün üzerinde mevcuttur.

▼ "Marş düğmeli, anahtarsız erişim sistemi" bulunmayan araçlar için immobilizer

Bu ürün, Jamaika Tip Onayı'na sahiptir: SMA, Donanım tanımı ürün üzerinde mevcuttur.

▼ Anahtarsız giriş sistemi uzaktan kumandası

Bu ürün, Jamaika Tip Onayı'na sahiptir: SMA-“TF001”.
Bu ürün, Jamaika Tip Onayı'na sahiptir: SMA-“GSREU52”.

■ Dominika modelleri

• Giriş anahtarı
• Marş düğmeli anahtarsız giriş sistemi

En son "UYUMLULUK BEYANI", aşağıdaki adreste mevcuttur:

http://www.globaldenso.com/en/products/oem/index.html

CE

İşbu, DENSO CORPORATION; bu 14AHB’nin Yönetmelik 1999/5/EC’nin gereksinimlerine ve diğer ilgili koşullarına uygun olduğunu bildirir.

İşbu, FUJI HEAVY INDUSTRIES LTD. bu FJ14-1’in, Yönetmelik 1999/5/EC’nin gereksinimlerine ve diğer ilgili koşullarına uygun olduğunu bildirir.

– DEVAMI DİĞER SAYFADA –

■ Brezilya modelleri

▼ Giriş anahtarı

Este equipamento está homologado pela ANATEL de acordo com os procedimentos regulamentados pela Resolução 242/2000 e atende aos requisitos técnicos aplicados.

Este equipamento opera em caráter secundário, isto é, não tem direito a proteção contra interferência prejudicial, mesmo de estações do mesmo tipo, e não pode causar interferência a sistemas operando em caráter primário.

D00282



D00281

▼ Marş düğmeli anahtarsız giriş sistemi

Este equipamento está homologado pela ANATEL de acordo com os procedimentos regulamentados pela Resolução 242/2000 e atende aos requisitos técnicos aplicados.

Este equipamento opera em caráter secundário, isto é, não tem direito a proteção contra interferência prejudicial, mesmo de estações do mesmo tipo, e não pode causar interferência a sistemas operando em caráter primário.

D00282

▼ "Marş düğmeli, anahtarsız erişim sistemi" bulunan araçlar için immobilizer

Este equipamento está homologado pela ANATEL de acordo com os procedimentos regulamentados pela Resolução 242/2000 e atende aos requisitos técnicos aplicados.

Este equipamento opera em caráter secundário, isto é, não tem direito a proteção contra interferência prejudicial, mesmo de estações do mesmo tipo, e não pode causar interferência a sistemas operando em caráter primário.

D00282

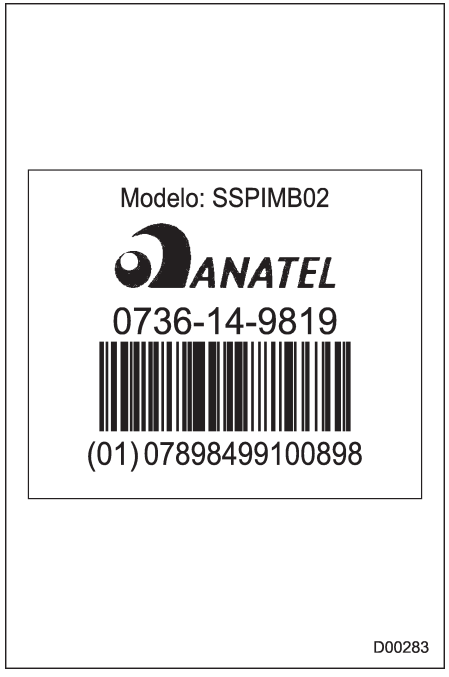

▼ "Marş düğmeli, anahtarsız erişim sistemi" bulunmayan araçlar için immobilizer

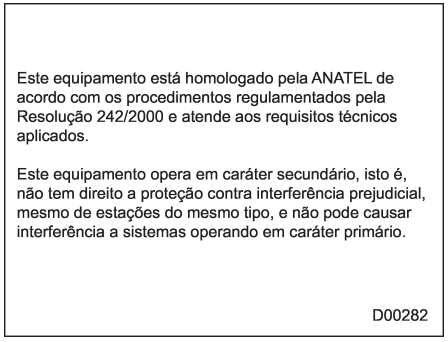



– DEVAMI DİĞER SAYFADA –

■ Güney Afrika Cumhuriyeti modelleri

▼ Giriş anahtarı

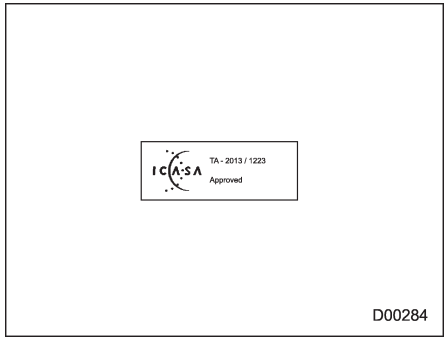

▼ Anahtarsız giriş sistemi uzaktan kumandası TF001:

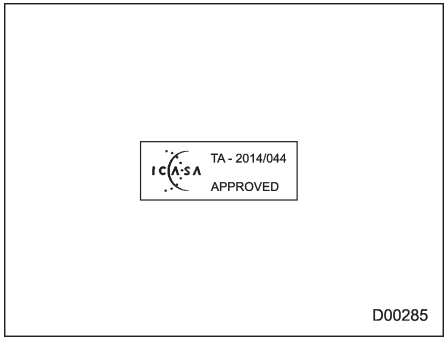

GSREU52:

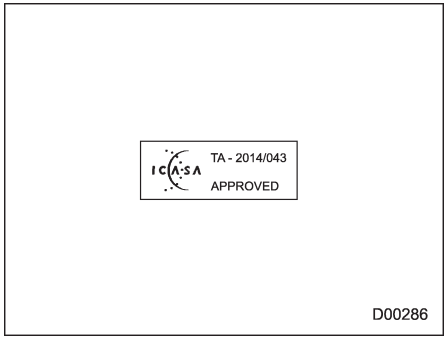

■ Rusya/Kazakistan modelleri

Anahtarsız giriş sistemi uzaktan kumandası:



MODEL No: TF001 (Anahtarsız Verici)
: GSREU52 (Anahtarsız Alıcı)

Üretici: Calsonic Kansei Corp.
Menşei: JAPONYA
İletişim Bilgileri:
http://www.calsonickansei.co.jp
Yerel İletişim Kişisi: Subaru Motor LLC

■ Paraguay modelleri

Anahtarsız giriş sistemi uzaktan kumandası:
Model Numarası: TF001
Onay Numarası: 2014-01-I-00015
Üretici: Calsonic Kansei Corporation.

Satıcı: Tokyo Motors S.A.
Adres: Av. Eusebio Ayala No. 4649 Km. 5 1/2 Asuncion, Paraguay
CONATEL onaylı verici modülü içerir.

■ Uruguay modelleri

Anahtarsız giriş sistemi uzaktan kumandası:
URSEC onaylı Anahtarsız Verici TF001.

■ Avustralya/Yeni Zelanda modelleri

Anahtarsız giriş sistemi uzaktan kumandası:

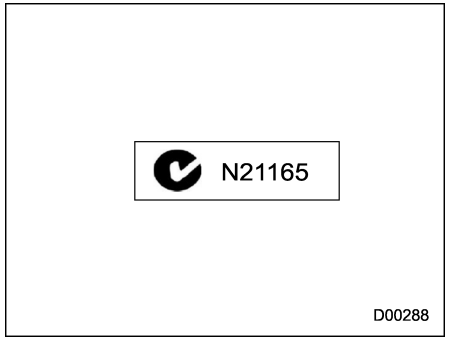

■ Tayland modelleri

Anahtarsız giriş sistemi uzaktan kumandası:
Bu telekomünikasyon ekipmanı, NTC teknik gerekliliklerine uygundur.

– DEVAMI DİĞER SAYFADA –

■ İsrail modelleri

▼ Lastik basıncı izleme sistemi

Name of Permit owner:	Schrader Electronics	Telephone:02894483067	
Model:SUBARU HSSI 433Mhz	Manufacturer:Schrader Electronics.	Country of Manufacture:United Kingdom	
Type Approval No:51-38706		Valid From:2.10.2013	
Permit No:64-08013		Valid To:29.9.2018	

D00264

▼ Anahtarsız giriş sistemi uzaktan kumandası

Manufacturer: : ALPS ELECTRIC CO., LTD.
Model: : TWB1G762
Country: : Japan

א. השימוש במכשיר הינו על בסיס "משני" ופטור מרשיון הפעלה אלחוטי.
כלומר – לא מוגן מהפרעות וללא הפרעה למערכות אחרות הפועלות כדין.
רק "בפעולת בזק" לשימוש עצמי של הלקוח בלבד, הציוד פטור מרשיון הפעלה אלחוטי.
מתן "שרות בזק" לצד ג' מחייב רשיון מיוחד ממשרד התקשורת.
ב. אסור להחליף את האנטנה המקורית של המכשיר, ולא לעשות בו כל שינוי טכני אחר.

Manufacturer: : ALPS ELECTRIC CO., LTD.
Model: : TWD1G776
Country: : Japan

א. השימוש במכשיר הינו על בסיס "משני" ופטור מרשיון הפעלה אלחוטי.
כלומר – לא מוגן מהפרעות וללא הפרעה למערכות אחרות הפועלות כדין.
ב. רק "בפעולת בזק" לשימוש עצמי של הלקוח בלבד, הציוד פטור מרשיון הפעלה אלחוטי.
מתן "שרות בזק" לצד ג' מחייב רשיון מיוחד ממשרד התקשורת.

D00289

– DEVAMI DİĞER SAYFADA –

■ Umman modelleri

Anahtarsız giriş sistemi uzaktan kumandası:

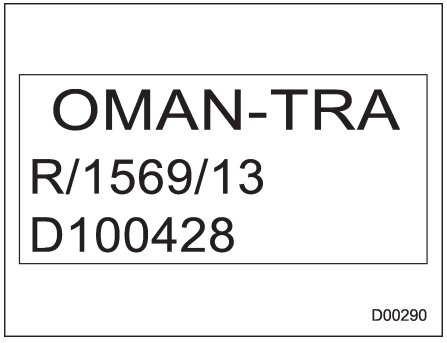

Model No.: TF001

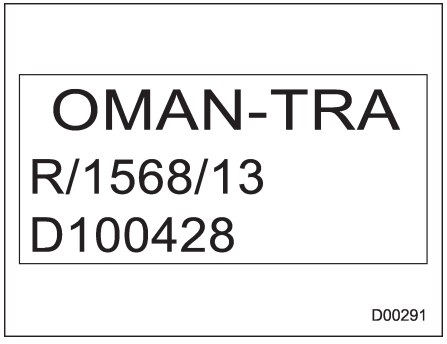

Model No.: GSREU52

■ BAE modelleri

Anahtarsız giriş sistemi uzaktan kumandası:

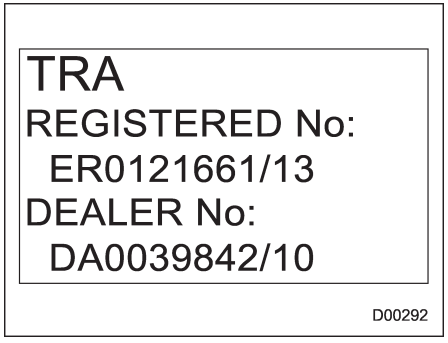

TF001

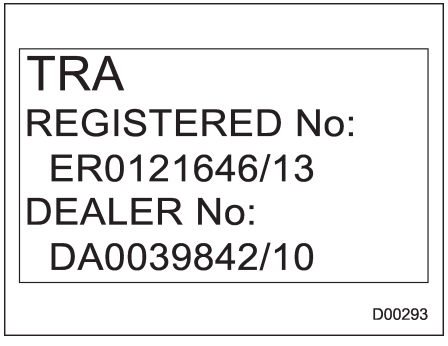

GSREU52

■ Nijerya modelleri

Anahtarsız giriş sistemi uzaktan kumandası:

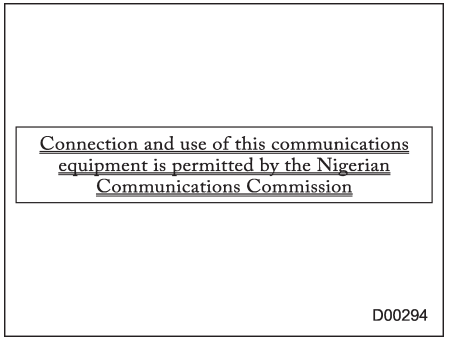

Makine Direktifi 2006/42/EC doğrultusunda uyumluluk beyanı

■ Kriko

MANUFACTURERS DECLARATION
OF CONFORMITY

GOODMAN

For CE

Pantagraph Car Jack

Models: PJF900 & PJF1000

Manufactured by
Taihei Industrial Co., Ltd.
No.49-1, Kagekatsu-Cho,
Fushimi-ku,
Kyoto 612-8307
Japan

Means of Conformity
The Product is in conformity with EC law as approximated by the following directives:
Machinery Directive 2006/42/EC based on Technical Documentation File No. 2185 Issue 1, Revision 0, August 2013

Standards used as guidance
Machinery Directive

ISO12100: 2010
Limited reference to EN 1494:2000/A1: 2008
Refer to complete listing in TF

Technical File compiled from manufacturers documentation and held in the EU, on behalf of the manufacturer by
TRaC Global Ltd
100 Frobisher Business Park,
Leigh Slinton Road, Malvern,
Worcestershire, WR14 1BX
United Kingdom

Signature of Responsible Person: **Mr. Masato Nasu**
President

Date: **28th August 2013**

MACHINE SERIAL No.

Certificate No. **TRA-015417-01 DofC Issue 1**

D00265

İçindekiler

A

ABS (Kilitlenme Önleyici Fren Sistemi) 7-28
Uyarı lambası 3-19
Acil Durumda Kilitlenen Gergi Mekanizması (ELR) 1-16
Açılır tavan 2-39
Aksesuar elektrik prizi 6-8
Aksesuarlar 5-2, 11-49
Aksesuarların takılması 5-2
Akü 11-46
Akünün boşalmasını önleme özelliği 2-6
Değiştirme (giriş anahtarı) 11-61
Değiştirme (uzaktan kumanda) 11-62
İmha ve geri dönüşüm 8
Takviye ile motorun çalıştırılması 9-20
Alışveriş torbası kancası 6-12
Alkolün etkisinde 6
Alüminyum jant 11-40
Temizleme 10-4
Ampullerin değiştirilmesi 11-49,12-18
Arka lamba grubu 11-53
Arka sinyal lambası 11-53
Arka sis lambası (Outback) 11-56
Bagaj bölmesi lambası 11-59
Bagaj lambası 11-59
Geri vites lambası (Outback) 11-56
Geri vites lambası/Arka sis lambası (Sedan) 11-55
Halojen far 11-50
Harita lambası 11-58
Kapı eşik lambası 11-59
Makyaj aynası lambası 11-58
Ön sinyal lambası 11-51
Ön sis lambası 11-51
Plaka lambası 11-57
Tavan lambası 11-58
Ampül
Değiştirme 11-49
Tablo 12-18
Anahtar 2-2
Değiştirme 2-3
Hatırlatma uyarısı 3-4
Plaka 2-2
Anahtarsız giriş fonksiyonu 2-12
Anahtarsız giriş sistemi 2-21
Anten sistemi 5-2
FM yayınlarının alınması 5-2
Cam anteni 5-2
Aracın ileri-geri hareket ettirilmesi 8-14
Aracınızın yüklenmesi 8-14
Araç
Semboller 3
Tanım 12-21
Araç Dinamizmi Kontrol sistemi
Çalışma gösterge lambası 3-21
Kapatma gösterge ışığı 3-21

KAPATMA svici ... 7-32
Sistem ... 7-30
Uyarı lambası ... 3-20
Araç telefonu/cep telefonu ... 7
Araçlar ... 9-3
Araçta yapılacak modifikasyonlar ile ilgili uyarılar ... 1-26, 1-75
Arazide sürüş ... 8-8
Arazide ... 8-8
Arıza gösterge lambası (Motor lambasını kontrol edin) ... 3-16
Arka
Diferansiyel dişlisi yağı ... 11-28, 12-9
Geçit ... 2-32
Lamba grubu ... 11-53
Sinyal lambası ... 11-53
Sis lambası düğmesi ... 3-56
Arka cam
Cam sileceği ve yıkayıcısı düğmesi ... 3-62
Rezistans ... 3-63
Silecekler ... 11-44
Arka görüş kamerası ... 6-18
Arka koltuk ... 1-11
Kafalık ayarı ... 1-11
Katlanması ... 1-14
Kolçak ... 1-15
Yaslanma ... 1-13
Arka sis lambası ... 3-56, 11-56
Gösterge lambası ... 3-33
Askı (çocuk emniyet sistemi) ... 1-42
Aşınma göstergeleri ... 11-38
AT OIL TEMP (Şanzıman Yağı Sıcaklığı) uyarı lambası 3-17
Avrupa için ek bilgiler ... 8-24
AWD (sürekli dört tekerlekten çekiş) uyarı lambası ... 3-25
Ayarlar ... 5-95
Telefon ayarları ... 5-95
Aydınlatmalar
Arka lamba grubu ... 11-53
Arka sinyal lambası ... 11-53
Arka sis ... 3-56, 11-55, 11-56
Bagaj bölmesi ... 6-3, 11-59
Bagaj ... 11-59
Geri vites lambası (Outback) ... 11-56
Geri vites/Arka sis lambası (Sedan) ... 11-55
Gündüz sürüş ... 3-50
Harita ... 6-2, 11-58
Kapı eşiği ... 11-59
Kontak anahtarı ... 3-4
Kumanda düğmesi ... 3-47
Makyaj aynası ... 6-4, 11-58
Ön konum ... 3-47
Ön sis ... 3-55, 11-51
Plaka ... 11-57
Sinyal lambası ... 3-50, 11-51, 11-53
Tavan ... 6-2, 11-58
Ayna rezistansı ... 3-63
Aynalar ... 3-66

B

Bagaj bölmesi
- Aydınlatmalar 6-3, 11-59
- Bağlama kancaları 6-17
- Kapak 6-13

Bagaj bölmesi alt gözü 6-17
Bagaj kapağı 2-31, 9-31
Bagaj lambası 11-59
Bağlama kancaları 9-25
Bakım
- Araçlar 9-3
- Emniyet kemeri 1-23
- İpuçları 11-9
- Önlemler 11-7
- Planlanan 11-3

Bardaklık 6-6
- Arka yolcunun 6-7
- Ön yolcunun 6-6

Baş üstü konsolu 6-5
Bazı temel bilgiler 5-82
Benzin yakıt 7-3
Bilgi ekranı 3-35
Bluetooth telefon ile arama kabulü 5-92
Bluetooth telefon ile arama 5-85
Bluetooth telefon ile konuşma 5-93
Bluetooth® ayarları 5-74
- Bluetooth detaylarının ayarlanması 5-77
- Bluetooth® cihazının kaydedilmesi/bağlanması 5-74

Boyutlar 12-2
Bujiler 11-27, 12-12
Buz çözme 4-7
Buz çözücü 3-63

C - Ç

Cam anteni 5-2
Cam sileceği buz çözücüsü 3-63
Cam sileceği ve yıkayıcısı 3-57
Camlar 2-27
Cep 6-6
Cilalama ve parlatma 10-3
Çapraz çubuklar 8-16
Çekme 9-24
- Ağırlık 8-20
- Düz kasalı kamyon üzerinde 9-27
- Kancalar 9-25
- Tüm tekerlekler yerde 9-28

Çift kilitleme sistemi 2-24
Çift mesafe sayacı 3-9
Çocuk güvenliği 4
- Kilitler 2-26

Çocuk koltuğu sistemleri 1-26
- Emniyet kemeri ile birlikte takma 1-33
- ISOFIX bağlantı çubukları 1-39
- Üst bağlantı kuşakları 1-42
- Yükseltici koltuğun takılması 1-38

D

Debriyaj

Hidrolik 11-30, 12-11
Pedal 11-32
Değiştirme
Patlak lastik 9-7
Soğutma suyu 11-23
Yağ ve yağ filtresi 11-19
Değiştirme
Anahtarsız giriş sistemi uzaktan kumandası pili 11-62
Fren pabucu ve balatası 11-33
Giriş anahtarı pili 11-61
Hava filtresi 11-24
Silecekler 11-42
Deponun doldurulması 7-4
Deri koltuk malzemeleri 10-5
Devir göstergesi 3-10
Dış
Ayna rezistansı 3-63
Aynalar 3-66
Sıcaklık göstergesi 3-36
Dış bakım 10-2
Diferansiyel dişlisi yağı
Arka 11-28, 12-9
Ön 11-28, 12-9
Diğer ayarlar 5-13
Dikiz aynası 3-66
Direksiyon simidi
Güç 7-25
Yükseklik/derinlik 3-68
Disk fren balatalarının aşınma uyarısı göstergeleri 7-27
Dizel partikül filtresi 8-4
Uyarı göstergesi 3-33
Dizel yakıt 7-3
Dörtlü flaşörler 3-8, 9-2
Düğme
Kontak anahtarı 3-5
Motorun çalıştırılması ve durdurulması 7-10
Düşük lastik basıncı uyarı lambası 3-18
Düşük yakıt seviyesi uyarı lambası 3-24
Düz
İletim 7-14
Klima kontrol sistemi 4-5
Koltuk 1-3
Mod (sürekli değişken şanzıman) 7-20
Şanzıman yağı 11-27, 12-9

E - F

ECO göstergesi 3-12
Eğer 5-97
Sorun Giderme 5-97
Ekler 5-107
Sertifikasyon 5-107
Paraguay modelleri için sertifikalar 5-108
BAE modelleri için sertifikalar 5-107
Elbise askısı 6-11
Elektrik sistemi 12-12
Elektronik Fren Kuvveti Dağılımı (EBD) sistemi 7-29
Uyarı 3-22

Elektronik park freni 7-36
Gaz pedalıyla otomatik olarak serbest bırakılması 7-38
Uyarı 3-22, 7-40
Yokuşta Kalkış yardımı 7-38
Emniyet kemeri 3, 1-15
Bağlama 1-17
Bakım 1-23
Güvenlik bilgileri 1-15
Ön gergiler 1-24
Uyarı lambası ve sinyali 3-13
EN590 7-3
Entegre çapraz çubuklu tavan rayları 8-16
Evcil hayvanlar 7
Far 3-47
Ampul watt değeri 12-18
Far ayarı 3-52
Flaşör 3-50
Gösterge lambası 3-33
Kumanda düğmesi 3-47
Sönme geciktirme ayarı 3-48
Yıkayıcı 3-65
Farların otomatik açılması/kapatılması 3-47
Sensör 3-49
Fren
Disk 12-13
Hidrolik 11-28, 12-11
Pabuç ve balata 11-33
Park etme 7-36
Pedal 11-31
Servo 7-26, 11-31
Yardımı 7-27
Fren lambası 11-53
Fren pedalı
Boşluk 11-31
Hareket mesafesi 11-32
Fren sistemi 7-26
Uyarı lambası 3-21
Frenleme 7-26
İpuçları 7-26

G

Garanti Şartları 1
Geçici stepne 9-2
Giriş anahtarı 2-8
Uyarı göstergesi 3-25
Gösterge lambası
Araç Dinamiği Kontrol sistemi çalışması 3-21
Araç Dinamiği Kontrol sistemi OFF 3-21
Arka emniyet kemeri 3-14
Arka sis lambası 3-33
Far 3-33
Hız sabitleme sistemi 3-32
İmmobilizer 3-30
Kapı açık 3-24
Otomatik Start/Stop KAPALI 3-34
Otomatik Start/Stop 3-35
Ön ısıtma 3-33

Ön sis lambası ... 3-3
Sabit hız kontrol ayarı ... 3-32
SI-DRIVE ... 3-31
Sinyal lambası ... 3-32
Uzun far ... 3-32
Vites kolu/Vites konumu ... 3-31
Yokuş iniş yardımı ... 3-33
Yokuşta Kalkış yardımı ... 3-23
X modu ... 3-33
Gösterge tablosu aydınlatma kontrolü ... 3-51
Gösterge ve sayaçlar ... 3-8
Güç
Arka kapak ... 2-33, 9-32
Camlar ... 2-27
Direksiyon uyarı lambası ... 3-23
Dümenleme ... 7-25
Kapı kilitleme düğmesi ... 2-7
Koltuk ... 1-4
Soketler ... 6-8
Yan aynalar ... 3-67
Gündüz sürüş lambası sistemi ... 3-50
Güneşlik ... 2-41
Güneşlikler ... 6-4
Güvenliği
İmmobilizer ... 2-3
Güvenlik
Simge ... 2
Sürüş sırasında alınacak önlemler ... 3
Uyarılar ... 2

H

Harita lambası ... 6-2, 11-58
Hava akımı seçimi ... 4-5
Hava alma pompası ... 9-33, 11-15
Hava filtreleme sistemi ... 4-9
Hava filtresi ... 11-24
Havalandırma kanalları ... 4-2
Hız göstergesi ... 3-8
Hız sabitleme sistemi ... 7-45
Ayar göstergesi ... 3-32
Gösterge ... 3-32
Hız sınırı, devir başına maksimum tork ve maksimum güç (Sadece Orta Doğu modelleri) ... 13-3
Hızlı referans ... 5-80
Hidrolik yağ seviyesi
Debriyaj ... 11-30
Fren ... 11-28
Sürekli değişken şanzıman ... 11-28
Hortum ve bağlantılar ... 11-22
ISOFIX bağlantı çubukları ... 1-39
İç aydınlatmalar ... 6-2
İlaç etkisi altında ... 6
İmmobilizer ... 2-3
Gösterge lambası ... 3-30
İpuçları ... 7-16, 7-22, 8-2

K

Kafalık ayarı

Arka koltuk....1-11
Ön koltuk....1-8
Kanca
Alışveriş torbası....6-12
Aracın çekilmesi ve çekme halkaları....9-25
Bağlama kancaları....6-17
Ceket....6-11
Uygun....6-12
Kapı
Basamak lambası....11-59
Kapı açık gösterge lambası....3-24
Kilitler....2-4
Kar lastikleri....8-13, 11-34
Karlı ve buzlu yollar....8-12
Karlı ve buzlu yollar....8-12
Katalitik konverter....8-3
Katlanır ayna düğmesi....3-67
Kısaltma....2
Kış
Dizel....7-3
Lastikler....8-13, 11-34
Sürüş....8-10
Kış....8-10
Kilitlenme Önleyici Fren Sistemi (ABS)....7-28
Kilometre sayacı....3-9
Klima
Otomatik klima kontrol sistemi....4-4
Manuel klima kontrol sistemi....4-5
Klima kontrol sistemi....4-3
Düz....4-5
Otomatik....4-4
Kolçak....1-15
Koltuk
Arka....1-11
Güç....1-4
Hafıza fonksiyonu....1-5
Isıtıcı....1-9
Kumaş....10-5
Ön....1-2
Yükseklik ayarı....1-4
Komut listesi....5-104
Konsol....6-5
Kontak anahtarı....3-3
Aydınlatmalar....3-4
Kontrol
Debriyaj fonksiyonu....11-32
Debriyaj pedalı boşluğu....11-32
Fren pedalı boşluğu....11-31
Fren pedalı hareket mesafesi....11-32
Hidrolik seviyesi (debriyaj hidroliği)....11-30
Hidrolik seviyesi (fren hidroliği)....11-28
Soğutma suyu seviyesi....11-23
Yağ seviyesi (motor yağı)....11-16
Yıkama suyu seviyesi....11-41
Korna....3-68
Korozyon önleme....10-4

Kriko kaldırma noktası 9-7
Kullanım öncesi temel bilgiler 5-7
Bir USB (hafıza/taşınabilir cihaz) cihazın bağlanması veya sökülmesi 5-8
Başlangıç ekranı 5-7
Bir CD'nin yüklenmesi ve geri çıkarılması 5-8
Dokunmatik ekran hareketleri 5-9
Ekrana harf ve rakam girişi/liste ekranı kullanımı 5-10
Dokunmatik ekranın çalışması 5-10
Ekran ayarı 5-12
Kullanışlı bilgiler 5-32
STARLINK (Avrupa için) 5-32
Küllük 6-9

L

Lastik Basıncı İzleme Sistemi (TPMS) 7-43, 9-19, 11-34
TPMS mod ayarı 7-44
Uyarı lambası 3-18
Lastik onarım seti 9-12
Teknik veriler 9-19
Lastik 11-33, 12-12
Basınç ve aşınma 11-35
Değiştirme 11-39
Ebat ve basınç 12-12
Kontrol 11-35
Rotasyon 11-38
Tipleri 11-33
Zincirler 8-13
Lastikler ve tekerlekler 11-33

M

Makyaj aynası 6-4
Aydınlatmalar 11-58
Marş düğmeli anahtarsız giriş sistemi 2-8
Anahtarsız giriş fonksiyonunun devreden çıkartılması 2-16
Bagaj kapağının açılması 2-14
Bagajın açılması 2-14
Giriş anahtarı düzgün çalışmadığında 9-29
Kapıların kilitlenmesi ve kilidin açılması 2-12
Sesli uyarılar ve uyarı göstergesi 3-25
Medya kullanımı 5-44
AUX 5-68
Bluetooth ses 5-61
CD 5-44
iPod 5-54
USB bellek 5-49
Motor
Çalıştırma ve durdurma 7-7, 7-10
Düşük yağ seviyesi uyarı lambası 3-17
Egzoz gazı (Karbon monoksit) 5, 8-2
Hararet 9-24
Kaput 11-11
Motor bölmesine genel bakış 11-13
Soğutma suyu 11-23, 12-11
Yağ 11-16, 12-5
Motor soğutma sistemi 11-22
Motoru çalıştırma ve durdurma 7-7,7-10
Motorun hararet yapması 9-24

O - Ö

Orta
- Konsol 6-5

Otomatik far yüksekliği ayar kolu 3-52
- Uyarı lambası 3-25

Otomatik Kilitlenen Gergi/Acil Durumda Kilitlenen Gergi (ALR/ELR) 1-17

Otomatik klima kontrol sistemi 4-4

Otomatik Start/Stop sistemi 7-49
- Gösterge 3-35
- KAPALI göstergesi 3-34
- Uyarı göstergesi 3-34

Otomatik yağmur sensörlü ön cam silecekleri 3-59
- Sensör 3-60
- Yağmur hassasiyeti kontrolü 3-60

Ön
- Diferansiyel dişlisi yağı 11-28, 12-9
- Emniyet kemeri ön gergileri 1-24
- Sinyal lambası 11-51
- Sis lambası düğmesi 3-55
- Sis lambası gösterge lambası 3-33
- Sis lambası 3-55, 11-51, 12-18

Ön cam
- Cam sileceği buz çözücüsü 3-63
- Cam sileceği ve yıkayıcısı düğmeleri 3-59
- Silecekler 11-42
- Yıkama suyu 11-41

Ön ısıtma gösterge lambası 3-33

Ön koltuklar 1-2
- Hidrolik koltuk 1-4
- İleri ve geri ayarı 1-3
- Kafalık ayarı 1-8
- Koltuk yükseklik ayarı (sürücü koltuğu) 1-4
- Yaslanma 1-4

Ön sis lambası 3-55
- Ampül 11-51, 12-18
- Düğme 3-55
- Gösterge lambası 3-33

Önerilen
- Arka diferansiyel dişli yağı 12-9
- Bujiler 12-12
- Debriyaj hidroliği 12-11
- Fren hidroliği 12-11
- Manuel şanzıman yağı 12-9
- Motor yağı 12-5
- Ön diferansiyel dişli yağı 12-9
- Sürekli değişken şanzıman yağı 12-11

P - R

Park etme 7-36
- Fren 7-36
- İpuçları 7-40

Paspas 6-10

Patlak lastiğin onarılması 9-10
- Güvenlik önlemleri 9-10
- Lastik onarım seti 9-12
- Onarma yöntemi 9-14

Patlak lastikler 9-7

Periyodik bakımlar 8-5
PIN Kodu ile Erişim 2-18
Plaka lambası 11-57
Port bagaj 8-15
Radyonun kullanımı 5-34
AM/FM radyo 5-34
Rezistans 3-63
Römork
Çeki demiri 8-21
Çekme ile ilgili ipuçları 8-22
Çekme 8-20

S - Ş

Saat 3-35
Saklama bölmesi 6-4
Sentetik deri iç döşeme 10-6
Ses sistemi
Anten sistemi 5-2
Ayarla 5-3
Ses ünitesi 5-3
A tipi ses sistemi (Avrupa için) 5-4
B tipi ses sistemi (Avrupa hariç) 5-5
C tipi ses sistemi (Avustralya için) 5-6
Ses/görüntü sistemi çalışması hakkında ipuçları bilgileri 5-25
Ses/görüntü uzaktan kumandaları 5-22
Direksiyon düğmeleri 5-22
Sesli komut sisteminin kullanımı 5-101
Sesli komut sistemi 5-101
Sesli uyarı
Anahtar 3-4
Aydınlatmalar 3-47
Emniyet kemeri 3-13
Sesli uyarılar
Emniyet kemeri 3-13
Marş düğmeli anahtarsız giriş sistemi 3-25
Sıcaklık göstergesi 3-11
Sıcaklık uyarı lambası
AT OIL TEMP 3-17
SI-DRIVE 7-22
Gösterge 3-31
Sıfırlanabilir mesafe ölçer 3-9
Sigortalar ve devreler 12-14
Sigortalar 11-47
Sinyal lambası
Kol 3-50
Sinyal lambaları 3-32
Sis lambası 3-55
Ampül 11-51, 12-18
Düğme 3-55
Gösterge lambası 3-33
Soğutma suyu 11-23, 12-11
SRS (Yardımcı Güvenlik Sistemi) hava yastığı 3, 1-45
SRS Hava yastığı sistemi
İzleme 1-73
Servis işlemleri 1-74
Uyarı lambası 3-15

Sürekli değişken şanzıman
Hidrolik 11-28, 12-11
Motor yağı sıcaklığı uyarı lambası (AT OIL TEMP)..... 3-17
Sürüş
AWD (sürekli dört tekerlekten çekiş) uyarı lambası..... 3-25
Dört tekerlekten çekişli araç..... 8-6
Sürüşe hazırlanma..... 7-7
Şarj uyarı lambası..... 3-16
Şişe tutucusu..... 6-7

T

Tahrik kayışları..... 11-27
Takviye ile motorun çalıştırılması..... 9-20
Tavan lambası..... 6-2, 11-58
Tekerlek
Alüminyum..... 11-40
Balans..... 11-37
Değiştirme..... 11-40
Somun sıkma torku..... 12-12
Teknik özellikler..... 12-2
Telsiz ve Telekomünikasyon Terminal Ekipmanları, 1999/5/EC numaralı yönetmeliğe uygunluk belgesi..... 13-5
Temel çalışma..... 5-16
Bazı temel bilgiler..... 5-16
Temizleme
Alüminyum jantlar..... 10-4
Havalandırma ızgarası..... 4-8
İç..... 10-5
Torpido gözü..... 6-4

U - Ü

Uyarı lambası
ABS..... 3-19
Araç Dinamizmi Kontrol sistemi..... 3-20
Aşırı devir..... 3-34
AT OIL TEMP..... 3-17
Direksiyon desteği..... 3-23
Dizel partikül filtresi..... 3-33
Dört Tekerlekten Çekiş..... 3-25
Düşük lastik basıncı..... 3-18
Düşük motor yağı seviyesi..... 3-17
Düşük yakıt..... 3-24
Elektronik park freni..... 3-22
Emniyet kemeri..... 3-13
Fren sistemi..... 3-21
Giriş anahtarı..... 3-26
Marş düğmeli anahtarsız giriş sistemi..... 3-25
Otomatik far yüksekliği ayar kolu..... 3-25
Otomatik Start/Stop..... 3-34
Ön cam yıkama suyu..... 3-24
SRS Hava yastığı sistemi..... 3-15
Şarj..... 3-16
Yağ basıncı..... 3-17
Yakıt filtresi..... 3-24
Uyarı ve gösterge lambaları..... 3-12
Uzaktan kumandalı anahtarsız giriş sistemi..... 2-21
Uzun far gösterge lambası..... 3-32
Uzun/kısa far seçme (far düğmesi)..... 3-49

Üretim yılı (Sadece Orta Doğu modelleri)..... 13-2
Üst bağlantı kuşakları 1-42

V - X

Vites kolu
- Konum göstergesi 3-31
- Vites kilidi fonksiyonu 7-19

X modu 7-33
- Gösterge 3-33

Y

Yabancı ülkeler..... 8-5
Yağ basıncı uyarı lambası 3-17
Yağ filtresi 11-19
Yağ seviyesi
- Manuel şanzıman 11-27
- Motor 11-16
- Uyarı lambası..... 3-17

Yakıt filtresi uyarı lambası (dizel motorlu modeller)..... 3-24
Yakıt..... 7-3, 12-4
- Depo kapağı ve depo dış kapağı 7-4
- Filtre uyarı göstergesi 3-24
- Gösterge 3-10
- Tüketim göstergesi..... 3-35
- Tüketim ve CO2 emisyonu (sadece Avrupa için)..... 13-4
- Yakıt ekonomisi ile ilgili ipuçları..... 8-2

Yakıtın bitmesi 9-33
Yardımcı Emniyet Sistemi hava yastığı (SRS)..... 1-45
Yeni aracın rodaj dönemi..... 8-2
Yeni fren pabucu ve balatalarının rodajı..... 11-33
Yıkama 10-2
Yokuş iniş yardımı 7-33, 7-35
- Gösterge 3-33

Yokuşta kalkış yardımı (MT modeller)..... 7-41
- Etkinleştirme/devre dışı bırakma..... 7-42

Yokuşta Kalkış yardımı 7-38
- Düğme 7-39
- Gösterge lambası..... 3-23

Yokuşta kalkış yardımı..... 7-41, 7-42
- Etkinleştirme/devre dışı bırakma..... 7-42

Yorgun ve uykulu 7
Yükseltici koltuk..... 1-38

BENZİN İSTASYONU REFERANSI

■ Yakıt:

▼ Benzinli modeller

▽ Avustralya modelleri

Yalnızca 91 oktan veya üzeri kurşunsuz benzin kullanın. Bu oktan derecesi Araştırma Oktan numarasıdır. Optimum motor performansı ve verimi için, kurşunsuz benzin kullanmanız tavsiye edilir.

▽ Diğer modeller

Sadece kurşunsuz benzin kullanın. 95 veya daha yüksek oktanlı kurşunsuz benzin kullanılması tavsiye edilir. Bu oktan derecesi Araştırma Oktan numarasıdır. 95 oktan veya üzeri kurşunsuz benzin mevcut değilse, 90 oktan veya üzeri kurşunsuz benzin kullanılabilir.

▽ Dizel modeller

Yalnızca EN590 sınıfı veya eşdeğeri bir dizel yakıt kullanın.

■ Yakıt kapasitesi:

60 litre (15.9 US gal, 13.2 Imp gal)

■ Motor yağı:

Her zaman SUBARU onaylı motor yağını kullanın. Detaylar için, lütfen SUBARU bayiniz ile irtibata geçin.
Onaylı motor yağı yoksa, aşağıda tanımlanan alternatif motor yağını kullanın.

▼ Benzinli modeller

Yalnızca aşağıdaki yağları kullanın.
• Üzerinde "ENERGY CONSERVING" veya “ENERGY CONSERVING” yazan API sınıfı SM
• veya ILSAC sertifikasyon sembolü (Starburst işareti) ile ayırt edilebilen ILSAC GF-4 veya GF-5 sınıfı yağlar
• veya ACEA şartnamesi A3 veya A5

Viskozite gereksinimlerinin tamamı için, "Motor yağı" ☞ 12-5 konusuna bakın.

▼ Dizel modeller

Yalnızca ACEA sınıfı C2 veya C3 kullanın.

Viskozite gereksinimlerinin tamamı için, "Dizel modeller" ☞ 12-8 konusuna bakın.

■ Motor yağı kapasitesi:

Benzinli modeller	2.5 L modeller	4.8 litre (5.1 US qt, 4.2 Imp qt)
	3.6 L modeller	6.5 litre (6.9 US qt, 5.7 Imp qt)
Dizel modeller		5.9 litre (6.2 US qt, 5.2 Imp qt)

Belirtilen yağ miktarı yalnızca bir kılavuzdur ve yağ filtresi ile birlikte motor yağı değiştirildiği zamanki bir durumdan yola çıkılarak belirlenmiştir. Motora yağ doldurulduktan sonra, yağ seviyesi çubuğu kullanılarak yağ seviyesi kontrol edilmelidir. Bakım ve servis ile ilgili detaylar için, "Motor yağı" ☞ 11-16 konusuna bakın.

■ Soğuk lastik basıncı:

Sürücü kapısı kilit mekanizması altında bulunan etikete bakın.

FORESTER

İthalatçı Firma	:	**BAYTUR MOTORLU VASITALAR TİC. A.Ş.**
İthalatçı Firma Adresi	:	Boyalı Köşk Sok. No:4/1 34345 Bebek / İSTANBUL
Telefon	:	0212 359 60 00
Faks	:	0212 358 52 97-98
Elektronik Posta	:	info@subaru.com.tr
İmalatçi Firma	:	FUJI HEAVY INDUSTRIES LTD.
Adres	:	Ebisu Subaru Building, 1-20-8, Ebisu, Shibuya-ku, TOKYO- JAPAN
Telefon	:	03 -6447-8000
Faks	:	03 -6447-8184
Web Sitesi	:	www.subaru-global.com
Marka	:	SUBARU
Model	:	LEGACY
Malın Cinsi	:	BİNEK OTOMOBİL
Malın Kullanım Ömrü:	:	10 YIL
Ürün Kodu	:	TS 12047
E-N°	:	e1*2007/46*1320*00
Belgeyi Veren Kuruluş	:	Kraftfahrt-Bundesamt
Adres	:	Fördestraße 16 24944 Flensburg
Telefon	:	+49 461 316-0
Faks	:	+49 461 316-1650/1495
E-mail	:	kba@kba.de
Web Sitesi	:	http://www.kba.de



SUBARU CORPORATION
TOKYO, JAPAN