SUBARU
Confidence in Motion

SUBARU DESTEK
0212 359 60 06

英 語

Basım: Kasım 2016
Türkiye'de basılmıştır

A
MB

FUJI HEAVY INDUSTRIES LTD.
TOKYO. JAPAN

A1210GE

XV

Kullanıcı Kılavuzu

E

Kullanıcı Kılavuzu



XV

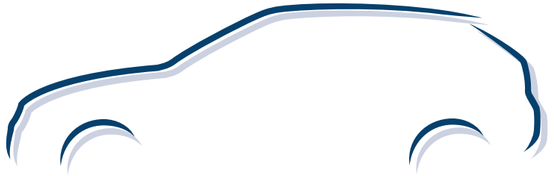

SUBARU

Önsöz

Bir SUBARU aracı seçtiğiniz için sizi tebrik ediyoruz. Bu Kullanıcı Kılavuzu'nda SUBARU'nuzu mükemmel bir durumda koruyabilmeniz ve emisyon kontrol sisteminin, zararlı egzoz gazı çıkışını minimum seviyeye indirecek şekilde çalışması için gerekli tüm bilgiler bulunmaktadır. Aracınızı tanımanız ve çalışmasını anlamanız için bu kılavuzu dikkatle okumanızı rica ediyoruz. Kullanıcı Kılavuzu'nda bulunmayan onarım ve ayar gibi işlemler hakkında ayrıntılı bilgi almak için lütfen SUBARU'nuzu satın aldığınız bayi ile veya en yakın SUBARU bayisi ile temas kurun.

Bu kılavuzda bulunan bilgiler, teknik özellikler ve resimler, basım sırasındaki verilere dayanmaktadır. FUJI HEAVY INDUSTRIES LTD., daha önceden satılmış olan araçların teknik özelliklerinde ve tasarımlarında değişiklik yapma mecburiyeti olmaksızın, önceden bildirimde bulunmadan değişiklik yapma hakkını saklı tutar. Bu Kullanıcı Kılavuzu, araç tipine ait tüm versiyonlara uygulanabilir ve fabrikada isteğe bağlı olarak takılan donanımları da kapsar. Bu nedenle kılavuzdaki bazı açıklamalar, aracınızda bulunmayan bir donanımla ilgili olabilir.

Aracınızı satarken lütfen Kullanıcı Kılavuzu'nu birlikte verin. Aracınızın yeni sahibinin de bu bilgilere ihtiyacı olacaktır.

NOT: "SUBARU bayisi", yetkili SUBARU bayisi ve/veya servisi anlamına gelmektedir.

FUJI HEAVY INDUSTRIES LTD., TOKYO, JAPONYA

SUBARU FUJI HEAVY INDUSTRIES LTD. şirketinin tescilli ticari markasıdır.

© Telif hakkı 2015 FUJI HEAVY INDUSTRIES LTD.

Bu kılavuzda geri dönüşümlü kağıt kullanılmıştır.

Araç tipleri

Bu kılavuz aşağıdaki araç tiplerini açıklamaktadır.

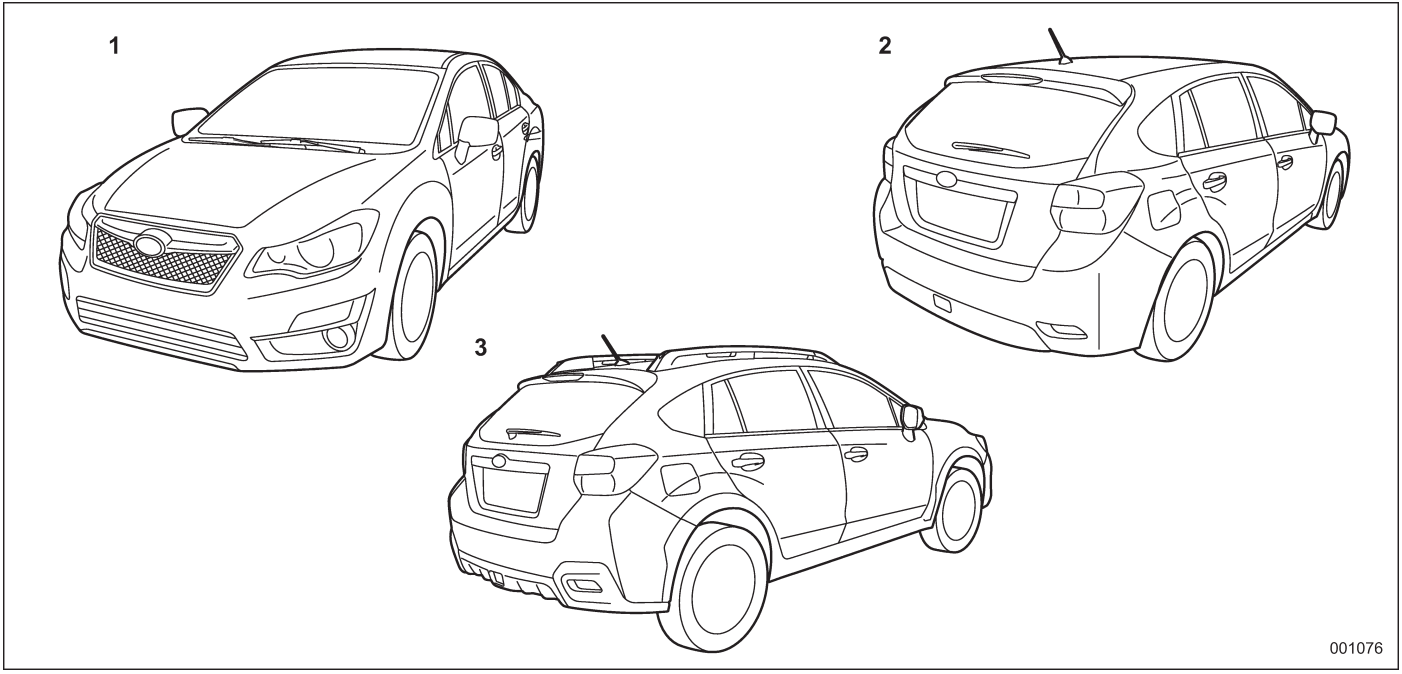

1) 4 kapılı modeller
2) XV modelleri hariç 5 kapılı modeller
3) XV modelleri

Garanti Şartları

Garanti kapsamına dahil olan ve olmayan konular hakkındaki tüm garanti bilgileri, Garanti ve Servis Kitapçığı'nda bulunmaktadır. Bu garanti bilgilerini dikkatlice okuyun.

■ HID farlı araçlar

⚠ DİKKAT

Yüksek Yoğunlukta Deşarjlı (HID) farlar cıva içerir. Bu nedenle, araç hurdaya çıkarılmadan önce HID farların sökülmesi gerekir. Lütfen sökülen HID farların yeniden kullanılmasını, geri dönüşümünü veya tehlikeli atık olarak imha edilmesini sağlayınız.

Bu Kullanıcı Kılavuzu'nun Kullanılması

■ Kullanıcı Kılavuzu'nuzun Kullanımı

Aracınızı kullanmadan önce bu kılavuzu dikkatle okuyun. Kendinizi korumak ve aracınızın ömrünü uzatmak için bu kılavuzdaki talimatlara uyun. Bu talimatlara uymadığınız takdirde ciddi yaralanmalar ve aracınızda hasar ortaya çıkabilir.

Bu kılavuz on dört bölümden oluşmaktadır. Her bölüm kısa bir içindekiler tablosu ile başlamaktadır; böylece o bölümde aradığınız bilgilerin olup olmadığını bir bakışta kolaylıkla anlayabilirsiniz.

Bölüm 1: Koltuk, emniyet kemeri ve SRS hava yastıkları
Bu bölüm koltuk ve emniyet kemerini nasıl kullanacağınız hakkında size bilgi verir ve SRS hava yastıkları hakkındaki önlemleri içerir.
Bölüm 2: Anahtarlar ve kapılar
Bu bölüm size anahtarların, kilitlerin ve camların kullanılması ile ilgili bilgi verir.
Bölüm 3: Göstergeler ve kontroller
Bu bölüm size gösterge tablosundaki göstergelerin çalışması ve kumandalar ile diğer düğmelerin nasıl kullanılacağı hakkında bilgi verir.
Bölüm 4: Klima kontrolü
Bu bölüm size kalorifer ve klimanın nasıl çalıştırıldığı hakkında bilgi verir.
Bölüm 5: Ses sistemi
Bu bölüm size ses sisteminin nasıl çalıştırıldığı hakkında bilgi verir.
Bölüm 6: İç donanım
Bu bölüm size iç donanım hakkında bilgi verir.
Bölüm 7: Çalıştırma ve kullanma
Bu bölüm size SUBARU'nuzu nasıl çalıştıracağınız ve kullanacağınız hakkında bilgi verir.
Bölüm 8: Sürüşle ilgili ipuçları
Bu bölüm size SUBARU'nuzun değişik koşullarda kullanımı ve sürüş emniyeti hakkında bilgi verir.
Bölüm 9: Acil durumda yapılacaklar
Bu bölüm size aracı kullanırken lastik patlaması veya motorun aşırı ısınması yapması gibi bir sorunla karşılaştığınızda ne yapmanız gerektiği hakkında bilgi verir.
Bölüm 10: Dış görünüm
Bu bölüm size SUBARU'nuzun iyi görünmesi için yapmanız gerekenler hakkında bilgi verir.
Bölüm 11: Bakım ve servis
Bu bölüm size SUBARU'nuzu periyodik bakım için servise ne zaman götürmeniz gerektiği ve SUBARU'nuzun düzgün çalışması için ne yapmanız gerektiği konularında bilgi verir.

– DEVAMI DİĞER SAYFADA –

Bölüm 12: Teknik özellikler
Bu bölüm size SUBARU'nuzun boyutları ve kapasiteleri hakkında bilgi verir.
Bölüm 13: Ek bilgiler
Bu bölüm size bazı ülkelerde mevcut gerekliliklerle ilgili ek bilgiler verir.
Bölüm 14: Dizin
Bu bölüm, kılavuzdaki tüm bilgilerin alfabetik sıraya göre listesini içerir.
Okumak istediğiniz konuyu daha çabuk bulmak için dizini kullanabilirsiniz.

■ Güvenlik uyarıları

Bu kılavuzda bir dizi UYARI, DİKKAT ve NOT bulacaksınız.
Bunlar, güvenlik uyarıları sizin veya başkalarının yaralanması ile sonuçlanabilecek potansiyel tehlikeler hakkında size bilgi verir.
Bu güvenlik uyarılarını SUBARU'nuzu güvenli bir şekilde nasıl kullanacağınızı daha iyi öğrenmek için kılavuzdaki diğer bölümler gibi dikkatle okuyun.

⚠ UYARI

UYARI, uyulmadığı takdirde ciddi yaralanmalar veya ölümle sonuçlanabilecek bir durumu gösterir.

⚠ DİKKAT

DİKKAT, uyulmadığı takdirde yaralanma veya aracınızın hasar görmesi ya da bunların her ikisiyle sonuçlanabilecek bir durumu gösterir.

NOT

NOT, aracınızı nasıl daha iyi kullanabileceğiniz hakkında bilgiler verir veya önerilerde bulunur.

■ Güvenlik sembolü

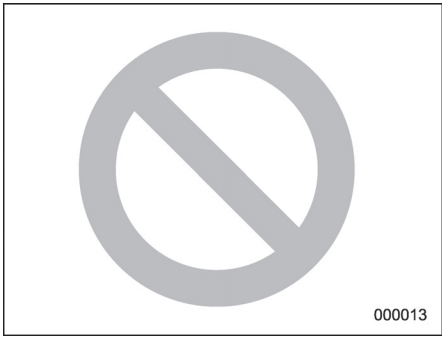

Bu kılavuzda ortasında çapraz bir çizgi bulunan bir daire görebilirsiniz. Bu sembol, konusuna göre "Bunu yapmayın" veya
"Buna izin vermeyin" anlamına gelir.

■ Kısaltmalar listesi

Bu kılavuzda pek çok kısaltmayla karşılaşacaksınız. Bu kısaltmaların ne anlama geldiği aşağıdaki listede açıklanmıştır.

Kısaltma	Anlamı
A/C	Klima
ALR/ELR	Otomatik/Acil Durumda Kilitlenen Gergi Mekanizması
ABS	Kilitlenme önleyici fren sistemi
ALR	Otomatik kilitlenen gergi mekanizması
AWD	Dört tekerlekten çekiş
CVT	Sürekli değişken şanzıman
CVTF	Sürekli değişken şanzıman yağı
D/R	Çift kademe
EBD	Elektronik fren kuvveti dağıtımı
ELR	Acil durumda kilitlenen gergi mekanizması
FWD	Önden çekişli
GPS	Küresel konumlandırma sistemi
HID	Yüksek yoğunlukta deşarjlı
INT	Fasılalı silme
LED	Işık yayan diyot
Sol Dir.	Soldan direksiyonlu
MPW	İzin verilen maksimum ağırlık

Kısaltma	Anlamı
MT	Manuel şanzıman
OBD	Araç üstü arıza teşhisi
Arka MPAW	İzin verilen maksimum arka aks ağırlığı
Sağ Dir.	Sağdan direksiyonlu
RON	Araştırma oktan numarası
SRS	Yardımcı emniyet sistemi
TPMS	Lastik basıncı izleme sistemi

Araçta kullanılan semboller

Aracınızda görebileceğiniz sembollerin bazıları aşağıda gösterilmiştir.

İşaret Adı	
	UYARI
	DİKKAT
	Bu talimatları dikkatle okuyun
	Koruyucu gözlük takın
	Akü elektroliti sülfürik asit içerir
	Çocukları uzak tutun
	Çıplak alev yaklaştırmayın
	Patlamaları önleyin

Sürüş sırasında alınacak güvenlik önlemleri

■ Emniyet kemeri ve hava yastığı

⚠ UYARI

• Aracın içindeki herkes araç hareket etmeden ÖNCE emniyet kemerlerini bağlamalıdır. Aksi halde ani duruş ya da kaza esnasında ciddi yaralanma riski daha da artar.
• Kaza anında maksimum koruma elde etmek için sürücü ve araçtaki tüm yolcular araç hareket halindeyken emniyet kemerlerini takmalıdır. Hava yastıklarının olması, emniyet kemerlerinin bağlanması gereğini ortadan kaldırmaz. Hava yastıkları emniyet kemerleri ile birlikte bir kaza anında en iyi korumayı sağlar.
Emniyet kemeri takmamak, araçta hava yastığı olsa dahi bir çarpışma anında ciddi yaralanma veya ölüm olasılığını artırır.

– DEVAMI DİĞER SAYFADA –

Hava yastığı şiştiği zaman doğru konumda oturmayan kişiler ciddi bir şekilde yaralanabilirler. Hava yastığı şişmek için büyük bir yere ihtiyaç duyduğu için sürücü koltukta dik oturmalı ve direksiyondan mümkün olduğu kadar uzakta fakat aracın tüm hakimiyetini kaybetmeden arkasına iyice yaslanmalı ve ön yolcu da koltuğunu mümkün olduğu kadar geriye itmeli ve koltukta dik oturmalı ve sırtını arkasına iyice yaslamalıdır.

• Emniyet kemeri sistemi için "Emniyet Kemerleri" ☞ 1-11 konusuna bakın.
• SRS hava yastığı sistemi için "*SRS hava yastığı (Yardımcı Emniyet Sistemi hava yastığı)" ☞ 1-39 konusuna bakın.

■ Çocuk güvenliği

UYARI

• Araç hareket halindeyken asla kollarınızda veya kucağınızda çocuk taşımayın. Çarpışma sırasında yolcu çocuğu koruyamaz, çünkü çocuk, yolcu ile araç arasına sıkışır.
• Araç seyir halindeyken bebekler ve küçük çocuklar, çocuğun yaşına, boyuna ve kilosuna uygun, ARKA koltuğa yerleştirilmiş bir bebek veya çocuk koltuğuna oturtulmalıdır. Çocuk, çocuk koltuğunda oturtulamayacak kadar büyükse ARKA koltuğa oturtulmalı ve emniyet kemeri ile güvenliği sağlanmalıdır. Kaza istatistiklerine göre çocukların arka koltukta gereken önlemler alınarak oturtulmaları, ön koltukta oturmalarından daha güvenlidir. Çocukların koltuk üzerinde ayağa kalkması veya dizlerinin üstünde durmasına kesinlikle izin vermeyin.
• Çocukları her zaman ARKA koltuğa oturtun ve çocuğun güvenliği için çocuk koltuğu ya da emniyet kemeri kullanın. Hava yastığı oldukça büyük bir hız ve kuvvetle şişer ve özellikle güvenlik önlemleri alınmamış veya gerektiği şekilde uygulanmamış ise çocukları yaralayabilir hatta öldürebilir. Çocuklar, büyüklerden daha hafif ve zayıf oldukları için yastığın şişmesinden zarar görme olasılıkları daha fazladır.



A) HAVA YASTIĞI

UYARI

• ASLA ön kısmında AKTİF HAVA YASTIĞI'na sahip bir koltuğa arkaya bakan bir çocuk koltuğu monte etmeyin.

Bu durum ÇOCUĞUN CİDDİ ŞEKİLDE YARALANMASINA ve hatta ÖLMESİNE NEDEN OLABİLİR.
• ASLA ARKAYA BAKAN BİR ÇOCUK KOLTUĞUNU ÖN KOLTUĞA TAKMAYIN. BU DURUMDA ÇOCUĞUN KAFASI HAVA YASTIĞINA ÇOK YAKIN OLACAĞINDAN CİDDİ YARALANMA VEYA ÖLÜM RİSKİ MEVCUTTUR.
• Arka koltukta çocuk varken, çocuk emniyet kilidini daima "LOCK" (KİLİT) konuma getirin. Çocuk yanlışlıkla kapıyı açar ve aşağı düşerse ciddi bir şekilde yaralanabilir. "Çocuk emniyet kilitleri" ☞ 2-26 konusuna bakın.
• Araçta çocuklar seyahat edecekse daima yolcu camlarını kilit düğmesini kullanarak kilitleyin. Buna uyulmaması, çocuğun elektrikli camı çalıştırarak yaralanmasına neden olabilir. "Camlar" ☞ 2-26 konusuna bakın.
• Çocukları, yetişkinleri veya evcil hayvanları asla kendi başlarına araçta bırakmayınız. Yanlışlıkla aracı çalıştırarak kazara kendilerini veya başkalarını yaralayabilirler. Aynı zamanda sıcak veya güneşli günlerde kapalı bir araçtaki sıcaklık, insanlarda şiddetli veya muhtemelen ölümcül yaralanmalara yetecek kadar hızla yükselmiş olabilir.
• Küçük çocukların, yetişkinlerin veya hayvanların kendilerini yanlışlıkla bagaja kilitlememelerine dikkat ediniz. Sıcak veya güneşli günlerde, bagajın içerisindeki sıcaklık, içerde kilitli kalanlar, özellikle de küçük çocuklar için beyin hasarı da dâhil olmak üzere ısıya ilişkin ciddi yaralanmalara ve hatta ölüme sebep olabilecek kadar yükselir.
• Aracı terk ederken tüm camları kapatın ve kapıları kilitleyin. Ayrıca bagajın kapalı olduğundan da emin olun.

Talimatlar ve önlemler için lütfen ilerleyen kısımları dikkatle okuyun.
• Emniyet kemeri sistemi için "Emniyet Kemerleri" ☞ 1-11 konusuna bakın.
• Çocuk emniyet sistemi için "Çocuk emniyet sistemleri" ☞ 1-22 konusuna bakın.
• SRS hava yastığı sistemi için "*SRS hava yastığı (Yardımcı Emniyet Sistemi hava yastığı)" ☞ 1-39 konusuna bakın.

– DEVAMI DİĞER SAYFADA –

■ Motor egzoz gazı (karbon monoksit)

UYARI

• Egzoz gazını asla solumayın. Motor egzoz gazının içinde renksiz ve kokusuz, solunduğu zaman tehlikeli hatta öldürücü bir gaz olan karbon monoksit bulunmaktadır.
• Aracın içerisine egzoz gazı girmemesi için motor egzoz sistemine her zaman düzenli bakım yaptırın.
• Motoru asla garaj gibi kapalı bir yerde aracı oraya sokmak veya oradan çıkarmak için gereken süreden daha fazla çalıştırmayın.
• Motor çalışmakta iken uzun bir süre park edilmiş durumda kalmaktan kaçının. Bu mümkün olamıyorsa aracın içine dışarıdan hava girişi sağlamak için havalandırma fanını çalıştırın.
• Havalandırma sisteminin her zaman düzgün çalışmasını sağlamak için havalandırma ön ızgarasını kar, yaprak veya diğer engelleyici maddelerden temizleyin.
• Aracın içine egzoz gazının girdiğinden şüpheleniyorsanız sorunu mümkün olan en kısa zamanda kontrol ettirin ve düzelttirin. Bu koşullar altında araç kullanmak zorunda iseniz sadece camların tümü sonuna kadar açık olarak aracı kullanın.
• Egzoz gazının aracın içine girmesini önlemek için aracı sürerken bagaj kapağını kapalı tutunuz.

■ Alkollü araç kullanılması

UYARI

Alkol almak ve sonra araç sürmek çok tehlikelidir. Kan dolaşım sistemine geçen alkol, tepki sürenizi yavaşlatır ve algılamanızı, karar vermenizi ve dikkatinizi zayıflatır. Çok az bir miktar bile olsa, alkol kullandıktan sonra aracınızı sürmeniz, sizin ve araçtaki diğer yolcuların yaralanmasına veya ölümüne yol açabilecek, ciddi veya ölümcül bir kaza riskini artıracaktır. Buna ek olarak kaza sırasında yaralanırsanız alkol, yaranın ciddiyetini artırabilir.
Lütfen alkollüyken araç kullanmayın.

Alkollü araç kullanılması en sık görülen kaza sebebidir. Alkol her insanı farklı etkilediği için kanınızdaki alkol seviyesi yasal sınırın altında olsa bile güvenli araç kullanamayacak durumda olabilirsiniz. En güvenlisi alkol aldıktan sonra hiç araç kullanmamaktır.

■ İlaç alarak araç kullanılması

UYARI

Reçeteli veya reçetesiz bazı ilaçlar reflekslerinizi yavaşlatabilir ve algılamanızı, karar vermenizi ve dikkatinizi zayıflatabilir. Bu maddelerin etkisi altındayken araç kullanmanız kendinizin, yolcularınızın ve diğer insanların ciddi veya ölümcül bir kazaya maruz kalması riskini artırabilir.

Herhangi bir ilaç kullanıyorsanız kullandığınız ilacın sürüş kabiliyetinizi azaltıp azaltmayacağını öğrenmek için doktorunuza veya eczacınıza danışın veya ilacın prospektüsünü okuyun. Size uyuşukluk verebilecek veya bir motorlu taşıtı emniyetli bir şekilde kullanmanızı başka türlü engelleyebilecek bir ilacı aldıktan sonra aracı sürmeyin. İlaç almanızı gerektiren bir tıbbi durumunuz varsa lütfen doktorunuza danışın.

Yasal olmayan bilinç kaybına yol açan herhangi bir ilacın etkisi altında iseniz asla araç kullanmayın.

Kendi sağlınız ve esenliğiniz için öncelikle yasal olmayan ilaçları almamanızı ve bu ilaçlara bağımlı hale gelmiş iseniz tedavi olmanızı tavsiye ederiz.

■ Yorgun veya uykusuzken araç kullanılması

⚠ UYARI

Yorgun veya uykusuz iken araç kullanmak reflekslerinizi yavaşlatabilir ve algılamanızı, karar vermenizi ve dikkatinizi zayıflatabilir. Yorgun veya uykusuzken araç kullanmanız kendinizin, yolcularınızın ve diğer insanların ciddi veya ölümcül bir kazaya maruz kalma riskini artırabilir.

Yorgun veya uykusuzsanız lütfen araç kullanmaya devam etmeyin, dinlenecek güvenli bir yer bulun. Uzun yolculuklarda düzenli aralıklarla mola vererek, yolculuğunuza devam etmeden önce dinlenin. Mümkünse aracı diğer yolcularla dönüşümlü olarak kullanın.

■ Aracınızda yapılacak modifikasyonlar

⚠ DİKKAT

Aracınızda modifikasyon yapılmamalıdır. Modifikasyon işlemi, aracın performansını, güvenliğini veya dayanıklılığını etkileyebilir ve hatta yasal düzenlemeleri ihlal edebilir. Buna ek olarak modifikasyondan kaynaklanan arıza ve performans sorunları, garanti kapsamına dahil edilmeyebilir.

■ Sürüş sırasında cep/araç telefonu kullanılması

⚠ DİKKAT

Sürüş sırasında elinizde telefon olmamalıdır; bu, dikkatinizi dağıtarak bir kazaya neden olabilir. Elle tutulan bir telefon kullanıyorsanız görüşme yapmadan önce aracınızı yolun dışında emniyetli bir yere park edin. Bazı ülkelerde yasal olarak sürüş sırasında sadece hands-free (eller serbest) fonksiyonu bulunan telefonlar kullanılabilir.

■ Navigasyon sistemi ile donatılmış araçların sürülmesi

⚠ UYARI

Navigasyon cihazının ekranının sürüş sırasında dikkatinizi dağıtmasına izin vermeyin. Aynı zamanda sürüş sırasında navigasyon cihazının düğmeleriyle oynamayın. Aracı sürerken dikkat kaybı bir kazaya yol açabilir. Navigasyon sisteminin ayarlarını değiştirmek isterseniz önce aracınızı yolun dışına çekin ve sonra emniyetli bir yerde park edin.

■ Aracın içinde evcil hayvanlar varken sürmek

Gerektiği şekilde emniyete alınmayan evcil hayvanlar, aracı kullanmanızı engelleyebilir veya dikkatinizi dağıtabilir. Kaza anında veya ani duruşlarda emniyete alınmayan evcil hayvanlar veya kafesteki hayvanlar araç içinde sağa sola fırlayarak sizi veya yolcularınızı yaralayabilir. Ayrıca bu gibi durumlarda evcil hayvanlarınız da yaralanabilir. Aracın içindeki evcil hayvanlarınızın güvenliği açısından uygun şekilde emniyete alınmaları gereklidir. Evcil hayvanlarınızı arka koltuğa emniyet kemeri ile bağlanabilen özel bir yolculuk kayışı ile emniyete alın ya da arka koltuğa emniyet kemeri kullanılarak takılabilen bir evcil hayvan koltuğuna oturtun. Evcil hayvanların veya kucağında evcil hayvan bulunan insanların asla ön yolcu koltuğuna oturmasına izin vermeyin. Daha fazla bilgi için veterinerinize, yörenizdeki hayvanları koruma derneğine veya evcil hayvan satıcısına başvurun.

– DEVAMI DİĞER SAYFADA –

■ Lastik basınçları

En az ayda bir ve uzun bir yolculuğa çıkmadan önce (stepne de dahil olmak üzere) her bir lastiğin basıncını kontrol edin ve gerekiyorsa şişirin.

Lastik basınçlarını lastikler soğukken kontrol edin. Bir basınç saati kullanarak lastik basınçlarını lastik etiketinde yazılı olan değerlere getirin.

Ayrıntılı bilgi için "Lastikler ve jantlar" ☞ 11-33 konusuna bakın.

⚠ UYARI

Basıncı aşırı derecede düşük lastiklerle yüksek hızda araç kullanmak, lastiklerin şiddetli bir biçimde şekil bozukluğuna uğramalarına ve hızla ısınmalarına yol açabilir. Sıcaklıktaki keskin bir artış, lastik dişlerinin ayrılmalarına ve lastiğin harap olmasına neden olabilir. Bunun sonucunda aracın kontrolünün kaybolması bir kazaya yol açabilir.

Genel bilgiler

■ Vites değiştirme göstergesi (Avrupa ve Avustralya modelleri)

⚠ DİKKAT

Vites değiştirme göstergesi, yakıtınızı daha verimli bir şekilde kullanmanız için bir kılavuz görevi görür. Gösterge, sürücüyü daha güvenli vites değiştirme zamanları hakkında bilgilendirmez. Trafik ve sürüş koşullarına göre uygun vites değiştirme aralığını bulmak sürücünün sorumluluğundadır (örn. araç sollama veya yokuş tırmanma).

Bu gösterge, sürücünün yakıtı daha verimli kullanmasına yardımcı olur. Araç sistemi, kullanım koşullarına göre vites değiştirme zamanını belirler ve gösterge tablosu aracılığıyla sürücüyü bilgilendirir. Detaylar için “Vites değiştirime göstergesi” ☞ 3-34 konusuna bakın.

NOT

Genellikle, vites değiştirme göstergesi yakıtınızı daha verimli bir şekilde kullanmanız için bir kılavuz görevi görür ve motorunuzun düşük devirlerde stop etmesini engeller.

AB Akü/Pil yönergesi 2006/66/EC

AB Akü/Pil yönergesi 2006/66/ EC sembolüyle ilgili tanımlara aşağıdadır. Bu yönerge, akülerin/pillerin toplanması, toplanan akülerin/pillerin imha edilmesi ve doğaya zarar verebileceğinden dolayı açık alanlarda imha edilmemesi gereken aküler/piller için geçerlidir.

Aracınızda, AB Akü/Pil yönergesi 2006/66/ EC sembolü bulunmayan bazı piller bulunmaktadır.

Bu tip pil ve akülerin imha edilmesinde lütfen kendi ülkenizdeki kanun ve yönergelere uyun.

Aşağıdaki cihazlar, bu sembole sahip olmayan piller kullanmaktadır:

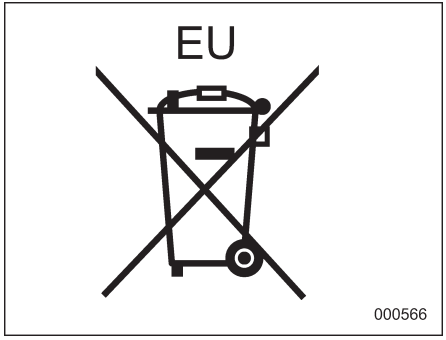

- Anahtarlar (mevcutsa): CR1620
- Giriş anahtarları (mevcutsa): CR1632

İçindekiler tablosu

Koltuk, emniyet kemeri ve SRS hava yastıkları	1
Anahtarlar ve kapılar	2
Göstergeler ve kontroller	3
Klima kontrolü	4
Ses sistemi	5
İç donanım	6
Çalıştırma ve kullanma	7
Sürüşle ilgili ip uçları	8
Acil durumda yapılacaklar	9
Görsel bakım	10
Bakım ve servis	11
Teknik özellikler	12
Ek bilgiler	13
İçindekiler	14

Resimli dizin

■ Dış

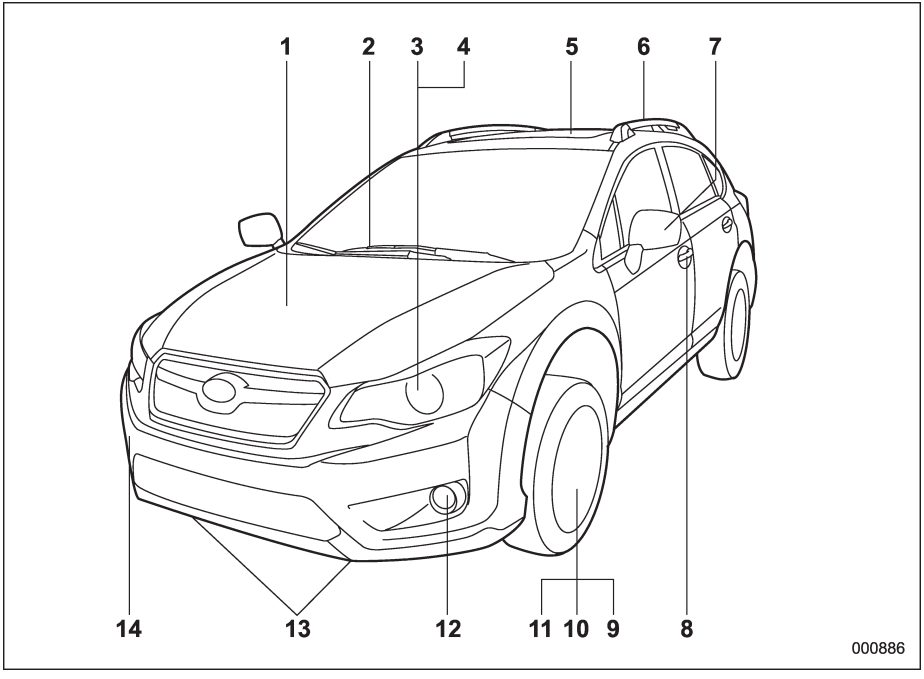

1) Kaput (sayfa 11-11)
2) Silecek kolu (sayfa 3-104)
3) Far kolu (sayfa 3-94)
4) Ampullerin değiştirilmesi (sayfa 11-50)
5) Açılır tavan (sayfa 2-32)
6) Tavan rayı (sayfa 8-16)
7) Yan ayna (sayfa 3-110)
8) Kapı kilitleri (sayfa 2-4)
9) Lastik basıncı (sayfa 11-35)
10) Patlak lastikler (sayfa 9-6)
11) Lastik zincirleri (sayfa 8-14)
12) Sis lambası düğmesi (sayfa 3-109)
13) Bağlama kancaları (sayfa 9-25)
14) Çekme kancası (sayfa 9-25)

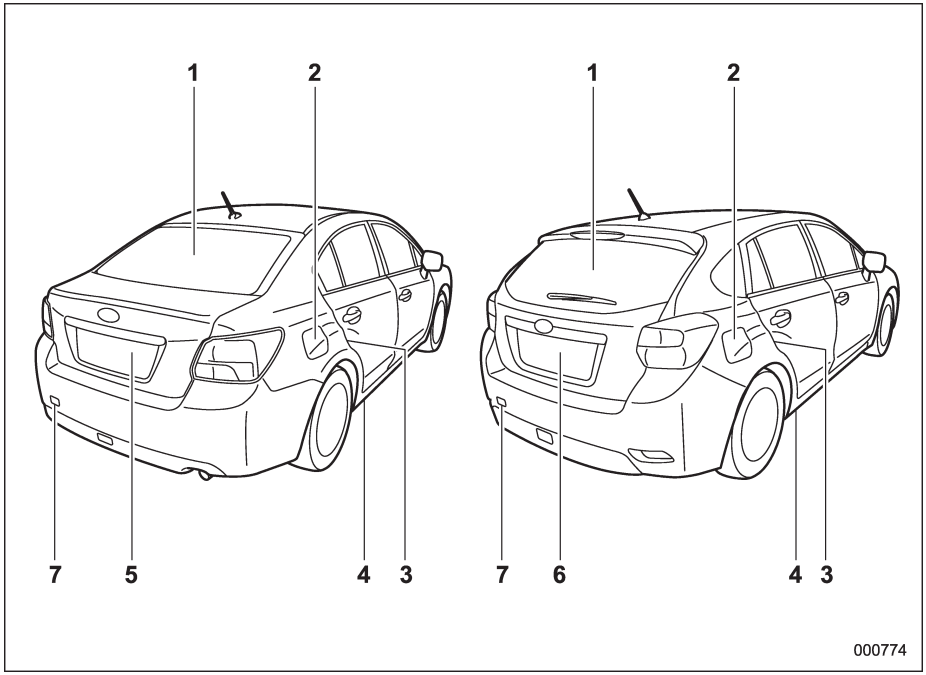

1) Arka cam rezistansı (sayfa 3-111)
2) Yakıt deposu kapağı ve depo dış kapağı (sayfa 7-4)
3) Çocuk emniyet kilitleri (sayfa 2-26)
4) Bağlama kancası (sayfa 9-25)
5) Bagaj kapağı (sayfa 2-30)
6) Bagaj kapağı (sayfa 2-31)
7) Çekme kancası (sayfa 9-25)

– DEVAMI DİĞER SAYFADA –

■ İç

▼ Yolcu bölümü

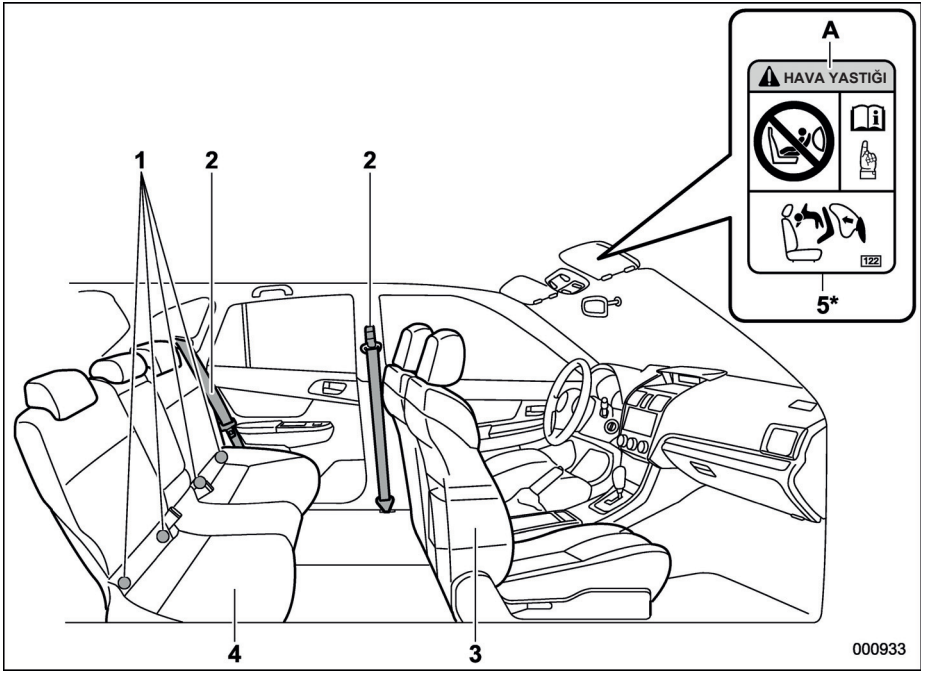

1) ISOFIX çocuk güvenlik sistemi bağlantı çubukları (sayfa 1-35)
2) Emniyet kemeri (sayfa 1-11)
3) Ön koltuk (sayfa 1-2)
4) Arka koltuk (sayfa 1-7)
5) Çocuk koruma sistemi için uyarı işaretleri (sayfa 1-25)
A) HAVA YASTIĞI

*: ASLA ön kısmında AKTİF HAVA YASTIĞI'na sahip bir koltuğa arkaya bakan bir çocuk koltuğu monte etmeyin. Bu durum ÇOCUĞUN CİDDİ ŞEKİLDE YARALANMASINA ve hatta ÖLMESİNE NEDEN OLABİLİR.

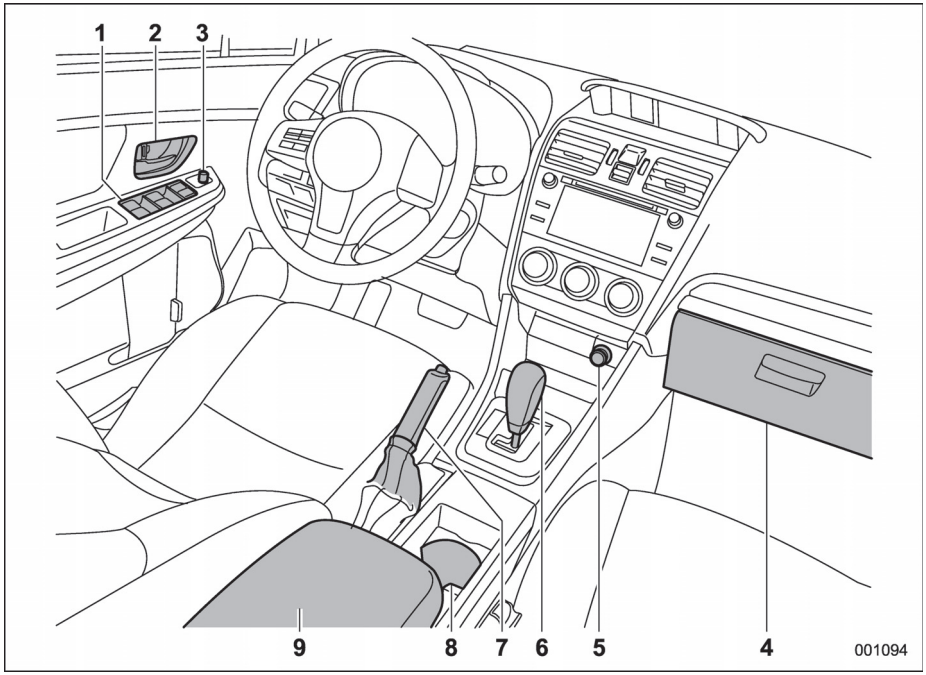

1) Elektrikli camlar (sayfa 2-26)
2) Kapı kilitleri (sayfa 2-4)
3) Yan ayna düğmesi (sayfa 3-110)
4) Torpido gözü (sayfa 6-5)
5) Ön güç besleme soketi (sayfa 6-8)
6) Vites kolu (MT) (sayfa 7-14) (sayfa 7-19)/
   Vites kolu (CVT) (sayfa 7-24)
7) Park freni kolu (sayfa 7-39)
8) Bardaklık (sayfa 6-6)
9) Orta konsol (sayfa 6-5)

– DEVAMI DİĞER SAYFADA –

■ Gösterge tablosu

▼ Soldan direksiyonlu modeller

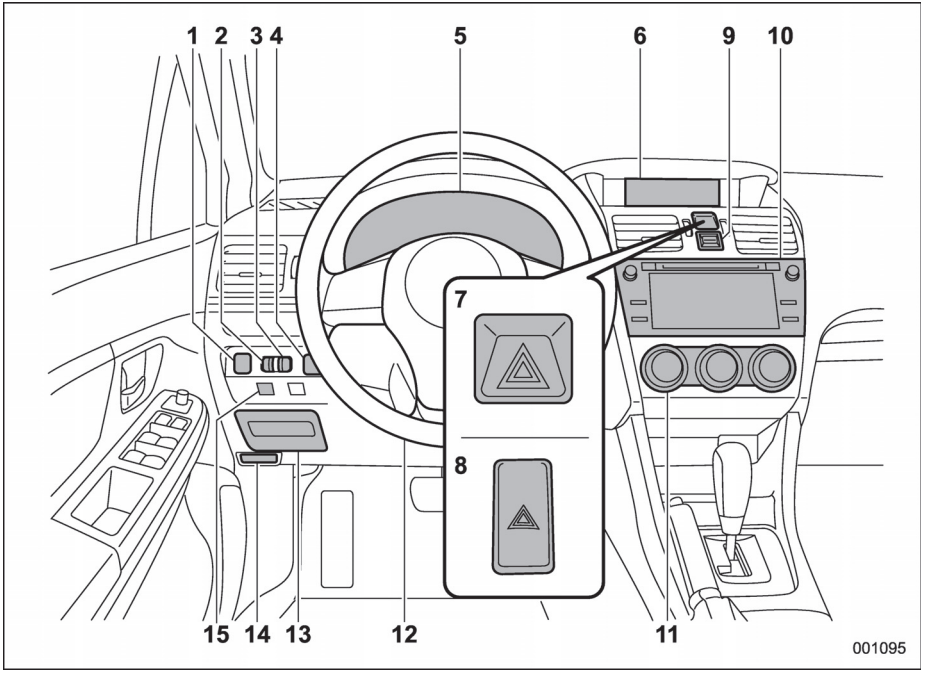

1) Otomatik Start/Stop KAPALI düğmesi (sayfa 7-50)
2) Gösterge tablosu aydınlatma kontrolü (sayfa 3-97)
3) Far yüksekliği ayarı (sayfa 3-98)
4) Araç Dinamiği Kontrolü KAPALI düğmesi (sayfa 7-37)
5) Gösterge tablosu (sayfa 3-9)
6) Bilgi ekranı (sayfa 3-38)/Çok fonksiyonlu ekran (sayfa 3-49)
7) Dörtlü flaşör düğmesi (çok fonksiyonlu ekran bulunan modeller) (sayfa 3-8)
8) Dörtlü flaşör düğmesi (çok fonksiyonlu ekran bulunmayan modeller) (sayfa 3-8)
9) Çok fonksiyonlu ekran kontrol düğmeleri (sayfa 3-49)
10) Ses (sayfa 5-1)
11) Klima kontrolü (sayfa 4-1)
12) Yükseklik/derinlik ayarlı direksiyon (sayfa 3-113)
13) Sigorta kutusu (sayfa 11-48)
14) Kaput açma kolu (sayfa 11-11)
15) TPMS ayar düğmesi (sayfa 7-43)

▼ Sağdan direksiyonlu modeller

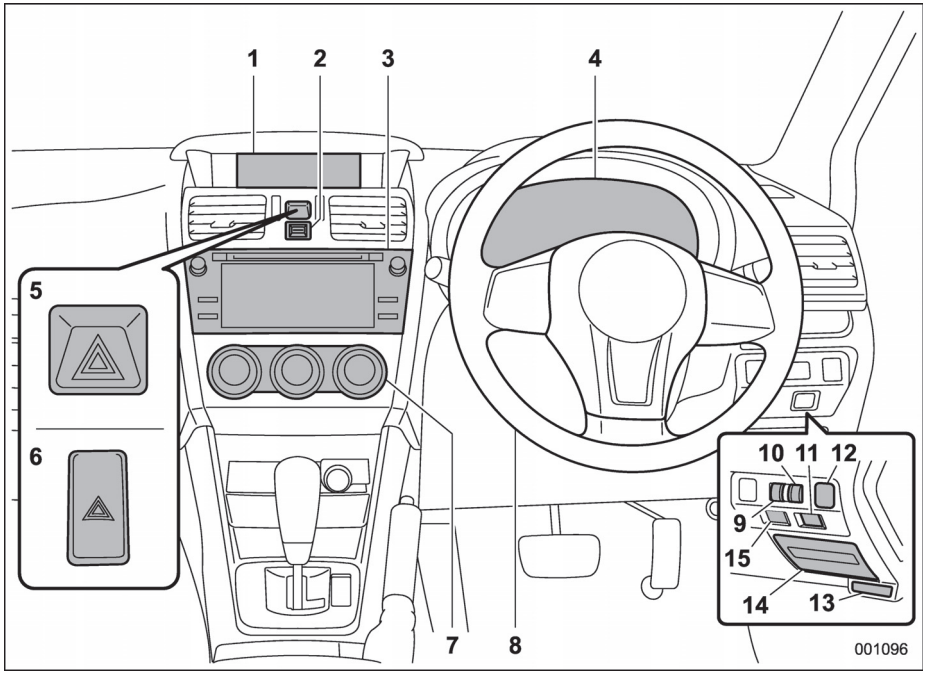

1) Bilgi ekranı (sayfa 3-38)/Çok fonksiyonlu ekran (sayfa 3-49)
2) Çok fonksiyonlu ekran kontrol düğmeleri (sayfa 3-49)
3) Ses (sayfa 5-1)
4) Gösterge tablosu (sayfa 3-9)
5) Dörtlü flaşör düğmesi (çok fonksiyonlu ekran bulunan modeller) (sayfa 3-8)
6) Dörtlü flaşör düğmesi (çok fonksiyonlu ekran bulunmayan modeller) (sayfa 3-8)
7) Klima kontrolü (sayfa 4-1)
8) Yükseklik/derinlik ayarlı direksiyon (sayfa 3-113)
9) Gösterge tablosu aydınlatma kontrolü (sayfa 3-97)
10) Far yüksekliği ayarı (sayfa 3-98)
11) Otomatik Start/Stop KAPALI düğmesi (sayfa 7-50)
12) Araç Dinamiği Kontrolü KAPALI düğmesi (sayfa 7-37)
13) Kaput açma kolu (sayfa 11-11)
14) Sigorta kutusu (sayfa 11-48)
15) TPMS ayar düğmesi (sayfa 7-43)

– DEVAMI DİĞER SAYFADA –

■ Direksiyon

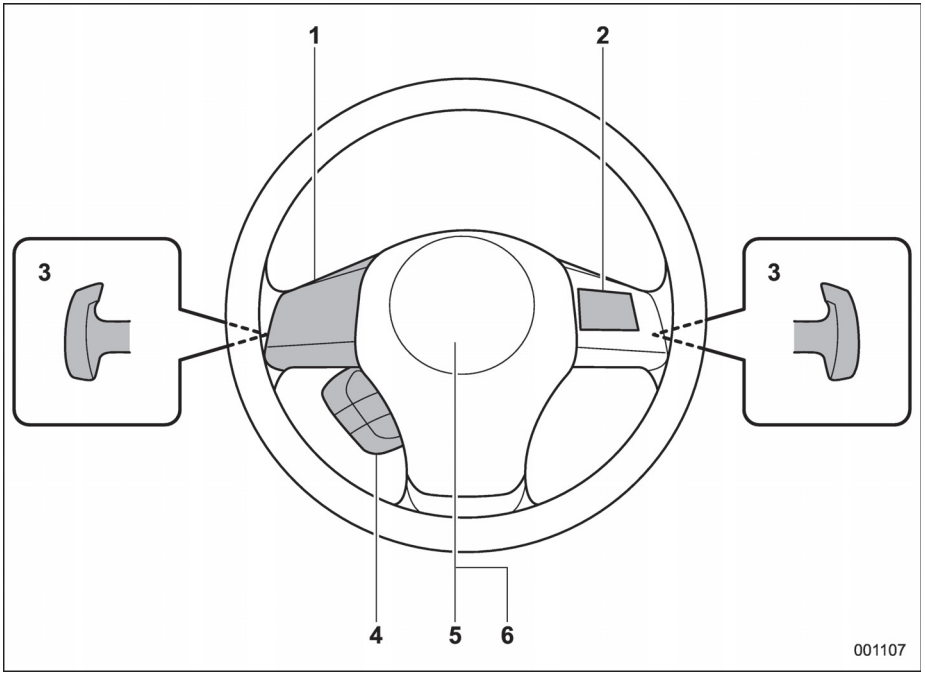

1) Ses sistemi kontrol düğmeleri (sayfa 5-31)/Hands-free düğmeleri (sayfa 5-80)
2) Hız sabitleme sistemi (sayfa 7-47)
3) Direksiyondan vites seçme kolu (sayfa 7-26)
4) Çoklu bilgi ekranı kontrol düğmeleri (sayfa 3-44)
5) SRS hava yastığı (sayfa 1-39)
6) Korna (sayfa 3-114)

■ Aydınlatma ve silecek kolları/düğmeleri

▼ Avustralya ve Güney Afrika modelleri

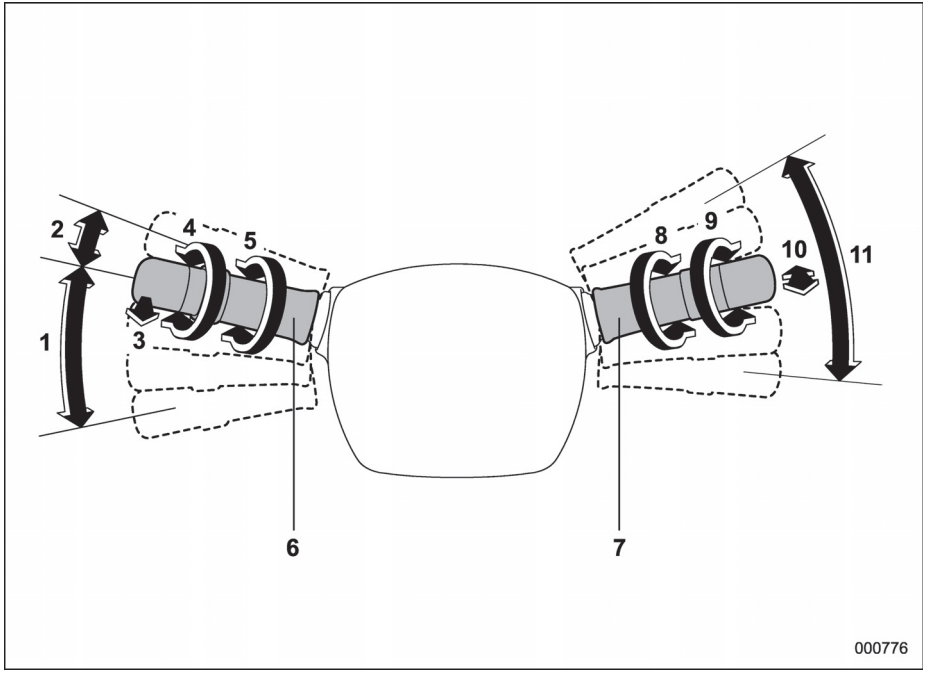

1) Ön cam sileceği (sayfa 3-104)
2) Buğu (sayfa 3-104)
3) Ön cam yıkayıcısı (sayfa 3-107)
4) Arka cam sileceği ve yıkayıcısı düğmesi (sayfa 3-108)
5) Silecek fasılası kontrol düğmesi (sayfa 3-106) / Sensör hassasiyeti kontrolü (sayfa 3-105)
6) Silecek kontrol kolu (sayfa 3-102)
7) Far kontrol düğmesi (sayfa 3-93)
8) Sis lambası düğmesi (sayfa 3-109)
9) Far AÇIK/KAPALI/OTOMATİK (sayfa 3-94)
10) Selektör Uzun/Kısa far değişimi (sayfa 3-96)
11) Sinyal (sayfa 3-97)

– DEVAMI DİĞER SAYFADA –

▼ **Diğerleri**

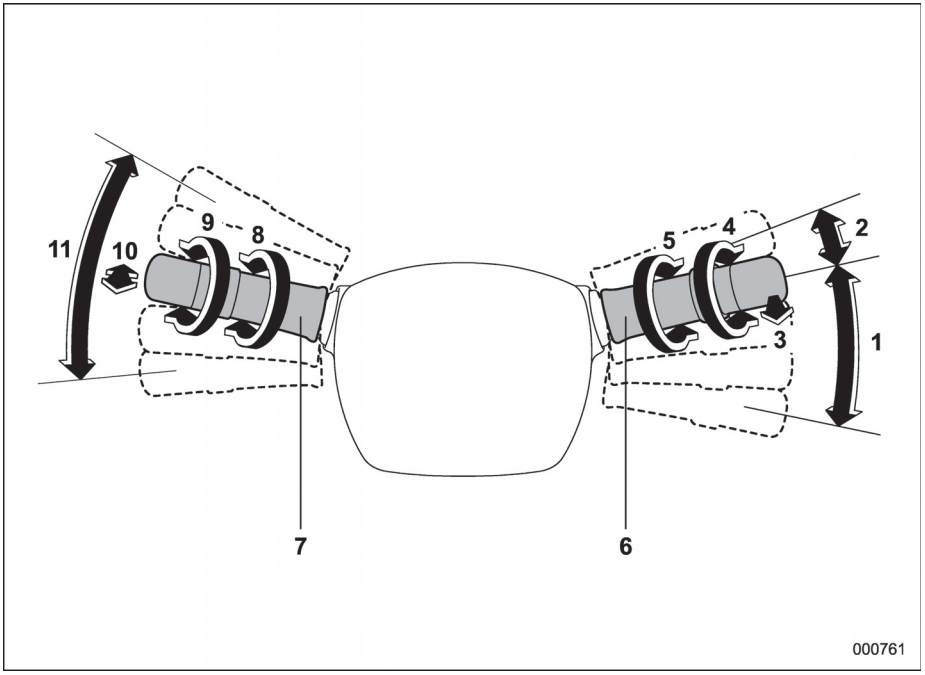

1) Ön cam sileceği (sayfa 3-104)
2) Buğu (sayfa 3-104)
3) Ön cam yıkayıcısı (sayfa 3-107)
4) Arka cam sileceği ve yıkayıcısı düğmesi (sayfa 3-108)
5) Silecek fasılası kontrol düğmesi (sayfa 3-106) / Sensör hassasiyeti kontrolü (sayfa 3-105)
6) Silecek kontrol kolu (sayfa 3-102)
7) Far kontrol düğmesi (sayfa 3-93)
8) Sis lambası düğmesi (sayfa 3-109)
9) Far AÇIK/KAPALI/OTOMATİK (sayfa 3-94)
10) Selektör Uzun/Kısa far değişimi (sayfa 3-96)
11) Sinyal (sayfa 3-97)

■ Gösterge tablosu

▼ Benzinli modeller (tip A)

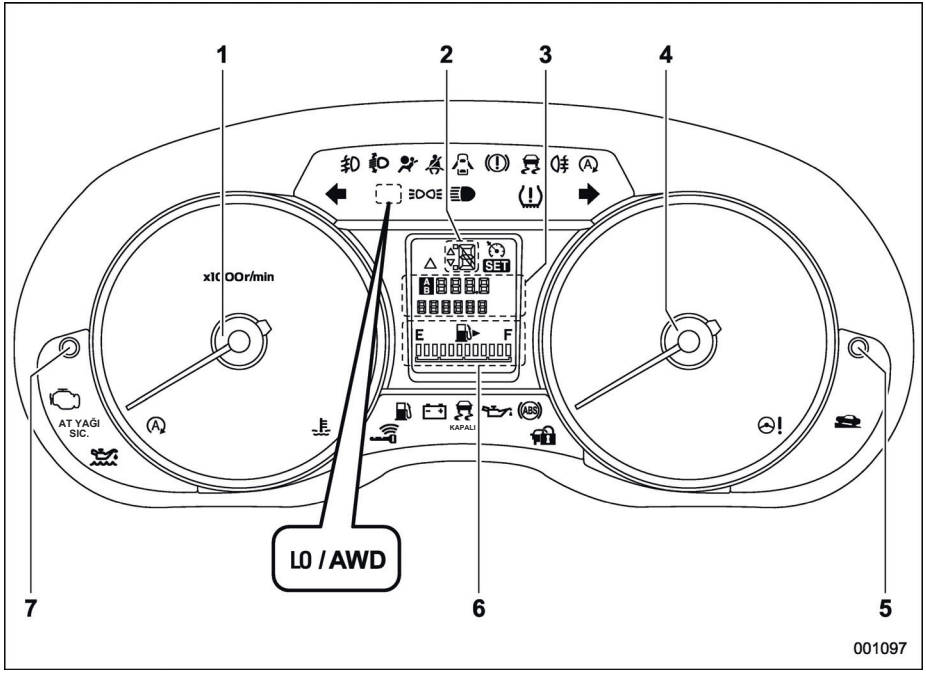

Yukarıda tipik bir örnek bulunmaktadır. Bazı modellerde, gösterge tablosu örnektekinden farklı olabilir.

1) Devir göstergesi (sayfa 3-12)
2) Vites kolu/vites konumu göstergesi (sayfa 3-34)
3) Mesafe sayacı ve kilometre sayacı (sayfa 3-10)
4) Hız göstergesi (sayfa 3-10)
5) Bilgi ekranı seçme düğmesi (soldan direksiyonlu modeller) (sayfa 3-38)/ Sıfırlanabilir mesafe sayacı A/B seçimi ve mesafe sayacı sıfırlama düğmesi (sağdan direksiyonlu modeller) (sayfa 3-11)
6) Yakıt göstergesi (sayfa 3-12)
7) Sıfırlanabilir mesafe sayacı A/B seçimi ve mesafe sayacı sıfırlama düğmesi (soldan direksiyonlu modeller) (sayfa 3-11) / Bilgi ekranı seçme düğmesi (sağdan direksiyonlu modeller) (sayfa 3-38)

– DEVAMI DİĞER SAYFADA –

▼ Benzinli modeller (tip B)

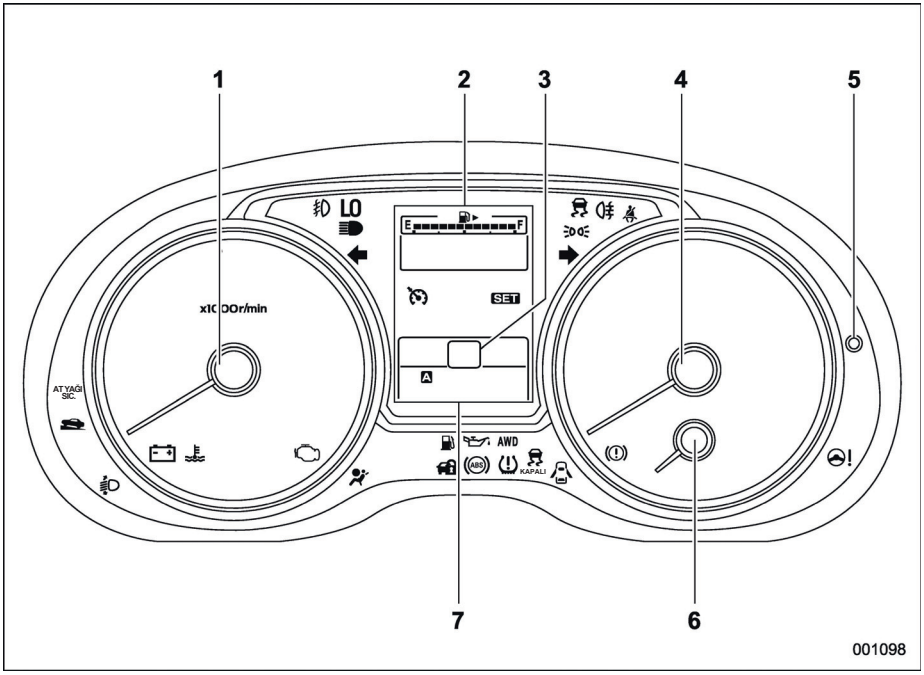

Yukarıda tipik bir örnek bulunmaktadır. Bazı modellerde, gösterge tablosu örnektekinden farklı olabilir.

1) Devir göstergesi (sayfa 3-12)
2) Çoklu bilgi ekranı (sayfa 3-44)
3) Vites kolu/vites konumu göstergesi (sayfa 3-34)
4) Hız göstergesi (sayfa 3-10)
5) Sıfırlanabilir mesafe sayacı A/B seçimi ve mesafe sayacı sıfırlama düğmesi (sayfa 3-11)
6) ECO göstergesi (sayfa 3-13)
7) Mesafe sayacı ve kilometre sayacı (sayfa 3-10)

▼ Dizel modeller (tip A)

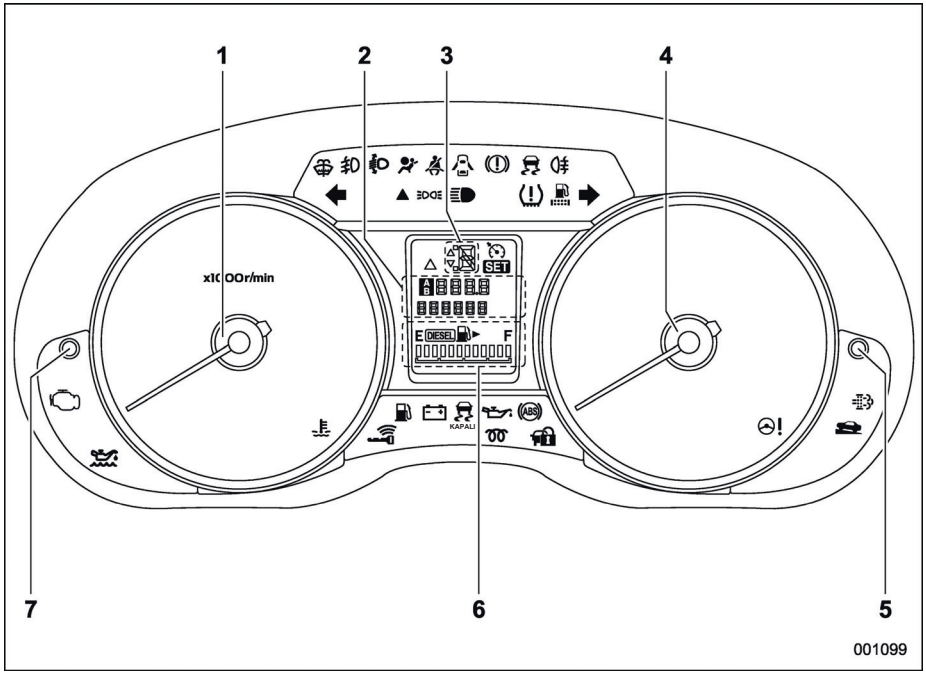

Yukarıda tipik bir örnek bulunmaktadır. Bazı modellerde, gösterge tablosu örnektekinden farklı olabilir.

1) Devir göstergesi (sayfa 3-12)
2) Mesafe sayacı ve kilometre sayacı (sayfa 3-10)
3) Vites kolu/vites konumu göstergesi (sayfa 3-34)
4) Hız göstergesi (sayfa 3-10)
5) Bilgi ekranı seçme düğmesi (soldan direksiyonlu modeller) (sayfa 3-38)/ Sıfırlanabilir mesafe sayacı A/B seçimi ve mesafe sayacı sıfırlama düğmesi (sağdan direksiyonlu modeller) (sayfa 3-11)
6) Yakıt göstergesi (sayfa 3-12)
7) Sıfırlanabilir mesafe sayacı A/B seçimi ve mesafe sayacı sıfırlama düğmesi (soldan direksiyonlu modeller) (sayfa 3-11) / Bilgi ekranı seçme düğmesi (sağdan direksiyonlu modeller) (sayfa 3-38)

– DEVAMI DİĞER SAYFADA –

▼ Dizel modeller (tip B)

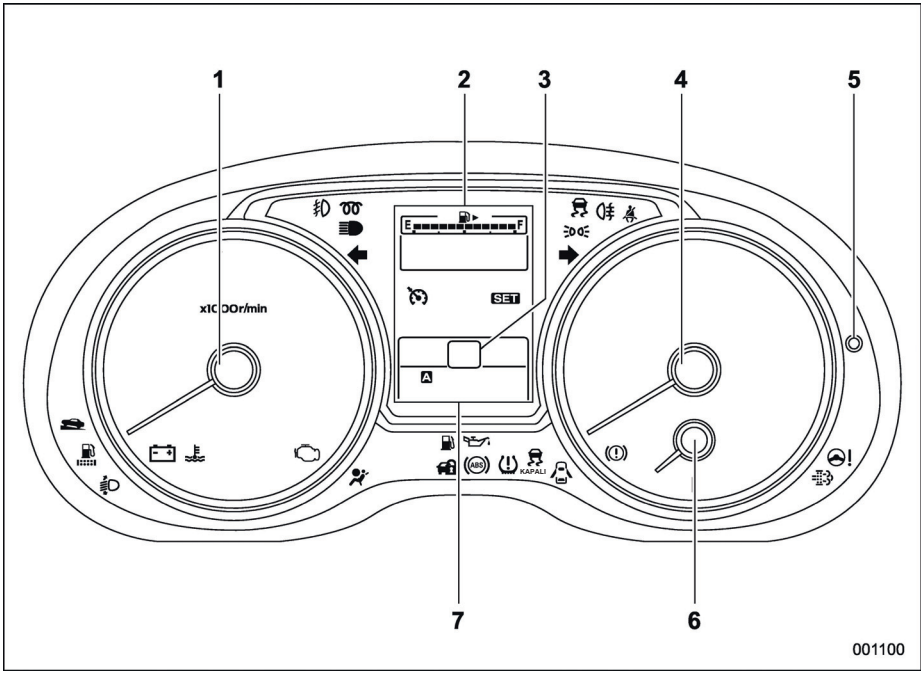

Yukarıda tipik bir örnek bulunmaktadır. Bazı modellerde, gösterge tablosu örnektekinden farklı olabilir.

1) Devir göstergesi (sayfa 3-12)
2) Çoklu bilgi ekranı (sayfa 3-44)
3) Vites kolu/vites konumu göstergesi (sayfa 3-34)
4) Hız göstergesi (sayfa 3-10)
5) Sıfırlanabilir mesafe sayacı A/B seçimi ve mesafe sayacı sıfırlama düğmesi (sayfa 3-11)
6) ECO göstergesi (sayfa 3-13)
7) Mesafe sayacı ve kilometre sayacı (sayfa 3-10)

■ Uyarı ve gösterge lambaları

İşaret	Adı	Sayfa
	Emniyet kemeri uyarı lambası	3-15
	SRS hava yastığı sistemi uyarı lambası	3-17
AÇIK / 	Ön yolcu ön hava yastığı AÇIK göstergesi (mevcutsa)	3-18
KAPALI / 	Ön yolcu ön hava yastığı KAPALI göstergesi (mevcutsa)	3-18
	Arıza gösterge lambası (Motor ayarlarını kontrol ettirin)	3-18
	Soğutma suyu sıcaklığı düşük gösterge lambası/ Soğutma suyu sıcaklığı yüksek uyarı lambası	3-19
	Şarj uyarı lambası	3-20
	Yağ basıncı uyarı lambası	3-20
	Düşük motor yağı seviyesi uyarı lambası	3-21

İşaret	Adı	Sayfa
AT YAĞI SIC.	Otomatik şanzıman yağı sıcaklığı uyarı lambası (CVT modeller)	3-21
	ABS uyarı lambası	3-23
	Fren sistemi uyarı lambası	3-25
	Kapı açık uyarı lambası	3-27
AWD	AWD uyarı lambası (AWD CVT modeller)	3-27
	Hidrolik direksiyon uyarı lambası (mevcutsa)	3-27
	Yakıt filtresi uyarı lambası (dizel motorlu modeller)	3-36
	Ön ısıtma gösterge lambası (dizel motorlu modeller)	3-36
	Dizel partikül filtresi uyarı lambası (dizel motorlu modeller)	3-36
	Yokuş Kalkış Destek Sistemi uyarı lambası/Yokuş Kalkış Destek Sistemi KAPALI gösterge lambası	3-27

İşaret	Adı	Sayfa
	Araç Dinamiği Kontrolü uyarı lambası/Araç Dinamiği Kontrolü çalışma lambası	3-24
 KAPALI	Araç Dinamiği Kontrolü KAPALI gösterge lambası	3-25
	Dönüş sinyali gösterge lambaları	3-35
	Uzun far gösterge lambası	3-35
	Otomatik far yüksekliği ayarı uyarı lambası (mevcutsa)	3-28
	Ön sis lambası gösterge lambası (mevcutsa)	3-35
	Arka sis lambası gösterge lambası (mevcutsa)	3-36
	Giriş anahtarı uyarı lambası (mevcutsa)	3-28
	İmmobilizer gösterge lambası	3-33
	Far gösterge lambası	3-35

– DEVAMI DİĞER SAYFADA –

İşaret	Adı	Sayfa
	Hız sabitleme sistemi gösterge lambası (mevcutsa)	3-35
	Hız sabitleme sistemi gösterge lambası (mevcutsa)	3-35
	Düşük yakıt seviyesi uyarı lambası	3-26
	Düşük lastik basıncı uyarı lambası (mevcutsa)	3-22
	Ön cam yıkama suyu uyarı lambası (mevcutsa)	3-27
	DÜŞÜK kademe gösterge lambası (çift kademeli MT modeller)	3-35
	Vites yükseltme gösterge lambası (MT modeller – mevcutsa)	3-33
	Aşırı devir uyarı lambası (sarı) (dizel modeller)	3-37
	Otomatik Start/Stop uyarı lambası/Otomatik Start/Stop KAPALI gösterge lambası (mevcutsa)	3-37
	Otomatik Start/Stop gösterge lambası (yeşil) (mevcutsa)	3-38

Fonksiyon ayarları

SUBARU servisi, aşağıdaki tabloda yer alan fonksiyonların ayarlarını kişisel ihtiyaçlarınızı karşılayacak şekilde değiştirebilir. Bu konuda daha detaylı bilgi edinmek için en yakında SUBARU servisi ile temas kurmanızı tavsiye ediyoruz. Aracınızda çok fonksiyonlu ekran mevcutsa, bu fonksiyonlardan bazılarının ayarları ekran vasıtasıyla değiştirilebilir. Detaylı bilgi için "Çok fonksiyonlu ekran" ☞ 3-49 konusuna bakın.

Öğe	Fonksiyon	Olası ayarlar	Varsayılan ayar
Anahtarsız giriş*1	Otomatik kilitleme*2	Devrede/Devre dışı	Kullanım
	Otomatik kilitleme fonksiyonu devrede kalma süresi*2	20 sn ile 60 sn aralığında ayarlanabilir	30 saniye
	Kapı kilidi açma seçme fonksiyonu (sürücü kapısının kilidini açma)	Yalnızca sürücü kapısı/Tüm kapılar	Tüm kapılar*2/Yalnızca sürücü kapısı*3
	Kapı kilidi açma seçme fonksiyonu (bagaj kapağı kilidini açma)	Yalnızca bagaj kapağı/Tüm kapılar	Tüm kapılar*2/Yalnızca bagaj kapağı*3
	Dörtlü flaşörler	Devrede/Devre dışı	Kullanım
	Sesli sinyal ses seviyesi	5 – 7 arasında ayarlanabilir	Ses seviyesi 5
Uzaktan kumandalı anahtarsız giriş sistemi	Otomatik kilitleme*2	Devrede/Devre dışı	Kullanım
	Otomatik kilitleme fonksiyonu devrede kalma süresi*2	20 sn ile 60 sn aralığında ayarlanabilir	30 saniye
	Kapı kilidi açma seçme fonksiyonu (anahtarsız giriş fonksiyonu bulunan modeller dahil)*2	Devrede/Devre dışı	Devre dışı
	Dörtlü flaşörler	Devrede/Devre dışı	Kullanım
Anahtarın araç içerisinde kilitli kalmasını önleme*2	Anahtarın araç içerisinde kilitli kalmasını önleme	Devrede/Devre dışı	Kullanım
Otomatik klima kontrol sistemi bulunan modeller için rezistans ve buz çözücü sistemi	Arka cam rezistansı/yan ayna rezistansı/ön cam sileceği buz çözücüsü	15 dakika devrede/Sürekli devrede	15 dakika devrede
Tavan lambası	Tavan lambası çalışması/harita lambaları kapalı gecikme zamanlaması	Kapalı/10s/20s/30s	30 saniye
Açılır tavanı olan modelleri için harita lambaları (tür A harita lambaları)			
Akünün boşalmasını önleme fonksiyonu	Akünün boşalmasını önleme fonksiyonu	Devrede/Devre dışı	Kullanım

– DEVAMI DİĞER SAYFADA –

Öğe	Fonksiyon	Olası ayarlar	Varsayılan ayar
Otomatik açılan/kapanan farlar[*1]	Otomatik far açma/kapama mekanizmasının hassasiyet seviyesi	Düşük/Normal/Yüksek/Çok yüksek	Normal
Otomatik yağmur sensörlü ön cam sileceği[*1]	Sileceğin zamanını otomatik ayarlama modu	Yağmur sensörü modu/araç hızı kilitleme modu	Yağmur sensörü modu
Far kapanma gecikme fonksiyonu ayarı	Zamanlayıcının çalışması	KAPALI/30 saniye/60 saniye/90 saniye	30 saniye
Geri vitese bağlı arka silecekler (5 kapılı)	Geri vitese bağlı arka sileceklerin çalışması	Devrede/Devre dışı	Kullanım
Tek dokunuş şerit sinyali	Tek dokunuş şerit sinyalinin çalışması	Devrede/Devre dışı	Kullanım

[*1] : Mevcutsa
[*2] : Çift kilit sistemi bulunmayan araçlar
[*3] : Çift kilit sistemi bulunan araçlar

Ön koltuklar..... 1-2
Manuel koltuk..... 1-4
Elektrikli koltuk
(sürücü koltuğu - mevcutsa)..... 1-5
Kafalık ayarı..... 1-5
Koltuk ısıtıcısı (mevcutsa)..... 1-6
Arka koltuklar..... 1-7
Kolçak (mevcutsa)..... 1-8
Kafalık ayarı..... 1-8
Arka koltuk sırtlığının yatırılması..... 1-10
Emniyet kemerleri..... 1-11
Emniyet kemeri güvenlik bilgileri..... 1-11
Acil Durumda Kilitlenen Gergi
Mekanizması (ELR)..... 1-13
Otomatik Kilitlenen Gergi/Acil
Durumda Kilitlenen Gergi
(ALR/ELR) (Avustralya modelleri)..... 1-13
Emniyet kemeri uyarı lambası ve sinyali..... 1-13
Emniyet kemerinin bağlanması..... 1-13
Emniyet kemerinin bakımı..... 1-20
Ön emniyet kemeri ön gergileri..... 1-20
Sistem kontrolleri..... 1-21
Sistem bakımı..... 1-21
Araçta yapılacak modifikasyonlar ile
ilgili uyarılar..... 1-22
Çocuk koltuğu sistemleri..... 1-22
Avustralya modelleri için uygulamalar..... 1-22
Güvenlik önlemleri..... 1-22
Çocuk koltuğu nereye yerleştirilmeli..... 1-24
Çocuk koltuk sisteminin seçimi..... 1-26
Emniyet kemerli çocuk koltuğu
sistemlerinin yerleştirilmesi..... 1-28
Yükseltici koltuğun takılması..... 1-34
ISOFIX bağlantı çubukları kullanılarak
çocuk koltuğu sistemlerinin takılması..... 1-35
Üst bağlantı kuşakları..... 1-37
*SRS hava yastığı
(Yardımcı Güvenlik Sistemi)..... 1-39
SRS hava yastığı sistemine
yönelik genel önlemler..... 1-39
Donanımlar..... 1-46
SRS hava yastığı..... 1-49
Sistemin çalışması..... 1-53
SRS hava yastığı sistemi kontrolü..... 1-61
Hava yastığı sistemi bakımı..... 1-62
Araçta yapılacak modifikasyonlar
ile ilgili uyarılar..... 1-63

Ön koltuklar

UYARI

• Aracın kontrolünü kaybetme olasılığını ve muhtemel yaralanmaları önlemek için koltuğu asla aracı sürerken ayarlamayın.
• Koltuğu ayarlamadan önce yükün, arka koltukta oturan yolcuların ellerinin ve ayaklarının ayar mekanizmasının uzağında olduğundan emin olun.
• Koltuğu ayarladıktan sonra, kilitlendiğinden emin olmak için hafifçe itin. Koltuk tam olarak yerine oturmazsa hareket edebilir veya emniyet kemeri düzgün çalışmayabilir.
• Ön koltukların altına hiçbir şey koymayın. Ön koltuk kilidine engel olup kazaya neden olabilirler.
• Emniyet kemerleri oturan kişi arkasına iyice yaslanır ve dik otururs maksimum koruma sağlar. Bir çarpışma sırasında emniyet kemerinin altından kayma riskini azaltmak için sürüş sırasında ön koltuk sırtlığı dik konumda olmalıdır. Ön koltuk sırtlıkları dik konumda değilse, çarpışma sırasında kucak kemerinin altından kayma veya kucak kemerinin karnın üstüne doğru yukarı kayma riski artar. Her iki durum da ciddi iç yaralanmalara veya ölüme neden olabilir.
• Hava yastıkları büyük bir hız ve kuvvetle şişer. Hava yastığı şiştiği zaman doğru konumda oturmayan kişiler ciddi bir şekilde yaralanabilirler. Hava yastığı şişmek için büyük bir yere ihtiyaç duyduğu için sürücü koltukta dik oturmalı ve direksiyondan mümkün olduğu kadar uzakta fakat aracın tüm hakimiyetini kaybetmeden arkasına iyice yaslanmalı ve ön yolcu da koltuğunu mümkün olduğu kadar geriye itmeli ve koltukta dik oturmalı ve sırtını arkasına iyice yaslamalıdır.



UYARI

Çocukları her zaman ARKA koltuğa oturtun ve çocuğun güvenliği için yaşına, boyuna ve kilosuna uygun çocuk koltuğu ya da emniyet kemeri kullanın. Hava yastığı oldukça büyük bir hız ve kuvvetle şişer ve özellikle güvenlik önlemleri alınmamış veya gerektiği şekilde uygulanmamış ise çocukları yaralayabilir hatta öldürebilir. Çocuklar, büyüklerden daha hafif ve zayıf oldukları için yastığın şişmesinden zarar görme olasılıkları daha fazladır.
HER TÜRLÜ çocuk koltuğunu (öne bakan çocuk koltukları da dâhil olmak üzere) daima ARKA koltuklara takın.

ASLA ARKAYA BAKAN BİR ÇOCUK KOLTUĞUNU ÖN KOLTUĞA TAKMAYIN. BU DURUMDA ÇOCUĞUN KAFASI HAVA YASTIĞINA ÇOK YAKIN OLACAĞINDAN CİDDİ YARALANMA VEYA ÖLÜM RİSKİ MEVCUTTUR.
Kaza istatistiklerine göre çocukların arka koltukta gereken önlemler alınarak oturtulmaları, ön koltukta oturmalarından daha güvenlidir.
Çocuk koltuğu sistemiyle ilgili talimatlar ve önlemler için "Çocuk koltuğu sistemleri" ☞ 1-23 konusuna bakın.

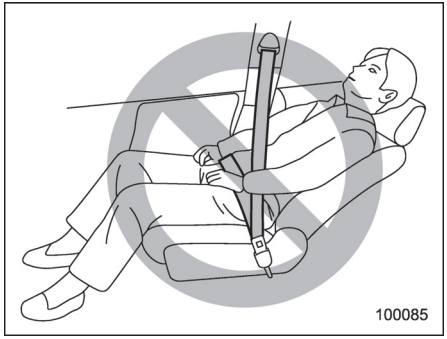

⚠ UYARI

Kaza anında yolcunun emniyet kemerinin altından kaymasını önlemek için sürüş sırasında ön koltuk sırtlığı dik konumda olmalıdır. Aynı zamanda yolcu ile koltuk sırtlığı arasına minder gibi cisimleri koymayın. Aksi takdirde çarpışma sırasında kucak kemerinin altından kayma veya kucak kemerinin karnın üstüne doğru yukarı kayma riski artar. Her iki durum da ciddi iç yaralanmalara ve hatta ölüme yol açabilir.

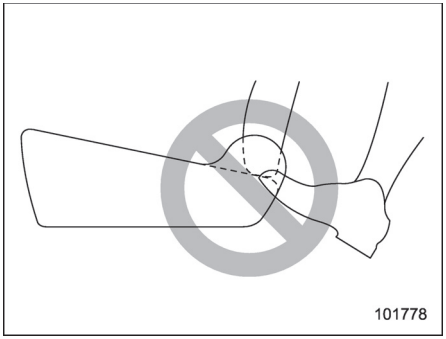

⚠ UYARI

Arka koltuktaki yolcuların, ayaklarını ön koltuğun yastığının arkasına koymalarına izin vermeyin. Bu hareket, bağlı sistemlerin uygunsuz çalışmasına ve sakatlanmalara yol açabilir.
• Yolcu algılama sistemi (mevcutsa)
• SRS yan hava yastığı (mevcutsa)
• Koltuk ısıtıcısı (mevcut ise)
• Elektrikli koltuk (mevcut ise)

– DEVAMI DİĞER SAYFADA –

■ Manuel koltuk

▼ İleri ve geri ayarı

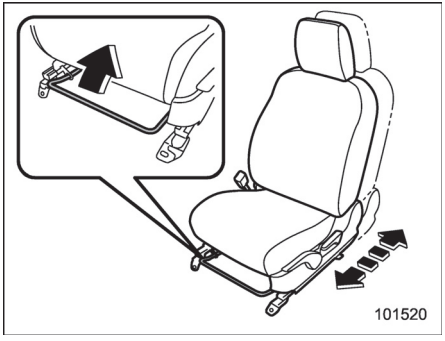

Kolu yukarı çekin ve koltuğu istediğiniz konuma kaydırın. Ardından, kolu serbest bırakın ve koltuğun yerine sağlam bir şekilde oturduğundan emin olmak için koltuğu öne arkaya doğru hareket ettirin.

▼ Koltuk sırtlığının ayarlanması

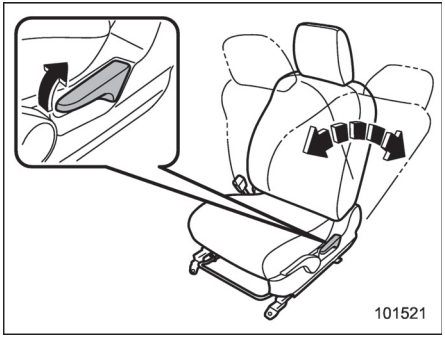

Yatırma kolunu yukarı çekin ve sırtlığı istediğiniz konuma getirin. Daha sonra kolu bırakın ve koltuk sırtlığının yerine sabitlendiğinden emin olun.

Kol çekildiğinde yatırılmış bir sırtlık, serbest bırakıldığında yukarıya doğru geri yaylanabilir. Sırtlığı eski konumuna getirmek için yatırma kolunu kullanırken, sırtlığı hafifçe tutarak, yavaş yavaş yükselmesini sağlayın.

▼ Koltuk yükseklik ayarı (sürücü koltuğu)

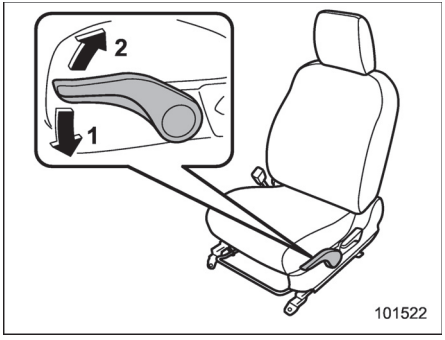

1) Kol aşağı bastırıldığında, koltuk alçalır.
2) Kol yukarı çekildiğinde, koltuk yükselir.

Koltuğun yüksekliği, koltuk ayarlama kolu yukarı ve aşağı hareket ettirilerek ayarlanabilir.

■ Elektrikli koltuk (sürücü koltuğu - mevcutsa)

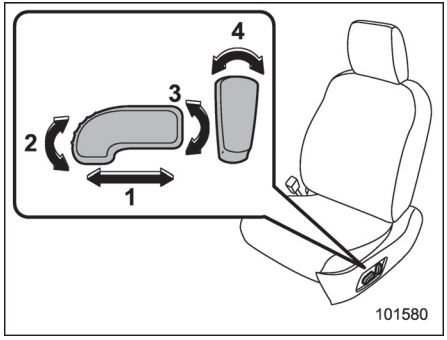

1) Koltuk konumu ileri/geri ayarı kontrol düğmesi
   Koltuğu ileriye veya geriye almak için, kumanda düğmesini ileriye veya geriye doğru hareket ettirin. Koltuğun ileri geri ayarını yaparken, koltuk minderinin açısını veya koltuk minder yüksekliğini ayarlayamazsınız.
2) Koltuk minder açısı kontrol düğmesi
   Koltuk minderi açısı ayarlamak için, kumanda düğmesinin ön ucunu yukarı doğru çekin veya aşağıya itin.
3) Koltuk yüksekliği kontrol düğmesi
   Koltuk yüksekliğini ayarlamak için, kumanda düğmesinin arka ucunu yukarı doğru çekin veya aşağıya itin.
4) Koltuk sırtlığı açısı (yatırma) kontrol düğmesi
   Koltuk sırtlığının açısını ayarlamak için kumanda düğmesini hareket ettirin.

■ Kafalık ayarı

⚠ UYARI

• Asla kafalıkları çıkararak aracı kullanmayın, çünkü kafalıklar, araca arkadan darbe gelmesi durumunda ciddi boyun yaralanmaları riskini azaltmak için tasarlanmıştır. Ayrıca, kafalıkları kesinlikle ters yönde takmayın. Bu şekilde takılmaları kafalıkların normal fonksiyonunu yerine getirmesine engel olacaktır. Bu nedenle, koltuk kafalıklarını söktüyseniz, yolcularınızın yaralanmasını önlemek adına lütfen bu kafalıkları yeniden düzgün bir şekilde yerlerine takın.
• Sürücü dahil tüm yolcular, koltuk kafalıkları takılı konumda değilken araçta seyahat etmemelidir, aksi takdirde bir kaza sırasında boyun bölgesinden yaralanma riski yükselecektir.

Sürücü ve ön yolcu koltuğu kafalıkları, şöyle ayarlanabilir.

▼ Kafalık yükseklik ayarı

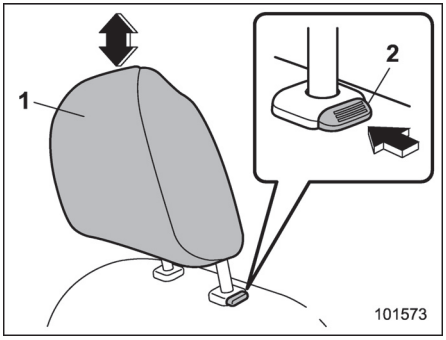

1) Kafalık
2) Açma düğmesi

Her bir kafalığın merkezi, koltukta oturan kişinin kulaklarının üst hizasına en yakın olacak şekilde ayarlanmalıdır.
Yükseltmek için:
Koltuk kafalığını yukarıya doğru çekin.
Alçaltmak için:
Koltuk sırtlığının üstündeki indirme düğmesine basarak kafalığı aşağıya doğru bastırın.
Sökmek için:
Açma düğmesine basılı tutarak koltuk kafalığını çıkarın.
Takmak için:
Kafalığın çubuklarını, kafalık tam olarak

– DEVAMI DİĞER SAYFADA –

sırtlığa oturacak şekilde koltuk sırtlığının üzerindeki deliklere sokun.

▼ Kafalık açı ayarı

Kafalığın açısı bir kaç adımda ayarlanabilir. Uygun bir sürüş konumunda ilerlerken, kafalığı, başınızın kafalığa mümkün olduğunca yakın olacağı konuma getirin.

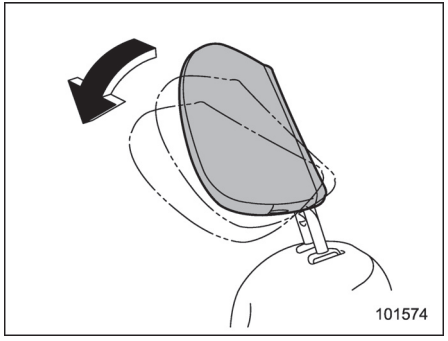

Yükseltmek için:
Kafalığı elinizle kaldırarak istediğiniz konuma getirin. Kafalık yerine oturduğu zaman bir tıklama sesi duyulacaktır.
Geri çevirmek için:
Kafalığı gidebildiği kadar ileri doğru itin. Kafalık tam dik konuma otomatik olarak gelecektir. Daha sonra, kafalığı istenilen açıya ayarlayın.

Koltuk ısıtıcısı (mevcutsa)

Ön koltuklarda ısıtma fonksiyonu vardır.

Koltuk ısıtıcısı, kontak anahtarı "ACC" veya “AÇIK” konumundayken çalışır.

⚠ DİKKAT

• Koltuk ısıtıcısını çok uzun bir süre boyunca, yüksek ısılarda kullanmaları durumunda, hassas ciltli kişilerde hafif yanıklar oluşması mümkündür. Koltuk ısıtıcısını kullanırken, ilgili kişileri mutlaka uyarın.
• Koltuğun üzerine, ısıyı yalıtabilecek battaniye, yastık veya benzeri nesneler koymayın. Bu ısıtıcının aşırı ısınmasına neden olabilir.

NOT

Motor çalışmıyorken koltuk ısıtıcısının uzun bir süre kullanılması, akünün boşalmasına neden olabilir.

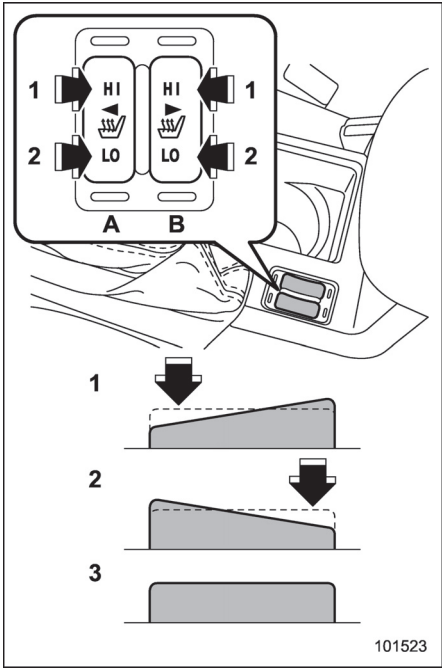

1) HI – Hızlı ısıtma
2) LO – Normal ısıtma
3) Kapalı
4) Sol tarafta
5) Sağ tarafta

Koltuk ısıtıcısını devreye sokmak için, sıcaklığa göre düğme üzerindeki “LO” veya “HI” konumuna basınız.

“HI” konumunun seçilmesi, koltuğun daha hızlı şekilde ısınmasına yardımcı olur. Koltuk ısıtıcısını kapatınız ve mevcut konumun hafifçe aksi yönünde basınız. Düğme üzerinde bulunan gösterge, koltuk ısıtıcısı devreye girdiğinde yanar. Aracın içi yeterince ısındığında veya aracı terk etmeden önce ısıtıcıyı kapattığınızdan emin olunuz.

Arka koltuklar

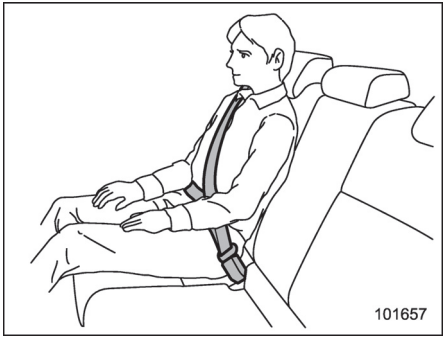

UYARI

Emniyet kemerleri oturan kişi arkasına iyice yaslanır ve dik otururs maksimum koruma sağlar. Araca binenler, koltuk sırtlıkları veya minderleri ile kendi aralarına yastık veya benzeri nesneler koymamalıdır. Aksi takdirde çarpışma sırasında kucak kemerinin altından kayma veya kucak kemerinin karnın üstüne doğru yukarı kayma riski artar. Her iki durum da ciddi iç yaralanmalara ve hatta ölüme yol açabilir.

– DEVAMI DİĞER SAYFADA –

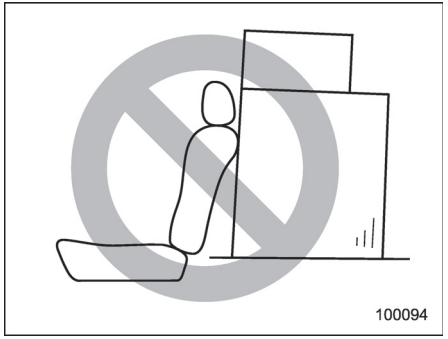

⚠ UYARI

Koltukların üzerine asla koltuk sırtlığını aşacak kadar yük veya eşya yüklemeyin, ani frenleme veya bir kaza esnasında öne doğru savrularak yolcuların yaralanmasına neden olabilir.

■ Kolçak (mevcut ise)

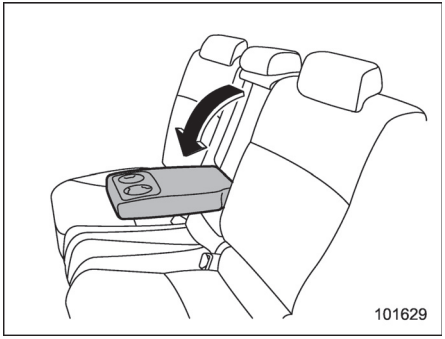

Kolçağı indirmek için, üst uç kısmından aşağıya doğru çekiniz.

⚠ UYARI

Ciddi yaralanmaları önlemek için, yolcular kesinlikle kolçağın üzerine oturmamalıdır.

■ Kafalık ayarı

⚠ UYARI

• Asla kafalıkları çıkararak aracı kullanmayın, çünkü kafalıklar, araca arkadan darbe gelmesi durumunda ciddi boyun yaralanmaları riskini azaltmak için tasarlanmıştır. Bu nedenle, koltuk kafalıklarını söktüğünüzde, yolcularınızın yaralanmasını önlemek adına bu kafalıkları yeniden yerlerine takmanız gerekmektedir.
• Sürücü dahil hiç bir yolcu, koltuk kafalıkları takılı konumda değilken araç koltuklarından hiç birine oturmamalıdır, aksi takdirde bir kaza sırasında boyun bölgesinden yaralanma riski yükselecektir.

▼ Arka yan koltuk oturma konumu

⚠ DİKKAT

Kafalıkların en alçak konumlarında kullanılmaları tavsiye edilmez. Koltuğa oturmadan önce, koltuk kafalığını tam yukarıda konumuna kadar kaldırınız.

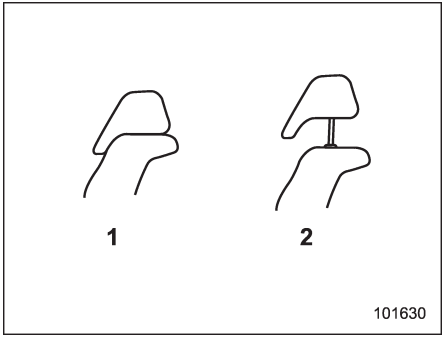

1) Kullanılmadığında (geri çekili konum)
2) Kullanılırken (tam yukarıda konumu)

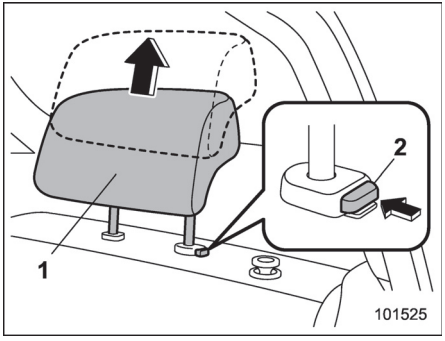

1) Kafalık
2) Açma düğmesi

Yükseltmek için:
Koltuk kafalığını yukarıya doğru çekin.
Alçaltmak için:
Koltuk sırtlığının üstündeki indirme düğmesine basarak kafalığı aşağıya doğru bastırın.
Sökmek için:
Açma düğmesine basılı tutarak koltuk kafalığını çıkarın.
Takmak için:
Kafalığın çubuklarını, kafalık tam olarak sırtlığa oturacak şekilde koltuk sırtlığının üzerindeki deliklere sokun.

Koltuklarda oturan kimse yoksa, arka görüş alanınızı genişletmek için kafalıkları en alçak konumlarına getirin.

▼ Arka orta kısım oturma konumu

⚠ DİKKAT

Kafalıkların en alçak konumlarında kullanılmaları tavsiye edilmez. Koltuğa oturmadan önce, koltuk kafalığını tam yukarıda konumuna kadar kaldırınız.

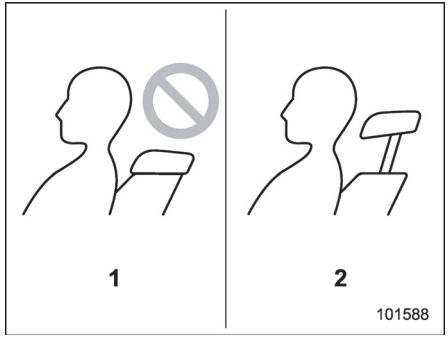

1) Yanlış (geri çekili konum)
2) Doğru (tam yukarıda konumu)

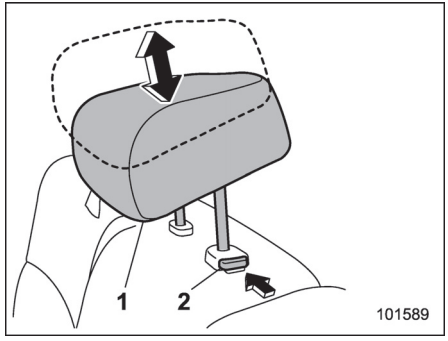

1) Kafalık
2) Açma düğmesi

Yükseltmek için:
Koltuk kafalığını yukarıya doğru çekin.

– DEVAMI DİĞER SAYFADA –

Alçaltmak için:
Koltuk sırtlığının üstündeki indirme düğmesine basarak kafalığı aşağıya doğru bastırın.
Sökmek için:
Açma düğmesine basılı tutarak koltuk kafalığını çıkarın.
Takmak için:
Kafalığın çubuklarını, kafalık tam olarak sırtlığa oturacak şekilde koltuk sırtlığının üzerindeki deliklere sokun.

Arka orta oturma konumu boşken, arka görüş alanınızı genişletmek için kafalığı en alçak konumuna getirin.

■ Koltuk sırtlığını yatırma

UYARI

• Koltuk sırtlığını yatırdığınızda, arka koltukta yolcu veya herhangi bir nesne olup olmadığını kontrol edin. Böyle yapmamanız, sırtlık aniden katlandığında, yaralanma veya eşyalarınızın zarar görmesini riskini doğurur.
• Asla hiçbir yolcunun katlanmış arka koltuk sırtlığının üstünde veya bagaj bölmesinde yolculuk yapmasına izin vermeyiniz. Aksi takdirde ciddi yaralanmalara veya ölüme yol açılabilir.
• Tüm nesneleri ve özellikle uzun eşyaları, öne doğru fırlamamaları ve ani bir frenleme durumunda ciddi yaralanmalara yol açmamaları için yerlerinden hareket edemeyecek şekilde sabitleyiniz.

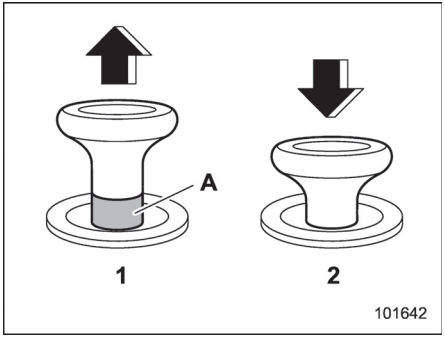

Kilit açma mandalı
1) Kilit açık
2) Kilitli
A) Kırmızı alan kilit açma işareti

UYARI

Koltuk sırtlığını başlangıçtaki konumuna getirdiğinizde, kilit açma mandalı üzerindeki kilit açma işaretinin görünüp görünmediğini kontrol edin. Ayrıca, koltuk sırtlığını yerine sağlam bir şekilde oturduğundan emin olmak için hafifçe sallayın. Koltuk sırtlığı yerine sağlam bir şekilde oturmazsa, ani fren durumunda sırtlık aniden açılabilir veya bagaj bölmesindeki eşyalar dökülebilir bunlar da, ciddi yaralanmalara veya ölüme neden olabilir.

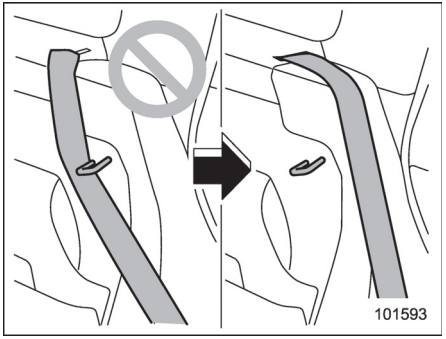

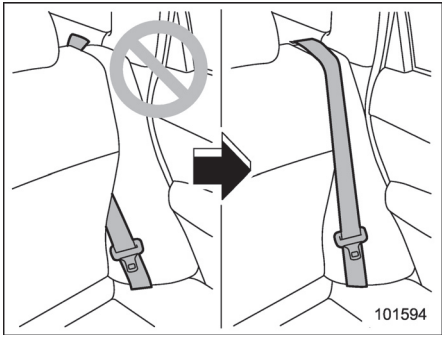

UYARI

Koltuk sırtlığı başlangıçtaki konumuna getirildiğinde aşağıdaki önlemleri dikkate alın. Bunu yapmamanız, ciddi yaralanmalara veya kazaya neden olabilir çünkü koltuk sırtlığının çalışması engellenmiş olur.
• Emniyet kemeri, koltuk sırtlığının sabitleme kancasının arkasına geçmemelidir.
• Emniyet kemeri koltuk sırtlığına sıkıştırılmamalıdır, görünür yerde olmalıdır.

1. Kafalıkları alçaltın.

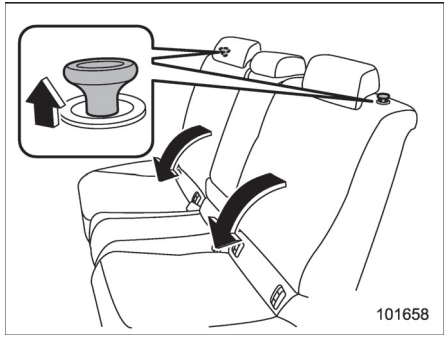

2. Kilit açma mandalını çekerek koltuk sırtlığının kilidini açınız ve ardından sırtlığı aşağıya doğru katlayınız.
Koltuk sırtlığını başlangıçtaki konumuna getirmek için, koltuk sırtlığını yerine sabitlenene kadar yukarı kaldırınız ve kilit açma mandalının üzerindeki kilit açma işaretinin görünmediğinden emin olunuz.

Emniyet kemerleri

■ Emniyet kemeri güvenlik bilgileri

UYARI

• Aracın içindeki herkes araç hareket etmeden ÖNCE emniyet kemerlerini bağlamalıdır. Aksi halde ani duruş ya da kaza esnasında ciddi yaralanma riski daha da artar.
• Tam güvenliği sağlamak için tüm kemerler sıkı bir şekilde bağlanmalıdır. Gevşek kemerler, yaralanmayı önlemek veya şiddetini azaltmak için sıkı kemerler kadar etkili değildir.
• Her bir kemer sadece bir kişiyi koruyacak şekilde tasarlanmıştır. Bir kemeri çocuk dahi olsa asla iki veya daha fazla kişi için kullanmayın. Aksi takdirde bu, bir kaza anında ciddi yaralanmalara ve hatta ölüme neden olabilir.
• Ciddi bir kazadan sonra ön gergiler ve araçtaki kişilerin kullandığı bağlama donanımları da dâhil olmak üzere emniyet kemerinin tamamını değiştiriniz. Ayrıca, aşırı yıpranmış veya kesilmiş emniyet kemerlerini mutlaka değiştirin. Hasar belirgin olmasa dahi grubun tümü değiştirilmelidir.

– DEVAMI DİĞER SAYFADA –

• Emniyet kemerini takarken, dilin doğru kemer tokasına takıldığına emin olun. Aksi takdirde bu, bir kaza anında ciddi yaralanmalara ve hatta ölüme neden olabilir.
• Kucağınızda çocuk varken emniyet kemerini bağlamayın. Aksi takdirde bu, bir kaza anında ciddi yaralanmalara ve hatta ölüme neden olabilir.
• Çocukları her zaman ARKA koltuğa oturtun ve çocuğun güvenliği için yaşına, boyuna ve kilosuna uygun çocuk koltuğu ya da emniyet kemeri kullanın. Hava yastığı oldukça büyük bir hız ve kuvvetle şişer ve özellikle güvenlik önlemleri alınmamış veya gerektiği şekilde uygulanmamışsa çocukları yaralayabilir hatta öldürebilir. Çocuklar, büyüklerden daha hafif ve zayıf oldukları için yastığın şişmesinden zarar görme olasılıkları daha fazladır.
HER TÜRLÜ çocuk koltuğunu (öne bakan çocuk koltukları da dâhil olmak üzere) daima ARKA koltuklara takın.
ASLA ARKAYA BAKAN BİR ÇOCUK KOLTUĞUNU ÖN KOLTUĞA TAKMAYIN. BU DURUMDA ÇOCUĞUN KAFASI HAVA YASTIĞINA ÇOK YAKIN OLACAĞINDAN CİDDİ YARALANMA VEYA ÖLÜM RİSKİ MEVCUTTUR.
Kaza istatistiklerine göre çocukların arka koltukta gereken önlemler alınarak oturtulmaları, ön koltukta oturmalarından daha güvenlidir. Çocuk koltuğu sistemiyle ilgili talimatlar ve önlemler için "Çocuk koltuğu sistemleri" ☞ 1-22 konusuna bakın.

▼ Bebekler veya küçük çocuklar

Aracınız için uygun olan bir çocuk koltuğu kullanın. "Çocuk emniyet sistemleri" ☞ 1-22 konusuna bakın.

▼ Çocuklar

Çocuk, çocuk koltuğunda oturtulamayacak kadar büyükse arka koltuğa oturtulmalı ve emniyet kemeri ile güvenliği sağlanmalıdır. Kaza istatistiklerine göre çocukların arka koltukta gereken önlemler alınarak oturtulmaları, ön koltukta oturmalarından daha güvenlidir. Çocukların koltuk üzerinde ayağa kalkması veya dizlerinin üstünde durmasına kesinlikle izin vermeyin.

Emniyet kemerleri yetişkinlerin kullanımına göre tasarlanmıştır. Kemerin omuz kısmı yüz veya boyundan geçiyorsa, emniyet kemerinin omuzdan geçmesini sağlamak üzere çocuğu emniyet kemeri kilidine doğru yaklaştırın. Kucak kemerinin çocuğun beline değil, mümkün olduğu kadar kalçalarına yakın olmasına dikkat edilmelidir. Kemerin omuz kısmı gerektiği şekilde yerleştirilemiyorsa bir çocuk koltuğu kullanılmalıdır. Omuz kemerini asla çocuğun kolunun altından veya sırtından geçirmeyin.

▼ Hamile kadınlar

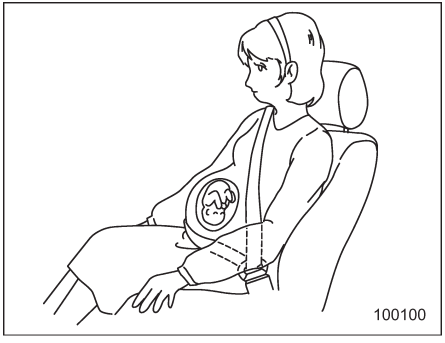

Hamile kadınların da emniyet kemeri kullanmaları gerekir. Özel tavsiyeler için doktorlarına danışmalıdırlar. Kucak kemeri sıkıca ve mümkün olduğu kadar bele değil kalçalara yakın bağlanmalıdır.

■ Acil Durumda Kilitlenen Gergi Mekanizması (ELR)

Araçtaki tüm emniyet kemerlerinde Acil Durumda Kilitlenen Gergi Mekanizması (ELR) vardır.
Bu fonksiyon, vücudun normal hareketlerine izin verirken ani duruşlarda, çarpışmalarda veya emniyet kemeri çok hızlı çekildiğinde gergi mekanizması otomatik olarak kilitlenir.

■ Otomatik Kilitlenen Gergi/Acil Durumda Kilitlenen Gergi (ALR/ELR) (Avustralya modelleri)

Her bir arka yolcu emniyet kemerinde Otomatik/Acil Durumda Kilitlenen Toplayıcı Mekanizması (ALR/ELR) mevcuttur. Otomatik/acil durumda kilitlenen gergi mekanizması (ELR), normal durumlarda acil durumda kilitlenen gergi mekanizması gibi çalışır. Çocuk koltuğunu emniyete almak için ALR/ELR'nin ilave bir "Otomatik kilitlenen toplayıcı (ALR) modu" bulunmaktadır.

Öncelikle aracın emniyet kemerlerinde ALR modu bulunup bulunmadığını kontrol edin. ALR modu bulunuyorsa, emniyet kemeri şu şekilde kullanılır.
Emniyet kemeri sonuna kadar dışarı çekildikten sonra biraz gevşetilse dahi gergi mekanizması emniyet kemerini o konumda kilitler ve emniyet kemeri uzatılamaz. Kemer geri sarılırken çıkan "tık" sesleri gerginin ALR modunda olduğunu gösterir. Emniyet kemeri tamamen toplandığında, ALR modu kapanır ve ELR modu açılır.

ALR/ELR emniyet kemeri modellerinde, arka koltukta öne dönük şekilde çocuk koltuğu sabitlemek için emniyet kemeri kullanılıyorsa, kemerin mutlaka ALR moduna alınması gerekir. Çocuk koltuğu sistemi kullanmak ile ilgili bilgiler "ocuk koltuk sistemlerinin emniyet kemeri ile takılması" ☞ 1-28 konusunda bulunabilir.

Çocuk koltuğu çıkarıldığı zaman, mutlaka emniyet kemerinin tamamen toplanılmasını ve gergi mekanizmasının acil durumda kilitlenen gergi (ELR) moduna geçmesini sağlayın.

■ Emniyet kemeri uyarı lambası ve sinyali



"Emniyet kemeri uyarı lambası ve sesi" ☞ 3-15 konusuna bakın.

■ Emniyet kemerinin bağlanması

⚠ UYARI

• Asla kıvrılmış veya ters dönmüş emniyet kemerini kullanmayınız. Bu, kaza sırasında yaralanma riskini veya şiddetini artırabilir.
• Kucak kemerini mümkün olduğu kadar kalçalarınıza yakın tutunuz. Bu sayede çarpma anında yük, zayıf olan karın boşluğu yerine daha güçlü olan kalça kemiklerine dağılır.
• Emniyet kemerleri oturan kişi arkasına iyice yaslanır ve dik otururs maksimum koruma sağlar. Bir çarpışma sırasında emniyet kemerinin altından kayma riskini azaltmak için sürüş sırasında ön koltuk sırtlığı dik konumda olmalıdır. Ön koltuk sırtlıkları dik konumda değilse, çarpışma sırasında kucak kemerinin altından kayma veya kucak kemerinin karnın üstüne doğru yukarı kayma riski artar. Her iki durum da ciddi iç yaralanmalara veya ölüme neden olabilir.
• Araca binenler, koltuk sırtlıkları veya minderleri ile kendi aralarına yastık veya benzeri nesneler koymamalıdır.

– DEVAMI DİĞER SAYFADA –

Aksi takdirde çarpışma sırasında kucak kemerinin altından kayma veya kucak kemerinin karnın üstüne doğru yukarı kayma riski artar. Her iki durum da ciddi i yaralanmalara ve hatta ölüme yol açabilir.

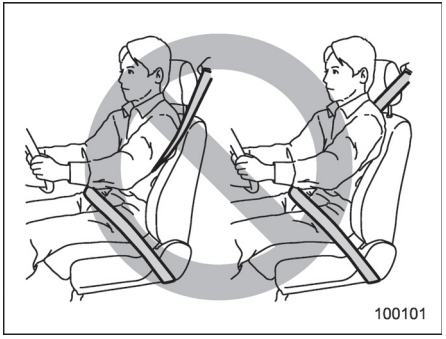

⚠ UYARI

Emniyet kemerini asla omuz altından veya arkanızdan geçirerek takmayın. Bir kaza olursa bu, riski ya da yaralanmanın şiddetini artırabilir.

⚠ DİKKAT

Güneşli bir havada kapalı duran bir araçtaki emniyet kemerinin metal kısımları dokunulduğunda sizi yakacak kadar çok ısınabilir. Bu parçalar soğuyuncaya kadar onlara temas etmeyin.

▼ Ön emniyet kemerleri

1. Koltuk konumunu aşağıdaki prosedüre göre ayarlayın.
Sürücü koltuğu: Koltuk sırtlığını tam dik konuma getirin. Koltuk sırtlığını aracın kontrolünü tam olarak sağlayabileceğiniz mümkün olan en uzak konuma getirin.
Ön yolcu koltuğu: Koltuk sırtlığını tam dik konuma getirin. Koltuğu mümkün olduğu kadar geriye çekin.
2. Arkanıza iyice yaslanın.
3. Kemer dilini tutarak kemeri yavaşça çekin. Kıvrılmasına izin vermeyin.

- Kemer kilide ulaşmadan durursa önce biraz gevşetin, sonra daha yavaş bir şekilde tekrar çekin.
- Kemer kilitli durumdan kurtulmazsa kemeri kuvvetlice çekerek biraz gevşetin ve sonra da yavaşça tekrar çekin.

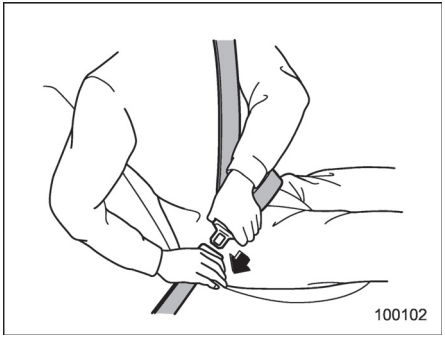

4. Tıklama sesini duyuncaya kadar dili kilide sokun.

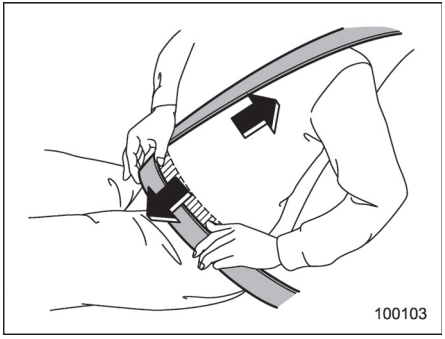

5. Kucak kısmını sıkılaştırmak için omuz kemerini biraz daha yukarıya çekin.
6. Kucak kemerini belinize değil mümkün olduğu kadar kalçalarınıza yakın bağlayın.

▽ Ön emniyet kemeri omuz bağlantı yükseklik ayarı

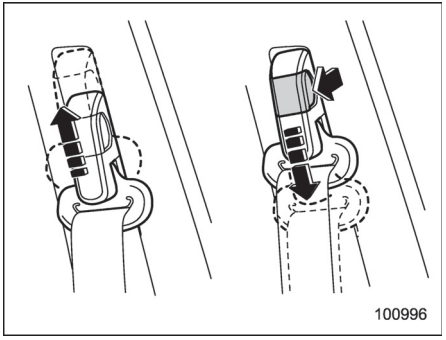

Omuz kemeri bağlantı yüksekliği sürücü/ön yolcu için en uygun olan konuma ayarlanmalıdır. Bağlantı yüksekliğini daima omuz kemeri boyna dokunmadan omzun ortasından geçecek şekilde ayarlayın.

Yükseltmek için:
Askıyı yukarıya doğru kaydırın.
Alçaltmak için:
Serbest bırakma düğmesini çekin ve askıyı aşağıya doğru kaydırınız.

Bağlantının kesinlikle yerine oturabilmesi için aşağı çekin.

⚠ UYARI

Emniyet kemerlerini takarken kayışın omuz kısmının boynunuzun üstünden geçmemesini sağlayın. Aksi halde, emniyet kemeri bağlantısını daha alçak bir konuma ayarlayın. Omuz kemerinin boynun üstünden geçirilmesi ani bir frende veya çarpışmada boyun yaralanmasına yol açabilir.

▽ Emniyet kemerinin açılması

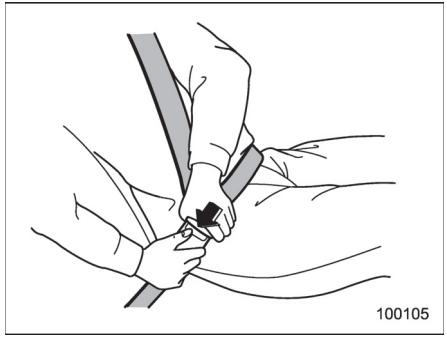

Kilidin üstündeki düğmeye basın. Kapıyı kapatmadan önce kemer kayışlarının kapıya sıkışmalarını önlemek için emniyet kemerlerinin düzgün toplanmasını sağlayın.

▼ Arka emniyet kemerleri (5 kapılı modellerde arka orta emniyet kemeri hariç)

1. Arkanıza iyice yaslanın.
2. Kemer dilini tutarak kemeri yavaşça çekin. Kıvrılmasına izin vermeyin.
• Kemer kilide ulaşmadan durursa önce biraz gevşetin, sonra daha yavaş bir şekilde tekrar çekin.
• Kemer kilitli durumdan kurtulmazsa kemeri kuvvetlice çekerek biraz gevşetin ve sonra da yavaşça tekrar çekin.

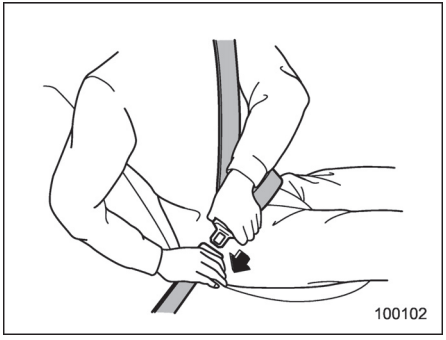

3. Tıklama sesini duyuncaya kadar dili kilide sokun.

– DEVAMI DİĞER SAYFADA –

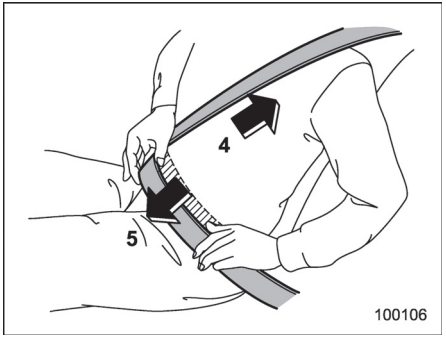

4. Kucak kısmını sıkılaştırmak için omuz kemerini biraz daha yukarıya çekin.
5. Kucak kemerini belinize değil mümkün olduğu kadar kalçalarınıza yakın bağlayın.

▽ Emniyet kemerinin açılması

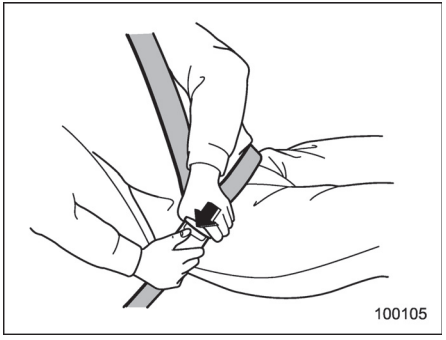

Kilidin üstündeki düğmeye basın.

Kapıyı kapatmadan önce kemer kayışlarının kapıya sıkışmalarını önlemek için emniyet kemerlerinin düzgün toplanmasını sağlayın.

▼ 5 kapılı modellerde arka orta emniyet kemeri

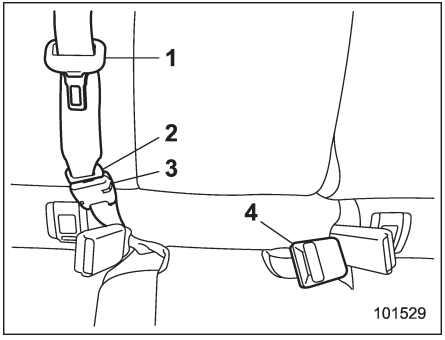

1) Orta emniyet kemeri dili
2) Bağlantı parçası (dil)
3) Bağlantı parçası (kilit)
4) Orta emniyet kemeri kilidi

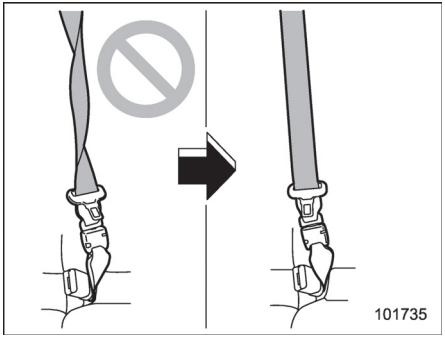

⚠ UYARI

Emniyet kemerinin kayışı kıvrılmış durumda bağlanması, kaza sırasında yaralanma riskini veya şiddetini artırabilir. Toplayıcıdan çekerek çıkardıktan sonra emniyet kemerini bağlarken, özellikle bağlantı parçası dilini (sağ taraftaki) kilide takarken kemerin kıvrılıp kıvrılmadığını her zaman kontrol edin.

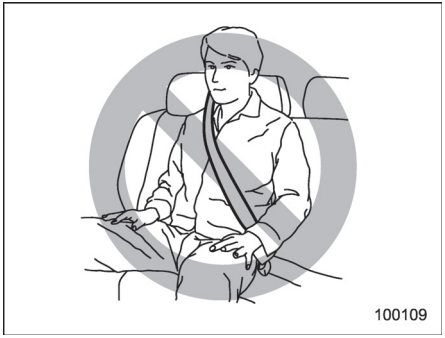

⚠ UYARI

• Her iki dili de mutlaka kendi kilitlerine takın. Emniyet kemeri yalnızca omuz emniyet kemeri olarak kullanılıyorsa (bağlantı parçası dili sağ taraftaki bağlantı parçası kilidine takılmadığı zaman), kemeri takan kişi kaza sırasında kemer tarafından gerektiği gibi korunamayacak ve ciddi bir yaralanmaya veya ölüme neden olacaktır.
• Emniyet kemerini kemer kılavuzundan çekmeden önce kafalığı tam yukarıda konumuna getirdiğinizden emin olun. Kemer kılavuzunun kafalık geri çekili konumdayken kullanılması ciddi yaralanmalara neden olabilir.

Arka orta emniyet kemeri, bagaj bölmesinin sağ tarafındaki emniyet kemeri tutucusunda toplanır.

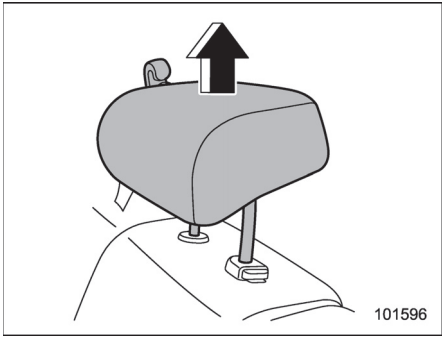

1. Koltuk kafalığını tam yukarıda konumuna kadar kaldırın. Kafalığı çıkarmayın.

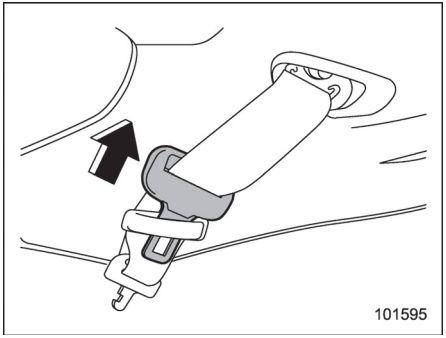

2. Kemer dilini kemer tutucusundan sökünüz ve emniyet kemerini yavaşça dışarı çekiniz.

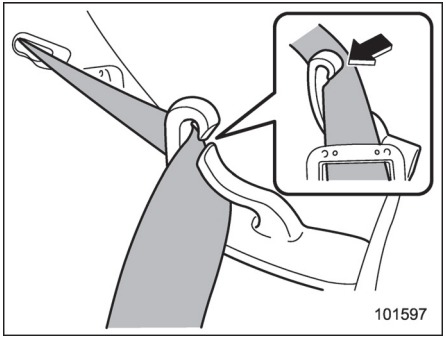

3. Emniyet kemerini çektikten sonra, kemer kılavuzundan şu şekilde geçiriniz: Öncelikle kemerin bir ucunu kemer kılavuzundaki açıklığa yerleştiriniz sonra,

– DEVAMI DİĞER SAYFADA –

kemerin kalan kısmını itiniz böylelikle kemer tamamen içeri girmiş olur.

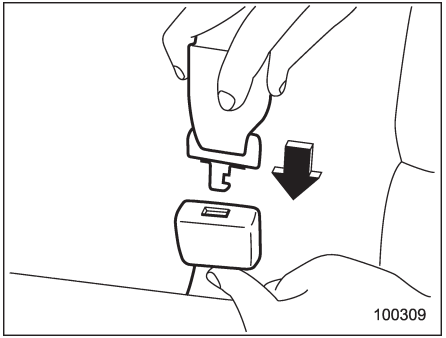

4. Kemerin kıvrılmadığını teyit ettikten sonra kemer kısmının ucuna takılmış olan bağlantı parçasını (dili) bir "tık" sesi duyuluncaya kadar sağ taraftaki kilide sokun.

- Kemer kilide ulaşmadan durursa önce biraz gevşetin, sonra daha yavaş bir şekilde tekrar çekin.
- Kemer kilitli durumdan kurtulmazsa kemeri kuvvetlice çekerek biraz gevşetin ve sonra da yavaşça tekrar çekin.

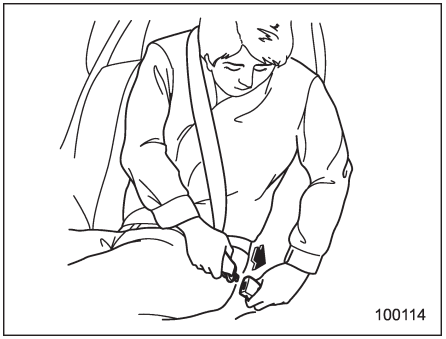

5. Orta emniyet kemeri dilini, üzerinde "CENTER" (ORTA) yazan sol taraftaki orta emniyet kemeri kilidine tık sesi duyuluncaya kadar sokun.

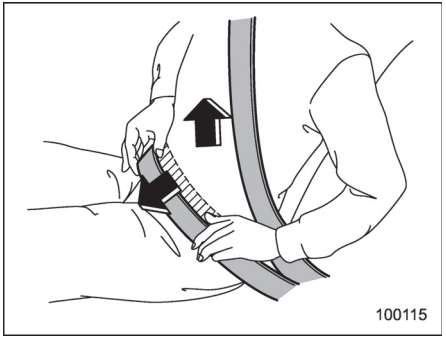

6. Kucak kısmını sıkılaştırmak için omuz kemerini biraz daha yukarıya çekin.

7. Kucak kemerini belinize değil mümkün olduğu kadar kalçalarınıza yakın bağlayın.

▽ Emniyet kemerinin açılması

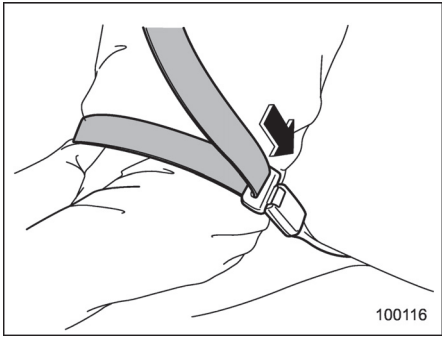

1. Emniyet kemerini açmak için orta emniyet kemeri (sol taraftaki) kilidinin üzerindeki düğmeye basın.

NOT

Daha fazla bagaj alanı açmak için koltuk sırtlığı katlandığı zaman bağlantı parçasının çıkarılması gerekir.

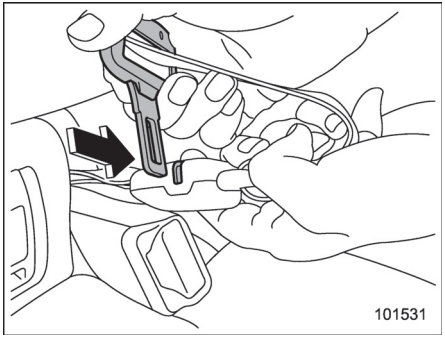

2. Sağ taraftaki bağlantı parçasının (kilidin) üstündeki yuvaya bir anahtar veya ince uçlu bir nesne sokunuz ve bastırınız. Böylelikle bağlantı parçası (dil) kilitten ayrılır.

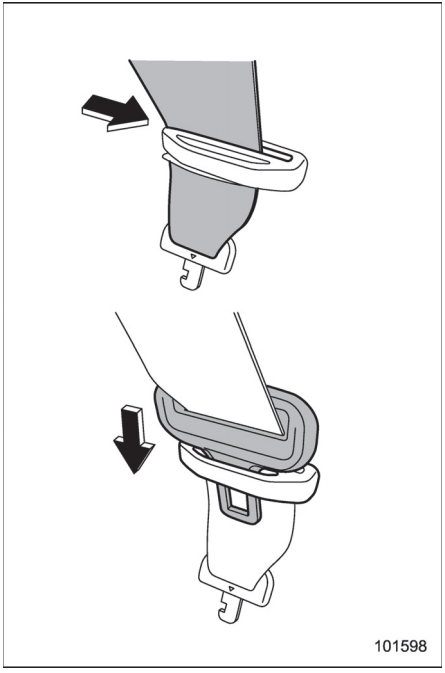

3. Toplayıcı mekanizmasının kemeri geri sarmasına izin verin. Sarma sırasında kemeri elinizde tutup gergi mekanizmasına doğru kılavuzluk yapmanız gerekir. Sonra, kemeri kemer tutucusunun altından geçirin ve dili tutucuya yerleştirin.

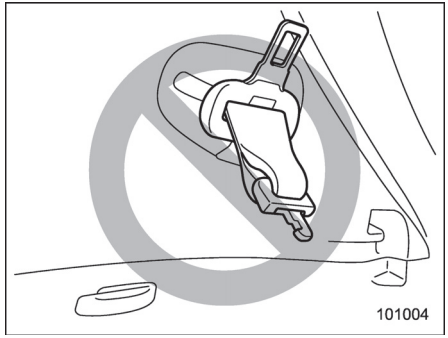

⚠ DİKKAT

• Gergi mekanizmasının emniyet kemerini çok çabuk geri sarmasına izin vermeyiniz. Aksi takdirde metal dil döşemeye çarparak hasar verebilir.
• Dilleri düzgün bir biçimde muhafaza etmek için emniyet kemerlerini tamamen geri sardırınız. Sarkan bir dil, sürüş sırasında döşemeye çarparak zarar verebilir.

– DEVAMI DİĞER SAYFADA –

■ Emniyet kemerinin bakımı

Emniyet kemerlerini temizlemek için yumuşak sabun ve ılık su kullanın. Asla çamaşır suyu veya kumaş boyası kullanmayın çünkü bunlar emniyet kemerlerinin gücünü ciddi bir şekilde etkiler.

Periyodik olarak emniyet kemerinde, kemer dahil bağlantı parçalarında ve tüm donanımda çatlak, kesik, zedelenme, yırtık, hasar, gevşeyen cıvata ya da aşınmış bölgeler olup olmadığını kontrol edin. Küçük bir hasar bulsanız dahi emniyet kemerlerini değiştirin.

⚠ DİKKAT

• Kemerlere cila, yağ, kimyasal maddeler ve özellikle akü asidi bulaştırmayınız.
• Asla emniyet kemerinin düzgün çalışmasını engelleyecek bir modifikasyon veya değişiklik yapmayınız.

Ön emniyet kemeri ön gergileri

Sürücü ve ön yolcu emniyet kemerlerinde ön gergi mevcuttur. Emniyet kemeri ön gergileri, ortadan şiddetliye kadar önden çarpışmalar sırasında devreye girecek şekilde tasarlanmıştır.

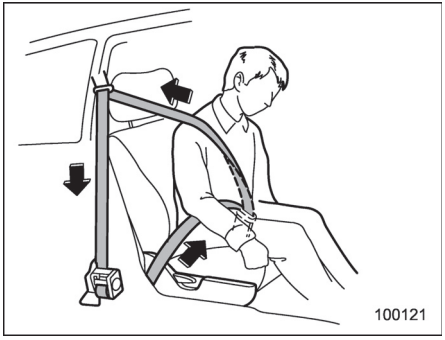

Ön SRS hava yastığı sensörleri önden çarpmalarda, önceden belirlenmiş seviyenin üzerinde bir darbe şiddeti tespit ederse, ön emniyet kemeri, gergi mekanizması tarafından iyice gerginleştirilir böylece ön koltukta oturanlara etkin bir güvenlik sağlanmış olur.

Emniyet kemeri ön gergisi çalıştığı zaman bir ses duyulur ve az miktarda duman çıkar. Bu durum normaldir ve zararsızdır. Bu duman araçta yangın olduğu anlamına gelmez.

Emniyet kemeri ön gergisi bir defa çalıştıktan sonra emniyet kemeri gergi mekanizması kilitlenir. Sonuç olarak emniyet kemeri dışarı çekilemez veya geri sarılamaz.

NOT

• Emniyet kemeri ön gergileri, önden, yandan veya arkadan alınan hafif darbelerde ya da takla atılan kazalarda devreye girecek şekilde tasarlanmamıştır.
• Sürücü ve yolcu emniyet kemeri ön gergileri ile ön SRS hava yastığı aynı anda devreye girer. Ön yolcu algılama sistemi bulunan modellerde, ön yolcunun ön SRS hava yastığı ön yolcu koltuğunda kimse yokken çalışmaz, ön yolcu koltuğuna ait emniyet kemeri ön gergisi, sürücü ön SRS hava yastığı/ emniyet kemeri ön gergisi ile birlikte çalışır.
• Ön gergiler sadece tek kullanımlık olarak tasarlanmışlardır. Ön gerginin devreye girmesi durumunda hem sürücü hem de ön yolcu emniyet kemeri gergi mekanizmalarının sadece yetkili bir SUBARU servisi tarafından orijinal SUBARU yedek parçaları kullanılarak değiştirilmesini tavsiye ederiz.

• Ön emniyet kemerlerinden bir tanesi arıza nedeniyle veya ön gergi çalışmış olduğu için geri sarılamaz ya da dışarı çekilemezse mümkün olan en kısa sürede SUBARU servisinizle temasa geçmenizi tavsiye ederiz. Yük sınırlayıcı bulunan bir emniyet kemeri kullanılıyorsa, ön koltuklarda bulunur.
• Ön emniyet kemeri gergi mekanizması veya çevresindeki bölge hasar görmüşse mümkün olan en kısa sürede SUBARU servisiyle temasa geçmenizi tavsiye ederiz.
• Aracınızı satarken alıcıya aracınızın emniyet kemerlerinde ön gergi mekanizması olduğunu açıklamanızı ve bu bölümdeki bilgiler hakkında kendisini uyarmanızı rica ediyoruz.

⚠ UYARI

• Maksimum koruma için araç içindekiler tam dik konumda oturmalı ve emniyet kemerlerini düzgün biçimde bağlamalıdır. "Emniyet Kemerleri" ☞ 1-11 konusuna bakın.
• Ön emniyet kemeri gergi mekanizması ve çevresindeki bölgede değişiklik yapmayınız, bu parçaları sökmeyiniz veya darbeye maruz bırakmayınız. Bu, emniyet kemeri ön gergilerinin istenmeden çalışmasına veya sistemin çalışamaz duruma gelmesine neden olarak ciddi yaralanmalara yol açabilir. Emniyet kemeri gergilerinin kullanıcılar tarafından bakımı yapılabilecek parçası yoktur. Ön gergi mekanizmalı emniyet kemerleri için gerekli bir servis işlemi olduğunda en yakın SUBARU servisine danışmanızı tavsiye ederiz.
• Ön emniyet kemeri gergi mekanizmalarını hurdaya çıkarırken veya bir çarpışma hasarı ya da başka bir nedenle aracı tamamen hurdaya ayırırken en yakın SUBARU servisine başvurmanızı tavsiye ederiz.

■ Sistem kontrolleri

Araç sürülmekteyken arıza teşhis sistemi emniyet kemeri ön gergi sisteminin kullanıma hazır olup olmadığını sürekli izler. Emniyet kemeri ön gergileri, SRS hava yastığı sistemi ile kontrol modülünü paylaşır. O nedenle emniyet kemeri ön gergisinde bir arıza olursa hava yastığı sistemi uyarı lambası yanar. Detaylar için, "SRS hava yastığı sistem kontrolü" ☞ 1-61 konusuna bakın.

■ Sistem bakımı

⚠ UYARI

• Emniyet kemeri gergi grubunu hurdaya çıkarırken veya kaza sonucu hasar görmüş aracın tümünü hurdaya ayırmadan önce SUBARU servisinize başvurmanızı tavsiye ederiz.
• Sistemin kablo tesisatıyla oynamak veya sökmek, emniyet kemeri ön gergilerinin ve/veya SRS hava yastığının, ciddi yaralanmalara yol açabilecek şekilde kazara devreye girmesine ya da tamamen çalışamaz hale gelmesine neden olabilir. Emniyet kemeri ön gergisi ve SRS hava yastığı ile ilgili kablolarda elektrikli test cihazları kullanmayın. Emniyet kemeri gergi grubunun gereken servisini yapmak için en yakın SUBARU servisine başvurmanızı tavsiye ederiz.

⚠ DİKKAT

Ön yardımcı sensörler, aracın ön tarafının sağ ile sol tarafında bulunur ve darbe sensörleri de dâhil olmak üzere SRS hava yastığı

– DEVAMI DİĞER SAYFADA –

kontrol modülüyse orta konsolun altında yer alır. Bu bölgelerde ya da ön emniyet kemeri ön gergisinin yakınında servise veya onarıma ihtiyacınız olursa işi yetkili bir SUBARU servisine yaptırmanızı tavsiye ederiz.

NOT

Aracın ön kısmı bir kazada emniyet kemeri ön gergisi çalışamaz duruma gelecek kadar hasar görmüşse SUBARU servisinizle mümkün olan en kısa zamanda temasa geçmenizi tavsiye ederiz.

■ Araçta yapılacak modifikasyonlar ile ilgili uyarılar

Aracınıza herhangi bir aksesuar taktırmak istiyorsanız lütfen SUBARU servisinizle temasa geçin.

⚠ DİKKAT

Aşağıdaki modifikasyonlardan herhangi birisini yapmayın. Bu tür modifikasyonlar emniyet kemeri ön gergilerinin doğru çalışmasını engelleyebilir.
• Aracın önüne orijinal SUBARU aksesuar parçalarının veya orijinal SUBARU parçalarının kalitesine uyan parçaların dışında herhangi bir donanımın (koruyucu bar, vinç, kar küreyici, kaydırma/karter plakası, vb.) bağlanması.
• Süspansiyon sisteminin veya aracın önünün yapısında yapılan modifikasyonlar.
• Sürücü kapısı direğine iliştirilmiş olan lastik levhasında veya bu Kullanıcı Kılavuzu'nda her bir model için belirtilenden farklı ebatta ve yapıdaki bir lastiğin takılması.

Çocuk koltuğu sistemleri

■ Avustralya modelleri için uygulamalar

Çocuk güvenlik sistemi ile ilgili talimatlar için Kullanıcı Kılavuzu ekine bakın.

■ Güvenlik önlemleri

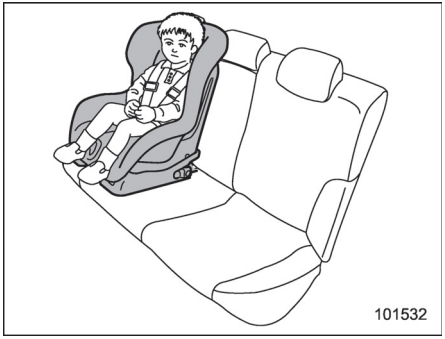

Araçtaki bebekler ve çocuklar daima bir bebek ya da arka koltuklardaki çocuk koltuğuna oturtulmalıdır. Çocuğun yaşına ve ebatlarına uygun bebek veya çocuk koltuğu kullanmalısınız. Çocuk koltuklarının hepsi aracın koltuklarına hareket edemeyecek şekilde takılmak üzere tasarlanmıştır.

Çocuk koltukları yerinden hareket edemeyecek şekilde takılmamışsa bir

kaza sırasında çocuklar tehlikeye maruz kalabilirler. Çocuk koltuğunu takarken üretici firmanın talimatlarına dikkatle uyun.

Kaza istatistiklerine göre çocukların arka koltukta gereken önlemler alınarak oturtulmaları, ön koltukta oturmalarından daha güvenlidir.

⚠ UYARI

Çocuk koltuğunu yerleştirmeden önce, arka koltuk sırtlığının yerine tam olarak oturduğundan emin olmak için koltuk sırtlığı kilit açma mandalının üzerindeki kilit açma işaretinin görünmediğini teyit edin. Arka koltuk sırtlığı yerine tam oturmazsa ciddi yaralanmalar meydana gelebilir.

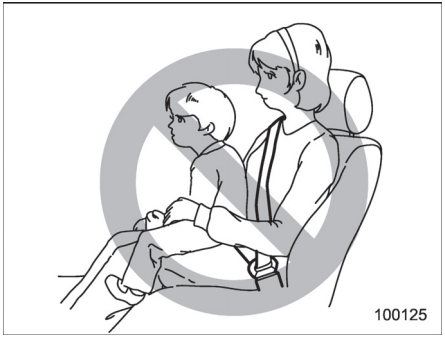

⚠ UYARI

Asla araç hareket halindeyken öndeki yolcunun çocuğunu kucağına veya omzuna almasına izin vermeyin. Çarpışma sırasında yolcu çocuğu koruyamaz, çünkü çocuk, yolcu ile araç arasına sıkışır.

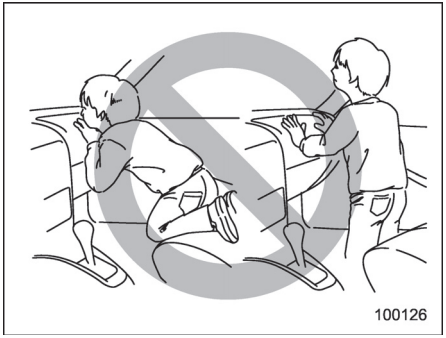

⚠ UYARI

• Çocuklar her zaman gerektiği şekilde korunmalıdır. Çocukların koltuk üzerinde ayağa kalkması veya dizlerinin üstünde durmasına kesinlikle izin vermeyin. Gerektiği şekilde korunmayan çocuklar, ani bir duruş veya kaza sırasında ileri doğru fırlayarak ciddi bir şekilde yaralanabilirler.
• Bir çocuğun ön yolcu koltuğunda ayağa kalkmasına veya koltukta dizlerinin üstünde durmasına asla izin vermeyin ve bir çocuğu asla kucağınızda veya kollarınızda tutmayın. Hava yastığı oldukça büyük bir kuvvetle şişer ve çocuğu yaralayabilir hatta öldürebilir.

– DEVAMI DİĞER SAYFADA –

■ Çocuk koltuğu nereye yerleştirilmeli

Aşağıdakiler aracınızda çocuk koltuğunun yerleştirilebileceği yerler hakkında SUBARU'nun tavsiyeleridir.

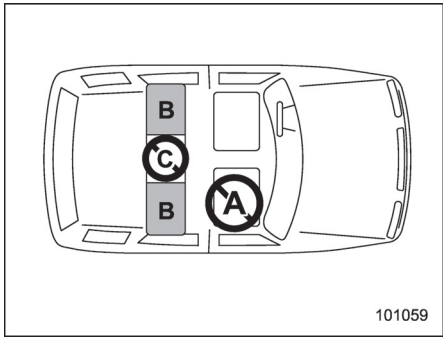

Soldan direksiyonlu modeller

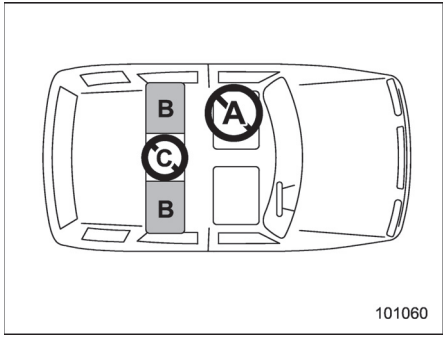

Sağdan direksiyonlu modeller

A: Ön yolcu koltuğu

Yolcu hava yastığının neden olabileceği tehlikeden dolayı çocuk koltuğu (yükseltici minder de dâhil olmak üzere) takmayın.

B: Arka yan oturma konumları

Her tip çocuk koltuğu için tavsiye edilen konumlar.

Bu konumlarda, çocuk koltuğu sisteminin montajı için aşağıdaki ekipman kullanılır.

- Acil Durumda Kilitlenen Gergi Mekanizması (ELR) emniyet kemerleri
- Otomatik Kilitlenen Gergi/Acil Durumda Kilitlenen Gergi (ALR/ELR) emniyet kemerleri (Avustralya modelleri)
- ISOFIX bağlantı çubukları
- Üst bağlantı kuşakları

Bazı çocuk koltukları, koltuk minderinin çıkıntısı nedeniyle yerlerine sağlam bir şekilde takılamaz.

Bu durumda, sadece koltuğa tam olarak oturan ve emniyet kemerleri vasıtasıyla güvenli bir şekilde sabitlenebilen düz tabanlı bir çocuk koltuğu kullanın.

C: Arka koltuk, orta kısım oturma konumu

Çocuk koltuğu yerleştirmeyiniz (yükseltici koltuk dâhil olmak üzere).

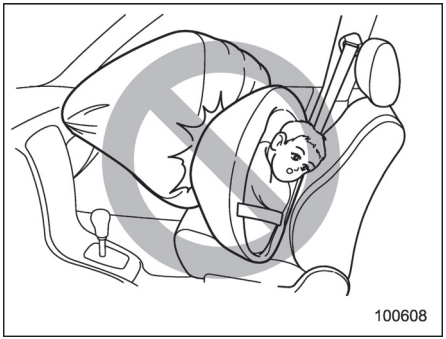

⚠ UYARI

• HER TÜRLÜ çocuk koltuğunu (öne bakan çocuk koltukları da dâhil olmak üzere) daima ARKA koltuklara takın.

Hava yastığı oldukça büyük bir hız ve kuvvetle şişer ve özellikle güvenlik önlemleri alınmamış veya gerektiği şekilde uygulanmamışsa çocukları yaralayabilir hatta öldürebilir. Çocuklar, büyüklerden daha hafif ve zayıf oldukları için yastığın şişmesinden zarar görme olasılıkları daha fazladır. Kaza istatistiklerine göre çocukların arka koltukta gereken önlemler alınarak oturtulmaları, ön koltukta oturmalarından daha güvenlidir.
• ÖN YOLCU KOLTUĞUNA ASLA ARKAYA BAKAN BİR ÇOCUK KOLTUĞUNU TAKMAYIN. BU DURUMDA ÇOCUĞUN KAFASI HAVA YASTIĞINA ÇOK YAKIN OLACAĞINDAN CİDDİ YARALANMA VEYA ÖLÜM RİSKİ MEVCUTTUR.
• Çocuk koltuğu sistemini kesinlikle ön yolcu koltuğunun üzerinde kullanmayın. Ön yolcu hava yastığın hızlı şişme kuvveti, bir kaza anında çocukların ölmesine veya ciddi şekilde yaralanmalarına neden olabilir.

▼ Uyarı etiketi

UYARI

• Ön yolcu koltuğu güneşliğinin her iki tarafında uyarı etiketleri bulunmaktadır. Uyarı etiketleri, ön koltuğa arkaya dönük bir çocuk koltuk sistemi yerleştirmemeniz konusunda uyarır.
• ASLA ön kısmında AKTİF HAVA YASTIĞI'na sahip bir koltuğa arkaya bakan bir çocuk koltuğu monte etmeyin. Bu durum ÇOCUĞUN CİDDİ ŞEKİLDE YARALANMASINA ve hatta ÖLMESİNE NEDEN OLABİLİR.



Uyarı etiketi
A) HAVA YASTIĞI

– DEVAMI DİĞER SAYFADA –

■ Çocuk koltuk sisteminin seçimi

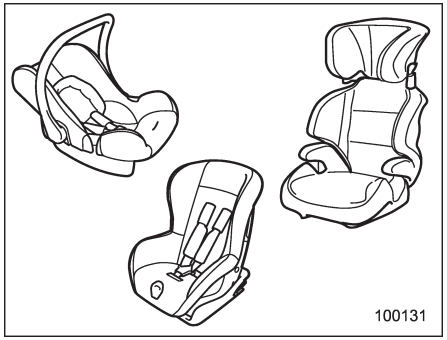

Çocuğa doğru koruma sağlaması için çocuk koltuğunu çocuğun bedenine ve yaşına uygun olarak seçin. Ayrıca çocuk koltuğunun emniyet standartlarını karşılaması da önemlidir.
Çoğu Avrupa ülkesinde, çocuk koltuğu sistemlerinin 44 numaralı ECE yönetmeliği gereksinimlerini karşılaması gerekmektedir. Bu yönetmelikleri karşılayıp karşılamadığına çocuk koltuğunun üzerindeki onay etiketinden veya kutunun ve sistemin üzerinde bulunan üreticinin uyumluluk beyanından bakılabilir.
44 no'lu ECE yönetmeliğine göre çocuk koltukları aşağıdaki "ağırlık gruplarına" göre sınıflandırılmıştır:

Grup 0: Ağırlığı 10 kilodan az çocuklar için
Grup 0+: Ağırlığı 13 kilodan az çocuklar için
Grup I: Ağırlığı 9 ila 18 kilo arasındaki çocuklar için
Grup II: Ağırlığı 15 ila 25 kilo arasındaki çocuklar için
Grup III: Ağırlığı 22 ila 36 kilo arasındaki çocuklar için

Avrupa ülkeleri için tavsiye edilen çocuk koltukları için aşağıdaki listeye bakın.
"i-Size" çocuk koltuk sistemlerini bu araçta kullanmayın.

Çocuk koltuğunun her oturma konumuna uyumu (Avrupa için)

Ağırlık grubu	ECE 44'e göre grup	Ön oturma konumu	Arka oturma konumu	
		Yolcu	Arka yan	Orta
10 kg'a kadar	0	x	L_1 veya U	x
13 kg'a kadar	0^+	x	L_1 veya U	x
9 ila 18 kg	I	x	L_2 veya U	x
15 ila 36 kg	II, III	x	L_3, L_4 veya U	x

L1: SUBARU BABY-SAFE-Plus
L2: SUBARU Duo Plus
L3: SUBARU KID Plus
L4: SUBARU KID-FIX
U: Üniversal çocuk koltuğu sistemi kategorisine uygun
x: Çocuk koltuğu için uygun değil.

– DEVAMI DİĞER SAYFADA –

Her bir oturma pozisyonu için çocuk koltuğu uygunluğu (Avrupa)

Ağırlık grubu	Büyüklük sınıfı	Bağlantı	Araç ISOFIX konumları		
			Ön Yolcu	Arka yan	Arka orta
Port bebe	F	ISO/L1	NA	6	NA
	G	ISO/L2	NA	6	NA
0 - 10 kg'a kadar	E	ISO/R1	NA	IL1	NA
0+ - 13 kg'a kadar	E	ISO/R1	NA	IL1	NA
	D	ISO/R2	NA	IL1	NA
	C	ISO/R3	NA	IL1	NA
I – 9 - 18 kg	D	ISO/R2	NA	IL1	NA
	C	ISO/R3	NA	IL1	NA
	B	ISO/F2	NA	IUF	NA
	B1	ISO/F2X	NA	IL2 veya IUF	NA
	A	ISO/F3	NA	IUF	NA
II - 15 - 25 kg			NA	IL3	NA
III - 22 - 36 kg			NA	IL3	NA

IUF: Genel kategorideki bu ağırlık grubunda kullanılmak üzere onaylanmış ISOFIX öne bakan çocuk koltuğu sistemlerine uygun.
x: ISOFIX konumu, bu ağırlık grubundaki ve/veya bu ölçü sınıfındaki ISOFIX çocuk koltuğu sistemlerine uygun değil.
IL1: G0/1S ISOFIX ve G0/1S ISOFIX base
IL2: SUBARU Duo Plus
IL3: SUBARU KID-FIX

■ Emniyet kemerli çocuk koltuğu sistemlerinin yerleştirilmesi

⚠ UYARI

• Çocuk güvenlik sistemleri ve emniyet kemerleri, güneşli bir havada kapalı kalmış bir aracın içinde ısınabilir; küçük bir çocuğu yakabilir. Çocuğu içine yerleştirmeden önce çocuk güvenlik sistemini kontrol edin.
• Aracınızda sabitlenmemiş bir çocuk koltuğu bulundurmayın. Sabitlenmemiş çocuk koltukları, ani bir duruşta, viraj almada veya kaza anında aracın içinde etrafa savrulabilir; araçta bulunanlara çarpıp yaralayabileceği gibi aynı zamanda ciddi yaralanmalara veya çocuğun ölümüne neden olabilir.

⚠ CAUTION

Çocuk koltuğu taktığınız zaman sistemle birlikte verilen üretici talimatlarına uyun. Çocuk koltuğunu taktıktan sonra sıkıca sabitlendiğinden emin olun. Yerinden hareket edemeyecek

durumda ve sıkı değilse çocuğunuzun kaza anında yaralanma tehlikesi artabilir.

▼ Çocuk koltuğu sistemini takmaya hazırlık

İlk olarak prosedüre göre, araçta emniyet kemerleri için otomatik kilitlenen gergi (ALR) olup olmadığını kontrol edin.
1. Emniyet kemerini sonuna kadar çekin.
2. Emniyet kemerini yavaşça geri salın ve yeniden çekin.
3. Kemer kilitlenmiş ve geri çekilemiyorsa ALR sistemine sahiptir.
Emniyet kemeri tamamen toplandığında, ALR modu kapanır ve ELR modu açılır.

NOT

• ELR sistemi hakkında detaylı bilgi için "Acil durumda kilitlenen gergi (ELR)" ☞ 1-13 konusuna bakın.
• ALR sistemi hakkında detaylı bilgi için "Otomatik kilitlenen gergi (ELR) (Avustralya modelleri)" ☞ 1-17 konusuna bakın.

▼ Arkaya bakan bir çocuk koltuğunun takılması

NOT

• ALR'li modeller için:
Çocuk koltuk sistemlerinde üretici tarafından ALR sisteminin kullanımı öneriliyorsa ALR modunu kullanın.

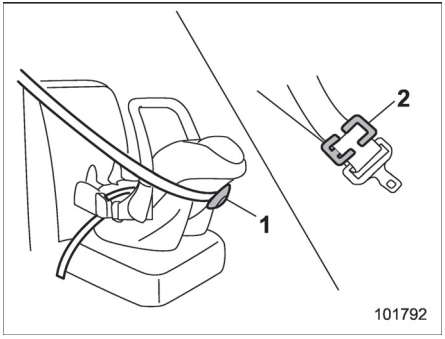

1) Kilitleme mekanizması
2) Kilitleme klipsi

• Çocuk koltuk sistemlerinde üretici firma tarafından kilitleme mekanizması veya kilitleme klipsi kullanımı öneriliyorsa koltuğu sabitlemek için bunları kullanın.

Şu adımlar uygulanarak ELR modunda emniyet kemeri ile çocuk koltuk sistemi bağlanır.

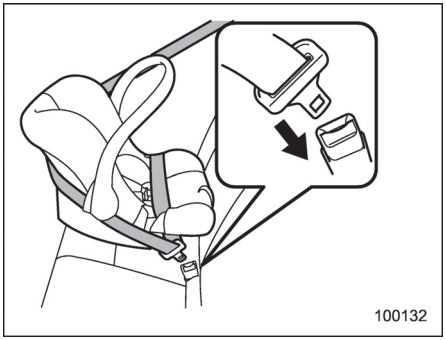

1. Çocuk koltuğunu oturma konumuna yerleştirin.
2. Üreticisi tarafından verilen talimatlara uyarak kucak ve omuz kemerini çocuk güvenlik sisteminin içinden veya çevresinden geçirin.
3. Tıklama sesini duyuncaya kadar dili kilide sokun.

– DEVAMI DİĞER SAYFADA –

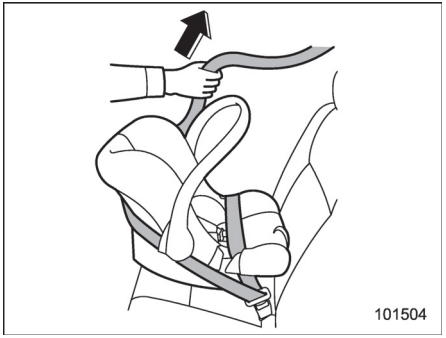

4. Kucak kemerindeki gevşekliği alın.

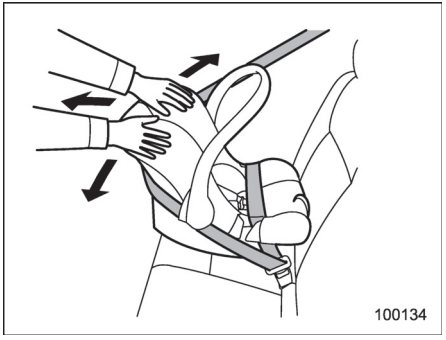

5. Çocuk koltuğunun yerinden hareket edemeyecek bir şekilde ve sıkı olup olmadığını kontrol etmek için sistemi ileri ve bir yandan öteki yana itiniz ve çekiniz.
6. Çocuk koltuğunu sökmek için, emniyet kemeri kilidindeki düğmeye basın.

⚠ UYARI

ÖN YOLCU KOLTUĞUNA ASLA ARKAYA BAKAN BİR ÇOCUK KOLTUĞUNU TAKMAYIN. BU DURUMDA ÇOCUĞUN KAFASI HAVA YASTIĞINA ÇOK YAKIN OLACAĞINDAN CİDDİ YARALANMA VEYA ÖLÜM RİSKİ MEVCUTTUR.

▼ Öne bakan bir çocuk koltuğunun takılması

Emniyet kemerlerinde ALR yoksa, "ALR'siz modeller" ☞ 1-30 konusuna bakın.

Emniyet kemerlerinde ALR varsa, "ALR'li modeller" ☞ 1-32 konusuna bakın.

▽ ALR'siz Modeller

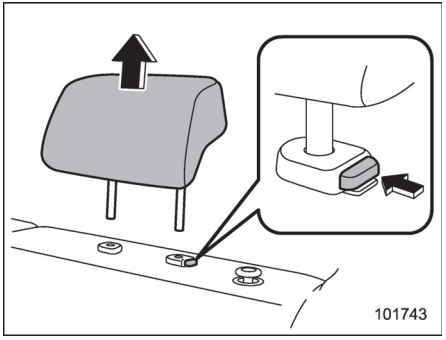

1. Çocuk koltuğunun yerleştirileceği arka oturma konumundaki kafalığı çıkarın.
2. Çocuk koltuğunu koltuğa yerleştirin.

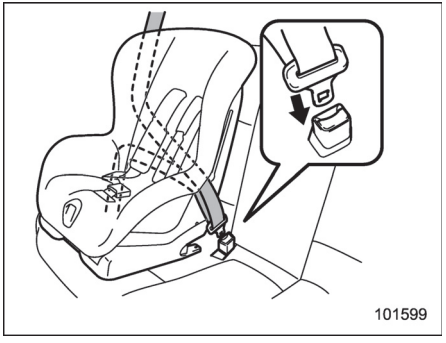

3. Üreticisi tarafından verilen talimatlara uyarak kucak ve omuz kemerini çocuk güvenlik sisteminin içinden veya çevresinden geçirin.
4. Tıklama sesini duyuncaya kadar dili kilide sokun.

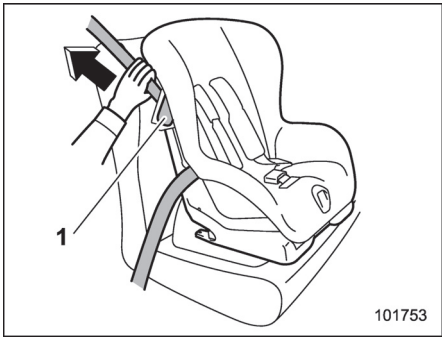

1) Kilitleme kolu

5. Çocuk koltuğu kilitleme kolunu açın ve omuz kemerini kilitleme kolundan geçirin.
6. Kucak kemerindeki gevşekliği alın. Bu sırada, çocuk koltuğunu daha sağlam bir şekilde sabitlemek için, emniyet kemerini gererken çocuk koltuğunu kendi ağırlığınızı kullanarak koltuk minderine doğru bastırın.

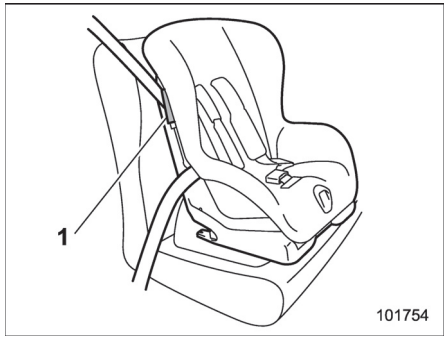

1) Kilitleme kolu

7. Omuz kemerini sabitlemek için, çocuk koltuğu kilitleme kolunu kilitleyin.

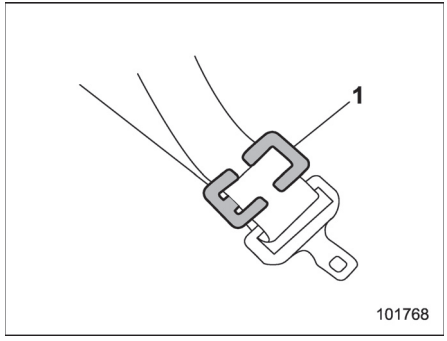

1) Kilitleme klipsi

8. Çocuk koltuğu sisteminizde kilitleme fonksiyonu (emniyet kemeri kilitleme fonksiyonu) yoksa, çocuk koltuğu sistemini kilitleme klipsi kullanarak sabitleyin.

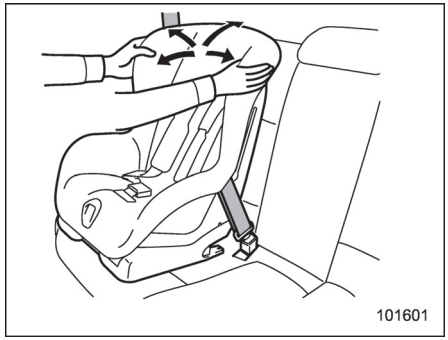

9. Çocuğu çocuk koltuğuna oturtmadan önce, sağlam bir şekilde sabitlenip sabitlenmediğini kontrol etmek için koltuğu öne arkaya ve sağa sola hareket ettirmeye çalışın. Bazen çocuk koltuğu, koltuk minderine doğru bastırıldıktan sonra emniyet kemeri ile sıkılarak, yerine daha sağlam bir şekilde sabitlenebilir.

– DEVAMI DİĞER SAYFADA –

▽ **ALR'li Modeller**

NOT

Üretici firma tarafından çocuk koltuk sisteminde ALR kullanımı önerilmiyorsa, kilitleme kolu ve kilitleme klipsi kullanın. Bu durumda "ALR'siz modeller" ☞ 1-30 konusuna bakın.

Belirtilen adımlarda ELR modundan ALR moduna geçerek çocuk koltuk sistemi bağlamak gösterilmiştir.

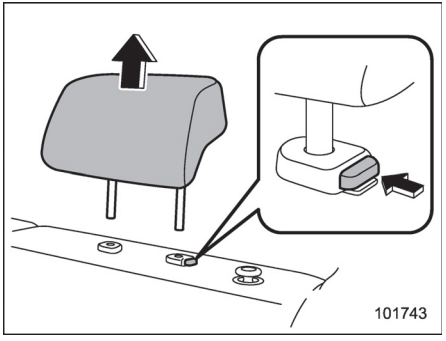

1. Çocuk koltuğunun yerleştirileceği arka oturma konumundaki kafalığı çıkarın.
2. Çocuk koltuğunu koltuğa yerleştirin.

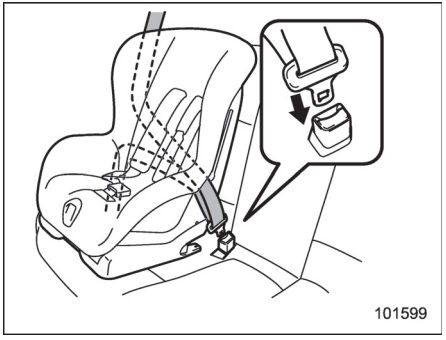

3. Üreticisi tarafından verilen talimatlara uyarak kucak ve omuz kemerini çocuk güvenlik sisteminin içinden veya çevresinden geçirin.
4. Tıklama sesini duyuncaya kadar dili kilide sokun.

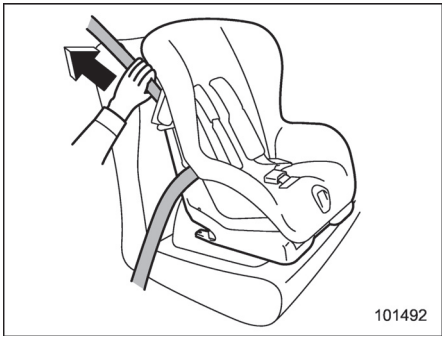

5. Kucak kemerindeki gevşekliği alın.
6. Gergi mekanizmasını Acil Durumda Kilitlenen Gergi Mekanizması(ELR) fonksiyonundan Otomatik/ Acil Durumda Kilitlenen Gergi Mekanizması(A/ELR) fonksiyonuna getirmek için emniyet kemerini gergi mekanizmasından tamamen dışarı çekiniz. Sonra, kemerin gergi mekanizmasına geri sarılmasını bekleyin. Kemer geri sarılırken çıkan "tık" sesleri gerginin ALR modunda olduğunu gösterir.

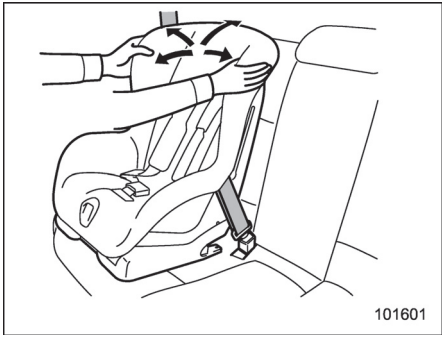

7. Çocuğu çocuk koltuğuna oturtmadan önce, sağlam bir şekilde sabitlenip sabitlenmediğini kontrol etmek için koltuğu öne arkaya ve sağa sola hareket ettirmeye çalışın. Bazen çocuk koltuğu, koltuk minderine doğru bastırıldıktan sonra emniyet kemeri ile sıkılarak, yerine daha sağlam bir şekilde sabitlenebilir.
8. Kemerin omuz kısmını çekerek dışarıya çekilemediğini (ALR görevini doğru yaptığını) teyit edin.

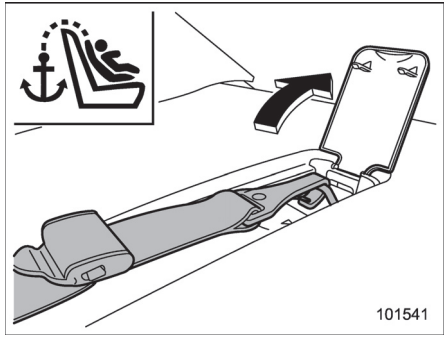

4 kapılı modeller

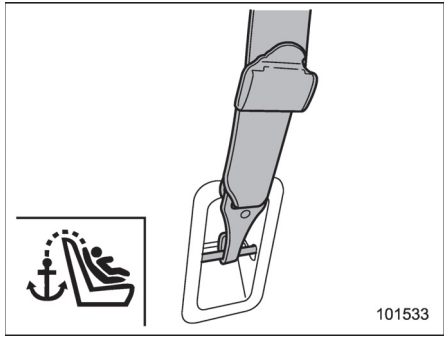

5 kapılı modeller

9. Çocuk koltuğunu takmak için üstten bağlantı gerekiyorsa, kancayı üstten bağlantı kuşağına takın ve üstten bağlantı kuşağını sıkın. Ek talimatlar için "Üst askı bağlantıları" ☞ 1-37 konusuna bakın.

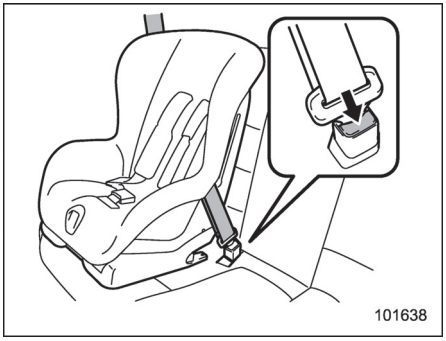

10. Çocuk koltuğunu çıkarmak için emniyet kemeri kilidinde bulunan düğmeye basın ve kemerin tamamen geri sarılmasını bekleyin. Kemer ELR moduna döner.

NOT

Çocuk koltuğu artık kullanılmıyorsa kaldırınız ve gergi mekanizmasını ELR moduna getiriniz. Bu moda geri dönmek için emniyet kemerinin tamamen geri sarılması beklenmelidir.

– DEVAMI DİĞER SAYFADA –

■ Yükseltici koltuğun takılması

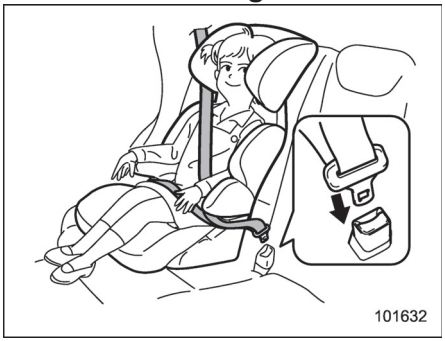

1. Yükseltici koltuğu oturma konumuna yerleştirin ve çocuğu üstüne oturtun. Çocuk yükseltici koltukta sırtı iyice arkada olacak şekilde oturmalıdır.
2. Üreticisi tarafından verilen talimatlara uyarak kucak ve omuz kemerini yükseltici koltuğunun içinden veya çevresinden geçirin.
3. Tıklama sesini duyuncaya kadar dili kilide sokun. Emniyet kemerinin kıvırmamaya özen gösterin.
Omuz kemerinin çocuğun omzunun ortasından çaprazlamasına ve kucak kemerinin ise çocuğun kalçalarında mümkün olduğu kadar aşağıda olmasını sağlayın.

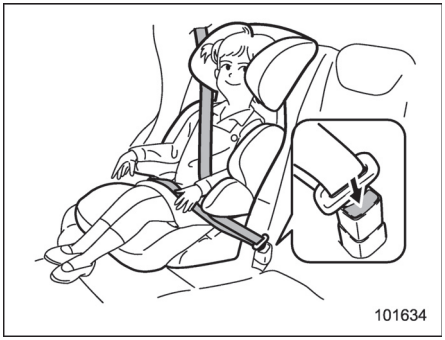

4. Yükseltici koltuğunu çıkarmak için emniyet kemeri kilidindeki düğmeye basın ve kemerin geri sarılmasını bekleyin.

⚠ UYARI

• Asla kıvrılmış veya ters dönmüş emniyet kemerini kullanmayın. Aksi takdirde kaza anında çocuğun yaralanma riski ve şiddeti artabilir.
• Omuz kemerini asla çocuğun kolunun altından veya sırtından geçirmeyin. Aksi takdirde kaza anında çocuğun yaralanma riski ve şiddeti artabilir.
• Emniyet kemerinin tam güvenlik sağlaması için sıkı sarması gerekir. Gevşek kemerler, yaralanmayı önlemek veya şiddetini azaltmak için sıkı kemerler kadar etkili değildir.

• Kucak kemerini çocuğun kalçalarında mümkün olduğu kadar aşağıya yerleştirin. Yüksekten geçen kucak kemeri, kucak kemerinin altından kayma ve kucak kemerinin de karnın üstüne kayması sonucunda ciddi iç yaralanmalara veya ölüme yol açabilir.
• Omuz kemerinin çocuğun omzunun ortasından çaprazlamasına geçmesini sağlayın. Omuz kemerinin boynun üstünden geçirilmesi ani bir frende veya çarpışmada boyun yaralanmasına yol açabilir.

■ ISOFIX bağlantı çubukları kullanılarak çocuk koltuğu sistemlerinin takılması

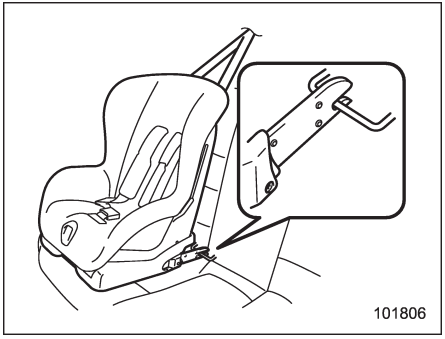

Aracınız, emniyet kemeri kullanmadan onaylanmış bir ISOFIX çocuk koltuğunun arka koltuğa takılmasına olanak tanıyan ISOFIX bağlantı çubukları ile donatılmıştır.

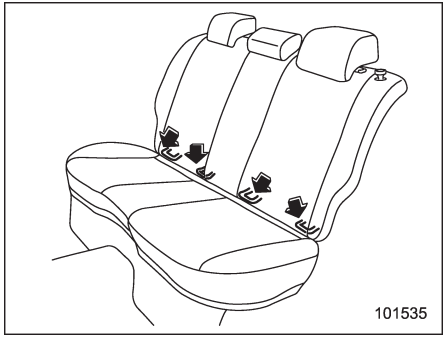

ISOFIX bağlantı çubukları, çocuk koltuğunu sadece arka yan koltuklara takmanıza izin verir. Arka yan koltukların her biri için, iki adet bağlantı çubuğu mevcuttur.

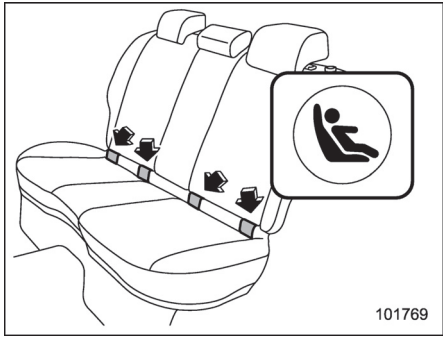

Arka koltuk sırtlıklarının alt tarafında “” işaretini bulacaksınız.

Bu işaretler ISOFIX bağlantı çubuklarının konumunu gösterir.

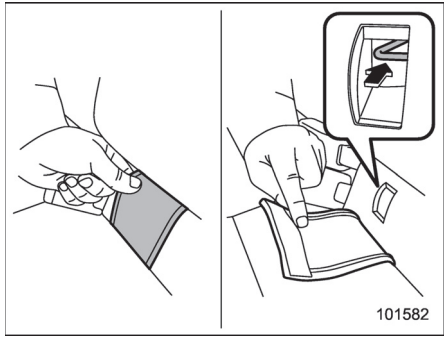

A Tipi

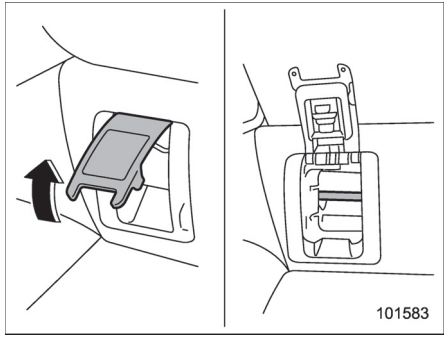

B Tipi

1. Kapakları açın.

– DEVAMI DİĞER SAYFADA –

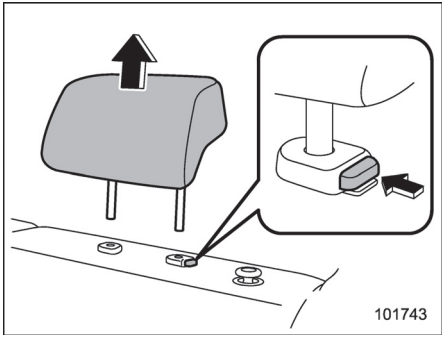

2. Çocuk koltuğunun yerleştirileceği arka oturma konumundaki kafalığı çıkarın.

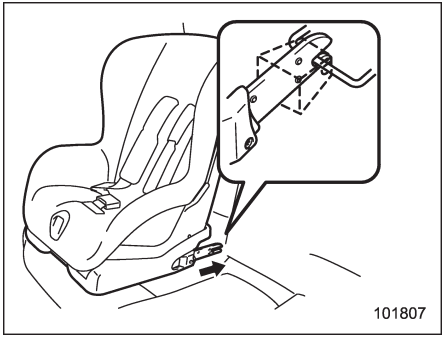

3. Çocuk koltuğu sistemi üreticisi tarafından temin edilen talimatlara uyarken, çocuk koltuğu sisteminin konektörlerini bağlantı çubuklarına bağlayın. Konektörler bağlandıkları zaman, bitişiğindeki emniyet kemerlerinin sıkışmamalarını sağlayın.

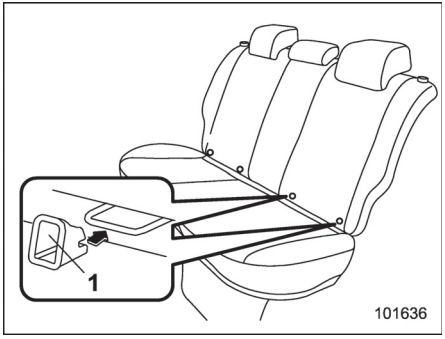

1) Montaj aparatı

NOT

Çocuk koltuğu ile birlikte montaj aparatları verilmişse çocuk koltuğunu bağlamadan önce bunları iki adet ISOFIX bağlantı çubuğuna geçiriniz (veya iki ISOFIX bağlantı çubuğunun bağlantı noktasında koltuk sırtlığı ile koltuk minderinin arasına koyunuz).
İki adet bağlantı parçasını iki adet montaj aparatının hemen önüne yerleştirin. Sonra bağlantı parçalarını bağlantı çubuklarına bağlamak üzere iki adet bağlantı parçasını montaj aparatına geçirin.

Montaj aparatları, ISOFIX çocuk koltuğunun takılmasını kolaylaştırır ve koltuğun hasar görmesini önler.

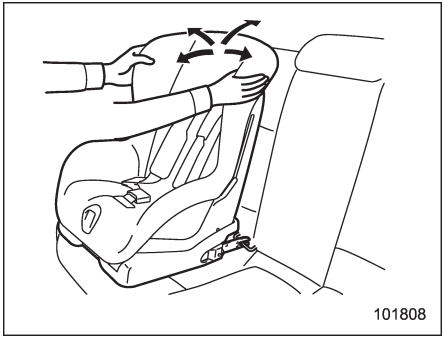

4. Çocuğu çocuk koltuğuna oturtmadan önce sistemin yerinden hareket etmeyecek durumda olduğunu doğrulamak üzere ileri-geri ve sağa-sola oynatmaya çalışınız.
5. Çocuk koltuğunu takmak için üstten bağlantı gerekiyorsa, kancayı üstten bağlantı kuşağına takın ve üstten bağlantı kuşağını sıkın. Ek talimatlar için "Üst askı bağlantıları" ☞ 1-37 konusuna bakın.

Daha fazla bilgi için çocuk koltuğu üreticisinin verdiği talimatları inceleyin.

⚠ DİKKAT

Çocuk koltuğu taktığınız zaman sistemle birlikte verilen üretici talimatlarına uyun. Çocuk koltuğunu taktıktan sonra sıkıca sabitlendiğinden emin olun. Yerinden hareket edemeyecek durumda ve sıkı değilse çocuğunuzun kaza anında yaralanma tehlikesi artabilir.

NOT

Çocuk koltuğunu takmadan önce sistemin üreticisine o modelin sizin aracınız için onaylanmış bir koltuk olup olmadığını sorarak teyit edin.

■ Üst bağlantı kuşakları

Arka koltuğa üst askılı bir çocuk koltuğu takılabilmesi için aracınızda iki veya üç adet üst askı bulunmaktadır. Üst bağlantı kuşağı kullanarak çocuk koltuğunu takarken çocuk koltuğu üreticisinin talimatlarına uyarken aşağıdaki gibi hareket edin.

Üst kuşak, çocuk koltuğu ile araç arasındaki bağlantıyı ek yerinden sabitlediği için üst bağlantı kuşağını gerekli olduğu zaman kullanmanızı tavsiye ederiz.

▼ Bağlantı noktaları

Bağlantı kuşakları aşağıdaki resimde gösterildiği gibi takılır.

▽ 4 kapılı modeller

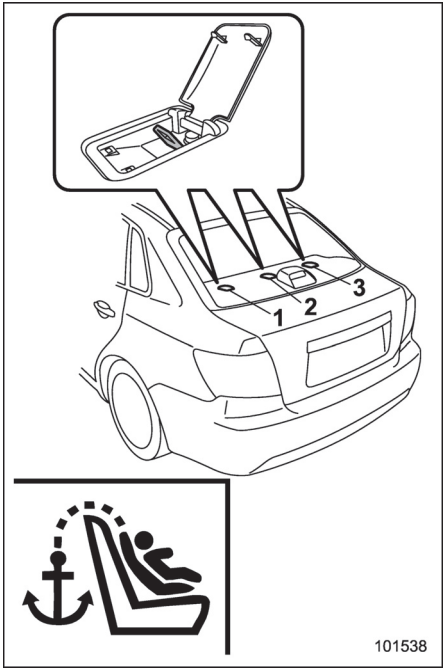

1) Sol koltuk için
2) Orta koltuk için (Avustralya modelleri için)
3) Sağ koltuk için

– DEVAMI DİĞER SAYFADA –

▽ 5 kapılı modeller

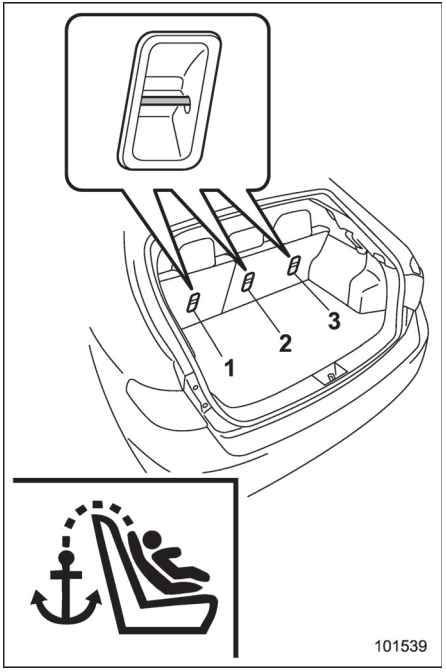

1) Sol koltuk için
2) Orta koltuk için (Avustralya modelleri için)
3) 4 kapılı modeller de sağ koltuk

▼ Üstten bağlantı kuşaklarının takılması

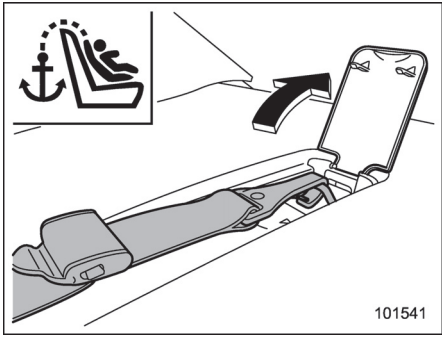

4 kapılı modeller

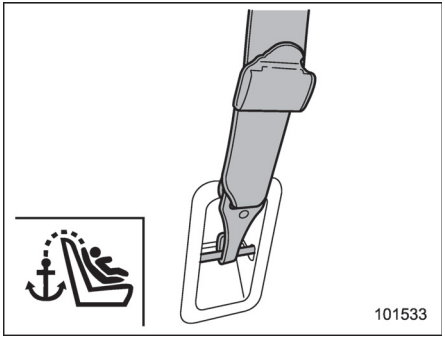

5 kapılı modeller

1. Kapağı açın (4 kapılı modeller). Üstten bağlantı kancalarını uygun üst bağlantı noktasına tutturunuz.

2. Üstten bağlantı kuşağını sağlam bir şekilde sıkın.

Çocuk koltuğunun takılması ile ilgili sorularınız varsa, yetkili SUBARU bayinize danışmanızı öneririz.

*SRS hava yastığı (Yardımcı Güvenlik Sistemi)

**SRS: Yardımcı güvenlik sistemi. Sistem için bu isim kullanılır çünkü bu sistem emniyet kemerlerine ek olarak kullanılan bir güvenlik sistemidir.

Aracınızda, ön koltuklara ve arka yan oturma konumlarına ait emniyet kemerlerini destekleyen yardımcı güvenlik sistemi bulunmaktadır.
Yardımcı güvenlik sistemi (SRS) iki ila yedi hava yastığı içerir. Konfigürasyonlar aşağıda belirtilmiştir.
• Sürücü ve yolcu tarafı ön hava yastıkları
• Sürücü tarafı diz hava yastığı (mevcutsa)
• Sürücü ve yolcu tarafı yan hava yastıkları (mevcutsa)
• Sürücü, ön yolcu ve arka yan yolcular için perde hava yastıkları (mevcutsa)

Bu hava yastıkları emniyet kemerleri tarafından sağlanan öncelikli korumaya yardımcı olmak üzere tasarlanmıştır.

Bu sistem aynı zamanda ön emniyet kemeri ön gergilerini de kontrol eder. Emniyet kemeri ön gergilerinin kullanım talimatları ve önlemleri için "Ön emniyet kemeri ön gergileri" konusuna bakınız ☞1 -20.

■ SRS hava yastığı sistemine yönelik genel önlemler

⚠ UYARI

• Kaza anında maksimum koruma elde etmek için sürücü ve araçtaki tüm yolcular araç hareket halindeyken emniyet kemerlerini takmalıdır. Hava yastığı, emniyet kemeri tarafından sağlanan öncelikli korumaya yardımcı olmak üzere tasarlanmıştır. Emniyet kemerlerinin bağlanması gereğini ortadan kaldırmaz. Hava yastıkları emniyet kemerleri ile birlikte bir kaza anında en iyi korumayı sağlar.
Emniyet kemeri takmamak, araçta hava yastığı olsa dahi bir çarpışma anında ciddi yaralanma veya ölüm olasılığını artırır.
Emniyet kemeri ön gergileri ile ilgili talimatlar ve önlemler için "Emniyet Kemerleri" ☞ 1-11 konusuna bakın.
• SRS yan ve perde hava yastığı bulunan modeller:Yan ve perde hava yastıkları emniyet kemerleri tarafından sağlanan öncelikli korumaya yardımcı olmak üzere tasarlanmıştır. Emniyet kemerlerinin bağlanması gereğini ortadan kaldırmaz. Araçtaki bir kişinin düzgün ve dik oturmadığı zaman ortaya çıkabilecek yaralanmaları önlemeye yardım etmek amacıyla da emniyet kemerlerini bağlamak önemlidir.


100155

⚠ UYARI

Hava yastıkları büyük bir hız ve kuvvetle şişer. Hava yastığı şiştiği zaman doğru konumda oturmayan kişiler ciddi bir şekilde yaralanabilirler. Hava yastığı şişmek için büyük bir yere ihtiyaç duyduğu için sürücü koltukta dik oturmalı ve direksiyondan

– DEVAMI DİĞER SAYFADA –

mümkün olduğu kadar uzakta fakat aracın tüm hakimiyetini kaybetmeden arkasına iyice yaslanmalı ve ön yolcu da koltuğunu mümkün olduğu kadar geriye itmeli ve koltukta dik oturmalı ve sırtını arkasına iyice yaslamalıdır.



⚠ UYARI

• SRS yan ve perde hava yastığı bulunan modeller:Ön kapılara yaslanmayınız ve gereksiz derecede yakın oturmayınız. Yan hava yastığı her iki ön koltuk sırtlıklarında kapının karşısına yerleştirilmiştir ve yandan gelen bir çarpışma darbesinde hızla (göz kırpmasından daha hızlı) şişerek koruma sağlar. Fakat kafanız veya vücudunuz yan hava yastığına çok yakınsa yan hava yastığının kuvveti kafanızda veya vücudunuzun başka kısımlarında yaralanmalara yol açabilir.
• Aracınızda SRS perde hava yastıkları varsa, her iki taraftaki ön veya arka kapılara gereksiz yere yaslanmayınız veya çok yakınına oturmayınız. Ayrıca başınızı, kollarınızı veya ellerinizi camdan dışarı çıkarmayın. Kabinin her iki tarafındaki perde hava yastıkları tavan tarafına yerleştirilmiştir (ön direk ile arka koltuğun üzerindeki bir nokta arasında) ve yandan gelen bir çarpışma darbesiyle hızla (göz kırpmasından daha hızlı) şişerek koruma sağlar. Ancak, başınız hava yastığına çok yakınsa, hava yastığının şişme kuvvetinden dolayı başınız yaralanabilir.
• Hava yastığına yaslanmayınız ve gereksiz derecede yakın oturmayınız. Yüksek hızlarda meydana gelen çarpışmalarda araçtakileri koruyabilmek için hava yastığı oldukça büyük bir hızla - göz kırpmasından daha hızlı - ve kuvvetle şiştiği için hava yastığının kuvveti vücudu hava yastığına çok yakın olan bir kişiyi yaralayabilir.

Hava yastığının, kaza öncesi frenleme sırasında öne doğru fırlayan birisi gibi araçta doğru konumda bulunmayan kişilere çarpmasıyla sonuçlanabilecek yaralanmaları önlemek için emniyet kemerlerinin takılması da önemlidir. Araçtakiler doğru konumda oturmuş olsalar dahi hava yastığının şişme kuvvetinden dolayı yüz ve kollarının çizilme ve morarması gibi hafif yaralanma olasılığı hala vardır.



⚠ UYARI

• SRS yan ve perde hava yastığı bulunan modeller:Kolunuzu ön

kapılarından herhangi birinin üstüne veya iç döşemesinin üzerine yaslamayın. Yan hava yastığının şişmesi durumunda yaralanabilirsiniz.
• Hava yastığı kapağının üstüne veya yanına ya da kendinizle hava yastığı arasına herhangi bir eşya koymayınız. Hava yastığı şişerse bu eşyalar hava yastığının düzgün çalışmasını engelleyebilir ve aracın içine doğru fırlayabilir ve yaralanmalara yol açabilir.

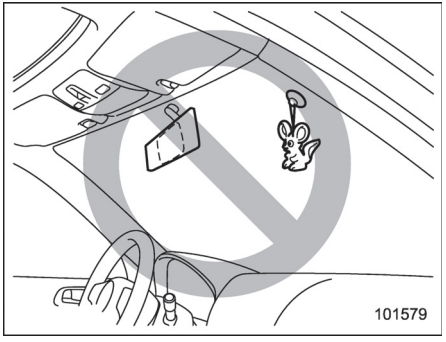

⚠ UYARI

Ön cama aksesuar yapıştırmayın veya dikiz aynasının üzerine çok geniş bir ayna takmayın. Hava yastığı şişerse bunlar yerlerinden fırlayarak araçtakileri ciddi bir şekilde yaralayabilir.

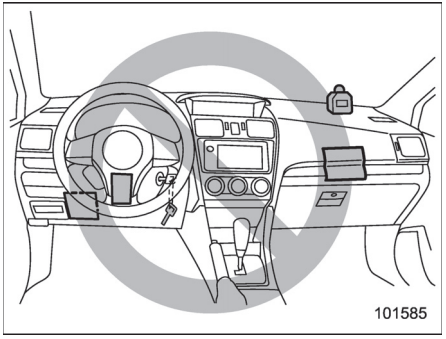

⚠ UYARI

• Direksiyon kapağının veya ön göğsün üstüne herhangi bir eşya koymayınız. Ön hava yastığı şişerse, bu eşyalar hava yastığının düzgün çalışmasını engelleyebilir, aracın içine doğru fırlayıp yaralanmalara yol açabilir.
• Diz hava yastığı bulunan modeller
– Anahtara sert, keskin ve ağır bir aksesuar ya da başka bir anahtar takılmamalıdır. SRS diz hava yastığı şişerse bu eşyalar hava yastığının düzgün çalışmasını engelleyebilir ve aracın içine doğru fırlayabilir ve yaralanmalara yol açabilir.
– Gösterge tablosunun sürücü tarafının altına herhangi bir nesne yerleştirmeyin. SRS diz hava yastığı şişerse bu eşyalar hava yastığının düzgün çalışmasını engelleyebilir ve aracın içine doğru fırlayabilir ve yaralanmalara yol açabilir.

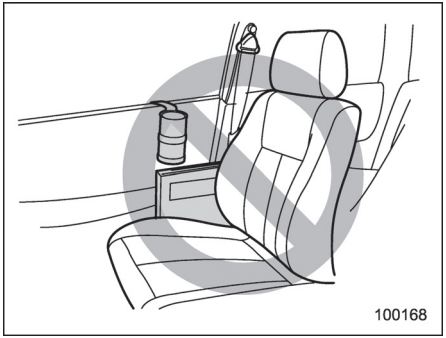

– DEVAMI DİĞER SAYFADA –

⚠ UYARI

SRS yan hava yastığı ve SRS perde hava yastığı içeren modeller:
• Kapı döşemesine veya yan hava yastıklarının yakınına aksesuar takmayınız veya yan hava yastıklarının yakınına eşyalarınızı koymayınız. SRS yan hava yastığının şiştiği bir olayda bunlar tehlikeli bir şekilde araçta bulunanların üstüne fırlayarak yaralanmalarına neden olabilir.
• Ön direğe, arka direğe, ön cama, yan camlara, tutunma koluna veya perde hava yastığının şişme alanında bulunan diğer yerlere hands-free mikrofon veya benzeri aksesuarlar takmayınız. Perde hava yastığının etki alanı içinde bulunan hands-free mikrofon veya benzeri aksesuarlar, perde hava yastığının şişme kuvvetiyle yolcu kabininin içine savrulabilir veya hava yastığının tam olarak açılmasını engelleyebilir. Her iki durum da ciddi yaralanmalara neden olabilir.
• Yan camların yanına, elbise askılıkları veya benzeri sert ya da sivri nesneler asmayınız. SRS perde hava yastıkları şiştiğinde böyle nesneler mevcutsa, bu nesneler yolcu bölmesine fırlayıp, ciddi yaralanmalara sebep olabilir. Ayrıca SRS perde hava yastıklarının düzgün şekilde işlemesini de engelleyebilir.

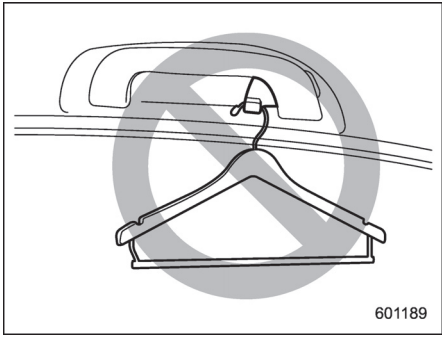

⚠ UYARI

SRS perde hava yastıkları bulunan modeller:
Elbise askılarına, elbise askılıkları veya benzeri sert ya da sivri nesneler asmayın. Elbise askısında bu tür bir nesne asılıysa, perde hava yastıklarının şişmesi esnasında bu nesne, askıdan kurtulup yolcu kabininin içine fırlayarak veya perde hava yastıklarının şişmesine engel olarak ciddi yaralanmalara neden olabilir.
thrown through the cabin or by preventing deployment of the curtain airbags.
Elbise askılarına elbise asmadan önce, elbisenin ceplerinde sivri nesneler olmadığından emin olun. Elbiseleri elbise askısına direkt asın, askılık kullanmayın.

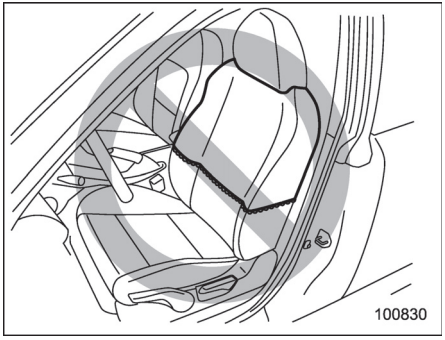

⚠ UYARI

SRS yan hava yastığı bulunan modellerde, ön koltuk sırtlığının üstüne örtü, elbise veya herhangi bir cisim koymayın ve ön koltuk yüzeyine ya da yan hava yastığının yakınına etiket yapıştırmayın. Bunlar yan hava yastığının düzgün

şişmesini önleyerek, ön koltukta oturanların emniyetini olumsuz etkileyebilir.



100082

⚠ UYARI

• Çocukları her zaman ARKA koltuğa oturtun ve çocuğun güvenliği için yaşına, boyuna ve kilosuna uygun çocuk koltuğu ya da emniyet kemeri kullanın. Hava yastığı oldukça büyük bir hız ve kuvvetle şişer ve özellikle güvenlik önlemleri alınmamış veya gerektiği şekilde uygulanmamışsa çocukları yaralayabilir hatta öldürebilir. Çocuklar, büyüklerden daha hafif ve zayıf oldukları için yastığın şişmesinden zarar görme olasılıkları daha fazladır.

HER TÜRLÜ çocuk koltuğunu (öne bakan çocuk koltukları da dâhil olmak üzere) daima ARKA koltuklara takın.
Kaza istatistiklerine göre çocukların arka koltukta gereken önlemler alınarak oturtulmaları, ön koltukta oturmalarından daha güvenlidir.
Çocuk koltuğu sistemiyle ilgili talimatlar ve önlemler için "Çocuk koltuğu sistemleri" ☞ 1-22 konusuna bakın.

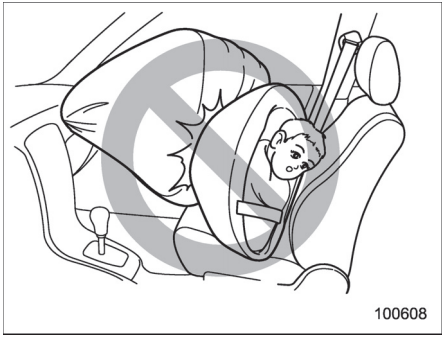

100608

⚠ UYARI

ASLA ARKAYA BAKAN BİR ÇOCUK KOLTUĞUNU ÖN KOLTUĞA TAKMAYIN. BU DURUMDA ÇOCUĞUN KAFASI HAVA YASTIĞINA ÇOK YAKIN OLACAĞINDAN CİDDİ YARALANMA VEYA ÖLÜM RİSKİ MEVCUTTUR.

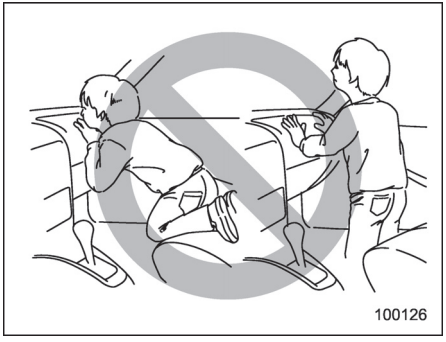

100126

⚠ UYARI

Çocuğun ayağa kalkmasına veya ön yolcu koltuğunda dizlerinin üstünde durmasına asla izin vermeyin. Hava yastığı oldukça büyük bir kuvvetle şişer ve çocuğu yaralayabilir hatta öldürebilir.

– DEVAMI DİĞER SAYFADA –

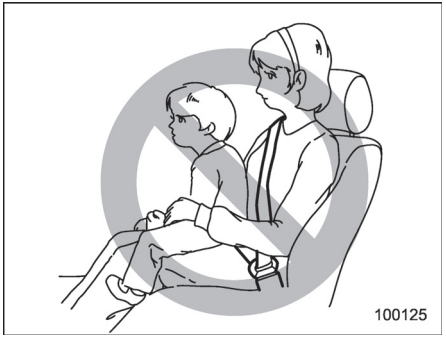

⚠ UYARI

Asla çocukları kucağınızda veya ellerinizde taşıyarak yolculuk etmeyin. Hava yastığı oldukça büyük bir kuvvetle şişer ve çocuğu yaralayabilir hatta öldürebilir.

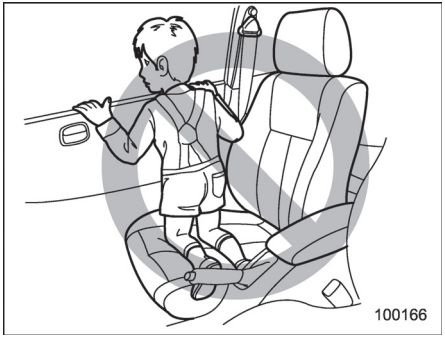

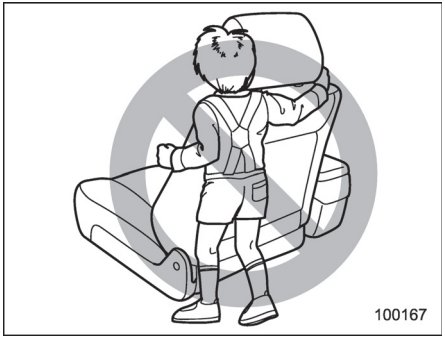

⚠ UYARI

• SRS yan ve perde hava yastıkları bulunan modellerde, çocukların şunları yapmasına izin vermeyin.

– Herhangi bir yan cama doğru eğilmelerine
– Kollarını veya ayaklarını ön koltuk sırtlığına bağlamalarına
– Herhangi bir şekilde camdan dışarı uzanmalarına
Çocuğun kafası, kolu ya da vücudunun başka kısımları yan SRS hava yastığına çok yakın olduğu için bir kaza anında SRS yan hava yastığının şişme kuvvetinin etkisiyle çocuk ciddi bir şekilde yaralanabilir.
• Aracınızda aynı zamanda ön yolcu için ön hava yastığı bulunduğundan, çocuklar daima gerekli güvenlik önlemleri alınmış olarak arka koltuğa oturtulmalıdır.

⚠ DİKKAT

• Hava yastığı şiştiği zaman bir miktar duman çıkar. Bu duman, astımı olan veya nefes alma zorluğu çeken kişilerde nefes alıp verme sorunlarına neden olabilir. Hava yastığı şiştikten sonra sizin

ya da yolcularınızın nefes alma sorunları olursa derhal temiz hava alın.
• Şişen bir hava yastığı sıcak gaz üretir. Araçta bulunanlar sıcak gaza temas ederlerse yanabilirler.

NOT

• Aracınızı satarken alıcıya araçta hava yastıklarının bulunduğunu söylemenizi ve bu Kullanıcı Kılavuzu'nun ilgili bölümlerini okuması konusunda kendisini uyarmanızı rica ederiz.
• Aracınız bir kazaya karışarak darbe aldığında, yakıt pompası kapatma sistemi otomatik olarak, yakıt sızıntısını azaltmak için yakıt beslemesini kapatır. Motoru yeniden çalıştırma ile ilgili detaylı bilgi için "Aracınız bir kazaya karıştıysa"
☞ 9-33 konusuna bakın.

– DEVAMI DİĞER SAYFADA –

■ Donanımlar

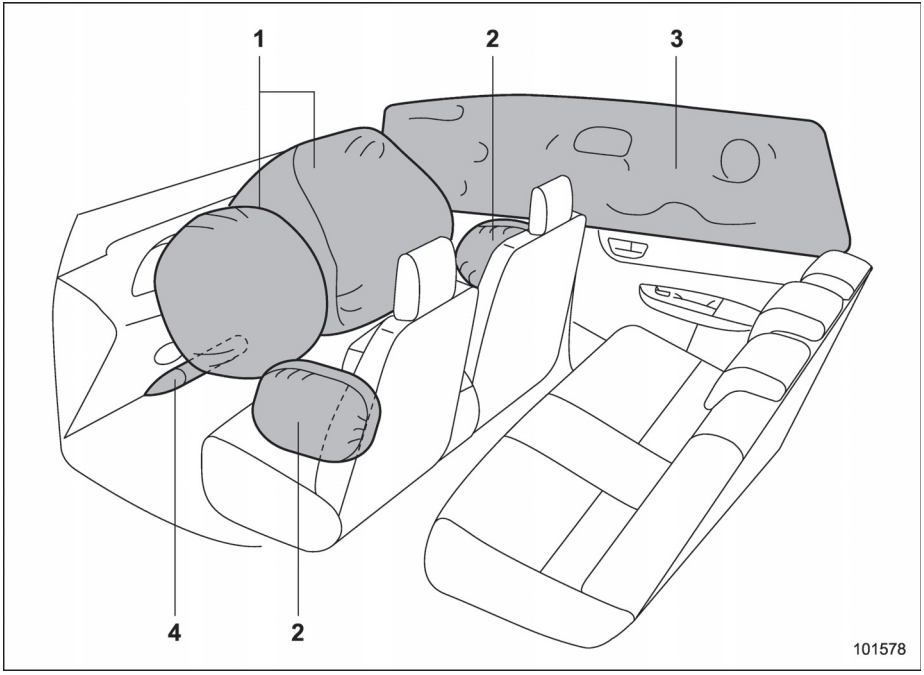

1) Ön hava yastığı
2) SRS yan hava yastığı (mevcutsa)
3) SRS perde hava yastığı (mevcutsa)
4) SRS diz hava yastığı (mevcutsa)

SRS hava yastıkları şu koşullara göre konumlandırılmıştır.
Sürücünün SRS ön hava yastığı, direksiyonun ortasında bulunur. "SRS AIRBAG" (SRS HAVA YASTIĞI) işareti hava yastığı dolgusunun üzerine yerleştirilmiştir.
Yolcunun SRS ön hava yastığı ise ön göğsün üstüne yakın bir yerde "SRS AIRBAG" işaretinin altında bulunur.
SRS yan hava yastığı (mevcutsa): her bir ön koltuk sırtlığının kapı tarafına yerleştirilmiş olup, bir "SRS AIRBAG" etiketi taşır.
SRS perde hava yastığı (mevcutsa): tavanda bulunur (ön direk ile ve arka koltuğun üstünde bir alan arasında) "SRS AIRBAG" (SRS HAVA YASTIĞI) işareti orta ve arka direklerin üst kısmına yerleştirilmiştir.
SRS diz hava yastığı (mevcutsa): direksiyon kolonunun altında bulunur "SRS AIRBAG" (SRS HAVA YASTIĞI) işareti hava yastığı kapağının üzerine yerleştirilmiştir.

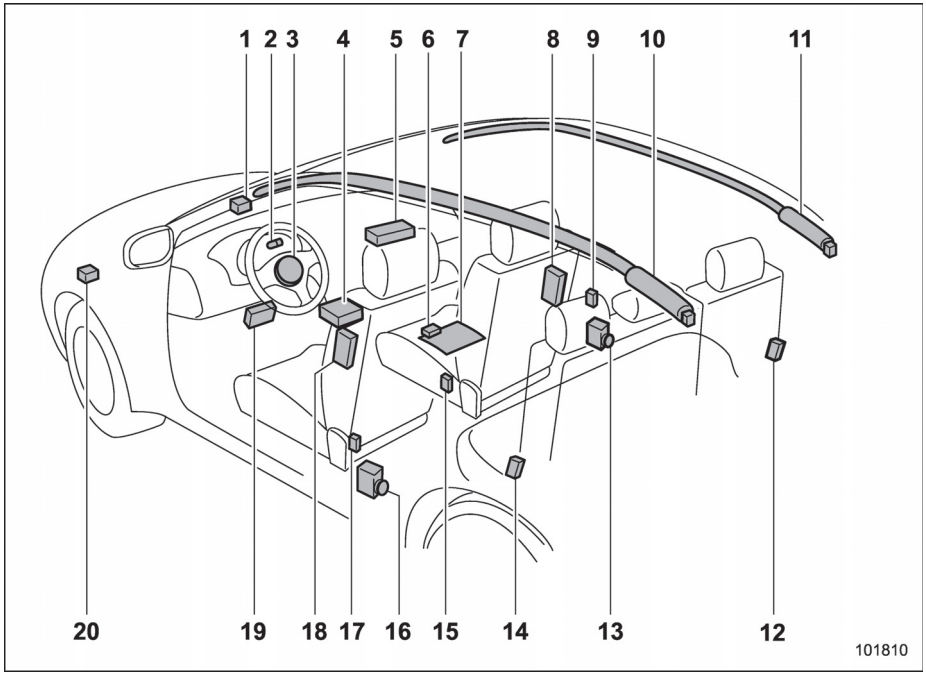

Soldan direksiyonlu modeller

1) Ön yardımcı sensör (sağ taraf)
2) SRS hava yastığı sistemi uyarı lambası
3) Ön hava yastığı modülü (sürücü tarafı)
4) Hava yastığı kontrol modülü (darbe sensörleri dâhil)
5) Ön hava yastığı modülü (ön yolcu tarafı)
6) Ön yolcu algılama kontrol modülü*
7) Ön yolcu algılama kontrol sensörü*
8) Yan hava yastığı modülü (ön yolcu tarafı)*
9) Yan hava yastığı sensörü (orta direğin sağ tarafı)*
10) Perde hava yastığı modülü (sol taraf)*
11) Perde hava yastığı modülü (sağ taraf)*
12) Perde hava yastığı sensörü (Arka tekerlek davlumbazı-sağ taraf)*
13) Emniyet kemeri ön gergisi (ön yolcu tarafı)
14) Perde hava yastığı sensörü (Arka tekerlek davlumbazı-sol taraf)*
15) Emniyet kemeri tokası anahtarı (ön yolcu tarafı)*
16) Emniyet kemeri ön gergisi (sürücü tarafı)
17) Yan hava yastığı sensörü (orta direğin sol tarafı)*
18) Yan hava yastığı modülü (sürücü tarafı)*
19) Diz hava yastığı modülü (sürücü tarafı)*
20) Ön yardımcı sensör (sol taraf)

*: Mevcutsa

– DEVAMI DİĞER SAYFADA –

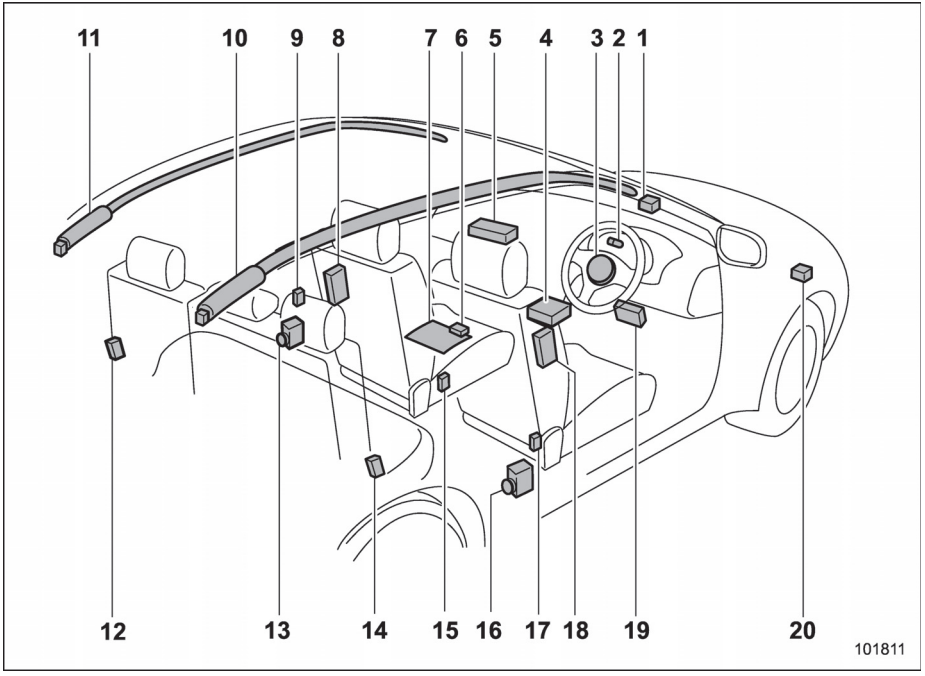

Sağdan direksiyonlu modeller

1) Ön yardımcı sensör (sol taraf)
2) SRS hava yastığı sistemi uyarı lambası
3) Ön hava yastığı modülü (sürücü tarafı)
4) Hava yastığı kontrol modülü (darbe sensörleri dâhil)
5) Ön hava yastığı modülü (ön yolcu tarafı)
6) Ön yolcu algılama kontrol modülü*
7) Ön yolcu algılama kontrol sensörü*
8) Yan hava yastığı modülü (ön yolcu tarafı)*
9) Yan hava yastığı sensörü (orta direğin sol tarafı)*
10) Perde hava yastığı modülü (sağ taraf)*
11) Perde hava yastığı modülü (sol taraf)*
12) Perde hava yastığı sensörü (Arka tekerlek davlumbazı-sol taraf)*
13) Emniyet kemeri ön gergisi (ön yolcu tarafı)
14) Perde hava yastığı sensörü (Arka tekerlek davlumbazı-sağ taraf)*
15) Emniyet kemeri tokası anahtarı (ön yolcu tarafı)*
16) Emniyet kemeri ön gergisi (sürücü tarafı)
17) Yan hava yastığı sensörü (orta direğin sağ tarafı)*
18) Yan hava yastığı modülü (sürücü tarafı)*
19) Diz hava yastığı modülü (sürücü tarafı)*
20) Ön yardımcı sensör (sağ taraf)

*: Mevcutsa

■ SRS hava yastığı

UYARI

Ön yolcu koltuğu güneşliğinin her iki tarafında uyarı etiketleri bulunmaktadır. "Uyarı Etiketi" ☞ 1-25 konusundaki açıklamaları dikkatlice okuyun.

SRS hava yastıklarının konumları için "Donanımlar" ☞ 1-46 konusuna bakın.

Ciddi bir önden çarpmanın etkilerini azaltmak için aşağıdaki parçalar şişer.
• Sürücü tarafı SRS ön hava yastığı
• Ön yolcu tarafı SRS ön hava yastığı
• SRS sürücü tarafı diz hava yastığı (mevcutsa)

Bu parçalar, yolcunun kafasını, göğsünü (tüm modeller) ve dizlerine (diz hava yastığı olan modeller) gelecek darbeleri azaltarak emniyet kemerlerine destek olur.

SRS yan hava yastığı bulunan modellerde, ortadan şiddetliye kadarki yandan darbeli çarpışmalarda aracın darbe alan tarafındaki yan hava yastığı araçtaki kişi ile kapı paneli arasında şişer ve araçtaki kişinin göğsüne ve beline gelen darbeyi azaltmak suretiyle emniyet kemerine ek bir güvenlik oluşturur. Yan hava yastığı sadece ön koltuklarda oturanlar içindir.

Orta ile yüksek seviye arasındaki şiddette yandan çarpışmalarda, aracın darbe alan tarafındaki perde hava yastığı araçtaki kişi ile yan cam arasında şişer ve araçtaki kişinin başına etki eden darbeyi azaltmak suretiyle emniyet kemerine ek güvenlik sağlar.

▼ Yolcu algılama sistemi (mevcutsa)

Yolcu algılama sensörü koltuk iç döşemesinin altındadır ve ön yolcunun fiziksel özelliklerini, konumunu ve duruşunu izler. Yolcu algılama sistemi, ön tarafta oturan yolcunun fiziksel özellikleri, konumu ve duruşuna göre, ön yolcunun SRS ön hava yastığının şişirilmesi gerekip gerekmediğine karar verir.
Sürücü tarafı SRS ön hava yastığı şişse dahi yolcu algılama sistemi, ön yolcu SRS ön hava yastığını şişirmeyebilir. Bu normaldir.

Ön yolcu koltuğunun minderi ıslaksa bu, yolcu algılama sisteminin çalışmasını olumsuz etkileyebilir. Koltuk minderi ıslaksa ön yolcu koltuğunu kullanmayınız. Koltuktaki ıslaklığı derhal gideriniz, koltuğu kendiliğinden kurumaya bırakın ve SRS hava yastığı sistemi uyarı lambasının gösterildiği gibi yandığından emin olun.

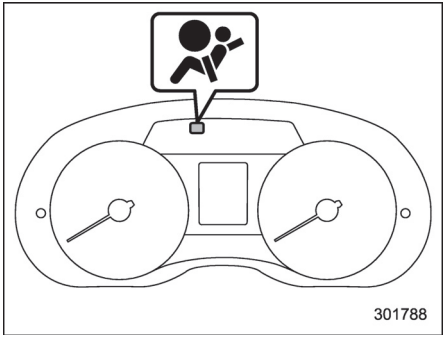

SRS hava yastığı sistemi uyarı lambası (tip A)

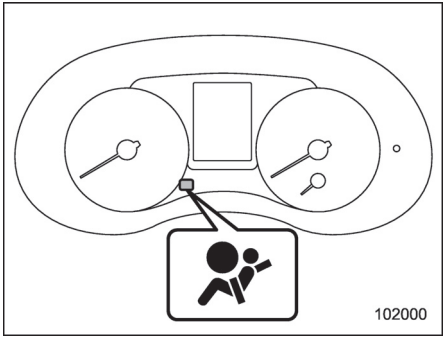

SRS hava yastığı sistemi uyarı lambası (tip B)

•A SRS hava yastığı sistemi uyarı lambası yanarsa, uyarı lambası sönene kadar koltuğu kurutmaya devam edin. SRS hava yastığı sistemi uyarı lambası koltuk

– DEVAMI DİĞER SAYFADA –

kurutulduktan sonra da yanmaya devam ederse kimseyi ön yolcu koltuğuna oturtmayınız. Sistemi SUBARU servisinizde kontrol ettirmenizi öneririz.
• SRS hava yastığı sistemi uyarı lambası yanmazsa, ön yolcu tarafı ön hava yastığının AÇIK ve KAPALI göstergelerinin düzgün çalışıp çalışmadığını kontrol edin. Göstergelerle ilgili detaylar için, "n yolcu tarafı ön hava yastığı AÇIK ve KAPALI göstergeleri" ☞ 3-18 konusuna bakın. Göstergeler düzgün çalışmıyorsa ön yolcu koltuğuna kimseyi oturtmayın. Sistemi SUBARU servisinizde kontrol ettirmenizi öneririz.

Ayrıca, ön yolcu koltuğuna bavul veya elektronik cihaz koyulması yolcu algılama sisteminin çalışmasını olumsuz etkileyebilir. Böyle yapılması, ön yolcu koltuğu ön hava yastığı AÇIK ve KAPALI göstergelerinin düzgün çalışmasını engelleyebilir. Göstergelerin düzgün çalışıp çalışmadığını kontrol edin. KAPALI göstergesi söndüğünde ve AÇIK göstergesi yandığında ön yolcu tarafı ön hava yastığı çarpışma esnasında şişebilir. Ön yolcu koltuğunda bulunan bavul ve elektronik cihazları kaldırın.

⚠ DİKKAT

Cep telefonları, dizüstü bilgisayarlar, taşınabilir müzik çalarlar veya oyun konsolları gibi elektronik cihazlar, özellikle aksesuar soketine bağlandığında ve ön yolcu koltuğuna yerleştirildiğinde veya ön yolcu koltuğunda oturan biri tarafından kullanıldığında, yolcu algılama sisteminin çalışmasını etkileyebilir. Araçta elektronik bir cihaz kullanılırken aşağıdaki durumlardan biri meydana gelirse, öncelikle parazitlenmeyi engellemek için cihazın yerini değiştirmeyi deneyin.
• SRS hava yastığı sistemi uyarı lambası yanar.
• Ön yolcu tarafı ön hava yastığı AÇIK ve KAPALI göstergeleri anormal çalışır.
Cihaz parazitlenmeye neden olmaya devam ediyorsa, cihaz araç içerisinde kullanılmamalıdır.

▼ Yolcu algılama sistemi olan modeller için ön yolcu tarafı SRS ön hava yastığı

⚠ DİKKAT

Aşağıdaki önlemleri dikkate alın. Bunu yapmamanız, ön yolcu tarafı SRS ön hava yastığı sisteminin doğru bir şekilde çalışmasını engelleyebilir veya sistemin bozulmasına neden olabilir.
• Ön yolcu koltuğuna güçlü bir darbe uygulamayın.
• Ön yolcu koltuğuna herhangi bir sıvı dökmeyin. Sıvı dökülürse derhal silin.
• Ön yolcu koltuğunu sökmeyin veya parçalarına ayırmayın.
• Ön yolcu koltuğunun altına orijinal SUBARU aksesuarları veya bunların eşdeğeri aksesuarlar dışında herhangi bir aksesuar (ses yükseltici gibi) takmayın.
• Ön yolcu koltuğunun altına herhangi bir şey (ayakkabı, şemsiye, vb.) koymayın.
• Kesici ve delici aletlerinizi koltuğa koymayın veya koltuk döşemesini delmeyin.

• Emniyet kemeri kilidinin yakınlarına mıknatıs koymayın.

Emniyet kemeri takılı veya yolcu algılama sistemi arızalıysa, SRS hava yastığı sistemi uyarı lambası yanar. SRS hava yastığı sistemi uyarı lambası yanarsa sisteminizi derhal SUBARU bayinize kontrol ettirmenizi tavsiye ederiz. Aracınızın darbe alması, ön yolcu tarafı SRS ön hava yastığı sisteminin doğru çalışmasını etkileyebilir. Aracınızı bir SUBARU servisinde kontrol ettirmenizi tavsiye ederiz. Aracınızı SUBARU bayinize veya başka bir servis merkezine götürürken ön yolcu koltuğunu kullanmayın.

NOT

Ön yolcu tarafı SRS yan hava yastığı ve SRS perde hava yastığı SRS ön hava yastığı sistemi tarafından kontrol edilmez.

▼ Yolcu tarafı ön hava yastığı AÇIK ve KAPALI göstergeleri (mevcutsa)

"Ön yolcu tarafı ön hava yastığı AÇIK ve KAPALI göstergeleri" ☞ 3-18 konusuna bakın.

▼ Ön yolcu tarafı SRS ön hava yastığının etkinleşmediği durumlar (yolcu algılama sistemi bulunan modeller)

Ön yolcu tarafı SRS ön hava yastığı, ön yolcu koltuğu ile ilgili olarak aşağıdaki koşullardan herhangi biri ile karşılaşıldığında etkinleştirilemeyecektir.
• Koltuk boştur.
• Koltukta, çocuk koltuğu ve içinde de bir çocuk vardır. (Aşağıdaki UYARI kısmına bakın.)
• Sistem, kontak anahtarı "ON" konumuna getirildikten sonra kontrol ediliyor.
• Ön yolcu tarafı yolcu algılama sisteminin çalışmasında sorun vardır.

⚠ UYARI

ÖN YOLCU TARAFI SRS ÖN HAVA YASTIĞI DEVRE DIŞI OLSA BİLE ASLA ARKAYA BAKAN BİR ÇOCUK KOLTUĞUNU ÖN KOLTUĞA YERLEŞTİRMEYİN. Bu koltuğun doğru bir şekilde ARKA koltuğa yerleştirildiğinden emin olun. Ayrıca, öne bakan çocuk koltuğu veya yükseltici koltuğun ARKA koltuğa yerleştirilmesi ve çocuk koltuğuna sığmayan çocukların dahi ARKA koltuğa oturtulması şiddetle tavsiye edilir. Çünkü, ön yolcu tarafı SRS ön hava yastığı şişerse ön yolcu koltuğunda oturan çocuklar ciddi yaralar alabilir hatta ölebilir. ARKA koltuklar, çocuklar için en güvenli yerlerdir.

⚠ DİKKAT

Ön yolcu koltuğunda içinde bir çocuk ile çocuk koltuk sistemi varsa, şu prosedürü izleyin. Aksi takdirde, yolcu algılama sistemi doğru şekilde çalışmayabilir ve koltukta çocuk koltuğu içerisinde bir çocuk bulunuyor olsa dahi ön yolcu SRS ön hava yastığı tetiklenebilir.
• Koltuğa çocuk koltuk sistemi dışında hiçbir eşya (elektronik aletler dahil) koymayın.
• Çocuk koltuk sistemine birden fazla çocuk koymayın.

– DEVAMI DİĞER SAYFADA –

▽ Çocuk koltuğunda (yükseltici koltuk dahil) bir bebek veya küçük bir çocuk varken ön yolcu tarafı ön hava yastığı AÇIK göstergesi yanarsa ve KAPALI göstergesi sönerse

1. Kontak anahtarını “LOCK”/“OFF” konumuna getirin.
2. Çocuk koltuğunu koltuktan kaldırın.
3. Üreticinin çocuk koltuğu ile ilgili tavsiyelerine ve "Çocuk koltuk sistemleri" ☞ 1-22 konusunda geçen çocuk koltuğu kurulum prosedürlerine bakarak çocuk koltuğunu doğru bir şekilde yerleştirin.
4. Kontak anahtarını "ON" konumuna getirin ve ön yolcu tarafı ön hava yastığı AÇIK göstergesinin söndüğünden ve KAPALI göstergesinin yandığından emin olun.

KAPALI göstergesi sönmüşken AÇIK göstergesi yanmaya devam ediyorsa aşağıdakileri uygulayın.

• Koltukta çocuk koltuğu ve çocuk yolcudan başka hiç bir nesnenin olmadığından emin olun.
• Koltuğu ileri geri hareket ettirerek ön yolcu koltuğunun ileri geri konumunun ve koltuk sırtlığının yerine sağlam bir şekilde yerleştiğinden emin olun (yalnızca manuel koltuk bulunan modeller).

Yukarıda tanımlanan tüm ilgili düzeltici önlemleri aldıktan sonra KAPALI göstergesi kapalıyken AÇIK göstergesi hala yanıyorsa çocuk koltuğunu arka koltuğa tekrar yerleştirin. Böyle bir durumda kontrol için hemen SUBARU servisinize danışmanızı tavsiye ederiz.

NOT

Ön yolcu koltuğunda, çocuk koltuğuna sığmayan bir çocuk veya fiziksel anlamda küçük olan bir yetişkin oturuyorsa SUBARU gelişmiş ön hava yastığı sistemi ön yolcu tarafı SRS ön hava yastığını yolcunun oturma şekline göre etkinleştirebilir veya etkinleştirmeyebilir. Hava yastıkları açık ya da kapalı olsa da, çocuklar mutlaka emniyet kemerlerini bağlamak zorundadır. Ön yolcu tarafı SRS ön hava yastığı etkinleştirilirse (KAPALI göstergesi yanmıyorken AÇIK göstergesi yanar) aşağıdakileri uygulayın.
• Koltukta yolcudan başka herhangi bir nesne olmadığından emin olun.

Yukarıda bahsedilenlerin yapılmış olmasına rağmen KAPALI göstergesi sönmüşken AÇIK göstergesi hala yanıyorsa çocuğu/fiziksel anlamda küçük olan yetişkini arka koltuğa oturtun. Böyle bir durumda kontrol için hemen SUBARU servisinize danışmanızı tavsiye ederiz. Sistem bayi kontrolünden geçse dahi, sonraki yolculuklarda çocuğu/fiziksel anlamda küçük olan yetişkini her zaman arka koltuğa oturtmanız tavsiye edilir.

Çocuk koltuğuna sığmayan çocuklar, hava yastığının devre dışı veya etkin olmasına bakılmaksızın, her zaman emniyet kemerini takmalıdırlar.

▼ Ön yolcu tarafı SRS ön hava yastığının etkinleştiği durumlar (yolcu algılama sistemi bulunan modeller)

Ön yolcu tarafı SRS ön hava yastığı, ön yolcu koltuğu ile ilgili olarak aşağıdaki koşullardan herhangi biri ile karşılaşıldığında darbe ile şişme fonksiyonu doğrultusunda devreye girecektir.

• Koltukta bir yetişkin otururken.
• Koltuğa belirli eşyalar (örneğin su şişesi) koyulduğunda.

⚠ DİKKAT

Ön yolcu koltuğunda bir yetişkin otururken ön yolcu koltuğunun altına herhangi bir nesne (ayakkabı, şemsiye, vb.) koymayınız. Bunu yapmanız, koltukta bir yetişkin oturuyor olsa dahi, ön yolcu tarafı SRS ön hava yastığını devre dışı bırakabilir. Bu, kişisel yaralanmalara

neden olabilir.

▽ **Ön yolcu koltuğunda bir yetişkin oturuyor olmasına rağmen ön yolcu tarafı ön hava yastığı KAPALI göstergesi yanarsa ve AÇIK göstergesi sönerse**

Bu duruma, yetişkinin ön yolcu koltuğuna yanlış bir şekilde oturması neden olabilir.
1. Kontak anahtarını “LOCK”/“OFF” konumuna getirin.
2. Ön yolcudan koltuk sırtlığını yukarı konumuna getirmesini, koltuk minderinin tam ortasında dik bir şekilde oturmasını, emniyet kemerini doğru bir şekilde bağlamasını, ayaklarını ileri doğru uzatmasını ve koltuğa en geri konuma almasını isteyin.
3. Kontak anahtarını "ON" (AÇIK) konumuna getirin.

AÇIK göstergesi sönmüşse ve KAPALI göstergesi yanıyorsa aşağıdakileri uygulayın.
1. Kontak anahtarını “LOCK”/“OFF” konumuna getirin.
2. Ön yolcunun battaniye, koltuk minderi, koltuk örtüsü, ısıtıcı veya masaj sistemi, vb. kullanmadığından emin olun.
3. Aşırı kalın giysiler giyilmesi durumunda, ön yolcu koltuğa oturmadan önce gereksiz tüm eşyaları çıkarmalı veya arka koltuğa oturmalıdır.
4. Kontak anahtarını "ON" konumuna getirin ve sistemin kendi kendine kontrol işlemini tamamlaması için 6 saniye bekleyin. Sistem kontrolünün ardından her iki gösterge de 2 saniyeliğine sönecektir. Şimdi, KAPALI göstergesi sönmüş durumdayken AÇIK göstergesi yanmalıdır.

AÇIK göstergesi kapalıyken KAPALI göstergesi yanıyorsa yolcunun arka koltuğa geçmesini isteyin. Böyle bir durumda kontrol için hemen SUBARU servisinize danışmanızı tavsiye ederiz.

■ Sistemin çalışması

⚠ DİKKAT

SRS hava yastığı parçalarına, monte edildikten sonra çıplak elle kesinlikle dokunmayın. Aksi takdirde şişmenin etkisiyle parçalar fazlaca ısınmış olabileceğinden elleri yakabilir.

SRS hava yastıkları sadece kontak anahtarı "ON" (AÇIK) konumundayken çalışabilir.

Hava yastığı şiştiği zaman, ani ve oldukça yüksek bir ses duyulur ve bir miktar duman açığa çıkar. Bu olaylar hava yastığının şişmesinin normal sonuçlarıdır. Bu duman araçta yangın olduğu anlamına gelmez.

– DEVAMI DİĞER SAYFADA –

▼ SRS ön hava yastığının çalışması

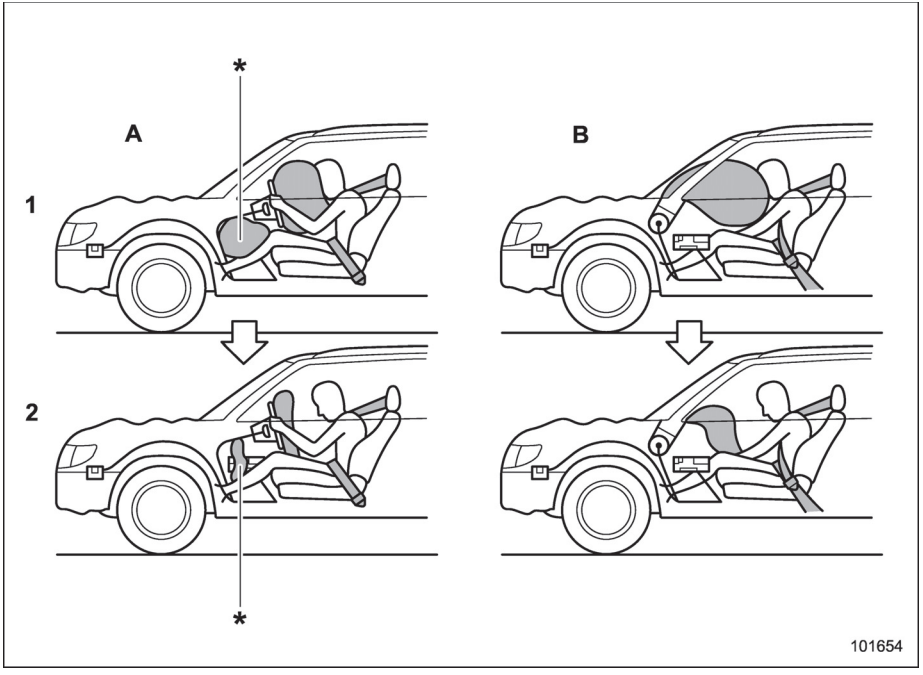

A) Sürücü tarafı
B) Yolcu tarafı
1) SRS HAVA YASTIKLARI, çarpışma meydana gelir gelmez şişer.
2) Şiştikten sonra sürücünün görüş alanını kapatmamak için SRS HAVA YASTIKLARI derhal sönmeye başlar.
*: Diz hava yastığı bulunan modeller

Şu sensörler ile önden çarpma anındaki uygulanan kuvvet önceden hesaplanır ve kontrol modülü SRS ön hava yastıklarına, ön hava yastık modülleri aracılığı ile sinyal gönderir.
• Ön alt sensörler, aracın sağ ve sol önünde bulunmaktadır.
• Çarpışma sensörleri hava yastığı kontrol modülünde bulunmaktadır
Sonra her iki hava yastığı modülü de sürücü ve yolcu SRS ön hava yastıklarının hızla şişmesini sağlayan bir gaz üretir.
Araçta diz hava yastığı varsa, diz hava yastığı SRS ön hava yastıkları ile birlikte de şişer.
Yastıklar açıldıktan sonra, SRS hava yastıkları, çarpışma sonrasında sürücünün kontrolü sağlaması için görüş açısını açmak amacıyla anında sönmeye başlar.
Darbenin algılamasından hava yastığının sönmesine kadar gerekli olan zaman, gözün açılıp kapanmasından daha kısadır.
Araçta ön yolcu koltuğu için yolcu algılama sistemi varsa SRS sistemi ön yolcu koltuğunda yolcu olup olmadığını tespit eder. Koltukta kimse yoksa sistem ön yolcu SRS hava yastığını şişirmez.
SRS ön hava yastığı (ve ayrıca SRS diz hava yastığı – mevcutsa) şu şekilde tasarlanmıştır.
• Orta derecede bir ön çarpışmada açılmak amacı ile.
• sadece tek kullanımlık olarak
SRS ön hava yastığı (ve ayrıca SRS diz hava yastığı – mevcutsa) şu şekilde tasarlanmamıştır.
• çoğu düşük ön çarpışmada*1
• birçok yan veya arka darbelerde veya birçok devrilmede açılacak şekilde*2
*1: Çünkü gerekli koruma emniyet kemeri tarafından sağlanabilir.
*2: Çünkü, bu gibi kazalarda ön SRS hava yastıklarının açılması yolcular için bir fayda sağlamayabilir.
SRS hava yastığının şişmesi bir çarpışma sırasında yolcu bölmesine gelen darbenin şiddet derecesine bağlıdır. Bu şiddet derecesi bir çarpışma tipinden diğerine farklılık gösterir ve aracın kendisinde ortaya çıkan gözle görülebilen hasarla ilgisi yoktur.

▽ Ön hava yastığının şişme olasılığının en yüksek olduğu durumlar nelerdir?

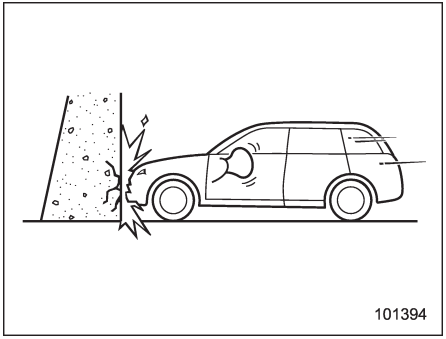

Kalın beton bir duvara önden 20 ile 30 kilometre veya daha büyük hızla çarpılması, ön hava yastığını çalıştırır. Ön hava yastığı ayrıca araç yukarıda belirtilen çarpışmaya şekil veya şiddet açısından benzeyen diğer önden darbelerde de çalışır.

– DEVAMI DİĞER SAYFADA –

▽ Ön hava yastığı başka hangi durumlarda şişer?

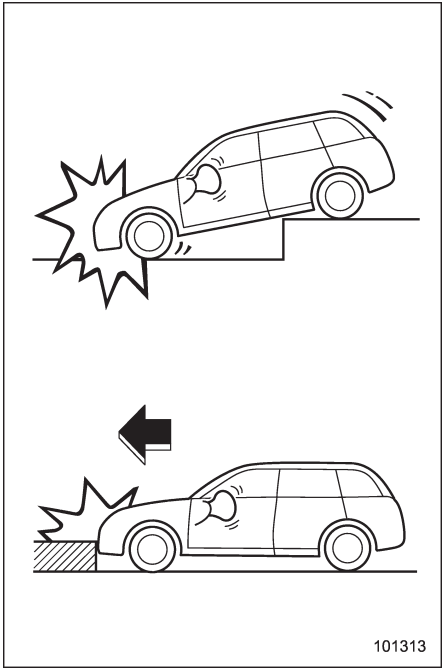

Ön hava yastığı aracın altına yol yüzeyinden (aracın derin bir çukura girmesi, büyük bir kasisten geçmesi veya yolda duran kaldırım taşı gibi sert bir engele çarpması gibi) şiddetli bir darbe aldığı zaman çalışabilir.

▽ Ön hava yastıklarının şişme olasılığının olmadığı durumlar hangileridir?

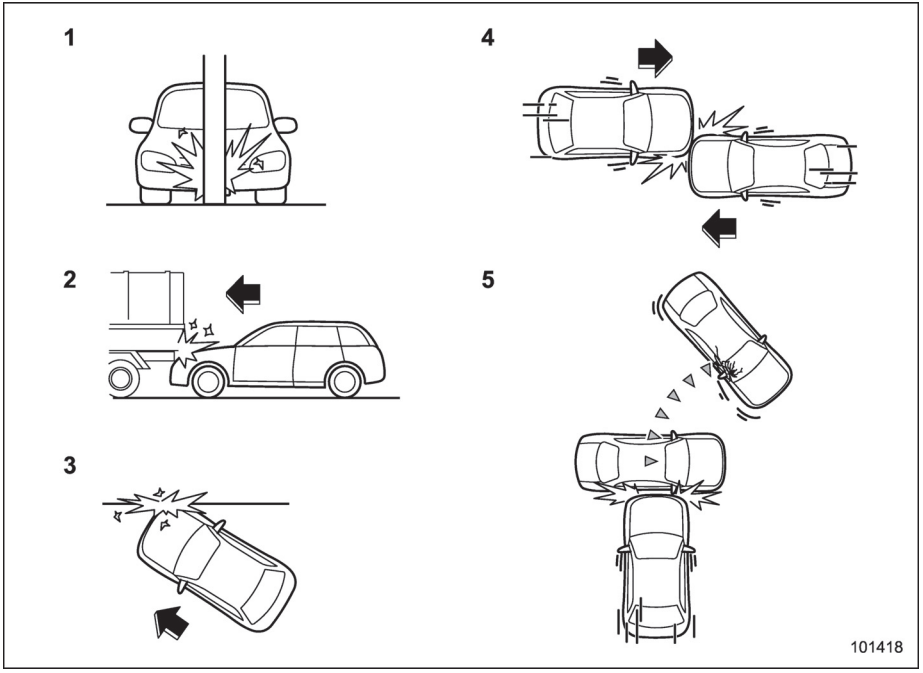

1) Araç telefon direği veya trafik işareti gibi bir nesneye çarparsa.
2) Araç bir kamyon kasasının altına girerse.
3) Araç önden çaprazlama alçak bir engele çarparsa.
4) Araç önden çapraz bir açıyla darbe alırsa.
5) Araç, harekete edebilecek veya hasar görebilecek bir nesneye çarparsa (park halindeki bir araç gibi).

Ön hava yastığının şişmesini gerektirmeyen birçok çarpışma tipi vardır. Resimde gösterilenlere benzer kazalarda, kazadaki kuvvetlerin şiddetine göre SRS ön hava yastığı şişmeyebilir.

– DEVAMI DİĞER SAYFADA –

▽ Ön hava yastığı ne zaman şişmez?

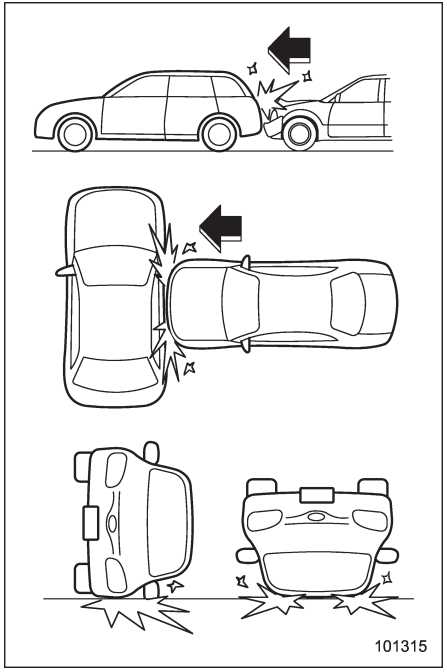

SRS ön hava yastığı araca yandan veya arkadan çarpıldığı, araç yana devrildiği ya da ters döndüğü veya araç düşük hızda bir önden çarpışmaya maruz kaldığı zaman şişecek şekilde tasarlanmamıştır.

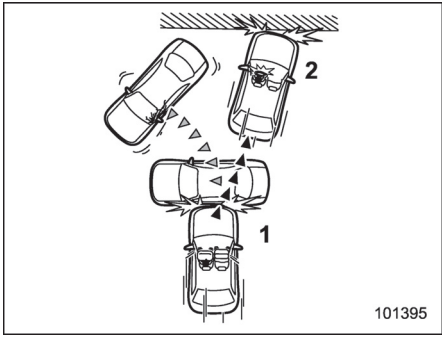

1) Birinci darbe
2) İkinci darbe

Aracın birden fazla darbe aldığı bir kazada ön hava yastığı sadece ilk darbede şişer.

Örnek: Önce bir araca hemen ardından da beton bir duvara çarpılması durumunda ön hava yastığı ilk darbede şişer ama ikincisinde şişmez.

▼ SRS yan hava yastığı ve SRS perde hava yastığı çalışması (mevcutsa)

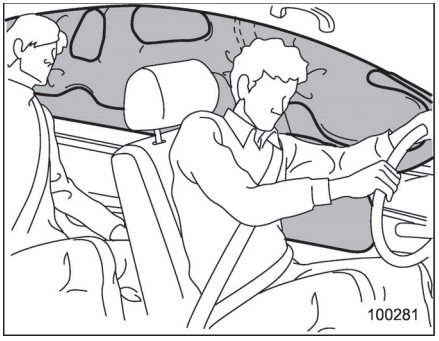

SRS yan hava yastığı ve SRS perde hava yastığı içeren modeller

Aşağıdaki hava yastıkları, ayrı darbe sensörlerine sahip olduklarından bağımsız olarak çalışır.
- Sürücü SRS yan hava yastığı
- Ön yolcu SRS hava yastığı
- SRS perde hava yastığı (sağ taraf)
- SRS perde hava yastığı (sol taraf)

Dolayısıyla, bir kazada hem perde hava yastığı hem de yan hava yastığı devreye girmeyebilir. Ayrıca SRS yan hava yastığı ve perde hava yastığı, direksiyondaki ve ön göğüsteki sürücü ve ön yolcu ön hava yastıklarından bağımsız olarak çalışır.

Aracın sağ ve sol orta direklerine ve arka tekerlek yuvalarına, darbe gücünü algılayan bir darbe sensörü yerleştirilmiştir. Darbe şiddetini ölçen bir diğer darbe sensörü de, hava yastığı kontrol modülünde bulunur.
Orta direklerdeki darbe sensörlerinden biri ile birlikte, hava yastığı kontrol modülünde bulunan darbe sensörü; bir yandan çarpışma durumunda önceden belirlenmiş miktarda bir kuvvet algılarsa, aynı taraftaki arka tekerlek yuvasındaki darbe sensörü bu darbeyi algılamasa dahi, kontrol modülü aracın darbe görmüş tarafındaki SRS yan ve SRS perde hava yastıklarının şişirilmesini sağlar.
Arka tekerlek yuvasındaki darbe sensörlerinden biri ile birlikte hava yastığı kontrol modülünde bulunan darbe sensörü, bir yandan çarpışma durumunda önceden belirlenmiş miktarda bir darbe kuvveti algılarsa, kontrol modülü sadece darbe alan taraftaki SRS perde hava yastığının şişmesini sağlar.
Yan hava yastığı şiştikten hemen sonra sönmeye başlar. Darbenin algılamasından yan hava yastığının sönmesine kadar gerekli olan zaman, gözün açılıp kapanmasından daha kısadır. Perde hava yastığı şiştikten sonra bir süre o şekilde kalır daha sonra yavaş yavaş sönmeye başlar.
Aracın darbe alan tarafında hiç kimse oturmuyor olsa dahi SRS yan ve perde hava yastıkları yine de şişer.
SRS yan ve perde hava yastıkları şöyle tasarlanmıştır:
• orta ve yüksek derecede bir ön çarpışmada açılmak amacı ile.
• sadece tek kullanımlık olarak
SRS yan ve perde hava yastığı şu durumlarda açılmaz:
• çoğu yandan çarpmalarda
• çoğu yandan veya önden çarpışmalarda (çünkü bu durumlarda SRS yan ve perde hava yastığı açılması yolcuyu korumaz)
Yan ve perde hava yastığının şişmesi bir çarpışma sırasında yolcu bölmesine gelen darbenin şiddet derecesine bağlıdır. Bu şiddet derecesi bir çarpışma tipinden diğerine farklılık gösterir ve aracın kendisinde ortaya çıkan gözle görülebilen hasarla ilgisi yoktur.

▽ SRS yan hava yastığı ile SRS perde hava yastığının şişme olasılığının en yüksek olduğu durumlar nelerdir?

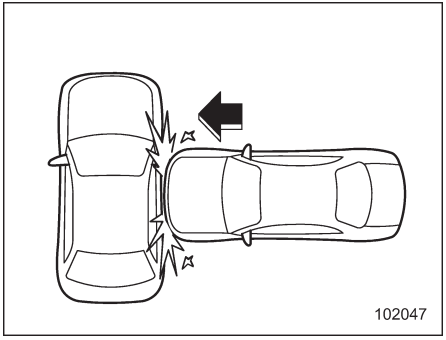

Ön koltuğun yakınına gelen şiddetli yandan bir darbe, SRS yan hava yastığı ile SRS perde hava yastığını şişirir.

– DEVAMI DİĞER SAYFADA –

▽ SRS yan hava yastığı ile SRS perde hava yastığının şişme olasılığının en düşük olduğu durumlar nelerdir?

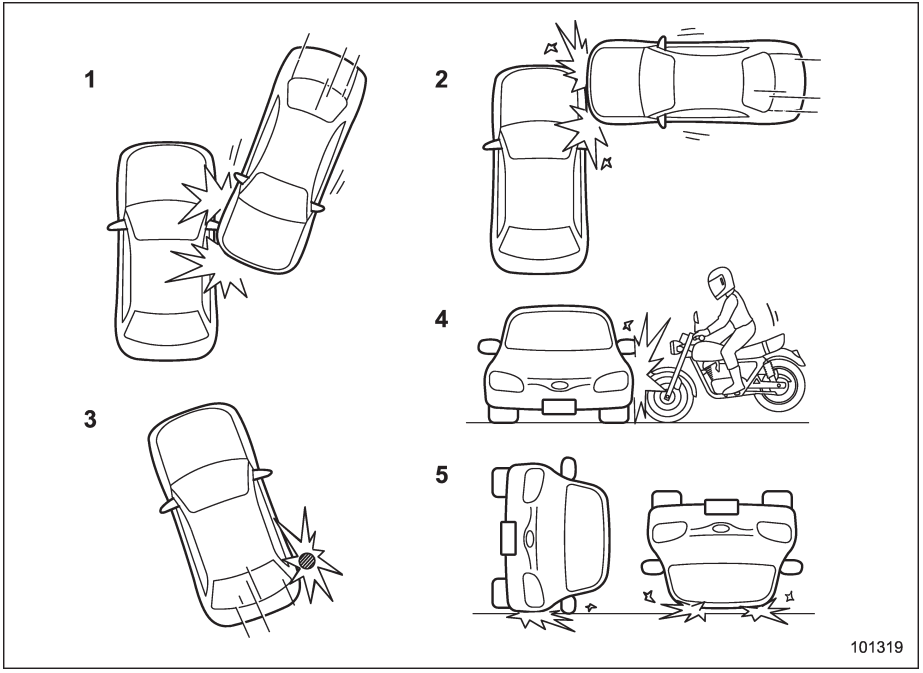

1) Araç çaprazlama bir yan darbe aldığında.
2) Araç yolcu bölmesinin dışındaki bir alan bir yan darbe aldığında.
3) Araç telefon direği veya benzeri bir cisme çarptığında.
4) Araç bir motosikletten yan darbe aldığında.
5) Araç yan yattığında ya da devrildiğinde.

SRS yan hava yastığı ile SRS perde hava yastığının şişmesini gerektirmeyen bir çok çarpışma tipi vardır. Resimde gösterilenlere benzer kazalarda, kazadaki kuvvetlerin şiddetine göre SRS yan hava yastığı ve SRS perde hava yastığı şişmeyebilir.

▽ SRS yan hava yastığı ile SRS perde hava yastığı hangi durumlarda şişmez?

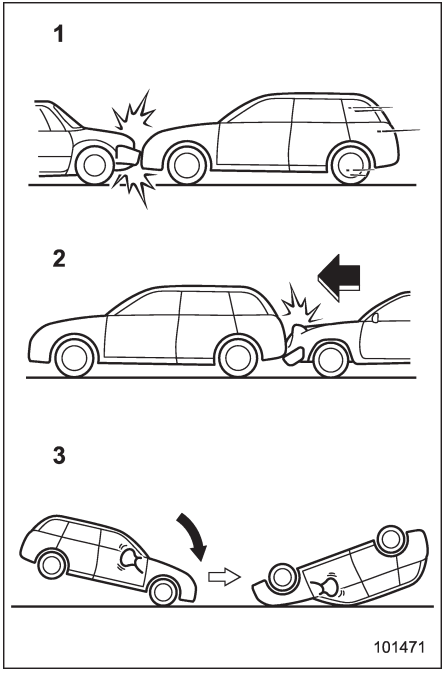

1) Araç, (hareket halinde veya duran) başka bir araçla önden çarpıştığında.
2) Araca arkadan çarpıldığında.
3) Araç öne veya geriye doğru takla attığında.

Gösterilen şekildeki kazalarda, SRS yan ve perde hava yastığı çoğu durumda açılmaz.

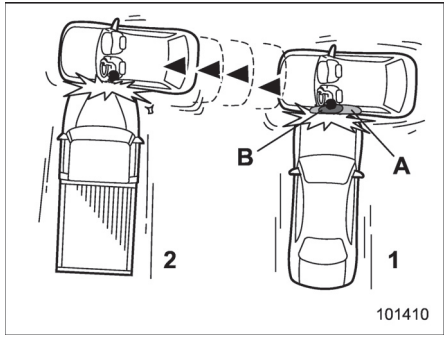

1) Birinci darbe
2) İkinci darbe
3) SRS perde hava yastığı
4) SRS yan hava yastığı

Aracın yandan birden fazla darbe aldığı bir kazada yan ve perde hava yastıkları sadece bir defa ilk darbede şişer.

Örnek: Yandan çift darbe ile çarpışma durumunda yani önce bir aracın çarpması ve hemen sonra da aynı taraftan başka bir aracın çarpmasında birinci darbede çalışan yan ve perde hava yastıkları ikinci darbede çalışmaz.

■ SRS hava yastığı sistemi kontrolü

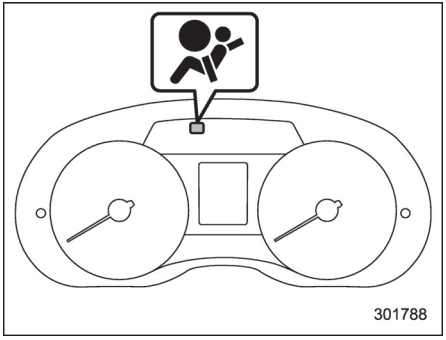

SRS hava yastığı sistemi uyarı lambası (tip A)

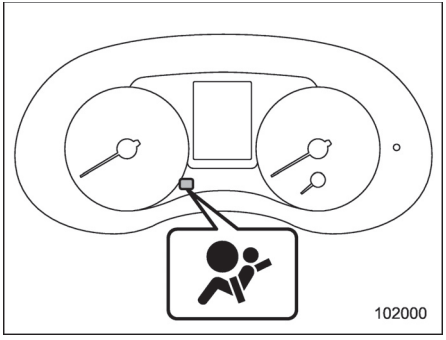

SRS hava yastığı sistemi uyarı lambası (tip B)

– DEVAMI DİĞER SAYFADA –

Araç sürülmekteyken bir arıza teşhis sistemi hava yastığı sisteminin (ön emniyet kemeri ön gergileri de dahil olmak üzere) kullanıma hazır olup olmadığını sürekli izler. Kontak anahtarı "ON" konumuna getirildikten sonra SRS hava yastığı sistemi uyarı lambası yaklaşık 6 saniye kadar yanarak sistemin çalışmasının normal olduğunu gösterir. Aşağıdaki parçalar kontrol edilir.
• Ön yardımcı sensör
– Sağ tarafta
– Sol tarafta
• Hava yastığı kontrol modülü (darbe sensörü dahil)
• Ön hava yastığı modülü
– Sürücü tarafı
– Ön yolcu tarafı
• Diz hava yastığı modülü (sürücü tarafı – mevcutsa)
• Yan hava yastığı sensörü (mevcutsa)
– Orta direğin sağ tarafı
– Orta direğin sol tarafı
• Yan hava yastığı modülü (mevcutsa)
– Sürücü tarafı
– Ön yolcu tarafı
• Ön yolcu algılama kontrol sensörü (mevcutsa)
• Ön yolcu algılama kontrol modülü (mevcutsa)
• Emniyet kemeri tokası svici (ön yolcu tarafı – mevcutsa)
• Perde hava yastığı sensörü (mevcutsa)
– Arka tekerlek yuvası sağ tarafı
– Arka tekerlek yuvası sol tarafı
• Perde hava yastığı modülü (mevcutsa)
– Sağ tarafta
– Sol tarafta
• Emniyet kemeri ön gergisi
– Sürücü tarafı
– Ön yolcu tarafı
• Tüm ilgili kablo tesisatı

⚠ UYARI

Gösterge lambası aşağıdaki durumlardan herhangi birisini sergilerse, bu, emniyet kemeri ön gergi sisteminde ve/veya hava yastığı sisteminde bir arıza olduğu anlamına gelebilir.
• Gösterge lambasının yanıp sönmesi veya göz kırpması
• Kontak anahtarı ilk defa "ON" (AÇIK) konumuna getirildiğinde uyarı lambası yanmıyor
• Uyarı lambasının sürekli yanması
• Uyarı lambasının sürüş sırasında yanması

Sistemi kontrol ettirmek için aracınızı hemen en yakın SUBARU servisine götürmenizi tavsiye ederiz. Kontrol edilmediği ve onarılmadığı takdirde, emniyet kemeri ön gergileri ve hava yastığı güvenilir bir biçimde çalışmaz (örneğin hava yastığı hafif darbelerde açılabilir veya şiddetli darbelerde açılmayabilir).

■ Hava yastığı sistemi bakımı

⚠ UYARI

• Hava yastığı modülünü hurdaya çıkarırken veya bir çarpışma sonucu hasar görmüş aracın tümünü hurdaya ayırmadan önce SUBARU servisinize başvurmanızı tavsiye ederiz.
• Hava yastığı kullanıcının bakım yapabileceği parçalar içermez. Hava yastığı ile ilgili kablolarda elektrikli test cihazları kullanmayın. Hava yastığının gereken servisini yapmak için en yakın SUBARU servisine danışmanızı tavsiye ederiz.
"Sistemin kablo tesisatıyla oynamak veya sökmek SRS hava yastığının, ciddi yaralanmalara yol açabilecek

şekilde kazara devreye girmesine ya da tamamen çalışamaz hale gelmesine neden olabilir.

⚠ DİKKAT

Aşağıdaki listede gösterilen alanlarda servise veya onarıma ihtiyacınız olursa, işi yetkili bir SUBARU servisine yaptırmanızı tavsiye ederiz. SRS hava yastığı kontrol modülü, darbe sensörleri ve hava yastığı modülleri aşağıdaki bölgelere yerleştirilmiştir.
• Orta konsolun altı
• Aracın ön tarafının sağı ile soluna
• Direksiyon ve direksiyon kolonu ile yakınındaki bölgeler
• Direksiyon kolonu ve etrafındaki alanların altı
• Ön yolcunun yanındaki ve yakınındaki bölgelerde ön göğsün üst kısmı
• Ön koltuklar ve yakınındaki bölgeler (sadece SRS yan hava yastıklı araçlar için)
• Her iki orta direğin iç tarafı
• Tavanın her iki tarafı (ön direkten arka koltuğun üzerindeki bir noktaya kadar) (sadece SRS perde hava yastıklı modeller için)
• Arka koltuk minderi ile her iki taraftaki arka tekerlek davlumbazlarının arası
• Arka orta koltuğun altı (yalnızca SRS yan hava yastıkları ve SRS perde hava yastıklarına sahip modeller için)

SRS hava yastığının devreye girmesi durumunda, sistemin yetkili bir SUBARU servisinde orijinal SUBARU yedek parçalarıyla değiştirilmesini öneririz.

NOT

Aşağıdaki durumlarda mümkün olan en kısa zamanda SUBARU servisinize başvurmanızı tavsiye ederiz.
• Aracın ön kısmı, SRS ön hava yastıklarının şişmediği bir kazaya karışmışsa.
• Direksiyonun ortası, yolcu ön hava yastığı üzerindeki kapak veya tavanın sağ veya sol kenarı (ön direkten arka koltuğun üstündeki bir noktaya kadar) çizilmiş, çatlamış veya başka türlü hasar görmüşse.
Ayrıca, aracınız SRS yan hava yastıkları ve SRS perde hava yastıklarıyla donatılmışsa, aşağıdaki durumlarda mümkün olan en kısa zamanda SUBARU servisinizle irtibata geçmenizi öneririz.
airbags, we recommend that you contact your SUBARU dealer as soon as possible in the following cases.
• Orta direk, arka tekerlek yuvası veya arka alt şasi, ya da bu kısımların etrafındaki herhangi bir alan bir kazaya karışmış fakat SRS yan ve SRS perde hava yastıkları şişmemişse.
• Her iki ön koltuk sırtlıklarının kumaşı veya derisi yırtılmış, liflerine ayrılmış veya başka türlü hasar görmüşse.
• Araç bir arkadan çarpışmaya maruz kalmışsa.

■ Araçta yapılacak modifikasyonlar ile ilgili uyarılar

⚠ UYARI

Sistemin istenmeden çalışmasını veya tamamen çalışamaz duruma gelmesini ve bunların sonucunda ortaya çıkabilecek ciddi yaralanmaları önlemek için hava yastığı sisteminin hiçbir parçasına veya kablosuna modifikasyon yapılmamalıdır.
Bunlara aşağıdaki modifikasyonlar dâhildir:
• Özel direksiyon takılması

– DEVAMI DİĞER SAYFADA –

• Ön göğse ek döşeme malzemeleri takılması
• Özel koltuklarının takılması*
• Koltuk kumaşının veya derisinin değiştirilmesi*
• Ön koltuğa ek kumaş veya deri takılması*
• Ön direğe, arka direğe, ön cama, yan camlara, tutunma koluna veya perde hava yastığının şişme alanında bulunan diğer yerlere hands-free mikrofon veya benzeri aksesuar eklenmesi.
• Hava yastığı parçalarının ve/veya kablolarının üstüne veya yakınına telsiz gibi ek elektrikli/elektronik donanım takılması tavsiye edilmez. Bu, hava yastığı sisteminin doğru çalışmasını engelleyebilir.
***: SRS hava yastıkları olan modellere ve yolcu algılama sistemi olan modellere uygulanır**

⚠ DİKKAT

Aşağıdaki modifikasyonlardan herhangi birisini yapmayın. Bu gibi modifikasyonlar hava yastığı sisteminin doğru çalışmasını engelleyebilir.
• Aracın önüne orijinal SUBARU aksesuar parçalarının veya orijinal SUBARU parçalarının kalitesine uyan parçaların dışında herhangi bir donanımın (koruyucu bar, vinç, kar küreyici, kaydırma/karter plakası, vb.) bağlanması.
• Süspansiyon sisteminin veya aracın önünün yapısında yapılan modifikasyonlar.
• Sürücü kapısı direğine iliştirilmiş olan lastik levhasında veya bu Kullanıcı Kılavuzu'nda her bir model için belirtilenden farklı ebatta ve yapıdaki bir lastiğin takılması.
• Aracın yan kaportasına yan hava yastıkları için özel olarak tasarlanmış orijinal SUBARU aksesuar parçalarının veya orijinal SUBARU parçalarının kalitesine uyan parçaların dışında herhangi bir donanımın (yan basamak veya yan çıtalar, vb.) takılması (sadece yan hava yastığı olan modellerde).

Aracınıza herhangi bir aksesuar takmak istediğinizde her zaman SUBARU servisinize danışmanızı tavsiye ederiz.

Anahtarlar..... 2-2
Anahtar numara plakası..... 2-2
İmmobilizer..... 2-2
İmmobilizer gösterge lambası..... 2-3
Anahtarların değiştirilmesi..... 2-3
Avrupa modelleri hakkında teknik bilgi..... 2-3
Kapı kilitleri..... 2-4
Dışarıdan anahtarla kilitleme ve kilidi açma..... 2-4
Dışarıdan anahtar olmadan kilitleme..... 2-4
İçeriden kilitleme ve kilidi açma..... 2-5
Akünün boşalmasını önleme fonksiyonu..... 2-5
Merkezi kilit düğmesi..... 2-6
Anahtarın içeride kilitli kalmasını önleme fonksiyonu (çift kilit fonksiyonu olan modeller hariç)..... 2-6
Marş düğmeli anahtarsız giriş sistemi (mevcutsa)..... 2-7
Giriş anahtarı..... 2-7
Güvenlik önlemleri..... 2-8
"Anahtarsız giriş" fonksiyonuyla kilitleme ve kilit açma..... 2-11
Uyarı sesleri ve uyarı lambası..... 2-15
Anahtarsız giriş fonksiyonunun devreden çıkarılması..... 2-6
Giriş anahtarı düzgün çalışmadığında..... 2-17
Giriş anahtarının pilinin değiştirilmesi..... 2-17
Avrupa modelleri hakkında teknik bilgi..... 2-17
PIN Kodu ile Giriş ("marş düğmeli, anahtarsız giriş sistemi" bulunan modeller)..... 2-18
Bir PIN kodunun kaydedilmesi..... 2-18
Kilit açma..... 2-19
Uzaktan kumandalı anahtarsız giriş sistemi..... 2-20
Kapıların kilitlenmesi ve kilidin açılması..... 2-20
Bagaj kapağının açılması, kilidinin açılması..... 2-22
Pil değiştirme..... 2-22
Teknik bilgiler..... 2-22
Çift kilitleme sistemi (mevcutsa)..... 2-23
Çift kilitleme sisteminin ayarlanması..... 2-23
Çift kilitleme sisteminin iptal edilmesi..... 2-24
Acil bir durumda..... 2-24
Akü boşaldığında..... 2-25
Çift kilitleme sisteminin sıfırlanması..... 2-25
Merkezi kilitleme düğmesiyle kilit açma fonksiyonunu devreden çıkarma (sadece Avustralya modellerinde)..... 2-25
Çocuk emniyet kilitleri..... 2-26
Camlar..... 2-26
Elektrikli camın sürücü tarafından çalıştırılması..... 2-26
Elektrikli camın yolcular tarafından çalıştırılması..... 2-29
Elektrikli cam mekanizmasının sıfırlanması..... 2-29
Bagaj kapağı (4 kapı)..... 2-30
Bagaj kapağının dışarıdan açılması ve kapatılması..... 2-30
Bagaj kapağının içeriden açılması..... 2-30
Bagaj kapağı (5 kapı)..... 2-31
Kilitleme/Kilit Açma..... 2-31
Açma/kapama..... 2-31
Açılır tavan (mevcutsa)..... 2-32
Açılır tavan düğmeleri..... 2-33
Güneşlik..... 2-34

Anahtarlar

NOT

"Marş düğmeli anahtarsız giriş sistemli" modeller için "Marş düğmeli anahtarsız giriş sistemi" ☞ 2-7 konusuna bakın.

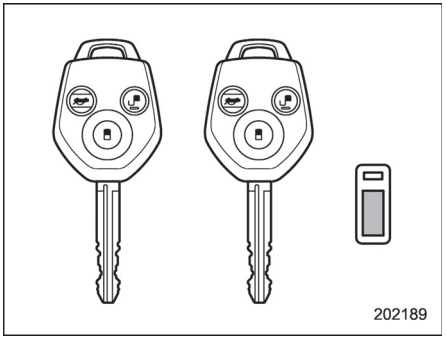

Aracınızın iki veya üç anahtarı ve bir anahtar numarası plakası bulunmaktadır. Aracınızla birlikte verilen anahtarların tümü aracınızdaki kilitlere uyar.
• Kontak anahtarı
• Sürücü kapısı

⚠ DİKKAT

Anahtarınızı büyük bir anahtarlığa takmayın. Sürüş esnasında dizinize çarparak anahtarın "ON" konumundan "ACC" ya da "LOCK" konumuna geçmesine ve motorun durmasına sebep olabilir.

■ Anahtar numara plakası

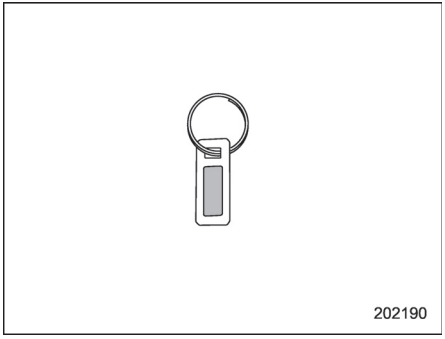

Anahtar numarası, anahtar takımınıza iliştirilmiş olan metal plakaya yazılmıştır. Anahtarın numarasını bir yere yazın ve araç dışında bir yerde saklayın. Anahtarınızı kaybetmeniz veya anahtarı içeride unutarak kapıyı kilitlemeniz durumunda bu numara ile yedek anahtar yaptırabilirsiniz.

Yedek anahtar yaptırmak için "Anahtar değiştirme" ☞ 2-3 konusuna bakın.

İmmobilizer

İmmobilizer sistemi yetkili olmayan kişilerin aracı çalıştırmasını önlemek için tasarlanmıştır. Aracınızı sadece immobilizer sistemiyle birlikte kodlanmış olan anahtarlar çalıştırabilir. Bu sistem çalınma riskine karşı %100 önlem sağlayamaz.

"Marş düğmeli, anahtarsız giriş sistemi" bulunan modeller için:
Kayıtsız bir anahtar taşıyorsanız, marş düğmesine bastığınızda düğme, "ON" konumuna gelmez ve motor çalışmaz.
"Marş düğmeli, anahtarsız giriş sistemi" bulunmayan modeller için:
Kodlanmamış bir anahtar kontak yuvasına girse ve "START" (MARŞ) konumuna getirilebilse dahi, motor birkaç saniye içerisinde otomatik olarak duracaktır.
Motor çalışmaya başlayamazsa aşağıdakileri prosedürleri uygulayın.
• "Motoru çalıştırma" ☞ 9-30 konusundaki prosedürü uygulayın (marş düğmeli anahtarsız giriş sistemi bulunan modeller).
• Tekrar denemeden önce anahtarı çıkarın ("Marş düğmeli anahtarsız giriş sistemi" bulunmayan modeller). "Kontak anahtarı (marş düğmesi sistemi olmayan modeller)" ☞ 3-4 konusuna bakın.

⚠ DİKKAT

• Anahtarınızı doğrudan güneş ışığı altında bırakmayın.
• İmmobilizerli aracınızın anahtarını ıslatmayın. Islanırsa derhal bir bezle silerek kurulayın.
• Sistem üzerinde modifikasyon yapmayın veya sistemi kaldırmayın. Böyle bir durumda, sistemin düzgün çalışması garanti edilemez.

NOT

• Aracınızı hırsızlıktan korumak için aşağıdaki güvenlik önlemlerine harfiyen uyun:
– Anahtarlarınız aracın içindeyken aracı terk etmeyin.
– Aracınızı terk etmeden önce tüm camları ve açılır tavanı kapatın, kapıları ve bagaj kapağını kilitleyin.
– Yedek anahtarları veya anahtar numaranızın yazılı olduğu herhangi bir kaydı aracın içinde bırakmayın.
• Araçta, bakım gerektirmeyen türde bir motor immobilizer sistemi vardır.

■ İmmobilizer gösterge lambası

"İmmobilizer gösterge lambası" ☞ 3-33 konusuna bakın.

■ Anahtarların değiştirilmesi

Yedek anahtar yaptırmak zorunda kalırsanız anahtar numarası plakası gerekecektir. Yeni anahtar aracınızın immobilizer sistemi ile kullanılmadan önce sisteme kodlanmalıdır. Tek araç için kaydedilebilecek en fazla anahtar sayısı şöyledir.
• Dört ("marş düğmeli, anahtarsız giriş sistemi" bulunmayan modeller için)
• Yedi ("marş düğmeli, anahtarsız giriş sistemi" bulunan modeller için)
Yeni bir anahtarın kaydını yapmak için daha önceden kaydı yapılmış bir anahtar gereklidir.
Bir anahtarı kaybetmeniz durumunda, kaybolan anahtarın ID kodu aracın immobilizer sisteminin hafızasında kalır. Güvenlikle ilgili nedenlerden dolayı kaybolan anahtarın ID kodu hafızadan silinmelidir. Kaybolan anahtarın ID kodunu silmek için kullanılacak tüm anahtarlar gereklidir.
Yeni anahtar kaydının yapılması ve kaybolan anahtarın ID kodunun silinmesi ile ilgili detaylar için SUBARU bayiniz ile irtibata geçmenizi tavsiye ederiz.

■ Avrupa modelleri hakkında teknik bilgi

Bu cihaz, Telsiz ve Telekomünikasyon Terminal Ekipmanları, 1999/5/EC numaralı Yönetmeliğinin ilgili hükümlerine uymaktadır. Orijinal uygunluk belgesi ile CE işaretinin kopyaları Bölüm 13'te yer almaktadır.

Kapı kilitleri

■ Dışarıdan anahtarla kilitleme ve kilidi açma

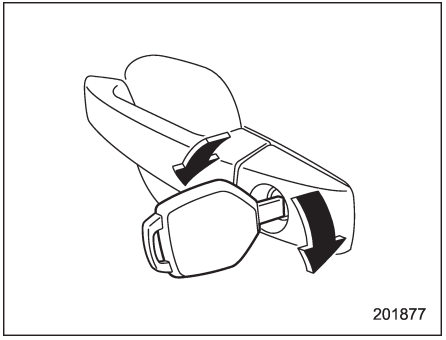

▼ Çift kilit sistemi bulunmayan modeller

Dışarıdan anahtarla kapıyı kilitlemek için anahtarı öne doğru çevirin.
Kapı kilidini açmak için anahtarı aracın arka tarafına doğru çevirin. Kilidi açılmış bir kapıyı açmak için dış kapı kolunu çekin.

NOT

Yalnızca sürücü kapısı dışarıdan anahtar ile kilitlenebilir.
Bagaj kapağı dahil olmak üzere (5 kapı) kapıları kilitlemek için aşağıdaki prosedürü izleyin.

1. Anahtarı kontaktan çıkarın (marş düğmeli anahtarsız giriş sistemi olmayan modeller) veya kontak anahtarını (marş düğmeli anahtarsız giriş sistemi olan modeller) kapatın.
2. Bagaj kapağı dahil olmak üzere (5 kapı), sürücü kapısı hariç, tüm kapıları kapatınız.

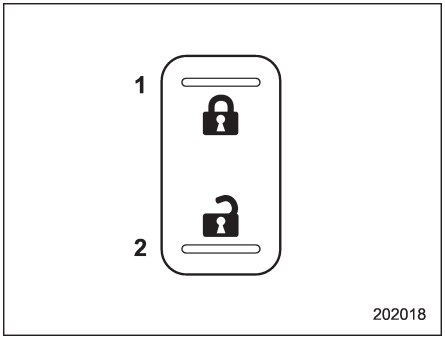

1) Kilit
2) Kilit açma

3. Sürücü kapısı tarafında bulunan merkezi kilitleme düğmesinin kilit tarafına basın.
4. Sürücü kapısını kapatın ve anahtarı yerine sokun. Sürücü kapısını kilitlemek için anahtarı ileri doğru çevirin.

▼ Çift kilit sistemi bulunan araçlar

Kapıları ve bagaj kapağını (5 kapı) dışarıdan anahtar kullanarak kilitlemek için anahtarı öne doğru çevirin. Kapıların ve bagaj kapağının (5 kapı) kilitlerini açmak için anahtarı arkaya doğru çeviriniz. Kilidi açılmış bir kapıyı açmak için dış kapı kolunu çekin.

■ Dışarıdan anahtar olmadan kilitleme

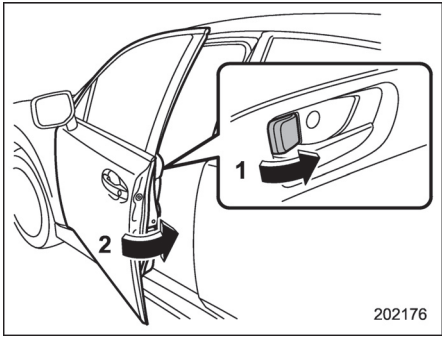

1) Kilitleme kolunu öne doğru çevirin.
2) Kolu çekerken kapıyı kapatın.

Ön kapıyı dışarıdan anahtar olmadan kilitlemek için kapı üzerindeki kilit kolunu öne doğru çevirin ve kapıyı kapatırken dış kapı kolunu çekin.
Bagaj kapağını dışarıdan anahtar olmadan kilitlemek için kapı üzerindeki kilit kolunu öne doğru çevirin ve kapıyı kapatın.

Aracınızı terk etmeden önce mutlaka kapıların tümünün ve bagaj kapağının (5 kapılı) kilitli olduğundan emin olunuz.

NOT

Kapıları dışarıdan anahtar kullanmadan kilitlerken anahtarı kesinlikle aracın içinde bırakmayın.

▼ Çift kilit sistemi bulunan araçlar

Sürücü kapısı açıkken sürücü kapısı üzerindeki kilit kolunu kilitleme konumuna getirmek mümkün değildir. Kapı üzerindeki kilit kolu sadece sürücü kapısı açılmayacak şekilde kapatılmış ve çift kilitleme sistemi seçilmemişse çalışır.

■ İçeriden kilitleme ve kilidi açma

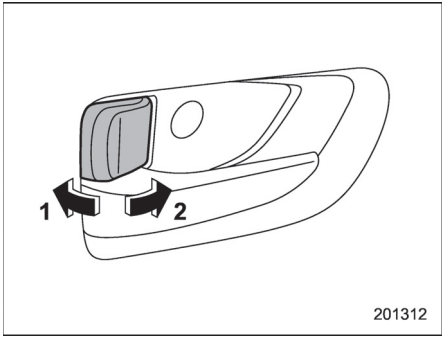

1) Kilit açma
2) Kilit

Kapıyı içeriden kilitlemek için kilitleme kolunu öne doğru çevirin. Kapının kilidini içeriden açmak için kilitleme kolunu arkaya doğru çevirin.
Kapının kilidi açıldığı zaman kilit kolu üzerindeki kırmızı işaret görünür.
Kilidi açılmış bir kapıyı açmak için iç kapı kolunu çekin.
Aracı sürmeye başlamadan önce tüm kapıların ve bagaj kapağının (5 kapılı) mutlaka tam olarak kapalı olduğuna emin olunuz.

▼ Çift kilit sistemi bulunan araçlar

Çift kilit sistemi aktif edilirse, kapı kolunu arkaya doğru itseniz dahi kapı açılmaz.

■ Akünün boşalmasını önleme fonksiyonu

Kapılardan bir veya bagaj kapağı (5 kapılı) tam olarak kapatılmazsa kabin içi aydınlatmalara yanmaya devam eder. Ancak bazı lambalar, akünün boşalmasını önleme fonksiyonu tarafından, akünün boşalmasını önlemek üzere otomatik olarak söndürülecektir. Bu fonksiyondan şu lambalar etkilenir.

Öğe	Anahtar konumu	Otomatik kapanma
Harita lambaları*1	OFF*1 (KAPALI)	Yaklaşık 20 dakika sonra
Tavan lambası	Kapı	Yaklaşık 20 dakika sonra
Kontak lambası	—	Yaklaşık 20 dakika sonra
Bagaj bölmesi lambası	Kapı	Yaklaşık 20 dakika sonra

*1: Akünün boşalmasını önleme fonksiyonu yalnızca açılır tavanı bulunan modellerdeki harita lambalarını etkiler (yalnızca bu lambalar kapalı konumdayken). Açılır tavanı olmayan modellerdeki harita lambaları otomatik olarak kapanmaz bu nedenle, lambaları kapatmak için lamba düğmelerine elinizle basın.

– DEVAMI DİĞER SAYFADA –

Bu sistemin devreye girme/devreden çıkma ayarları SUBARU servislerince ayarlanabilir. Ayarları değiştirmek için SUBARU bayinizle irtibata geçmenizi tavsiye ederiz.

NOT

• Bu fonksiyon için fabrika ayarı (varsayılan ayar) "devrede" şeklinde ayarlanmıştır.
• Aracı terk etmeden önce tüm kapıların ve bagaj kapağının (5 kapılı) tam olarak kapatıldığından emin olun.
• Marş düğmesi bulunan modellerde, kontak anahtarı "ACC" veya "ON" konumundayken akü boşalma önleme fonksiyonu devrede değildir.
• Düğmeli marş bulunmayan araçlarda, kontak anahtarı yerine takılı durumdayken akü boşalma önleme fonksiyonu devrede değildir.

Merkezi kilit düğmesi

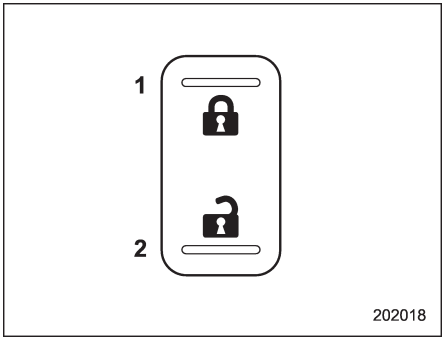

1) Kilit
2) Kilit açma

Tüm kapılar ve bagaj kapağı (5 kapılı), sürücü kapısında yer alan merkezi kilit düğmesi tarafından kilitlenebilir ve kilidi açılabilir.
Bagaj kapağı da dâhil olmak üzere kapıların tümünü kilitlemek için düğmenin ön tarafına basınız.
Bagaj kapağı da dâhil olmak üzere kapıların tümünü açmak için düğmenin arka tarafına basınız.

NOT

• Çift kilitleme sistemine sahip bir araçta, çift kilitleme sistemi devredeyken merkezi kilit düğmesinin kilit açma konumuna getirilmesinin herhangi bir etkisi olmaz.
• Avustralya modellerinde tüm kapıları ve bagaj kapağını (5 kapılı) uzaktan kumanda ile kilitledikten sonra, merkezi kilit düğmesini kilit açma konumuna getirmenin herhangi bir etkisi olmaz.

■ Anahtarın içeride kilitli kalmasını önleme fonksiyonu (çift kilit fonksiyonu olan modeller hariç)

Bu fonksiyon kapıların aşağıdaki koşullar altında kilitlenmesini önler.
• Anahtar hala kontağa takılıyken ("marş düğmeli anahtarsız giriş sistemi" bulunmayan modeller).
• Kontak anahtarı "ON" konumundayken ("marş düğmeli anahtarsız giriş sistemi" bulunmayan modeller)
Bu sistemin devreye girme/devreden çıkma ayarları SUBARU servislerince ayarlanabilir. Bu konuda daha detaylı bilgi edinmek için en yakındaki SUBARU servisi ile temas kurmanızı tavsiye ediyoruz.

NOT

Aracı terk etmeden önce kapıları kilitlemeden anahtarların sizde olup olmadığını kontrol edin.

▼ Anahtarın içeride kilitli kalmasını önleme fonksiyonu devredeyken

Sürücü kapısı açıkken merkezi kilitleme düğmesinin ön kısmına basılsa dahi kapı kilitleri açık kalacaktır.

▼ Anahtarın içeride kilitli kalmasını önleme fonksiyonu devre dışıyken

• Sürücü kapısı açıkken, kapı kilitleme kolu ön (kilit) konumuna getirilir ve daha sonra sürücü kapısı kapatılırsa, sürücü kapısı kilitlenecektir.
• Sürücü kapısı yedek anahtar kullanılarak araç dışından kilitlendiğinde kapı kilitlenecektir.

Marş düğmeli anahtarsız giriş sistemi (mevcutsa)

■ Giriş anahtarı

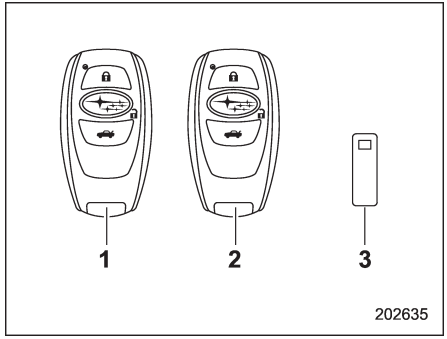

1) Giriş anahtarı (ana)
2) Giriş anahtarı (ikinci)
3) Anahtar numara plakası

Aracın iki veya üç giriş anahtarı ve bir anahtar numarası plakası bulunmaktadır. Anahtar numara plakası ile ilgili detaylar için "Anahtar numara plakası" ☞ 2-2 konusuna bakın.

Marş düğmeli anahtarsız giriş sisteminde, giriş anahtarını üzerinizde taşıyarak şunları yapabilirsiniz.
• Kapıların ve bagaj kapağının kilitlenmesi (5 kapılı)
• Bagaj kapağının açılması (4 kapı)
• Motorun çalıştırılması ve durdurulması

Uzaktan anahtarsız giriş sistemiyle kilitleme ve kilit açma da, giriş anahtarı üzerindeki düğmelerle kontrol edilebilir. Motorun çalıştırılması prosedürü için, "Motorun çalıştırılması ve durdurulması (marş düğmesi bulunan araçlar)" ☞ 7-11 konusuna bakın.

Her giriş anahtarında bir mekanik anahtar bulunur. Mekanik anahtar, sürücü kapısını kilitleyip açmaya yarar.

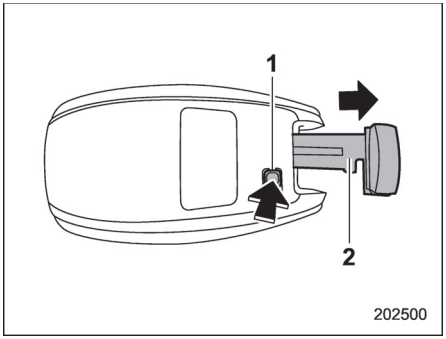

1) Açma düğmesi
2) Mekanik anahtar

Giriş anahtarının açma düğmesine basarak, mekanik anahtarı çıkarın.

– DEVAMI DİĞER SAYFADA –

■ Güvenlik önlemleri

UYARI

Vücudunuzda bir kalp pili veya defibrilatör cihazı bulunuyorsa, araca yerleştirilmiş olan aktarıcı antenlerden en az 22 cm uzakta durmalısınız.
Araçtaki aktarıcı antenlerden gelen radyo dalgaları, kalp pillerinin ve defibrilatörlerin çalışmasını olumsuz şekilde etkileyebilir.
Vücudunuzda kalp pili veya defibrilatör cihazından başka bir elektrikli tıbbi cihaz bulunuyorsa, marş düğmesi anahtarsız giriş sistemini kullanmadan önce, bu kılavuzda yer alan "Marş düğmesi anahtarsız giriş sistem için kullanılan radyo dalgaları" konusuna bakın ve ayrıntılı bilgi için elektrikli tıbbi cihaz üreticisiyle irtibata geçin. Araçtaki aktarıcı antenlerden gelen radyo dalgaları, elektrikli tıbbi cihazların çalışmasını olumsuz şekilde etkileyebilir.
"Marş düğmeli anahtarsız giriş sistemi için kullanılan radyo dalgaları"

• Marş düğmeli anahtarsız giriş sistemi, uzaktan anahtarsız giriş sistemi fonksiyonları için kullanılan radyo dalgalarının yanı sıra aşağıdaki frekanslardaki* radyo dalgalarını kullanır. Radyo dalgaları, araca yerleştirilmiş antenlerden aşağıdaki çizimlerde gösterildiği gibi periyodik olarak aktarılır.
*** Radyo frekansı: 134.2 kHz**

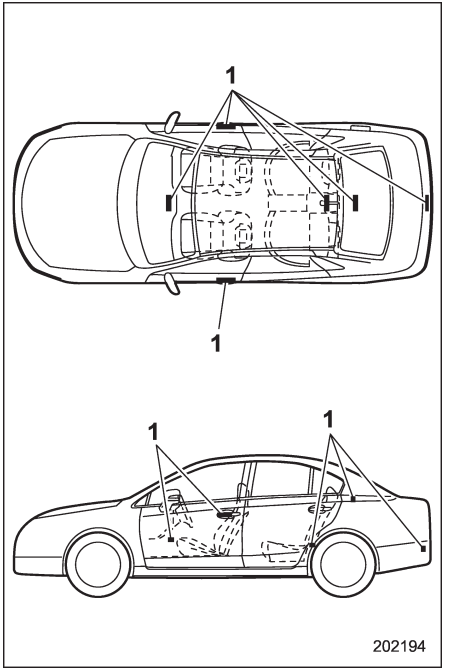

4 kapılı
1) Anten

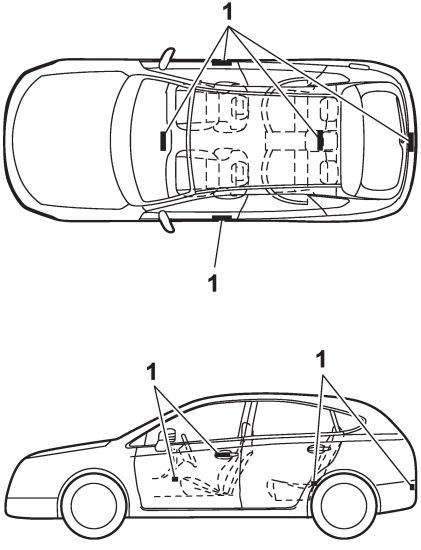

5 kapılı
1) Anten

DİKKAT

• Giriş anahtarını asla aracın içinde (örn. gösterge tablosu üzerinde, torpidonun içinde, koltuğun üzerinde, kapı cebinde veya bagaj içerisinde bir köşede) ya da aracın etrafındaki 2 m'lik alan içerisinde bırakmayın veya saklamayın (örn. garajda). Giriş anahtarı aracın içerisinde kilitli kalabilir veya akü süratle deşarj olabilir. Giriş anahtarının konumuna bağlı olarak bazı durumlarda düğmeli marşın etkinleşmeyeceğini unutmayın.
• Giriş anahtarı elektronik aksamlar içerir. Arızaları önlemek için aşağıdaki önlemleri dikkate alın.
– Giriş anahtarının pilini kendiniz değiştirebilseniz. Değişim sırasında hasar riskini önlemek için yetkili bir SUBARU bayisi tarafından değiştirilmesi tavsiye edilir.
– Giriş anahtarını ıslatmayın. Giriş anahtarı ıslanırsa, hemen silin ve tamamen kurumaya bırakın.
– Giriş anahtarının şiddetli darbelere maruz kalmamasına dikkat edin.
– Giriş anahtarını manyetik kaynaklardan uzak tutun.
– Giriş anahtarını örneğin ön göğüs üzeri, gibi ısınabileceği veya doğrudan güneş ışığı aldığı yerlerde bırakmayın. Pile hasar verebilir veya devre arızalarına sebep olabilir.
– Giriş anahtarını ultrasonik bir yıkayıcıda yıkatmayın.
– Giriş anahtarını nemli veya tozlu yerlerde bırakmayın. Aksi takdirde arızalar meydana gelebilir.
– Giriş anahtarını PC'lerin veya ev elektrikli cihazlarının yanında bırakmayın. Aksi takdirde giriş anahtarı, pilin boşalmasıyla sonuçlanan arızalara sebep olabilir.
• Giriş anahtarı düşürülürse, içerisindeki entegre mekanik anahtar gevşeyebilir. Mekanik anahtarın gevşememesine dikkat edin.
• Anahtarsız giriş sistemi anahtarını uçakta yanınızda taşıyorsanız, uçakta anahtarın düğmesine basmayın. Anahtarsız giriş sistemi anahtarının herhangi bir düğmesine basıldığında radyo dalgaları iletilir ve bu da uçağın sistemlerini etkileyebilir. Anahtarsız giriş sistemi anahtarını uçakta bir çanta içerisinde taşıyorsanız, düğmelerin yanlışlıkla basılı kalmaması için gerekli önlemleri alın.

– DEVAMI DİĞER SAYFADA –

NOT

• Anahtarsız giriş fonksiyonunu devreye alma/devreden çıkarma ayarları değiştirilebilir. Ayarlama prosedürü için "Anahtarsız giriş fonksiyonunun devreden çıkarılması" ☞ 2-16 konusuna bakın. Ayarlarınızın değişimini SUBARU bayisine de yaptırabilirsiniz. Daha fazla bilgi için SUBARU servisine danışmanızı tavsiye ederiz.
• Anahtarsız giriş fonksiyonları devre dışı moddayken, marş düğmesinin çalışma yöntemi ile ilgili ayrıntılı bilgiler için “Giriş anahtarı - giriş anahtarı doğru şekilde çalışmazsa” ☞ 9-29 konusuna bakın.
• Marş düğmeli anahtarsız giriş sistemi, zayıf radyo dalgalarını kullanır. Giriş anahtarının durumu ve çevresel koşullar, giriş anahtarı ile araç arasındaki iletişimi aşağıdaki koşullar altında engelleyebilir ve kapıları kilitlemek veya kilitlerini açmak ya da motoru çalıştırmak mümkün olmayabilir.
— Radyo verici istasyonu ve güç aktarım hatları gibi radyo dalgalarının güçlü bir şekilde aktarıldığı bir tesisin yanında çalışırken
— Bir başka aracın giriş anahtarı veya uzaktan kumandası gibi radyo dalgaları aktaran ürünler kullanıldığında
— Giriş anahtarı, cep telefonu gibi bir kablosuz iletişim cihazının yanına koyulduğunda
— Giriş anahtarı, metal bir nesnenin yanına koyulduğunda
— Giriş anahtarına metal bir aksesuar bağlı olduğunda
— Giriş anahtarını, dizüstü bilgisayar gibi elektronik cihazlarla taşırken
— Giriş anahtarının pili bittiğinde
• Giriş anahtarı, daima araçla iletişim halindedir ve pili sürekli olarak kullanmaktadır. Pilin ömrü çalışma koşullarına göre değişse de, yaklaşık olarak 1 ila 2 yıl arasındadır. Pil tamamen deşarj olursa, yenisiyle değiştirin.
• Giriş anahtarı kaybolursa, giriş anahtarının yeniden kaydedilmesi tavsiye edilir. Giriş anahtarının yeniden kaydedilmesi için, yetkili SUBARU bayisi ile irtibata geçmenizi tavsiye ederiz.
• Yedek giriş anahtarı için, yetkili SUBARU bayisi ile irtibata geçmenizi tavsiye ederiz.
• Bir araç için en fazla 7 giriş anahtarı kaydedilebilir.
• Giriş anahtarı ile birlikte verilen anahtar numara plakasını dikkatli bir şekilde saklayın. Araç onarımı ve giriş anahtarının ilave kaydı için gereklidir.
• Giriş anahtarını kapı cebi, ön göğüs ve bagajın köşesi gibi araç içerisindeki saklama bölmelerinde bırakmayın. Titreşimler anahtara zarar verebilir veya anahtarı devreye sokarak, olası bir kilitlenmeye sebep olabilir.
• Araç aküsü boşaldıktan veya değiştirildikten sonra, motoru çalıştırmak için direksiyon kilidi sisteminin sıfırlanması gerekebilir. Bu durumda, direksiyon kilidini uygulamak için daha önceki prosedürü izleyin.

(1) Marş düğmesini "OFF" konumuna getirin. Detaylı bilgi için "Kontağın açılması/kapatılması" ☞ 3-7 konusuna bakın.
(2) Sürücü kapısını açın ve kapatın.
(3) Yaklaşık 10 saniye bekleyin.

Direksiyon kilitlendiğinde, sıfırlama tamamlanmış olur.
• Giriş anahtarını aşağıdaki yerlerde bırakmayın.
– Gösterge tablosu üzerinde
– Zeminde
– Torpido gözünün içinde
– Kapı ceplerinin içinde
– Arka koltuk üstünde
– Arka rafta (4 kapılı)
– Bagaj içerisinde (4 kapılı)
– Bagaj bölmesinde (5 kapılı)
Aksi takdirde, aşağıdaki durumlar söz konusu olabilir.
– Giriş anahtarı yanlışlıkla araç içerisinde kilitli kalabilir.
– Bir arıza olmamasına rağmen hatalı uyarılar verilebilir.
– Bir arıza olmasına rağmen uyarı verilmeyebilir.

■ "Anahtarsız giriş" fonksiyonuyla kilitleme ve kilit açma

▼ Çalışma menzilleri

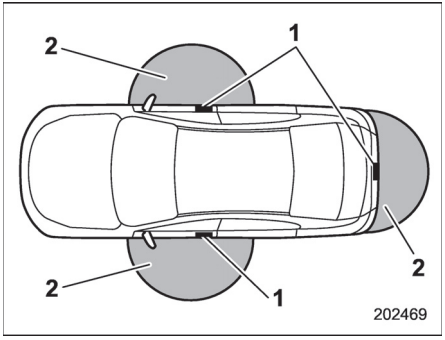

4 kapılı
1) Anten
2) Çalışma menzili

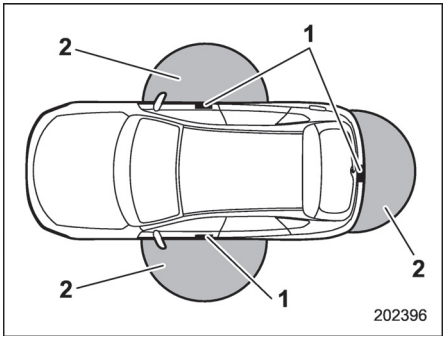

5 kapılı
1) Anten
2) Çalışma menzili

• Bagaj kilitleme/kilit açma fonksiyonunun çalışma mesafesi, bagaj açma kolundan yaklaşık 40 ila 80 cm civarındadır.
• 4 kapılı modellerde, bagaj kapağı açma fonksiyonunun çalışma menzili, bagaj açma düğmesinden yaklaşık 40 ila 80 cm civarındadır.
• 5 kapılı modellerde, bagaj kilitleme/kilit açma fonksiyonunun çalışma mesafesi, bagaj kapağı armasından yaklaşık 40 ila 80 cm civarındadır.

– DEVAMI DİĞER SAYFADA –

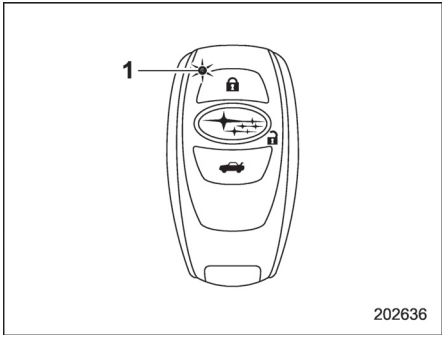

1) LED göstergesi

Giriş anahtarı ön kapıların çalışma menzili içinde olduğunda, giriş anahtarı üzerindeki LED göstergesi yanıp söner. Anahtarsız giriş fonksiyonları devre dışı bırakıldığında, giriş anahtarı üzerindeki bir düğmeye basılmadığı takdirde LED göstergesi yanıp sönmez.

▽ Çalıştırma menzili ipuçları

S02AP010101

• Anahtarsız giriş fonksiyonu kullanılarak kilitleme, sadece kapı kilitleme sensörü tarafından giriş anahtarının tespit edildiği çalışma bölgesinde gerçekleştirilebilir.
• Anahtarsız giriş fonksiyonu kullanılarak kilit açma, sadece kapı kolu tarafından giriş anahtarının tespit edildiği çalışma bölgesinde gerçekleştirilebilir.
• Giriş anahtarı araç gövdesinin çok yakınına koyulduysa, anahtarsız giriş fonksiyonları düzgün şekilde işlemeyebilir. Düzgün şekilde işlemiyorsa, işlemi en baştan başlatın.
• Giriş anahtarı yere veya yerden daha yukarıda bir konuma koyulduysa, belirtilen çalışma bölgesinde olsa dahi, anahtarsız giriş fonksiyonları düzgün şekilde işlemeyebilir.
• Giriş anahtarı çalışma bölgesi içerisinde olduğunda, herkesin, giriş anahtarı taşımayan birinin dahi, anahtarsız giriş fonksiyonunu kullanması mümkündür. Kilitleme ve kilit açma fonksiyonlarının, sadece kapı kilitleme düğmesi, kapı kolu, bagaj kapağı açma düğmesi veya arka kilit düğmesi tarafından giriş anahtarının tespit edildiği çalışma bölgesinde gerçekleştirilebildiğini unutmayın.
• Anahtarsız giriş fonksiyonları, giriş anahtarının durumuna ve aracın etrafındaki radyo dalgalarının koşullarına bağlı olarak düzgün şekilde çalışmayabilir. Bu durumda, "Kilitleme ve kilit açma" ☞ 9-29 konusunda anlatılan prosedüre bakın.
• Giriş anahtarı aracın içerisindeyken anahtarsız giriş sistemi ile kapıları ve bagaj kapağını kilitlemek mümkün değildir. Ancak giriş anahtarının durumuna ve çevresel koşullara göre, giriş anahtarı aracın içerisinde kilitli kalabilir. Kilitlemeden önce, giriş anahtarının yanınızda olduğundan emin olun.
• Giriş anahtarının pili bittiğinde veya güçlü radyo dalgaları veya gürültü olan bir yerde (örn. bir radyo kulesinin, elektrik santralinin, radyo verici istasyonunun, ekranın veya kablosuz cihazların bulunduğu bir alanda) çalıştırılırken veya cep telefonuyla konuşurken, anahtarsız giriş fonksiyonları çalışmayabilir veya çalışma mesafesi kısalabilir. Bu durumda, "Kilitleme ve kilit açma" ☞ 9-29 konusunda anlatılan prosedüre bakın.
• Giriş anahtarı çalışma bölgesindeyken, kapı kolu, araç yıkandığında veya sağanak yağmur sırasında ciddi miktarda suya maruz kalarak ıslanırsa kapılar kilitlenebilir veya kilitleri açılabilir.

▼ Anahtarsız giriş fonksiyonlarının kullanılması

▽ Anahtarsız giriş fonksiyonu ip uçları

• Anahtarsız giriş fonksiyonunu kullanarak kapıları ve bagaj kapağını (5 kapılı) kilitlediğinizde, basmalı kontak düğmesini kapalı konuma alın. Marş düğmesi “ACC” veya “ON” konumundayken anahtarsız giriş fonksiyonunu kullanarak kapıları ve bagaj kapağını kilitlemek mümkün değildir. "Kontağın açılması/kapatılması" ☞ 3-7 konusuna bakın.
• Kapı kolu eldivenle tutulursa kilidi açılmayabilir.

• Kilitleme prosedürü fazla hızlı yapılırsa, kilitleme gerçekleşmeyebilir. Kapılar kilitlendikten sonra, kapıların kilitlendiğini teyit etmek için ARKA kapı kollarını çekerek kontrol etmek tavsiye edilir.
• Kapılardan biri açıkken, kapıları kilitlemek mümkün değildir. Bagaj kapağı da dâhil olmak üzere tüm kapıları kapatın ve kilitleyin.
• Anahtarsız giriş fonksiyonu kullanılarak kapılar ve bagaj kapağı kilitlendikten sonra 3 saniye içinde, anahtarsız giriş fonksiyonu kullanılarak kapıların ve/veya bagaj kapağının (5 kapılı) kilidinin açılması mümkün değildir.
• Kapılardan herhangi biri veya bagaj kapağı açıksa, kapılar ve bagaj kapağı kilitlenemez.
• Kilitlerken, giriş anahtarının aracın içinde kilitlenmesini önlemek için giriş anahtarını yaklaştırdığınızdan emin olun.
• Dörtlü flaşör çalışması ve sesli sinyal sesi seviyesi ayarı, SUBARU yetkili satıcınız tarafından değiştirilebilir. Bu konuda daha detaylı bilgi edinmek için en yakındaki SUBARU servisi ile temas kurmanızı tavsiye ediyoruz.
• Çok fonksiyonlu ekran bulunan modellerde, dörtlü flaşör ayarı çok fonksiyonlu ekran kullanılarak değiştirilebilir. Detaylar için "Dörtlü flaşör ayarları" ☞ 3-86 konusuna bakın.

▽ Kilit açma

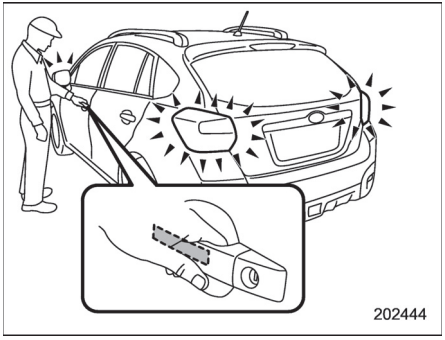

Giriş anahtarı üzerinizdeyken kapı kolunu tutun.

Çift kilitleme sistemi bulunmayan modeller: Tüm kapı ve bagaj kapağı (5 kapılı) kilitleri açılır. Ayrıca, dörtlü flaşörler iki defa yanıp söner.

Çift kilit sistemi bulunan araçlar:
• Sürücü kapısı kolu tutulduğunda: Yalnızca sürücü kapısının kilidi açılır.
• Ön yolcu kapısının kolu tutulduğunda: Bütün kapıların ve bagaj kapağının (5 kapılı) kilidi açılır.
Ayrıca, dörtlü flaşörler iki defa yanıp söner.

▽ Bagaj kapağının açılması (5 kapı)

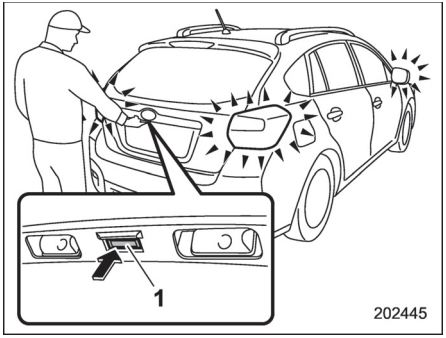

1) Bagaj kapağı açma düğmesi

Giriş anahtarını yaklaştırın ve bagaj açma düğmesine basın.

Çift kilitleme sistemi bulunmayan modeller: Bagaj kapağı ile tüm kapıların kilitleri açılacaktır ve bagaj kapağı açılacaktır. Ayrıca, dörtlü flaşörler iki defa yanıp söner.

Çift kilitleme sistemi bulunan modeller: Yalnızca bagaj kapağı kilidi açılır. Ayrıca, dörtlü flaşörler iki defa yanıp söner.

– DEVAMI DİĞER SAYFADA –

▽ Bagaj kapağının açılması (4 kapı)

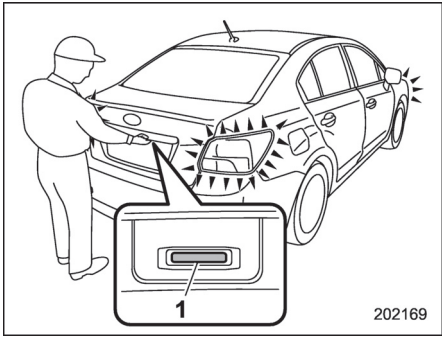

1) Bagaj açma düğmesi

Giriş anahtarını yaklaştırın ve bagaj açma düğmesine basın. Bagaj açılır. Dörtlü flaşörler iki defa yanıp sönecektir.

▽ Kapı kilitleme sensörü ile kilitleme

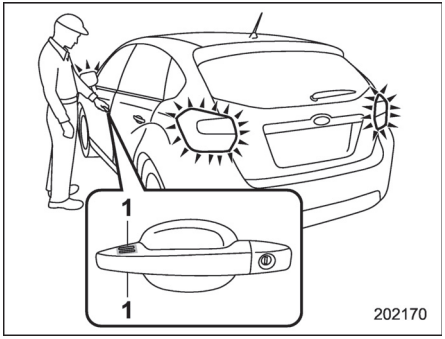

1) Kapı kilitleme sensörü

Giriş anahtarını yaklaştırın, bagaj kapağı da dahil olmak üzere tüm kapıları kapatın ve kapı kolundaki kapı kilitleme sensörüne basın. Tüm kapı kilitleri, bagaj kapağı da dahil olmak üzere kilitlenir. Ayrıca, dörtlü flaşörler bir defa yanıp söner.

NOT

• Bagaj kapağı açıkken kapıları kilitlemeye çalışırsanız, dörtlü flaşörler bagajın açık olduğunu bildirmek üzere 5 defa yanıp sönecektir (4 kapı).
• Tüm kapıları (bagaj kapağı dahil - 5 kapılı) kilitlemek için kapı kilidi sensörüne dokunulduktan sonra, kapı kilitlerini açmadan kapı kilidi sensörüne bir defa daha dokunursanız hiçbir işlem gerçekleşmez. Bu durumda, önce kapı kilidi açma işlemini gerçekleştirin. Ardından, kapı kilidi sensörüne dokunarak kapıları kilitleyebilirsiniz.

▽ Arka kilitleme düğmesi (5 kapı) ile kilitleme

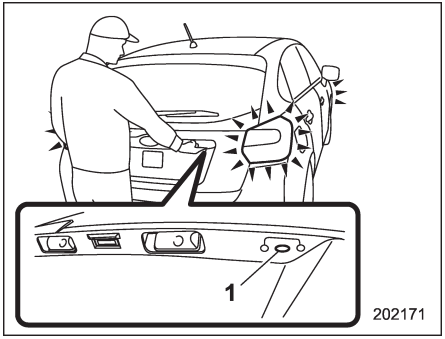

1) Arka kilit düğmesi

Anahtarsız giriş anahtarını üzerinizde taşıyın, tüm kapıları bagaj kapağı dahil kapatın ve arka kilit düğmesine basın. Bagaj kapağı ve tüm kapılar kilitlenecektir. Ayrıca, dörtlü flaşörler bir defa yanıp söner.

▼ Tek kapı kilidi açma fonksiyonu (Çift kilit sistemli modeller hariç)

Kapı kilidi açma seçim fonksiyonu diğer kapılarının kilitleri açılmadan sadece sürücü kapısı veya bagaj kapağı (5 kapılı) kilidinin açılmasını sağlar.
Bu sistemin devreye girme/devreden çıkma ayarları SUBARU servislerince ayarlanabilir.
Devrede: Sadece sürücü kapısının veya bagaj kapağının kilidi açılır.
Devre dışı: Tüm kapı ve bagaj kapağı kilitleri açılır.
Fabrika ayarları (varsayılan ayarlar) için, "Fonksiyon ayarları" ☞ 27 konusuna bakın.
Daha fazla bilgi için SUBARU servisine danışmanızı tavsiye ederiz.

▼ Güç koruma fonksiyonu

Anahtarsız giriş fonksiyonu, giriş anahtarı pili ile araç aküsünü korumak için aşağıdaki durumlarda devre dışı bırakılacaktır.
Durum 1: Anahtarsız giriş fonksiyonu ve uzaktan anahtarsız giriş sistemi, tüm kapılar kilitliyken 2 hafta veya daha uzun bir süreyle kullanılmadığında
Durum 2: Tüm kapılar kilitliyken giriş anahtarı çalışma bölgesi içerisinde 10 dakika veya daha uzun bir süreyle bırakıldığında

▽ Güç koruma modundan normale dönüş

Aşağıdakilerden biri gerçekleştiğinde, anahtarsız giriş fonksiyonu normale dönecektir.
Durum 1:
• Kapıların kilitlerini, ön yolcu kapısını tutmak dışında herhangi bir yolla açın
• Kapıları kilitleyin
• Bir kapıyı açın ve ardından kapatın
Durum 2:
• Kapı kulpunu kullanarak kapıların kilidini açın
• Bagaj kapağı açma düğmesine basarak kapıların kilidini açın
• Kapı kilitleme sensörü düğmesine basarak kapıları kilitleyin
• Kapıları, uzaktan anahtarsız giriş sistemi kullanarak kilitleyin ve kilidi açın
• Kapı kilitleme düğmesine basarak kapıları kilitleyin veya kilidi açın
• Herhangi bir ön kapıyı açın

▼ Otomatik kilitleme (çift kilitleme sistemli modeller hariç)

Kilitler açıldıktan sonra kapılardan biri veya bagaj kapağı 30 saniye içerisinde açılmazsa, otomatik olarak yeniden kilitlenir.

Fonksiyonun devrede/devre dışı durumu ve otomatik kilitlenme gerçekleşmeden önce geçecek zaman SUBARU Servisi veya Satıcısı tarafından değiştirilebilir. Daha fazla bilgi için SUBARU servisine danışmanızı tavsiye ederiz.

Çok fonksiyonlu ekran bulunan modellerde, ayar ve zaman çok fonksiyonlu ekran kullanılarak değiştirilebilir. Detaylar için "Güvenli tekrar kilitleme (çift kilitleme sistemi bulunan modeller)" ☞ 3-87 konusuna bakın.

■ Uyarı sesleri ve uyarı lambası

Marş düğmeli anahtarsız giriş fonksiyonunda, hatalı işlemleri minimum düzeye indirmek ve aracı hırsızlığa karşı korumak için, bir sesli uyarı duyulur ve gösterge tablosu üzerindeki giriş anahtarı uyarı lambası yanıp söner. Detaylar için, "Marş düğmeli anahtarsız giriş sistemi sesli uyarıları ve uyarı lambası" ☞ 3-28 konusuna bakın.

– DEVAMI DİĞER SAYFADA –

■ Anahtarsız giriş fonksiyonunun devreden çıkarılması

⚠ UYARI

Kalp pili veya defibrilatör kullanıyorsanız, anahtarsız giriş fonksiyonunu devreden çıkarmak için sürücü kapısını kullanın. Aksi takdirde, kalp pilinin veya defibrilatörün çalışması, verici antenden gelen radyo dalgalarından etkilenebilir.

Araç uzun bir süre için kullanılmayacaksa veya giriş fonksiyonunu kullanmamayı tercih ederseniz, anahtarsız giriş fonksiyonunu devreden çıkarabilirsiniz.

NOT

• Uzaktan anahtarsız giriş sistemi tarafından kilitleme ve kilit açma fonksiyonu devreden çıkarılmaz.
• Ayarlar SUBARU bayileri tarafından da değiştirilebilir. Daha fazla bilgi için SUBARU servisine danışmanızı tavsiye ederiz.

• Fonksiyonlar devde dışıyken motoru çalıştırmak için "Motorun çalıştırılması" ☞ 9-18 konusunda anlatılan prosedürü uygulayın.

• Aşağıdaki koşullarda anahtarsız giriş fonksiyonlarını devreden çıkarmanızı tavsiye ederiz.

– Araç uzun süre kullanılmayacaksa
– Anahtarsız giriş fonksiyonları kullanılmayacaksa

▼ Fonksiyonların devre dışı bırakılması

▽ Giriş anahtarı ile kullanım

Kayıtlı bir PIN kodunuz varsa, anahtarsız giriş fonksiyonunu giriş anahtarı ile kapatabilirsiniz. PIN kodu kaydı hakkında bilgi için "PIN kodu kaydetme" ☞ 2-17 bölümüne bakın.

1. Sürücü kapısını açın.

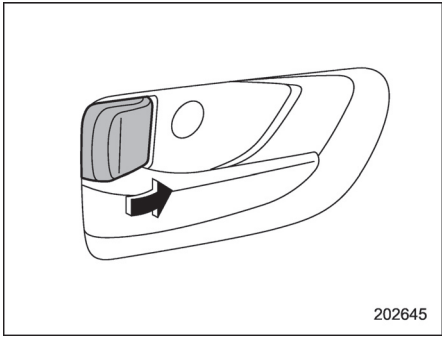

2. Kilitleme kolunu öne doğru çevirin.

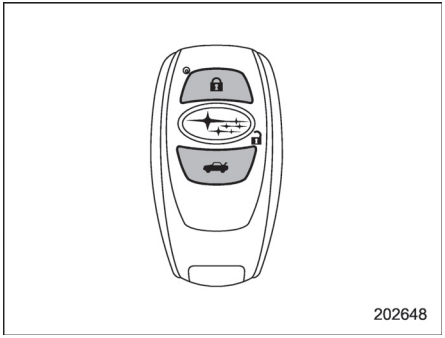

3. Giriş anahtarındaki "🔒" ve araçtaki "🚗" düğmesine eş zamanlı olarak 5 saniyeden fazla basılı tutun.

Sinyal sesi duyulur ve fonksiyon devre dışı bırakılır.

▽ **Sürücü kapısı ile kullanım**

1. Sürücü koltuğuna oturun ve kapıyı kapatın.

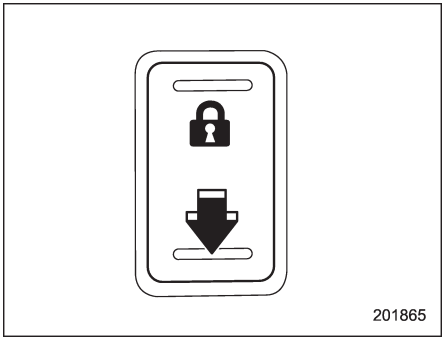

2. Merkezi kilitleme düğmesinin arka (kilit açma) tarafına basın.
3. 2'nci aşama gerçekleştirildikten sonra 5 saniye içerisinde sürücü kapısını açın.
4. 5. aşama gerçekleştirildikten sonra 5 saniye içerisinde, kapı açıkken merkezi kilit düğmesinin arka kısmına basın (kilit açma tarafı).
5. 4'üncü aşama gerçekleştirildikten sonra 10 saniye içerisinde sürücü kapısını iki defa açıp kapatın.
6. 5. aşama gerçekleştirildikten sonra 10 saniye içerisinde, kapı açıkken merkezi kilit düğmesinin arka kısmına basın (kilit açma tarafı).
7. 6'ncı aşama gerçekleştirildikten sonra 10 saniye içerisinde sürücü kapısını bir defa açıp kapatın.
8. 7. aşama gerçekleştirildikten sonra 5 saniye içerisinde kapıyı kapatın.

Sinyal sesi duyulur ve fonksiyonlar devre dışı bırakılır.

NOT

4'üncü ve 6'ncı aşamalarda, merkezi kilit düğmesine yavaşça basın. Düğmeye hızla basılırsa, fonksiyonlar devre dışı kalmayabilir.

▼ **Fonksiyonların devreye sokulması**

Fonksiyonları devre dışı bırakmak için uygulanan prosedür yeniden gerçekleştirilirse, fonksiyonlar devreye sokulur.

Bir sesli uyarı duyulur.

■ Giriş anahtarı düzgün çalışmadığında

"Giriş anahtarı - giriş anahtarı düzgün çalışmazsa" ☞ 9-29 konusuna bakın.

■ Giriş anahtarının pilinin değiştirilmesi

"Giriş anahtarı pilinin değiştirilmesi" ☞ 11-60 konusuna bakın.

■ Avrupa modelleri hakkında teknik bilgi

• Bu cihaz, Telsiz ve Telekomünikasyon Terminal Ekipmanları, 1999/5/EC numaralı yönetmeliğe uymaktadır. Orijinal uygunluk belgesi ile CE işaretinin kopyaları Bölüm 13'te yer almaktadır.
• İşbu belge, DENSO CORPORATION; bu 13CZY/14AER'in Yönetmelik 1999/5/EC'nin gereksinimlerine ve diğer ilgili koşullarına uygun olduğunu bildirir.

PIN Kodu ile Giriş ("marş düğmeli, anahtarsız giriş sistemi" bulunan modeller)

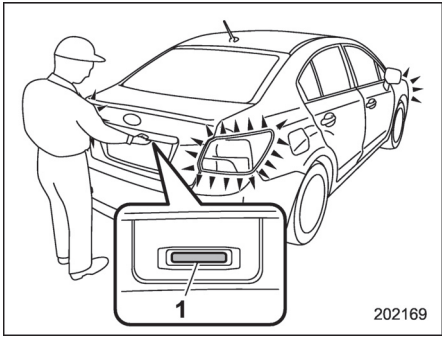

1) Bagaj açma düğmesi (4 kapılı)

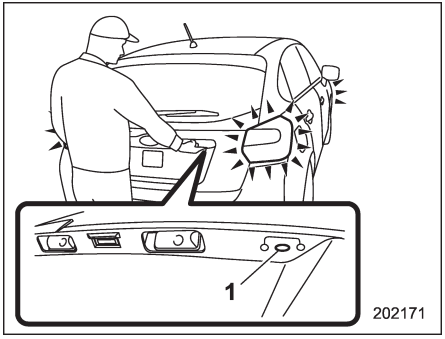

1) Arka kilit düğmesi (5 kapılı)

Bütün kapılar kapalıyken (5 kapılı, bagaj kapağı dahil) , belirtilen prosedür ile bütün kapıları (bagaj kapağı dahil) açabilirsiniz.
• 4 kapılı: bagaj açma düğmesine basın
• 5 kapılı: arka kilitleme düğmesine basın

NOT

PIN Kodu ile Giriş, anahtar kaza ile aracın içinde unutulduğunda yardımcı olur. 5 haneli bir PIN kodu kaydedilmesi tavsiye edilir.

■ Bir PIN kodunun kaydedilmesi

▼ Hazırlık

1. Kontak anahtarını kapatın.
2. Bütün kapıları kapatın (bagaj kapağı dahil)
3. Giriş anahtarındaki "🔒" düğmesini basılı tutun. Tüm kapı kilitleri, bagaj kapağı da dahil olmak üzere kilitlenir.
4. "🔒" düğmesini basılı tutun ve bir sonraki düğmeye 3. adımdan sonra 5 saniye içinde basın.
• 4 kapılı: bagaj açma düğmesi
• 5 kapılı: arka kilitleme düğmesi
5. Yukarı düğmesini 5 saniyeden fazla basılı tutun. Bir uyarı sesi duyulacaktır.
6. "🔒", bagaj açma ve arka kilit düğmelerini bırakın.
7. Uyarı sesi geldiğinde giriş anahtarının "🔒" düğmesine basın.

Uyarı sesi kesilir ve hazırlık tamamlanır.

NOT

Giriş anahtarındaki "🔒" düğmesine basmazsanız, uyarı sesi 30 saniye boyunca öter. Bu durumda, uyarı sesi dursa dahi PIN kodu kaydı için yapılmış hazırlıklar tamamlanamaz.

▼ Kayıt

Örneğin, "32468" PIN kodunu kayıt etmek şu yolları izleyin.

4 kapılı:
1. Bagaj açma düğmesine 3 defa basın.
2. Uyarı sesinden sonra, bagaj açma düğmesine 2 defa basın.
3. Uyarı sesinden sonra, bagaj açma düğmesine 4 defa basın.
4. Uyarı sesinden sonra, bagaj açma düğmesine 6 defa basın.
5. Uyarı sesinden sonra, bagaj açma düğmesine 8 defa basın.
6. 1'den 5'e kadar olan adımları, uyarı sesi geldikten sonra 30 saniye içinde tekrar uygulayın.
7. Bütün kapılar önce açılıp sonra kilitlenecektir. Böylece PIN kodu kaydedilir.

5 kapılı:
1. Arka kilit düğmesine üç defa basın.
2. Uyarı sesinden sonra, arka kilit düğmesine iki defa basın.
3. Uyarı sesinden sonra, arka kilit düğmesine 4 defa basın.
4. Uyarı sesinden sonra, arka kilit düğmesine 6 defa basın.
5. Uyarı sesinden sonra, arka kilit düğmesine 8 defa basın.
6. 1'den 5'e kadar olan adımları, uyarı sesi geldikten sonra 30 saniye içinde tekrar uygulayın.
7. Tüm kapı kilitleri (bagaj kapağı dâhil olmak üzere) açılır ve kapanır. Böylece PIN kodu kaydedilir.

NOT

• 0'ı girmek için bagaj kapağı açma düğmesine on defa basın.
• Aracınızı çalınmalara karşı korumak için PIN kodunu düzenli olarak değiştirin.
• Aracınızı başka birine ödünç verdiyseniz, PIN kodunun değiştirilmediğinden veya silinmediğinden emin olun. PIN kodu değiştirilmiş ya da silinmişse yeni bir PIN kodu kaydedin.
• Kaydetme sırasında bir hata yaparsanız, "🔓" ya da giriş anahtarı üzerindeki "🚗" düğmesine basın. Daha sonra, "Hazırlama" prosedüründe belirtilen adımlara tekrar başlayın.
• Aracınızı çalınmalara karşı korumak için, PIN kodunuzu 5 adet aynı rakam ile ("XXXXX") ya da sıralı olarak "12345" şeklinde kaydedemezsiniz.
• PIN kodunuzu aracınızın plaka numarası ya da "11122", "12121" gibi basit bir şekilde kaydetmeyin. Böyle yapılması durumunda aracınız çalınma tehlikesi altındadır.
• "22222" PIN kodunu kayıt etmeye çalıştığınızda, PIN kodu otomatik olarak silinir. Kapıları yeni bir kod kaydedene kadar PIN kodu girişi ile açamazsınız.
• Yeni bir PIN kodu girdikten sonra, kapıları PIN kodu ile açabildiğinizden emin olun.
• Giriş anahtarı ile uzaktan erişim fonksiyonu kapatılmadığı sürece PIN kodu silinmez. . Şu koşullarda PIN kodunuzu yeniden kaydedin.
– PIN kodunuzu unuttuğunuzda
– PIN kodunuzu değiştirmek istediğinizde

■ Kilit açma

"Kaydetme" bölümündeki 1 den 5'e kadar olan adımları uygulayın.

NOT

• Şu durumlarda aracınızın kilidini PIN kodu girişi ile açamazsınız.
– giriş anahtarı çalışma menzili içerisindeyse
– kontak "ACC" veya "ON" konumunda olduğunda
• Kilit açma işlemi sırasında bir hata yaparsanız, kilit açma prosedürüne 5 saniye veya daha fazla bekledikten sonra tekrar başlayın.
• Çalınmalara karşı aracınızı korumak

– DEVAMI DİĞER SAYFADA –

için, PIN kodu yanlış girildiğinde uyarı sesi sürekli olarak 5 defa duyulur. Böyle bir durumda, aracınızın kapılarını 5 dakika boyunca PIN kodu girişi kullanarak açamazsınız.

Uzaktan kumandalı anahtarsız giriş sistemi

Uzaktan kumanda aracın yaklaşık 1 metre çevresinde kullanılabilir. Şu amaçlar için kullanılabilir:
- bütün kapıları açmak ve kilitlemek için
- bagaj kapağını açmak ve kilitlemek için (5 kapılı)
- bagaj kapağını açmak için (4 kapılı)

Çevrede bir elektrik santrali, radyo verici istasyonu veya televizyon kulesi gibi güçlü radyo dalgaları yayan elektronik ekipmanlar bulunuyorsa çalışma mesafesi kısalacaktır.

⚠ DİKKAT

• Anahtarsız giriş sistemi uzaktan kumandasını uçakta yanınızda taşıyorsanız, uçakta anahtarın düğmesine basmayın. Uzaktan kumandanın herhangi bir düğmesine basıldığında radyo dalgaları iletilir ve bu da uçağın sistemlerini etkileyebilir. Uzaktan kumandayı uçakta bir çanta içerisinde taşıyorsanız, düğmelerin yanlışlıkla basılı kalmaması için gerekli önlemleri alın.

• Uzaktan kumandayı sert darbelerden koruyun.
• Uzaktan kumandayı parçalarına ayırmayın.
• Uzaktan kumandayı ıslatmayın. Islanırsa derhal bir bezle silerek kurulayın.

NOT

• Aracı terk etmeden önce, kapıların kilitli olduğundan emin olun.
• Kapılardan biri veya bagaj kapağı açıksa, bu fonksiyon çalışmaz.
• "Marş düğmeli anahtarsız giriş sistemi" bulunan modellerde giriş anahtarı üzerindeki kilitleme düğmesine basıldığında, anahtarsız giriş fonksiyonlarıyla kilit açma işlemi çalışmayabilir. Böyle bir durumda, uzaktan anahtarsız giriş sistemi kullanılarak kilit açma yoluyla fonksiyonlar tekrar çalışır hale gelir.

■ Kapıların kilitlenmesi ve kilidin açılması

NOT

Dörtlü flaşör çalışma ayarları SUBARU yetkili servisiniz tarafından değiştirilebilir. Bu konuda daha detaylı bilgi edinmek için en yakındaki SUBARU servisi ile temas kurmanızı tavsiye ediyoruz.

Ayrıca, çok fonksiyonlu ekran bulunan modellerde, dörtlü flaşör ayarı çok fonksiyonlu ekran kullanılarak değiştirilebilir. Detaylar için "Dörtlü flaşör ayarları" ☞ 3-86 konusuna bakın.

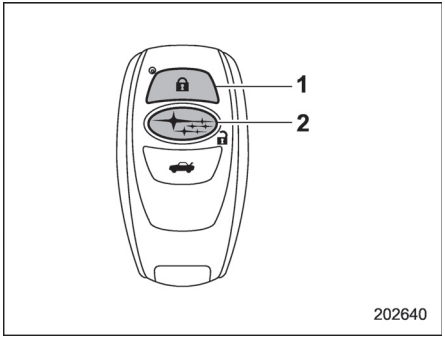

Giriş anahtarı
1) Kilitleme düğmesi
2) Kilit açma düğmesi

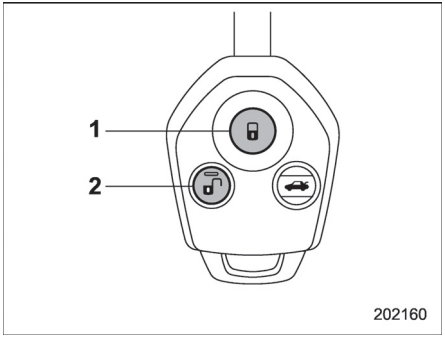

Uzaktan kumanda
1) Kilitleme düğmesi
2) Kilit açma düğmesi

▼ Kilit açma

Araca yaklaştığınızda, giriş anahtarının/vericisinin kilit açma düğmesine basın.

▽ Kapı kilidi açma seçme fonksiyonu bulunmayan modeller

Çift kilitleme sistemi bulunmayan modeller: Tüm kapı ve bagaj kapağı (5 kapılı) kilitleri açılır. Ayrıca, dörtlü flaşörler iki defa yanıp söner.

Çift kilit sistemi bulunan araçlar:
1. Sadece sürücü kapısı kilidi açılır. Ayrıca, dörtlü flaşörler iki defa yanıp söner.
2. Sürücü kapısı kilidini açtıktan sonra kilit açma düğmesine 5 saniye içerisinde tekrar bastığınızda diğer tüm kapı ve bagaj kapağı kilitleri açılacaktır.

▽ Kapı kilidi açma seçme fonksiyonu bulunan modeller

NOT

Güvenlikle ilgili nedenlerden dolayı, ayarların "devrede" veya "devde dışı" olarak ayarlanmış olduğunu teyit edin.

Kapı kilidi açma seçim fonksiyonu diğer kapılarının kilitleri açılmadan sadece sürücü kapısı kilidinin açılmasını sağlar. Bu sistemin devreye girme/devreden çıkma ayarları SUBARU servislerince ayarlanabilir.
Devrede: Sadece sürücü kapısı kilidi açılır. Sürücü kapısı kilidini açtıktan sonra kilit açma düğmesine 5 saniye içerisinde tekrar bastığınızda diğer tüm kapı ve bagaj kapağı (5 kapılı) kilitleri açılacaktır.
Devre dışı: Tüm kapı ve bagaj kapağı (5 kapılı) kilitleri açılır.
Daha fazla bilgi için SUBARU servisine danışmanızı tavsiye ederiz.

▼ Kilitleme

Giriş anahtarı/vericisi üzerindeki kilitleme düğmesine basıldığında tüm kapılar ve bagaj kapağı (5 kapılı) kilitlenir. Aracı terk

– DEVAMI DİĞER SAYFADA –

ederken kapıların kilitlenmiş olduklarını kontrol etmek için ARKA KAPI kolunu çekin.

NOT

• Anahtarsız giriş sistemi, kontak anahtarı kontağa sokulduğu veya kapılardan herhangi birisi veya bagaj kapağı tam kapanmadığı zaman çalışmaz.
• Kapılardan herhangi biri (veya bagaj kapağı) tam olarak kapatılmamışsa, dörtlü flaşörler sizi, kapıların (veya bagaj kapağının) düzgün kapatılmadığı konusunda uyarmak için beş defa ("marş düğmeli anahtarsız giriş sistemi olan modellerde dış uyarı sesi de beş defa çalar) yanıp sönecektir.
• "Marş düğmeli anahtarsız giriş sistemi" bulunan modellerde, giriş anahtarı çalışma bölgesindeyken ön kapı kolunu tutarsanız ön kapı kilitlenecektir. Kapıların kilitlenmiş olduklarını kontrol etmek için ARKA kapı kolunu çekin.

▼ Otomatik kilitleme (çift kilitleme sistemli modeller hariç)

Kilit açma düğmesine basıldığında tüm kapılar ve bagaj kapağı (5 kapı), kapılardan biri veya bagaj kapağı bu süre içinde açılmadığı takdirde 30 saniye sonra kendiliğinden kilitlenir.

Otomatik kilitleme fonksiyonunun devrede/devre dışı kalma ve kilitlenme süresi ayarları (kilitlenmenin ne kadar süre sonra gerçekleşeceği) bir SUBARU Satıcısı veya Yetkili Servisi tarafından değiştirilebilir. Bu konuda daha detaylı bilgi edinmek için en yakında SUBARU servisi ile temas kurmanızı tavsiye ediyoruz.
ok fonksiyonlu ekran bulunan modellerde, ayar ve zaman çok fonksiyonlu ekran kullanılarak değiştirilebilir. Detaylar için "Güvenli tekrar kilitleme (çift kilitleme sistemi bulunan modeller)" ☞ 3-87 konusuna bakın.

■ Bagaj kapağının açılması, kilidinin açılması

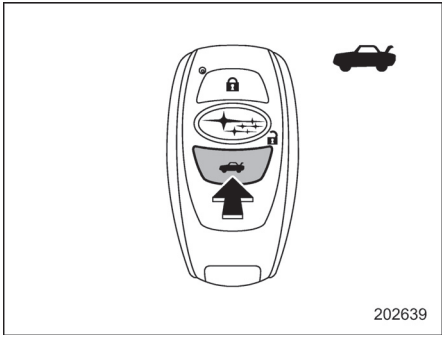

Giriş anahtarı

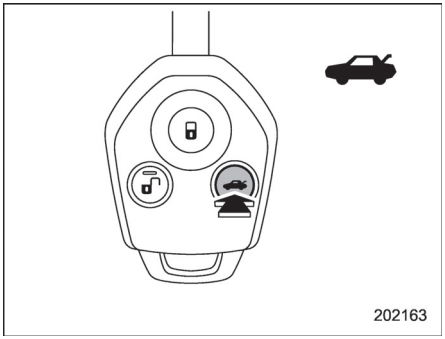

Uzaktan kumanda

4 kapılı modeller:
Bagaj kapağını açmak için "🚗" düğmesini basılı tutun. Bu esnada, dörtlü flaşörler iki defa yanar ve söner.
5 kapılı modeller:
Bagaj kapağının kilidini açmak için "🚗" düğmesine basın. Bu esnada, dörtlü flaşörler iki defa yanar ve söner.

■ Pil değiştirme

"Vericinin pilinin değiştirilmesi" ☞ 11-61 konusuna bakın.

■ Teknik bilgiler

"Marş düğmeli anahtarsız giriş sistemi" olmayan modeller için, üretici firma, marka ve model isimleri şu şekildedir.

• Cihazın ticari adı: SUBARU
• Cihazın model adı: TF001
• Tedarikçinin adı: Calsonic Kansei

Avrupa için:
Bu cihaz, Telsiz ve Telekomünikasyon Terminal Ekipmanları, 1999/5/EC numaralı yönetmeliğe uymaktadır. Orijinal uygunluk belgesi ile CE işaretinin kopyaları Bölüm 13'te yer almaktadır.

Çift kilitleme sistemi (mevcutsa)

Çift kilitleme sistemi hırsızlığa karşı bir güvenlik sistemidir. Anahtar veya uzaktan kumanda kullanıldığı zaman çalışır. Bu sistem çalışmaktayken kapıların kilidini açmak için merkezi kilit düğmesi veya araç içindeki kilitleme kolları kullanılamaz.

⚠ UYARI

Aracın içerisinde yolcular varken asla çift kilitleme sistemini seçmeyin. Sistem seçilmişken aracın içindeki kişiler kapıları içeriden açamayabilir. Sonuç ciddi yaralanmalar veya ölüm olabilir.

■ Çift kilitleme sisteminin ayarlanması

▼ Anahtarı kullanarak sistemin ayarlanması

1. Kontak anahtarını kontaktan çıkarın ve araçtakilerin aracın dışına çıkmasını sağlayın.
2. Kapıların tümünü ve bagaj kapağını (5 kapı) tam olarak kapatın.

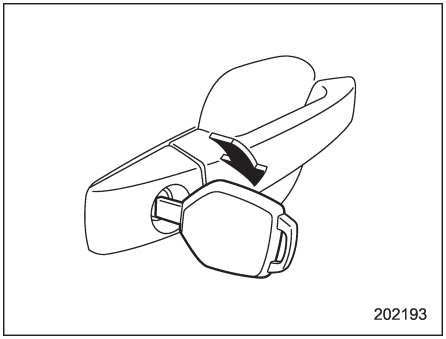

3. Anahtarı sürücü kapısındaki anahtar yuvasına takın, sonra çift kilitleme sistemini etkinleştirmek üzere kilitleme yönünde çevirin. Kapıların tümü ve bagaj kapağı (5 kapı) kilitlenir.

– DEVAMI DİĞER SAYFADA –

▼ Uzaktan kumanda kullanarak sistemin ayarlanması

1. Kontak anahtarını kontaktan çıkarın ve araçtakilerin aracın dışına çıkmasını sağlayın.
2. Kapıların tümünü ve bagaj kapağını (5 kapı) tam olarak kapatın.
3. Giriş anahtarı üzerindeki "🔒" düğmesine veya kumanda üzerindeki "🔒" düğmesine basın. Dörtlü flaşörler bir defa yanıp söner ve çift kilitleme sistemi seçilir. Kapıların tümü ve bagaj kapağı (5 kapı) kilitlenir.

NOT

Anahtarsız giriş fonksiyonu bulunan araçlar için, kapı kilitleme sensörüne dokunarak çift kilitleme sistemini ayarlamak mümkündür.

■ Çift kilitleme sisteminin iptal edilmesi

▼ Sistemin anahtar kullanılarak iptal edilmesi

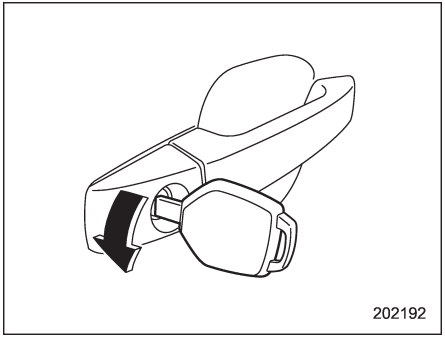

Anahtarı sürücü kapısındaki anahtar yuvasına takın, sonra çift kilitleme sistemini iptal etmek için kilidi açma yönünde çevirin. Kapıların tümü ve bagaj kapağı (5 kapı) açılır.

▼ Sistemin uzaktan kumanda kullanılarak iptal edilmesi

Giriş anahtarı üzerindeki "🔓" düğmesine veya kumanda üzerindeki "🔓" düğmesine basın. Dörtlü sinyal iki defa yanıp söner ve çift kilitleme sistemi iptal edilir. Sürücü kapısı kilidi açılır.

NOT

Anahtarsız giriş fonksiyonu bulunan araçlar için, kapı kolunu tutarak çift kilitleme sistemini devre dışı bırakmak mümkündür.

■ Acil bir durumda

Bir kazadan veya beklenmeyen başka bir durumdan dolayı aracı içinde kilitli kalırsanız aşağıdaki yöntemlerden birini kullanarak kapıların kilidini açın.

- Kontak anahtarını kontaktan çıkarın, sonra kumandadaki "🔓" düğmesine basın. (uzaktan giriş fonksiyonu olmayan modeller)
- Marş düğmesini kapatın, sonra giriş anahtarının üzerindeki "🔓" düğmesine basın (anahtarsız giriş fonksiyonu olan modeller).
- Kontak anahtarını "ON" konumuna getirin ve sürücü camını açın. Anahtarı, sürücü kapısındaki anahtar yuvasına yerleştirin ve kilit açma yönünde çevirin.

• Camlardan birini kırın ve pencereden aracın dışına çıkın.

■ Akü boşaldığında

Aracın aküsü boşaldığı veya kumandanın pili bittiği veya atmış bir sigorta nedeniyle ya da başka bir elektrik arızasının oluştuğu durumlarda çift kilitleme sistemi iptal edilemezse, anahtarı sürücü kapısındaki anahtar yuvasına takın ve kilidi açma yönünde çevirin.

■ Çift kilitleme sisteminin sıfırlanması

Aracın aküsü değiştirilme veya şarj edilme için geçici olarak araçtan sökülürse, çift kilitleme sisteminin sıfırlanması gerekir. Sistemi sıfırlamak için anahtarı bir defa kilidi açma yönünde çevirin veya giriş anahtarı üzerindeki "🔓" düğmesine ya da kumandadaki "🔓" düğmesine basın. Bunun sonucunda, çift kilitleme sistemi normal olarak çalışacaktır.

NOT

Anahtarsız giriş fonksiyonu bulunan araçlar için, kapı kolunu tutarak çift kilitleme sistemini sıfırlamak mümkündür.

Merkezi kilitleme düğmesiyle kilit açma fonksiyonunu devreden çıkarma (sadece Avustralya modellerinde)

⚠ UYARI

İçerisinde yolcular varken kapıları asla uzaktan anahtarsız kilit sistemiyle kilitlemeyin. Aksi takdirde, merkezi kilit düğmesiyle kilit açma fonksiyonunu devreden çıkaran fonksiyon devreye girer ve araç içerisindeki insanlar kapıları içeriden açamaz. Bu durum ciddi yaralanmalar veya ölümle sonuçlanabilir.

Bazı modeller, merkezi kilit düğmesiyle kapı açma fonksiyonunu devreden çıkaran bir hırsızlık önleme fonksiyonuyla donatılmıştır. Merkezi kilit sistemi kullanılarak kapıların açılma fonksiyonunu devreden çıkaran bu fonksiyon aşağıdaki durumlarda devreye girer.

• Kapılar, uzaktan anahtarsız giriş sistemi kullanılarak kilitlendiğinde. "Kapıların kilitlenmesi ve açılması" ☞ 2-20 konusuna bakın.

• Otomatik kilitleme fonksiyonu devredeyken. "Otomatik kilitleme (çift kilitleme sistemli modeller hariç)" ☞ 2-22 konusuna bakın. Kapılar, uzaktan anahtarsız giriş sistemi kullanılarak açıldığında veya kontak anahtarı "ON" konumuna getirildiğinde bu fonksiyon iptal edilir.

NOT

• Bu fonksiyon devredeyken dahi, kapılar kilit kolları kullanılarak açılabilir, "İçeriden kilitleme ve açma" ☞ 2-5 konusuna bakın.

• Bu fonksiyon, kapılar anahtar veya merkezi kilit düğmesi kullanılarak kilitlendiğinde devreye girmez.

Çocuk emniyet kilitleri

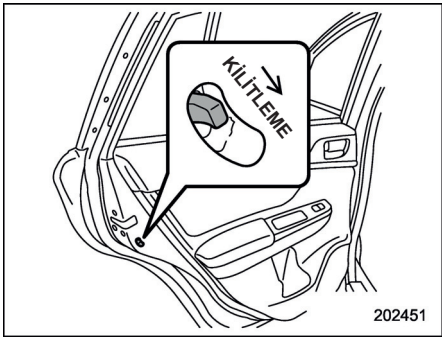

Her iki arka kapıda çocuk kilidi bulunmaktadır. Çocuk kilidi kolu "kilitli" konumdayken, kapılar içeriden açılamaz. Kapı sadece dışarıdan açılabilir.

UYARI

Arka koltukta çocuk varken, çocuk emniyet kilidini daima "LOCK" (KİLİT) konuma getirin. Çocuk yanlışlıkla kapıyı açar ve aşağı düşerse ciddi bir şekilde yaralanabilir.

Camlar

UYARI

Uygunsuz davranışlarda, çocukların yaramazlık yapmaları durumunda, ciddi yaralanmaları önlemek için, hiçbir taviz vermeden belirtilen kuralları uygulamak sürücünün sorumluluğudur.
• Elektrikli camları kullanırken hiç kimsenin parmaklarının, kollarının, boynunun, kafasının veya diğer nesnelerin cama sıkışmaması için son derece dikkatli olun.
• Araçta çocuklar seyahat edecekse daima yolcu camlarını kilit düğmesini kullanarak kilitleyin.
• Aracı terk etmeden önce emniyet açısından daima kontak anahtarını kontaktan çıkarın ve araçta tek başına bir çocuğun kalmasına asla izin vermeyin. Buna uyulmaması, çocuğun elektrikli camı çalıştırarak yaralanmasına neden olabilir.

Elektrikli camlar sadece kontak anahtarı "ON" konumundayken çalışır.

■ Elektrikli camın sürücü tarafından çalıştırılması

▼ Sürücü tarafı elektrikli cam düğmeleri

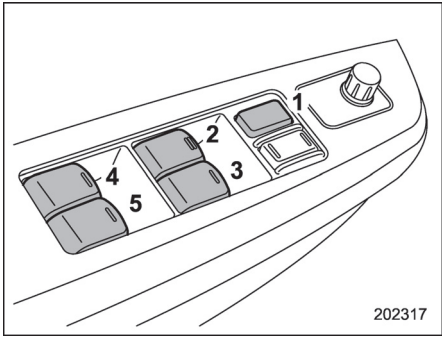

1) Kilit düğmesi
2) Sürücü camı için (tek dokunuş otomatik açma ve kapatma fonksiyonu bulunan)
3) Ön yolcu camı
4) Sol arka cam
5) Sağ arka cam

Tüm kapı camları, sürücü kapısındaki elektrikli cam düğmeleri tarafından kontrol edilebilir.

▼ Sürücü camının açılıp kapatılması

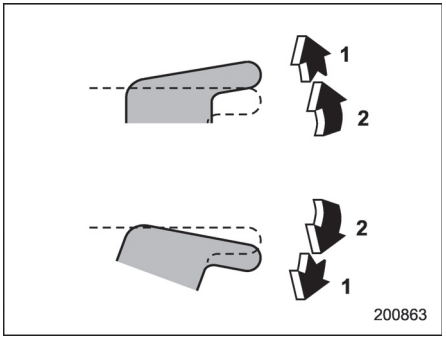

1) Otomatik olarak açılma/kapanma
2) Açma/kapama

Açmak için:
Düğmeye hafifçe basın ve basılı tutun. Cam, düğme basılı tutulduğu sürece açılır. Bu düğmede ayrıca düğmeyi tutmadan tek bir dokunuşla otomatik olarak açma fonksiyonu da vardır. Düğmeye basın ve "tık" sesini duyunca bırakın; cam tamamen açılır. Camı yarıya kadar kapatmak için düğmeyi hafifçe çekin.

Kapatmak için:
Düğmeyi hafifçe çekin ve tutun. Cam, düğme çekili olduğu sürece kapanır.

Bu düğmede ayrıca düğmeyi tutmadan tek bir dokunuşla otomatik olarak kapatma fonksiyonu da vardır. Düğmeyi çekili tutun ve "tık" sesini duyduğunuzda bırakın; cam tamamen kapanır. Camı yarıya kadar kapatmak için düğmeye hafifçe basın.

NOT

• Akü veya sigorta değişimi gibi bir nedenle akü bağlantısı kesilirse tek dokunuşla açma/kapama fonksiyonu etkisiz kalır. Tek dokunuşla açma/kapama fonksiyonunu tekrar etkinleştirmek için elektrikli camı sıfırlayın. "Elektrikli camların sıfırlanması" ☞ 2-29 konusuna bakın.
• Aşağıdaki işlemler gerçekleştirildiğinde, elektrikli cam kesici devreye girer ve cam açılamaz veya kapatılamaz.
– Sürücü camı tamamen kapatıldıktan veya açıldıktan sonra, düğme aynı yönde birkaç saniye daha çalıştırıldığında.
– Üç veya daha fazla koltuğun camı tamamen kapatıldıktan veya açıldıktan sonra, düğmeler aynı anda ve aynı yönde birkaç saniye daha çalıştırıldığında.
Bu durumda, kesici normale döndükten sonra, elektrikli cam sıfırlama işlemini gerçekleştirin.

Sıfırlama işlemi gerçekleştirilmezse, tek dokunuş otomatik açma/kapatma fonksiyonu çalışmaz. "Elektrikli camların sıfırlanması" ☞ 2-29 konusuna bakın.

▼ Sıkışmayı önleme fonksiyonu

⚠ DİKKAT

• Bu fonksiyonun çalışıp çalışmadığını asla elinizi, parmaklarınızı veya başka bir uzvunuzu kullanarak test etmeyin.
• Cam tam olarak kapatılmadan önce cama bir nesne sıkışmışsa, sıkışmayı önleme fonksiyonu düzgün çalışmayabilir.

NOT

• Camlardan biri, bir nesnenin sıkışmasının sebep olduğu etkiye benzer bir etki algılarsa (örneğin, araç derin bir çukura girdiğinde) sıkışmayı önleme fonksiyonu devreye girebilir.
• Sıkışmayı önleme fonksiyonu devreye girdikten sonraki bir kaç saniye boyunca cam hareket ettirilemez.
• Akü veya sigorta değişimi gibi bir nedenle akü bağlantısı kesilirse sıkışmayı önleme fonksiyonu etkisiz

– DEVAMI DİĞER SAYFADA –

kalır. Sıkışmayı önleme fonksiyonunu tekrar devreye sokmak için elektrikli camı sıfırlayın. "Elektrikli camların sıfırlanması" ☞ 2-29 konusuna bakın.

Sürücü camı otomatik olarak kapanırken, cam ve cam çerçevesi arasında bir nesnenin sıkıştığı tespit edilirse, cam yavaşça açılmaya başlar ve durur.

▼ Yolcu camlarının çalıştırılması

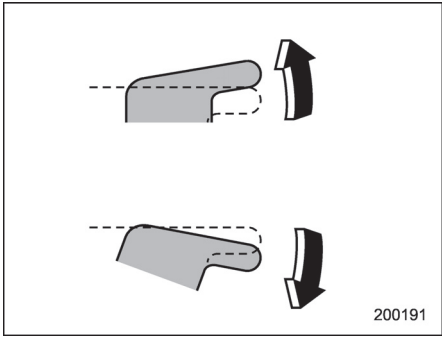

Açmak için:
İlgili düğmeyi aşağı bastırın ve cam istediğiniz konuma gelene kadar basılı tutun.
Kapatmak için:
İlgili düğmeyi yukarı çekin ve cam istediğiniz konuma gelene kadar çekili tutun.

▼ Yolcu camlarının kilitlenmesi

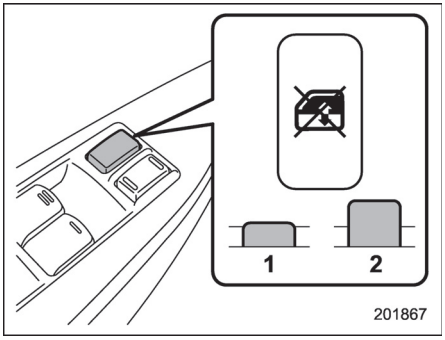

1) Kilit
2) Kilit açma

Kilitlemek için:
Kilitleme düğmesine basın. Kilit düğmesi kilitleme konumundayken yolcu camları açılamaz veya kapatılamaz.
Kilidi açmak için:
Kilitleme düğmesine tekrar basın.

■ Elektrikli camın yolcular tarafından çalıştırılması

▼ Yolcu tarafı elektrikli cam düğmeleri

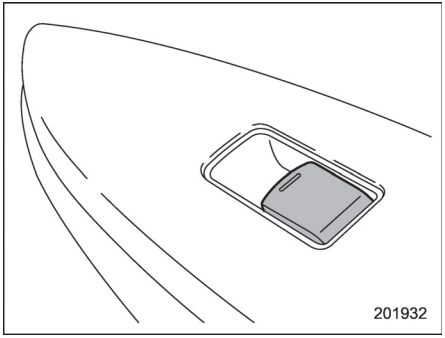

Yolcu tarafındaki camlar, kapıdaki elektrikli cam düğmesi ile kumanda edilebilir.

▼ Camların çalışması

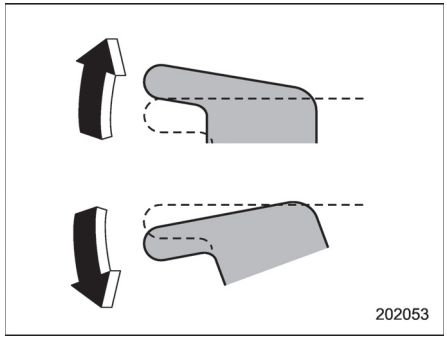

Açmak için:
Düğmeyi aşağı bastırın ve cam istediğiniz konuma gelene kadar basılı tutun.
Kapatmak için:
İlgili düğmeyi yukarı çekin ve cam istediğiniz konuma gelene kadar çekili tutun.

Sürücü kapısında bulunan elektrikli cam düğmeleri grubundaki kilit düğmesi kilit konumundayken, yolcu camları yolcu kapılarındaki düğmelerle açılamaz.

■ Elektrikli cam mekanizmasının sıfırlanması

Akü veya sigorta değişimi gibi bir nedenle akü bağlantısı kesilirse şu fonksiyonlar etkisiz kalır.
• Tek dokunmayla çalışan açma/kapama fonksiyonu
• Sıkışmayı önleme fonksiyonu

Bu fonksiyonları yeniden devreye sokmak için aşağıdaki adımları uygulayın.
1. Sürücü kapısını kapatın.
2. Kontak anahtarını "ON" konumuna getirin.
3. Elektrikli cam düğmesine basarak sürücü camını yarıya kadar açın.
4. Elektrikli cam düğmesini yukarı çekin ve camı tamamen kapatın. Cam tamamen kapatıldıktan sonra yaklaşık 1 saniye boyunca düğmeyi çekili tutun.
5. Camı tamamen açmak için, elektrikli cam düğmesine tıklayana kadar bastırın.

Bagaj kapağı (4 kapı)

⚠ UYARI

• Tehlikeli egzoz gazının aracın içerisine girişini engellemek için aracı sürerken bagaj kapağını her zaman kapalı tutun.
• Küçük çocukların kendilerini yanlışlıkla bagaja kilitlememelerine dikkat edin. Sıcak veya güneşli günlerde, bagajın içerisindeki sıcaklık, içerde kilitli kalanlar, özellikle de küçük çocuklar için beyin hasarı da dâhil olmak üzere ısıya ilişkin ciddi yaralanmalara ve hatta ölüme sebep olabilecek kadar yükselir.
• Aracı terk ederken tüm camları kapatın ve kapıları kilitleyin. Ayrıca bagajın kapalı olduğundan da emin olun.

■ Bagaj kapağının dışarıdan açılması ve kapatılması

Bagaj kapağı anahtarsız giriş fonksiyonu veya uzaktan anahtarsız giriş sistemi kullanılarak açılabilir. Ayrıntılar için sonraki bölüme bakın.
• "Marş düğmeli anahtarsız giriş sistemi" bulunan araçlar için "Bagaj kapağının açılması (4 kapılı)" ☞ 2-14 ya da "Bagaj kapağının açılması" ☞ 2-22 konusuna bakın.
• "Marş düğmeli anahtarsız giriş sistemi" bulunmayan araç için "Bagaj kapağının açılması" ☞ 2-22 konusuna bakın.
Bagaj kapağını kapatmak için, mandal kilitlenene kadar bagaj kapağını aşağı doğru hafifçe bastırın.

NOT

Aracınızı terk ederken değerli eşyalarınız bagajda bırakmayın.

■ Bagaj kapağının içeriden açılması

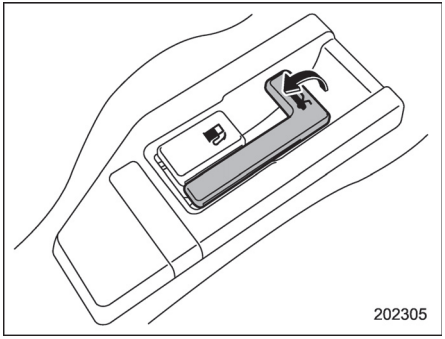

Bagaj kapağı serbest bırakma kolunu yukarı doğru çekin. Kol sürücü koltuğunun kapı tarafındadır.

Bagaj kapağı (5 kapı)

■ Kilitleme/Kilit Açma

Bagaj kapağı, aşağıdaki sistemlerden herhangi biri kullanılarak kilitlenebilir ve açılabilir.

• Merkezi kilitleme düğmesi: "Merkezi kilitleme düğmesi" ☞ 2-6 konusuna bakın.
• Marş düğmeli anahtarsız giriş sistemi (mevcutsa): "Marş düğmeli anahtarsız giriş sistemi" ☞ 2-7 konusuna bakın.
• Uzaktan anahtarsız giriş sistemi: "Uzaktan anahtarsız giriş sistemi" ☞ 2-20 konusuna bakın.
• Dışarıdan anahtarla kilitleme veya kilit açma (çift kilitleme sistemi bulunan modeller): "Dışarıdan anahtarla kilitleme ve kilit açma" ☞ 2-4 konusuna bakın.

NOT

Araç aküsünün boşalması, kapı kilitleme/kilidi açma sistemindeki bir arıza veya başka sebeplerden dolayı bagaj kapağı kilidi açılamıyorsa, bagaj kapağı kilidi serbest bırakma kolunu kullanarak, kapı kilidini manuel olarak açabilirsiniz.
Bu işlem için "Bagaj kapağı - bagaj kapağı kilidi açılamazsa" ☞ 9-31 konusuna bakın.

■ Açma/kapama

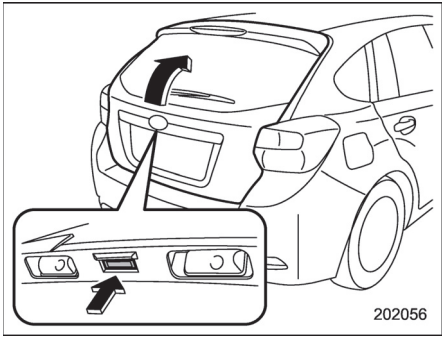

Açmak için:
Önce bagaj kapağı kilidini açın daha sonra bagaj kapağı açma düğmesine basın.

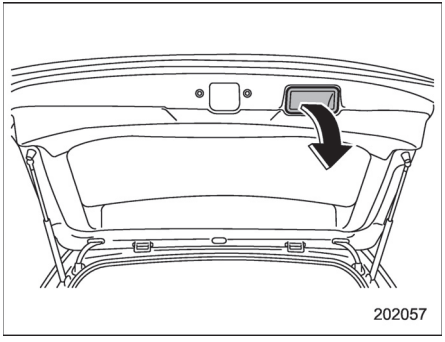

Kapatmak için:
Bagaj kapağını yavaşça indirin ve kilitleninceye kadar sıkıca bastırın.

İç kolu şekilde gösterildiği gibi aşağıya doğru çekerseniz bagaj kapağı kolaylıkla indirilebilir.

⚠ UYARI

• Tehlikeli egzoz gazının aracın içerisine girişini engellemek için aracı sürerken bagaj kapağını kapalı tutun.
• Bagaj kapağını tutarak kapatmaya çalışmayın. Ayrıca, aracın iç tarafından bagaj kapağını kapamaya çalışmayın. Bu şekilde parmaklarınızı sıkıştırıp yaralayabilirsiniz.

⚠ DİKKAT

• Bagajı yüklerken veya boşaltırken bagaj kapağı amortisörlerine poşet asmayın veya yapışkan bant yapıştırmayın veya amortisörleri çizmeyin. Aksi takdirde amortisörlerin içindeki gaz kaçabilir ve amortisörler bagaj kapağını açık durumda tutamayabilir.
• Bagaj kapağını açarken veya kapatırken ve bagaj yerleştirirken ve

– DEVAMI DİĞER SAYFADA –

boşaltırken başınızı veya yüzünüzü bagaj kapağına çarpmamaya dikkat edin.

Açılır tavan (mevcutsa)

⚠ UYARI

Hiç kimsenin elleri, kolları, başı veya herhangi bir eşyanın açılır tavandan dışarı taşmasına izin vermeyin. Belirtilen durumlar gerçekleşirse ciddi yaralanmalara sebebiyet verir.
• Araç aniden durursa.
• Araç keskin bir şekilde dönerse.
• Araç bir çarpışmaya karışırsa.
• Vücudun dışarıda bulunan bölümü bir yere sıkışmışsa.
Uygunsuz davranışlarda, çocukların yaramazlık yapmaları durumunda, ciddi yaralanmaları önlemek için, hiçbir taviz vermeden belirtilen kuralları uygulamak sürücünün sorumluluğudur.
• Açılır tavanı kapatmadan önce hiç kimsenin ellerinin, kollarının, başının veya her hangi bir eşyanın açılır tavana kazara sıkışmamasına dikkat edin.
• Aracı terk etmeden önce emniyet açısından daima kontak anahtarını kontaktan çıkarın (marş düğmeli anahtarsız giriş sistemi bulunmayan modeller) ve araçta tek başına bir çocuğun kalmasına asla izin vermeyin. Bu uyarılara uyulmaması açılır tavanı çalıştıran çocuğun yaralanmasına neden olabilir.
• Sıkışmayı önleme fonksiyonunun çalışıp çalışmadığını kontrol etmek üzere asla vücudunuzun bir yerini bilerek açılır tavan alanına sokmayın.

⚠ DİKKAT

• Açık açılır tavanın kenarına oturmayın.
• Yağan kar veya aşırı soğuk hava yüzünden açılır tavan kapalı durumda donmuşsa açılır tavanı çalıştırmayın.
• Sıkışma önleme fonksiyonu açılır tavan eğilerek açıldığında çalışmayacaktır. Açılır tavanı aşağıya indirmeden önce emniyetli olduğuna emin olun.

Açılır tavan sadece kontak anahtarı "ON" konumundayken çalışır.

■ Açılır tavan düğmeleri

▼ Açılır tavanın yatırılması

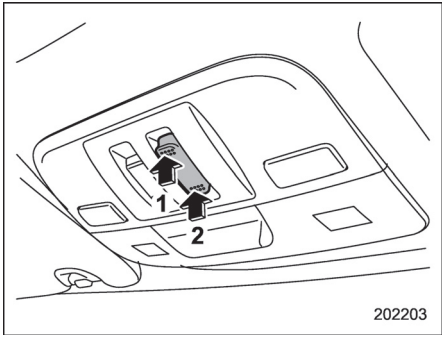

1) Yükseltilmesi
2) Alçaltılması

Kalkarak açılma işlemi açılır tavan sadece tamamen kapalıyken gerçekleşir.

Yükseltmek için:
"UP/DOWN" (YUKARI/AŞAĞI) düğmesinin arka tarafına kısa süre basın. Açılır tavan tamamen yukarı kalkacaktır.

Alçaltmak için:
"UP/DOWN" (YUKARI/AŞAĞI) düğmesinin ön tarafını, istenilen konuma ulaşılana kadar basılı tutun.

Açılır tavan tam olarak açıldıktan veya kapandıktan sonra düğmeyi bırakın. Düğmeye gereksiz olarak sürekli basılması açılır tavanın hasar görmesine neden olabilir.

▼ Açılır tavanın kaydırılması

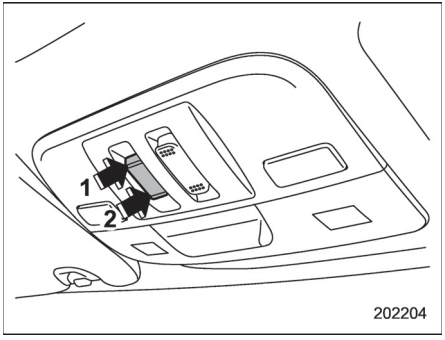

1) Açık
2) Kapalı

Açmak için:
"AÇIK/KAPALI" düğmesinin arka tarafına basın. Güneşlik de açılır tavanla birlikte açılacaktır. Açılır tavan, tamamen açık konumuna yaklaşık 4 cm mesafedeyken duracaktır. Açılır tavanı tamamen açmak için düğmenin arka tarafına tekrar basın.

Kapatmak için:
"AÇIK/KAPALI" düğmesinin ön tarafına basın. Açılır tavanı açarken veya kapatırken istediğiniz mesafede durdurmak için düğmenin ön veya arka kısmına basın.

Aracın yıkanması veya yağmur sonrasında açılır tavanı açmadan önce aracın içine su girmemesi için cam üzerindeki damlaları temizleyin.

NOT

Aracın açılır tavan tam açık şekilde sürülmesi yüksek hızlarda rahatsız edici bir sese neden olabilir. Bu olursa, açılır tavanı başlangıçtaki, tamamen kapalı konumdan yaklaşık 4 cm mesafedeki durma konumunda kullanın.

▼ Sıkışmayı önleme fonksiyonu
Açılır tavan, kapanma sırasında cam ile aracın tavanı arasına bir nesnenin sıkıştığını algılarsa, bulunduğu konumdan tam açık konuma hareket eder ve sonra durur. Sıkışma önleme fonksiyonu ayrıca hiçbir şey sıkışmamış olsa dahi açılır tavana gelen şiddetli bir darbeye karşı da tepki verebilir.

– DEVAMI DİĞER SAYFADA –

⚠ DİKKAT

Bu fonksiyonun çalışıp çalışmadığını asla elinizi, parmaklarınızı veya başka bir uzvunuzu kullanarak test etmeyin.

NOT

Emniyet açısından açılır tavan tamamen açık halde sürüş yapmamanız tavsiye edilir.

■ Güneşlik

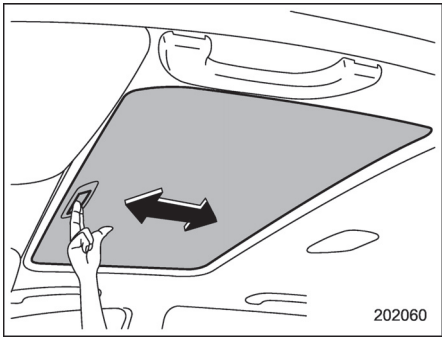

Açılır tavan kapalıyken güneşlik öne veya arkaya doğru kaydırılabilir.
Açılır tavan açılırken güneşlik de arkaya kayar.

Kontak anahtarı (marş düğmesi sistemi olmayan modeller)..... 3-4
KİLİTLEME..... 3-4
ACC..... 3-5
Açık..... 3-5
MARŞ..... 3-5
Anahtar kontakta uyarı sinyali (mevcutsa)..... 3-5
Kontak lambası..... 3-5
Marş düğmesi (marş düğmesi bulunan modeller)..... 3-6
Güvenlik önlemleri..... 3-6
Marş düğmesi sistemi için çalışma aralığı..... 3-6
Düğme yeri..... 3-7
Kontağın açılması/kapatılması..... 3-7
Giriş anahtarı düzgün çalışmadığında..... 3-8
Dörtlü flaşörler..... 3-8
Gösterge ve sayaçlar..... 3-9
Gösterge tablosu aydınlatması..... 3-9
Kontak anahtarına bağlı olarak devreye giren gösterge/sayaç ibresi hareketi fonksiyonunun iptal edilmesi..... 3-9
Hız göstergesi..... 3-10
Kilometre sayacı..... 3-10
Çift mesafe sayacı..... 3-11
Devir göstergesi..... 3-12
Yakıt göstergesi..... 3-12
ECO (EKONOMİ) sayacı (varsa)..... 3-13
Uyarı ve gösterge lambası..... 3-14
Sistem kontrolü için ilk aydınlatma..... 3-14
Emniyet kemeri uyarı lambası ve sinyali..... 3-15
Arka emniyet kemeri gösterge lambası ve sinyali (Avrupa ve Avustralya modelleri)..... 3-17
SRS hava yastığı sistemi uyarı lambası..... 3-17
Ön yolcu tarafı ön hava yastığı AÇIK ve KAPALI göstergeleri (mevcutsa)..... 3-18
Arıza gösterge lambası (Motor ayarlarını kontrol ettirin)..... 3-18
Soğutma suyu sıcaklığı düşük gösterge lambası/Soğutma suyu sıcaklığı yüksek uyarı lambası..... 3-19
Şarj uyarı lambası..... 3-20
Yağ basıncı uyarı lambası..... 3-20
Düşük motor yağı seviyesi uyarı lambası..... 3-21
CVT yağı sıcaklığı uyarı lambası (CVT modeller)..... 3-21
Düşük lastik basıncı uyarı lambası (mevcutsa)..... 3-22
ABS uyarı lambası..... 3-23
Araç Dinamiği Kontrolü uyarı lambası/ Araç Dinamiği Kontrolü çalışma lambası..... 3-24
Araç Dinamiği Kontrolü KAPALI gösterge lambası..... 3-25
Fren sistemi uyarı lambası (kırmızı)..... 3-25
Düşük yakıt seviyesi uyarı lambası..... 3-26
Ön cam yıkama suyu uyarı lambası (mevcutsa)..... 3-27
Yokuş Kalkış Destek Sistemi uyarı lambası/Yokuş Kalkış Destek Sistemi KAPALI gösterge lambası..... 3-27
Kapı açık uyarı lambası..... 3-27
Dört Tekerlekten Çekiş uyarı lambası (AWD CVT modeller)..... 3-27
Hidrolik direksiyon uyarı lambası (hidrolik direksiyonlu modeller)..... 3-27
Otomatik far yükseklik ayarı uyarı lambası (HID farlı modeller)..... 3-28

Marş düğmeli anahtarsız giriş sistemi sesli uyarıları ve uyarı lambası (mevcutsa)..... 3-28
İmmobilizer gösterge lambası..... 3-33
Vites büyütme gösterge lambası (vites göstergesi bulunmayan MT modeller)..... 3-33
Vites kolu/vites konumu göstergesi (mevcutsa)..... 3-34
DÜŞÜK kademe gösterge lambası (çift kademeli MT modeller)..... 3-35
Dönüş sinyali gösterge lambaları..... 3-35
Uzun far gösterge lambası..... 3-35
Hız sabitleme sistemi gösterge lambası (mevcutsa)..... 3-35
Hız sabitleme sistemi gösterge lambası (mevcutsa)..... 3-35
Far gösterge lambası (mevcutsa)..... 3-35
Ön sis lambası gösterge lambası (mevcutsa)..... 3-35
Arka sis lambası gösterge lambası (mevcutsa)..... 3-36
Yakıt filtresi uyarı lambası (dizel motorlu modeller)..... 3-36
Ön ısıtma gösterge lambası (dizel motorlu modeller)..... 3-36
Dizel partikül filtresi uyarı lambası (dizel motorlu modeller)..... 3-36
Aşırı devir uyarı lambası (sarı) (dizel modeller)..... 3-37
Otomatik Start/Stop uyarı lambası/ Otomatik Start/Stop KAPALI gösterge lambası (mevcutsa)..... 3-37
Otomatik Start/Stop gösterge lambası (yeşil) (mevcutsa)..... 3-38
Bilgi ekranı (mevcutsa)..... 3-38
Dış ortam sıcaklık göstergesi..... 3-38
Sürüş bilgi ekranı..... 3-39
Saat..... 3-44
Çok fonksiyonlu ekran (B tipi gösterge tablosu bulunan modeller)..... 3-44
Temel çalışma..... 3-45
Hoş Geldiniz ve Güle Güle ekranı..... 3-45
Uyarı ekranı..... 3-46
Temel ekranlar..... 3-46
Menü ekranları..... 3-47
Çok fonksiyonlu ekran (mevcutsa)..... 3-49
Güvenlik önlemleri..... 3-49
Temel çalışma..... 3-50
Hoş Geldiniz ekranı..... 3-50
Tarih ekranı..... 3-51
Kapanış ekranı..... 3-51
Kendi kendine kontrol ekranı..... 3-52
Kesinti ekranı..... 3-53
Temel ekranlar..... 3-54
Seçim ekranı..... 3-60
Tarih ve saat ayarları..... 3-63
Görüntü kalitesi ve ses ayarları..... 3-71
Ekran ayarları..... 3-73
Bakım ayarları..... 3-81
Sürüş geçmiş kaydı..... 3-85
Araç ayarları..... 3-86
Başa Dön..... 3-91
Far kolu..... 3-93
Farlar..... 3-94
Uzun/kısa far seçme (far düğmesi)..... 3-96
Selektör..... 3-96
Gündüz sürüş lambası sistemi (mevcutsa)..... 3-96

Sinyal kolu..... 3-97
Tek dokunuş şerit sinyali..... 3-97
Gösterge tablosu aydınlatma kontrolü..... 3-97
Far yükseklik ayarı (mevcutsa)..... 3-98
Otomatik far yükseklik ayarı (HID farlı modeller)..... 3-98
Manuel far yükseklik ayarı (HID farı bulunmayan modeller, mevcutsa)..... 3-98
Sis lambası düğmesi..... 3-100
Ön sis lambası düğmesi (mevcutsa)..... 3-100
Arka sis lambası düğmesi (mevcutsa)..... 3-101
Cam sileceği ve yıkayıcısı..... 3-102
Ön cam silecek ve yıkayıcı düğmesi..... 3-104
Arka cam silecek ve yıkayıcı düğmesi – 5 kapılı..... 3-108
Far yıkayıcısı (mevcutsa)..... 3-109
Aynalar..... 3-109
Dikiz aynası..... 3-109
Yan aynalar..... 3-110
Rezistans ve buz çözücü..... 3-111
Yükseklik/derinlik ayarlı direksiyon..... 3-113
Korna..... 3-114

Kontak anahtarı (marş düğmesi sistemi olmayan modeller)

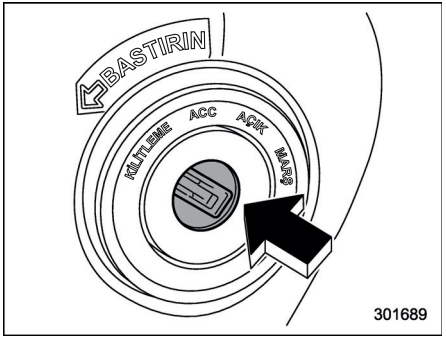

Kontak anahtarının dört konumu vardır: LOCK, ACC, ON ve START

UYARI

• Araç sürülmekte veya çekilmekteyken asla kontak anahtarını "LOCK" konumuna getirmeyin;, bu durum direksiyonu kilitleyerek direksiyon hakimiyetinizi engeller. Ayrıca motor durdurulduğu zaman direksiyon hakimiyeti her zamankinden daha fazla güç gerektirir.
• Aracı terk etmeden önce emniyet açısından daima kontak anahtarını kontaktan çıkarın ve araçta tek başına bir çocuğun kalmasına asla izin vermeyin. Buna uyulmaması çocuğun veya başkalarının yaralanmalarına neden olabilir. Çocuklar elektrikli camları veya başka kontrolleri çalıştırabilirler ve hatta aracı hareket ettirebilirler.

DİKKAT

Anahtarınızı büyük bir anahtarlığa takmayın. Sürüş esnasında dizinize çarparak anahtarın "ON" konumundan "ACC" ya da "LOCK" konumuna geçmesine ve motorun durmasına sebep olabilir.

NOT

• Motor çalışmıyorken, kontağı "LOCK" konumunda tutun.
• Kontak anahtarı "ON" veya "ACC" konumundayken elektrikli cihazların uzun süre kullanımı akünün boşalmasına neden olabilir.
• Kontak anahtarı "LOCK" konumundan "ACC" konumuna alınamıyorsa, kontağı çevirirken direksiyonu hafifçe sola ve sağa doğru çevirin.

■ KİLİTLEME

Anahtar sadece bu konumda takılabilir veya çıkarılabilir. Anahtarı çıkardığınız zaman kontak direksiyonu kilitler. Anahtarı çevirmekte zorlanıyorsanız, direksiyonu sağa ve sola doğru hafifçe çevirin.

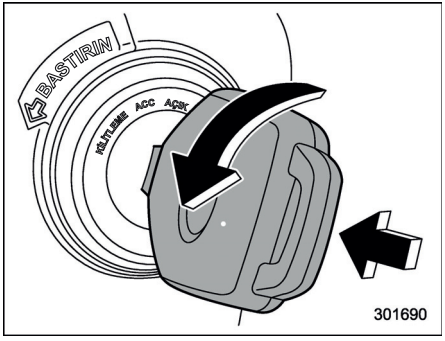

Anahtar sadece, bir taraftan bastırılıp bir taraftan çevriliyorken (tüm modeller) ve vites kolu "P" konumundayken (CVT modeller) "ACC" konumundan "LOCK" (Kilitli) konumuna getirilebilir.

■ ACC

Bu konumda elektrikli aksesuarlar (radyo, aksesuar elektrik çıkışı, vb.) kullanılabilir.

■ Açık

Bu, motor çalışmaya başlatıldıktan sonraki normal çalışma konumudur.

■ MARŞ

Kontak anahtarı bu konumdayken motor çalıştırılabilir. Marş dinamosu çalıştırmak için motoru çevirir. Anahtar serbest bırakıldığında (motor çalışmaya başlatıldıktan sonra) kontak anahtarı otomatik olarak "ON" (AÇIK) konumuna gelir.

⚠ DİKKAT

Motor çalışmaktayken kontak anahtarını "START" (MARŞ) konumuna getirmeyin.

Aracınız immobilizer sistemi ile donatılmış olduğundan, kodlanmış bir anahtar ile motoru çalıştıramazsanız, anahtarı çıkarın (bu anda immobilizer gösterge lambası yanıp söner); daha sonra kontak anahtarını takın ve "START" konumuna çevirin ve motoru yeniden çalıştırmayı deneyin.

NOT

Motor aşağıdaki durumlarda çalıştırılamayabilir:

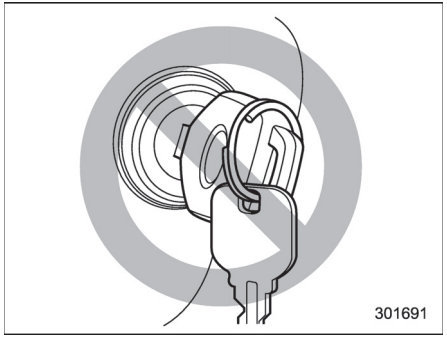

• Anahtar başka bir anahtara ya da metal bir anahtarlığa temas ediyorsa.

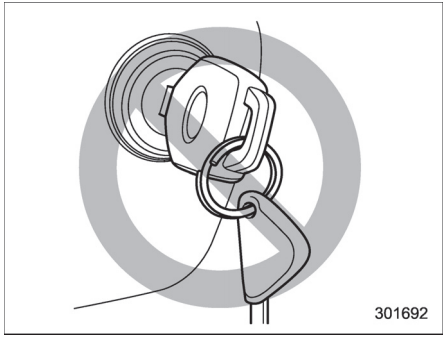

• Kontak anahtarı immobilizer vericisi içeren başka bir anahtarın yakınındaysa.
• Anahtar başka bir vericinin yakınındaysa veya vericiye temas ediyorsa.

■ Anahtar kontakta uyarı sinyali (mevcutsa)

Sesli uyarı, sürücü kapısı açıldığında ve kontak anahtarı "LOCK" veya "ACC" konumlarındayken çalışır.

Uyarı sinyali aşağıdaki koşullarda durur.
• kontak anahtarı "ON" konumuna alındığında
• kontak anahtarı kontaktan çıkarıldığında
• sürücü kapısı kapatıldığında

■ Kontak lambası

Sürücü kapısı açıldığında veya uzaktan kumanda ile sürücü kapısının kilidi açıldığında, kontağa erişimi kolaylaştırmak için kontak otomatik olarak aydınlatılır.

Işık yaklaşık 10-20 saniye süreyle yanar ve aşağıdaki koşullar gerçekleştiğinde kademeli olarak söner:
• sürücü kapısı kapatıldığında
• uzaktan anahtarsız giriş sistemi vericisi kullanılarak kapılar açıldığında

– DEVAMI DİĞER SAYFADA –

Lamba aşağıdaki durumlarda hemen söner:
• kontak anahtarı "ON" konumuna alındığında
• anahtarsız giriş fonksiyonunun kumandası kullanılarak kapılar ve bagaj kapağı (5 kapı) kilitlendiğinde.

Marş düğmesi (marş düğmesi bulunan modeller)

■ Güvenlik önlemleri

"Güvenlik önlemleri" ☞ 2-8 konusuna bakın.

■ Marş düğmesi sistemi için çalışma aralığı

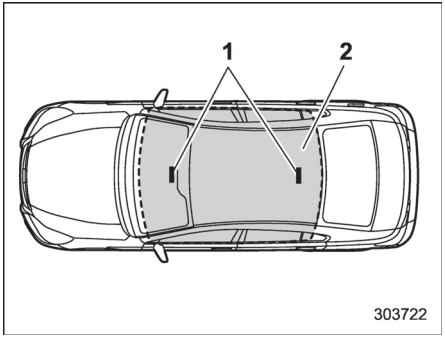

4 kapılı
1) Anten
2) Çalışma menzili

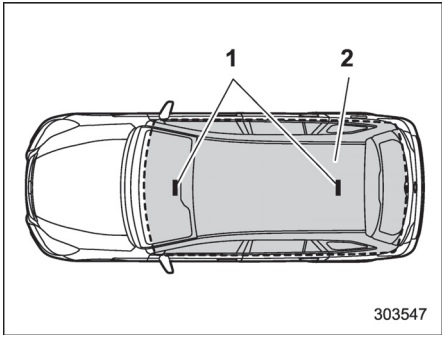

5 kapılı
1) Anten
2) Çalışma menzili

NOT

• Aracın içerisindeki antenlerin çalışma bölgesi içerisinde giriş anahtarı tespit edilmezse, marş düğmesi ve motor çalıştırılamaz.
• Giriş anahtarı aracın dışında olsa dahi, cama çok yakın bir yere koyulursa motor çalışabilir.
• Giriş anahtarını aşağıdaki yerlerde bırakmayın. Marş düğmesi ve motor çalıştırılamaz. Bu, bir arıza olmamasına rağmen hatalı uyarılar verilmesine veya bir arıza olmasına rağmen uyarı verilmemesine neden olabilir.

– Gösterge tablosu üzerinde
– Zeminde
– Torpido gözünün içinde
– Kapı ceplerinin içi – Arka koltukta
– Bagaj içerisinde (4 kapılı)
– Bagaj bölmesinde (5 kapılı)

• Marş düğmesi kullanılırken, giriş anahtarı pilinin tükenmiş olması durumunda "Giriş anahtarı - giriş anahtarı düzgün çalışmazsa" ☞ 9-29 konusunda açıklanan prosedürü uygulayın. "Giriş anahtarı pilinin değiştirilmesi" ☞ 11-60 konusuna bakın.

■ Düğme yeri

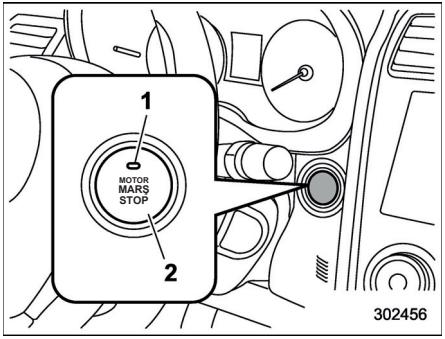

Soldan direksiyonlu modeller

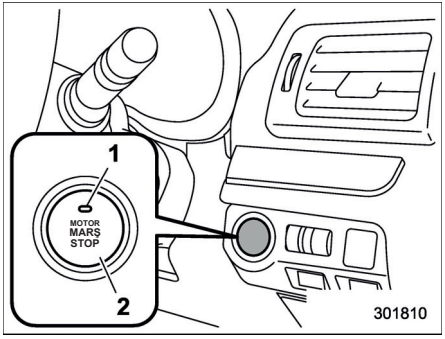

Sağdan direksiyonlu modeller
1) Çalışma göstergesi
2) Marş düğmesi

■ Kontağın açılması/kapatılması

Marş düğmesine her basıldığında kontak sırayla açılır veya kapatılır.
1. Giriş anahtarını yaklaştırın ve sürücü koltuğuna oturun.
2. Vites kolunu boşa (MT modeller) veya "P" konumuna getirin (CVT modeller).
3. Debriyaj pedalına (MT modeller) veya fren pedalına (CVT modeller) basmadan marş düğmesine basın. Düğmeye her basıldığında, kontak “OFF”, “ACC”, “ON” ve “OFF” sırasıyla değişir. Marş düğmesi üzerindeki çalışma göstergesi aşağıdaki tabloda gösterildiği gibi yanar veya söner.

Güç durumu	Gösterge rengi	Kullanım
Kapalı	Devre dışı	Güç devre dışıdır.
ACC	Turuncu	Şu parçalar kullanılabilir: silecekler, yıkayıcı, ses sistemi ve aksesuar elektrik prizi.
Açık	Turuncu (motor çalışmıyorken)	Tüm elektrikli parçalar kullanılabilir.
	Devre dışı (motor çalışıyorken)	

– DEVAMI DİĞER SAYFADA –

⚠ DİKKAT

• Marş düğmesinin “ON" veya “ACC” konumunda çok uzun süre bırakılması, araç aküsünün boşalmasıyla sonuçlanabilir.
• Marş düğmesinin üzerine içecek vs. dökmeyin. Arızaya sebep olabilir.
• Marş düğmesine yağlı veya kirli ellerle dokunmayın. Arızaya sebep olabilir.
• Marş düğmesi düzgün bir şekilde çalışmıyorsa, kullanmayı durdurun. Bu konuda hemen bir SUBARU servisi ile temas kurmanızı tavsiye ediyoruz.
• Marş düğmesi, ön göğüs aydınlatması açıldığında dahi yanmazsa, aracınızı bir SUBARU servisinde kontrol ettirmenizi tavsiye ederiz.
• Araç sıcak güneş ışınları altında çok uzun süre bırakıldıysa, marş düğmesinin yüzeyi ısınabilir. Kendinizi yakmamaya dikkat edin.

NOT

• CVT şanzımanlı modellerde, vites kolu "P" konumundan farklı bir konumdayken marş düğmesi "OFF" konumuna getirilemez.
• Marş düğmesini çalıştırırken, sonuna kadar basın.
• Marş düğmesine kısa basılırsa, güç devreye girmeyebilir veya devreden çıkmayabilir.

▼ Akünün boşalmasını önleme fonksiyonu

Marş düğmesi yaklaşık 1 saat boyunca “ON” veya “ACC” konumunda bırakıldıktan sonra, akünün bitmesini önlemek için otomatik olarak “OFF” (KAPALI) konumuna geçer. (CVT modellerde, bu fonksiyon vites kolu “P” konumundayken devreye girer.)

■ Giriş anahtarı düzgün çalışmadığında

"Giriş anahtarı - giriş anahtarı düzgün çalışmazsa" ☞ 9-29 konusuna bakın.

Dörtlü flaşörler

S03AB

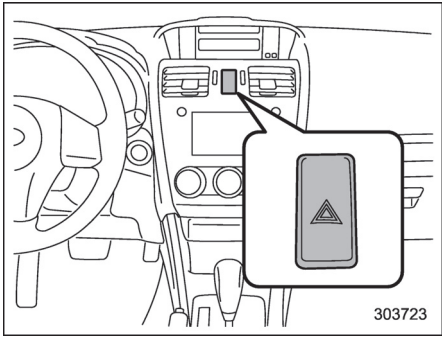

A Tipi

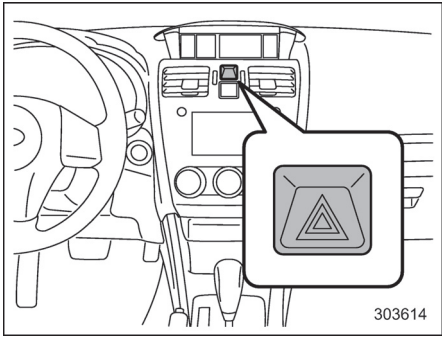

B Tipi

Dörtlü flaşörler, acil durumlarda aracınızı park etmek zorunda kaldığınızda diğer sürücüleri uyarmak için kullanılır.

Dörtlü flaşörler, kontak anahtarı hangi konumda olursa olsun çalışır.

Dörtlü flaşörleri yakmak için ön göğüsteki dörtlü flaşör düğmesine basın. Kapatmak için düğmeye tekrar basın.

NOT

Dörtlü flaşörler çalışıyorken dönüş sinyalleri çalışmaz.

Gösterge ve sayaçlar

NOT

Gösterge tablosundaki bazı gösterge ve sayaçlarda LCD ekran kullanılır. Polarize gözlük takıyorsanız, göstergedeki yazıları görmekte zorlanabilirsiniz.

■ Gösterge tablosu aydınlatması

Kontak anahtarı "ON" (AÇIK) konumuna getirildiğinde, gösterge tablosunun çeşitli kısımları aşağıdaki sırayla aydınlatılmaya başlar.

1. Uyarı lambaları, gösterge lambaları, gösterge ibreleri, sayaç ibreleri ve LCD ekranlar yanar.
2. Gösterge ve sayaç ibrelerinden her biri MAX konumunu gösterir.
3. Gösterge ve sayaç ibrelerinden her biri MIN konumunu gösterir.
4. Normal aydınlatmalar yanar (sürüş için).

■ Kontak anahtarına bağlı olarak devreye giren gösterge/sayaç ibresi hareketi fonksiyonunun iptal edilmesi

Kontak anahtarı "ON" konumuna getirildiğinde devreye giren gösterge ibreleri ile sayaç ibrelerinin hareketini aktif hale getirmek veya devre dışı bırakmak mümkündür.

▼ A tipi gösterge tablosu

Ayarları değiştirmek için aşağıdaki prosedürü uygulayın.

1. Kontak anahtarını “LOCK”/“OFF” veya "ACC" konumuna getirin.

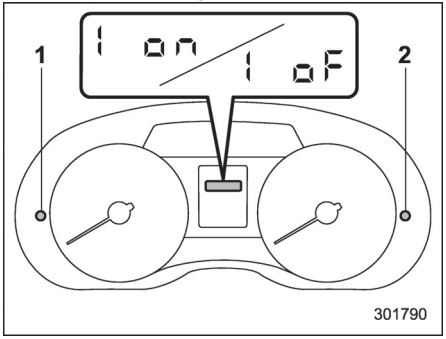

1) Kilometre sıfırlama düğmesi (soldan direksiyonlu modeller)
2) Kilometre sıfırlama düğmesi (sağdan direksiyonlu modeller)

2. Sıfırlanabilir mesafe sayacı göstergesi

– DEVAMI DİĞER SAYFADA –

üzerinde "1 on" veya "1 oF" durumunu göstermek için kilometre sıfırlama düğmesine basın.

Gösterge, kilometre sıfırlama düğmesine basılarak aşağıdaki sırada gösterildiği şekilde değiştirilebilir.

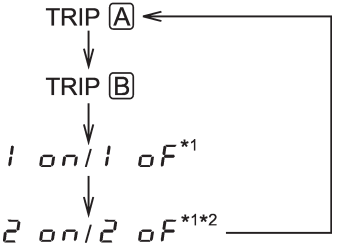

*1: Kontak anahtarı "ON" konumundayken görüntülenemezler.

*2: Yalnızca vites göstergesi bulunmayan MT modeller

Mevcut ayarları değiştirmek için kilometre sıfırlama düğmesine en az 2 saniye basın.

1 on : Etkinleştirilmiş

1 oF : Devre dışı

NOT

• Aracınızın gösterge/sayaç ibrelerinin ilk hareket ayarı, fabrikadan sevk edilirken "1 on" olarak ayarlanmıştır.

• Kontak anahtarı "ON" konumundayken gösterge/sayaç ibrelerinin hareket ayarını değiştirmek mümkün değildir. Ayarı, kontak anahtarı "LOCK"/"OFF" veya "ACC" konumundayken değiştirin.

▼ B tipi gösterge tablosu

"Gösterge İlk Hareketi" ☞ 3-48 konusunda açıklanan prosedürleri gerçekleştirin.

■ Hız göstergesi

Hız göstergesi aracın hızını gösterir.

▼ Hız uyarı sinyali (mevcutsa)

Hız yaklaşık 120 km/h değerini aştığı zaman bir uyarı sinyali duyulur.

■ Kilometre sayacı

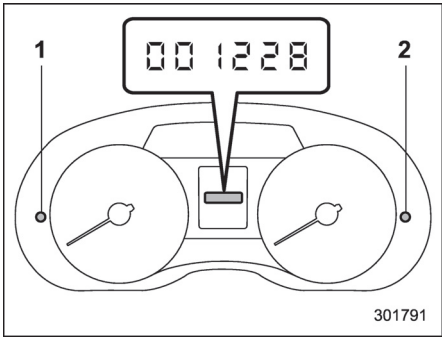

A Tipi

1) Kilometre sıfırlama düğmesi (soldan direksiyonlu modeller)

2) Kilometre sıfırlama düğmesi (sağdan direksiyonlu modeller)

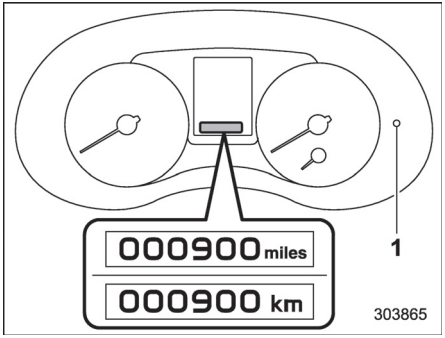

B Tipi
1) Kilometre sıfırlama düğmesi

Kontak anahtarı "ON" konumundayken kat edilen mesafeyi gösterir. Aracın toplam kat ettiği mesafeyi gösterir.

Kontak anahtarı "LOCK/OFF" veya "ACC" konumundayken kilometre sıfırlama düğmesine basarsanız mesafe sayacı/sıfırlanabilir mesafe sayacı yanar. Kilometre sıfırlama düğmesine mesafe sayacı/sıfırlanabilir mesafe sayacının yanmasından itibaren 10 saniye içerisinde basmazsanız mesafe sayacı/sıfırlanabilir mesafe sayacı söner.
Ayrıca, mesafe sayacı/sıfırlanabilir mesafe sayacının gösterilmeye başladıktan sonraki 10 saniye içerisinde sürücü kapısını açıp kapatırsanız mesafe sayacı/sıfırlanabilir mesafe sayacı söner.

■ Çift mesafe sayacı

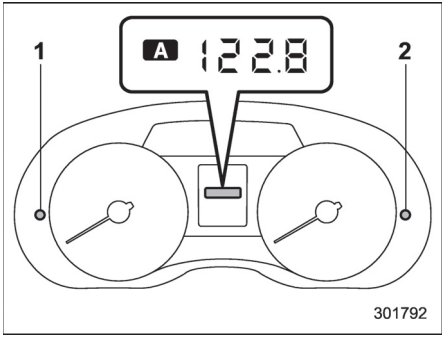

A Tipi
1) Kilometre sıfırlama düğmesi (soldan direksiyonlu modeller)
2) Kilometre sıfırlama düğmesi (sağdan direksiyonlu modeller)

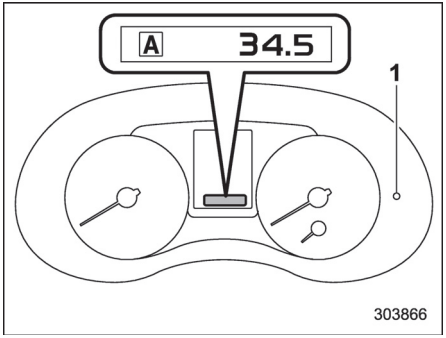

B Tipi
1) Kilometre sıfırlama düğmesi

Kontak anahtarı "ON" konumundayken iki adet mesafe sayacı gösterir.

Mesafe sayacı, en son sıfırlamanızdan bu yana aracın yaptığı kilometreyi gösterir.

Kontak anahtarı "LOCK/OFF" veya "ACC" konumundayken kilometre sıfırlama düğmesine basarsanız mesafe sayacı/sıfırlanabilir mesafe sayacı yanar. Mesafe sayacı/sıfırlanabilir mesafe sayacı gösteriliyorken, sıfırlanabilir mesafe sayacı A ve sıfırlanabilir mesafe sayacı B arasında seçim yapabilirsiniz. Kilometre sıfırlama düğmesine mesafe sayacı/sıfırlanabilir mesafe sayacının yanmasından itibaren 10 saniye içerisinde basmazsanız mesafe sayacı/sıfırlanabilir mesafe sayacı söner.

– DEVAMI DİĞER SAYFADA –

Ayrıca, mesafe sayacı/sıfırlanabilir mesafe sayacının gösterilmeye başladıktan sonraki 10 saniye içerisinde sürücü kapısını açıp kapatırsanız mesafe sayacı/sıfırlanabilir mesafe sayacı söner.

Gösterge, kilometre sıfırlama düğmesine basılarak aşağıdaki sırada gösterildiği şekilde değiştirilebilir.

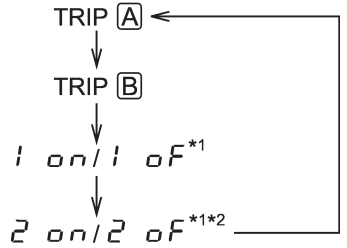

*1: Kontak anahtarı “ON” konumundayken görüntülenemezler.
*2: Yalnızca vites göstergesi bulunmayan MT modeller

Sıfırlanabilir mesafe sayacını sıfırlamak için düğmeye basarak göstergeyi A veya B sıfırlanabilir mesafe sayacı moduna getirin ve sonra da düğmeye 2 saniyeden daha uzun süre basın.

⚠ DİKKAT

Güvenliğiniz açısından sürüş sırasında göstergenin fonksiyonunu değiştirmeye kalkışmayın, zira bir kazaya yol açabilirsiniz.

NOT

Gösterge grubu ile akü arasındaki bağlantı, aracın servise girmesi veya sigortanın değiştirilmesi gibi bir nedenle kesilmişse sıfırlanabilir mesafe sayacındaki kaydedilmiş bilgiler silinir.

■ Devir göstergesi

Devir göstergesi motor devrini dakikada bin devir cinsinden gösterir.

⚠ DİKKAT

Motoru devir saatinin ibresi kırmızı bölgedeyken çalıştırmayın. Bu aralıkta yakıt enjeksiyonu, motorun aşırı devir yapmasını önlemek için motor kontrol modülü tarafından kesilir. Motor devri kırmızı bölgenin altına düşürüldüğü zaman motor tekrar normal çalışmaya başlar.

NOT

Vites kolu "P" veya "N" konumundayken (CVT modeller) veya manuel şanzımanlı modellerde boş konumdayken motoru/şanzımanı korumak için, gaz pedalına sert şekilde basılsa dahi motor devrini artırmayacak şekilde motor kontrol edilir.

■ Yakıt göstergesi

⚠ DİKKAT

Dizel motorlu modellerde depoya dizel yakıt doldurun. Dizel yakıt hakkında bilgi almak için "Dizel motorun yakıt gereksinimleri" ☞ 7-3 konusuna bakın.

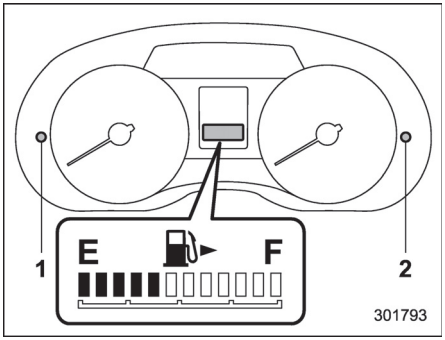

Yakıt göstergesi (A tipi)
1) Kilometre sıfırlama düğmesi (soldan direksiyonlu modeller)
2) Kilometre sıfırlama düğmesi (sağdan direksiyonlu modeller)

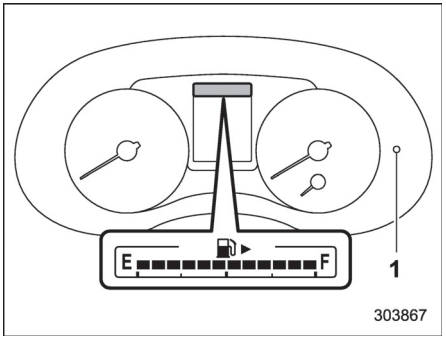

Yakıt göstergesi (B tipi)
1) Kilometre sıfırlama düğmesi

Kontak anahtarı "ON" konumundayken yakıt göstergesi görüntülenir ve depoda kalan yaklaşık yakıt miktarını gösterir. Depodaki yakıtın seviyesinin değişmesi nedeniyle yakıt göstergesinde frenlerken, viraj alırken veya hızlanırken hafif değişiklik olabilir.
Kontak anahtarı “LOCK”/“OFF” veya “ACC” konumundayken kilometre sıfırlama düğmesine basarsanız yakıt göstergesi yanacak ve depoda kalan yakıt miktarını gösterecektir. Yakıt göstergesi depoda kalan yakıt miktarını gösterirken, (a) 10 saniye içerisinde kilometre sıfırlama düğmesine basmazsanız veya (b) sürücü kapısını açıp kapatırsanız yakıt göstergesindeki lamba sönecektir.

NOT

Yakıt göstergesinde "⛽▶" işareti göreceksiniz. Bu işaret yakıt deposunun aracın sağında olduğunu hatırlatır.

■ ECO (EKONOMİ) sayacı (mevcutsa)

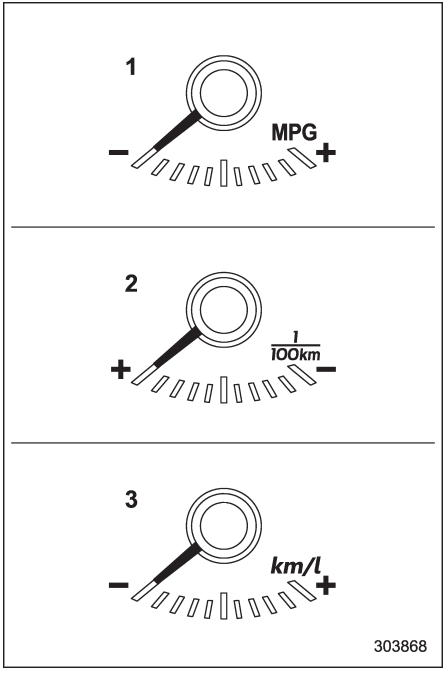

1) İngiltere modelleri
2) İngiltere modelleri hariç (A tipi)
3) İngiltere modelleri hariç (B tipi)

ECO göstergesi ortalama yakıt tüketimi ile geçerli olan yakıt tüketimi arasındaki farkı gösterir.

– DEVAMI DİĞER SAYFADA –

Gösterge ibresi sağ tarafa doğru hareket ederse, bu yakıt veriminin iyileştiğini gösterir.

NOT

• ECO göstergesi, yakıt verimi için yaklaşık bir değer gösterir.
• Sıfırlanabilir mesafe sayacı sıfırlandıktan sonra, ortalama yakıt tüketim oranı, araç 1 km sürülene kadar gösterilmez. Bu zamandan önce, ECO göstergesi de çalışmaz.

Uyarı ve gösterge lambaları

■ Sistem kontrolü için ilk aydınlatma

Kontak anahtarı "ON" konumuna getirildiği zaman uyarı ve gösterge lambalarının bir kaçı yanacaktır. Bu sayede ampullerin çalışıp çalışmadığı kontrol edilebilir.
Park frenini devreye sokun ve kontak anahtarını "ON" konumuna getirin.
Sistem kontrolü yaparken, aşağıdaki lambalar yanar ve bir kaç saniye sonra veya motor çalıştırıldıktan sonra söner.

- : Emniyet kemeri uyarı lambası (Sürücü emniyet kemeri uyarı lambası ve ön yolcu emniyet kemeri uyarı lambası yalnızca emniyet kemerleri bağlıyken kapanır.)
- : SRS hava yastığı sistemi uyarı lambası
- : Arka emniyet kemeri gösterge lambası (mevcutsa)
- AÇIK / : Ön yolcu ön hava yastığı AÇIK gösterge lambası (mevcutsa)
- KAPALI / : Ön yolcu ön hava yastığı KAPALI gösterge lambası (mevcutsa)
- : Arıza gösterge lambası (Motor ayarlarını kontrol ettirin)
- : Yüksek soğutma suyu sıcaklığı uyarı lambası
- : Şarj uyarı lambası
- : Yağ basıncı uyarı lambası
- : Düşük motor yağı seviyesi uyarı lambası
- : Ön cam yıkama suyu uyarı lambası (mevcutsa)
- AT YAĞI SIC. : Otomatik şanzıman yağı sıcaklığı uyarı lambası (CVT modeller)
- (ABS) : ABS uyarı lambası
- : Fren sistemi uyarı lambası
- : Düşük yakıt uyarı lambası
- : Düşük lastik basıncı uyarı lambası (mevcutsa)
- : Yokuş Kalkış Destek Sistemi uyarı lambası/Yokuş Kalkış Destek Sistemi KAPALI gösterge lambası
- : Kapı açık uyarı lambası
- AWD : AWD uyarı lambası (AWD CVT modeller)
- : Hidrolik direksiyon uyarı lambası (hidrolik direksiyonlu modeller)
- : Araç Dinamiği Kontrolü uyarı lambası/Araç Dinamiği Kontrolü çalışma lambası

: Araç Dinamiği Kontrolü KAPALI gösterge lambası

: Hız sabitleme sistemi gösterge lambası (mevcutsa)

SET : Hız sabitleme sistemi gösterge lambası (mevcutsa)

: Otomatik far yükseklik ayarı uyarı lambası (HID farlı modeller)

: Giriş anahtarı uyarı lambası (mevcutsa)

: Yakıt filtresi uyarı lambası (dizel motorlu modeller)

: Ön ısıtma gösterge lambası (dizel motorlu modeller)

: Dizel partikül filtresi uyarı lambası (dizel motorlu modeller)

▲ : Vites yükseltme gösterge lambası (MT modeller – mevcutsa)/Vites yükseltme göstergesi (mevcutsa)

▼ : Vites düşürme göstergesi (mevcutsa)

▲ : Aşırı devir uyarı lambası (sarı) (dizel modeller)

Ⓐ : Otomatik Start/Stop uyarı lambası/ Otomatik Start/Stop KAPALI gösterge lambası (mevcutsa)

Ⓐ : Otomatik Start/Stop gösterge lambası (yeşil) (mevcutsa)

Lambalardan herhangi bir tanesi yanmazsa ampulün patlamış olduğunu veya ilgili sistemde bir arıza olduğunu gösterir.
Onarım için yetkili bir SUBARU servisine başvurmanızı tavsiye ederiz.

■ Emniyet kemeri uyarı lambası ve sinyali

NOT

Emniyet kemeri uyarı sistemi aşağıda tarif edildiği gibi çalışmıyorsa, arızalı olabilir. Sistemi en yakın SUBARU servisine kontrol ettirmenizi ve gerekiyorsa onarılmasını sağlamanızı öneriyoruz.

▼ Sürücü koltuğu emniyet kemeri uyarısı

Aracınızın sürücü koltuğu için bir emniyet kemeri uyarı sistemi bulunmaktadır.

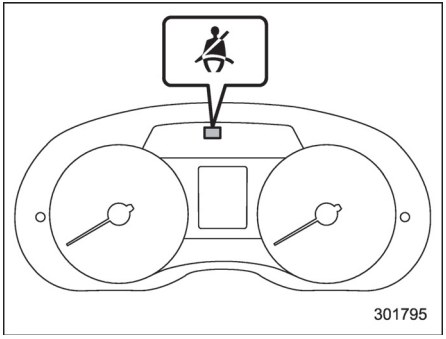

Sürücü uyarı lambası (A tipi)

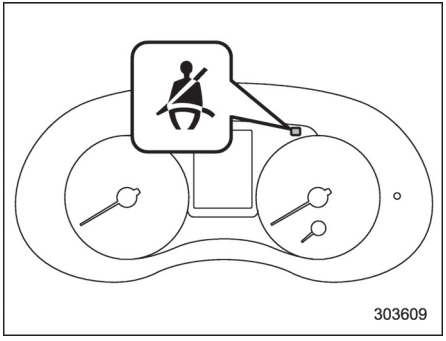

Sürücü uyarı lambası (B tipi)

Kontak anahtarının “ON” konuma çevrilmesiyle, bu cihaz gösterge tablosunda bulunan uyarı lambalarını yakarak sürücüye emniyet kemerini takmasını hatırlatır.

– DEVAMI DİĞER SAYFADA –

Araç, sürücü emniyet kemeri bağlanmamış bir şekilde yaklaşık 20 km/h altında bir hızla hareket ediyorsa, uyarı lambası sürekli yanar.
Araç, sürücü emniyet kemeri bağlanmamış bir şekilde yaklaşık 20 km/h hıza ulaşırsa, uyarı lambası 1 saniyelik aralıklarla 5 saniye boyunca sürekli yanıp sönmeye başlar. Aynı zamanda, 1 saniyelik aralıklarla 5 saniye boyunca sürekli bir sesli uyarı duyulacaktır.
Emniyet kemeri bu süre zarfında bağlanırsa, uyarı lambası sönecek ve sinyal sesi derhal kesilecektir.
Bu durum yaklaşık 108 saniye kadar devam edecektir. 108 saniyelik sürenin sonunda sürücü emniyet kemeri hala bağlanmamışsa, uyarı lambası yanıp sönme işlemini durduracak ve sinyal sesi kesilecektir. Ancak, uyarı lambası/lambaları, emniyet kemerleri bağlanmadığı müddetçe yanık kalacaktır.

▼ Ön yolcu koltuğu emniyet kemeri uyarısı (mevcutsa)

Aracınızın ön yolcu koltuğu için bir emniyet kemeri uyarı sistemi.

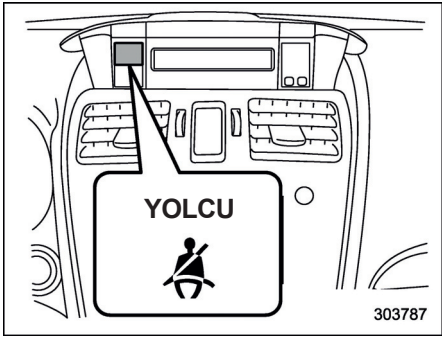

Ön yolcu uyarı lambası

Kontak anahtarı "ON" konumundayken bu cihaz resimde gösterildiği gibi bir uyarı lambası yakarak, ön yolcuya emniyet kemerini bağlamasını hatırlatır.
Araç, ön yolcu emniyet kemeri bağlanmamış bir şekilde yaklaşık 20 km/h altında bir hızla hareket ediyorsa, bağlanmamış emniyet kemerine karşılık gelen uyarı lambası/lambaları yanar ve sürekli yanık kalır.
Araç, ön yolcu emniyet kemeri bağlanmamış bir şekilde yaklaşık 20 km/h hıza ulaşırsa, uyarı lambası 1 saniyelik aralıklarla 5 saniye boyunca sürekli yanıp sönmeye başlar.
Aynı zamanda, 1 saniyelik aralıklarla 5 saniye boyunca sürekli bir sesli uyarı duyulacaktır. Bağlanmamış olan sürücü veya ön yolcu emniyet kemerlerinden biri bu süre zarfında bağlanırsa, emniyet kemerine karşılık gelen uyarı lambası derhal sönecek fakat hala bağlanmamış bir emniyet kemeri varsa sinyal sesi duyulmaya devam edecektir.

NOT

• Sürücü emniyet kemeri ile ön yolcu emniyet kemeri aynı anda bağlanmazsa (emniyet kemerlerinden biri diğerinden çok daha erken veya geç bağlanırsa) uyarı sesi daha uzun süre duyulacaktır (en az 10 saniye).
• Ön koltuktaki yolcu algılama sistemi, koltukta birinin oturup oturmadığını koltuk üzerindeki ağırlık vasıtasıyla tespit eder. Ancak, koltukta bir nesne varsa emniyet kemeri uyarı sistemi koltukta kimse oturmuyor olsa dahi devreye girebilir.
• Ön yolcu koltuğu üzerine minder koymanız durumunda, yolcu algılama sistemi koltukta bir yolcu olduğunu tespit edemeyebilir.

108 saniyelik sürenin sonunda sürücü ve/veya ön yolcu emniyet kemeri hala bağlanmamışsa, uyarı lambası/lambaları yanıp sönme işlemini durduracak ve sesli uyarı kesilecektir. Ancak, uyarı lambası/lambaları ilgili emniyet kemerleri bağlanmadığı müddetçe yanık kalacaktır.

■ Arka emniyet kemeri gösterge lambası ve sinyali (Avrupa ve Avustralya modelleri)

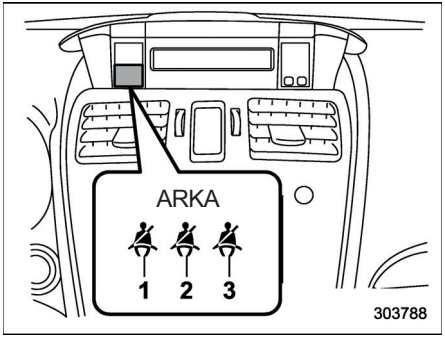

1) Arka koltuk (sol konum)
2) Arka koltuk (orta konum)
3) Arka koltuk (sağ konum)

Bu gösterge lambası resimde gösterilen konumdadır. Yalnızca emniyet kemerinin takılmadığı oturma konumlarını göstermek üzere yanar.

■ SRS hava yastığı sistemi uyarı lambası

⚠ UYARI

Gösterge lambası aşağıdaki durumlardan herhangi birisini sergilerse, bu, emniyet kemeri ön gergi sisteminde ve/veya hava yastığı sisteminde bir arıza olduğu anlamına gelebilir. Sistemi kontrol ettirmek için aracınızı hemen en yakın SUBARU servisine götürmenizi tavsiye ederiz. Kontrol edilmediği ve onarılmadığı takdirde, emniyet kemeri ön gergileri ve hava yastığı güvenilir bir biçimde çalışmaz (örneğin hava yastığı hafif darbelerde açılabilir veya şiddetli darbelerde açılmayabilir).
• Gösterge lambasının yanıp sönmesi veya göz kırpması
• Kontak anahtarı ilk defa "ON" konumuna getirildiğinde uyarı lambası yanmıyor
• Uyarı lambasının sürekli yanması
• Uyarı lambasının sürüş sırasında yanması

Uyarı lambaları tarafından gösterilen parçalar hakkında daha fazla bilgi için

– DEVAMI DİĞER SAYFADA –

"SRS hava yastığı sistem izlemesi" ☞ 1-61 konusuna bakın.

■ Ön yolcu tarafı ön hava yastığı AÇIK ve KAPALI göstergeleri (mevcutsa)

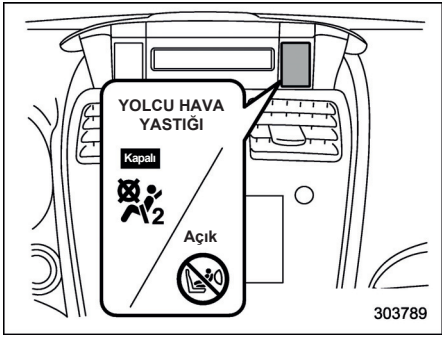

: Ön yolcu tarafı ön hava yastığı AÇIK göstergesi
:Ön yolcu tarafı ön hava yastığı KAPALI göstergesi

Ön yolcu tarafı ön hava yastığı AÇIK ve KAPALI göstergeleri size, ön yolcu tarafı SRS ön hava yastığının durumunu gösterir. Kontak anahtarı "ON" konumuna getirildiğinde, hem AÇIK hem de KAPALI göstergeleri, sistem kontrol edilirken 6 saniye kadar yanar. Sistem kontrolünün ardından her iki gösterge de 2 saniyeliğine sönecektir. Bundan sonra, ön hava yastığı sistem kontrolüne göre belirlenen ön yolcu tarafı SRS ön hava yastığının durumuna bağlı olarak göstergelerden biri yanar.
Ön yolcu tarafı SRS ön hava yastığı devreye girerse, KAPALI göstergesi kapalı kalacak ve yolcu ön hava yastığı AÇIK göstergesi yanacaktır.
Ön yolcu tarafı SRS ön hava yastığı devre dışı bırakılırsa, KAPALI göstergesi kapalı yanacak ve yolcu ön hava yastığı AÇIK göstergesi kapanacaktır.
Kontak anahtarı "ON" konumundayken, sistem kontrolü tamamlandıktan sonra AÇIK ve KAPALI göstergelerinin ikisi de yanıyor veya ikisi de sönmüş olursa sistemde arıza var demektir. Böyle bir durumda kontrol için hemen SUBARU servisinize danışmanızı tavsiye ederiz.

■ Arıza gösterge lambası (Motor ayarlarınızı kontrol ettirin)

▼ OBD sistemi ile donatılmış araçlar

Avrupa'da satılan araçlar, aracın emisyon kontrol sisteminin performansını izleyen OBD adlı gelişmiş bir araç üstü arıza teşhis sistemi ile donatılmıştır.
Avrupa dışındaki bazı ülkelerde satılan araçlar da OBD sistemiyle donatılabilir. Aracınızda OBD sistemi bulunup bulunmadığını tespit etmek için SUBARU bayinize sormanızı tavsiye ederiz.
OBD sistemi, aracın kullanım ömrü için emisyonların kabul edilebilir seviyelerde olmasını sağlayarak çevreyi korumaya yardımcı olur.
Motor çalışmaktayken arıza gösterge lambası sürekli yanarsa veya yanıp sönerse, bu durum emisyon kontrol sisteminde bir sorun veya potansiyel bir sorun olduğunu ve bakıma ihtiyaç duyulduğunu gösterebilir. OBD sistemi ayrıca herhangi bir arızayı düzgün şekilde teşhis edebilmeleri için servis teknisyenlerine de yardımcı olur.

⚠ DİKKAT

Araç hareket halindeyken arıza uyarı lambası yanarsa mümkün olan en kısa zamanda aracınızı SUBARU servisinize kontrol ettirmenizi/ onarılmasını sağlamanızı tavsiye ederiz. Aracın emisyon kontrol sisteminin gerektiği şekilde kontrol ettirilmeden ve onarılmadan kullanılması, aracınızda garanti kapsamına girmeyen ciddi hasarlara yol açabilir.

▽ Lamba sürekli olarak yanıyorsa

Lamba sürüş sırasında yanar veya motor çalışmaya başlatıldıktan sonra sönmezse emisyon kontrol sisteminde bir arıza algılanmış demektir.
Aracınızın derhal yetkili bir SUBARU servisi tarafından kontrol edilmesini tavsiye ederiz.

▽ Lamba yanıp sönüyorsa

Lamba sürüş sırasında yanıp sönüyorsa motorda emisyon kontrol sistemine hasar verebilecek vuruntu algılanmış demektir. Emisyon kontrol sisteminin hasar görmemesi için aşağıdakileri yapmalısınız:

• Aracın hızını azaltın.
• Ani hızlanmalardan kaçının.
• Aşırı dik yokuşları çıkmayın.
• Mümkünse kargo miktarını azaltın.
• Mümkün olan en kısa zamanda römork çekmeyi bırakın.
Arıza uyarı lambası, birkaç sürüş çevriminden sonra yanıp sönmeye son verebilir veya sürekli yanabilir. Aracınızın derhal yetkili bir SUBARU servisi tarafından kontrol edilmesini tavsiye ederiz.

▼ OBD sistemi ile donatılmamış araçlar

Motor çalışıyorken arıza gösterge lambası yanarsa, bu durum motor kontrol sisteminde bir sorun olduğunu gösterebilir.
Lamba sürüş sırasında yanarsa veya motor çalıştırıldıktan sonra sönmezse, hemen en yakın SUBARU bayinizle irtibata geçmenizi öneririz.

■ Soğutma suyu sıcaklığı düşük gösterge lambası/ Soğutma suyu sıcaklığı yüksek uyarı lambası

⚠ DİKKAT

• Kontak anahtarını "ON" konumuna getirdikten sonra, bu gösterge lambası/uyarı lambası aşağıdaki davranışlardan birini sergilerse, elektrik sisteminde arıza olabilir. Böyle bir durumda kontrol için hemen SUBARU servisinize danışmanızı tavsiye ederiz.
– KIRMIZI renkte yanıp sönüyorsa.
– 2 saniyeden uzun süre KIRMIZI yanarsa.
– Sırasıyla KIRMIZI ve MAVİ renkte yanıp sönüyorsa.

• Sürüş sırasında bu gösterge lambası/uyarı lambası aşağıdaki davranışlardan birini sergilerse mutlaka tavsiye edilen önlemleri alın.
– KIRMIZI yanıp sönüyorsa veya yanıyorsa:
Böyle bir durumda aracı hemen güvenli bir şekilde durdurun ve

– DEVAMI DİĞER SAYFADA –

motor aşırı ısındığında uygulanacak acil durum aşamalarına bakın. Daha sonra, sistemi kontrol ettirmek için aracınızı en yakın SUBARU servisine götürmenizi tavsiye ederiz. "Motorun aşırı ısınması" konusuna bakın ☞ 9-24.
– Sırasıyla KIRMIZI ve MAVİ renkte yanıp sönüyorsa: Elektrikli sistemde arıza olabilir. Kontrol için SUBARU servisinize danışmanızı tavsiye ederiz.

Bu soğutma suyu sıcaklığı düşük uyarı lambası/soğutma suyu sıcaklığı yüksek uyarı lambası aşağıdaki üç fonksiyona sahiptir:
• **MAVİ** renkteki aydınlatma, motorun yetersiz ısındığını gösterir
• **KIRMIZI** renkte yanıp sönmesi motorun aşırı ısınmak üzere olduğunu gösterir
• **KIRMIZI** renkteki aydınlatma, motorun aşırı ısındığını gösterir
Sistem kontrolü için, kontak anahtarı “ON” konumuna getirildiğinde bu gösterge lambası/uyarı lambası yaklaşık 2 saniye süreyle **KIRMIZI** renkte yanar. Daha sonra gösterge lambası/uyarı lambası **MAVİ** renge döner ve **MAVİ** renkte yanmaya devam eder. Bu **MAVİ** aydınlatmalı lamba, motor yeterince ısındığında söner.

Soğutma suyu sıcaklığı belirlenen değerin üzerinde ısınırsa gösterge lambası/uyarı lambası **KIRMIZI** renkte yanıp söner. Bu sırada, motor aşırı ısınmak üzeredir.
Soğutma suyu sıcaklığı daha da yükselirse, gösterge lambası/uyarı lambası sürekli olarak **KIRMIZI** renkte yanmaya başlar. Bu durumda motor aşırı ısınmış olabilir.
Bu gösterge lambası/uyarı lambası **KIRMIZI** renkte yandığında veya **KIRMIZI** renkte yanıp söndüğünde, aracı mümkün olan en kısa sürede yavaşça durdurun ve motor aşırı ısındığında uygulanacak acil durum aşamalarına bakın. "Motorun aşırı ısınması" konusuna bakın ☞ 9-24. Daha sonra, sistemi kontrol ettirmek için aracınızı en yakın SUBARU servisine götürmenizi tavsiye ederiz.
Ayrıca, gösterge lambası/uyarı lambası sık sık **KIRMIZI** renkte yanıp sönüyorsa elektrikli sistemde bir arıza olabilir. Kontrol için SUBARU servisinize danışmanızı tavsiye ederiz.

NOT

Belirli bir sürüş koşulundan sonra motor yeniden çalıştırılırsa, bu gösterge lambası/uyarı lambası KIRMIZI renkte yanabilir. Ancak, kısa bir süre sonra gösterge lambası/uyarı lambası sönerse, bu durum bir arızayı göstermez.

■ Şarj uyarı lambası



Motor çalışmaktayken bu lamba yanarsa şarj sisteminin doğru çalışmadığını gösterebilir.
Lamba sürüş sırasında yanar veya motor çalışmaya başlatıldıktan sonra sönmezse ilk güvenli yerde motoru durdurun ve alternatör kayışını kontrol edin. Kayış gevşekse, kopmuşsa veya kayış sağlam olmasına rağmen lamba yanmaya devam ediyorsa derhal en yakın SUBARU servisi ile temasa geçin.

■ Yağ basıncı uyarı lambası



Motor çalışmaktayken bu lamba yanarsa motor yağı basıncının düşük olduğunu ve yağlama sisteminin doğru çalışmadığını gösterebilir.
Lamba sürüş sırasında yanar veya motor çalışmaya başladıktan sonra sönmezse mümkün olan ilk güvenli yerde motoru durdurun ve motor yağ seviyesini kontrol edin. Yağ seviyesi düşükse yağı tamamlayın. Motor yağı seviyesi normal seviyedeyse ancak lamba yanmaya devam ediyorsa derhal en yakın SUBARU servisi ile temasa geçmenizi tavsiye ederiz.

Yağ seviyesinin kontrol edilmesi ve motor yağı ekleme ile ilgili detaylar için "Motor yağı" ☞ 11-15 konusuna bakın.

⚠ DİKKAT

Yağ basıncı uyarı lambası yanıyorken motoru çalıştırmayın. Bu, motora ciddi hasar verebilir.

■ Düşük motor yağı seviyesi uyarı lambası



Bu lamba, motor yağı seviyesi alt sınıra kadar düştüğünde de yanar.
Sürüş sırasında lamba yanarsa, aracı güvenli bir yere ve düz bir konuma park edin ve sonra da motor yağı seviyesini kontrol edin. Yağ seviyesi normal aralıkta değilse ilk fırsatta motor yağı doldurun. "Motor yağı" ☞ 11-15 konusuna bakın.
Yağ doldurduktan sonra uyarı lambası sönmüyorsa veya yağ seviyesi normal aralıkta olmasına rağmen lamba yanıyorsa aracı bir SUBARU yetkili servisinde kontrol ettirmenizi tavsiye ederiz.

▼ İpuçları

Otomatik Start/Stop sistemi olan modeller:
•CDüşük yağ seviyesi uyarı lambası, motor yağı ekledikten veya değişim yaptıktan hemen sonra sönmeyecektir. Motor hareket etmeye başladıktan sonra sönecektir. Aracın kullanıldığı sürüş koşullarına ve çevreye göre, lambanın sönmesi yaklaşık 10 dakika kadar bir zaman alabilir. 15 dakika geçtikten sonra lamba hala sönmemişse SUBARU bayiniz ile irtibata geçmenizi tavsiye ederiz.
• Motordaki yağ hareketleri sonucunda yağ seviyesi tespit edilebildiğinden lamba aşağıdaki koşullarda geçici olarak yanabilir.
– araç rampada ya da eğimli bir zemindeyse
– araç sürekli olarak hızlanıp yavaşladığında
– araç sürekli olarak dönüş yaptığında
– araç sürekli inişleri ve çıkışları olan bir yolda kullanılıyorken
Otomatik Start/Stop sistemi olmayan modeller:
• Düşük motor yağı seviyesi uyarı lambası, kontak anahtarı "LOCK"/"OFF" konumuna getirildiği zaman söner. Ancak, motoru tekrar çalıştırdığınızda, motor yağı seviyesi alt sınırın altına düşmüşse, uyarı lambası motor çalışırken sık sık yanar.
• Araç oldukça dik bir yokuşta veya eğimde duruyorsa, yağ deposundaki çalkalanmaya bağlı olarak uyarı göstergesi yanabilir.

■ CVT yağı sıcaklığı uyarı lambası (CVT modeller)

AT YAĞI SIC.

Lamba motor çalışmaktayken yanarsa şanzıman yağı sıcaklığının çok yüksek olduğunu gösterebilir.
Sürüş sırasında lamba yanarsa, derhal aracınızı güvenli bir yerde durdurun ve uyarı lambası sönene kadar motoru rölantide bırakın.

▼ Şanzıman kontrol sistemi uyarısı

"AT OIL TEMP” (Otomatik şanzıman yağı sıcaklığı) uyarı lambası, motor çalıştıktan sonra yanıp sönmeye başlarsa, bu, şanzıman sisteminin doğru bir şekilde çalışmadığına işaret eder. Bakım için derhal en yakın SUBARU servisi ile temasa geçmenizi tavsiye ederiz.

– DEVAMI DİĞER SAYFADA –

■ Düşük lastik basıncı uyarı lambası (mevcutsa)



Marş düğmesi "açık" konumuna getirildiğinde, lastik basıncı sisteminin (TPMS) çalışıp çalışmadığını kontrol etmek için, düşük lastik basıncı göstergesi 2 saniyeliğine yanar. Sistem çalışıyor ve dört lastikte istenilen TPMS modunda normal basınca sahipse uyarı lambası söner. Şişirme basınçları etiketine göre TPMS modu özel olarak ayarlanmalıdır. Modun nasıl değiştirileceği ve modlar hakkında bilgi edinmek için "Lastik basıncı izleme sistemi (TPMS)" ☞ 11-33 konusuna bakın.

Stepne dahil (mevcutsa) tüm lastikler, her ay soğukken kontrol edilmeli ve araç üreticisi tarafından araç bilgileri etiketinde veya lastik basıncı etiketinde belirtilen seviyede şişirilmelidir. (Araç bilgileri etiketinde veya lastik basıncı etiketinde belirtilenden farklı ebatta lastik kullanıyorsanız bu lastikler için en uygun basınç seviyesine kendiniz karar vermeniz gerekir.)

Ek güvenlik unsuru olarak, aracını, bir ya da birçok lastiğin düşük basınçta olması halinde sizi uyaran bir lastik basınç kontrol sistemi (TPMS) bulundurmaktadır.

Düşük lastik basıncı uyarı yanarsa, aracı hemen durdurmanız, lastikleri kontrol etmeniz ve uygun seviyede hava dolumu yapmanız gerekmektedir. Önemli miktarda inmiş lastiklerle sürüşe devam etmek lastiklerin aşırı ısınmasına neden olur ve lastikte aşınmaya yol açabilir. Lastiklerin basıncının düşmesi, yakıt verimliliği ve lastik ömrünü ve ayrıca aracın yol tutuş ve durma becerilerini de olumsuz yönde etkileyebilir.

TPMS sisteminin düzenli lastik basıncı kontrolünün yerine geçmediğini ve TPMS'yi tetikleyecek düşük basınç seviyesine gelinmediğinde dahi doğru lastik basıncının ayarlanmasının sürücünün sorumluluğunda olduğunu unutmayın.

Aracınız aynı zamanda TPMS kontrol sistemi bulundurmaktadır ve TPMS 'nin çalışıp çalışmadığını denetler. TPMS arıza göstergesi düşük lastik basıncı uyarı göstergesiyle birlikte çalışmaktadır. Sistem bir sorun algıladığında, uyarı lambası yaklaşık bir dakika boyunca yanıp sönecektir, ardından sürekli yanmaya devam edecektir. Bu uyarı, arıza giderilmediği sürece araç her çalıştırıldığında yanacaktır. Arıza göstergesi yandığı zaman, sistem düşük lastik basıncını gerektiği gibi tespit edemez veya bunu bildiremez.

TPMS, sistemin düzgün çalışmasını engelleyen yedek lastik veya tekerlek değişimleri gibi nedenlerle arızalanabilir. Aracınızda tekerlek veya lastik değişimi yaptıktan sonra, yeni tekerlek veya lastiklerin TPMS sisteminin düzgün çalışmasına engel olmadığından emin olun.

Uyarı lambası yaklaşık bir dakikalık yanıp sönmeden sonra sürekli yanmaya başlar, bu durumda en yakın zamanda bir SUBARU servisi tarafından sistemin kontrol edilmesini tavsiye ederiz.

⚠ UYARI

Marş düğmesi AÇIK konumdayken lamba yanıp sönmezse ya da yaklaşık bir dakika yanıp söndükten sonra sabit bir şekilde yanmazsa, en yakın zamanda lastik basınç kontrol sisteminin bir SUBARU servisi tarafından kontrol edilmesini tavsiye ederiz.
Aracı sürerken lamba yanarsa asla ani fren yapmayın; hızı kademeli olarak azaltırken direksiyonu sağa sola çevirmeden ileri gidin.

Sonra yoldan çıkarak güvenli bir yerde durun. Aksi taktirde, ciddi yaralanmalara ve hasara yol açacak bir kazaya sebep olabilirsiniz.
Lastik basınçlarını ayarladıktan sonra bu lamba yanmaya devam ederse, lastiklerden birisi zarar görmüş ve hızla hava kaçırıyor olabilir. Patlak bir lastiğiniz varsa, en kısa zamanda yedek lastik ile değiştirin.
Orijinal basınç sensörü bulunmayan bir lastik ya da jant takılırsa, düşük basınç lambası yaklaşık bir dakika yanıp söndükten sonra sabit bir şekilde yanar. Bu TMPS'nin lastik basınçlarını ölçemediği anlamına gelir. En kısa zamanda, lastik ve sensör değişimi veya sistem sıfırlama amacıyla bir SUBARU yetkili servisine gitmenizi tavsiye ederiz.
Lamba yaklaşık bir dakika yanıp söndükten sonra sabit yanıyorsa, sistemin denetlenmesi için yetkili bir SUBARU servisine gitmenizi tavsiye ederiz.

⚠ DİKKAT

Lastik basıncı izleme sistemi, manuel basınç kontrolünün yerini almaz. Lastik basınçları düzenli olarak (en az ayda bir) bir lastik basıncı ölçme aleti aracılığıyla kontrol edilmelidir. Şişirme basınçları etiketine göre TPMS modu özel olarak ayarlanmalıdır.
Lastik basıncındaki herhangi bir değişiklik sonrası, araç 40 km/h hızından daha hızlı gidene kadar basınç izleme sistemi tarafından lastik basınçları tekrar ölçülmez.
Lastik basıncı ayarlandıktan sonra, aracın 40 km/h hızına çıkarın; böylelikle TMPS lastik basınçlarını tekrar ölçecektir.
Lastik basınçları en alt sınırın üzerindeyse, düşük basınç uyarı lambası birkaç dakika sonra sönecektir. Bu nedenle, ön ve arka lastiklerde doğru büyüklüğü monte ettiğinize emin olun.

■ ABS uyarı lambası



⚠ DİKKAT

• Aşağıdaki durumlardan biri meydana gelirse ilk fırsatta ABS sistemini SUBARU servisinde onarılmasını sağlamanızı tavsiye ederiz.
– Uyarı lambası kontak anahtarı "ON" konumuna getirildiği zaman yanmazsa.
– Kontak anahtarı "ON" konumuna getirildikten sonra uyarı lambası yanar ancak aracın hızı yaklaşık 40 km/h üzerine çıktığı zaman dahi sönmez.
– Uyarı lambası sürüş sırasında yanarsa.
• Uyarı lambası yanıyorken (ve fren sistemi uyarı lambası kapalıyken) ABS fonksiyonu kapanır. Ancak, normal fren sistemi normal şekilde çalışmaya devam eder.

EBD (elektronik fren kuvveti dağılımı) sistemi arızalanırsa ABS uyarı lambası

– DEVAMI DİĞER SAYFADA –

fren sistemi uyarı lambası ile birlikte yanar. EBD sistemi arıza uyarısı ile ilgili ayrıntılı bilgi için "Elektronik Fren Kuvveti Dağıtımı (EBD) sistemi uyarısı" ☞ 3-26 konusuna bakın.

NOT

Uyarı lambası aşağıda belirtildiği gibiyse ABS sisteminin normal olduğu söylenebilir.
• Uyarı lambası, kontak anahtarı "ON" konumuna getirildiği zaman yanar ve motor çalışmaya başladıktan yaklaşık 2 saniye sonra söner.
• Uyarı lambası motor çalışmaya başlatıldıktan hemen sonra yanar, ancak derhal söner ve sönük kalırsa.
• Uyarı lambası motor çalışmaya başlatıldıktan sonra yanmaya devam eder ama aracın hızı yaklaşık 40 km/h'ye ulaştığında söner.
• Uyarı lambası sürüş sırasında yanar ama hemen söner ve sönük kalır.
Motorun yardımcı bir akü ile çalıştırılması gibi aracın zayıf aküyle sürüldüğü durumlarda ABS uyarı lambası yanabilir. Bu, düşük akü voltajından kaynaklanır ve herhangi bir arızaya işaret etmez. Akü tamamen şarj edildikten sonra lamba söner.

■ Araç Dinamiği Kontrolü uyarı lambası/Araç Dinamiği Kontrolü çalışma lambası

▼ Araç Dinamiği Kontrolü uyarı lambası

⚠ DİKKAT

Araç Dinamiği Kontrolü, ABS sisteminin elektrik devresi üzerinden ABS kontrolünü sağlar. Buna göre ABS çalışamaz durumdaysa Araç Dinamiği Kontrolü, ABS kontrolü sağlayamaz. Sonuç olarak, Araç Dinamiği Kontrolü çalışamaz duruma gelerek uyarı lambasının yanmasına yol açar. Bu durumda hem Araç Dinamiği Kontrolü ve hem de ABS sistemi çalışamaz durumda olmalarına rağmen fren sisteminin olağan fonksiyonları hala mevcuttur.

Bu sayede emniyette olursunuz, ancak yine de çok dikkatli kullanın ve aracınızı mümkün olan en kısa zamanda bir SUBARU servisi tarafından kontrol ettirin.

NOT

• Araç Dinamiği Kontrolü'nün kendi elektrik devresi arızalanırsa, sadece uyarı lambası yanar. Bu sırada ABS (kilitlenme önleyici fren sistemi) tamamen çalışır durumdadır.
• ABS/Araç Dinamiği Kontrolü'nün elektronik kontrol sistemi arızalandığı zaman uyarı lambası yanar.
Araç Dinamiği Kontrolü, aşağıdaki durumlarda muhtemelen devre dışı olacaktır. Aracınızı derhal bir SUBARU servisinde kontrol ettirmenizi tavsiye ederiz.
• Uyarı lambası kontak anahtarı "ON" konumuna getirildiği zaman yanmazsa.
• Araç sürüş halindeyken uyarı lambası yanarsa.

NOT

Uyarı lambası aşağıda belirtilen şekilde yanıyorsa, Araç Dinamiği Kontrolü'nün normal olduğu düşünülebilir.
• Uyarı lambası, kontak anahtarı "ON" konumuna getirildiği zaman yanar ve motor çalışmaya başladıktan yaklaşık 2 saniye sonra söner.
• Uyarı lambası motor çalışmaya başlatıldıktan hemen sonra yanar, ancak derhal söner ve sönük kalırsa.
• Uyarı lambası motorun çalışmaya başlatılmasından sonra yanar ve araç sürülmekteyken sönerse.
• Uyarı lambası sürüş sırasında yanar ama hemen söner ve sönük kalır.
• Uyarı lambası motor durduğunda yanar ve motor yeniden çalıştırıldıktan sonra yanmaya devam eder. Ancak, araç hareket etmeye başladığında sönecektir.

▼ Araç Dinamiği Kontrolü devrede uyarı lambası

Bu gösterge lambası, kayma önleme fonksiyonunun ve çekiş kontrol fonksiyonunun devreye girişi sırasında yanıp söner.

NOT

• Lamba, motor durduktan sonra özellikle de soğuk havalarda kısa bir süre yanmaya devam edebilir. Bu sistemde bir sorun olduğu anlamına gelmez. Motor ısınır ısınmaz lamba sönecektir.
• Motorda bir sorun olduğunda ve arıza uyarı lambası/MOTOR KONTROL lambası yandığında bu gösterge lambası da yanar. Araç Dinamiği Kontrolü aşağıdaki durumlardan herhangi biri ortaya çıkarsa muhtemelen arızalıdır. Aracınızı derhal bir SUBARU servisinde kontrol ettirmenizi tavsiye ederiz.
• Motorun çalışmasının (ısınmasının) ardından birkaç dakika geçmesine rağmen lamba sönmez.

■ Araç Dinamiği Kontrolü KAPALI gösterge lambası



Araç Dinamiği Kontrolü'nün kapatılması amacıyla Araç Dinamiği Kontrolü KAPALI düğmesine basıldığında lamba yanar. Araç Dinamiği Kontrolü, aşağıdaki durumlarda muhtemelen devre dışı olacaktır. Aracınızı derhal bir SUBARU servisinde kontrol ettirmenizi tavsiye ederiz.

• Lamba, kontak anahtarı "ON" konumuna getirildiği zaman yanmaz.
• Kontak anahtarı "ON" konumuna getirildikten sonra yaklaşık 2 saniyelik bir süre geçmiş olmasına rağmen lamba sönmez.

■ Fren sistemi uyarı lambası (kırmızı)

Kontak anahtarı "ON" konumundayken park freni uygulandığı zaman lamba yanar. Park freni tamamen serbest olduğu zaman söner.

⚠ UYARI

• Fren sistemi uyarı lambası yanıyorken aracı kullanmak tehlikelidir. Bu, fren sisteminin doğru çalışmadığını gösterebilir. Lamba yanmaya devam ederse frenleri derhal bir SUBARU servisine kontrol ettirmenizi tavsiye ederiz.
• Frenlerin doğru çalışmadığına dair en ufak bir şüpheniz varsa aracı kullanmayın. Aracınızı onarım için en yakın SUBARU servisine çektirmenizi tavsiye ederiz.

– DEVAMI DİĞER SAYFADA –

▼ Fren hidrolik seviyesi uyarısı

Lamba, fren hidroliği hidrolik haznesinin "MIN" seviyesine yaklaştığı, kontak anahtarı "ON" konumunda olduğu ve park freni serbest olduğu zaman yanar. Lamba sürüş sırasında (park freni tamamen serbest durumda ve kontak anahtarı "ON" konumundayken) yanarsa bu, fren sisteminde bir kaçak olduğunu veya fren balatalarının aşınmış olduklarının bir göstergesi olabilir. Bu durum meydana geldiği zaman aracı karşınıza çıkan ilk emniyetli yerde derhal durdurun ve fren hidroliği seviyesini kontrol edin. Detaylar için "Fren hidroliği" ☞ 11- 27 konusuna bakın. Hidrolik seviyesi haznedeki "MIN" (BOŞ) işaretinin altındaysa aracı sürmeyin. Aracınızı onarım için en yakın SUBARU servisine çektirmenizi tavsiye ederiz. Ayrıntılı bilgi için "Çekme" ☞ 9-25 konusuna bakın.

▼ Elektronik Fren Kuvveti Dağıtımı (EBD) uyarısı

EBD sisteminde bir arıza ortaya çıktığı zaman fren sistemi uyarı lambası yanar. Bu durumda lamba, ABS uyarı lambası ile beraber yanar.

Sürüş sırasında fren sistemi uyarı lambası ve ABS uyarı lambası aynı anda yanarsa EBD sistemi arızalı olabilir.
EBD sistemi çalışmasa dahi klasik fren sistemi hala görevini yapar. Ancak frenler her zamankinden daha sert uygulandığı zaman ve bu nedenle aracın hareketini kontrol etmek bir miktar zorlaştığı zaman arka tekerleklerin kilitlenmeye eğilimi artar.

Fren sistemi uyarı lambası ve ABS uyarı lambası aynı anda yanarsa aşağıdaki prosedürü uygulayın.
1. Aracı ilk emniyetli ve düz yerde durdurun.
2. Motoru durdurun, park frenini devreye sokun ve sonra motoru tekrar çalıştırın.
3. Park frenini devreden çıkarın. Uyarı lambalarının her ikisi de sönerse EBD sistemi arızalı olabilir.
En yakın SUBARU servisine kadar aracı dikkatle sürmenizi ve sistemi kontrol ettirmenizi tavsiye ederiz.
4. Her iki uyarı lambası tekrar yanar ve motor çalışmaya başlatıldıktan sonra yanık kalırsa motoru tekrar durdurun, park frenini devreye alın ve fren hidrolik seviyesini kontrol edin. Detaylar için "Fren hidroliği" ☞ 11- 27 konusuna bakın.
5. Fren hidroliği seviyesi "MIN" (BOŞ) işaretinin altında değilse EBD sistemi arızalı olabilir. En yakın SUBARU servisine kadar aracı dikkatle sürmenizi ve sistemi kontrol ettirmenizi tavsiye ederiz.
6. Fren hidroliği seviyesi "MIN" işaretinin altındaysa aracı SÜRMEYİN. Sürmek yerine aracı en yakın SUBARU servisine çektirmenizi tavsiye ederiz. Ayrıntılı bilgi için "Çekme" ☞ 9-25 konusuna bakın.

■ Düşük yakıt seviyesi uyarı lambası



Yakıt uyarı lambası, depo hemen hemen boşken, yaklaşık 9,0 litre yakıt kalmışken yanar. Sadece kontak anahtarı "ON" konumundayken çalışır. Bu lamba yandığında, yakıt deposunu hemen doldurun.

NOT

Depodaki yakıt miktarı 13 litreye (3.5 US gal, 2.9 Imp gal) ulaşmadığı sürece bu lamba sönmez.

⚠ DİKKAT

Düşük yakıt uyarı lambası yandığında hemen depoya yakıt koyun. Boş depodan kaynaklanan motor teklemeleri, motora zarar verebilir.

■ Ön cam yıkama suyu uyarı lambası (mevcutsa)



Bu lamba, ön cam yıkama suyu seviyesi limitin altına (yaklaşık 1 litre) düştüğünde yanar.

■ Yokuş Kalkış Destek Sistemi uyarı lambası/ Yokuş Kalkış Destek Sistemi KAPALI gösterge lambası



▼ Yokuş Kalkış Destek Sistemi uyarı lambası

Motor çalışırken Yokuş Kalkış Destek Sistemi sistem kontrolünde herhangi bir arıza tespit edilirse, uyarı lambası yanar.

⚠ UYARI

Yokuş Kalkış Destek Sistemi uyarı lambası yandığında, aracınızı yetkili bir SUBARU bayisinde kontrol ettirmenizi öneririz.

▼ Yokuş Kalkış Destek Sistemi KAPALI gösterge lambası

Yokuş Kalkış Destek Sistemi sistemi devde dışıyken, Yokuş Kalkış Destek Sistemi KAPALI gösterge lambası, sürücüyü Yokuş Kalkış Destek Sistemi sisteminin çalışmadığı konusunda uyarmak için sürekli olarak yanar.

■ Kapı açık uyarı lambası



Herhangi bir kapı veya bagaj (5 kapılı modeller) veya bagaj kapağı (4 kapılı modeller) tamamen kapanmazsa, uyarı lambası yanar. Kontak anahtarı "LOCK"/"OFF" veya "ACC" konumuna alınsa veya kontak anahtarı çıkarılmış olsa dahi bu fonksiyon devrededir.

Aracı sürmeye başlamadan önce bu lambanın mutlaka sönük olmasını sağlayın.

■ Dört Tekerlekten Çekiş uyarı lambası (AWD CVT modeller)

AWD

⚠ DİKKAT

AWD uyarı lambası yanıp sönerken sürmeye devam etmek, aktarma organlarına hasar verebilir. AWD uyarı lambası yanıp sönmeye başlarsa, hemen güvenli bir yere park edin ve tekerleklerden birinin aşırı derecede düşük bir basınca ya da lastiklerin farklı çaplara sahip olup olmadığını kontrol edin.

NOT

Geçici yedek lastik kullanılırsa AWD uyarı lambası yanıp sönebilir. Geçici yedek lastik kullanımı, bu nedenle, gerekli minimum süre ile sınırlıdır. Geçici yedek lastiği ilk fırsatta klasik lastik ile değiştirin.
Aracın tekerleklerine değişik çaplarda lastikler takıldığı veya lastiklerin herhangi birisinin basıncı aşırı düşük olduğu halde araç sürülürse lamba yanıp söner.

■ Hidrolik direksiyon uyarı lambası (hidrolik direksiyonlu modeller)



Bu uyarı lambası, motor çalışıyorken elektrikli hidrolik direksiyon sisteminde bir arıza tespit edildiğinde yanar.

⚠ DİKKAT

Hidrolik direksiyon uyarı lambası yandığında, direksiyonun çalışmasında daha fazla dirençle karşılaşılabilir.

– DEVAMI DİĞER SAYFADA –

En yakın SUBARU servisine kadar aracı sürmenizi ve aracı derhal kontrol ettirmenizi tavsiye ederiz.

NOT

Direksiyon aşağıdaki şekillerde çalışıyorsa hidrolik direksiyon kontrol sistemi, kumanda bilgisayarı ve tahrik motoru gibi sistem bileşenlerinin aşırı ısınmasını önlemek için hidrolik direksiyon geçici olarak sınırlandırabilir.

- **Paralel park etme işlemi sırasında direksiyonun sık aralıklarla çevrilmesi gibi durumlarda direksiyon sık sık kullanılır ve araç aşırı düşük hızda dönüş yaparken keskin bir şekilde çevrilir.**
- **Direksiyon uzun bir süre sonuna kadar çevrilmiş halde kalır.**

Bu esnada, direksiyonda daha fazla direnç olacaktır. Ancak, bu bir arıza olduğu anlamına gelmez. Direksiyon bir süre kullanılmadıktan ve hidrolik direksiyon kontrol sistemi soğuma şansı bulduktan sonra normal direksiyon kuvveti geri gelecektir. Ancak, hidrolik direksiyon çok sık sınırlandırılmasına neden olacak standart dışı bir şekilde çalışıyorsa bu, hidrolik direksiyon kontrol sisteminin arızalanmasına neden olabilir.

■ Otomatik far yükseklik ayarı uyarı lambası (HID farlı modeller)

Otomatik far yükseklik ayarı normal şekilde çalışmadığında bu lamba yanar. Sürüş sırasında bu lamba yanarsa veya kontak anahtarı “ON” konumuna getirildikten sonra yaklaşık 3 saniye boyunca sönmezse, aracınızı SUBARU bayinizde kontrol ettirmenizi öneririz.

■ Marş düğmeli anahtarsız giriş sistemi sesli uyarıları ve uyarı lambası (mevcutsa)

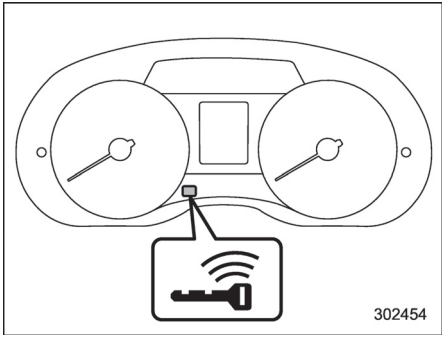

Giriş anahtarı uyarı lambası (A tipi)

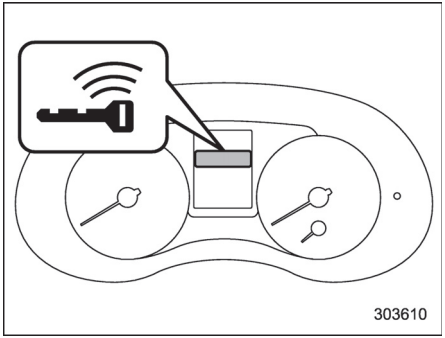

Giriş anahtarı uyarı lambası (B tipi)

Marş düğmeli anahtarsız giriş fonksiyonunda, hatalı işlemleri minimum düzeye indirmek ve aracı hırsızlığa karşı korumak için, bir sesli uyarı duyulur ve gösterge tablosu üzerindeki giriş anahtarı uyarı lambası yanıp söner.
Sesli uyarı duyulduğunda ve/veya uyarı lambası yanıp söndüğünde, uygun tedbirleri alın.

⚠ UYARI

Motoru çalıştırdığınızda, marş düğmesi üzerindeki gösterge yeşil renkte yanıp sönüyorsa aracı asla sürmeyin. Bu durum direksiyonun serbest bırakılmadığını gösterir ve ciddi yaralanma ve ölüme sebebiyet verecek bir kazaya sebep olabilir.

⚠ DİKKAT

• Marş düğmesi üzerindeki çalışma göstergesi yeşil renkte yanıp söndükten sonra motor tekrar çalıştırıldığında çalışma göstergesi hala yeşil renkte yanıp sönüyorsa direksiyon kilidinde bir arıza olabilir. Böyle bir durumda mümkün olan en kısa zamanda SUBARU servisinizle temasa geçmenizi tavsiye ederiz.

• Marş düğmesi üzerindeki çalışma göstergesi turuncu renkte yanıp söndüğünde, hemen yetkili bir SUBARU bayisiyle irtibata geçmenizi tavsiye ederiz.

NOT

• Anahtarsız giriş anahtarı bagajda olduğu için kapılar kilitli değilse, bagaj kapağı üzerindeki bagaj açma düğmesine basılarak bagaj kapağı açılamaz. Bagaj kapağını açmak için bagaj kapağı serbest bırakma kolunu yukarıya doğru çekin. "Bagaj kapağının içeriden açılması" ☞ 2-30 konusuna bakın.
• Giriş anahtarını bagaj içerisinde bırakmayın. Giriş anahtarının konumuna ve duruma bağlı olarak, bagaj kilitleme koruma fonksiyonu çalışmayabilir. Anahtarın üzerinizde olduğuna emin olun ve bagaj kapağını kapatın.
• Giriş anahtarı aracın içerisindeki çalışma aralıkları içerisinde olduğunda dahi, giriş anahtarının durumuna ve çevresel koşullara bağlı olarak motorun çalıştırılması için giriş anahtarı uyarısı verilebilir.
• Giriş anahtarı aracın dışına açık bir camdan çıkarıldığında, giriş anahtarı çıkarıldı uyarısı veya yolcu giriş anahtarı çıkarıldı uyarısı verilmeyecektir.

– DEVAMI DİĞER SAYFADA –

▼ Uyarı listesi

Aracın içindeki sesli uyarı	Aracın dışındaki sesli uyarı	Gösterge üzerindeki giriş anahtarı uyarı lambası	Marş düğmesi üzerindeki çalışma göstergesi	Durum	Yapılacak işlem
Ding, ding ... (aralıklı)	—	—	—	Marş düğmesi “ACC” konumundayken sürücü kapısı açılmıştır (CVT modellerde, vites kolu “P” konumundayken).	Marş düğmesi "OFF" konumuna getirin veya sürücü kapısını kapatın. *Araçtan çıkarken, marş düğmesini "OFF" konumuna getirmeyi unutmayın.
				Sürücü kapısı açıkken, marş düğmesi “OFF” (KAPALI) konumuna getirilmiştir.	Sürücü kapısını kapatın.
Ding sesi	Kısa bip sesi (2 saniye)	—	—	Kilitleme uyarısı: Giriş anahtarı aracın içerisindeyken, tüm kapılar kilitlenmeye çalışılmıştır.	Giriş anahtarını araçtan çıkarın ve kapıları kilitleyin. *Giriş anahtarı aracın içerisindeyken kapılar kilitlenemez. *Bir sinyal duyulur ve tüm kapıların kilidi açılır.
—	Kısa bip sesi (2 saniye)	—	—	Bagaj kilitleme uyarısı: Tüm kapılar kilitli (veya otomatik kilitleme periyodu esnasında) ve içerisinde giriş anahtarı olduğu halde bagaj kapatılmıştır (4 kapı).	Giriş anahtarını bagajdan çıkarıp, bagaj kapağını kapatın. *Bu uyarı zilinden sonra bagaj açma düğmesine basılarak bagaj kilidi açılabilir.
				Giriş anahtarı kilitlenme uyarısı: Marş düğmesi “OFF” konumundayken ve giriş anahtarı aracın içerisindeyken, kapı kilitleme sensörüne dokunulmuştur.	Giriş anahtarını araçtan çıkarın ve kapıları kilitleyin. *Giriş anahtarı aracın içerisindeyse, kapılar kilitlenemez.
—	Bip sesi... (5 defa)	—	—	Kapı açık uyarısı: Marj düğmesi “OFF” konumundayken ve bagaj kapağı dâhil olmak üzere kapılardan biri açıkken, kapı kilidi sensörüne dokunulur.	Kapıları kapatın ve kilitleyin. *bagaj kapağı dâhil olmak üzere kapılardan biri açılırsa, kapılar kilitlenemez.

Aracın içindeki sesli uyarı	Aracın dışındaki sesli uyarı	Gösterge üzerindeki giriş anahtarı uyarı lambası	Marş düğmesi üzerindeki çalışma göstergesi	Durum	Yapılacak işlem
Ding sesi	Uzun bip sesi (en fazla 60 saniye)	—	—	Güç uyarısı: Giriş anahtarı yaklaştırılırken ve marş düğmesi “OFF” konumundan başka bir konumdayken, kapı kilitleme sensörüne dokunulmuştur (CVT modellerde, vites kolu “P” konumundayken).	Giriş anahtarını araca geri getirin veya marş düğmesini “OFF” konumuna getirin. *Marş düğmesi "OFF" konumuna getirilmemişse kapılar kilitlenemez.
Ding, ding ... (7 saniye)	—	 (1 sn. aralıklarla yanıp söner)	—	Giriş anahtarı uyarısı: Giriş anahtarı aracın içerisinde değilken araç sürülmüş.	Giriş anahtarını yaklaştırın ve aracı sürün.
Ding sesi	—	 (1 sn. aralıklarla yanıp söner)	—	Motor çalışması için giriş anahtarı uyarısı: Giriş anahtarı aracın içerisinde değilken, marş düğmesine basılmış.	Giriş anahtarını yaklaştırın ve marş düğmesine basın.
Ding sesi	Bip sesi (3 defa)	 (1 sn. aralıklarla yanıp söner)	—	Giriş anahtarı çıkarma uyarısı: Sürücü araçtan giriş anahtarıyla çıkmış ve marş düğmesi “OFF” konumundan başka bir konumdayken, sürücü kapısını kapatmıştır (CVT modellerde, vites kolu “P” konumundayken).	Marj düğmesini "OFF" konuma getirin ve araçtan çıkın.
Ding sesi	Ding sesi Bip sesi (3 defa)	 (1 sn. aralıklarla yanıp söner)	—	Yolcu giriş anahtarı çıkarma uyarısı: Bir yolcu araçtan giriş anahtarıyla çıkmış ve marş düğmesi “OFF” konumundan başka bir konumdayken sürücü kapısı dışındaki kapılardan birini kapatmıştır.	Giriş anahtarını araca geri getirin veya marş düğmesini “OFF” konumuna getirin.

– DEVAMI DİĞER SAYFADA –

Aracın içindeki sesli uyarı	Aracın dışındaki sesli uyarı	Gösterge üzerindeki giriş anahtarı uyarı lambası	Marş düğmesi üzerindeki çalışma göstergesi	Durum	Yapılacak işlem
Uzun bip sesi (sürekli)	Uzun bip sesi (sürekli)	 (1 sn. aralıklarla yanıp söner)	—	Sürücü araçtan giriş anahtarıyla çıkmış ve marş düğmesi "OFF" (tüm modeller) konumundan başka bir konumdayken ve vites kolu "P" konumundan (CVT modeller) başka bir konumdayken sürücü kapısını kapatmıştır.	Vites kolunu "P" konumuna (CVT modeller) getirin, marş düğmesini "OFF" (tüm modeller) konumuna alıp, araçtan çıkın.
Uzun bip sesi (sürekli)	—	—	—	Vites kolu konum uyarısı (CVT modeller): Marş düğmesi "OFF" (KAPALI) konumundan başka bir konumdayken ve vites kolu "P" konumundan başka bir konumdayken sürücü kapısı açılmıştır.	Vites kolunu "P" konumuna getirin, marş düğmesini "OFF" (KAPALI) konumuna alıp araçtan çıkın.
Ding sesi	—	—	—	Giriş anahtarının pili zayıflamış.	Giriş anahtarının pilini değiştirin.
Ding sesi	—	—	Yeşil renkte yanıp söner (en fazla 15 saniye)	Direksiyon kilidi uyarısı: Motor çalıştırma prosedürü gerçekleştirilir fakat direksiyon halen kilitlidir.	Direksiyonu hafifçe sağa sola oynatırken, fren pedalına ve marş düğmesini basın.
Ding sesi	—	—	Turuncu renkte yanıp söner	Sistem arıza uyarısı: Direksiyon desteğinde veya direksiyon kilidinde bir arıza tespit edilmiş.	Hemen yetkili bir SUBARU bayisiyle irtibata geçmenizi ve aracınızı kontrol ettirmenizi öneririz.

■ İmmobilizer gösterge lambası

Lamba, aşağıdaki koşullarda yanıp sönmeye başlar.
"Marş düğmeli, anahtarsız giriş sistemi" bulunan modeller için:
• Marş düğmesi "OFF" konumuna getirildikten hemen sonra.
• Sürücü kapısı açılır açılmaz ya da kapandığında bütün koşullar yerine getirilir.
– Marş düğmesi "ACC" veya "ON" konumunda olduğunda.
– Giriş anahtarı aracın dışındaysa.
– Motor çalışmıyorsa.

Marş düğmesinin açık konumuna getirildiği veya uyumsuz bir anahtar ile motor çalıştırılmaya çalışıldığı durumda (örneğin anahtar kayıtlı değilse ya da ID kodu uyumsuzsa), kontak anahtarı "açık" duruma gelmez ve immobilizer gösterge lambası yanıp sönmeye başlar.
"Marş düğmeli, anahtarsız giriş sistemi" bulunmayan modeller için:
• Kontak anahtarı "ON" konumundan "ACC" veya "LOCK" konumuna çevrildikten yaklaşık 60 saniye sonra.
• Anahtar çıkarıldığı anda.

İmmobilizer gösterge lambasının yanıp sönmemesi immobilizer sisteminin arızalı olduğunun göstergesi olabilir. Derhal en yakın SUBARU servisi ile temasa geçmenizi tavsiye ederiz.

Kodlanmamış bir anahtarın (örneğin yetkisiz bir kopya anahtarın) kullanılması durumunda immobilizer gösterge lambası yanar. İmmobilizer sistemi hakkında detaylı bilgi için, "İmmobilizer" ☞ 2-2 konusuna bakın.

NOT

İmmobilizer gösterge lambası düzensiz olarak yanıp sönse veya sigortası atmış olsa dahi (sigorta atıksa lamba yanıp sönmez) immobilizer sistemi normal olarak çalışır.

■ Vites büyütme gösterge lambası (vites göstergesi bulunmayan MT modeller)

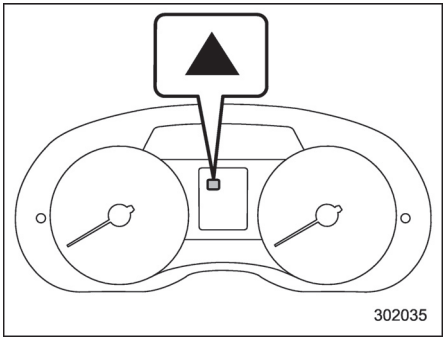

Sürüş sırasında, bu gösterge lambası yanar ve sürücüyü daha verimli bir sürüş için uyarır.
Vites büyütme göstergesi aşağıdaki adımlar izlenerek etkinleştirilebilir veya devreden çıkarılabilir.
Kontak anahtarını “LOCK”/“OFF” veya "ACC" konumuna getirin.
Sıfırlanabilir mesafe sayacı göstergesi üzerinde “ ” veya “ ” durumunu göstermek için kilometre sıfırlama düğmesine basın.
Gösterge, kilometre sıfırlama düğmesine basılarak aşağıdaki sırada gösterildiği şekilde değiştirilebilir.

– DEVAMI DİĞER SAYFADA –

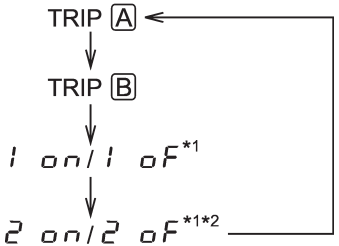

*1: Kontak anahtarı “ON” konumundayken görüntülenemezler.
*2: Sadece MT modeller

3: Mevcut ayarları değiştirmek için kilometre sıfırlama düğmesine en az 2 saniye basın.
2 on : Etkinleştirilmiş
2 oF : Devre dışı

NOT

• Vites büyültme göstergesinin başlangıçtaki ayarı, aracın size tesli m edildiği fabrika ayarlarında devrede "2 on" şeklinde ayarlanmıştır.
• Kontak anahtarı “ON” konumundayken vites göstergesinin ayarını değiştirmek mümkün değildir. Ayarı, kontak anahtarı “LOCK”/“OFF” veya "ACC" konumundayken değiştirin.

■ Vites kolu/vites konumu göstergesi (mevcutsa)

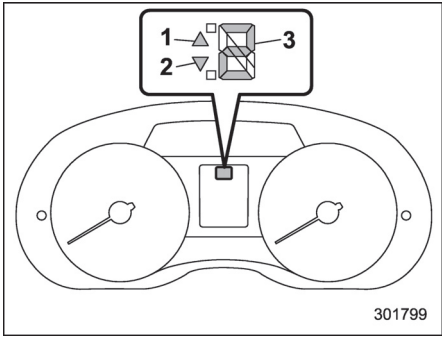

A Tipi
1) Vites yükseltme göstergesi
2) Vites küçültme göstergesi
3) Vites konumu göstergesi

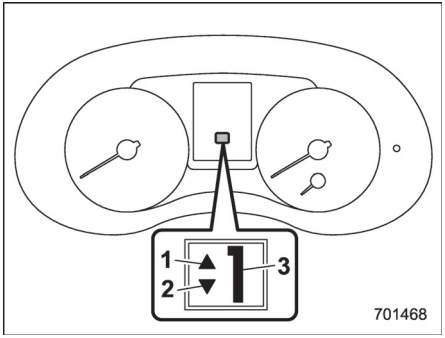

B Tipi
1) Vites yükseltme göstergesi
2) Vites küçültme göstergesi
3) Vites konumu göstergesi

Bu gösterge, vites kolunun (MT ve CVT modeller) konumunu gösterir.

Manuel mod olan VT modellerde manuel mod seçildiğinde, vites konumu göstergesi (mevcut vites konumunu gösterir) ve vites büyütme/küçültme göstergesi yanar.
"Manuel modun seçilmesi" ☞ 7-26 konusuna bakın.

▼ Vites değişimi göstergesi (mevcutsa)

Vites değiştirmede ekonomik kullanım önerildiyse, vites yükseltme lambası yanıp söner.
Vites düşürme önerildiyse, vites düşürme lambası yanıp söner.

NOT

• Vites değiştirme göstergesi devre dışı bırakılamaz.
• Genellikle, vites değiştirme göstergesi yakıtınızı daha verimli bir şekilde kullanmanız için bir kılavuz görevi görür ve motorunuzun düşük devirlerde stop etmesini engeller.
• Aynı zamanda, vites değiştirme göstergesi, yüksek motor devirlerinde motorun hasar almasını önler.

■ DÜŞÜK kademe gösterge lambası (çift kademeli MT modeller)

LO

Yüksek/Düşük kademe vites kolu Düşük konuma ayarlandığında bu lamba yanar.

■ Dönüş sinyali gösterge lambaları

Bu lambalar dönüş sinyalinin veya şerit değiştirme sinyalinin çalışmasını gösterir. Gösterge lambaları yanıp sönmezse veya hızlı yanıp sönerlerse dönüş sinyali ampulü bozulmuş olabilir. Ampulü mümkün olan en kısa zamanda değiştirin.
"Ön sinyal lambası ve park lambası" ☞ 11-52 veya "Arka lamba grubu" ☞ 11-55 konusuna bakın.

■ Uzun far gösterge lambası

Bu lamba, farların uzun far konumunda olduğunu gösterir.
Bu gösterge lambası ayrıca selektör yaparken de yanar.

■ Hız sabitleme sistemi gösterge lambası (mevcutsa)

Bu gösterge, hız sabitleme sistemi ana düğmesine basıldığında ve hız sabitleme sistemi aktif hale getirildiğinde yanar. Detaylar için, "Hız sabitleme sisteminin ayarlanması" ☞ 7-47 konusuna bakın.

⚠ DİKKAT

Arıza gösterge lambası "" yanarsa, hız sabitleme sistemi göstergesi de aynı zamanda yanıp söner. Bu durumda, aracı yüksek hızda kullanmayın. Aracınızı derhal bir SUBARU servisinde kontrol ettirmenizi tavsiye ederiz.

NOT

Motor çalıştıktan sonra, hız sabitleme sistemi düğmesine bastığınızda bu gösterge görünmezse, hız sabitleme fonksiyonu doğru çalışmıyor olabilir. Aracınızı en yakın SUBARU bayinizde kontrol ettirmenizi tavsiye ederiz.

■ Hız sabitleme sistemi gösterge lambası (mevcutsa)

SET

Bu lamba, araç hızı hız sabitleme sistemi fonksiyonunun kullanılmasına ayarlandığında yanar. Detaylar için, "Hız sabitleme sisteminin ayarlanması" ☞ 7-47 konusuna bakın.

■ Far gösterge lambası (mevcutsa)

Bu gösterge lambası aşağıdaki koşullarda devreye girer.
• far düğmesi "" veya "" konumuna alındığında
• Far kontrol düğmesi "AUTO" konumundayken ve farlar otomatik olarak yanıyorken (otomatik yanan/sönen far bulunan modellerde)

■ Ön sis lambası gösterge lambası (mevcutsa)

Bu gösterge lambası ön sis lambaları yanıyorken yanar.

– DEVAMI DİĞER SAYFADA –

■ Arka sis lambası gösterge lambası (mevcutsa)

Bu gösterge lambası arka sis lambası yanıyorken yanar.

■ Yakıt filtresi uyarı lambası (dizel motorlu modeller)

Yakıt filtresi içerisinde biriken su miktarı belirlenen seviyeye ulaştığında bu uyarı lambası yanar. Bu uyarı lambası yanarsa, aracınızı mümkün olan en kısa sürede bir SUBARU servisinde kontrol ettirmenizi tavsiye ederiz.

⚠ DİKKAT

Bu uyarı lambası yandığında aracı asla sürmeyin. Yakıt filtresi içerisinde su birikmiş şekilde aracın sürülmeye devam edilmesi yakıt enjeksiyon pompasına zarar verecektir.

■ Ön ısıtma gösterge lambası (dizel motorlu modeller)

Ön ısıtma gösterge lambası, kontak anahtarı "ON" konumuna getirildiğinde yanar ve motor yeterli ısıya ulaştığında (birkaç saniye sonra) söner.

NOT

• Dış ortam sıcaklığı düşük olduğunda, ön ısıtma gösterge lambası alışılmıştan bir miktar daha uzun yanık kalır.
• Marş düğmesi sistemi bulunmayan modellerde, motoru ön ısıtma gösterge lambası söndükten sonra çalıştırın.
• Marş düğmesi sistemi bulunan modellerde için, ön ısıtma gösterge lambası sönene kadar motoru çalışmayacaktır.

■ Dizel partikül filtresi uyarı lambası (dizel motorlu modeller)

▼ Dizel partikül filtresi uyarı lambası yandığında

Filtre kurumu otomatik olarak yakamadığında ve biriken partiküller belirtilen sınırın üzerine çıktığında dizel partikül filtresi uyarı lambası yanar. Dizel partikül filtresi uyarı lambası yandığında, motor tamamen ısındıktan sonra aracı sadece aşağıdaki koşullarda sürün.
• Motor devri: 1.800 ila 2.500 d/dk
• Araç hızı: 60 km/h veya daha fazla tercih edilir.
• Yakma işlemi için sürüş süresi: en az 15 dakika

NOT

• Ani hızlanmalardan kaçının. Vites yükseltme zamanlamasına göre hızlanma, vites konum veya değiştirme göstergesinde gösterilir. Dizel partikül filtresinin tekrar temizlenme işlemi sırasında, vites konum/değiştirme göstergesi, temizlenme işlemi için uygun hızlanma durumunu sürücüye gösterir.
– Vites değiştirme göstergesi hakkında detaylı bilgi için "Vites değiştirme göstergesi" ☞ 3-34 konusuna bakın.
– Detaylar için, "Vites büyütme gösterge lambası (Vites göstergesi bulunmayan MT modeller)" ☞ 3-33 konusuna bakın.
• Tüm bu koşulların sürdürülmesi zorsa, en azından belirlenen motor devrinde sürüşe devam etmenin kurumun yanması üzerinde bir etkisi olacaktır.
Bu koşullar altında sürüşe devam edilirse filtre içerisindeki sıcaklık yükselir ve biriken kurum yakılarak ortadan kaldırılır. Kurum ortadan kaldırıldığında uyarı lambası söner.

⚠ UYARI

Dizel partikül filtresi uyarı lambası yanar durumda yola devam edilmesi motorun ve dizel partikül filtresinin hemen hasar görmesine neden olmayacaktır. Aracı tüm trafik kurallarına ve koşullarına uygun şekilde emniyetli biçimde sürün. Aksi takdirde bir trafik kuralı ihlaline veya bir trafik kazasına neden olabilirsiniz.

NOT

Kurum dizel partikül filtresi içerisinde yanarken, sürüş özellikleri, motor devri, motor sesi ve egzoz gazının kokusu değişebilir.

▼ Dizel partikül filtresi uyarı lambası yanıp söndüğünde

Dizel partikül filtresi uyarı lambası yanıp söndüğünde, aracınızı derhal kontrol edilmek üzere en yakın SUBARU yetkili servisine götürmenizi tavsiye ederiz.

⚠ DİKKAT

Dizel partikül filtresi uyarı lambası yanarken yola devam etmeniz durumunda uyarı lambası yanıp sönmeye başlayacaktır. Bu durumda, derhal aracınızı kontrol edilmek üzere en yakın SUBARU yetkili servisine götürmenizi tavsiye ediyoruz. Aksi halde, motor ve dizel partikül filtresi hasar görebilir.

■ Aşırı devir uyarı lambası (sarı) (dizel modeller)

Motorun aşırı devir yapması söz konusuysa, bir uyarı sesi duyulacak ve gösterge tablosundaki aşırı devir uyarı lambası sarı renkte yanacaktır. Detaylı bilgi için, "Yüksek devir uyarısı (dizel modeller)" ☞ 7-18 konusuna bakın.

■ Otomatik Start/Stop uyarı lambası/Otomatik Start/Stop KAPALI gösterge lambası (mevcutsa)

▼ Otomatik Start/Stop uyarı lambası (sarı)

⚠ DİKKAT

• Otomatik Start/Stop uyarı lambası sarı renkle yanıp sönüyorsa Otomatik Start/Stop sisteminde bir arıza olabilir. En kısa sürede yetkili bir SUBARU yetkili bayisinde aracınızı kontrol ettirmenizi tavsiye ederiz.

• Otomatik Start/Stop uyarı lambası aşağıdaki durumlar dışında herhangi bir zamanda sarı renkle yanarsa ve Otomatik Start/Stop KAPALI düğmesine basılmasına rağmen sönmezse, aracınızı en yakın zamanda bir SUBARU bayisinde kontrol ettirmenizi tavsiye ederiz.

Otomatik Start/Stop uyarı lambası, motor Otomatik Start/Stop sistemi tarafından geçici olarak durdurulduğunda aşağıdaki işlemlerden herhangi biri gerçekleştirilirse sarı renkle yanacaktır.

• kaput açılırsa
• sürücü emniyet kemeri çözülürse.
• sürücü kapısı açılırsa

Bu durumlarda, güvenliği sağlamak için, aşağıdaki işlemler gerçekleştirilmiş olsa dahi motor otomatik olarak çalıştırılmaz. Motoru çalıştırmak için normal prosedürü uygulayın.

• fren pedalı serbest bırakılırsa (CVT modeller)
• debriyaj pedalına sonuna kadar basılırsa (MT modeller)

– DEVAMI DİĞER SAYFADA –

▼ Otomatik Start/Stop KAPALI gösterge lambası (sarı)
Bu sarı lamba, Otomatik Start/Stop sisteminin devreye girmesini önlemek için Otomatik Start/Stop KAPALI düğmesine basıldığında yanacaktır. Otomatik Start/Stop sisteminin devreye girmesini sağlamak için Otomatik Start/Stop KAPALI düğmesine bir defa daha basıldığında lamba sönecektir.

■ Otomatik Start/Stop gösterge lambası (yeşil) (mevcutsa)

Bu gösterge lambası motor, Otomatik Start/Stop sistemi tarafından geçici olarak durdurulduğunda yanar. Motor yeniden çalıştırıldığında lamba sönecektir.

Bilgi ekranı (mevcutsa)

NOT

Aracınızda renkli çok fonksiyonlu ekran varsa, "Çok fonksiyonlu ekran" ☞ 3-49 konusuna bakın.

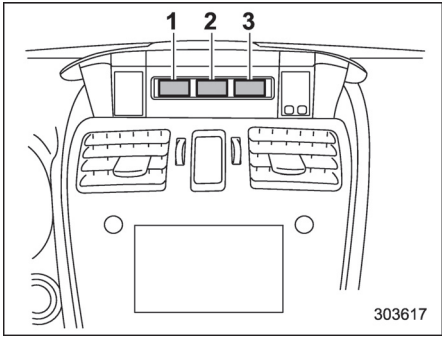

1) Dış ortam sıcaklık göstergesi
2) Sürüş bilgi ekranı
3) Saat

Kontak anahtarı "ACC" konumundayken saat ekranda görüntülenir.
Kontak anahtarının “ON” konumuna getirilmesiyle, dış sıcaklık göstergesi ve sürüş bilgisi ekranı ve saat ekranda görüntülenir.

■ Dış ortam sıcaklık göstergesi

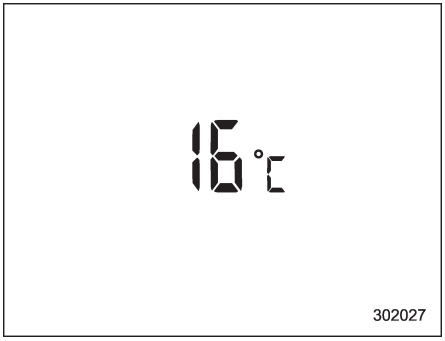

Dış sıcaklık göstergesi -40 ile +50°C arasındaki dış ortam sıcaklığını gösterir. Aşağıdaki koşullar altında ekranda yanlış bir değer okunabilir.
• Çok fazla güneş varsa.
• Rölantide; sıkışık trafikte düşük hızla seyrederken; motor durdurulduktan hemen sonra çalıştırıldığında.
• Gerçek dış sıcaklık belirtilen gösterim aralığı dışındayken.

▼ Yol yüzeyinde donma uyarısı göstergesi

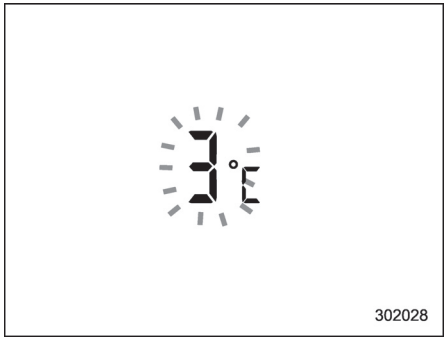

Dış sıcaklık 3°C'ye veya bu değerin altına düştüğünde, düşük dış sıcaklık uyarı lambası yol yüzeyinin donma ihtimali olduğunu göstermek üzere yanıp söner.
Ekranda düşük dış sıcaklık göstergesi dışında bir gösterge görüntülenirken dış sıcaklık 3°C'ye veya bu değerin altına düşerse, ekran dış sıcaklık göstergesini göstermeye başlar ve eski konumuna dönmeden önce 5 saniye boyunca bu modda yanıp söner.
Kontak anahtarı "ON" (AÇIK) konumuna getirildiğinde, ekranda hali hazırda 3°C veya bu değerin altında bir dış sıcaklık görüntüleniyorsa, gösterge yanıp sönmez.

NOT

• Dış sıcaklık göstergesi sensörün etrafındaki sıcaklığı gösterir. Bu nedenle, sıcaklık göstergesi dışarıdaki gerçek sıcaklıktan farklı bir değer gösterebilir.
• Yol yüzeyinin donması uyarısı sadece bir rehber niteliğindedir. Yola çıkmadan önce mutlaka yol yüzeyi hakkında bilgi alın.
• Yol yüzeyi donma uyarısı ekranda göründükten sonra, dış sıcaklık o zamandan önce 5°C veya daha üstü bir sıcaklığa yükselene kadar dış sıcaklık 3°C'ye düşse veya azalsa dahi uyarı, tekrar görüntülenmeyecektir.

■ Sürüş bilgi ekranı

▼ Görüntü seçimi

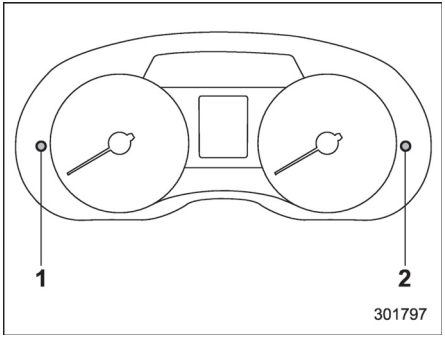

Bilgi ekranı seçme düğmesi
1) Sağdan direksiyonlu modeller
2) Soldan direksiyonlu modeller

Kontak anahtarı "ON" (AÇIK) konumundayken bilgi ekranının seçme düğmesine her basıldığında ekran göstergesi aşağıdaki sırayla değişecektir:

– DEVAMI DİĞER SAYFADA –



*: Yalnızca Otomatik Start/Stop sistemi olan modeller

▼ Mevcut yakıt tüketimi

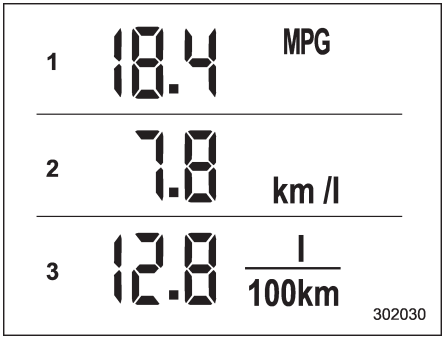

1) A Tipi
2) B Tipi
3) Tip C

Bu gösterge, o andaki yakıt tüketim miktarını gösterir.

▼ Ortalama yakıt tüketimi

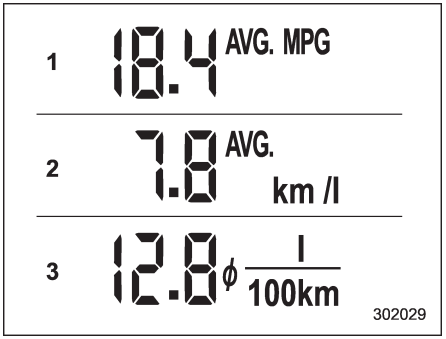

1) A Tipi
2) B Tipi
3) Tip C

Bu gösterge, sıfırlanabilir mesafe sayacı son defa sıfırlandıktan sonraki ortalama yakıt tüketimi miktarını gösterir.

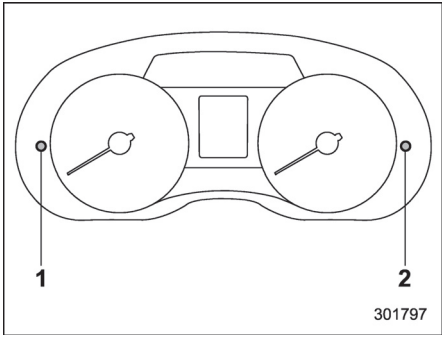

Kilometre sıfırlama düğmesi
1) Soldan direksiyonlu modeller
2) Sağdan direksiyonlu modeller

Kilometre sıfırlama düğmesine basıldığında gösterge, sıfırlanabilir mesafe sayacı A'ya bağlı ortalama yakıt tüketimi ile sıfırlanabilir mesafe sayacı B'ye bağlı ortalama yakıt tüketimi arasında değişir. Sıfırlanabilir mesafe sayaçlarından herhangi biri sıfırlandığında, ilgili ortalama yakıt tüketimi değeri de sıfırlanır.

NOT

• Gösterilen değerler aracın sürüş koşullarına göre de farklılık gösterir. Ayrıca, gösterilen değerler gerçek değerlerden bir miktar sapabilir bu nedenle sadece bir rehber değer olarak değerlendirilmelidir.

• Sıfırlanabilir mesafe sayaçlarından biri sıfırlandığında, o göstergeye ait ortalama yakıt tüketimi değeri araç 1 kilometre yol kat etmeden önce görüntülenmez.

▼ Kalan yakıtla kat edilecek yol

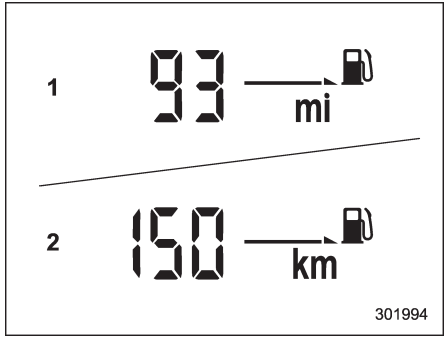

1) İngiltere modelleri
2) İngiltere modelleri hariç

Bu gösterge yakıt deposunda kalan yakıt miktarını ve ortalama yakıt tüketimini hesaba katarak, kat edilebilecek mesafeyi gösterir. Düşük yakıt uyarı lambası yandığında, kalan yakıtla kat edilecek yol göstergesi 5 saniye boyunca yanıp söner. (Ekranda o anda başka bir değer görüntüleniyor olsa dahi, kalan yakıtla kat edilecek yol göstergesini görüntülemeye başlar.)

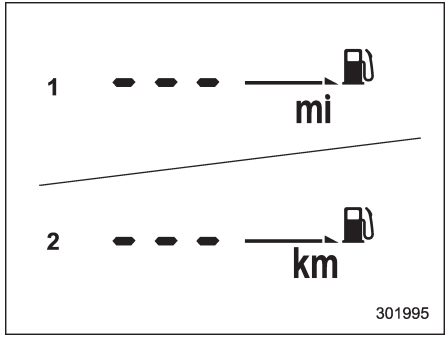

1) İngiltere modelleri
2) İngiltere modelleri hariç

Kalan yakıtla kat edilecek yol göstergesi "**- - -**" işaretini gösteriyorsa, bu, depoda çok az yakıt kaldığı anlamına gelir. Derhal yakıt almanız gerekmektedir.

NOT

Kalan yakıtla kat edilecek yol göstergesinin gösterdiği değer sadece bir rehber olarak ele alınmalıdır. Gösterilen değer gerçekte kalan yakıtla kat edilebilecek yoldan farklı olabilir bu nedenle düşük yakıt uyarı lambası yandığında yakıt deposunu derhal doldurun.

– DEVAMI DİĞER SAYFADA –

▼ **Yolculuk süresi**

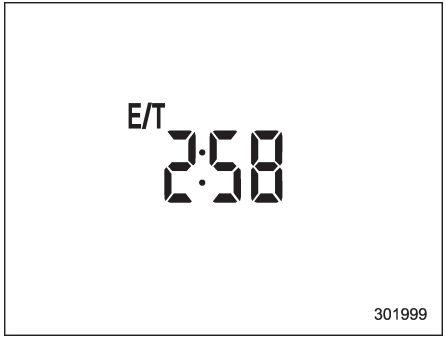

Yolculuk süresi göstergesi, kontak anahtarı "START" (MARŞ) konumuna getirildikten bu yana geçen süreyi gösterir.

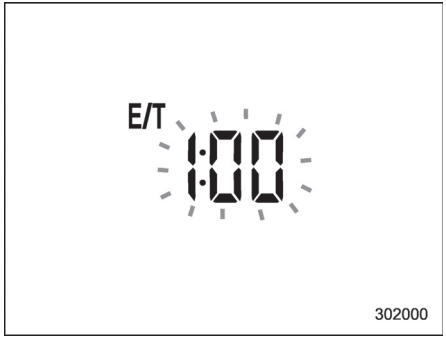

Yolculuk süresi göstergesi her saat başı yanıp söner.

Yolculuk süresi haricinde bir değer görüntüleniyorsa, bir saat dolduğunda, ekranda 5 saniye boyunca yolculuk süresi görüntülenir ve ardından ekran orijinal konuma gelir.

NOT

Kontak anahtarı "LOCK"/"OFF" konumuna getirildiğinde yolculuk süresi otomatik olarak sıfırlanır. Motor yeniden çalıştırılmadan önce kontak anahtarının "LOCK"/"OFF" veya "ACC" konuma getirilmesi durumunda da yolculuk süresi sıfırlanır.

▼ **Ortalama araç hızı**

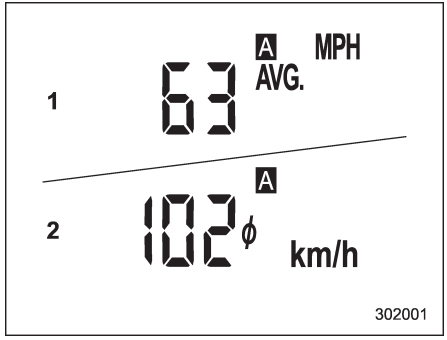

1) İngiltere modelleri
2) İngiltere modelleri hariç

Bu gösterge, sıfırlanabilir mesafe sayacı son defa sıfırlandıktan sonraki ortalama

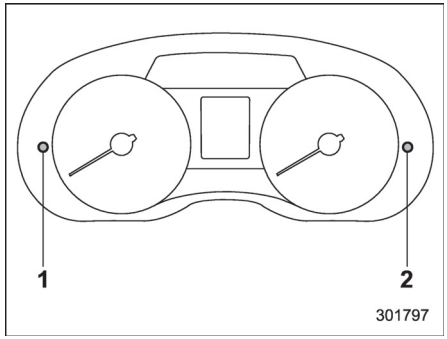

Kilometre sıfırlama düğmesi
1) Soldan direksiyonlu modeller
2) Sağdan direksiyonlu modeller

Kilometre sıfırlama düğmesine basıldığında gösterge, sıfırlanabilir mesafe sayacı A'ya bağlı ortalama araç hızı ile sıfırlanabilir mesafe sayacı B'ye bağlı ortalama araç hızı arasında değişir. Sıfırlanabilir mesafe sayaçlarından herhangi biri sıfırlandığında, ilgili ortalama araç hızı değeri de sıfırlanır.

NOT

Sıfırlanabilir mesafe sayaçlarından biri sıfırlandığında, o göstergeye ait ortalama araç hızı değeri araç 1 kilometre yol kat etmeden önce görüntülenmez.

▼ Otomatik Start/Stop süresi (Otomatik Start/Stop sistemi olan modeller)

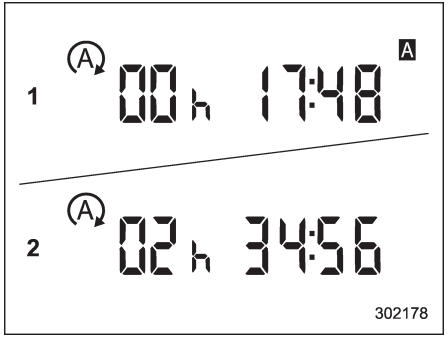

1) Sıfırlanabilir mesafe sayacında toplam süre
2) Kontak anahtarında birlikte toplam süre

Bu ekranda, motorun Otomatik Start/Stop sistemi tarafından aşağıdaki şekillerde durdurulduğu toplam süre görüntülenir.

Sıfırlanabilir mesafe sayacında toplam süre: Motorun, görüntülenmekte olan sıfırlanabilir mesafe sayacının en son sıfırlandığı zamandan bu zamana kadar Otomatik Start/Stop sistemi tarafından durdurulduğu toplam süreyi gösterir. Sıfırlama düğmesine basarak ekranın, motorun mesafe sayacı A ve mesafe sayacı B'de durdurulduğu zamanlar arasında geçiş yapmasını sağlayabilirsiniz.

Kontak anahtarında toplam süre: Kontak anahtarının "ON" konumuna getirildiği zamandan şu ana kadar Otomatik Start/Stop sistemi tarafından durdurulduğu toplam süreyi gösterir.

Ekranın sıfırlanabilir mesafe sayacına ait toplam süre ve kontak anahtarına ait toplam süre arasında geçiş yapmasını sağlamak için aşağıdaki işlemi gerçekleştirin.

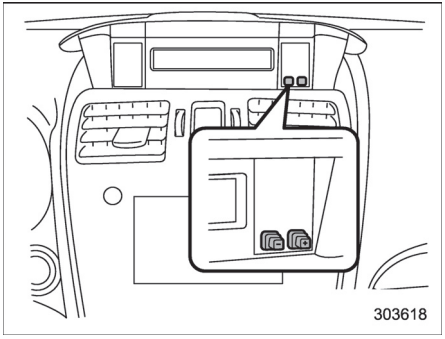

1. Bilgi ekranının yanında bulunan “+” düğmesini basılı tutun. Durdurulan süre yanıp sönecektir.
2. Durdurulan süre yanıp sönmeye başladıktan sonra 5 saniye içinde bilgi ekranının yanında bulunan “−” düğmesine basın ve düğmeyi basılı tutun. Ekran değişecektir ve 3 saniye yanıp söndükten sonra, seçili durdurulan süre görüntülenecektir.

saniye boyunca her basıldığında ekran, değişecektir ve 3 saniyeliğine yanıp sönecektir. Ekranın yanıp söndüğü 3 saniye süresince “−” düğmesine basılmazsa, seçili durdurulan süre görüntülenecektir.

▼ Sürüş bilgi ekranının kapatılması

Sürüş bilgi ekranı kapatılabilir.
Ekranı kapatmak için, kontak anahtarını “LOCK”/“OFF” konumuna getirin ve saatin yanındaki “+” düğmesine basıp düğmeyi basılı tutun. Daha sonra bilgi ekranı ile saat ekranı 3 saniye boyunca yanıp sönerek sürüş bilgi ekranının kapandığını belirtir. Ekranı geri getirmek için “+” düğmesine bir defa daha basıp düğmeyi basılı tutun.

NOT

• Sürüş bilgi ekranının başlangıçtaki ayarı, aracın size teslim edildiği fabrika ayarlarında devrede şeklinde ayarlanmıştır.
• Ortalama yakıt tüketimi ve ortalama araç hızı, sürüş bilgisi ekranı kapalıyken dahi hesaplanabilir.

– DEVAMI DİĞER SAYFADA –

• Sürüş bilgisi ekranını kapatsanız dahi, akü voltajının bağlantısı kesilip akü veya sigorta değişimi için tekrar bağlandığında ekran otomatik olarak açılacaktır.

■ Saat

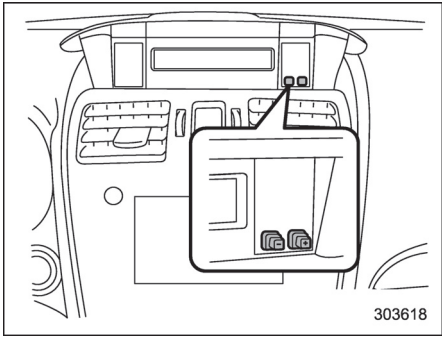

Saatin gösterdiği zamanı ayarlamak için "+" veya "-" düğmesine basın. "+" düğmesine basarsanız gösterilecek zaman birer dakikalık kademelerle değişecektir. "+" düğmesine basarsanız gösterilecek zaman birer dakikalık kademelerle değişecektir. Düğmeyi basılı tutarsanız, zaman daha hızlı değişecektir. Saat, 12 saat veya 24 saat saat ekranı olarak ayarlanabilir. Ekran formatını değiştirmek için aşağıdaki işlemleri uygulayın.

1. Kontak anahtarını “LOCK”/“OFF” konumuna getirin.
2. Saat ekranının yanında bulunan “**–**” düğmesini basılı tutun. Saat ekranı 5 saniye boyunca yanıp sönmeye başlayacaktır.
3. Saat ekranı yanıp sönerken “+” düğmesini basılı tutun. Saat formatı değişecektir.
4. Saat ekranı, size saat ekranının değiştirildiğini bildirmek için yaklaşık 3 saniye boyunca yanıp sönmeye devam edecektir. Saat ekranını tekrar değiştirmek isterseniz, saat ekranı yanıp sönerken “+” düğmesini basılı tutun.

Çok fonksiyonlu ekran (B tipi gösterge tablosu bulunan modeller)

⚠ UYARI

Aracın hareket halinde olduğu sırada çoklu bilgi ekranı kullanırken güvenli bir sürüş gerçekleştirmeye her zaman özen gösterin. Çoklu bilgi ekranın çalışması sürüş sırasında dikkatinizi dağıtıyor ve konsantrasyonunuzu bozuyorsa, ekranda üzerinde herhangi bir işlem yapmadan önce aracı durdurun. Ayrıca, sürüş sırasında ekrana yoğunlaşmayın. Bunu yapmanız, gözünüzü yoldan ayırmanıza neden olur bu durum da kaza ile sonuçlanabilir.

Çoklu bilgi ekranında çeşitli bilgiler görüntülenecektir. Ayrıca, herhangi bir arıza tespit edilmesi durumunda ekranda bir uyarı mesajı belirecektir. İlaveten, görüntülenen içerikle ilgili bir çok ayar da yapılabilir.

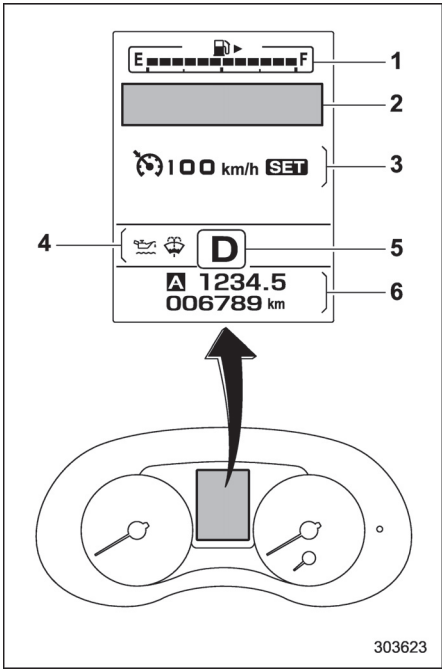

Çoklu bilgi ekranı
1) Yakıt göstergesi ("Yakıt göstergesi" ☞ 3-12 konusuna bakın.)
2) Uyarı ekranı ("Uyarı ekranı" ☞ 3-46 konusuna bakın.)/Temel ekran ("Temel ekranlar" ☞ 3-46 konusuna bakın.)
3) Hız sabitleme sistemi bilgi ekranı
4) Uyarı göstergesi
5) Vites kolu konum göstergesi ("Vites kolu konum göstergesi" ☞ 3-34 konusuna bakın.)
6) Kilometre sayacı ("Kilometre sayacı" ☞ 3-10 konusuna bakın.)/çift mesafe sayacı "Çift mesafe sayacı" ☞ 3-11 konusuna bakın.)

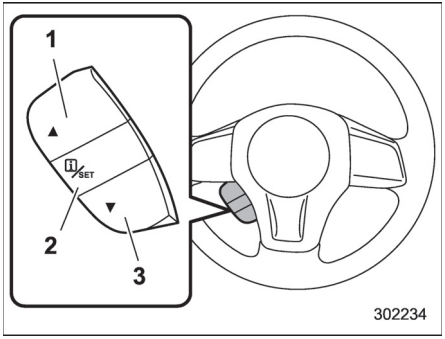

Kumanda düğmesi
1) Yukarı (seç)
2) Ayar (gir)
3) Aşağı (seç)

■ Temel çalışma

Kumanda düğmesinden "▲" veya "▼" seçenekleri kullanılarak ekranlar ve seçim öğeleri değiştirilebilir. "i/SET" düğmesini kendinize doğru çektiğinizde öğe seçilip ayarlanabilir.

Hatırlatma bilgisi, araç bilgisi, uyarı bilgisi gibi faydalı mesajlar varsa, bunlar mevcut ekranın görüntülenmesini engelleyip bip sesi ile birlikte kendileri görüntülenecektir. Böyle bir ekran görüntülenirse, ekranda görüntülenen mesaja göre uygun önlemi alın.
Uyarı ekranı bir kaç saniye sonra başlangıçtaki ekrana dönecektir. "i" bilgilendirmesi ekrandayken, tekrar uyarı ekranına geçmek mümkündür. Ekrana "i" işaretli mesajı yeniden çağırmak için direksiyon üzerindeki "i/SET" düğmesini kendinize çekin.

■ Hoş Geldiniz ve Güle Güle ekranı

Kilitleme sonrası sürücü kapısı açıldı ya da kapandıysa, çoklu bilgi ekranında yaklaşık 20 saniye boyunca Hoş Geldiniz ekranı gösterilir.
Marş düğmesi "kilitli/kapalı" konuma getirildiğinde, Çoklu bilgi ekranı yavaşça kapanır (Güle Güle ekranı).

NOT

• Temel ekranda, ilgili ekran görüntüdeyken kontak anahtarı "ON" konumuna getirildiğinde Hoş Geldiniz ekranı gösterilir.

– DEVAMI DİĞER SAYFADA –

• Hoş Geldiniz ekranı görüldüğünde, yeniden gösterilmesi belli bir zaman alır.
• Kapılar açıldıktan sonra marş düğmesi kullanılırsa, sürücü kapısı açılıp kapanana kadar Hoş Geldiniz ekranı görüntülenmez.
• Uzaktan anahtarsız giriş sistemi (bütün modeller) veya anahtarsız giriş fonksiyonu (mevcutsa) kullanılarak kapıları kilitlediğinizde Hoş Geldiniz ekranı kapanır.
• Açılış ekranı görüntülenirken kapılardan herhangi biri (bagaj kapağı dahil) açılırsa kapı açık uyarısı görüntülenecektir.
• Hoş Geldiniz ekranı açık veya kapalı olarak ayarlanabilir. Detaylar için "Hoş Geldiniz - Güle Güle ekranı" ☞ 3-48 konusuna bakın.

■ Uyarı ekranı



Uyarı için örnek

Uyarı mesajı veya bakım bildirimi varsa, yaklaşık 3 saniyeliğine görüntülenecektir. Görüntülenen mesaja göre uygun önlemleri alın.

■ Temel ekranlar

Direksiyon üzerindeki "▲" veya "♥" düğmesini kullanarak her zaman görüntülenen ekranı değiştirebilirsiniz.

Temel ekran:

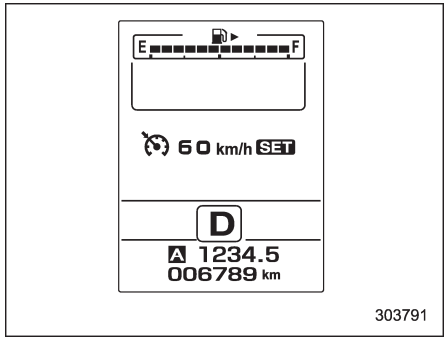

Dijital hız ekranı:

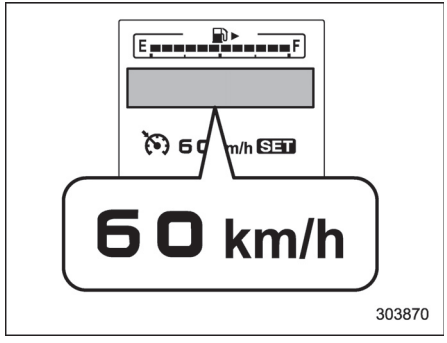

Bu ekran aracın mevcut hızını gösterir.

Yolculuk süresi ekranı:

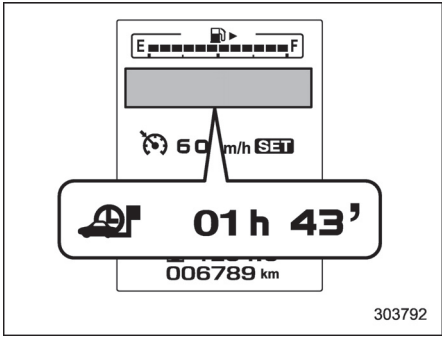

Bu ekran, yolculuk süresini (kontak anahtarının "ON" konumuna getirildiğinden bu yana geçen süre) gösterir.

Menü ekranına giriş ekranı:

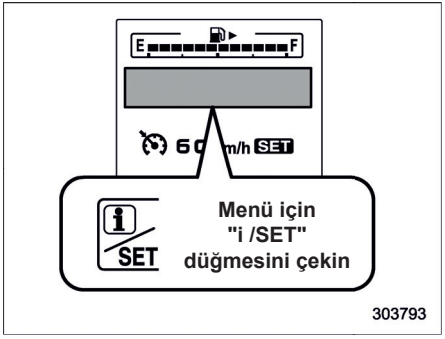

Ekran seçildiğinde, menü ekranına girmek için "i /SET" düğmesini çekin.

Otomatik Start/Stop ekranı (mevcutsa):

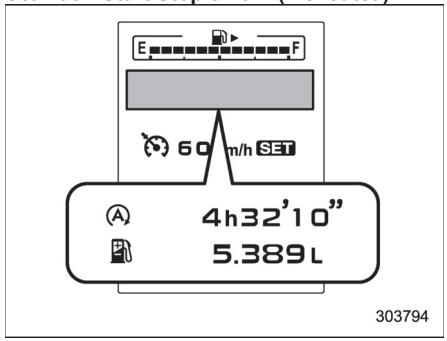

Ⓐ : Otomatik Start/Stop sistemi tarafından motorun toplam kaç defa durdurulduğunu gösterir

⛽ : Otomatik Start/Stop sisteminin motoru durdurmasıyla toplam ne kadar yakıt tasarrufu yapıldığını gösterir

Gösterilen değerler, gösterilmekte olan mesafe sayacının en son sıfırlandığı andan o ana kadar geçen süre içindir. Gösterge aralıkları şöyledir.

• Toplam zaman: 00'00" - 9999h59'59" arası
• Toplam tasarruf edilen yakıt: 0 ml - 9999.999 L arası

NOT

• Mesafe sayacı sıfırlandığında, uygun zaman aralığı ve tasarruf edilen yakın miktarı da sıfırlanır.

• Motorun Otomatik Start/Stop sistemi tarafından durdurulduğu süre de yolculuk süresine dahil edilir.

■ Menü ekranları

Belirtilen koşullar sağlandıktan sonra, menü ekranına girmek için "i/SET" düğmesini çekin.
• Araç tamamen hareketsizken.
• Vites kolu "P" konumundayken.
• Menü ekranı seçiliyken.
• "i" bilgi hatırlatıcı kapalıyken.

– DEVAMI DİĞER SAYFADA –

Menü listesi aşağıda gösterilen şekildedir.

Birinci menü	İkinci menü
Ekran Ayarları	Kapanış Ekranına Hoş Geldiniz
	Gösterge Başlangıç Hareketi
	Diller
	Geri
Varsayılan Ayarlar	—

Direksiyon üzerindeki "▲" veya "▼" düğmeleri ile menüyü seçebilirsiniz. Menüye girmek için "i/SET" düğmesini çekin.

NOT

"Geri" menüsünü seçerseniz, sistem bir önceki ekrana döner.

▼ Ekran Ayarları

"Ekran Ayarları" menüsüne girdikten sonra, şu menülerden birisini seçin.

▽ Kapanış Ekranına Hoş Geldiniz

Hoş Geldiniz/Güle Güle ekranı fonksiyonu, devre dışı bırakılabilir ya da devreye sokulabilir. Ekranları açmak için "AÇIK" komutunu seçin. Ekranları kapatmak için "KAPALI" komutunu seçin.

▽ Gösterge Başlangıç Hareketi

Marş düğmesi "ON" konumundayken, gösterge ve sayaç ibrelerinin oynaması kapatılabilir veya açılabilir. Açmak için "AÇIK" komutunu seçin. Kapatmak için "KAPALI" komutunu seçin.

▽ **Diller**

İstediğiniz dili görüntülemek için, direksiyon üzerindeki "▲" veya "▼" düğmelerini kullanın. Daha sonra, dili seçmek için "ⓘ / SET" düğmesini çekin.

Çok fonksiyonlu ekran (mevcutsa)

NOT

Çoklu bilgi ekranı (siyah beyaz) bulunan modeller için, "Bilgi ekranı" ☞ 3-38 konusuna bakın.

■ Güvenlik önlemleri

⚠ UYARI

Aracın hareket halinde olduğu sırada çok fonksiyonlu ekranı kullanırken güvenli bir sürüş gerçekleştirmeye her zaman özen gösterin. Çok fonksiyonlu ekranın çalışması sürüş sırasında dikkatinizi dağıtıyor ve konsantrasyonunuzu bozuyorsa, ekranda üzerinde herhangi bir işlem yapmadan önce aracı durdurun. Ayrıca, sürüş sırasında ekrana yoğunlaşmayın. Bunu yapmanız, gözünüzü yoldan ayırmanıza neden olur bu durum da kaza ile sonuçlanabilir.

NOT

Araç hareket halindeyken, belli fonksiyonlar ve seçimler kullanılabilir değildir.

Çok fonksiyonlu ekran, aşağıdaki fonksiyonlara sahiptir.

Açıklama	Sayfa
Uyarı bilgileri gibi diğer yararlı mesajlar.	3-53
Temel ekranları görüntüler (örneğin, yakıt tüketimi ekranı)	3-54
Bakım bildirimlerini belirler ve ayarlar	3-81
Sürüş geçmişini kaydeder	3-85
Araç kullanımını belirler ve ayarlar	3-86

Ayrıca, çok fonksiyonlu ekran, kendisinin ayarlanması ve başlatılması için de kullanılabilir.

– DEVAMI DİĞER SAYFADA –

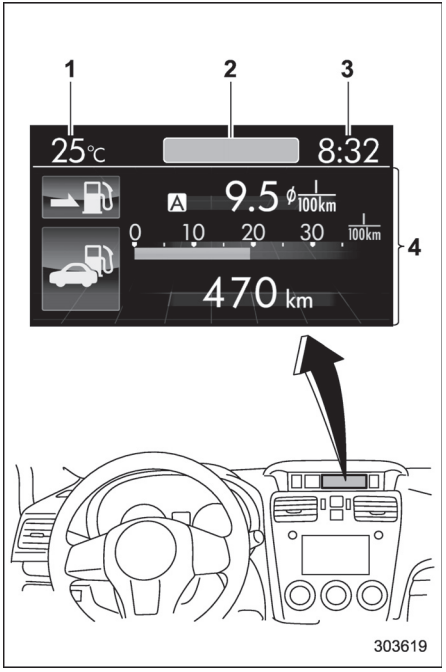

Çok fonksiyonlu ekran
1) Dış ortam sıcaklık göstergesi
2) Üst ekran (Ekran ayarı için, "Üst ekran ayarı" ☞ 3-74 konusuna bakın.)
3) Saat
4) Sürüş bilgisi ekranı (Görüntülenen içerikler için, "Temel ekranlar" ☞ 3-54 konusuna bakın.)

■ Temel çalışma

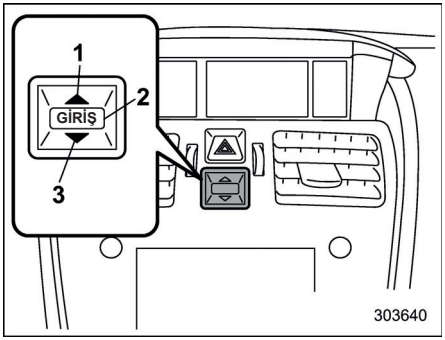

Kumanda düğmesi
1) Yukarı (seç)
2) GİRİŞ (bas)
3) Aşağı (seç)

Kumanda düğmesinden "▲" veya "▼" seçenekleri kullanılarak ekranlar ve seçim öğeleri değiştirilebilir. " GİRİŞ " düğmesine bastığınızda öğe seçilip ayarlanabilir.

■ Hoş Geldiniz ekranı

Kapı kilidi açılıp sürücü kapısı açıldığında kısa bir süre açılış ekranı görüntülenir.

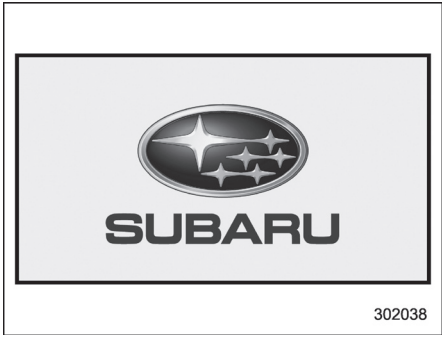

NOT

• Açılış ekranı, ilgili ekran görüntüdeyken kontak anahtarı "ON" konumuna getirildiğinde kaybolacaktır.
• Açılış ekranı görüntülenirken kapılardan herhangi biri (bagaj kapağı dahil) açılırsa kapı açık uyarısı görüntülenecektir.
• Hoş Geldiniz ekranı açık veya kapalı olarak ayarlanabilir. Detaylar için "Baypas ekran ayarı" ☞ 3-79 konusuna bakın.
• Açılış ekranı görüntülendikten sonra belirli bir süre boyunca, sürücü kapısı tekrar açıldığında tekrar görüntülenmeyebilir. Bu, bir arıza olduğu anlamına gelmez.

■ Tarih ekranı

Seçme ekranında bir tarih ve saat ayarladıysanız, hoş geldiniz ekranı görüntülendikten sonra tarih bir süre gösterilir. "Bakım ayarları" altında "Açık/Kapalı ayarı" "Açık" olarak ayarlanmışsa, kendi kendine kontrol ekranından sonra tarih ekranı görüntülenir.

▼ Doğum günü/Yıldönümü ekranı



Bildirim veya yıldönümü örneği

Bir doğum günü veya yıldönümü ayarladıysanız, tarih ekranından sonra, ayarlanan tarihten 7 gün önce bir süre boyunca bildiri (hatırlatma) gösterilir.

NOT

• Doğum günü/yıldönümü ekranı açık veya kapalı olarak ayarlanabilir. "Baypas ekran ayarı" ☞ 3-79 konusuna bakın.

• Doğum günleri ve yıldönümleri için beşer adet öğe ayarlanabilir. "Seçme ekranı" ☞ 3-60 konusuna bakın.

■ Kapanış ekranı

"Baypas ekran ayarı" üzerinde "Eco Summary" "On" konumuna ayarlanırsa: Kontak "LOCK/OFF" konumuna getirildiğinde ekran kapanmadan önce "Yakıt tüketimi sonuçları ekranı" görüntülenir.

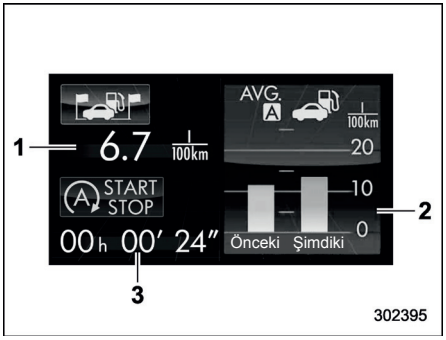

Yakıt tüketimi sonuçları ekranı

1) Burada, kontak anahtarının "ON" konumuna getirilmesinden “LOCK”/“OFF” konumuna alınmasına kadar tüm sürüş mesafesinde yapılan ortalama yakıt tüketimi görüntülenir.
2) Bu gösterge, sıfırlanabilir mesafe sayacı son defa sıfırlandıktan sonraki ortalama yakıt tüketimi miktarını gösterir. Gösterge, sıfırlanabilir mesafe sayacı A'ya bağlı ortalama yakıt tüketimi ile sıfırlanabilir mesafe sayacı B'ye bağlı ortalama yakıt tüketimi arasında değişir.
3) A tipi gösterge tablosu ve otomatik Start/Stop sistemi bulunan modeller: Otomatik Start/Stop sistemi tarafından motorun toplam kaç defa durdurulduğunu gösterir Kontak anahtarı "ON" konumuna getirildiği an ile "LOCK"/"OFF" konumuna getirildiği an arasındaki süre için hesaplanır.

– DEVAMI DİĞER SAYFADA –

■ Kendi kendine kontrol ekranı

Kontak anahtarı "ON" konumuna getirildiğinde araç kendi kendine kontrol işlemini gerçekleştirir. Kendi kendine kontrol ekranı varsayılan olarak "Kapalı" olsa da, ekran "Açık" olarak ayarlandığında kontrol işlemi şu şekilde görüntülenir. Ekran ayarlarını değiştirmek için, "Açma/Kapama ayarı" ☞ 3-83 konusuna bakın.

Aşağıdaki öğelerle ilgili ekranlar bir biri ardına bir kaç saniyeliğine görüntülenmektir.

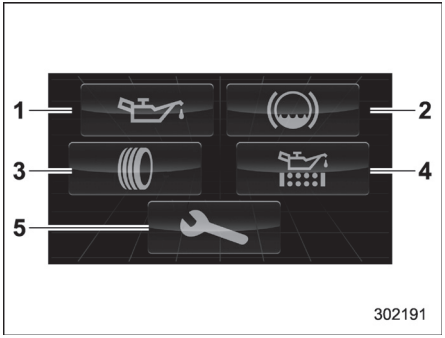

A tipi gösterge tablosu

1) Motor yağı: Motor yağı değişim aralığını kontrol eder.
2) Fren hidroliği: Fren hidroliği seviyesini kontrol eder.
3) Lastikler: Lastik rotasyonu aralığını kontrol eder.
4) Yağ filtresi: Yağ filtresi değişim aralığını kontrol eder.
5) Kontrol ve Bakım: Kontrol ve bakım aralığını kontrol eder.

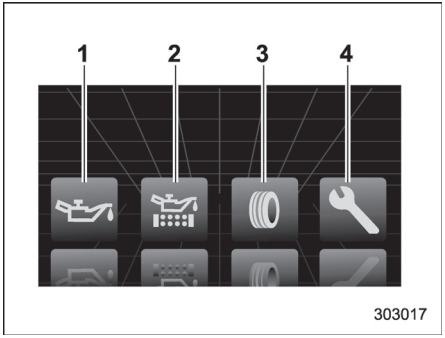

B tipi gösterge tablosu

1) Motor yağı: Motor yağı değişim aralığını kontrol eder.
2) Yağ filtresi: Yağ filtresi değişim aralığını kontrol eder.
3) Lastikler: Lastik rotasyonu aralığını kontrol eder.
4) Kontrol ve Bakım: Kontrol ve bakım aralığını kontrol eder.

Kontrol işlemleri tamamlandığında, seçilen öğenin simgesi yeşile döner.
Uyarı mesajı yoksa, kendi kendine kontrol işlemi bildirim yapılmadan tamamlanır.



Bildirim örneği

Bir uyarı mesajı veya bakım bildirimi varsa, seçilen öğenin simgesi sarıya döner ve uyarı mesajı veya bakım bildirimi görüntülenir. Görüntülenen mesaja göre uygun önlemleri alın.

NOT

• Bakım işlemini gerçekleştirdikten sonra, ilgili bakım öğesinin ayarını değiştirin. Detaylar için "Bakım ayarları" ☞ 3-81 konusuna bakın.
• Bakım bildirimi ekranı, aşağıdaki koşullarda görüntülenir.
– Kayıtlı bildirim tarihine kalan süre 15 gün veya daha azsa.
– Kayıtlı bildirim mesajına kalan toplam sürüş mesafesi yaklaşık 500 km altındaysa.
• Bakım bildirimi ekranı, aşağıdaki koşullar sağlanana kadar görüntülenir.
– Kayıtlı bildirim tarihi en az 15 gün aşılmışsa.
– Kayıtlı bildirim mesafesi yaklaşık 500 km aşılmışsa.

■ Kesinti ekranı

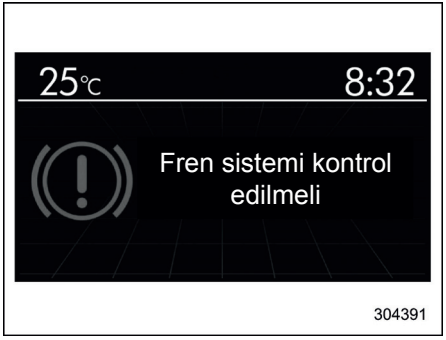

Uyarı lambası (gösterge örneği)

Hatırlatma bilgisi, araç bilgisi, uyarı bilgisi gibi faydalı mesajlar varsa, bunlar mevcut ekranın görüntülenmesini engelleyip bip sesi ile birlikte kendileri görüntülenecektir. Mesaja göre uygun işlemi gerçekleştirin.

– DEVAMI DİĞER SAYFADA –

■ Temel ekranlar

▼ Temel ekran öğeleri

Bunlar çok fonksiyonlu ekranın temel ekranlarıdır.

Öğe	Sayfa
Bilgi çubuğu	3-54
Yakıt tüketim ekranı	3-55
ECO göstergesi (A tipi gösterge tablosu bulunan modeller)	3-56
ECO geçmiş ekranı	3-56
Otomatik Start/Stop sistemi ekranı (A tipi gösterge tablosu ve Otomatik Start/Stop sistemi bulunan modeller)	3-57
Araç aktivasyon durum ekranı	3-57
Mesafe sayacı ekranı	3-58
Rehber ekranı	3-59
Saat/takvim ekranı	3-59

Direksiyon üzerindeki “▲” veya “▼” düğmesini kullanarak her zaman görüntülenen ekranı değiştirebilirsiniz. Ayrıca, GİRİŞ düğmesi çekilip tutulduğunda seçim ekranı görüntülenebilir. Seçme ekranı hakkında detaylı bilgi için, "Seçme ekranı" ☞ 3-60 konusuna bakın.

▼ Bilgi çubuğu

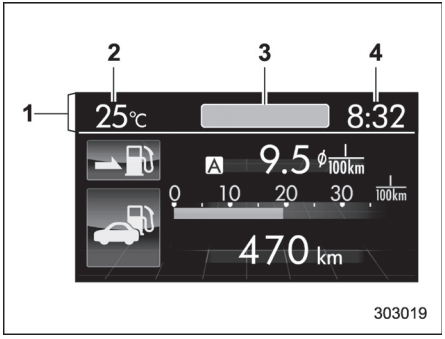

1) Bilgi çubuğu
2) Dış ortam sıcaklık göstergesi
3) Üst ekran
4) Saat

Kontak anahtarının "ACC" veya “ON” konumuna getirilmesiyle, bilgi çubuğunda dış sıcaklık göstergesi, saat, vb. görüntülenir.

▽ Dış ortam sıcaklık göstergesi

Burada, -40°C ve 50°C aralığındaki dış sıcaklıklar gösterilir.



Buzlu yol uyarı ekranı

Dış ortam sıcaklığı 3°C veya altına düşerse, buzlu yol zemini uyarı ekranı sürücüyü, buzlu yol olma riskine karşı uyarır.

NOT

• Dış sıcaklık göstergesi sensörün etrafındaki sıcaklığı gösterir. Bu nedenle, sıcaklık göstergesi dışarıdaki gerçek sıcaklıktan farklı bir değer gösterebilir.
• Yol yüzeyinin donması uyarısı sadece bir rehber niteliğindedir. Yola çıkmadan önce mutlaka yol yüzeyi hakkında bilgi alın.
• Buzlu yol yüzeyi uyarı ekranı dış ortam sıcaklığı 5°C veya üzerine çıkmadığı sürece kaybolmaz.

▽ **Üst ekran**

Üst ekranda aşağıdaki öğelerden biri görüntülenebilir.

• Her yolculuk için sürüş mesafesine bağlı ortalama yakıt tüketimi
• Anlık yakıt tüketimi (düşük hızlarda görüntülenmeyebilir)
• Kalan yakıtla kat edilecek yol

Üst ekran ayarları hakkında detaylar için, "Üst ekran ayarları" ☞ 3-74 konusuna bakın.

NOT

Kalan yakıtla sürüş menzili, son 30 km için ortalama yakıt tüketimi kullanılarak hesaplanır. Bu değer, her yolculuk için sürüş mesafesine göre ortalama yakıt tüketimi veya anlık yakıt tüketimi kullanılarak hesaplanan değerden farklı olabilir.

▽ **Saat**

Saat, 12 saat veya 24 saat şeklinde gösterilebilir. Detaylar için "Tarih ve saat ayarı" ☞ 3-63 konusuna bakın.

NOT

Akü bağlantısı kesilirse, bilgi çubuğundaki saat sıfırlanır. Akü yeniden bağlandıktan sonra, saati tekrar ayarlayın. Ayarlama hakkında detaylar için, "Üst ekran ayarları" ☞ 3-74 konusuna bakın.

▼ **Yakıt tüketim ekranı**

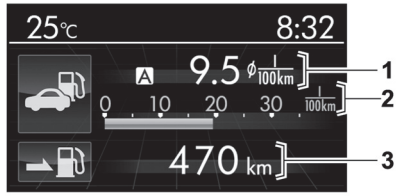

303020

1) Her yolculuk için sürüş mesafesine bağlı ortalama yakıt tüketimi
2) Mevcut yakıt tüketimi
3) Kalan yakıtla kat edilecek yol

Görüntülenen konum özelleştirilebilir. Detaylar için "Yakıt tüketimi ekran ayarı" ☞ 3-75 konusuna bakın.

– DEVAMI DİĞER SAYFADA –

▼ ECO göstergesi (A tipi gösterge tablosu bulunan modeller)

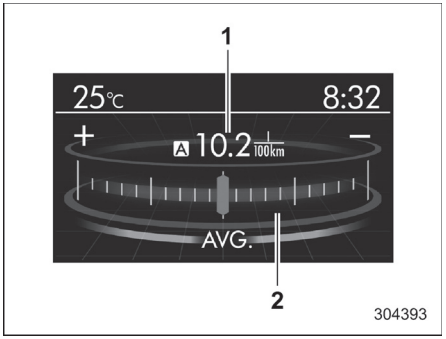

1) Her yolculuk için sürüş mesafesine bağlı ortalama yakıt tüketimi
2) ECO göstergesi

Gösterge ibresi mevcut yakıt tüketimi ile ekranın orta kısmında görüntülenen ortalama yakıt tüketimi arasındaki farkı gösterir. Gösterge ibresi yeşil tarafa doğru hareket ederse bu, yakıt veriminin iyileştiğini gösterir.

▼ ECO geçmiş ekranı

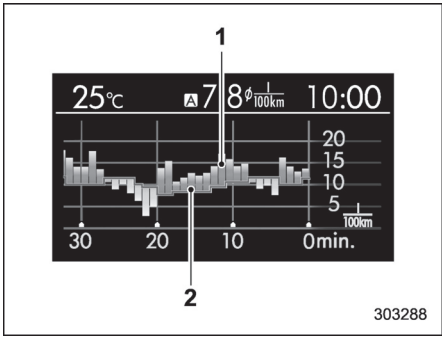

1) Birim zaman için ortalama yakıt tüketimi (çubuk grafik)
2) Her yolculuk için sürüş mesafesine bağlı ortalama yakıt tüketimi (kırmızı çizgi)

Bu ekranda, çubuk grafik ile araca ait yakıt ekonomisi geçmişi gösterilir. Yatay ölçek, geçmiş zaman aralığını, dikey ölçek de yakıt tüketimini temsil eder. Yeşil çubuklar iyi yakıt ekonomi ile yapılan sürüşü ve sarı çubuklar da kötü yakıt ekonomisi ile yapılan sürüşü gösterir.
Geçmiş zaman aralığı belirlenebilir. Çubuk grafiğin genişliği, belirlenen zaman aralığına göre değişir.

Zaman aralığı	Çubuk grafik genişliği
30 dakika	1 dakika
60 dakika	2 dakika
120 dakika	4 dakika

Ayarlama hakkında detaylar için, "Ekonomi geçmişi ayarları" ☞ 3-76 konusuna bakın.

▼ Otomatik Start/Stop sistemi ekranı (A tipi gösterge tablosu ve Otomatik Start/Stop sistemi bulunan modeller)



303796

Bu ekranda, aşağıdaki araç bilgileri görüntülenir.
1) Motorun, kontak anahtarının "ON" konumuna getirildiği zamandan şu ana kadar Otomatik Start/Stop sistemi tarafından durdurulduğu toplam süre
2) Motorun, görüntülenmekte olan sıfırlanabilir mesafe sayacının en son sıfırlandığı zamandan şu ana kadar Otomatik Start/Stop sistemi tarafından durdurulduğu toplam süre
3) Görüntülenmekte olan sıfırlanabilir mesafe sayacının en son sıfırlandığı zamandan şu ana kadar Otomatik Start/Stop sistemi tarafından motorun durdurulmasına bağlı olarak tasarruf edilen toplam yakıt miktarı

NOT

• Mesafe sayacı sıfırlandığında, uygun zaman aralığı ve tasarruf edilen yakın miktarı da sıfırlanır.
• Motorun Otomatik Start/Stop sistemi tarafından durdurulduğu süre de yolculuk süresine dahil edilir.

▼ Araç aktivasyon durum ekranı

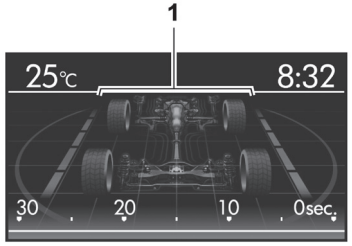

303691

Araç dururken
1) Ön aks

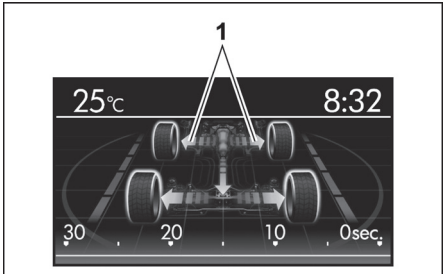

303692

Araç düzenli olarak sürülürken
1) Aktarma organları (mavi renkle yanar)

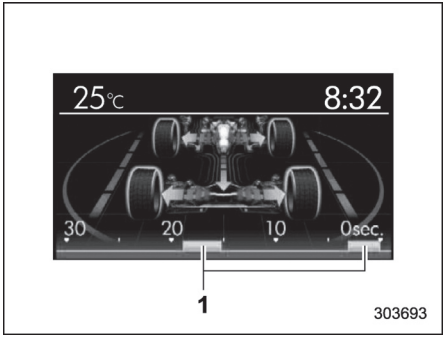

303693

Araç Dinamiği Kontrol Sistemi devreye girdiğinde, lastikler sarı renkle gösterilir.
1) Araç Dinamiği Kontrol sistemi devreye girme geçmişi

– DEVAMI DİĞER SAYFADA –

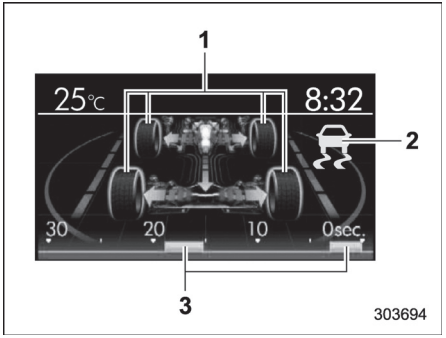

Araç Dinamiği Kontrol Sistemi devrede: Araç Dinamiği Kontrol Sistemi devredeyken, lastikler sarı renkle gösterilir.
1) Araç Dinamiği Kontrol Sistemi çalışma göstergesi (sarı yanıp sönme)
2) Araç Dinamiği Kontrol sistemi devreye girme geçmişi

Bu ekranda, aşağıdaki araç bilgileri görüntülenir.
• direksiyon açısı ve ön tekerleklerin durumu
• ABS (kilitlenme önleyici fren sistemi) aktivasyon durumu
• Araç Dinamiği Kontrol sistemi aktivasyon durumu

Sürüş sırasında, araç tekerlekleri yeşil renkte yanar ve trafik şeridi animasyonu kullanılarak sürüş yönü gösterilir.

ABS etkinleşirse, aracın tüm tekerlekleri sarı renkte yanar ve işlemin saniye cinsinden uzunluğu ve aktivasyon sayısı ekranın en altında bulunan çubuk göstergede görüntülenir.

Araç Dinamiği Kontrol sistemi etkinleşirse, etkin hale gelen araç tekerlekleri sarı renkte yanar ve ekranın sağ üst kısmında "🚗" çalışma göstergesi yanar. Ayrıca, işlemin saniye cinsinden uzunluğu ve aktivasyon sayısı çubuk göstergede görüntülenir.

▼ Mesafe sayacı ekranı

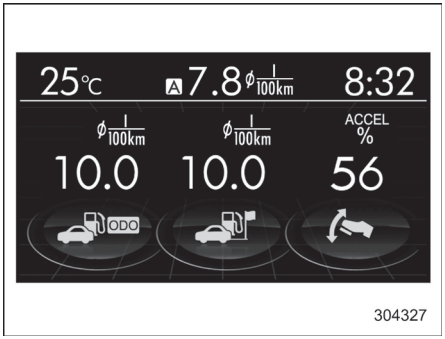

Üçlü sayaç ekranı (örnek)

Bu ekranda, aşağıdakiler arasından seçilebilecek üç opsiyonel bilgi birimi görüntülenir.

Üçlü sayaç ekranında gösterilen öğeler değiştirilebilir. Detaylar için "Üçlü sayaç ayarları" ☞ 3-77 konusuna bakın.

Öğe	Ayrıntılar
	Ortalama araç hızı (Mesafe sıfırlandığından beri tüm sürüş süresine ait ortalama araç hızı)
ODO	Hayat boyu yakıt tüketimi
	Motor yağı sıcaklığı
	Gaz kelebeği oranı
	Yolculuk süresi (kontak anahtarının "ON" konumuna getirildiğinden bu yana geçen süre) (A tipi gösterge tablosu bulunan modeller)
	Yolculuk mesafesi (kontak anahtarının "ON" konumuna getirildiğinden bu yana kat edilen mesafe)
	Kontak anahtarı "ON" konumuna getirildiğinden beri gidilen tüm sürüş mesafesi için ortalama yakıt tüketimi

▼ **Rehber ekranı**

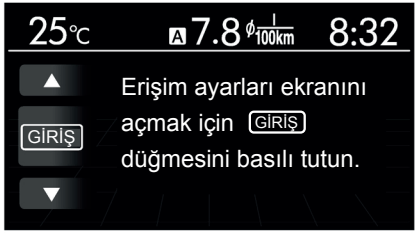

303024

Ayarlar ekranını açmak için "GİRİŞ" düğmesini basılı tutun.
GİRİŞ düğmesi çekilip tutulduğunda seçim ekranı görüntülenebilir. Görüntülenen içerikler seçim ekranınızdan ayarlanabilir veya özelleştirilebilir. Detaylar için "Seçme ekranı" ☞ 3-60 konusuna bakın.

▼ **Saat/takvim ekranı**



304387

Saat (analog format)

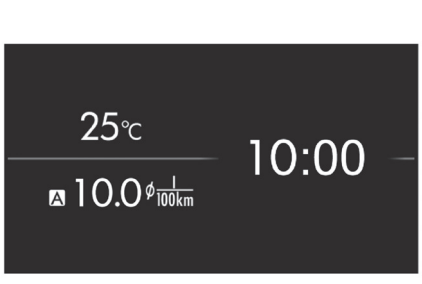

304388

Saat (dijital format)

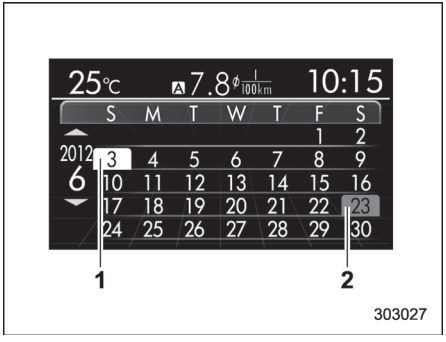

303027

Takvim
1) Bugünün tarihi
2) Doğum günü/Yıldönümü

Saatin/takvimin yanı sıra, dış ortam sıcaklığı ve ortalama yakıt tüketimi de görüntülenir.
Saat (analog), saat (dijital) veya takvim seçebilirsiniz. Saat/takvim, görüntülenmeyecek şekilde ayarlanabilir. Detaylar için "Saat/takvim ekranı ayarları" ☞ 3-78 konusuna bakın.

– DEVAMI DİĞER SAYFADA –

■ Seçim ekranı

"GİRİŞ" düğmesi basılı tutulduğunda her menüye ait ayar ekranı görüntülenebilir. "▲" veya "▼" düğmesine basarak bir menü seçin.

Üst menü	Menü seçeneği	Açıklama		Sayfa
Tarih / Saat	Tarih / Saat	Saat ve tarih ayarlanır. 12 saat veya 24 saat formatı seçilebilir.		3-63
	Doğum günü	Doğum günü ayarlanır.		3-64
	Yıldönümü	Yıldönümü günü ayarlanır.		3-66
	Yaz Saati Uygulaması	Yaz saati uygulaması açılıp kapatılır		3-69
	Teslimat Tarihi (Avustralya modelleri)	Bir teslimat tarihi ayarlanır		3-70
	Geri	Üst menüye geri dönülür.		—
Ekran	Kontrast	Kontrast ayarlanır.	+5 ↔ −5	3-71
	Ekran Kapalı	Ekran açılıp kapatılır.	Açık veya Kapalı	3-72
	Bip sesi	Bip sesinin seviyesi ayarlanır.	Yüksek, Düşük veya Kapalı	3-72
	Geri	Üst menüye geri dönülür.		—
Ekran Ayarı	Üst Ekran	Üst ekran bilgisi içerikleri ayarlanır ve özelleştirilir.	Ort. Tük, Anl. Tük, Mesafe veya Kapalı	3-74
	Tüketim	Yakıt tüketimi bilgi ekranı özelleştirilir.		3-75
	Eko Geçmiş	Yakıt tüketimi geçmişi kaydedilme zamanı ayarlanır ve özelleştirilir.	30 dk, 60 dk veya 120 dk	3-76
	Mesafe Sayacı	Mesafe sayacı ayarlanır ve özelleştirilir.		3-77
	Saat	Saat formatı seçilir.	Analog, Dijital, Takvim veya Kapalı	3-78
	Baypas Ekranı	Her bir öğeye ait baypas ekranı ayarlanır.	Açık veya Kapalı	3-79
	Diller	Ekran dili seçilir.		3-80
	Geri	Üst menüye geri dönülür.		—

Üst menü	Menü seçeneği	Açıklama		Sayfa
Bakım	Motor yağı	Yağ bakımı bildirim tarihi ayarlanır.		3-81
	Yağ Filtresi	Yağ filtresi bakımı bildirim tarihi ayarlanır.		3-83
	Lastikler	Lastik bakımı bildirim tarihi ayarlanır.		3-83
	Bakım Programı	Araç bakımı bildirim tarihi ayarlanır.		3-83
	Açma/Kapama	Kontak anahtarı "ON" konumuna getirildiğinde etkinleşen kendi kendine kontrol ekranı açılır veya kapatılır.	Açık veya Kapalı	3-83
	Tüm Ayarları Temizle	Bakım öğeleri ile ilgili tüm ayarlar silinir.	Evet veya Hayır	3-84
	Geri	Üst menüye geri dönülür.		—
Sürüş Geçmişi	Ayarla	Sürüş kaydına kayıt yapılır ve üzerine yazılır.		3-85
	Geri	Üst menüye geri dönülür.		—

– DEVAMI DİĞER SAYFADA –

Üst menü	Menü seçeneği	Açıklama		Sayfa
Araç Ayarı	Dörtlü Flaşör	Dörtlü flaşör ayarlanır.	Açık veya Kapalı	3-86
	Güvenli Tekrar Kilitleme*1	Otomatik kilitleme işlemi süresi ayarlanır ve özelleştirilir.	20, 30, 40, 50, 60 saniye veya Kapalı	3-87
	Rezistans	Rezistansın çalışması ayarlanır veya özelleştirilir.	15 dakika veya Sürekli	3-88
	İç Lamba	İç lamba sönme geciktirme zamanlayıcısı ayarlanır ve özelleştirilir.	10, 20, 30 saniye veya Kapalı	3-89
	Geri	Üst menüye geri dönülür.		—
Başa Dön	Varsayılan Ayarlara Geri Dön	Tüm ayarlar varsayılan ayarlara geri alınır.	Evet veya Hayır	3-91
	Hayat boyu Yakıt Tüketimini Sıfırla	Kayıtlı hayat boyu yakıt tüketimi verileri silinir.	Evet veya Hayır	3-92
	Geri	Üst menüye geri dönülür.		—
Geri	—	Üst menüye geri dönülür.		—

*1: Mevcutsa

■ Tarih ve saat ayarları

Tarih ve saat ayarlarındaki öğeler seçilebilir. Öğeleri değiştirmek için "▲" veya "▼" düğmesine basın.

NOT

• "Doğum günü", "Yıldönümü" ve araç bakımı ile ilgili bildirimlerin görüntülenmesi için "Tarih/Saat" öğesi ayarlanmalıdır.
• "Doğum günü" ve "Yıldönümü" öğeleri "Tarih/Saat" öğesi ayarlandıktan sonra girilebilir.
• Gregoryen takviminde yer almayan tarihler ayarlanamaz (örneğin, 31 Nisan).
• Aracınızda orijinal SUBARU navigasyon sistemi varsa, navigasyon sisteminin saati ayrıca ayarlanmalıdır.

▼ Tarih ayarına hazırlık

1. Kontak anahtarını "ON" konumuna getirin.
2. Seçim ekranını görüntülemek için "GİRİŞ" düğmesini basılı tutun.

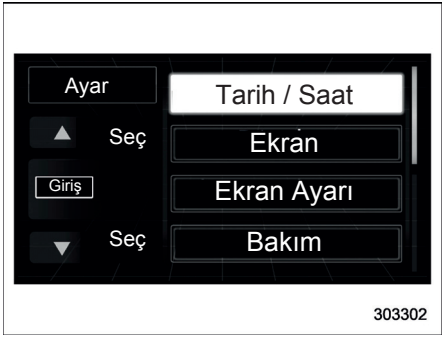

3. Seçim ekranı görüntülendikten sonra "Tarih / Saat" öğesini görüntülemek için "▲" veya "▼" düğmesine basın. Ardından GİRİŞ düğmesine basın.

▼ Geçerli tarih ve saat ayarı

1. "Tarih ayarına hazırlık" ☞ 3-63 konusuna göre hazırlık adımlarını uygulayın.



2. "Tarih/Saat" öğesini seçmek için "▲" veya "▼" düğmesine basın. Ardından GİRİŞ düğmesine basın.



3. "▲" veya "▼" düğmesine basarak öğeyi seçin. Ardından GİRİŞ düğmesine basın.

– DEVAMI DİĞER SAYFADA –



4. “▲” veya “▼” düğmesine basarak bir sayı seçin. Ardından GİRİŞ düğmesine basın. "12 h" seçildiğinde, saat 12 saat formatında gösterilir. "24 h" seçildiğinde, saat 24 saat formatında gösterilir.

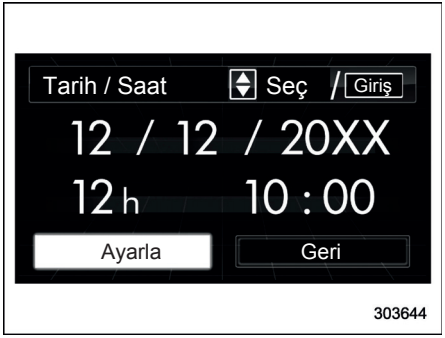

5. Tarihi ve saati girdikten sonra “▼” düğmesine basarak "Ayar" öğesini seçin ve “ GİRİŞ ” düğmesine basarak ayarı onaylayın.



6. Sistem size, ayarın tamamlandığını bildirecektir.

▼ Doğum günü ayarı

1. "Tarih ayarına hazırlık" ☞ 3-63 konusuna göre hazırlık adımlarını uygulayın.



2. "Doğum günü" öğesini seçmek için “▲” veya “▼” düğmesine basın. Ardından GİRİŞ düğmesine basın.



3. “▲” veya “▼” düğmesine basarak listeden bir öğe seçin. Ardından GİRİŞ düğmesine basın.



4. Seçilen öğe gösterilecektir. Seçilen öğeyi ayarlamak için GİRİŞ düğmesine tekrar basın.



5. "▲" veya "▼" düğmesine basarak bir sayı seçin. Ardından GİRİŞ düğmesine basın.



6. 5. adımı tekrarlayarak tarihi girdikten sonra, adı yazabilirsiniz.



7. " ▲" veya "▼" düğmesine basarak bir karakter seçin. Ardından GİRİŞ düğmesine basın.
– İngilizce alfabesindeki karakterleri (büyük ve küçük harfler seçilebilir), 11 adet sembolü veya boşluk seçebilirsiniz.
– Yazılmakta olan kelimenin altı çizilir.



8. 7. adımı tekrarlayarak ad girdikten sonra "▼" düğmesine basarak "Ayar" öğesini seçin ve "GİRİŞ" düğmesine basarak ayarı onaylayın.

– DEVAMI DİĞER SAYFADA –



9. Sistem size, ayarın tamamlandığını bildirecektir.

Yaklaşan bir doğum günü varsa kontak anahtarı "ON" konumuna getirildiğinde bir bip sesi ile birlikte aşağıdaki ekran görüntülenir. Bu fonksiyon açık veya kapalı olarak ayarlanabilir. Detaylar için "Baypas ekran ayarı" ☞ 3-79 konusuna bakın.

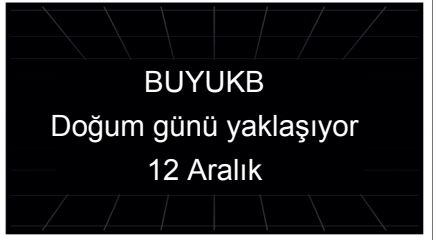

Doğum gününden 7 gün önce görüntülenmeye başlayan ekran



Doğum gününde görüntülenen ekran (kırmızı gösterilir)

NOT

"Ay" veya "Gün" öğesi için sayı yerine "_ _" seçilirse doğum günü bildirimi devre dışı bırakılır.

▼ Yıldönümü ayarı

1. "Tarih ayarına hazırlık" ☞ 3-59 konusuna göre hazırlık adımlarını uygulayın.



2. "Yıldönümü" öğesini seçmek için "▲" veya "▼" düğmesine basın. Ardından GİRİŞ düğmesine basın.



3. “▲” veya “▼” düğmesine basarak listeden bir öğe seçin. Ardından GİRİŞ düğmesine basın.



4. Seçilen öğe gösterilecektir. Seçilen öğeyi ayarlamak için GİRİŞ düğmesine tekrar basın.



5. “▲” veya “▼” düğmesine basarak bir sayı seçin. Ardından GİRİŞ düğmesine basın.



6. 5. adımı tekrarlayarak tarihi girdikten sonra, adı yazabilirsiniz.



7. “▲” veya “▼” düğmesine basarak bir karakter seçin. Ardından GİRİŞ düğmesine basın.
   – İngilizce alfabesindeki karakterleri (büyük ve küçük harfler seçilebilir), 11 adet sembolü veya boşluk seçebilirsiniz.
   – Yazılmakta olan kelimenin altı çizilir.

– DEVAMI DİĞER SAYFADA –



8. 7. adımı tekrarlayarak ad girdikten sonra "▼" düğmesine basarak "Ayar" öğesini seçin ve " GİRİŞ " düğmesine basarak ayarı onaylayın.



9. Sistem size, ayarın tamamlandığını bildirecektir.

Yaklaşan bir yıldönümü varsa kontak anahtarı "ON" konumuna getirildiğinde bir bip sesi ile birlikte aşağıdaki ekran görüntülenir. Bu fonksiyon açık veya kapalı olarak ayarlanabilir. Detaylar için "Baypas ekran ayarı" ☞ 3-79 konusuna bakın.



Yıldönümünden 7 gün önce görüntülenmeye başlayan ekran

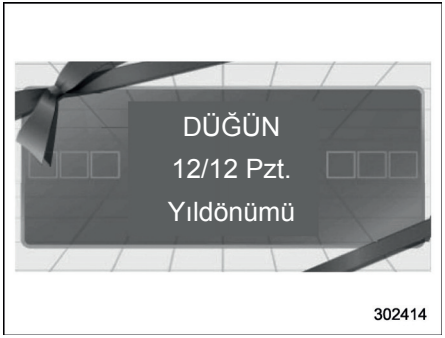

Yıldönümünde görüntülenen ekran (turuncu gösterilir)

NOT

"Ay" veya "Gün" öğesi için sayı yerine "_ _" seçilirse yıldönümü bildirimi devre dışı bırakılır.

▼ Doğum gününün veya yıldönümünün silinmesi

1. "Tarih ayarına hazırlık" ☞ 3-63 konusuna göre hazırlık adımlarını uygulayın ve ekranda "Doğum günü" veya "Yıldönümü" öğesini görüntüleyin.
2. Tercih ettiğiniz doğum gününü/yıldönümünü seçin.
3. Ne zaman? "Ay" veya "Gün" öğesi için sayı yerine "_ _" seçildiğinde "Doğum günü" veya "Yıldönümü" ayarı silinir.

▼ Yaz saati uygulaması ayarı

1. "Tarih ayarına hazırlık" ☞ 3-63 konusuna göre hazırlık adımlarını uygulayın.



2. "Yaz Saati Uygulaması" öğesini seçmek için "▲" veya "▼" düğmesine basın. Ardından GİRİŞ düğmesine basın.



3. Mevcut ayar görüntülenir. Seçim moduna girmek için " GİRİŞ " düğmesine basın.



4. "▲" veya "▼" düğmesine basarak "Açık" veya "Kapalı" öğesini seçin. Ardından GİRİŞ düğmesine basın.

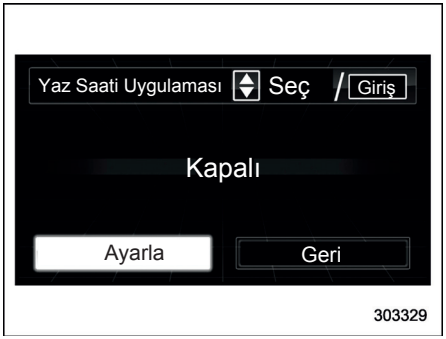

5. "▼" düğmesine basarak "Ayar" öğesini seçin ve sonra " GİRİŞ " düğmesine basarak onaylayın.



6. Sistem size, ayarın tamamlandığını bildirecektir.

– DEVAMI DİĞER SAYFADA –

▼ Teslimat tarihi ayarı (Avustralya modelleri)

1. "Tarih ayarına hazırlık" ☞ 3-63 konusuna göre hazırlık adımlarını uygulayın.

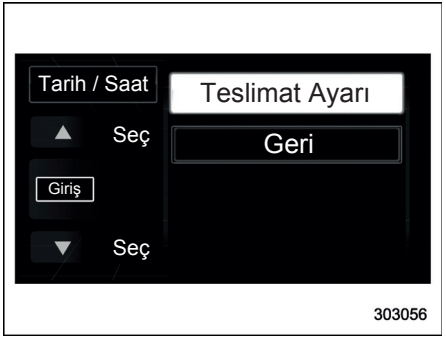

2. "Teslimat Ayarı" öğesini seçmek için "▲" veya "▼" düğmesine basın ve sonra " GİRİŞ " düğmesine basın.



3. Mevcut ayar görüntülenir. Ayar moduna girmek için " GİRİŞ " düğmesine basın.



4. "▲" veya "▼" düğmesine basarak bir sayı seçin, ardından GİRİŞ düğmesine basın.



5. "▼" düğmesine basarak "Ayar" öğesini seçin ve sonra " GİRİŞ " düğmesine basarak onaylayın.



6. Sistem size, ayarın tamamlandığını bildirecektir.

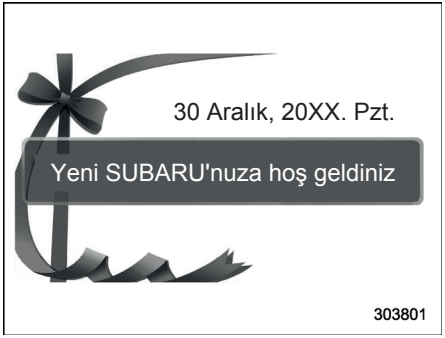

Ayarlanan teslimat tarihinde kontak anahtarını "ON" konumuna getirdiğinizde, özel bir karşılama mesajı görüntülenir. Ayarlanan günde kontak her açıldığında bu mesaj gösterilir.

■ Görüntü kalitesi ve ses ayarları

Görüntü kalitesi ve ses seviyesi ayarlanabilir. Öğeleri değiştirmek için "▲" veya "▼" düğmesine basın.

▼ Görüntü kalitesi ve ses ayarlarına hazırlık

1. Kontak anahtarını "ON" konumuna getirin.
2. Seçim ekranını görüntülemek için " GİRİŞ " düğmesini basılı tutun.

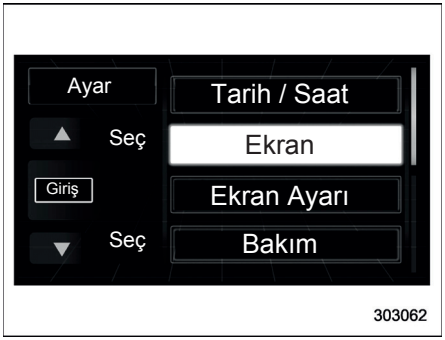

3. Seçim ekranı görüntülendikten sonra "Ekran" öğesini görüntülemek için "▲" veya "▼" düğmesine basın. Ardından GİRİŞ düğmesine basın.

▼ Kontrast ayarı

1. "Görüntü kalitesi ve ses ayarına hazırlık" ☞ 3-71 konusuna göre hazırlık adımlarını uygulayın.



2. "Kontrast" öğesini seçmek için "▲" veya "▼" düğmesine basın. Ardından GİRİŞ düğmesine basın.

– DEVAMI DİĞER SAYFADA –



3. “▲” veya "▼" düğmesine basarak bir kontrast seviyesi seçin ve sonra " GİRİŞ " düğmesine basarak onaylayın.

▼ Ekran KAPALI ayarı

1. "Görüntü kalitesi ve ses ayarına hazırlık" ☞ 3-71 konusuna göre hazırlık adımlarını uygulayın.



2. "Ekran kapalı" öğesini seçmek için “▲” veya “▼” düğmesine basın. Ardından GİRİŞ düğmesine basın.



3. GİRİŞ düğmesine bir defa daha basın.



4. Ekran kapanır.

Ekranın geri getirilmesi

Kontak anahtarını "ON" konumuna getirdikten sonra “▲”, “▼” veya “ GİRİŞ ” düğmesini kendinize doğru çektiğinizde ekran geri gelecektir. Ekran geri geldiğinde, ekran kapandığında görüntülenmekte olan temel ekran görüntülenir. Ekran kapanırken, gerekirse bir uyarı mesajı görüntülenir ancak, diğer ekranlar görüntülenmez.

▼ Bip sesi ayarı

1. "Görüntü kalitesi ve ses ayarına hazırlık" ☞ 3-71 konusuna göre hazırlık adımlarını uygulayın.



2. "Bip sesi" öğesini seçmek için "▲" veya "▼" düğmesine basın. Ardından GİRİŞ düğmesine basın.



3. GİRİŞ düğmesine basın.



4. "▲" veya "▼" düğmesine basarak bir öğe seçin. Ardından GİRİŞ düğmesine basın.



5. "▼" düğmesine basarak "Ayar" öğesini seçin ve sonra " GİRİŞ " düğmesine basarak onaylayın.



6. Sistem size, ayarın tamamlandığını bildirecektir.

■ Ekran ayarları

Ekran ayarlarındaki öğeler seçilebilir. Öğeleri değiştirmek için "▲" veya "▼" düğmesine basın, ardından GİRİŞ düğmesine basın.

▼ Ekran ayarlarına hazırlık

1. Kontak anahtarını "ON" konumuna getirin.
2. Seçim ekranını görüntülemek için "GİRİŞ" düğmesini basılı tutun.

– DEVAMI DİĞER SAYFADA –

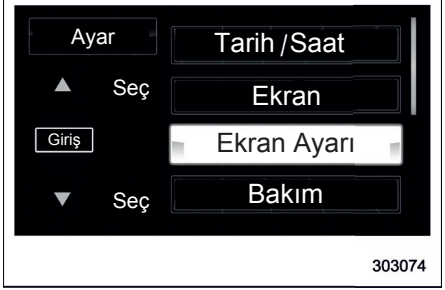

3. Seçim ekranı görüntülendikten sonra "Ekran Ayarı" öğesini görüntülemek için "▲" veya "▼" düğmesine basın. Ardından GİRİŞ düğmesine basın.

▼ Üst ekran ayarı

1. "Ekran ayarına hazırlık" ☞ 3-73 konusuna göre hazırlık adımlarını uygulayın..



2. "Üst Ekran" öğesini seçmek için "▲" veya "▼" düğmesine basın. Ardından GİRİŞ düğmesine basın.



3. GİRİŞ düğmesine bir defa daha basın.



4. "▲" veya "▼" düğmesine basarak bir öğe seçin. Ardından GİRİŞ düğmesine basın.



5. "▼" düğmesine basarak "Ayar" öğesini seçin ve sonra "GİRİŞ" düğmesine basarak onaylayın.



6. Sistem size, ayarın tamamlandığını bildirecektir.

▼ Yakıt tüketim ekran ayarı

1. "Ekran ayarına hazırlık" ☞ 3-73 konusuna göre hazırlık adımlarını uygulayın.



2. "Tüketim" öğesini seçmek için "▲" veya "▼" düğmesine basın. Ardından GİRİŞ düğmesine basın.



3. GİRİŞ düğmesine bir defa daha basın.

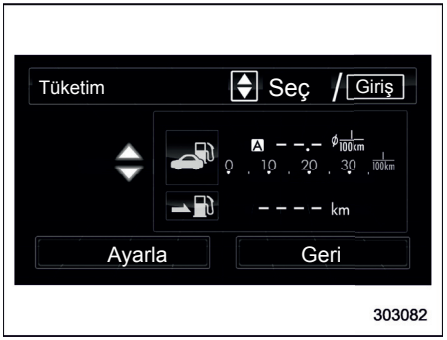

4. "▲" veya "▼" düğmesine basarak bir görüntülenen yapılandırmayı seçin. Ardından GİRİŞ düğmesine basın.

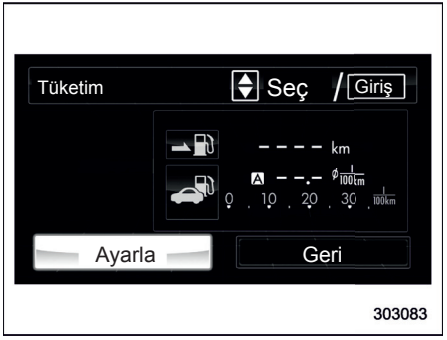

5. "▼" düğmesine basarak "Ayar" öğesini seçin ve sonra " GİRİŞ " düğmesine basarak onaylayın.

– DEVAMI DİĞER SAYFADA –



6. Sistem size, ayarın tamamlandığını bildirecektir.

▼ Ekonomi geçmiş ayarı

1. "Ekran ayarına hazırlık" ☞ 3-73 konusuna göre hazırlık adımlarını uygulayın.



2. "Eko Geçmiş" öğesini seçmek için "▲" veya "▼" düğmesine basın. Ardından GİRİŞ düğmesine basın.



3. GİRİŞ düğmesine bir defa daha basın.



4. "▲" veya "▼" düğmesine basarak kaydedilen yakıt tüketimi geçmişinin zamanını seçin ve sonra "GİRİŞ" düğmesine basın.



5. "▲" düğmesine basarak "Geri" öğesini seçin.



6. “▲” düğmesine basarak "Ayar" öğesini seçin ve sonra “ GİRİŞ ” düğmesine basarak onaylayın.



7. Sistem size, ayarın tamamlandığını bildirecektir.

▼ Mesafe sayacı ayarı

1. "Ekran ayarına hazırlık" ☞ 3-73 konusuna göre hazırlık adımlarını uygulayın.



2. "Mesafe Sayacı" öğesini seçmek için “▲” veya “▼” düğmesine basın. Ardından GİRİŞ düğmesine basın.

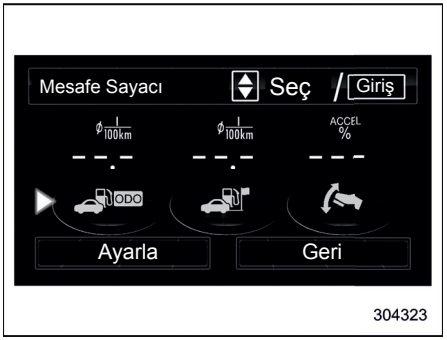

3. “▼” veya “▲” düğmesine basarak ayar konumunu (sol, orta veya sağ) seçin. Ardından GİRİŞ düğmesine basın.

NOT

Sol, orta veya sağ konum için aynı öğe seçilemez.

– DEVAMI DİĞER SAYFADA –

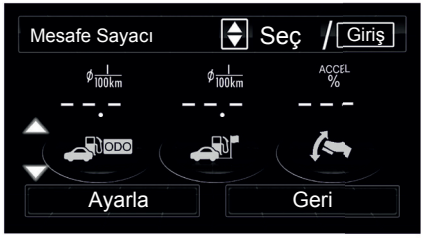

4. “▲” veya “▼” düğmesine basarak bir öğe seçin. Ardından GİRİŞ düğmesine basın. Başka bir konumun ayarını da değiştirmek istiyorsanız 3. ve 4. adımları tekrarlayın.

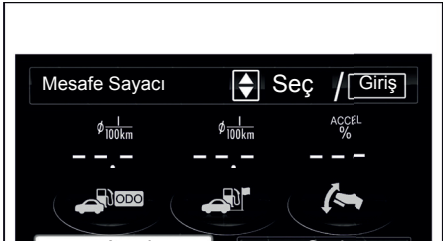

5. “▼” düğmesine basarak "Ayar" öğesini seçin ve sonra “ GİRİŞ ” düğmesine basarak onaylayın.

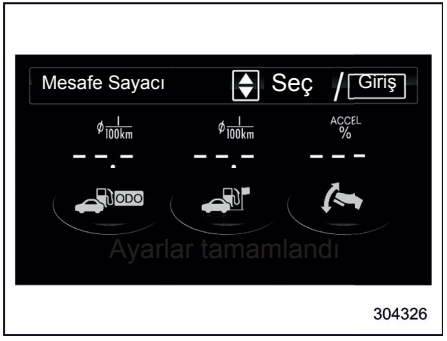

6. Sistem size, ayarın tamamlandığını bildirecektir.

▼ Saat/takvim ekranı ayarları

1. "Ekran ayarına hazırlık" ☞ 3-73 konusuna göre hazırlık adımlarını uygulayın.



2. "Saat" öğesini seçmek için “▲” veya “▼” düğmesine basın. Ardından GİRİŞ düğmesine basın.



3. GİRİŞ düğmesine bir defa daha basın.



4. "▼" düğmesini kullanarak "Analog Saat", "Dijital Saat", "Takvim" veya "Kapalı" öğesini seçin. Ardından GİRİŞ düğmesine basın.

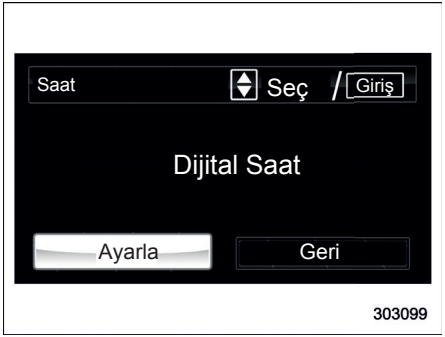

5. "▼" düğmesine basarak "Ayar" öğesini seçin ve sonra " GİRİŞ " düğmesine basarak onaylayın.



6. Sistem size, ayarın tamamlandığını bildirecektir.

▼ Baypas ekranı ayarı

1. "Ekran ayarına hazırlık" ☞ 3-73 konusuna göre hazırlık adımlarını uygulayın.



2. "Baypas Ekranı" öğesini seçmek için "▲" veya "▼" düğmesine basın. Ardından GİRİŞ düğmesine basın.



3. "▲" veya "▼" düğmesine basarak öğeyi seçin. Ardından GİRİŞ düğmesine basın.

– DEVAMI DİĞER SAYFADA –



4. “▲” veya “▼” düğmesine basarak "Açık" veya "Kapalı" öğesini seçin. Ardından GİRİŞ düğmesine basın.
Başka bir öğenin ayarını değiştirmek istiyorsanız 3. ve 4. adımları tekrarlayın.



5. “▲” veya "▼" düğmesine basarak "Ayar" öğesini seçin ve sonra “ GİRİŞ ” düğmesine basarak onaylayın.



6. Sistem size, ayarın tamamlandığını bildirecektir.

▼ Dil ayarı

1. "Ekran ayarına hazırlık" ☞ 3-73 konusuna göre hazırlık adımlarını uygulayın.

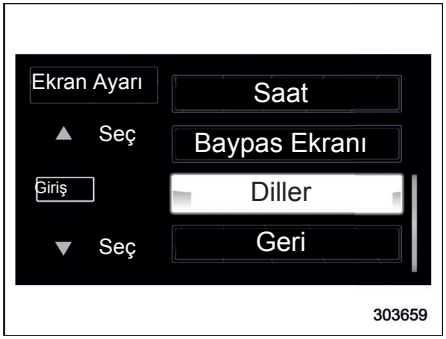

2. "Diller" öğesini seçmek için “▲” veya “▼” düğmesine basın. Ardından GİRİŞ düğmesine basın.



3. Mevcut dil ayarı görüntülenir. Dil seçimi moduna girmek için “ GİRİŞ ” düğmesine basın.

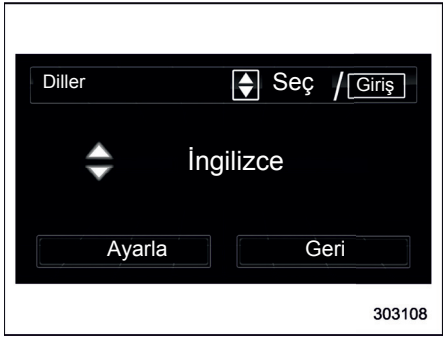

4. “▲” veya “▼” düğmesine basarak bir dil seçin. Ardından GİRİŞ düğmesine basın.

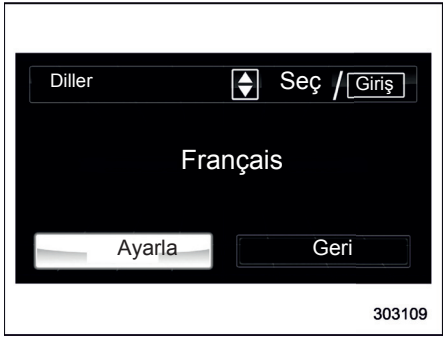

5. “▼” düğmesine basarak "Ayar" öğesini seçin ve sonra “ GİRİŞ ” düğmesine basarak onaylayın.



6. Sistem size, ayarın tamamlandığını bildirecektir.

■ Bakım ayarları

Bakım ayarlarındaki öğeler ayarlanabilir. Öğeleri değiştirmek için “▲” veya “▼” düğmesine basın.

▼ Bakım ayarlarına hazırlık

1. Kontak anahtarını "ON" konumuna getirin.
2. Seçim ekranını görüntülemek için “ GİRİŞ ” düğmesini basılı tutun.

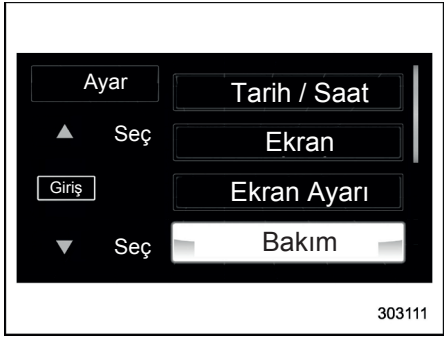

3. Seçim ekranı görüntülendikten sonra "Bakım" öğesini görüntülemek için “▲” veya “▼” düğmesine basın. Ardından GİRİŞ düğmesine basın.

▼ Motor yağı ayarı

1. "Bakım ayarına hazırlık" ☞ 3-81 konusuna göre hazırlık adımlarını uygulayın.

– DEVAMI DİĞER SAYFADA –

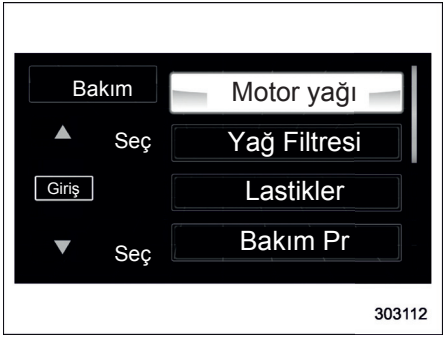

2. "Motor Yağı" öğesini seçmek için "▲" veya "▼" düğmesine basın. Ardından GİRİŞ düğmesine basın.



3. "▲" veya "▼" düğmesine basarak ayar konumunu (ay, gün, yıl veya mesafe) seçin. Ardından GİRİŞ düğmesine basın.



4. "▲" veya "▼" düğmesine basarak bir sayı seçin. Ardından GİRİŞ düğmesine basın. Başka bir konumun ayarını da değiştirmek istiyorsanız 3. ve 4. adımları tekrarlayın.



5. "▲" veya "▼" düğmesine basarak "Ayar" öğesini seçin ve sonra " GİRİŞ " düğmesine basarak onaylayın.



6. Sistem size, ayarın tamamlandığını bildirecektir.

NOT

• Ayara göre, hem tarih hem mesafe veya sadece tarih ya da mesafe bilgisi ile bildirim görüntülenir.
• "Ay", "Gün", "Yıl" veya "Mesafe" öğesi için sayı yerine "_ _" seçildiğinde ayar bildirimi devre dışı bırakılır.
• Bildirim 15 gün veya daha fazla süre ile görüntülenmeye devam ederse sistem, ekranda "_ _" görüntüler.
• Mesafe bildirimi 0 km'ye ulaştığında ekranda bir sonraki 500 km boyunca "0000" görüntülenecektir.

500 km aşıldıktan sonra "_ _ _ _" görüntülenecektir.

▼ Yağ filtresi ayarı

Ayar prosedürü "Motor yağı ayarı" ☞ 3-81 ile aynıdır, fakat 2. adımda "Yağ Filtresi" öğesi seçilir.

▼ Lastik ayarı

Ayar prosedürü "Motor yağı ayarı" ☞ 3-81 ile aynıdır, fakat 2. adımda "Lastikler" öğesi seçilir.

▼ Bakım programı ayarı

Ayar prosedürü "Motor yağı ayarı" ☞ 3-81 ile aynıdır, fakat 2. adımda "Bakım Programı" öğesi seçilir.

▼ Açık/Kapalı ayarı

1. "Bakım ayarına hazırlık" ☞ 3-81 konusuna göre hazırlık adımlarını uygulayın.



2. "Açık/Kapalı" öğesini seçmek için "▲" veya "▼" düğmesine basın. Ardından GİRİŞ düğmesine basın.



3. Mevcut ayar görüntülenir. Seçim moduna girmek için " GİRİŞ " düğmesine basın.

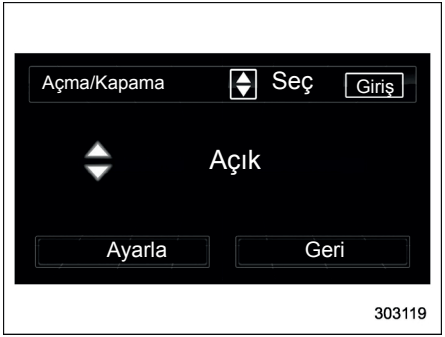

4. "▲" veya "▼" düğmesine basarak "Açık" veya "Kapalı" öğesini seçin. Ardından GİRİŞ düğmesine basın.

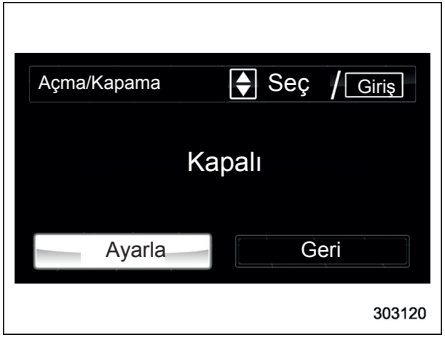

5. "▼" düğmesine basarak "Ayar" öğesini seçin ve sonra " GİRİŞ " düğmesine basarak onaylayın.

– DEVAMI DİĞER SAYFADA –



6. Sistem size, ayarın tamamlandığını bildirecektir.

▼ Ayarın silinmesi

1. "Bakım ayarına hazırlık" ☞ 3-81 konusuna göre hazırlık adımlarını uygulayın.



2. "Tüm Ayarları Temizle" öğesini seçmek için "▲" veya "▼" düğmesine basın. Ardından GİRİŞ düğmesine basın.



3. Sistem bir Evet/Hayır sorgusu gösterecektir (önce "Hayır" seçilidir). Tüm bakım ayarlarını silmek için "▼" düğmesine basarak "Evet" öğesini seçin.



4. GİRİŞ düğmesine basarak ayarı onaylayın.



5. Sistem size, ayarın tamamlandığını bildirecektir.

■ Sürüş geçmiş kaydı

Sürüş geçmişindeki öğeler kaydedilebilir. Öğeleri değiştirmek için "▲" veya "▼" düğmesine basın, ardından GİRİŞ düğmesine basın.

1. Kontak anahtarını "ON" konumuna getirin.
2. Seçim ekranını görüntülemek için " GİRİŞ " düğmesini basılı tutun.



3. Seçim ekranı görüntülendikten sonra "Sürüş Geçmişi" öğesini görüntülemek için "▲" veya "▼" düğmesine basın. Ardından GİRİŞ düğmesine basın.

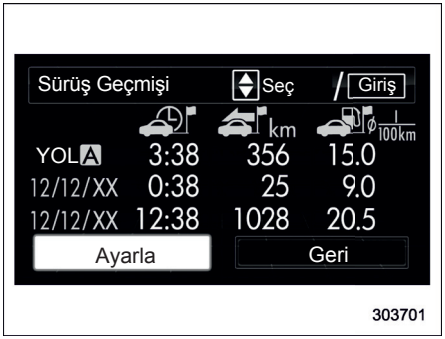

4. Ayar moduna girmek için " GİRİŞ " düğmesine bir defa daha basın.

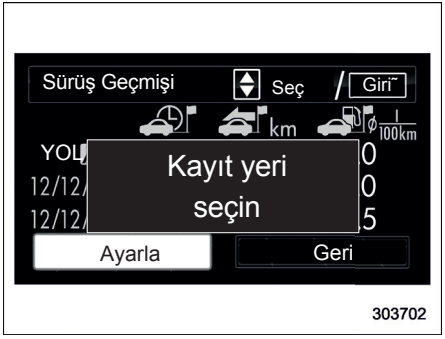

5. Sistem size, yaklaşık 2 saniyeliğine, yer seçimi ile ilgili bildirimde bulunacaktır.



6. "▲" veya "▼" düğmesine basarak kayıt satırlarından birini seçin. Ardından GİRİŞ düğmesine basın.

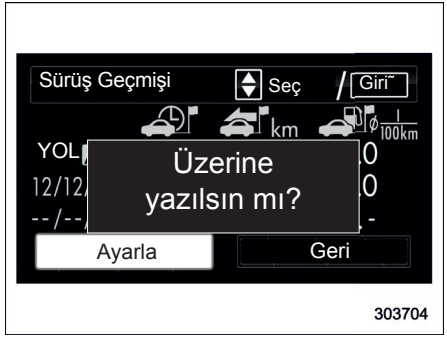

7. Önceki kaydın üzerine yazmak için GİRİŞ düğmesine basın. Kayıt ilk defa yapıldığında, bir bildirim yapılmadan doğrudan kaydedilir.

– DEVAMI DİĞER SAYFADA –

8. Sistem size, kayıt işleminin tamamlandığını bildirecektir.

■ Araç ayarları

Araç ayarlarındaki öğeler seçilebilir. Öğeleri değiştirmek için "▲" veya "▼" düğmesine basın, ardından GİRİŞ düğmesine basın.

▼ Araç ayarlarına hazırlık

1. Kontak anahtarını "ON" (AÇIK) konumuna getirin.
2. Seçim ekranını görüntülemek için "GİRİŞ" düğmesini basılı tutun.

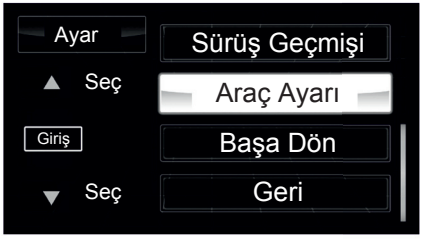

3. Seçim ekranı görüntülendikten sonra "Araç Ayarı" öğesini görüntülemek için "▲" veya "▼" düğmesine basın. Ardından GİRİŞ düğmesine basın.

▼ Dörtlü flaşör ayarı

1. "Araç ayarına hazırlık" ☞ 3-86 konusuna göre hazırlık adımlarını uygulayın.



2. "Dörtlü Flaşör" öğesini seçmek için "▲" veya "▼" düğmesine basın. Ardından GİRİŞ düğmesine basın.



3. Mevcut ayar görüntülenir. Seçim moduna girmek için "GİRİŞ" düğmesine basın.



4. "▲" veya "▼" düğmesine basarak "Açık" veya "Kapalı" öğesini seçin. Ardından GİRİŞ düğmesine basın.



5. "▼" düğmesine basarak "Ayar" öğesini seçin ve sonra " GİRİŞ " düğmesine basarak onaylayın.

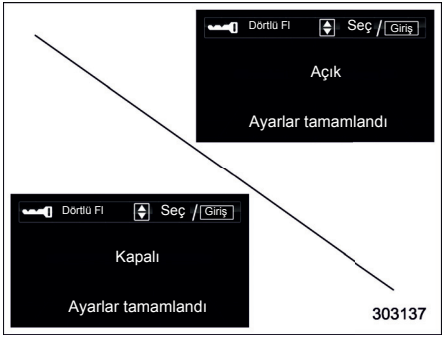

6. Sistem size, ayarın tamamlandığını bildirecektir. Ayar kullanılabilir durumda değilse, aşağıdaki bildirim görüntülenecektir.

Bu durumda, ayar işlemini tekrarlayın.

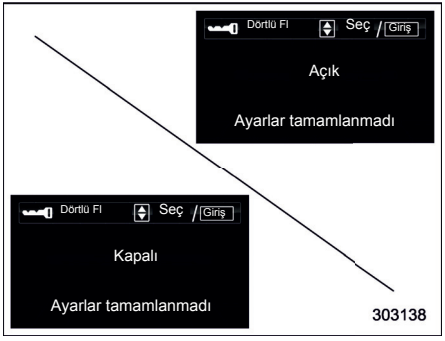

▼ Güvenli Tekrar Kilitleme (çift kilit sistemi bulunan modeller hariç)

1. "Araç ayarına hazırlık" ☞ 3-86 konusuna göre hazırlık adımlarını uygulayın.



2. "Güvenli Tekrar Kilitleme" öğesini seçmek için "▲" veya "▼" düğmesine basın ve sonra " GİRİŞ " düğmesine basın.



3. Mevcut ayar görüntülenir. Seçim moduna girmek için " GİRİŞ " düğmesine basın.

– DEVAMI DİĞER SAYFADA –



4. “▲” veya "▼" düğmesine basarak ayarı seçin ve sonra “ GİRİŞ ” düğmesine basarak onaylayın.



5. “▼” düğmesine basarak "Ayar" öğesini seçin ve sonra “ GİRİŞ ” düğmesine basarak onaylayın.



6. Sistem size, ayarın tamamlandığını bildirecektir.
Ayar kullanılabilir durumda değilse, aşağıdaki bildirim görüntülenecektir. Bu durumda, ayar işlemini tekrarlayın.



▼ Rezistans ayarı

1. "Araç ayarına hazırlık" ☞ 3-86 konusuna göre hazırlık adımlarını uygulayın.



2. "Rezistans" öğesini seçmek için “▲” veya “▼” düğmesine basın. Ardından GİRİŞ düğmesine basın.



3. Mevcut ayar görüntülenir. Seçim moduna girmek için "GİRİŞ" düğmesine basın.



4. "▲" veya "▼" düğmesine basarak bir ayar seçin. Ardından GİRİŞ düğmesine basın.



5. "▼" düğmesine basarak "Ayar" öğesini seçin ve sonra "GİRİŞ" düğmesine basarak onaylayın.



6. Sistem size, ayarın tamamlandığını bildirecektir. Ayar kullanılabilir durumda değilse, aşağıdaki bildirim görüntülenecektir.

Bu durumda, ayar işlemini tekrarlayın.



▼ İç lamba sönme geciktirme zamanlayıcısı ayarı

1. "Araç ayarına hazırlık" ☞ 3-86 konusuna göre hazırlık adımlarını uygulayın.

– DEVAMI DİĞER SAYFADA –



2. "İç Lamba" öğesini seçmek için "▲" veya "▼" düğmesine basın. Ardından GİRİŞ düğmesine basın.



3. Mevcut ayar görüntülenir. Seçim moduna girmek için "GİRİŞ" düğmesine basın.

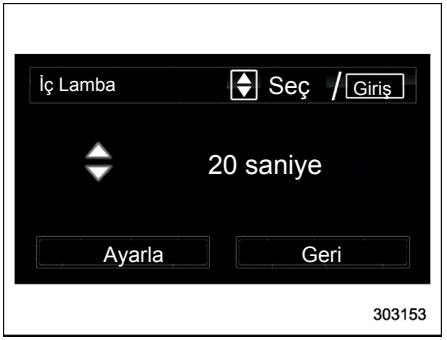

4. "▲" veya "▼" düğmesine basarak bir ayar seçin. Ardından GİRİŞ düğmesine basın.



5. "▼" düğmesine basarak "Ayar" öğesini seçin ve sonra "GİRİŞ" düğmesine basarak onaylayın.



6. Sistem size, ayarın tamamlandığını bildirecektir.
Ayar kullanılabilir durumda değilse, aşağıdaki bildirim görüntülenecektir. Bu durumda, ayar işlemini tekrarlayın.



■ Başa Dön

Tercihinize göre ayarlanan öğelerin ayarları sıfırlanabilir. Başlangıç ayarlarına dönme menülerinden birini seçmek için "▲" veya "▼" düğmesini kullanın.

▼ Başlangıç ayarlarına dönmeye hazırlık

1. Kontak anahtarını "ON" konumuna getirin.
2. Seçim ekranını görüntülemek için " GİRİŞ " düğmesini basılı tutun.

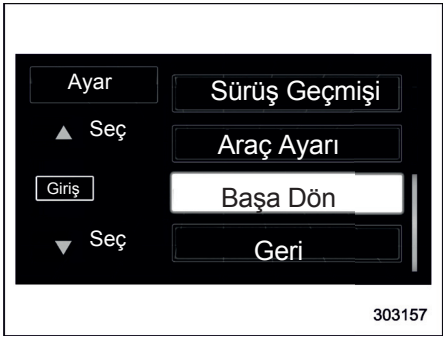

3. Seçim ekranı görüntülendikten sonra "Başa Dön" öğesini görüntülemek için "▲" veya "▼" düğmesine basın. Ardından GİRİŞ düğmesine basın.

▼ Fabrika varsayılan ayarlarına geri dönme

1. "Başlangıç ayarlarına dönmeye hazırlık" ☞ 3-91 konusuna göre hazırlık adımlarını uygulayın.



2. "Varsayılan ayarlara geri dön" öğesini seçmek için "▲" veya "▼" düğmesine basın. Ardından GİRİŞ düğmesine basın.



3. Sistem bir Evet/Hayır sorgusu gösterecektir (önce "Hayır" seçilidir). Fabrika varsayılan ayarlarına dönmek için "▼" düğmesine basarak "Evet" öğesini seçin.



4. GİRİŞ düğmesine basarak ayarı onaylayın.



5. Sistem size, ayarın tamamlandığını bildirecektir.

– DEVAMI DİĞER SAYFADA –

▼ Ömür boyu yakıt tüketiminin sıfırlanması

1. "Başlangıç ayarlarına dönmeye hazırlık" ☞ 3-91 konusuna göre hazırlık adımlarını uygulayın.



2. "Ömür Boyu Yakıt Tüketiminin Sıfırlanması" öğesini seçmek için "▲" veya "▼" düğmesine basın. Ardından GİRİŞ düğmesine basın.



3. Sistem bir Evet/Hayır sorgusu gösterecektir (önce "Hayır" seçilidir). Ömür boyu yakıt tüketimini sıfırlamak için "▼" düğmesine basarak "Evet" öğesini seçin.



4. GİRİŞ düğmesine basarak ayarı onaylayın.

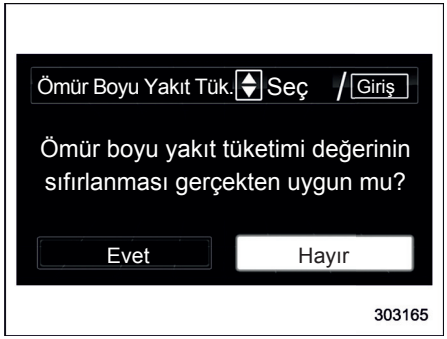

5. Ekranda yeniden onaylama görüntülenir. Devam etmek istediğinizden eminseniz "▼" düğmesine basarak "Evet" öğesini seçin.



6. GİRİŞ düğmesine tekrar basarak ayarı onaylayın.



7. Sistem size, ayarın tamamlandığını bildirecektir.

Far kolu

DİKKAT

• Motor çalışmıyorken herhangi bir lambanın uzun bir süre kullanılması, akünün boşalmasına neden olabilir.
• Aracı terk etmeden önce, far düğmesini kapalı konumuna getirdiğinizden emin olun. Araç, far kolu kapalı konumundan başka bir konumda olacak şekilde uzun süreli olarak bırakılırsa, akü boşalabilir.

"Marş düğmeli, anahtarsız giriş sistemi" bulunan modeller:
Far kolu sadece marş düğmesi"ON" (AÇIK) veya "ACC" konumundayken çalışır.
Far kolunun konumu ne olursa olsun, marş düğmesi kapalı konuma getirildikten sonra yanan lambalar söner.

"Marş düğmeli, anahtarsız giriş sistemi" bulunmayan modeller:
Far kolu, sadece kontak anahtarı kontağa sokulduğunda devreye girer.
Far kolunun konumu ne olursa olsun, kontak anahtarı kontaktan çıkarıldığında yanan lambalar söner.

NOT

Far kolu aşağıdaki koşullar altında dahi çalıştırılabilir (otomatik açılıp/kapanan farlar hariç).
• anahtar kontağa takılıyken ("marş düğmeli anahtarsız giriş sistemi" bulunmayan modeller).
• marş düğmesi kapalı konuma alındığında (“marş düğmeli anahtarsız giriş sistemi” bulunan modeller).
Bu koşullar altında farlar yanarken sürücü kapısı açılırsa, sürücüye farların yandığını hatırlatan bir sinyal sesi duyulur.

– DEVAMI DİĞER SAYFADA –

■ Farlar

NOT

• Otomatik yanan/sönen farların hassasiyeti SUBARU satıcınız tarafından değiştirilmelidir. Bu konuda daha detaylı bilgi edinmek için en yakındaki SUBARU servisi ile temas kurmanızı tavsiye ediyoruz.
• Trafik akış yönü kendi ülkenizden farklı olan bir ülkede sürüş yaparken, karşıdan gelen sürücülerin kamaşmasını önlemek için far lenslerinin bir kısmını bloklamanız gereklidir. Detaylı bilgi için, "Trafik akış yönünün farklı olduğu yabancı bir ülkede sürüş" ☞ 8-6 konusuna bakın.

▼ Kullanım

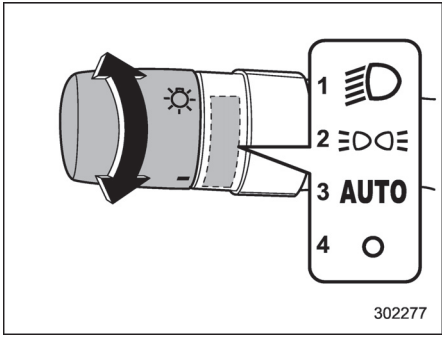

Avustralya modelleri hariç
1) İkinci konum
2) İlk konum
3) Otomatik konumu
4) Kapalı konumu

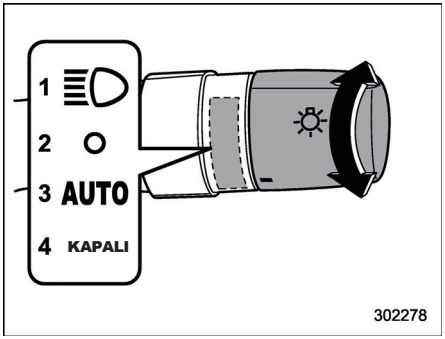

Avustralya modelleri
1) İkinci konum
2) İlk konum
3) Otomatik konumu
4) Kapalı konumu

Farları açmak için sinyal kolunun ucundaki düğmeyi çevirin.

İkinci konum:
Farlar, ön park lambaları, gösterge tablosu aydınlatması, arka lambalar ve plaka lambaları yanar.

İlk konum:
Ön konum lambaları, gösterge tablosu aydınlatması, arka lambalar ve plaka lambaları yanar.

Otomatik konumu: farların otomatik açılması/kapatılması (mevcutsa)
Kontak "ON" konumundayken, ortam ışığının seviyesine bağlı olarak farlar, ön park lambaları, gösterge tablosu aydınlatmaları, arka lambalar ve plaka lambaları otomatik olarak açılır veya kapatılır.

Kapalı konumu:
Farların hepsi kapalıdır.

▼ Far kapanma gecikme fonksiyonu ayarı

Far kapanma gecikme fonksiyonu, karanlıkta veya gece aracınızdan kolaylıkla çıkmanızı sağlar.

NOT

Far kapanma gecikme fonksiyonunun fabrika ayarlarına göre zamanlayıcısı, farlar ve dış lambalar için yaklaşık 30 saniyeye ayarlıdır. Bu seçenek KAPALI, 30 saniye, 60 saniye veya 90 saniye olmak üzere SUBARU servisleri tarafından değiştirilebilir. Daha fazla bilgi için SUBARU servisine danışmanızı tavsiye ederiz.

Kontak kapalı ve far düğmesi "OTOMATİK" veya "KAPALI" konumundayken dörtlü flaşörler yakılırsa, kısa farlar ve bazı dış aydınlatmalar yanar.

Şu durumlardan birisi gerçekleştiğinde farlar ve dış lambalar kapanır.
• Sürücü kapısının kapanmasının üzerinden 30 saniye geçmişse.
• Giriş kartı/verici üzerindeki kilit düğmesine 2 defa üst üste bastıysanız.
• Kapı kolundaki kapı kilit sensörüne 2 defa art arda dokunduysanız ("marş düğmeli anahtarsız giriş sistemi" bulunan modellerde).

NOT

• Far kapanma gecikme fonksiyonu çalışırken, şu işlemlerden herhangi birini yapsanız farlar ve dış lambalar kapanır.
– Kontak anahtarını "ON" konumuna getirin.
– Dörtlü flaşörleri kapatın.
– Far kolunu "KAPALI" ya da "OTOMATİK" konuma getirin.
• Sürücü kapısı açılıp kapanmadıysa, lambalar 3 dakika sonra kapanır.

▼ Otomatik yanan/sönen farların sensörü (yağmur/ışık sensörü) (mevcutsa)

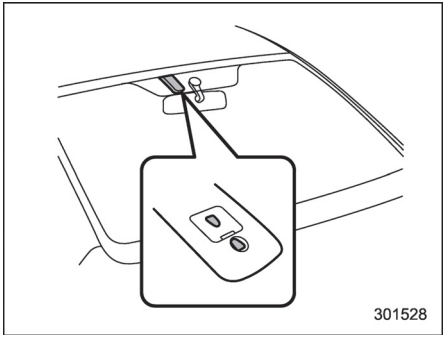

Sensör, resimde gösterildiği gibi ön camda bulunmaktadır.

⚠ DİKKAT

Sensörün üzerine veya yakınına bir nesne konulursa sensör ortam ışığı seviyesini doğru bir şekilde ölçemez ve otomatik yanan/sönen farlar düzgün çalışamayabilir.

– DEVAMI DİĞER SAYFADA –

■ Uzun/kısa far seçme (far düğmesi)

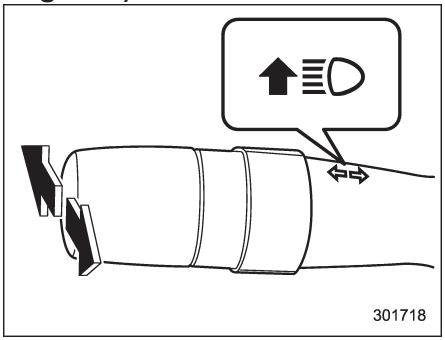

Kısa fardan uzun fara geçmek için sinyal kolunu ileriye doğru itin. Uzun farlar yanarken, gösterge tablosundaki uzun far gösterge lambası " " da yanar. Kısa far durumuna geri dönmek için kolu orta konuma geri çekin.

■ Selektör

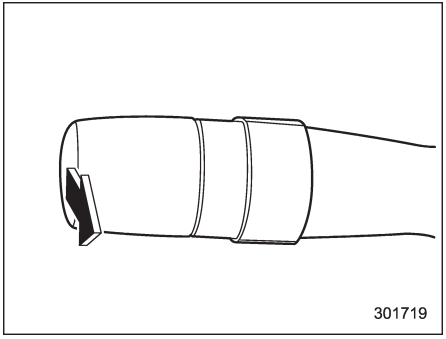

DİKKAT

Kolu selektör konumunda birkaç saniyeden fazla tutmayın.

Selektör yapmak için kolu kendinize doğru çekin ve bırakın. Kolu tuttuğunuz sürece uzun farlar yanar. Selektör kontak anahtarı "OFF" konumundayken dahi kullanılabilir.

Uzun farlar yanarken, gösterge tablosundaki uzun far gösterge lambası " " da yanar.

■ Gündüz sürüş lambası sistemi (mevcutsa)

UYARI

Dışarısı karanlık olduğunda far düğmesi her zaman " " konumunda olmalıdır.

Aşağıdaki koşullar yerine getirildiğinde, gündüz sürüş lambaları otomatik olarak düşük parlaklıkta yanacaktır.
• Motor çalışırken.
• Far kontrol düğmesi "AUTO" (mevcutsa) veya kapalı konumdayken.

NOT

• Motoru çalıştırdığınızda park frenini uygularsanız, park freni bırakıldığında gündüz sürüş lambası yanacaktır.
• Far düğmesi " " veya " " konumuna alındığında, gündüz sürüş lambası sistemi devre dışı kalır.
• Otomatik açılıp/kapanan farlar olan modellerde, far düğmesi "AUTO" konumundayken ve farlar otomatik olarak yanarken, gündüz sürüş lambası devde dışı kalır.

Sinyal kolu

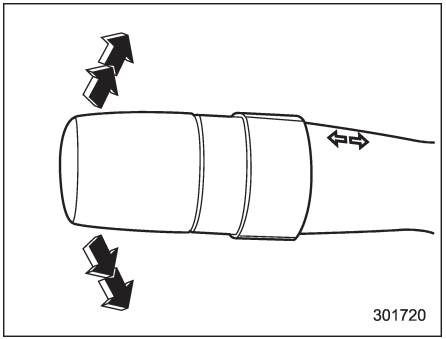

Sinyal kolu

Sağa dönüş sinyali vermek için dönüş sinyali kolunu saat yönünde çevirin. Sola dönüş sinyali vermek için dönüş sinyali kolunu saat yönünün tersine çevirin. Dönme hareketi sona erdikten sonra kol otomatik olarak geri döner. Direksiyon dönüş tamamlandıktan sonra toplanmasına rağmen kol geri dönmezse manuel olarak düz konumuna getirin.

Şerit değiştirmek için sinyal verirken dönüş sinyali kolunu hafifçe saat yönünde veya saat yönünün tersine çevirin ve şerit değiştirme boyunca o konumda tutun. Dönüş sinyali göstergesi dönüş veya şerit değiştirme yönünde yanıp söner. Bıraktığınız zaman kol otomatik olarak düz konuma geri döner.

■ Tek dokunuş şerit sinyali

Sinyal vermek için ve sinyal göstergesini 3 defa art arda yakmak için, sinyal kolunu kısa miktar saat yönünde veya saat yönünün tersine çevirin ve hemen bırakın.

Tek dokunuş şerit değiştirme sistemin devreye girme/devreden çıkma ayarları SUBARU servislerince ayarlanabilir. Detaylar için en yakın SUBARU servisinizle temasa geçmenizi tavsiye ederiz.

Gösterge tablosu aydınlatma kontrolü

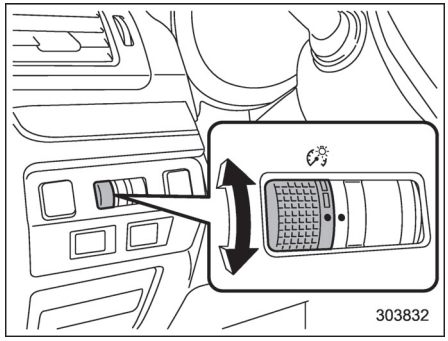

Gösterge tablosu aydınlatmasının parlaklığı aşağıdaki koşullarda azalır.
• far düğmesi "≡D◁≡" veya "≡D" konumuna alındığında (Avustralya modelleri hariç)
• far düğmesi "O" veya "≡D" konumuna alındığında (Avustralya modellerinde)
• far düğmesi "AUTO" konumundayken ve farlar otomatik olarak yanıyorken (otomatik yanan/sönen far bulunan modellerde: "Farlar" ☞ 3-94 konusuna bakın.)

Daha iyi görüş sağlamak üzere aydınlatma parlaklığını aşağıdaki şekilde de ayarlayabilirsiniz.

– DEVAMI DİĞER SAYFADA –

Parlaklığı artırmak için kontrol düğmesini yukarı doğru çevirin.
Parlaklığı azaltmak için kontrol düğmesini aşağı doğru çevirin.

NOT

• Kontrol düğmesi tamamen yukarı doğru çevrildiğinde, aydınlatma maksimum parlaklığa ulaşır ve bu konumda otomatik karartma fonksiyonu çalışmaz.
• Parlaklık ayarı, kontak anahtarı "LOCK"/"OFF" konumuna getirilse dahi iptal edilmez.

Far yükseklik ayarı (mevcutsa)

■ Otomatik far yükseklik ayarı (HID farlı modeller)

HID farları, klasik halojen farlardan daha fazla ışık üretir.
Bu nedenle, aracın taşıdığı yükün ağırlığından ötürü far huzmesi yüksekliği olması gerekenden yüksekse, karşıdan gelen aracın sürücüsünün gözleri kamaşabilir.
Otomatik far yüksekliği ayarı, aracın taşıdığı yükün ağırlığına göre far yüksekliğini otomatik olarak ve en uygun şekilde ayarlar.

■ Manuel far yükseklik ayarı (HID farı bulunmayan modeller, mevcutsa)

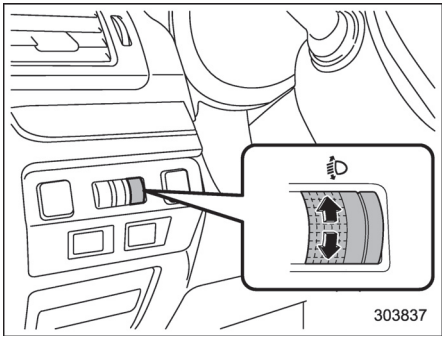

Far yüksekliğini, aracın yük dengesine göre manuel olarak ayarlayabilirsiniz. Düğme konumunu 0'dan 5'e doğru artırmak, far yüksekliğini düşürür.

Far yüksekliğini yolcu sayısına ve yük durumuna göre düğmenin aşağıdaki konumları ile ayarlayın.

Düğme konumu	Ön koltukta oturanların sayısı	Arka koltukta oturanların sayısı	Bagaj bölmesindeki yük	Römork çekme
0	1 veya 2	0	Yüksüz	Hayır
1	2	3	Yüksüz	Hayır
2	2	3	Tam yük*	Hayır
	2	3	Tam yük*	Evet
3	1	0	Tam yük*	Hayır
	1	0	Tam yük*	Evet
4	Uygulanmaz	Uygulanmaz	Uygulanmaz	Uygulanmaz
5	Uygulanmaz	Uygulanmaz	Uygulanmaz	Uygulanmaz

*: Maksimum izin verilen ağırlığa kadar

Sis lambası düğmesi

■ Ön sis lambası düğmesi (mevcutsa)

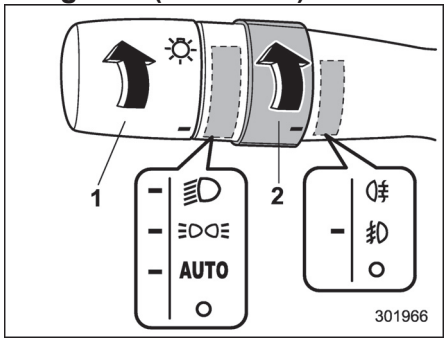

Ön sis lambaları çalışma durumu (Avustralya modelleri hariç)
1) Far düğmesi
2) Sis lambası düğmesi

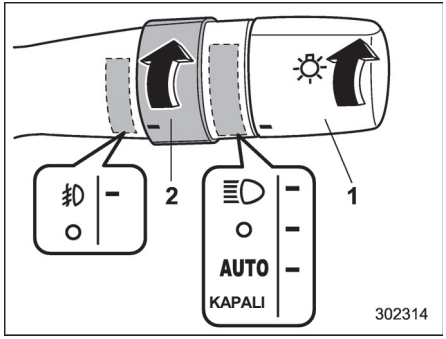

Ön sis lambaları çalışma durumu (Avustralya modelleri)
1) Far düğmesi
2) Sis lambası düğmesi

Ön sis lambaları, farlar aşağıdaki durumlardan herhangi birindeyken sis lambası düğmesi “ ” konumuna alındığında yanacaktır.
• far düğmesi " " veya " " konumuna alındığında (Avustralya modelleri hariç)
• far düğmesi "O" veya " " konumuna alındığında (Avustralya modellerinde)
• otomatik açılıp/kapanan farları olan modellerde, far düğmesi "AUTO" konumundayken ve farlar otomatik olarak yanarken
Ön sis lambalarını söndürmek için düğmeyi tekrar aşağıda belirtilen konuma getirin.
• "O" konumu (Avustralya modelleri hariç)
• "KAPALI" konumu (Avustralya modelleri)

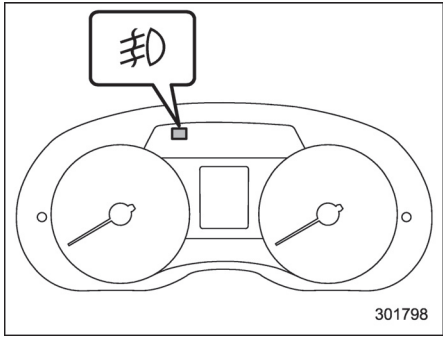

Gösterge lambası (A tipi)

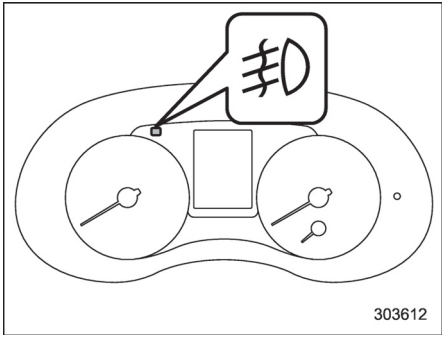

Gösterge lambası (B tipi)

Gösterge tablosundaki sis lambası gösterge lambası sadece ön sis lambaları açık olduğunda yanar.

■ Arka sis lambası düğmesi (mevcutsa)

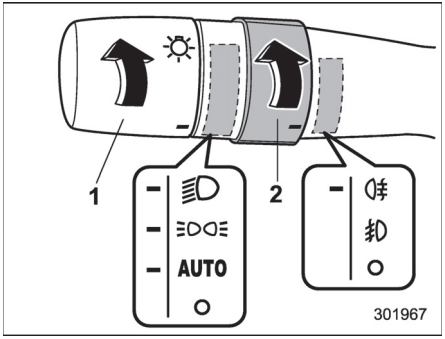

Arka sis lambası çalışma durumu
1) Far düğmesi
2) Sis lambası düğmesi

Arka sis lambası, farlar aşağıdaki durumlardan herhangi birinde iken sis lambası düğmesi “ ” konumuna alındığında yanacaktır.

• far düğmesi " " veya " " konumuna alındığında

• otomatik açılıp/kapanan farları olan modellerde, far düğmesi "AUTO" konumundayken ve farlar otomatik olarak yanarken

Düğme serbest bırakıldığında tekrar " " konumuna dönecektir.

Arka sis lambasını söndürmek için düğmeyi tekrar " " konumuna getirin veya “ ” konumuna alın.

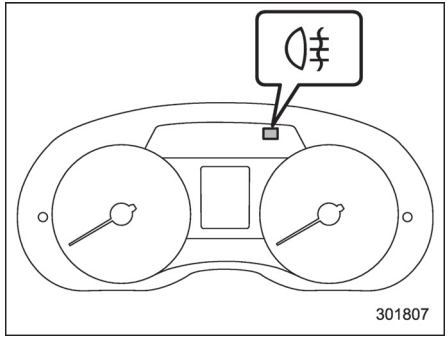

Gösterge lambası (A tipi)

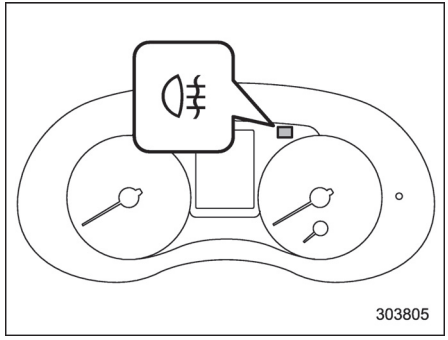

Gösterge lambası (B tipi)

Gösterge tablosundaki sis lambası gösterge

– DEVAMI DİĞER SAYFADA –

lambası sadece arka sis lambaları açık olduğunda yanar.

NOT

Arka sis lambasının açık unutulmasını engellemek üzere, arka sis lambası devresi aşağıdaki işlemlerden herhangi biri gerçekleştirildiğinde sönecek şekilde tasarlanmıştır.
• Far düğmesi "≡DC≡" veya " O" konumuna alındığında.
• Far düğmesi "AUTO" konumundayken ve farlar söndüğünde (otomatik yanan/sönen far bulunan modellerde).
• Kontak anahtarı kontaktan çıkarıldığında ("marş düğmeli anahtarsız giriş sistemi" bulunmayan modeller).
• Marş düğmesi kapalı konuma alındığında ("marş düğmeli anahtarsız giriş sistemi" ile donatılmış modellerde).
Ancak bu, far kolu "≡D" konumuna getirildiği veya kontak anahtarı tekrar "ON" konumuna getirildiği zaman arka sis lambasının yanacağı anlamına gelmez. O nedenle, arka sis lambasını tekrar açmak isterseniz sis lambasını tekrar "◊" konumuna getirin.

Cam sileceği ve yıkayıcısı

⚠ UYARI

Dondurucu soğuklarda buz çözücüsü ile ön camı yeterince ısıtmadan önce cam yıkamasını kullanmayın.
Aksi takdirde cam yıkama suyu ön camın üzerinde donabilir ve görüşünüzü engelleyebilir.

⚠ DİKKAT

• Yıkamayı, on saniyeden fazla sürekli olarak veya yıkama suyu kabı boşken çalıştırmayın. Bu, yıkama motorunun aşırı ısınmasına yol açabilir. Yıkama suyunu düzenli olarak örneğin yakıt almak için durduğunuzda kontrol edin.
• Ön cam veya arka cam kuru haldeyken silecekleri çalıştırmayın. Bu, camın çizilmesine, silecek lastiklerinin zarar görmesine veya silecek motorunun bozulmasına yol açabilir. Sileceği, kuru haldeki ön camda veya arka camda çalıştırmadan önce daima cam yıkayıcısını kullanın.

• Dondurucu soğuklarda cam sileceklerini çalıştırmadan önce silecek lastiklerinin donarak ön veya arka cama yapışmamış olmalarını sağlayın. Silecekleri lastikleri cama yapışmışken kullanmaya kalkışmak sadece silecek lastiklerine zarar vermekle kalmaz ayrıca silecek motorunun da bozulmasına neden olabilir. Silecek lastikleri cama yapışmışsa buz çözücüsünü, ön cam sileceği buz çözücüsünü (mevcutsa) veya arka cam rezistansını çalıştırarak silecekleri kullanmadan önce buzların erimesini sağlayın.
• Silecekler camdaki buz veya başka bir engelleyici madde yüzünden çalışma sırasında durursa silecek kolu kapatılsa dahi silecek motoru bozulabilir. Böyle bir durum ortaya çıkarsa aracı hemen güvenli bir yerde durdurun, kontak anahtarını "LOCK"/"OFF" konumuna getirin ve sileceklerin düzgün çalışması için camı temizleyin.
• Özel cam yıkama suyu bulunmuyorsa temiz su kullanın. Kış aylarında suyun donduğu yerlerde SUBARU ön cam yıkama suyu veya eşdeğeri bir yıkama suyu kullanın. "Ön cam yıkama suyu" ☞ 11-41 konusuna bakın.

Aynı zamanda aracınızı çok düşük sıcaklıklarda sürerken donmayan tipte cam silecek lastikleri kullanın.
• Silecek lastiklerini benzin veya boya tineri ya da benzol gibi bir solventle temizlemeyin. Bunlar silecek lastiklerinin bozulmasına yol açar.
Otomatik yağmur sensörlü ön cam silecekleri bulunan modellerde:
• Silecek düğmesi "AUTO" konumundayken yağmur/ışık sensörünün yanındaki bölgeye dokunmayın ve/veya ıslak bez koymayın. Aksi takdirde cam silecekleri beklenmedik bir şekilde çalışarak yaralanmanıza neden olabilir.
• Aracı yıkarken, sileceklerin kapalı olduğundan emin olun. Aksi takdirde cam silecekleri beklenmedik bir şekilde çalışarak yaralanmanıza neden olabilir.
• Aracınızı otomatik araba yıkama servisinde yıkatacaksanız silecek düğmesinin kapalı olduğundan emin olun. Aksi takdirde silecekler aniden çalışarak hasar görebilir ve yıkama sisteminin fırça telleri sileceklerin altına sıkışabilir.

NOT

• Ön cam sileceği motoru bir sigorta ile aşırı yüklere karşı korunmuştur. Motor olağanın dışında ağır yük altında sürekli çalışırsa sigorta motoru geçici olarak durdurmak üzere devreyi kesebilir. Bu durumda aracınızı emniyetli bir yere park edin, cam sileceği kolunu kapatın ve yaklaşık 10 dakika kadar bekleyin. Sigorta kendi kendine devreye girer ve cam silecekleri tekrar normal çalışır.
• Silecek lastiklerini ve ön camı, camın çizilmesini önlemek ve cam yüzeyinde birikmiş olan yoldan gelen tuzları ve pislikleri yok etmek için periyodik olarak cam yıkama suyu ile temizleyin. Yıkama sıvısının ön camın veya arka camın her tarafına püskürtülebilmesi için ön cam yıkayıcısını en az 1 saniye süreyle çalıştırın.
• Ön camda veya cam silecek lastiklerindeki yağ, egzoz bulaşığı, böcek veya başka maddeler, camda leke kalmasına neden olabilir. Cam yıkamasını çalıştırdıktan sonra bu lekeleri gideremiyorsanız veya silme işlemi iz bırakıyorsa ön camın veya arka camın dış yüzeyini ve silecek lastiklerini asitli olmayan bir deterjan veya hafif aşındırıcı bir temizlik sıvısı ile sünger veya yumuşak bez kullanarak temizleyin.
Temizledikten sonra camları ve silecek lastiklerini temiz suyla durulayın. Ön camda suyla durulandıktan sonra damlacıklar kalmıyorsa temiz demektir.
• Bu prosedürü izledikten sonra dahi lekelenmeyi gideremiyorsanız silecek lastiklerini yenileriyle değiştirin. Değiştirme talimatları için "Silecek lastiklerinin değiştirilmesi" ☞ 11-42 konusuna bakın.

NOT

Otomatik yağmur sensörlü ön cam silecekleri bulunan modellerde:
• Kontak anahtarı "ON" konumundayken silecek düğmesi "AUTO" konumundaysa silecekler bir defa çalışacaktır. Bu da, silecek düğmesinin "AUTO" konumunda olduğunu gösterir.
• Silecek düğmesi "AUTO" konumundayken aşağıdaki durumlar meydana gelebilir.
– Yağmur sensörü veya ön cam titrerse veya böcek, kir, çamur vs. gibi nesnelerle kaplanırsa silecekler

– DEVAMI DİĞER SAYFADA –

devreye girebilir. Yağmur veya kar yağmıyorsa silecekleri kapatın.
– Yağmur/ışık sensörü kar veya yağmur tespit etmezse silecekler çalışmaz. Gerekirse, silecek kontrol kolunu düşük hız konumuna veya yüksek hız konumuna alın.
– Camın üzerindeki su geçirmez kaplama veya ön camın üst kısmındaki kir veya buz birikmesi nedeniyle yağmur/ışık sensörü yeteri miktarda yağmur damlası tespit edemezse silecekler çalışmaz.
– Sileceğin fasılalı çalışma fonksiyonu, yağmur miktarındaki değişimlere rağmen değişmiyorsa yağmur/ışık sensörü arıza yapabilir. Gerekiyorsa silecek düğmesini "AUTO" konumundan farklı bir konuma getirin. En kısa sürede yetkili bir SUBARU satıcısında sistemi kontrol ettirmenizi tavsiye ederiz.
– Ortam sıcaklığı −15°C veya daha altına düşerse silecekler çalışmaz. Silecekler, ortam sıcaklığı −10°C veya daha üstüne çıktığında tekrar çalışmaya başlar. Silecekleri −15°C altında çalıştırmanız gerekirse, silecek kontrol kolunu düşük hız konumuna veya yüksek hız konumuna alın.
– Yağmur sensörünün etrafındaki sıcaklık 80°C üzerine çıkarsa, sistem bu sıcaklıkta, düşen yağmur damlalarının miktarını tespit edemeyeceğinden silecekler çalışmayabilir.
• Bu sistemde araç hızı kilitleme fasılalı silecek fonksiyonu da vardır. Araç durduğunda silecek çalışma aralığı, aracın çalışır durumda olduğu zamana göre daha uzundur.
• Bu sistem, güçlü radyo dalgalarının veya sesin olduğu bir yerde arıza yapabilir.

■ Ön cam silecek ve yıkayıcı düğmesi

Silecek sadece kontak anahtarı "ON" konumundayken çalışır.

▼ Ön cam silecekleri (otomatik yağmur sensörlü ön cam silecekleri bulunan modellerde)

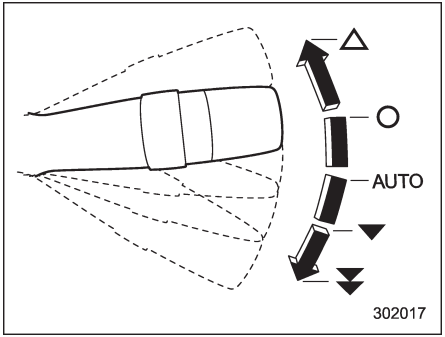

Avustralya modelleri hariç

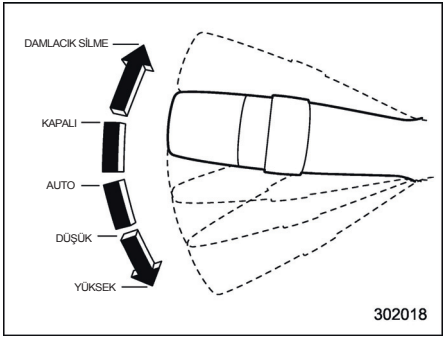

Avustralya modelleri

△ /MIST: Damlacık silme (tek silme)
O /OFF: Kapalı
AUTO /AUTO: Otomatik çalışma
▼ /LO: Düşük hız
▼▼ /HI: Yüksek hız

Silecekleri çalıştırmak için silecek kolunu aşağıya doğru itin. Silecek düğmesi "AUTO" konumundayken yağmur/ışık sensörü yağmur yağdığını tespit edince silecekler otomatik olarak çalışmaya başlar. Silecek hızı, düşen yağmur miktarına göre otomatik olarak ayarlanır.

Silecekleri durdurmak için silecek kolunu "OFF"/"O" konumuna geri getirin.
Cam sileceklerinin tek tur silme hareketi için silecek kolunu yukarı itin. Silecekler, siz kolu serbest bırakıncaya kadar çalışır.

NOT

Silecek zamanlayıcısı otomatik ayar modu, yağmur sensörü modundan araç hızı kilitleme moduna alınabilir. Ayarlar SUBARU servisi tarafından değiştirilebilir. Daha fazla bilgi için SUBARU servisine danışmanızı tavsiye ederiz.

▽ Yağmur ve ışık sensörü

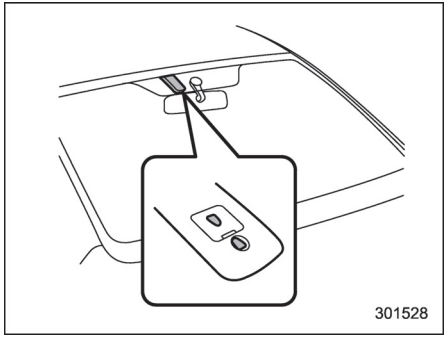

Yağmur/ışık sensörü ön camın üzerinde bulunmaktadır.

▽ Yağmur hassasiyeti kontrolü

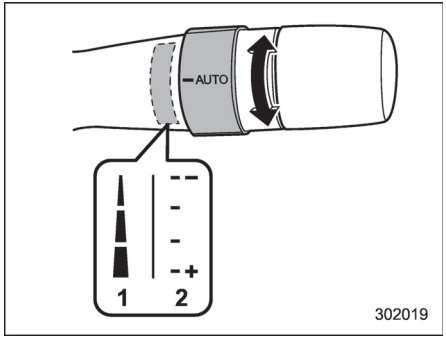

1) Avustralya modelleri hariç
2) Avustralya modelleri

Silecekleri kontrol etmek üzere yağmur/ışık sensörünün hassasiyetini ayarlamak için düğmeyi çevirin. Hassasiyeti yükseltmek için düğmeyi aşağı doğru çevirin. Hassasiyeti azaltmak için düğmeyi yukarıya doğru çevirin.

– DEVAMI DİĞER SAYFADA –

▼ Ön cam silecekleri (otomatik yağmur sensörlü ön cam silecekleri bulunmayan modellerde)

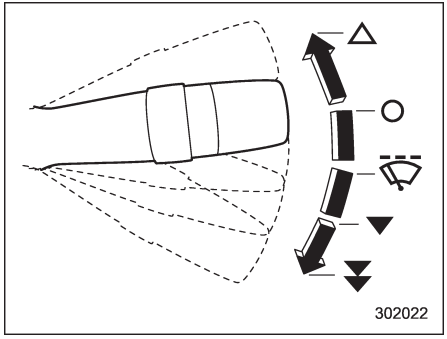

Avustralya modelleri hariç

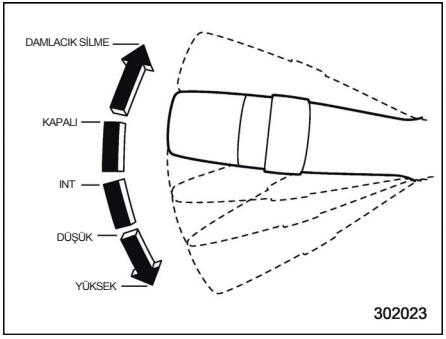

Avustralya modelleri

△ /MIST: Damlacık silme (tek silme)
○ /OFF: Kapalı
/INT: Fasılalı silme
▼ /LO: Düşük hız
▼▼ /HI: Yüksek hız

Silecekleri çalıştırmak için silecek kolunu aşağıya doğru itin.

Silecekleri durdurmak için silecek kolunu "○"/"OFF" konumuna geri getirin.

Cam sileceklerinin tek tur silme hareketi için silecek kolunu yukarı itin. Silecekler, siz kolu serbest bırakıncaya kadar çalışır.

▽ Silecek fasılalı silme süresinin kontrolü

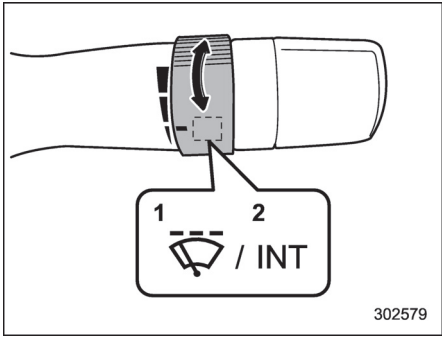

1) Avustralya modelleri hariç
2) Avustralya modelleri

Cam sileceği "/"/"INT" konumundayken sileceğin çalışma aralığını ayarlamak için düğmeyi çevirin. Çalışma aralığı, en kısa aralıktan en uzun aralığa doğru bir kaç kademede ayarlanabilir.

▼ Ön cam yıkayıcısı

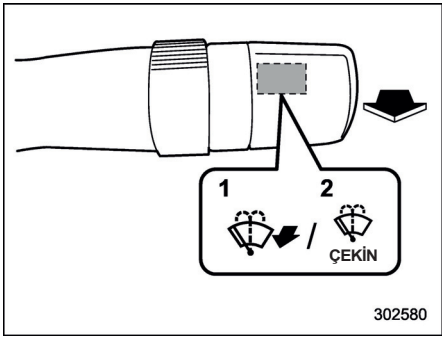

1) Avustralya modelleri hariç
2) Avustralya modelleri

Ön camı yıkamak için silecek kolunu kendinize doğru çekin. Kol bırakılana dek yıkama suyu püskürtülür. Silecekler, siz kolu serbest bırakıncaya kadar çalışır.

NOT

Aracınızda far yıkayıcısı varsa, far kolu "≣D" konumundayken silecek kolunun 1 saniyeden uzun süreyle çekilmesi, aynı zamanda far yıkayıcısının da çalışmasına sebep olur. Daha ayrıntılı bilgi için "Far yıkayıcı" ☞ 3-109 konusuna bakın.

NOT

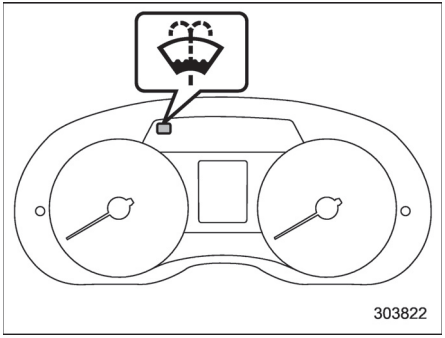

Ön cam yıkama suyu uyarı lambası (A tipi)

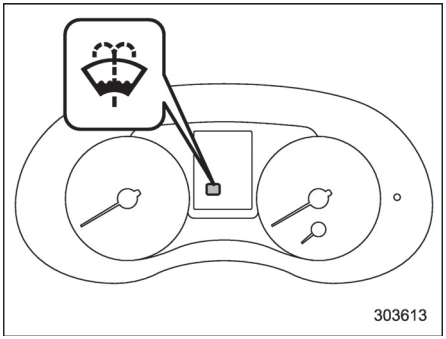

Ön cam yıkama suyu uyarı lambası (B tipi)

Cam yıkama suyu uyarı lambası bulunan modellerde, haznedeki cam yıkama suyu limitin altına düşerse, ön cam yıkama suyu uyarı lambası yanar. Uyarı lambası yanarsa hazneye cam yıkama suyu ilave edin. Doldurulması hakkında bilgi edinmek için "Ön cam yıkama suyu" ☞ 11-41 konusuna bakın.

– DEVAMI DİĞER SAYFADA –

■ Arka cam sileceği ve yıkayıcısı anahtarı – 5 kapılı

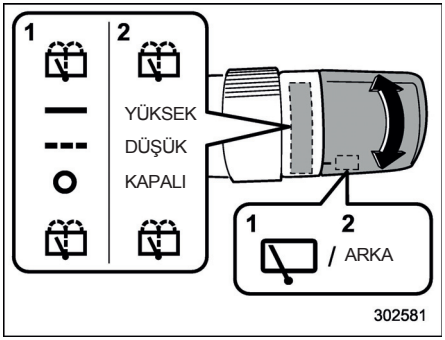

1) Avustralya modelleri hariç
2) Avustralya modelleri

: Cam yıkayıcı (silecekle beraber çalışır)
/HI: Sürekli
/LO: Fasılalı silme
/OFF: Kapalı
: Cam yıkayıcı (silecekle beraber çalışır)

▼ Arka cam sileceği

Arka sileceği çalıştırmak için düğmeyi yukarı çevirin.
Silecekleri durdurmak için düğmeyi "O"/"OFF" konumuna geri getirin.
Düğme "---"/"LO" konumundayken, arka silecek araç hızına uygun fasılalarla çalışacaktır. Bu konumda, vites kolunu "R" konumuna (CVT modeller) veya geri vites konumuna (MT modeller) aldığınızda, arka cam sileceği sürekli çalışma moduna geçer. Vites kolunu "R" (geri vites) haricinde bir konuma getirdiğinizde, arka cam sileceği fasılalı olarak çalışmaya devam eder.

⚠ DİKKAT

Bagaj kapağına, arka sileceğin hareketini engelleyecek hiçbir şey takmayın. Arka cam sileceği zarar görebilir.

NOT

Ön cam sileceği "O" ve vites kolu "R" konumundayken, arka silecek düğmesi kapalı olsa dahi, arka silecek çalışmaya başlar (geri vitese bağlı arka silecek).

▼ Yıkayıcı

Arka silecek çalışırken arka camı yıkamak için çevirmeli düğmeyi "" konumuna getirin. Düğme bırakılana dek yıkama suyu püskürtülür.

Arka silecek kullanımda değilken arka camı yıkamak için çevirmeli düğmeyi "" konumuna getirin. Düğme bırakılana kadar yıkayıcı suyu püskürtülür.

Far yıkayıcısı (mevcutsa)

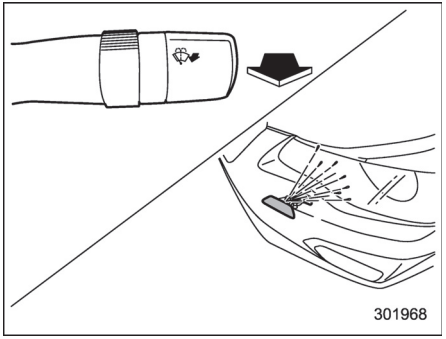

Kontak anahtarı "ON" konumundayken silecek kontrol kolunu kendinize doğru çekip 1 saniyeden fazla süre öylece tutarsanız far yıkayıcısı, aşağıdaki koşullardan ön cam yıkayıcısı ile birlikte devreye girer.

• far düğmesi " " konumuna alındığında (Avustralya modelleri hariç)
• far düğmesi " " konumuna alındığında (Avustralya modelleri)
• far düğmesi "AUTO" konumundayken ve farlar otomatik olarak yanıyorken (otomatik yanan/sönen far bulunan modellerde)

Ön cam yıkayıcısı, silecek kolunu serbest bıraktığınızda yıkama suyu püskürtmeye son verir. Far yıkayıcısı, yaklaşık 1 saniye süreyle yıkama suyu püskürtür ve daha sonra otomatik olarak durur.

⚠ DİKKAT

Yıkama suyu deposu boşsa, yıkayıcıyı çalıştırmayın. Bu, yıkama motorunun aşırı ısınmasına yol açabilir. Yıkama suyunu düzenli olarak örneğin yakıt almak için durduğunuzda kontrol edin.

NOT

Far yıkayıcısının meme kapağı etrafındaki alan donduğunda, kullanmadan önce üzerindeki buzu giderin.

Aynalar

Aracı sürmeye başlamadan önce daima dikiz aynasının ve yan aynaların doğru ayarlanmış olup olmadıklarını kontrol edin.

■ Dikiz aynası

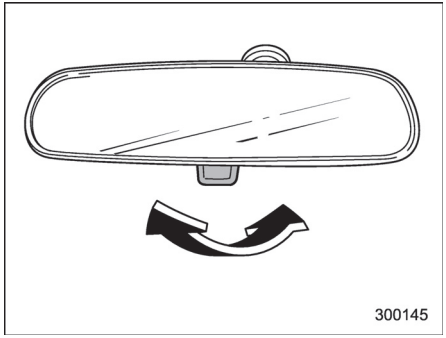

Bu dikiz aynasında bir gece/gündüz ayarı vardır. Gece konumuna getirmek için aynanın altındaki dili kendinize doğru çekin. Gündüz konumu için dili ileriye doğru itin. Gece konumu, farlardan kaynaklanan göz kamaşmasını önler.

– DEVAMI DİĞER SAYFADA –

■ Yan aynalar

▼ Dışbükey ayna (yolcu tarafı)

⚠ UYARI

Cisimler dışbükey aynada düz aynaya kıyasla daha küçük ve daha uzakta gibi görünür. Şerit değiştirirken arkanızdaki araçların mesafesine karar vermek için dışbükey aynayı kullanmayın. Dışbükey aynada gördüğünüz cisimlerin gerçek boyutlarını ve uzaklıklarını tespit etmek için dikiz aynasını kullanın (veya arkaya bakın).

▼ Ayna uzaktan kumanda düğmesi

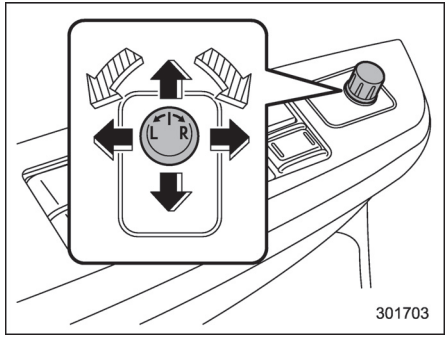

: Ayar yapılacak tarafı seçin
: Yön kontrolü

Aynalar, uzaktan kontrol ile sadece kontak anahtarı “ON” veya “ACC” konumundayken ayarlanabilir.
1. Kontrol düğmesini ayar yapmak istediğiniz tarafa doğru çevirin. “L” sol ayna, “R” sağ ayna içindir.
2. Kontrol düğmesini, aynayı hareket ettirmek istediğiniz yöne doğru hareket ettirin.
3. Yanlışlıkla bir ayar yapmamak için kontrol düğmesini orta konuma geri getirin.

Aynalar ayrıca manuel olarak da ayarlanabilir.

▼ Otomatik katlanır ayna düğmesi (mevcutsa)

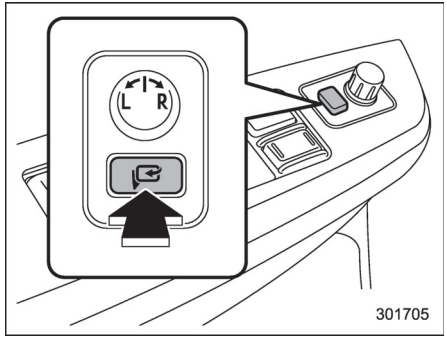

Otomatik katlanan ayna düğmesi sadece kontak anahtarı "ON" veya "ACC" konumundayken çalışır.
Yan aynaları katlamak için, otomatik katlanan ayna düğmesine basın. Yan aynaları açmak için, düğmeye tekrar basın.

NOT

• Yan aynalar manuel olarak kullanılmışsa (katlanmış veya açılmış), kontak anahtarını "LOCK"/"OFF" konumundan "ACC" veya "ON" konumuna getirdiğinizde, otomatik katlanan ayna düğmesinin konumuna bağlı olarak yan aynalar otomatik olarak ayarlanabilir.

• Yan aynalar manuel olarak normalde açık konumundan biraz ileriye doğru bükülmüşse, kontak anahtarını "LOCK"/"OFF" konumundan "ACC" veya "ON" konumuna getirdiğinizde, otomatik katlanan ayna düğmesinin konumuna bağlı olarak yan aynalar otomatik olarak biraz daha katlanabilir. Bu durumda, otomatik katlanan ayna düğmesine basın. Böylelikle, en ileri konuma bükülmüş olan yan aynalar, normalde katlanmamış konumlarına uzanacak ve ardından normal şekilde geriye doğru katlanacaktır. Yan aynaları açmak için, düğmeye tekrar basın.
• Yan aynaları elinizle açtığınızda, aynalar yeterince sabitlenmeyebilir. Aynaları düğmeyle açtığınızdan emin olun. Düğmeyle açtığınız halde yan aynalar yeterince sabit durmuyorlarsa, aynaları düğmeyle katlayın sonra tekrar açın.
• Sıcaklık düşükse, yan aynalar düğme kullanıldığı sırada durabilir. Bu olursa, düğmeye tekrar basın. Yan aynaları düğmeye basarak katlayıp açamıyorsanız birkaç defa elle hareket ettirin. Bu, düğmeye bastığınızda çalışmalarını sağlar.

• Sürekli basmanız durumunda, otomatik katlanan ayna düğmesi çalışmayabilir. Bu bir arıza değildir. Kısa bir süre bekledikten sonra düğmeye tekrar basın.

Rezistans ve buz çözücü

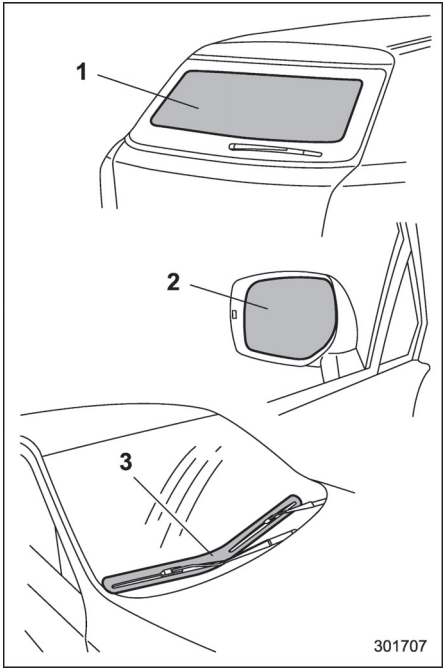

1) Arka cam rezistansı
2) Yan ayna rezistansı (mevcutsa)
3) Ön cam sileceği buz çözücüsü (mevcutsa)

Aracınızda bir de arka cam rezistansı

– DEVAMI DİĞER SAYFADA –

mevcuttur. Bazı modellerde, yan ayna rezistansı ve/veya ön cam sileceği buz çözücüsü de bulunmaktadır. Rezistans ve buz çözme sistemleri sadece kontak anahtarı "ON" (AÇIK) konumundayken çalışır.

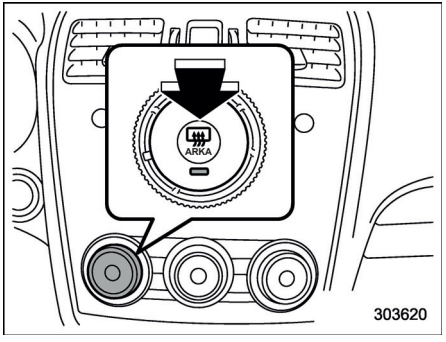

Tip A ve tip B klima kontrol sistemi

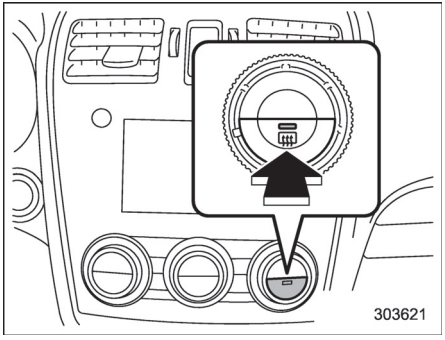

Tip C ve tip D klima kontrol sistemi

Rezistansı ve buz çözümü sistemi etkinleştirmek için klima kontrol panelinde yer alan kontrol düğmesine basın. Arka cam rezistansı/yan ayna rezistansı/ön cam sileceği buz çözücüsü aynı anda devreye girer. Rezistans ve buz çözme sistemi devreye girdiğinde kontrol düğmesindeki gösterge lambası yanar.

Devre dışı bırakmak için düğmeye tekrar basın. Bu sistemler, kontak anahtarı "ACC" veya “LOCK”/“OFF” konumuna getirildiğinde de kapanır.

Rezistans ve buz çözücüsü yaklaşık 15 dakika sonra otomatik olarak kapanır. Bu süreden önce arka cam ve yan aynalar tamamen temizlenir ve ön cam silecek lastiklerindeki buz tamamen çözülürse, rezistansı ve buz çözücüyü devre dışı bırakmak için kontrol düğmesine basın. Buz çözme veya buğu giderme işlemleri tam olarak bitmemişse bu sistemleri açmak için yeniden kontrol düğmesine basmanız gerekir.

Otomatik klima kontrol sistemi olan modellerde, bir SUBARU bayisine rezistans ve buz çözücü sistemini sürekli çalışma moduna ayarlatmanız mümkündür. Detaylar için SUBARU servisinize danışmanızı tavsiye ederiz. Ayrıca, çok fonksiyonlu ekranı olan modellerde de, rezistans ve buz çözücü sisteminin sürekli çalışma moduna ayarlanması mümkündür. Detaylar için "Rezistans ayarları" ☞ 3-88 konusuna bakın.

Akü voltajı izin verilen minimum seviyesinin altına inmişse, rezistansın ve buz çözücünün sürekli çalışması devre dışı bırakılır ve bu sistemler kapatılır.

⚠ DİKKAT

• Akünün boşalmasını önlemek için rezistansı ve buz çözücüyü gerektiğinden daha uzun süre çalıştırmayın.
• Arka camın iç yüzeyini temizlemek için keskin aletler veya aşındırıcı

içeren cam temizleme sıvısı kullanmayın. Bunlar cama yapışık olan rezistans tellerini koparabilir.

NOT

• Silecekler ön cama yapışmışsa rezistansı ve buz çözücüyü çalıştırın.
• Ön cam karla kaplanmışsa, ön cam sileceği rezistansının etkin bir şekilde çalışabilmesi amacıyla biriken karı temizleyin.
• Rezistans ve buz çözücü sürekli çalışma modundaysa ve araç 15 dakika boyunca 15 km/h altında bir hızla seyrederse ön cam buz çözücüsü otomatik olarak durur, ancak arka cam rezistansı ve yan ayna rezistansı çalışmaya devam eder.

Yükseklik/derinlik ayarlı direksiyon

⚠ UYARI

- **Sürüş sırasında direksiyonun yüksekliğini/derinliğini ayarlamayın. Bu, aracın kontrolünü kaybetmenize ve yaralanmalara yol açabilir.**
- **Kol sabit konuma yükseltilemezse, direksiyonu yeniden ayarlayın. Direksiyonu sabitlemeden sürmek çok tehlikelidir. Bu, aracın kontrolünü kaybetmenize ve yaralanmalara yol açabilir.**

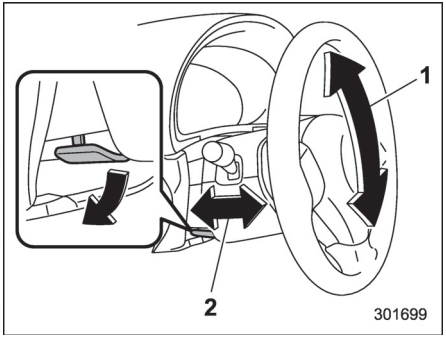

1) Yükseklik ayarı
2) Derinlik ayarı

1. Koltuğun konumunu ayarlayın. "Ön koltuklar" ☞ 1-2 konusuna bakın.
2. Yükseklik/derinlik ayar kolunu aşağıya indirin.
3. Direksiyonu istediğiniz yüksekliğe getirin.
4. Direksiyonu yerine sabitlemek için kolu yukarı çekin.
5. Direksiyonu yukarı-aşağı, ileri-geri hareket ettirmek suretiyle iyice sabitlendiğinden emin olun.

Korna

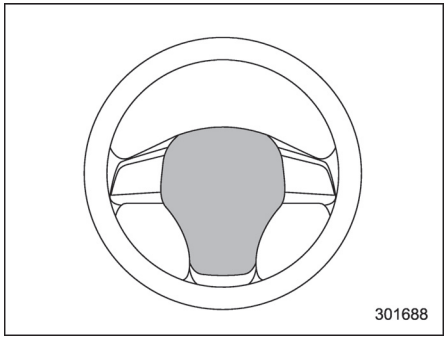

Kornayı çalmak için direksiyon dolgusuna basın.

Havalandırma kontrolü..... 4-2
Orta ve yan havalandırmalar..... 4-2
Klima kontrol paneli..... 4-3
A Tipi..... 4-3
B Tipi..... 4-4
Tip C..... 4-5
Tip D..... 4-6
Otomatik klima kontrol işlemi (tip B, C ve D)..... 4-7
B Tipi..... 4-7
Tip C ve D..... 4-7
Sıcaklık sensörleri..... 4-8
Manuel klima kontrol işlemi..... 4-8
Hava akışı mod seçimi..... 4-8
Sıcaklık kontrolü..... 4-10
Fan devri kontrolü..... 4-10
Klima kontrolü..... 4-10
Hava girişi seçimi..... 4-10
Buz çözme..... 4-11
Tip A ve B..... 4-11
Tip C..... 4-11
Tip D..... 4-11
Kalorifer ve klimayı kullanmakla ilgili ipuçları..... 4-12
Havalandırma ızgarasının temizlenmesi..... 4-12
Doğrudan güneşin altına park ettikten sonra verimli soğutma..... 4-12
Soğutucu akışkan devresindeki yağ sirkülasyonu..... 4-12
Yaz gelmeden önce klimanın kontrol edilmesi..... 4-12
Yüksek nem oranlı ve düşük sıcaklıktaki hava şartlarında soğutma ve nem giderme işlemleri..... 4-12
Motora çok yük bindiğinde klima kompresörünün devre dışı kalması..... 4-12
Otomatik klimanızda kullanılan soğutucu akışkan..... 4-13
Hava filtreleme sistemi..... 4-13
Hava filtresinin değiştirilmesi..... 4-14

Havalandırma kontrolü

■ Orta ve yan havalandırmalar

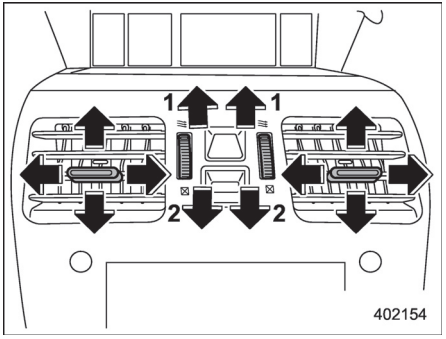

Orta havalandırma kanalları
1) Açık
2) Kapalı

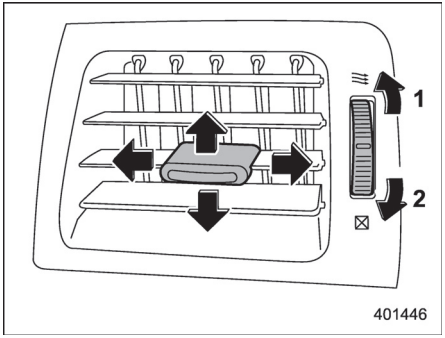

Yan havalandırma kanalları
1) Açık
2) Kapalı

Akış yönünü ayarlamak için dili hareket ettirin.
Havalandırmayı açmak veya kapatmak için, düğmeyi yukarı veya aşağıya doğru çevirin.

Klima kontrol paneli

■ A Tipi

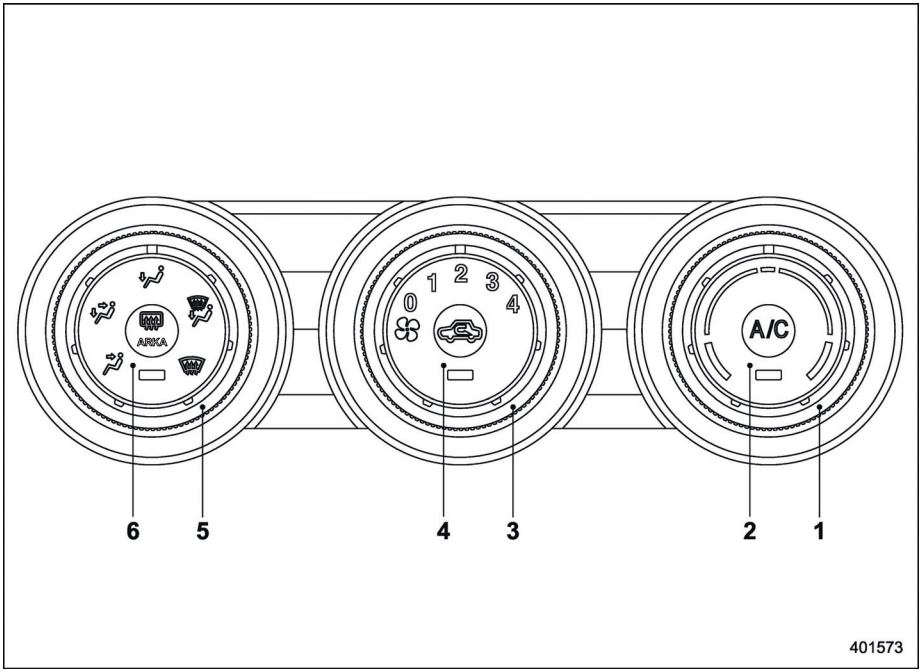

1) Sıcaklık kontrol düğmesi ("Sıcaklık kontrolü" ☞ 4-10 konusuna bakın.)
2) Klima düğmesi ("Klima kontrolü" ☞ 4-10 konusuna bakın.)
3) Fan devri kontrol düğmesi ("Fan devri kontrolü" ☞ 4-10 konusuna bakın.)
4) Hava girişi seçim düğmesi ("Hava girişi seçimi" ☞ 4-10 konusuna bakın.)
5) Hava akışı mod seçim düğmesi ("Hava akışı mod seçimi" ☞ 4-8 konusuna bakın.)
6) Arka cam rezistansı düğmesi ("Rezistans ve buz çözücü" ☞ 3-111 konusuna bakın.)

– DEVAMI DİĞER SAYFADA –

■ B Tipi

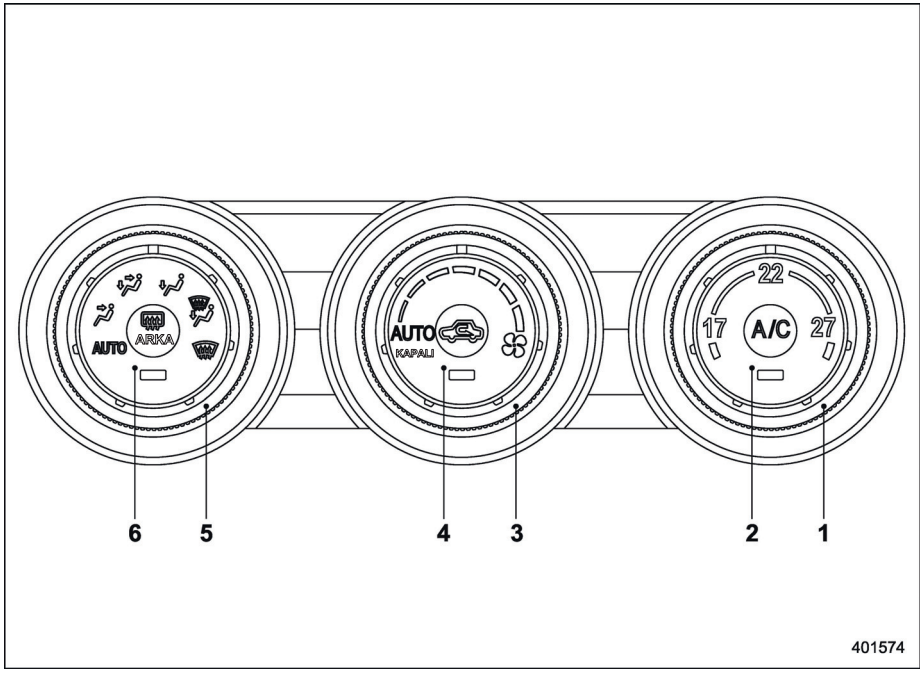

1) Sıcaklık kontrol düğmesi ("Otomatik klima kontrol işlemi (tip B,C ve D)" ☞ 4-7 ve/veya "Sıcaklık kontrolü" ☞ 4-10 konusuna bakın.)
2) Klima düğmesi ("Klima kontrolü" ☞ 4-10 konusuna bakın.)
3) Fan devri kontrol düğmesi ("Otomatik klima kontrol işlemi (tip B, C ve D)" ☞ 4-7 ve/veya "Fan devri kontrolü" ☞ 4-10 konusuna bakın.)
4) Hava girişi seçim düğmesi ("Hava girişi seçimi" ☞ 4-10 konusuna bakın.)
5) Hava akış modu kontrol düğmesi ("Otomatik klima kontrol işlemi (tip B, C ve D)" ☞ 4-7 ve/veya "Hava akış modu kontrolü" ☞ 4-8 konusuna bakın.)
6) Arka cam rezistansı düğmesi ("Rezistans ve buz çözücü" ☞ 3-111 konusuna bakın.)

NOT

Kontrol edilebilir sıcaklık aralığı, aracın bölgesel teknik özelliklerine bağlı olarak değişiklik gösterebilir.

■ C Tipi

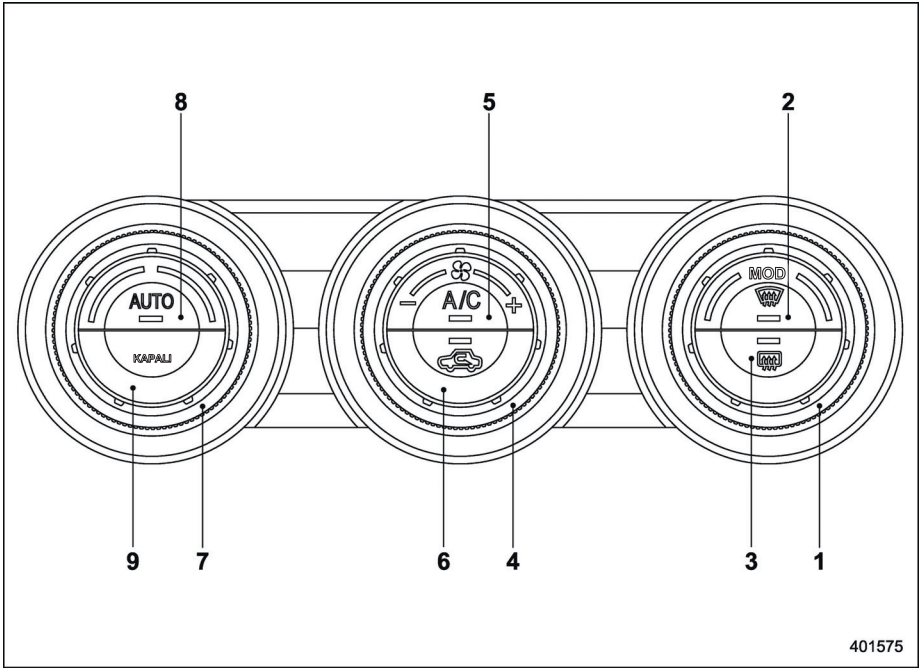

1) Hava akışı mod seçim düğmesi ("Hava akışı mod seçimi" F4-8 konusuna bakın.)
2) Rezistans düğmesi ("Hava akışı mod seçimi" F4-8 konusuna bakın.)
3) Arka cam rezistansı düğmesi ("Rezistans ve buz çözücü" ☞ 3-111 konusuna bakın.)
4) Fan devri kontrol düğmesi ("Fan devri kontrolü" F4-10 konusuna bakın.)
5) Klima düğmesi ("Klima kontrolü" F4-10 konusuna bakın.)
6) Hava girişi seçim düğmesi ("Hava girişi seçimi" F4-10 konusuna bakın.)
7) Sıcaklık kontrol düğmesi ("Otomatik klima kontrol işlemi (tip B, C ve D)" ☞ 4-7 ve/veya "Sıcaklık kontrolü" ☞ 4-10 konusuna bakın.)
8) AUTO düğmesi ("Otomatik klima kontrol işlemi (tip B, C ve D)" ☞ 4-7 konusuna bakın.)
9) OFF düğmesi ("Otomatik klima kontrol işlemi (tip B, C ve D)" ☞ 4-7 konusuna bakın.)

▼ Bölgesel özellikler için

Solda gösterilen şekil, soldan direksiyonlu modeller için tipik bir örnektir. Sağdan direksiyonlu modeller için, bazı düğme konumları şekilde gösterilenden farklıdır.

– DEVAMI DİĞER SAYFADA –

■ Tip D

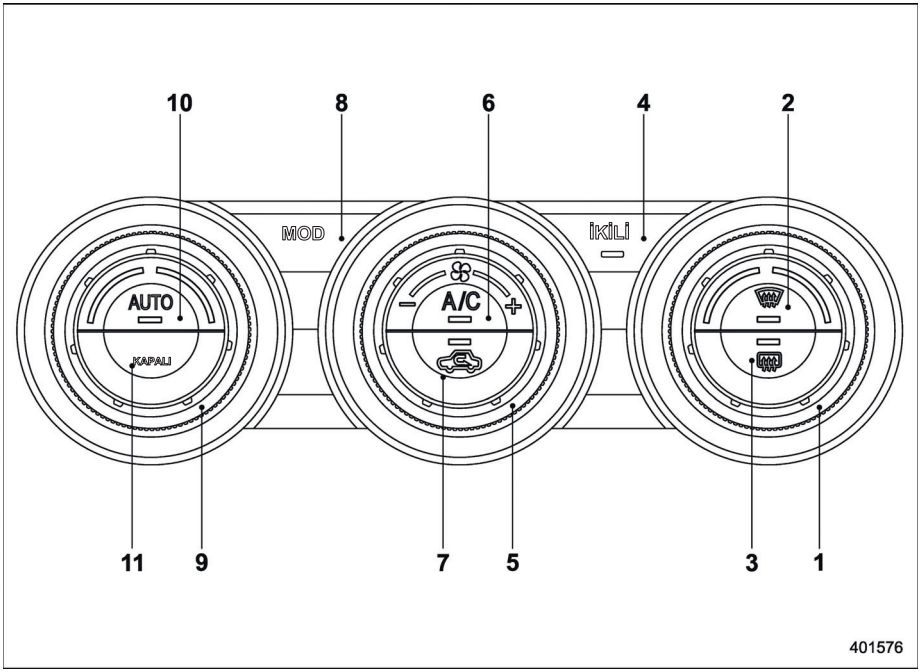

1) Sıcaklık kontrol düğmesi ("Otomatik klima kontrol işlemi (tip B,C ve D)" ☞ 4-7 ve/veya "Sıcaklık kontrolü" ☞ 4-10 konusuna bakın.)
2) Rezistans düğmesi ("Hava akışı mod seçimi" ☞ 4-8 konusuna bakın.)
3) Arka cam rezistansı düğmesi ("Rezistans ve buz çözücü" ☞ 3-111 konusuna bakın.)
4) ÇİFT modu düğmesi (""ÇİFT" modu (C tipi)" ☞ 4-10 konusuna bakın.)
5) Fan devri kontrol düğmesi ("Fan devri kontrolü" ☞ 4-10 konusuna bakın.)
6) Klima düğmesi ("Klima kontrolü" ☞ 4-10 konusuna bakın.)
7) Hava girişi seçim düğmesi ("Hava girişi seçimi" ☞ 4-10 konusuna bakın.)
8) Hava akışı mod seçim düğmesi ("Hava akışı mod seçimi" ☞ 4-8 konusuna bakın.)
9) Sıcaklık kontrol düğmesi ("Otomatik klima kontrol işlemi (tip B,C ve D)" ☞ 4-7 ve/veya "Sıcaklık kontrolü" ☞ 4-10 konusuna bakın.)
10) AUTO düğmesi ("Otomatik klima kontrol işlemi (tip B, C ve D)" ☞ 4-7 konusuna bakın.)
11) OFF düğmesi ("Otomatik klima kontrol işlemi (tip B, C ve D)" ☞ 4-7 konusuna bakın.)

▼ Bölgesel özellikler için

Solda gösterilen şekil, soldan direksiyonlu modeller için tipik bir örnektir. Sağdan direksiyonlu modeller için, bazı düğme konumları şekilde gösterilenden farklıdır.

Otomatik klima kontrol işlemi (tip B, C ve D)

Bu mod seçildiğinde, fan devri, hava akışı dağılımı, hava giriş kontrolü ve klima kompresörünün çalışması otomatik olarak kontrol edilir. Bu modu etkinleştirmek için aşağıdakileri yapın.

NOT

• Soğutma gerekli olmasa dahi iç hava sıcaklığını dış hava sıcaklığından düşük bir değere ayarladığınızda klima kompresörü kendiliğinden çalışacak ve gösterge tablosundaki gösterge lambası yanacaktır.
• Klima aşağıdaki durumlarda çalışmayabilir:

— kabin sıcaklığı düşük olduğunda
— ortam sıcaklığı 0°C'ye düştüğünde

• Kontrol edilebilir sıcaklık aralığı, aracın bölgesel teknik özelliklerine bağlı olarak değişiklik gösterebilir.

■ B Tipi

1. Hava akışı mod seçimi düğmesini ve fan devri kontrol düğmesini "AUTO" konumuna getirin.
2. Sıcaklık kontrol düğmesini kullanarak tercih edilen sıcaklığı ayarlayın.

NOT

Her bir fonksiyon, diğer fonksiyonlardan bağımsız olarak ayrı ayrı AUTO moduna ayarlanabilir. AUTO modundaki tüm fonksiyonlar otomatik olarak kontrol edilir. AUTO modunda olmayan fonksiyonlar isteğe bağlı olarak elle ayarlanabilir.

Klima kontrol sistemini kapatmak için, fan devri kontrol düğmesini "OFF" konumuna getirin. Ardından, hava girişi seçimi aşağıdaki gibi gerçekleşir.
• OTOMATİK modu seçiliyken: KAPALI (dış ortam havası)
• OTOMATİK modu seçili değilken: klima sistemi kapatıldığında seçili olan mod seçilir.

■ Tip C ve D

1. "AUTO" düğmesine basın. Ekranda “FULL AUTO” gösterge lambası yanar.
2. Sıcaklık kontrol düğmesini kullanarak tercih edilen sıcaklığı ayarlayın.

NOT

FULL AUTO modunda çalışıyorken, kontrol panelinde "OFF" düğmesi, arka cam rezistansı düğmesi ve sıcaklık kontrol düğmeleri dışındaki bir düğmeye basarsanız kontrol panelindeki "FULL" gösterge lambası söner, "AUTO" gösterge lambası ise yanmaya devam eder. Bu durumda bastığınız düğmelerle sistemi manuel olarak kontrol edebilirsiniz. Çalışma modunu tekrar FULL AUTO (Tam Otomatik) moda ayarlamak için "AUTO" (OTOMATİK) düğmesine tekrar basın.

Klima kontrol sistemini kapatmak için "OFF" düğmesine basın. Ardından, hava girişi seçimi kapalı (dış ortam havası) olarak ayarlanır.

– DEVAMI DİĞER SAYFADA –

■ Sıcaklık sensörleri

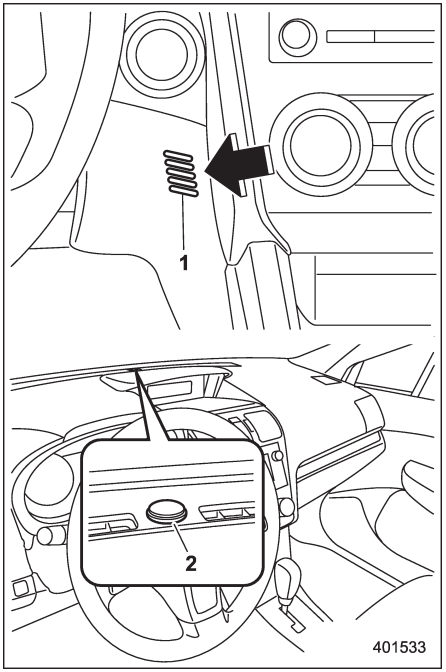

1) İç hava sıcaklığı sensörü
2) Güneş ışığı sensörü

Otomatik klima kontrol sistemine bağlı birkaç sensör vardır. Bu sensörler oldukça hassastır. Yanlış kullanım sonucu hasara uğradıkları zaman sistem, iç sıcaklığı doğru olarak ayarlayamayabilir. Sensörlere zarar vermeyi önlemek için aşağıdaki önlemlere uyun.
– Sensörleri darbeye maruz bırakmayın.
– Sensörleri sudan uzak tutun.
– Sensörlerin üzerini örtmeyin.

Sensörler aşağıdaki yerlerde bulunmaktadır.
– Güneş ışığı sensörü: ön cam buğu çözücü ızgarasının yanında
– İç hava sıcaklığı sensörü: direksiyon kolonunun yanında
– Dış ortam sıcaklığı sensörü: ön tampon açıklığının yanında

Manuel klima kontrol işlemi

■ Hava akışı mod seçimi

Hava akışı modunu seçmek için:

• **Tip A, B ve C:** Hava akışı mod seçim düğmesini çevirin.

• **Tip D:** Hava akışı seçim düğmesine basın.

Buz çözme modunu seçmek için:

• **Tip A ve B:** Hava akışı mod seçimi düğmesini döndürün ve “ ” modunu seçin.

• **Tip C ve D:** Rezistans düğmesine basın.

Hava akışı modları aşağıdaki gibidir.

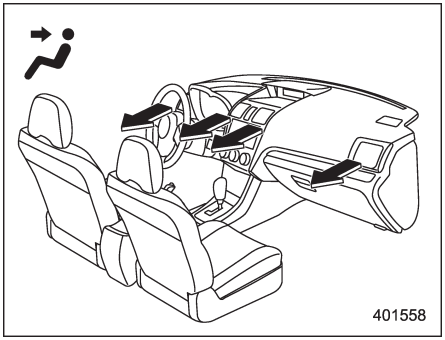

(Havalandırma): Ön göğüs havalandırma çıkışları

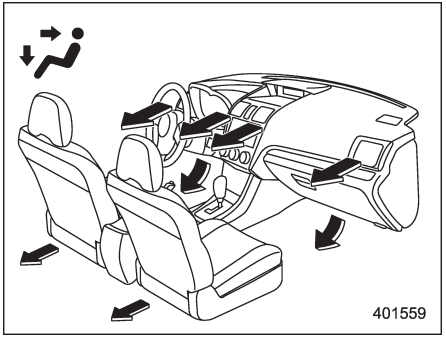

(İki kademe): Ön göğüs ve ayak bölmesi havalandırma çıkışları

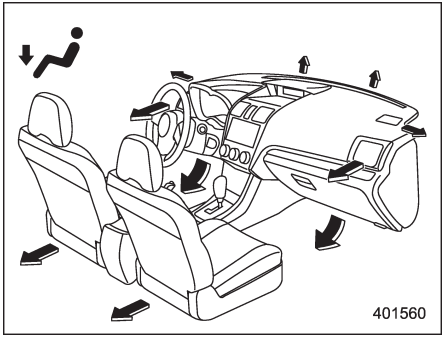

(Isı): Ayak bölmesi havalandırma çıkışları, gösterge tablosunun yan havalandırma çıkışları ve ön cam buğu çözücüsü hava çıkışları (buğulanmayı önlemek için ön cama ve her iki yan cama az bir miktar hava verilir.)

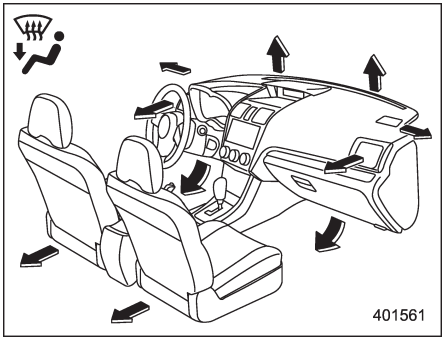

(Isı-rez): Ön cam buğu çözücüsü havalandırma çıkışları, ayak bölmesi havalandırma çıkışları ve gösterge tablosunun her iki tarafındaki havalandırma çıkışları ("Buz çözme" ☞ 4-11 konusuna bakın.)

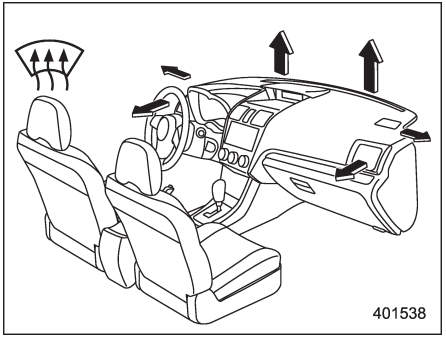

(Buz çözme): Ön cam buğu çözücüsü havalandırma çıkışları ve gösterge tablosunun her iki tarafındaki havalandırma çıkışları ("Buz çözme" ☞ 4-11 konusuna bakın.)

NOT

"" modu veya "" modu seçiliyken, klima kompresörü ön camdaki buğuyu gidermek amacıyla otomatik olarak çalışmaya başlar. Aynı zamanda, hava girişi seçimi otomatik olarak dış hava moduna ayarlanır.

Tip A için, bu durumda:
– Klima düğmesine basarak klima kompresörünü durduramazsınız.
– Hava girişi seçim düğmesine basarak "sirkülasyon" modunu seçemezsiniz.

– DEVAMI DİĞER SAYFADA –

■ Sıcaklık kontrolü

NOT

Tip B, C ve D için, kontrol edilebilir sıcaklık aralığı, aracın bölgesel teknik özelliklerine bağlı olarak değişiklik gösterebilir.

▼ Tip A, C ve D

Havalandırma çıkışlarından gelen hava akışı sıcaklığını ayarlamak için sıcaklık kontrol düğmesini mavi kısımdan (soğuk) kırmızı kısma (sıcak) alın.

▼ B Tipi

Tercih edilen iç ortam sıcaklığını ayarlamak için sıcaklık kontrol düğmesini çevirin. Tercih ettiğiniz sıcaklık değerine bağlı olarak sistem, hava kanallarından çıkan havanın sıcaklığını otomatik olarak ayarlar ve sürekli o değerde kalmasını sağlar.
Düğme tamamen saat yönünün tersine çevrilirse, sistem maksimum soğutma performansı sağlar. Düğme tamamen saat yönüne doğru çevrilirse, sistem maksimum ısıtma performansı sağlar.

▼ "ÇİFT" modu (tip D)

"ÇİFT" modu ile ön yolcu ve sürücü klima ayarlarını ayrı ayrı değiştirebilirsiniz.

Şunları yaparak "ÇİFT" modunu seçebilirsiniz.
• "ÇİFT" düğmesine basın.
• Yolcu tarafı sıcaklık düğmesini çevirin

"ÇİFT" düğmesine basarak "ÇİFT" modunu kapatabilirsiniz.

"ÇİFT" modu seçildiğinde: Sürücü tarafının sıcaklığını ayarlamak için, sürücü tarafındaki düğmeyi çevirin. Ön yolcu tarafının sıcaklığını ayarlamak için, ön yolcu tarafındaki düğmeyi çevirin.

"ÇİFT" modu kapalıyken: İstenen sıcaklığı sürücü tarafındaki düğmeyi çevirerek ayarlayın.

■ Fan devri kontrolü

Fan sadece kontak anahtarı "ON" konumundayken çalışır. Fan devri kontrol düğmesini çevirerek tercih ettiğiniz fan devrini seçin.

■ Klima kontrolü

Klima sadece motor çalışmaktayken çalışır.
Klimayı açmak için fan devredeyken klima düğmesine basın. Klima çalışır durumda iken, “A/C” gösterge lambası yanar. Klimayı kapatmak için düğmeye tekrar basın.

NOT

Soğuk havalarda etkili buz çözme ve nem giderme için, klimayı açın. Ancak, ortam sıcaklığı 0°C'ye kadar düşerse klima kompresörünün çalışması duracaktır.

■ Hava girişi seçimi

Hava girişi seçim düğmesine basarak hava girişini seçin.

ON konumu (sirkülasyon): Kabin içi hava araç içinde dolaştırılır. Tozlu bir yolda veya sürüş esnasında klima ile hızlı soğutma için hava girişi seçim düğmesini ON konumuna alın.

OFF konumu (dış ortam havası): Dış hava yolcu kabinine alınır. Kabin içi konforlu bir sıcaklığa soğutulduktan ve yol tozlu değilken hava girişi seçim düğmesini OFF konumuna alın.

⚠ UYARI

Hava giriş seçim düğmesinin sürekli ON konumunda bulunması

camlarda buğu yapabilir. Dışarıdaki tozlu koşullar ortadan kalkar kalkmaz OFF konumuna alın.

NOT

• Hava girişi seçme düğmesindeki gösterge lambası motor çalıştırıldıktan hemen sonra yanıp sönüyorsa, elektrik sisteminde bir arıza olabilir. İnceleme için SUBARU servisinizle temas kurmanızı tavsiye ediyoruz.
• Hava girişi seçme düğmesindeki gösterge lambası, aşağıdaki durumlarda yanıp sönmeye başlayabilir. Ancak bu, bir arıza olduğu anlamına gelmez.
– Akü bağlantısı kesilip tekrar bağlandıktan sonra.
– Akü voltajı düşükse.

Buz çözme

NOT

• " " veya " " modu seçiliyken, klima kompresörü ön camdaki buğuyu gidermek amacıyla otomatik olarak çalışmaya başlar. Aynı zamanda, hava girişi seçimi otomatik olarak dış hava moduna ayarlanır.
Tip A için, bu durumda:
– Klima düğmesine basarak klima kompresörünü durduramazsınız.
– Hava girişi seçim düğmesine basarak "sirkülasyon" modunu seçemezsiniz.
C ve D tipi klima kontrol sistemleri için, buz çözme " " düğmesine basarak ön camdaki buzu çözdükten sonra, düğmeye tekrar basıldığında buz çözücü çalıştırılmadan önceki ayara dönülür.

■ Tip A ve B

Ön camın veya ön kapı camlarının buğusunu veya nemini gidermek için hava akışı mod seçimi düğmesini döndürerek "" veya "" modunu seçin.

■ Tip C

Ön camın veya ön kapı camlarının buğusunu veya nemini gidermek için buz çözme düğmesine basarak "" modunu seçin veya hava akışı mod seçimi düğmesini döndürerek "" modunu seçin.

■ Tip D

Ön camın veya ön kapı camlarının buğusunu veya nemini gidermek için buz çözme düğmesine basarak "" modunu seçin veya hava akışı mod seçimi düğmesine basarak "" modunu seçin.

Kalorifer ve klimayı kullanmakla ilgili ipuçları

■ Havalandırma ızgarasının temizlenmesi

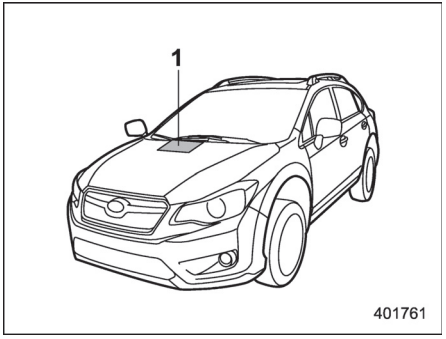

1) Ön havalandırma giriş ızgarası

Verimli bir ısıtma ve buğu çözme sağlamak için ön havalandırma giriş ızgarasını daima kar, yaprak veya diğer engelleyici maddelerden arınmış olarak tutun. Kondenser, radyatörün önünde yer aldığından dolayı bu bölge temiz tutulmalıdır çünkü kondenserin üzerinde böcekler ve yapraklar birikirse soğutma performansı azalır.

■ Doğrudan güneşin altına park ettikten sonra verimli soğutma

Doğrudan güneş ışığı altına park ettikten sonra dış havanın ısınmış iç hava ile yer değiştirmesini sağlamak için birkaç dakika kadar camlar açık sürün. Bu, klimanın daha çabuk soğutmasını sağlar. Maksimum soğutma verimi için klima çalışırken camları kapalı tutun.

■ Soğutucu akışkan devresindeki yağ sirkülasyonu

Klima kompresörünü klimanın kullanılmadığı mevsimlerde her ay birkaç dakika kadar düşük motor devrinde (rölantide veya düşük sürüş hızında) çalıştırarak yağının devridaim etmesini sağlayın.

■ Yaz gelmeden önce klimanın kontrol edilmesi

Her ilkbaharda klima sisteminde soğutucu akışkan kaçağı olup olmadığını, hortumların durumunun iyi olup olmadığı ve sistemin doğru çalışıp çalışmadığını kontrol edin. Bu kontrolleri SUBARU servisinize yaptırmanızı tavsiye ederiz.

■ Yüksek nem oranlı ve düşük sıcaklıktaki hava şartlarında soğutma ve nem giderme işlemleri

Belirli hava şartlarında (yüksek nem oranı, düşük sıcaklık, vb.) hava kanallarından az miktarda su buharı atıldığı fark edilebilir. Bu durum normaldir ve klima sisteminde her hangi bir sorun olduğu anlamına gelmez.

■ Motora çok yük bindiğinde klima kompresörünün devre dışı kalması

Hızlanma yeteneklerini ve yakıt ekonomisini artırmak için klima kompresörü, klima çalışmaktayken birden bire hızlanma sırasında veya dik bir yokuş çıkmada olduğu gibi gaz pedalına sonuna kadar basıldığı zaman klimayı geçici olarak kapatacak şekilde tasarlanmıştır.

■ Otomatik klimanızda kullanılan soğutucu akışkan

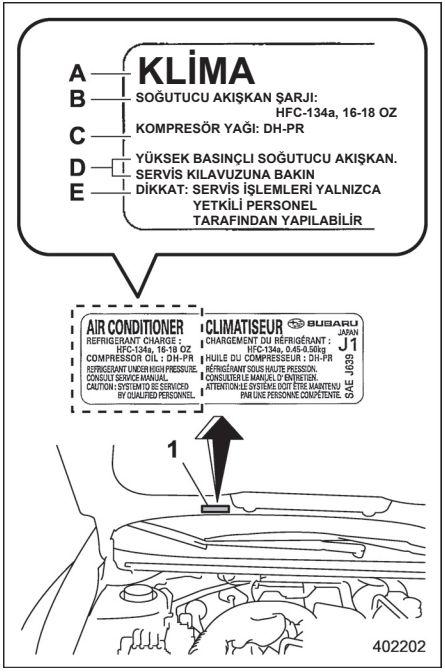

Klima etiketi örneği
1) Klima etiketi
A) KLİMA
B) SOĞUTUCU AKIŞKAN ŞARJI
C) KOMPRESÖR YAĞI
D) YÜKSEK BASINÇLI SOĞUTUCU AKIŞKAN SERVİS KILAVUZUNA BAKIN
F) DİKKAT: SERVİS İŞLEMLERİ YALNIZCA YETKİLİ PERSONEL TARAFINDAN YAPILABİLİR

Klimanız ozon tabakasına zarar vermeyen HFO-1234yf soğutucu akışkan kullanmaktadır. Bu nedenle soğutucu akışkanın tamamlanması, değiştirilmesi veya kontrol edilmesi yöntemi, CFC12 (freon) soğutucu akışkanların yönteminden farklıdır. Ayrıca, HFO-1234yf ve HFC134a soğutucu akışkanın koyulması, değiştirilmesi veya kontrol edilmesi yöntemleri de farklıdır. Soğutucu akışkan koymadan, değiştirmeden veya kontrol etmeden önce, hangi tür soğutucu akışkan kullanıldığını teyit etmek için, resimde gösterilen yerdeki klima etiketini kontrol edin. Servis için SUBARU servisinize danışmanızı tavsiye ederiz. Yanlış soğutucu akışkan kullanılmasından dolayı gereken onarımlar garanti kapsamında değildir.

Hava filtreleme sistemi

Filtre elemanını, bakım programına uygun olarak değiştirin. "Bakım programı" ☞ 11-3 konusuna bakın. Filtrenin toz toplama kapasitesini korumak için program takip edilmelidir. Aşırı tozlu ortamlarda filtrenin daha sık değiştirilmesi gerekir. Filtreyi SUBARU servisinize kontrol ettirmenizi veya değiştirtmenizi tavsiye ederiz. Değiştirirken bir orijinal SUBARU hava filtresi takımı kullanmanızı tavsiye ederiz.

⚠ DİKKAT

Filtrenin değişim zamanı henüz gelmemiş olsa dahi aşağıda durumlarda SUBARU servisine başvurmanızı öneririz:
— Havalandırmalardan gelen hava akışında azalma.
— Ön camın kolayca buğulanması.

NOT

Filtre uygun şekilde bakıma sokulmadığında klima, ısıtma ve buz çözme performansını etkileyebilir.

– DEVAMI DİĞER SAYFADA –

■ Hava filtresinin değiştirilmesi

1. Torpido gözünü çıkarın.

(1) Torpido gözünü açın.

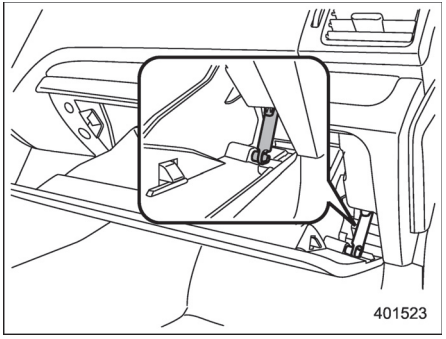

(2) Torpido gözünden sönümleme milini çıkarın.

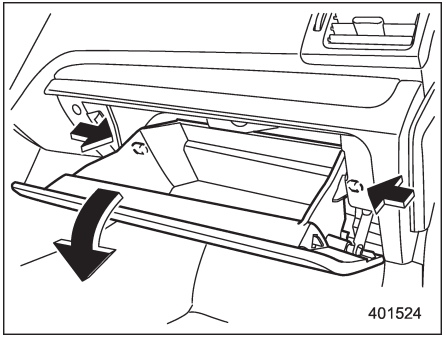

(3) Torpido gözünün her iki tarafında bulunan stoperleri itin ve sonra torpido gözünü geldiği kadar çekin.

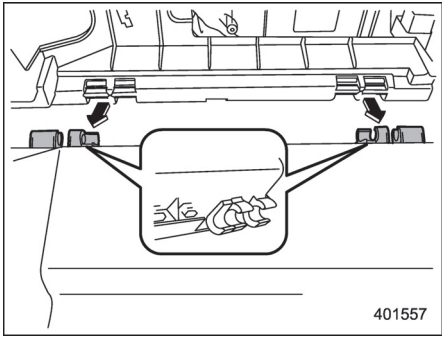

(4) Torpido gözünü yatay olarak çıkarın ve menteşe kısmını çıkarın. Bunu yaparken menteşelere zarar vermemeye dikkat edin.

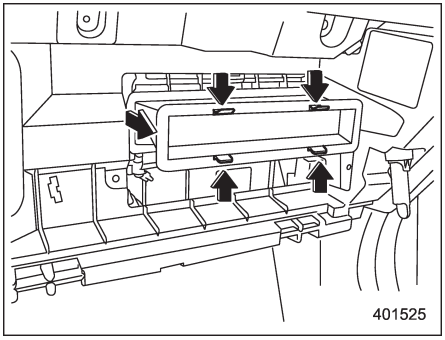

2. Hava filtresini çıkarın.

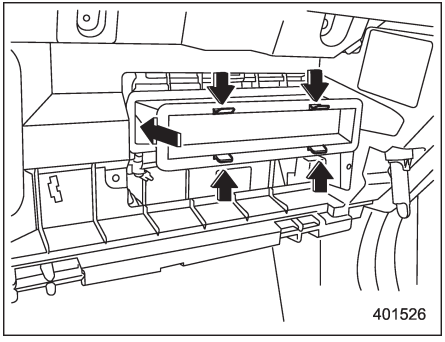

3. Hava filtresi elemanını yenisiyle değiştirin.

⚠ DİKKAT

Filtredeki ok işareti YUKARIYI göstermelidir.

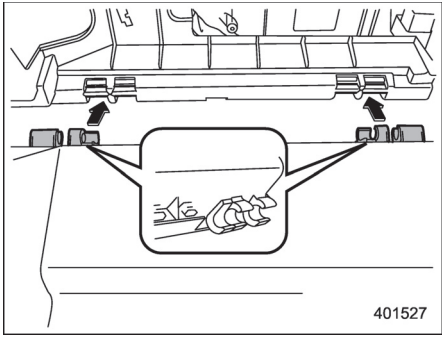

4. Torpido gözünü yeniden takın ve sönümleyici milini bağlayın.
5. Torpido gözünü kapatın.
6. Servis etiketini sürücü tarafındaki kapı direğine yapıştırın.

Anten sistemi..... 5-3
Tavan anteni (çubuk tip)..... 5-3
Tavan anteni (kanat tip)..... 5-3
FM yayınlarının alınması..... 5-3
Aksesuarların takılması..... 5-4
Ses sistemi..... 5-4
A tipi ses sistemi (Avrupa için)..... 5-5
B tipi ses sistemi (Avrupa hariç)..... 5-6
C tipi ses sistemi (Avustralya için)..... 5-7
Kullanım öncesi temel bilgiler..... 5-8
Başlangıç ekranı..... 5-8
Bir CD'nin yüklenmesi ve geri çıkarılması..... 5-9
Bir USB (hafıza/taşınabilir cihaz) cihazın bağlanması veya sökülmesi..... 5-9
Dokunmatik ekran hareketleri..... 5-10
Dokunmatik ekranın çalışması..... 5-11
Ekrana harf ve rakam girişi/liste ekranı kullanımı..... 5-11
Ekran ayarı..... 5-13
Diğer ayarlar..... 5-14
Temel çalışma..... 5-17
Bazı temel bilgiler..... 5-17
Ses/görüntü uzaktan kumandaları..... 5-24
Direksiyon düğmeleri..... 5-24
Ses/görüntü sistemi çalışması hakkında ipuçları..... 5-26
Çalışma bilgileri..... 5-26
Kullanışlı bilgiler..... 5-33
STARLINK (Avrupa için)..... 5-33
Radyonun kullanımı..... 5-35
AM/FM radyo..... 5-35
Medya kullanımı..... 5-43
CD..... 5-43
USB bellek..... 5-49
iPod..... 5-54
Bluetooth ses..... 5-61
AUX..... 5-68
Bluetooth® ayarları..... 5-74
Bluetooth® cihazının kaydedilmesi/ bağlanması..... 5-74
Bluetooth detaylarının ayarlanması..... 5-77
Telefon kullanımı (cep telefonları için hands-free sistemi)..... 5-80
Hızlı referans..... 5-80
Bazı temel bilgiler..... 5-82
Bluetooth telefon ile arama..... 5-85
Bluetooth telefon ile arama kabulü..... 5-92
Bluetooth telefon ile konuşma..... 5-93
Ayarlar..... 5-95
Telefon ayarları..... 5-95
Eğer... 5-98
Sorun Giderme..... 5-98
Sesli komut sisteminin kullanımı..... 5-102
Sesli komut sistemi..... 5-102
Komut listesi..... 5-105
Ekler..... 5-108
Sertifikasyon..... 5-108
BAE modelleri için sertifikalar..... 5-108
Paraguay modelleri için sertifikalar..... 5-109
MAROC modelleri için sertifikalar..... 5-109

Rusya ve Kazakistan modelleri için sertifikalar..... 5-109

Avrupa modelleri için Uyumluluk Beyanı..... 5-109

Anten sistemi

■ Tavan anteni (çubuk tip)

⚠ DİKKAT

• Garaja, otoparka ve alçak tavanlı diğer yerlere girmeden önce anteni kapattığınızdan emin olun.
• Aracınızı bir oto yıkamada yıkatmadan önce anten çubuğunu çıkarın. Anten çubuğunu aracın üzerinde bırakırsanız tavanı çizebilir.
• Sökülen anteni yerine takarken, iyice sıktığınızdan emin olun.

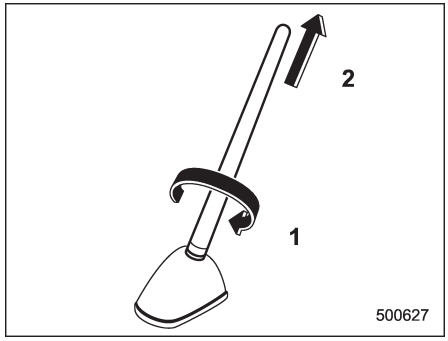

1) Çevirerek açın
2) Çıkarma

Tavan anteni, tavanın arka kısmının ortasında bulunur.

Anten çubuğu bağlı olduğu tabandan çevrilerek çıkarılabilir.

■ Tavan anteni (kanat tip)

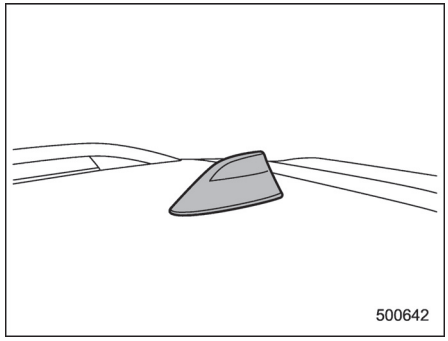

Tavan anteni, tavanın arka kısmının ortasında bulunur.

■ FM yayınlarının alınması

FM yayınları normalde parazitsiz olmasına rağmen yayınların alınması, bulunulan çevreden, hava şartlarından, verici istasyonun gücünden ve vericinin uzaklığından etkilenebilir. Binalar veya başka engeller anlık parazit, yankılanma veya başka istasyonun yayınının karışmasına yol açabilir. Yayının alınması tatminkar olmamaya devam ederse daha güçlü bir istasyona geçin.

Aksesuarların takılması

Aracınıza telsiz veya başka bir verici cihaz takmadan önce daima SUBARU servisinizle temasa geçin. Bu tür cihazların kurulumlarının yanlış olması veya araca uymamaları yüzünden elektronik kontrol sistemi arızalanabilir.

Ses ünitesi

SUBARU'nuzda aşağıdaki ses sistemlerinden biri olabilir. Sistemlerin çalışmaları hakkında detaylı bilgi için bu bölümdeki sayfalara bakın.

NOT

Radyonun yakınında bir cep telefonu varsa, bu telefon arandığında radyo bir ses çıkarabilir. Bu, radyonun arızalı olduğu anlamına gelmez. Cep telefonunuzu radyodan mümkün olduğunca uzak bir konuma yerleştirin.

■ A tipi ses sistemi (Avrupa için)

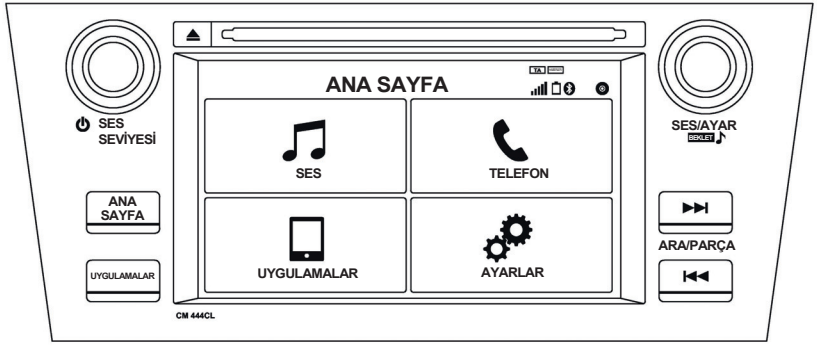

S01635

Ses sistemi sadece kontak anahtarı "ON" veya "ACC" konumundayken çalışır.

Bölgesel özellikler için
Solda gösterilen şekil, soldan direksiyonlu modeller için tipik bir örnektir. Sağdan direksiyonlu modeller için, bazı düğme konumları şekilde gösterilenin tam tersinde bulunmaktadır.

– DEVAMI DİĞER SAYFADA –

■ B tipi ses sistemi (Avrupa hariç)

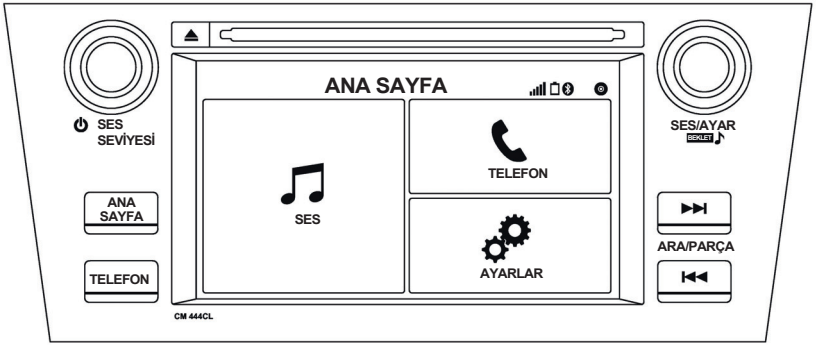

S01636

Ses sistemi sadece kontak anahtarı "ON" veya "ACC" konumundayken çalışır.

Bölgesel özellikler için
Solda gösterilen şekil, soldan direksiyonlu modeller için tipik bir örnektir. Sağdan direksiyonlu modeller için, bazı düğme konumları şekilde gösterilenin tam tersinde bulunmaktadır.

■ C tipi ses sistemi (Avustralya için)

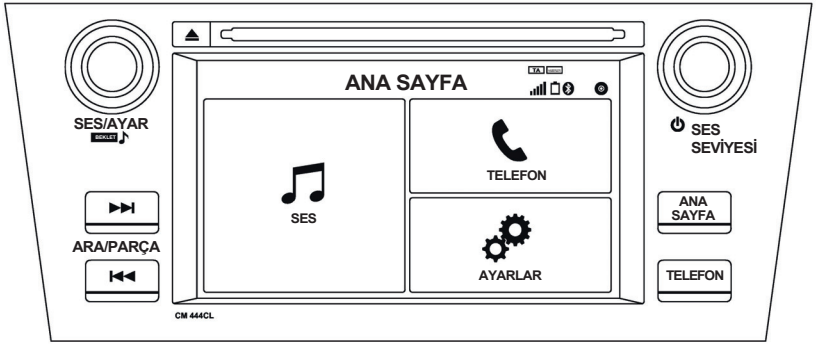

S01637

Ses sistemi sadece kontak anahtarı "ON" veya "ACC" konumundayken çalışır.

Kullanım öncesi temel bilgiler

■ Başlangıç ekranı

▼ Başlangıç ekranı (Avrupa için)

1.bMarş düğmesi "AÇIK" veya "ACC" konumundayken, başlangıç ekranı gösterilir ve sistem çalışır durumdadır.



S01276

• STARLINK fonksiyonunu kullanırken, ekran görüntüsü yukarıdakinden farklı olabilir.
• Birkaç saniye sonra, "Dikkat (Caution)" ekranı gösterilir.
• Yaklaşık 5 saniye sonra, "Dikkat (Caution)" ekranı otomatik olarak bir sonraki ekrana geçer.

▼ Başlangıç ekranı (Avrupa ve Avustralya hariç)

1. Marş düğmesi "AÇIK" veya "ACC" konumundayken, başlangıç ekranı gösterilir ve sistem çalışır durumdadır.



S01479

• Birkaç saniye sonra, "Dikkat (Caution)" ekranı gösterilir.
• Yaklaşık 5 saniye sonra, "Dikkat (Caution)" ekranı otomatik olarak bir sonraki ekrana geçer.

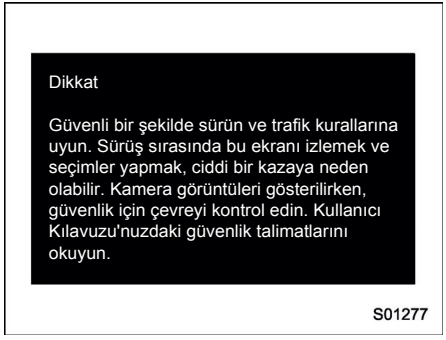

S01277

UYARI

Motor çalışır vaziyette araç dururken, güvenlik için her zaman park frenini uygulayın.

■ Bir CD'nin yüklenmesi ve geri çıkarılması

▼ Bir diskin yüklenmesi

⚠ DİKKAT

CD çaları sökmeyin veya herhangi bir parçasını yağlamayın. CD yuvasına CD dışında herhangi bir şey koymayın.

1. CD yuvasına bir CD takın.

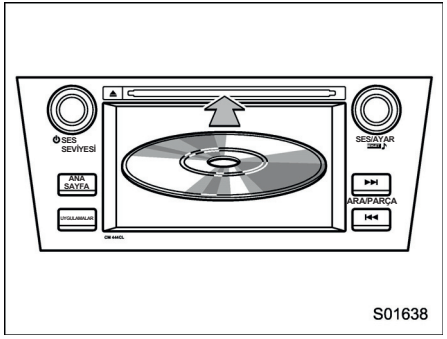

S01638

• CD takıldıktan sonra otomatik olarak yüklenir.

NOT

• Uyumlu CD'ler için, "CD çalar ve CD" ☞ 5-27 konusuna bakın.
• CD'yi nazikçe ve etiketli tarafı yukarı gelecek şekilde yerleştirin.

▼ CD'nin çıkarılması

1. ⏏ düğmesine basın ve CD'yi çıkarın.

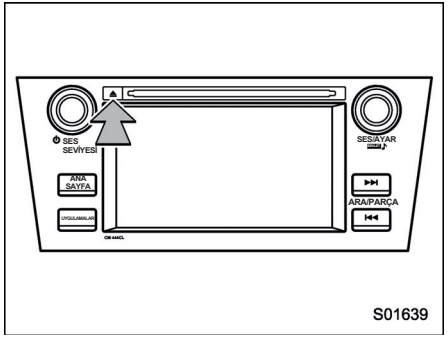

S01639

■ Bir USB (hafıza/taşınabilir cihaz) cihazın bağlanması veya sökülmesi

▼ Bir cihazın bağlanması

1. Cihazı USB portuna takın.

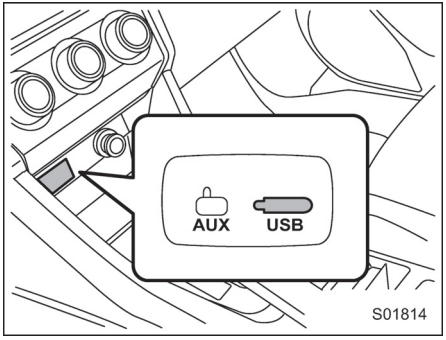

S01814

• Cihaz açık değilse, bağladığınız cihazınızı açık konumuna getirin.

NOT

• Bu cihaz USB bellek/cihazlar için bir USB girişine sahiptir.
• Uyumlu USB bellekler için, "USB bellek" ☞ 5-29 konusuna bakın.
• Uyumlu iPod modelleri için, "iPod" ☞ 5 -29 konusuna bakın.
• Bir USB kablosu bağlanmışsa,

– DEVAMI DİĞER SAYFADA –

sadece en son bağlanan USB cihazı tanınacaktır.

■ Dokunmatik ekran hareketleri

Dokunmatik ekran, parmaklarınız ile ekrana dokunarak çalışır.

Çalışma yöntemi	Özet	Ana kullanım
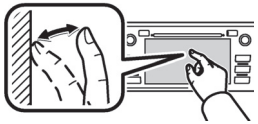	Dokunma Hızla dokunun ve parmağınızı kaldırın.	Bir çok ayarı değiştirme ve seçme
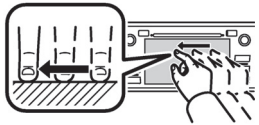	Sürükleme* Ekrana parmağınız ile dokunun ve ekranı istediğiniz konuma sürükleyin.	Listeleri kaydırma
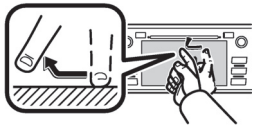	Fiske* Fiske hareketi ile ekranı hızla kaydırın.	Ana ekran sayfasını kaydırma

*: Yukarıda belirtilen hareketler bazı ekranlarda çalışmayabilir.

NOT

Yüksek rakımlarda fiske hareketi geç tepki verebilir.

■ Dokunmatik ekranın çalışması

Bu sistem, temel olarak ekrandaki düğmeler ile çalışır. (Kullanıcı kılavuzunda ekran düğmeleri olarak belirtilmektedir.)
• Bir ekran düğmesine basıldığında, bir bip sesi duyulur. (Bip sesini ayarlayabilirsiniz.) "Diğer ayarlar" ☞ 5-14 konusuna bakın.

⚠ DİKKAT

- **Ekrana zarar vermeyi önlemek için, ekran düğmelerine hafifçe dokunun.**
- **Parmaklarınız dışında herhangi bir nesne ile ekrana dokunmayın.**
- **Bir cam silici bez ile ekranda oluşan parmak izlerinizi silin. Ekranı temizlerken kimyasal temizleyiciler kullanmayın, ekrana zarar verebilirsiniz.**

NOT

• Sistem, ekran düğmelerine dokunmanızda cevap vermiyorsa, parmağınızı ekrandan uzaklaştırın ve daha sonra tekrar dokunun.
• Gri, soluk düğmeler çalışmaz.
• Ekran soğuksa, ekrandaki simgeler daha koyu renkte görünebilir, veya hafifçe bozulmuş olabilir.
• Aşırı soğuk durumlarda, harita görüntülenemeyebilir ve kullanıcı tarafından girilen bilgi silinmiş olabilir. Aynı zamanda, ekran düğmelerine basmak normalden daha zor olabilir.
• Ekrana polarize bir maddeden bakarsanız (polarize gözlük gibi...) ekran karanlık ve zor bir şekilde görünebilir. Böyle durumlarda, ekrana farklı bir açıdan bakın, ekran ayarlarını değiştirin ("Ekran ayarları") ya da güneş gözlüklerinizi çıkarın.

■ Ekrana harf ve rakam girişi/liste ekranı kullanımı

▼ Ekrana harf ve rakam girişi

Bluetooth cihazı adı, PIN kodu veya telefon numarası girerken, harf ve rakamlar ekran aracılığı ile yazılabilir.

Araç İçi Cihaz ayarları

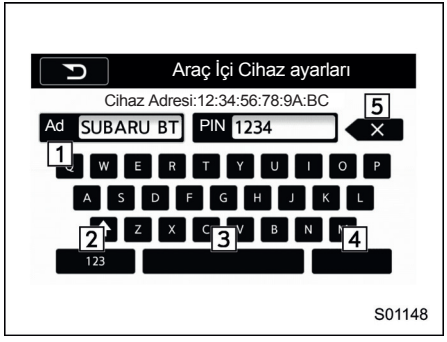

No.	Fonksiyon
1	Tanımlanan karakterleri girin (alfabe klavye modu).
2	Rakam klavyesini görüntüleyin (rakam klavyesi moduna geçin).
3	Bir boşluk girin.
4	Pencereye girilmiş rakamları/harfleri belirleyin.
5	Pencereye girilmiş rakamları/harfleri silin.

– DEVAMI DİĞER SAYFADA –

Tuş takımı



S01149

No.	Fonksiyon
1	İstenilen rakamları girin.
2	Pencereye girilmiş bir rakamı silin.

▼ Liste ekranı

Cihaz için, 2 adet liste çeşidi bulunmaktadır.

- Multimedya çalma listeleri
- Kişiler listesi

Multimedya çalma listeleri (Örnek: iPod çalma listesi)



S01150

No.	Fonksiyon
1	Grafik sekmesi: Çalınmasını istediğiniz bir kategori seçin.
2	Her bir modun çalma listesi ekranına dönmek için seçin.
3	Bir sonraki ya da önceki sayfayı atlamak için seçin.

Kişiler listesi (Örnek: telefon rehberi)



S01151

No.	Fonksiyon
1	Alfabe düğmesi: Aynı harf ile başlayan kişilerin olduğu bölüme atlamak için.
2	Telefon menüsüne geri dönmek için seçin. (En üst ekran)
3	Bir sonraki ya da önceki sayfayı atlamak için seçin.

■ Ekran ayarı

Ekran için kontrast, parlaklık ve kamera görüntüsü ayarlanabilir.
1. ANASAYFA seçeneğini seçin.
2. AYARLAR seçeneğini seçin.
3. İstenilen ayarları seçin.

Ayar ekranında, Gece/Gündüz modu ve parlaklık değiştirilebilir.

AYARLAR ekranı (Avrupa için)



S01157

AYARLAR ekranı
(Avrupa ve Avustralya hariç)



S01640

No.	Fonksiyon
1	"Gündüz/Gece Modu" öğesini seçin. Gelen ekrandan "Otomatik", "Gündüz" veya "Gece" seçenekleri seçilebilir. "Otomatik" seçeneği ayarlandıysa, ekran lamba düğmesinin konumuna göre kendi "Gece" ya da "Gündüz" moduna geçer.
2	"Parlaklık" ayarını seçin. Parlaklık ayarı için "+" veya "-" işaretlerine basın.

NOT

• Ekrana polarize güneş gözlükleri ile bakılırsa, ekranın görsel karakteristiğine göre bir gök kuşağı şeklinde iz oluşabilir. Bu kullanımı önlerse, lütfen ekranı polarize güneş gözlüksüz kullanın.

• Ekran, far düğmesi açıkken "Gündüz" moduna ayarlanırsa, bu seçenek motor kapatılsa dahi hafızaya alınır.

Kamera ekranında (mevcutsa), parlaklık, tonlama, renk ve siyah seviyesi ayarlanabilir.
1. Vites kolunu (MT modeller ve CVT modeller) "R" konumuna getirin.
2. Arka kamera görüntüsü belirdikten sonra, ayarlanmasını istediğiniz seçeneklere dokunun.

NOT

Arka kamera ekranı görüntülendiğinde, kamera görüntüsüne ulaşılabilir.

– DEVAMI DİĞER SAYFADA –

Kamera ekranı



Diğer ayarlar

1. ANASAYFA seçeneğini seçin.

Soldan direksiyonlu modeller için:

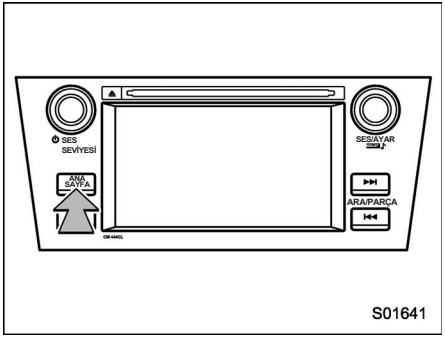

Sağdan direksiyonlu modeller için:

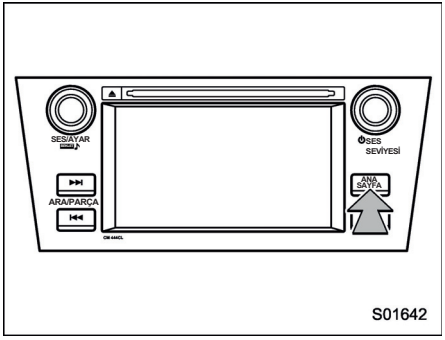

2. AYARLAR (AYARLAR) seçeneğini seçin.
3. stenilen ayarları seçin.

Dişli çark sembolü sekmesi (Avrupa için)

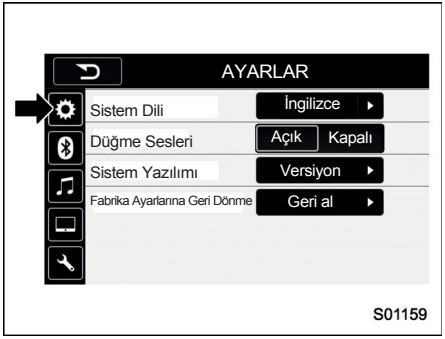

Dişli çark sembolü sekmesi (Avrupa hariç)



Dişli çark sembolü sekmesi (Avusturalya için)



Öğe	Fonksiyon
Sistem Dili (Avrupa için, Avrupa hariç)	Dili değiştirmek için seçin.
Düğme Sesleri	Bip sesini kapamak/açmak için seçin.
Sistem Yazılımı	Yazılımı güncellemek için seçin. Bu menü normalde kullanılmaz.
Fabrika Ayarlarına Geri Dönme	Fabrika ayarlarına dönmek için seçin. Bu menü normalde kullanılmaz. Fabrika ayarlarına geri dönüldüğünde, kontağı kapatın ve yeniden açın.

Bluetooth sembolü sekmesi (Avrupa için)

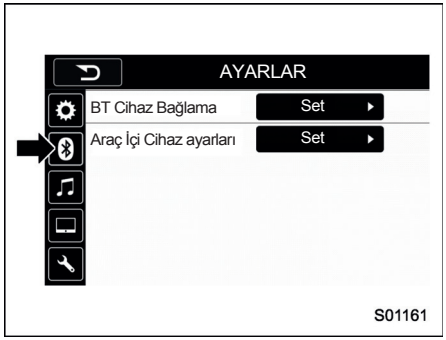

Bluetooth sembolü sekmesi (Avrupa hariç, Avustralya için)

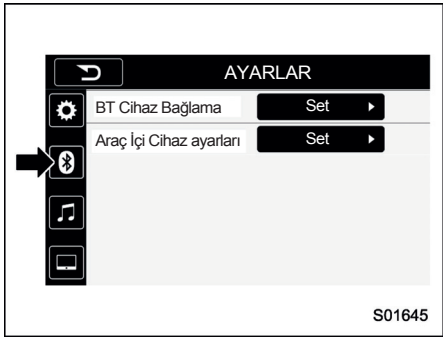

Öğe	Fonksiyon
BT Cihaz Bağlama	Bluetooth cihazı bağlamak ya da çıkarmak için seçin.
Araç İçi Cihaz ayarları	Bluetooth cihazı bağlamak ya da çıkarmak için seçin.

Not sembolü sekmesi (Avrupa için)



– DEVAMI DİĞER SAYFADA –

Nota sembolü sekmesi
(Avrupa hariç, Avustralya için)

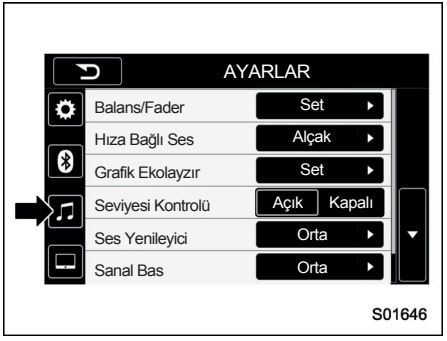

Öğe	Fonksiyon
Balans/ Fader	Hoparlör balans ayarını yapmak için seçin (sağ/sol ve ön/arka).
Hıza Bağlı Ses Seviyesi Kontrolü	Aracın hızına bağlı olan ses seviyesini ayarlamak için seçin.
Grafik Ekolayzır	Her frekans için ses kalitesi ayarlamayı seçin.
Ses Yenileyici	Sıkıştırılmış ses dosyasına tiz bir ton eklemek için seçin.
Ses Düzeltici	Ses kaynakları arasındaki ses seviyesi farkını ayarlamak için seçin.
Sanal Bas	Armonik ton ekleyerek bas tonu güçlendirmek için seçin.

Öğe	Fonksiyon
Vokal İmajı Kontrolü	Ses verilerinden vokal ses sinyalini almak için seçin ve sağa/sola veya öne/arkaya ayarlayın.

Görüntü sembolü sekmesi (Avrupa için)

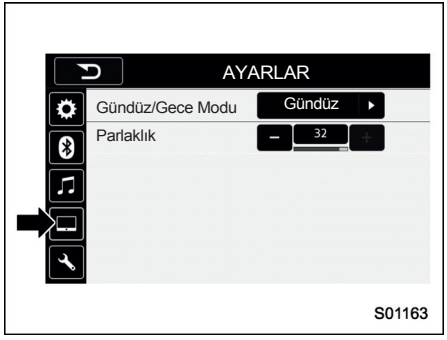

Ekran sembolü sekmesi
(Avrupa hariç, Avustralya için)

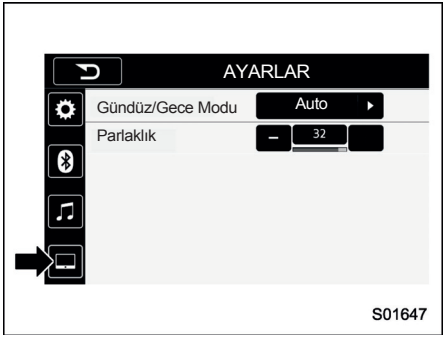

Öğe	Fonksiyon
Gündüz/ Gece Modu	"Gündüz/Gece Modu" öğesini seçin. Gelen ekrandan "Otomatik", "Gündüz" veya "Gece" seçenekleri seçilebilir. "Otomatik" seçeneği ayarlandıysa, ekran lamba düğmesinin konumuna göre kendi "Gece" ya da "Gündüz" moduna geçer.
Parlaklık	"Parlaklık" ayarını seçin.

Anahtar sembolü sekmesi (Avrupa için)



Öğe	Fonksiyon
Tarayıcı hafızası	Tarayıcının sakladığı hafıza dosyalarına erişmek için seçin.

Temel çalışma

■ Bazı temel bilgiler

Bu kısım, ses/görüntü sistemi hakkında bazı temel özellikleri içerir. Bazı bilgiler sizin sisteminiz ile ilgili değildir.

Ses/görüntü sistemi, kontak anahtarı "ON" veya "ACC" konumundayken çalışır.

⚠ DİKKAT

Akünün boşalmasını önlemek için, motor çalışmıyorken ses/görüntü sistemini uzun süre açık bırakmayın.

▼ Sistemi açma ve kapatma

Soldan direksiyonlu modeller için:

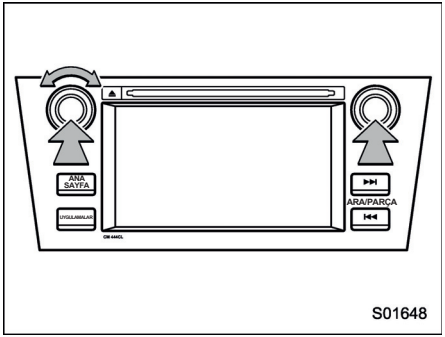

Sağdan direksiyonlu modeller için:

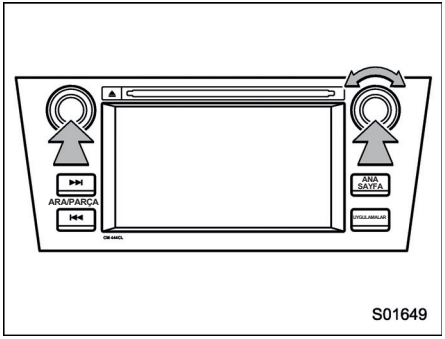

"AÇMA-KAPAMA/SES SEVİYESİ" düğmesi: Ses/görüntü sistemini açmak ya da kapatmak için basın. Sistem açıldığında, en son bulunan mod gösterilir.

Düğmeye yaklaşık 1,5 saniye veya daha fazla basılı tutun ve ekranı kapatın.
Ses seviyesini ayarlamak için bu düğmeyi çevirin.
"SES/TON" düğmesi: Ses/görüntü sistemi için ekran düğmelerini görmek için basın.

▼ Bir ses kaynağı seçimi
1. "SES/TON" düğmesine basın.
Soldan direksiyonlu modeller için:

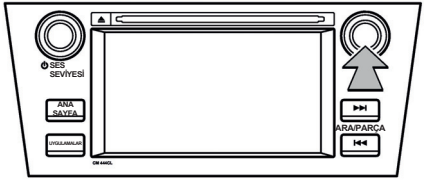

S01650

Sağdan direksiyonlu modeller için:

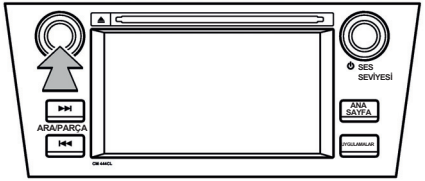

S01651

• Ses kontrol ekranı çıkarsa, Kaynak Kaynak (Source) seçeneğini seçin ve **"SES/TON"** düğmesine basın.
• Liste ekranda çıktığında "SES/TON" düğmesine basın, ses çalma ekranı çıkacaktır. Yaklaşık 1,5 saniye veya daha fazla "SES/TON" düğmesine basılı tutun, grafik ekolayzır ekranı çıkacaktır.

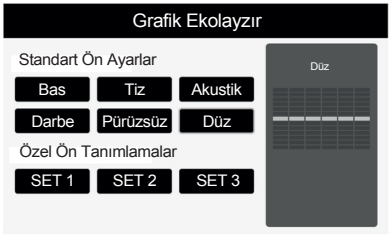

S01652

2. Arzu ettiğiniz kaynağı seçin.

Kaynak seçim ekranı (Avrupa ve Avustralya için)



S01654

Kaynak seçim ekranı (Avrupa hariç)

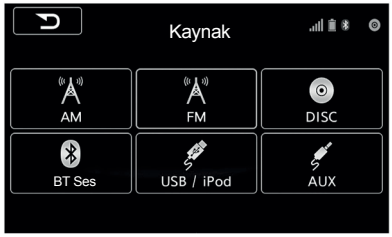

S01653

▼ Ses ayarları

1. ANASAYFA seçeneğini seçin.
2. AYARLAR seçeneğini seçin.
3. Not sembolü sekmesini seçin.
4. İstenilen seçeneği ayarlayın.

Ayar aralıkları

Öğe	Adım	Varsayılan
Ses seviyesi	0-40	15
Balans	L9-R9	0 (Orta)
Fader	F9-R9	0 (Orta)
Vokal İmajı Kontrolü	Sol/Sağ: R9-L9 Ön/ Arka: R9-F9	Avrupa için, Avrupa hariç: Soldan direksiyonlu: Sol/Sağ: R3 Sağdan direksiyonlu: Sol/Sağ: L3 Avustralya için: Sol/Sağ: R3
Hıza Bağlı Ses Seviyesi Kontrolü	KAPALI, Alçak, Yüksek	Alçak
Grafik Ekolayzır, SET1-3	-6-+6	0 (Düz)
Ses Yenileyici	AÇIK/KAPALI	AÇIK (ON)
Ses Düzeltici	KAPALI, Alçak,Orta, Yüksek	Orta
Sanal Bas	KAPALI, Alçak,Orta, Yüksek	Orta

– DEVAMI DİĞER SAYFADA –

▽ "Balans/Fader"

Sağ ve sol stereo kanallarının iyi balansı ve ön, arka ses seviyesi, kaliteli bir ses programı dinlemek için önemlidir.
Bir yayın veya stereo dinlerken, sağ ve sol balansını değiştirdiğinizde, bir tarafın sesi 1 kademe düşerken diğer tarafınki artar.

1. Balans/Fader fonksiyonunda "Ayarla" düğmesine dokunun.
Avrupa için:



Avrupa hariç:

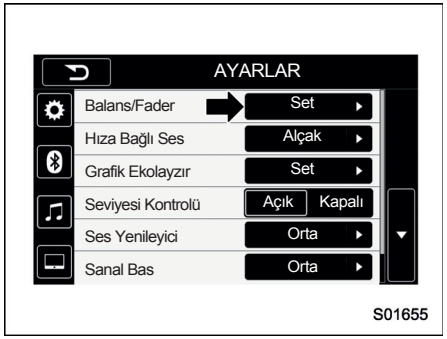

2. "Ses Seviyesi Balans Kontrolü" menüsünü seçin.

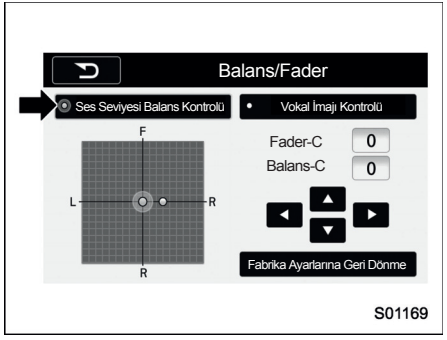

3. "◀" veya "▶" düğmesini kullanarak balans ayarını yapın.
4. "▲" veya "▼" düğmesini kullanarak fader ayarını yapın.

5. "Ses Seviyesi Balans Kontrolü" menüsünü seçin.

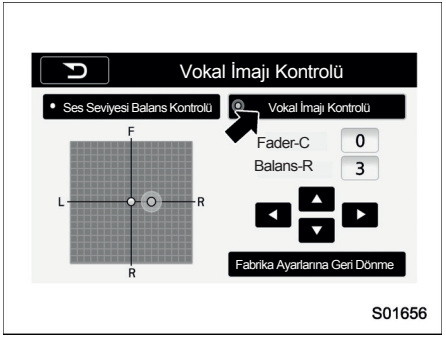

6. "◀" veya "▶" düğmesini kullanarak balans ayarını yapın.
7. "▲" veya "▼" düğmesini kullanarak fader ayarını yapın.

▽ "Ses Seviyesi Kontrolü"

Aracın hızına bağlı olarak yükselen ortam ses seviyesine göre, sistem en uygun ses seviyesi ve ton kalitesini ayarlar.

1. Hıza Bağlı Ses Seviyesi Kontrolü fonksiyonunun sağ tarafındaki düğmesine dokunun ve "KAPALI", "DÜŞÜK" veya "YÜKSEK" seçeneklerinden birini seçin. "YÜKSEK" ayarı daha büyük bir ses efekti ile gelir.

Avrupa için:



S01171

Avrupa hariç, Avustralya için:

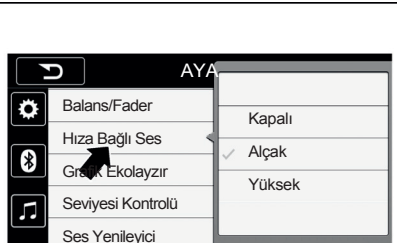

S01657

2. "KAPALI" seçiliyken, hıza bağlı ses seviyesi kontrol fonksiyonu çalışmaz.

▽ **"Grafik Ekolayzır"**

1. Grafik Ekolayzır fonksiyonunda "Ayarla" düğmesine dokunun.

Avrupa için:

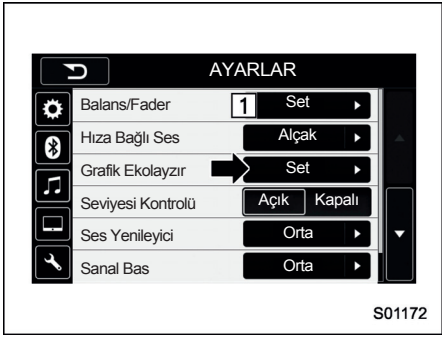

S01172

Avrupa hariç, Avustralya için:

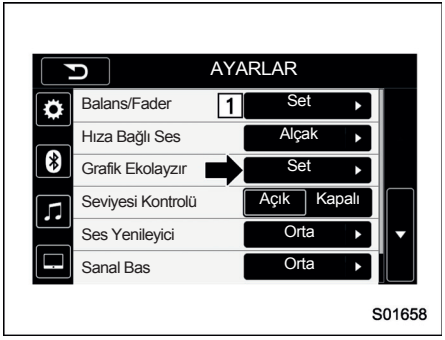

S01658

2. Bu moddayken, 6 mevcut kolon ve 3 kişiselleştirilmiş ayar kolonu bulunmaktadır.
6 mevcut kolon: “Bas”, “Tiz”, “Akustik”, “Darbe”, “Pürüzsüz”, “Düz”
3 kişiselleştirilmiş kolon: “SET 1” - “SET 3”
3. Ekolayzır kolonunu kişiselleştirirken, "Ayarla" düğmelerinden birisine bastıktan sonra "SET" düğmesine basın.

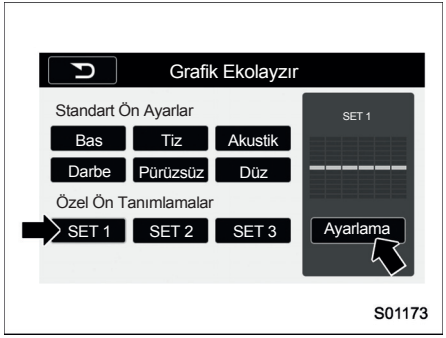

S01173

4. "▲" veya "▼" düğmesine basarak her bir frekans bandını ayarlayın.

– DEVAMI DİĞER SAYFADA –

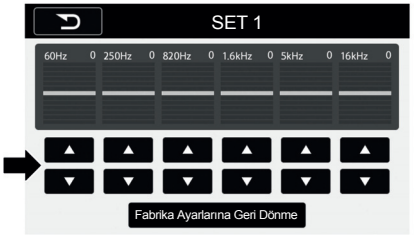

S01176

▽ **"Ses Yenileyici"**

Ses Yenileyici fonksiyonunu sağ tarafındaki düğmeyi kullanarak "Açık" veya "Kapalı" öğesini seçin.

Avrupa için:



S01177

Avrupa hariç, Avustralya için:



S01659

▽ "Ses Düzeltici"

1. Ses Düzeltici fonksiyonunun sağ tarafındaki düğmeye dokunun ve "KAPALI", "DÜŞÜK", "ORTA" veya "YÜKSEK" seçeneklerinden birini seçin. "YÜKSEK" ayarı daha büyük bir ses efekti ile gelir.

Avrupa için:



S01178

Avrupa hariç, Avustralya için:



S01660

2. "KAPALI" seçiliyken, ses düzeltici fonksiyonu çalışmaz.

▽ "Sanal Bas"

1. Sanal Bas fonksiyonunun sağ tarafındaki düğmeye dokunun ve "KAPALI", "DÜŞÜK", "ORTA" veya "YÜKSEK" seçeneklerinden birini seçin. "YÜKSEK" ayarı daha büyük bir ses efekti ile gelir.

Avrupa için:



Avrupa hariç, Avustralya için:



2. "KAPALI" seçiliyken, sanal bas fonksiyonu çalışmaz.

▼ Sesli komut sistemi

1. Sesli komut sistemini çalıştırmak için düğmeye basın.

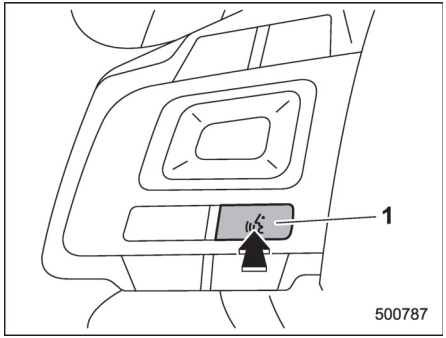

1 Konuşma düğmesi

• Sesli komut sistemi ve komut listesi kullanılabilir. Detaylı bilgi için "Sesli komut sistemi çalışması" ☞ 5-102 konusuna bakın.

Ses/görüntü uzaktan kumandaları

■ Direksiyon düğmeleri

Ses/görüntü sisteminin bazı parçaları, direksiyon üzerindeki kumandalar ile ayarlanabilir.

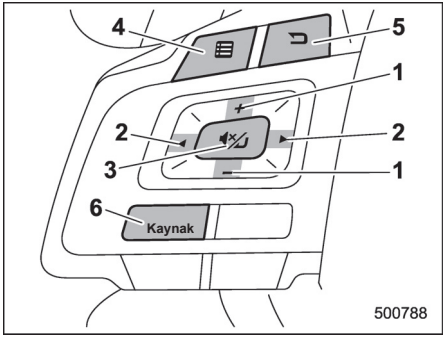

No.	Düğme
1	"+/-" düğmesi
2	"< >" düğmesi
3	Sessiz/Giriş düğmesi
4	Liste düğmesi
5	Geri düğmesi
6	"Kaynak" düğmesi

"+/-" düğmesi

Mod	Kullanım	Fonksiyon
Liste ekranı dışında	Basın	Ses yükseltme/kısma
	Basılı tutun	Kesintisiz ses yükseltme/kısma
Liste ekranı	Basın	İmleci yukarı/aşağı oynatma

"< >" düğmesi

Mod	Kullanım	Fonksiyon
AM/FM Radyo	Basın	Kanal yukarı/aşağı ayarı
	Basılı tutun	Düğme basılıyken aşağı/yukarı arama
Ses CD'si, MP3/WMA/AAC disk, USB, iPod, BT ses	Basın	Bir parça/dosya seçin
	Basılı tutun	Hızlı ileri/geri sarma
Liste ekranı	Basın	İmleci sağa/sola oynatın

Sessiz/Giriş düğmesi

Mod	Kullanım	Fonksiyon
Liste ekranı dışında	Basın	Ses Açık/Kapalı
Liste ekranı	Basın	İmleç girişi seçin

Geri düğmesi

Mod	Kullanım	Fonksiyon
Hepsi (STARLINK dışında) (Avrupa için)	Basın	Bir önceki ekrana dönün
Tümü	Basılı tutun	Ana ekrana dönün

Liste düğmesi

Mod	Kullanım	Fonksiyon
Hepsi (STARLINK dışında) (Avrupa için)	Basın	Liste ekranını görüntüleyin

"Kaynak" düğmesi

Mod	Kullanım	Fonksiyon
Tümü	Basın	Ses modlarını değiştirin

NOT (Avrupa için)

STARLINK modunda, seçilen uygulamalara göre bazı işlemler ekranda yapılır.

Ses/görüntü sistemi çalışması hakkında ipuçları

■ Çalışma bilgileri

⚠ DİKKAT

- **Ses/görüntü sistemine zarar vermemek için:**
  - **Ses/görüntü sisteminin üzerine içecek dökmemeye dikkat edin.**
  - **CD yuvasına CD dışında herhangi bir şey koymayın.**

NOT

Aracın içinde ya da yanında cep telefonu kullanmak, dinlemekte olduğunuz ses/görüntü sisteminde parazite yol açabilir. Ancak bu, bir arıza olduğu anlamına gelmez.

▼ Radyo

Genellikle, radyo yayını alınmasında bir problem, cihazda bir bozukluk olduğu anlamına gelmez, dış ortamın durumuna göre normaldir.

Örneğin, yakındaki yapılar ve arazi koşulları, FM yayınına engel olabilir. Elektrik hatları ve telefon kabloları, AM sinyallerine engel olabilir. Aynı zamanda, radyo sinyallerinin etki menzili kısıtlıdır. Araç yayın istasyonundan ne kadar uzaksa, sinyal gücü o kadar zayıftır. Ek olarak, araç hareket ettikçe sinyal alma da değişiklik gösterir.

Burada, radyoda arıza belirtisi olarak tanımlanamayacak bazı sinyal alımı problemleri belirtilmektedir.

▽ FM

Kaybolan radyo istasyonları: Genellikle, bir istasyonun etki menzili ortalama 40 km'dir. Bu menzilden çıkıldığında, radyo vericisi ile aranız açıldığı için istasyon yavaş yavaş kaybolur. Buna ilave olarak yayında bozulma gerçekleşir.
Dalgalanma: Bu durum, radyo sinyali çevredeki bina, ağaç ya da büyük nesnelerden dolayı engellendiğinde olur. Bas seviyesini arttırmak bu dalgalanma oranını düşürmekte yardımcı olabilir.
Radyo istasyonu değişimi: Dinlenilen FM sinyalleri engellendi ya da zayıfladıysa, ve yakında FM bandında başka bir radyo istasyonu varsa, ilk istasyon geri alınana kadar radyo ikinci istasyonu çekmeye başlayabilir.

▽ AM

Zayıflama: AM yayınlar, atmosferin üst katmanları tarafından, özellikle geceleri geri yansıtılırlar. Bu yansıyan sinyaller, radyo istasyonundan alınan sinyallere engel olabilir ve dinlediğiniz istasyonun sesinin aniden zayıflamasına veya güçlenmesine sebep olabilir.
Radyo istasyonu karışması: Yansıyan sinyal ile radyo istasyonunun sinyali aynı frekansa yakınsa, birbirleri ile karışabilir ve yayını duymanızı zorlaştırabilir.
Parazitlenme: AM sinyalleri, kolaylıkla dışarıdaki elektriksel alanlardan etkilenebilir (örneğin yüksek gerilim hatları ya da elektrik motorları). Bu radyoda parazitlenmeye yol açar.

▼ CD çalar ve disk

• Bu CD çalar sadece 12 cm'lik CD'leri okumak için tasarlanmıştır.
• Yüksek sıcaklıklar, CD çaların çalışmasını engelleyebilir. Sıcak günlerde, CD çaları kullanmadan önce, klima ile aracın içini soğutun.
• Tümsekli yollar veya sarsıntı yaratacak herhangi bir durum, CD çaların düzgün çalışmasını engelleyebilir.
• CD çaların içi nemlenirse çalışmayabilir. Bu durumda CD'yi çalardan çıkarın ve CD çaların kurumasını bekleyin.

⚠ UYARI

CD çalarlar görünmez bir lazer ünitesine kullanmaktadır ve bu, cihazın dışına çıkarıldığında radyasyon tehlikesi yaratabilir. CD çaları doğru kullandığınızdan emin olun.

Ses CD'leri	COMPACT disc DIGITAL AUDIO	COMPACT disc DIGITAL AUDIO TEXT
	COMPACT disc DIGITAL AUDIO Recordable	COMPACT disc DIGITAL AUDIO ReWritable

• Sadece yukarıdaki işaretlemeye sahip CD'ler kullanın. Şu ürünler CD çalarınızda çalışmayabilir:

– SACD
– dts CD
– Kopyalama korumalı CD
– Video CD

Özel şekilli CD'ler

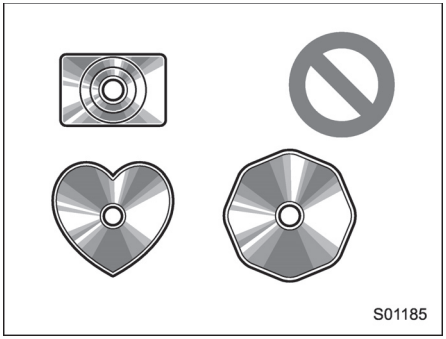

Şeffaf CD'ler

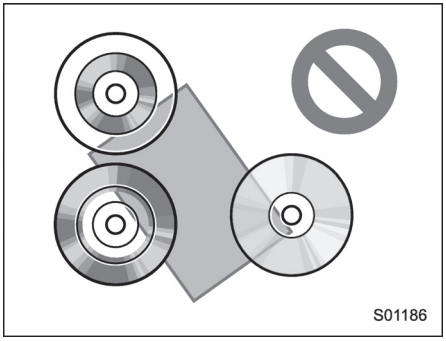

Düşük kaliteli CD'ler

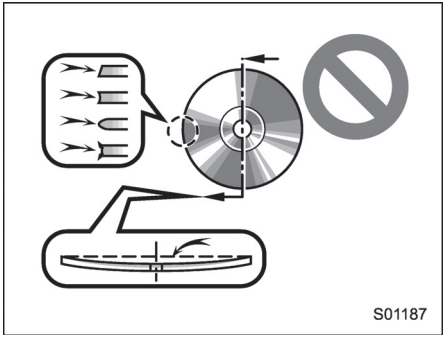

– DEVAMI DİĞER SAYFADA –

Etiketli CD'ler

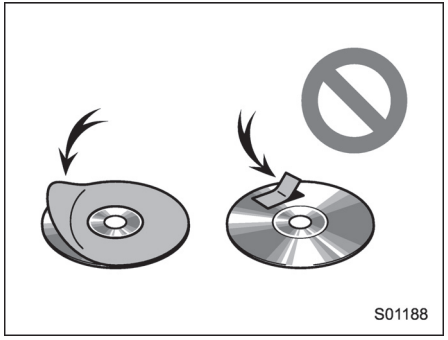

⚠ CAUTION

- **Şekilde gösterilen özel şekilli, şeffaf, düşük kaliteli ve etiketlenmiş CD'leri kullanmayın. Bu CD'leri kullanmak, CD çalarınıza zarar verebilir ya da CD çalardan otomatik olarak çıkarılabilir.**
- **Bu sistem aynı anda 2 CD okumak için tasarlanmamıştır. Aynı anda 2 CD kullanmayın; aksi taktirde CD çalara zarar verebilirsiniz.**
- **Koruma halkasına sahip CD'leri kullanmayın. Bu CD'leri kullanmak, CD çalarınıza zarar verebilir ya da CD çalardan otomatik olarak çıkarılabilir.**
- **Tekrar yazılabilir CD'leri kullanmayın. Bu CD'leri kullanmak, CD çalarınıza zarar verebilir ya da CD çalardan otomatik olarak çıkarılabilir.**

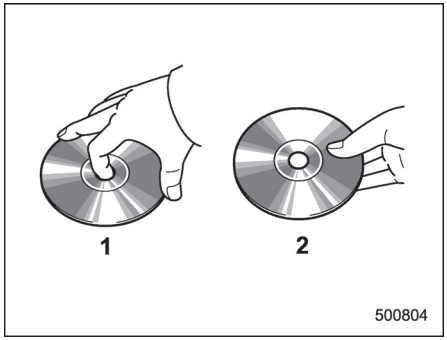

1) Doğru
2) Yanlış

• CD'yi dikkatlice CD çalara yerleştirin. CD'yi köşesinden tutun ve eğmeyin. Özellikle CD'nin parlak kısmında parmak izi bırakmamaya çalışın.
• Tozlu, çizikli, delikli veya hasarlı CD'ler, CD çaların çaldığı parçada atlamalara ya da tekrarlara neden olabilir. (Küçük delikleri görebilmek için, CD'yi ışığa tutun.)
• CD kullanılmazken, CD çalardan çıkarın. CD'leri plastik bir kabın içinde, güneş ışığından, nemden ve tozdan uzak bir şekilde saklayın.

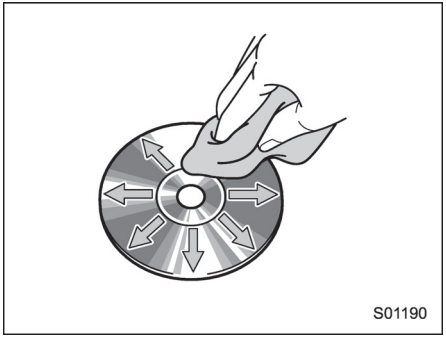

CD'yi temizlemek için: Nemlendirilmiş yumuşak bir bez ile hafifçe silin. CD'yi, merkezinden kenarlara doğru düz bir şekilde silin (yuvarlak çizerek değil). Başka bir ipliksiz bez ile kurulayın. Klasik CD çalar temizleyici veya anti statik cihazlar kullanmayın.

▽ **CD-R/RW CD'ler**

• "Sonlandırma işlemine" (disklerin klasik bir CD çalarda çalınmasına olanak sağlayan bir işlem) tabi tutulmamış CD-R/CD-RW diskler çalınamaz.
• Bir ses CD'si kayıt cihazında veya kişisel bilgisayarda kaydedilmiş CD-R/CD-RW diskler çalınamayabilir; bunun nedeni, disk

özellikleri, disk üzerinde çizikler veya kir ya da ünite lensinde kirlenme veya yoğuşma olabilir.
• Kişisel bilgisayarınızda kaydettiğiniz , kaydettiğiniz uygulamanın ayarlarına ve formata göre, aracın CD çalarında çalışmayabilir. Doğru formatta kaydedin. (Detaylı bilgi için, uygulama üreticileri ile iletişime geçin.)
• CD-R/CD-RW CD'ler, direkt olarak güneş ışığına maruz kalmaktan, yüksek sıcaklıktan veya diğer ortam koşullarından zarar görmüş olabilir. CD çalar, bazı hasarlı CD'leri çalamayabilir.
• CD çalara CD-RW CD'si koyarsanız, çalma işlemine başlama normal bir CD veya CD-R'den daha yavaş başlayacaktır.
• CD-R/CD-RW CD'leri, DDCD (Double Density CD) sistemi kullanılarak çalınamaz.

▼ USB bellek cihazı

• USB bağlantı formatları: USB 1.1/2.0 HS (480 Mbps) ve FS (12 Mbps)
• Dosya formatları: FAT 16/32
• Uygunluk sınıfı: Toplu depolama sınıfı

▼ iPod

Bu sistemle aşağıdaki iPod®, iPod nano®, iPod classic®, iPod touch® ve iPhone® cihazları kullanılabilir.

Uyumlu modeller
• iPod touch (5. nesil)*
• iPod touch (4. nesil)
• iPod touch (3. nesil)
• iPod touch (2. nesil)
• iPod touch (1. nesil)
• iPod classic
• videolu iPod
• iPod nano (7. nesil)*
• iPod nano (6. nesil)*
• iPod nano (5. nesil)
• iPod nano (4. nesil)
• iPod nano (3. nesil)
• iPod nano (2. nesil)*
• iPod nano (1. nesil)*
• iPhone 5*
• iPhone 4S
• iPhone 4
• iPhone 3GS
• iPhone 3G
• iPhone

*: iPod video desteklenmemektedir

Modeller ve yazılım sürümleri arasındaki farklara bağlı olarak bazı modeller, bu sistem ile uyumlu olmayabilir.

▼ Dosya bilgileri

Uyumlu sıkıştırılmış dosyalar (Ses)

Öğe	USB	DISC
Uyumlu dosya formatı	MP3/WMA/AAC	
Cihazdaki klasörler	Maksimum 512	Maksimum 255
Cihazdaki dosyalar	Maksimum 8000	Maksimum 512
Her klasör için dosya sayısı	Maksimum 255	—

İlgili örnekleme frekansı (Ses)

Dosya tipi	Frekans (kHZ)
MP3 dosyaları: MPEG 1 LAYER 3	32/44.1/48
MP3 dosyaları: MPEG 2 LSF LAYER 3	16/22.05/24
WMA dosyaları: Ver. 7, 8, 9 (9.1/9.2)	32/48/64/80/96/128/160/192
AAC dosyaları: MPEG4/AAC-LC	48/44.1/32/24/22.05/16/12/11.025/8

– DEVAMI DİĞER SAYFADA –

İlgili bit hızları (Ses)

Dosya tipi	Bit hızı (kbps)
MP3 dosyaları: MPEG 1 LAYER 3	32 - 320
MP3 dosyaları: MPEG 2 LSF LAYER3	
WMA dosyaları: Ver. 7, 8	
WMA dosyaları: Ver. 9 (9.1/9.2)	CBR 32 - 192
AAC dosyaları: MPEG4/AAC-LC	16 - 320

(Değişken Bit Hızı (VBR) uyumlu)
• MP3 (MPEG Audio Layer 3), WMA (Windows Media Audio) ve AAC (Advanced Audio Coding) ses sıkıştırma standartlarıdır.
• Sistem, CD-R, CD-RW CD'lerinde, USB belleklerde ve Bluetooth cihazlarda bulunan MP3/WMA/AAC dosyalarını çalabilir.
• Bu sistem, ISO 9660 seviye 1, seviye 2 ve Romeo and Joliet dosya sistemli CD'leri çalabilir.
• Bir MP3/WMA/AAC dosyasının adını düzenlerken, doğru dosya uzantısını ekleyin (.mp3/.wma/.m4a).
• Bu sistem MP3/WMA/AAC dosya türlerini .mp3/.wma/.m4a dosya uzantıları ile çalar. Ses ve çalma hatalarını önlemek için, doğru dosya uzantılarını kullanın.
• Bu sistem, çok oturumlu uyumlu CD'ler kullanılırken yalnızca ilk oturumu çalabilir.
• MP3 dosyaları ID3 Tag Ver. 1.0, Ver. 1.1, Ver. 2.2 ve Ver. 2.3 formatları ile uyumludur. Bu sistem, CD başlığını, parça ve sanatçı adlarını farklı formatlardayken göstermez.
• WMA/AAC dosyaları, ID3 etiketleri ile aynı şekilde kullanılan WMA/AAC etiketleri kullanır. WMA/AAC etiketleri, parça ve sanatçı adı gibi bilgiler taşır.
• Vurgu fonksiyonu, yalnızca 32, 44.1 ve 48 kHz frekansta kaydedilmiş MP3/WMA dosyaları çalınırken kullanılabilir.
• Bu sistem iTunes tarafından derlenmiş AAC dosyalarını çalabilir.
• Bit hızı ne kadar yüksekse, MP3/WMA dosyalarındaki ses kalitesi de o kadar yükselir. Belli bir ses kalitesini yakalamak için, en az 128 kbps ile kaydedilmiş CD'ler kullanın.
• MP3/WMA çalar, paket yazım veri transferi ile kaydedilmiş disklerdeki (UDF formatındaki) MP3/WMA dosyalarını çalamaz. Diskler, paket yazma yazılımı yerine "ön kayıt" yazılımı kullanılarak kaydedilmelidir.
• M3u çalma listeleri ses sistemi ile uyumlu değildir.
• MP3i (MP3 etkileşimli) ve MP3PRO formatları ses sistemi ile uyumlu değildir.
• Ses sistemi VBR (Değişken Bit Hızı) ile uyumludur.
• VBR (Değişken Bit Hızı) dosyası olarak kaydedilmiş dosyaları çalarken, hızlı ireli ya da geri alma fonksiyonu kullanıldığında, çalma zamanı doğru görüntülenemez.
• MP3/WMA/AAC dosyaları içermeyen klasörlerin içine bakmak mümkün değildir.
• Klasörlerdeki MP3/WMA/AAC dosyaları 8. seviye derinliğe kadar çalınabilir. Ancak, klasörlerin içinde, fazla derinde bulunan dosyaları çalma işlemi normalden daha geç olabilir. Bu sebepten dolayı, en fazla 2. seviye klasör derinliğinde CD'ler kullanmanızı tavsiye ederiz.

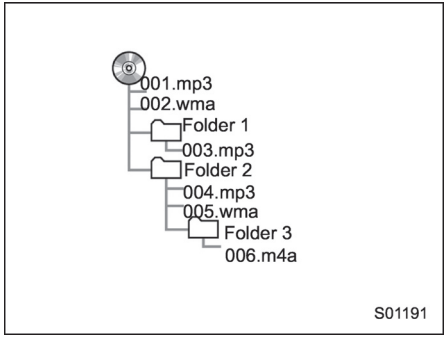

• Yapısı yukarıda gösterilen kompakt disk için çalma sıralaması aşağıdaki gibidir:

001.mp3 → 002.wma . . . → 006.m4a

• Sıralama, kullandığınız kişisel bilgisayara ve MP3/WMA/ACC kodlama yazılımına bağlı olarak değişir.

▼ Şartlar

▽ Paket yazma

• Bu, disket veya hard disklere veri yazmaya benzer şekilde, CD-R, vb. üzerine talep doğrultusunda veri yazma işlemini ifade eden genel bir terimdir.

▽ ID3 etiketi

• Bu, bir MP3 dosyasına parça ile ilgili bilgileri eklemek için bir yöntemdir. Eklenen bilgiler, parça numarasını, parça adını, sanatçı adını, albüm adını, müzik türünü, üretim yılını, yorumları, albüm kapağını ve diğer verileri içerebilir. İçerik, ID3 etiketi düzenleme fonksiyonuna sahip bir yazılım ile serbest bir şekilde değiştirilebilir. Etiketlerde karakter sınırlaması olsa da, parça çalınırken bilgiler görüntülenebilir.

▽ WMA etiketi

• WMA dosyaları, ID3 etiketleri ile aynı şekilde kullanılan WMA etiketleri kullanır. WMA etiketleri, parça ve sanatçı adı gibi bilgiler taşır.

▽ ISO 9660 formatı

• Bu CD-ROM klasörleri ve dosyaları için belirlenmiş uluslararası format standardıdır. ISO 9660 formatı 2 seviyede yönetmeliğe sahiptir.

• Seviye 1: Dosya adı 8.3 formatındadır (8 karakterli dosya adları, 3 karakterli dosya uzantısı. Dosya adları, bir byte harfler ve sayılardan oluşmalıdır. "_" sembolü de kullanılabilir.)

• Seviye 2: Dosya adı 31 karakter içerebilir (“.” ayracı ve dosya uzantısı dahil). Her klasör, 8'den az hiyerarşi içermelidir.

▽ MP3

• MP3, ISO'nun (Uluslararası Standart Organizasyonu) bir çalışma grubu (MPEG) tarafından belirlenen bir ses sıkıştırma standardıdır. MP3, ses verilerini klasik disklerdekine kıyasla 1/10 oranına kadar sıkıştırır.

▽ WMA

• WMA (Windows Media Audio), Microsoft® tarafından geliştirilmiş ses sıkıştırma formatıdır. Dosyaları, MP3 dosyalarından daha küçük boyutlara sıkıştırır. WMA dosyaları için kod çözme formatları Ver. 7, 8 ve 9'dur.

• Bu ürün, Microsoft Corporation firmasının ve üçüncü tarafların belirli fikri mülkiyet hakları ile korunmaktadır. Bu teknolojinin bu ürün dışında Microsoft veya yetkili bir Microsoft alt kuruluşunun ve üçüncü tarafların lisansı olmaksızın kullanımı veya dağıtımı yasaktır.

▽ AAC

• AAC, Advanced Audio Coding ifadesinin kısaltmasıdır ve MPEG2 ve MPEG4 ile kullanılan bir ses sıkıştırma teknolojisi

– DEVAMI DİĞER SAYFADA –

standardını ifade eder.

▼ Hata mesajları

Mod	Mesaj	Açıklama
CD	"CD okuma hatası."	• Bu, CD'nin içinde MP3/WMA/AAC dosyalarının bulunmadığı anlamına gelebilir. • Bu, CD'nin kirli, hasarlı ya da yanlış takıldığı anlamına gelebilir. CD'yi temizleyin veya doğru yüzeyi yukarı gelecek şekilde yeniden takın. Bu, çalınamayacak bir diskin takıldığını gösterir.
	"Lütfen CD'yi çıkarın."	Sistemde bir hata oluşmuştur. CD'yi çıkarın.
USB	"Medya bağlanmadı. Çıkmak için SES/TON düğmesine basın."	Bu, USB bellekte ya da bağlantısında bir sorun olduğunu gösterir. Detaylı bilgi için, "Bir USB (hafıza/taşınabilir cihaz) cihazın bağlanması veya çıkarılması" ☞ 5-9 konusuna bakın.
	"Ses dosyası bulunamadı."	Bu, USB belleğin içinde MP3/WMA/AAC dosyalarının bulunmadığı anlamına gelir.
	"Çalınamaz dosya"	Bu, seçilen dosyanın çalınamayacağı anlamına gelir.
iPod	"Medya bağlanmadı. Çıkmak için SES/TON düğmesine basın."	Bu, USB cihazın/iPod'un sisteme bağlanamadığını gösterir.
	"Ses dosyası bulunamadı"	Bu, iPod içerisinde herhangi bir ses dosyası bulunmadığı anlamına gelir.
	"Çalınamaz dosya"	Bu, seçilen dosyanın çalınamayacağı anlamına gelir.

NOT

Bu hatalar düzelmezse, aracınızı bir SUBARU servisine götürmenizi tavsiye ederiz.

Kullanışlı bilgiler

■ STARLINK (Avrupa için)

STARLINK fonksiyonu, Bluetooth ile akıllı telefonunuzu sisteme bağlamanızı sağlar.

▼ STARLINK bilgilerinin görüntülenmesi

1. Ana ekrandaki APPS (uygulamalar) düğmesine basın; STARLINK yasal uyarılar ekranı veya hata ekranı görüntülenecektir.

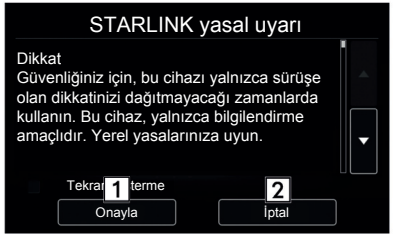

S01226

No.	Fonksiyon
1	Onay: APPS ekranına geçin.
2	İptal: STARLINK yasal uyarılar ekranı kaybolur ve önceki ekrana dönülür.

STARLINK yasal uyarılar hata ekranı

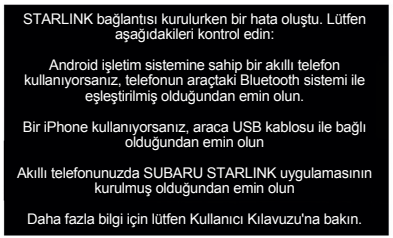

S01310

Hata ekranı, şu nedenlerden dolayı gösterilmiş olabilir.

- Akıllı telefonunuz ve sistem, USB (iPhone için) veya Bluetooth (Android için) ile bağlanmamış olabilir.
- STARLINK uygulaması çalıştırılmamış olabilir.

2. STARLINK yasal uyarılar ekranında Onay düğmesine basarsanız, APPS ana ekranı görüntülenir.

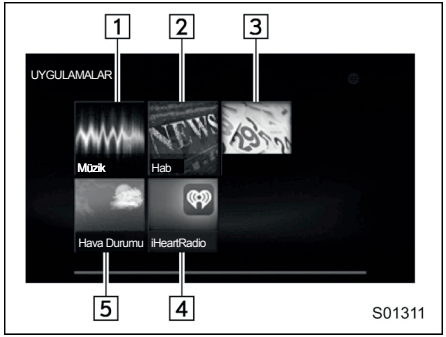

S01311

No.	Fonksiyon
1	Ses Uygulamaları ekranına gitmek için seçin.
2	Haber Uygulamaları ekranına gitmek için seçin.
3	Takvim Uygulamaları ekranına gitmek için seçin.
4	Hava Durumu Uygulamaları ekranına gitmek için seçin.
5	iHeartRadio Uygulamaları ekranına gitmek için seçin.

– DEVAMI DİĞER SAYFADA –

STARLINK kullanılırken görünen hata ekranı

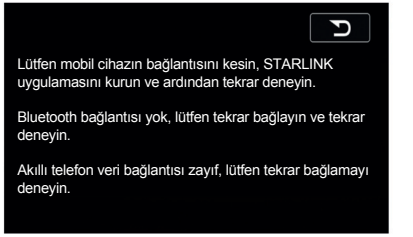

STARLINK kullanılırken gösterilen hata ekranı, şu nedenlerden dolayı gösterilmiş olabilir.
• Akıllı telefonunuz şebeke bulamıyor ya da Bluetooth bağlantısı yapılamıyorken.
• Akıllı telefonunuz kapalıyken.
• STARLINK APPS kapatılmışken.
• STARLINK sunucusuna bağlanılamıyorken.
• Sunucu hatası dışında başka bir problem oluşmuşken.

NOT

STARLINK fonksiyonunu kullanırken, bir hata ekranı görünür. Özelliği kullanmadan önce, uyarıları dikkatli okuduğunuzdan emin olun.

NOT

Bağlama yöntemleri
iPhone: USB
Android: Bluetooth

Desteklenen cihazlar
iPhone: iPhone 4/iPhone 4S/iPhone 5 (iOS Ver. 5.1 veya sonrası)
Android: (OS Ver. 4.0 veya sonrası)

Radyonun kullanımı

■ AM/FM radyo

▼ Genel bakış

"Ses Kaynağı Seçimi" ekranından AM AM veya FM FM'i seçin. Detaylı bilgi için, "Bir ses kaynağı seçme" ☞ 5-16 konusuna bakın.

Kontrol ekranı (Avrupa için)

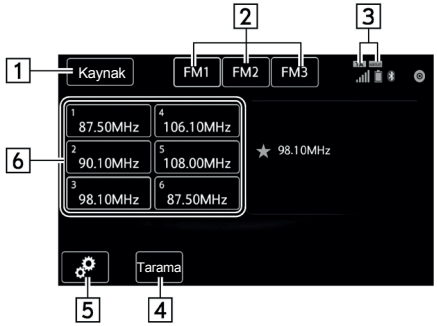

S01662

Kontrol paneli (Soldan direksiyonlu Avrupa modelleri için)

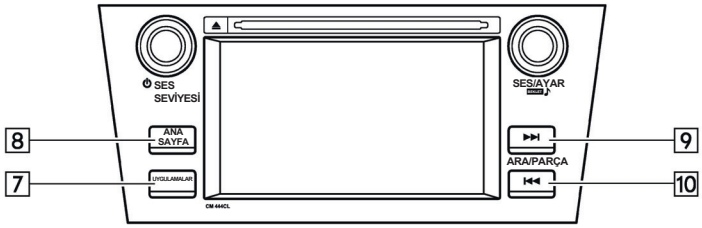

S01665

– DEVAMI DİĞER SAYFADA –

Kontrol paneli (Sağdan direksiyonlu Avrupa modelleri için)

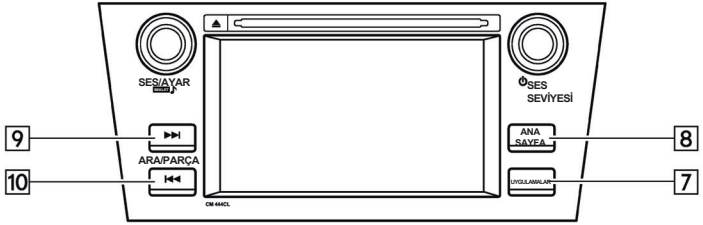

S01668

Kontrol ekranı (Avrupa dışında)

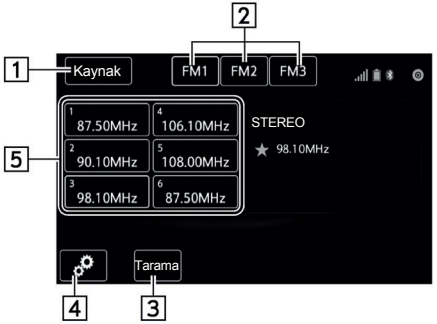

S01663

Kontrol paneli (Soldan direksiyonlu Avrupa modelleri dışında)

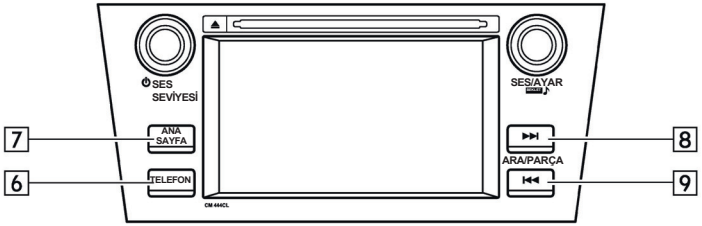

S01666

Kontrol paneli (Sağdan direksiyonlu Avrupa modelleri dışında)

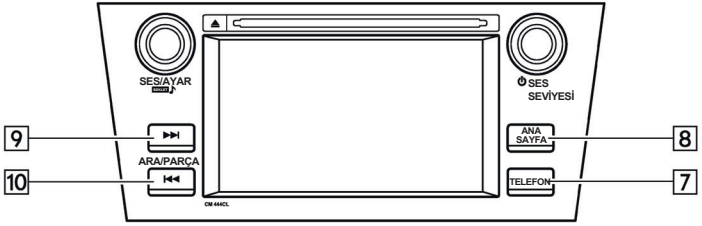

S01669

– DEVAMI DİĞER SAYFADA –

Kontrol ekranı (Avustralya için)

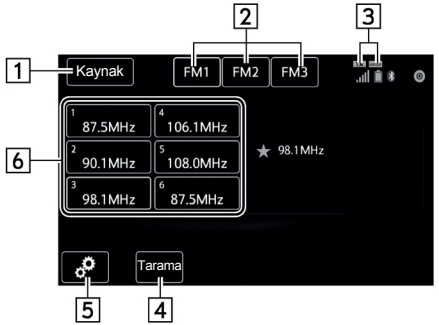

S01664

Kontrol paneli (Avustralya için)

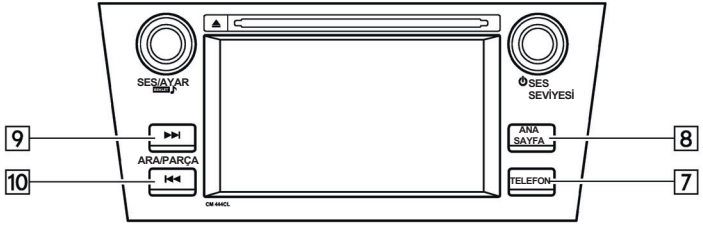

S01667

Avrupa ve Avustralya için:

No.	Fonksiyon
1	Ses kaynağı seçme ekranını görüntülemek için seçin.
2	FM bandını değiştirmek için seçin.
3	TA simgesi: FM ayarlarındaki TA ayarı AÇIK konuma getirildiğinde görünür. TA ayarları KAPALI durumdayken görünmez. HABERLER simgesi: FM ayarlarındaki Haberler ayarı AÇIK konuma getirildiğinde görünür. Haberler ayarları KAPALI durumdayken görünmez. Kayıtlı kanallarda arama: Kayıt düğmelerine önceden kaydedilmiş istasyonlar arasında yüksek frekansa doğru arama yapmak için kullanılır. Çeken bir istasyon bulunduğunda, sistem 10 saniye boyunca bu frekansta kalır. Bütün kanallar gezildikten sonra ön arama kapanır.
4	Seçenekler düğmesi: Seçenekler ekranını açmak için kullanılır.
5	Bir düğmeye 1,5 saniyeden daha az basarsanız, sistem kaydedilmiş frekanslara geçer. Bir düğmeye 1,5 saniyeden daha fazla basarsanız, sistem bulunan frekansı kaydeder. Detaylı bilgi için, "Kanal Kaydetme" ☞ 5-40 konusuna bakın.
6	Ses ayarları ekranını seçmek için kullanılır. Detaylı bilgi için "Temel kullanım" ☞ 5-17 konusuna bakın.
7	Ses seviyesini ayarlamak için çevirin. Ses sistemini kapatmak/açmak için basın.
8	Bir ses modu seçmek için basın.
9	İstasyon/kanal aramak için seçin. Sürekli arama için basılı tutun.

Avrupa hariç:

No.	Fonksiyon
1	Ses kaynağı seçme ekranını görüntülemek için seçin.
2	FM bandını değiştirmek için seçin.
3	Radyo kanallarını taramak için seçin. Bu fonksiyon, sinyali alınabilen istasyonları otomatik olarak arar ve bir istasyon bulunduğunda frekansı 5 saniye korur. 5 saniye dolduğunda, sistem bir sonraki istasyonu aramaya devam eder ve bulduğunda yine 5 saniye bekler.
4	Seçenekler düğmesi: Seçenekler ekranını açmak için kullanılır.
5	Bir düğmeye 1,5 saniyeden daha az basarsanız, sistem kaydedilmiş frekanslara geçer. Bir düğmeye 1,5 saniyeden daha fazla basarsanız, sistem bulunan frekansı kaydeder. Detaylı bilgi için, "Kanal Kaydetme" ☞ 5-40 konusuna bakın.
6	Ses ayarları ekranını seçmek için kullanılır. Detaylı bilgi için "Temel kullanım" ☞ 5-17 konusuna bakın.
7	Ses seviyesini ayarlamak için çevirin. Ses sistemini kapatmak/açmak için basın.
8	Bir ses modu seçmek için basın.
9	İstasyon/kanal aramak için seçin. Sürekli arama için basılı tutun.

– DEVAMI DİĞER SAYFADA –

▼ Kanal kaydetme

Radyo, belirtilen sayılarda kanal kaydetme fonksiyonuna sahiptir.
AM: her bant için 6 kanala kadar (AM1/AM2)
FM: her bant için 6 kanala kadar (FM1/FM2/FM3)
Bir istasyon adı alındığında, frekans yerine istasyon adı görüntülenir.
1. İstenilen istasyonu seçin.
2. Bir düğmeye 1,5 saniyeden daha fazla basarsanız, sistem bulunan frekansı kaydeder.
Avrupa ve Avustralya için:



S01670

Bir istasyon adı alındığında, frekans yerine istasyon adı görüntülenir.

Avrupa hariç:



S01721

• Kaydedilmiş istasyonu farklı bir istasyon ile değiştirmek için, kaydedilmiş istasyonun düğmesini basılı tutun.

▼ Radyo veri sistemi (Avrupa ve Avustralya için)

RDS (Radyo veri sistemi) Avrupa'da popüler olan çok katmanlı bir FM yayın sistemidir ve FM radyo sinyalleri üzerinden aynı zamanda bilgi transferi yapar. RDS, program ve metin bilgileri gibi bilgiler yayınlar.
RDS yayınından iletilen veri aynı zamanda kontrol verisi de içerir, böylelikle araç farklı noktalarda da aynı radyo programını almaya devam eder.

▽ İstenilen seçenek ekranını seçme (Avrupa için)



S01670

1. Seçenekler öğesini seçin.
Seçenekler ekranı (FM radyo)



S01671



S01672

Seçenekler ekranı (AM radyo)



S01673

▽ İstenilen seçenek ekranını seçme (Avustralya için)



S01670

1. Seçenekler öğesini seçin.

Seçenekler ekranı (FM radyo)



S01674

Seçenekler ekranı (AM radyo)



S01675

No.	Fonksiyon
1	Haberler fonksiyonunu açmak/kapatmak için seçin (Varsayılan ayar: kapalı). Ayarlar AÇIK ise, dinlenilen istasyon haber programı yayınına geçtiğinde, sistem otomatik olarak ses kaynağını radyo (Haberler) olarak ayarlar.
2	AF (Alternatif Frekans) ayarlarını açmak/kapatmak için seçin (Varsayılan ayar: açık).
3	REG (Bölgesel) ayarlarını açmak/kapatmak için seçin (Varsayılan ayar: kapalı). Bu ayar açıksa, sistem PI kodları uyan istasyonları otomatik olarak arar. AF ayarı KAPALI ise, düğme etkisiz durumdadır ve açmak/kapatmak mümkün değildir.

– DEVAMI DİĞER SAYFADA –

No.	Fonksiyon
4	TA (Trafik Duyuruları) fonksiyonunu açmak/kapatmak için seçin (varsayılan ayar: KAPALI). Ayarlar AÇIK ise, dinlenilen istasyon TA programı yayınına geçtiğinde, sistem otomatik olarak ses kaynağını radyo (TA) olarak ayarlar.
5	Ses seviyesini (Alarm/TA/Haberler) ayarlamak için 0 ile 40 arasında bir değer seçin (varsayılan ayar: 17).
6	Otomatik Kaydetme fonksiyonunu başlatmak için seçin.
7	Arama fonksiyonunda hassaslığı LO veya DX olarak ayarlamak için seçin (varsayılan ayar: DX). Seçilen ayar hem FM hem de AM için geçerlidir. FM (Seçenekler ekranı) ayarını DX'ten LO'ya değiştirirseniz, AM (Seçenekler ekranı) ayarı da LO olur.

▽ İstenilen Otomatik kaydetmeyi seçme

1. Ekranda, Başlat seçildikten sonra şu ekran karşınıza çıkar.

Avrupa ve Avustralya için:



S01676

Avrupa hariç:



S01722

2. Tamam düğmesini seçerseniz, Otomatik Kaydetme ekranı görüntülenir.

Avrupa ve Avustralya için:

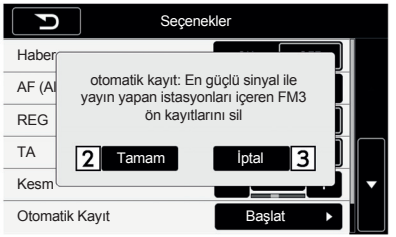

S01677

Avrupa hariç:

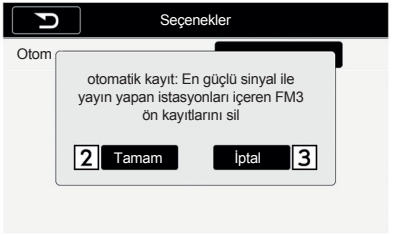

S01723

3. Otomatik kaydetme ekranında "İptal" düğmesini seçerseniz, ekran, Seçenekler ekranına geri dönülür.

Avrupa ve Avustralya için:



S01678

Avrupa hariç:



S01724

Medya kullanımı

■ CD

▼ Genel bakış

Şu yollar ile CD kullanım ekranına ulaşılabilir:

• Bir CD takın. Detaylı bilgi için "CD takma/çıkarma" ☞ 5-9 konusuna bakın.

• "Ses Kaynağı Seçimi" ekranından DİSK seçeneğini seçin. Detaylı bilgi için, "Bir ses kaynağı seçme" ☞ 5-18 konusuna bakın.

– DEVAMI DİĞER SAYFADA –



S01196

Sol: Ses CD'si, Sağ: MP3/WMA/AAC diski

Kontrol paneli (Soldan direksiyonlu Avrupa modelleri için)

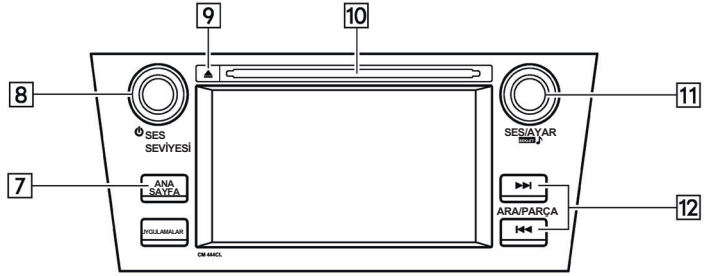

S01680

Kontrol paneli (Sağdan direksiyonlu Avrupa modelleri için)

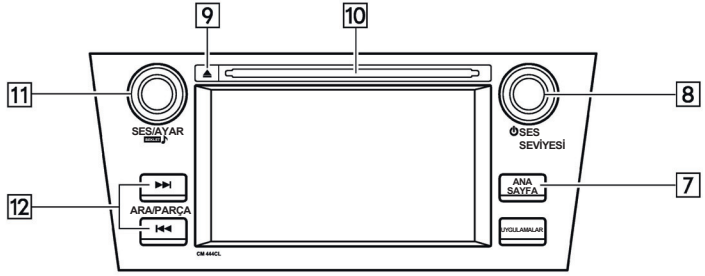

S01683

Kontrol paneli (Avustralya için)

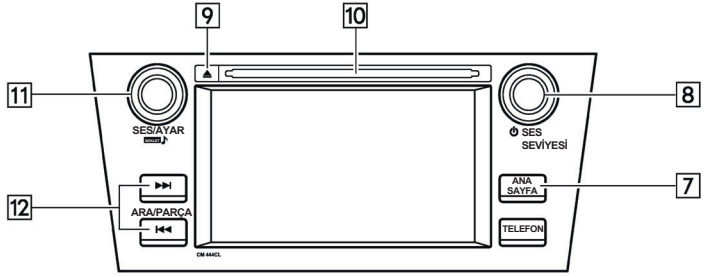

S01682

– DEVAMI DİĞER SAYFADA –

Kontrol ekranı (Avrupa dışında)



S01196

Sol: Ses CD'si, Sağ: MP3/WMA/AAC diski

Kontrol paneli (Soldan direksiyonlu Avrupa modelleri dışında)

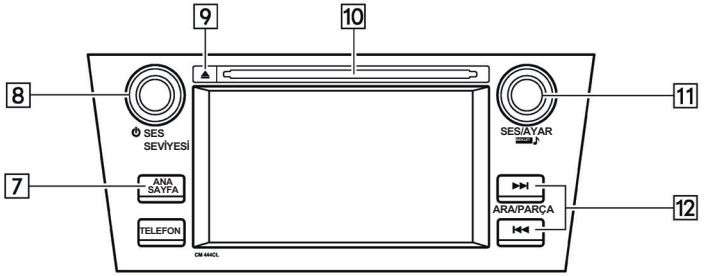

S01681

Kontrol paneli (Sağdan direksiyonlu Avrupa modelleri dışında)

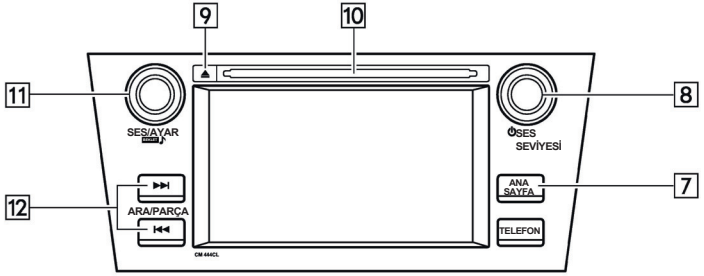

S01684

No.	Fonksiyon
1	Ses kaynağı seçme ekranını görüntülemek için seçin.
2	Trick Play ayarları ekranını seçmek için kullanılır.
3	Ses CD'si Bir parça listesini görüntülemek için seçin. MP3/WMA/AAC diski Bir klasör listesini görüntülemek için seçin.
4	İşlemi gösterir.
5	Diskteki parçaların ilk 10 saniyesi çalınmaya başlar.
6	MP3/WMA/AAC diski Bir klasör seçmek için seçin.
7	Ses ayarları ekranını seçmek için kullanılır. Detaylı bilgi için "Temel kullanım" ☞ 5-17 konusuna bakın.
8	Ses seviyesini ayarlamak için çevirin. Ses sistemini kapatmak/açmak için basın.
9	CD'yi çıkarmak için basın.
10	CD yuvası
11	Bir parça/dosya seçmek için çevirin. Bir ses modu seçmek için basın.
12	Bir parça/dosya seçmek için seçin. Hızlı ileri/geri sarmak için basılı tutun.

– DEVAMI DİĞER SAYFADA –

Kontrol ekranı (Trick Play) (Avrupa ve Avustralya için)

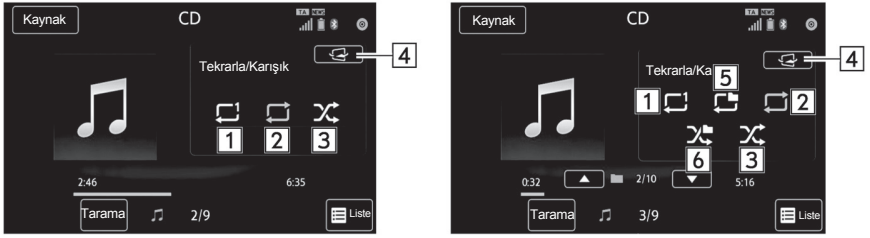

S01685

Sol: Ses CD'si, Sağ: MP3/WMA/AAC diski

Kontrol ekranı (Trick Play) (Avrupa dışında)



S01198

Sol: Ses CD'si, Sağ: MP3/WMA/AAC diski

No.	Fonksiyon
1	1 Parça Tekrarlama fonksiyonunu başlatmak için seçin.
2	Bütün parçaları tekrar etmek için seçin.
3	Parçaları karışık olarak çalmak için seçin.
4	Kontrol ekranına geri dönmek için seçin.
5	Klasörü tekrarlamak için seçin.
6	Klasörü karışık olarak çalmak için seçin.

NOT

• Bir CD, CD-DA dosyaları ve MP3/WMA/AAC dosyaları içeriyorsa, sadece CD-DA dosyaları çalınabilir.
• Bir CD-TEXT CD'si takılırsa, CD'nin ve parçaların adları görünebilir. 32 karaktere kadar görüntülenebilir.
• CD, CD-TEXT içermiyorsa, sadece parça numaraları görünür.
• Direksiyon üzerindeki "Sessiz" düğmesine basarsanız, çalınan parça durur. "Sessiz" düğmesine tekrar basarsanız, çalma işlemi tekrar başlar.

▪ USB bellek

USB bellekte bulunan ses dosyaları çalınabilir.

▼ Genel bakış

Şu yollar ile USB bellek çalma ekranına ulaşılabilir:

• Bir USB bellek bağlayın. Detaylı bilgi için, "Bir USB (hafıza/taşınabilir cihaz) cihazın bağlanması veya çıkarılması" ☞ 5-9 konusuna bakın.

• "Ses Kaynağı Seçimi" ekranından USB/iPod (USB/iPod) seçeneğini seçin. Detaylı bilgi için, "Bir ses kaynağı seçme" ☞ 5-18 konusuna bakın.

Kontrol ekranı (Avrupa ve Avustralya için)

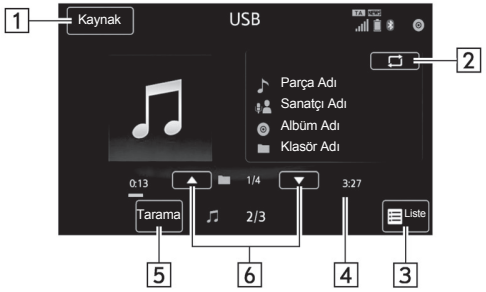

S01686

Kontrol paneli (Soldan direksiyonlu Avrupa modelleri için)

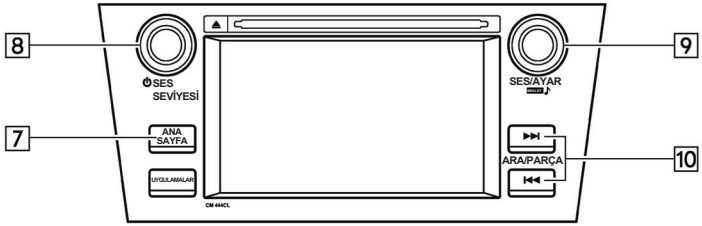

S01688

– DEVAMI DİĞER SAYFADA –

Kontrol paneli (Sağdan direksiyonlu Avrupa modelleri için)

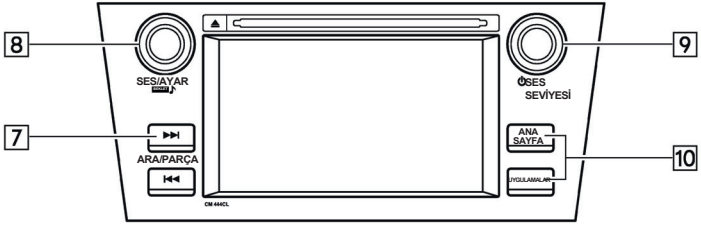

S01691

Kontrol paneli (Avustralya için)

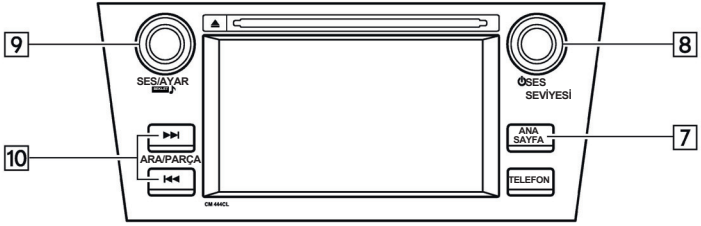

S01690

Kontrol ekranı (Avrupa dışında)

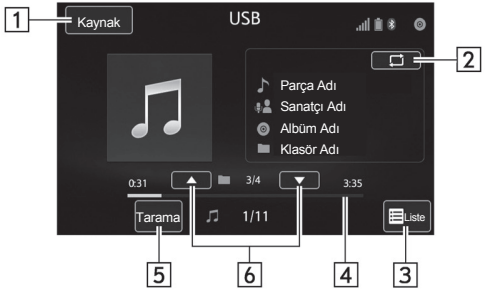

S01199

Kontrol paneli (Soldan direksiyonlu Avrupa modelleri dışında)

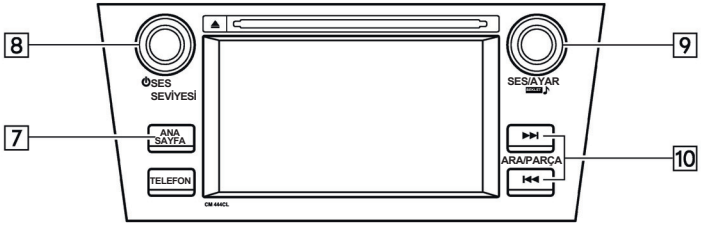

S01689

– DEVAMI DİĞER SAYFADA –

Kontrol paneli (Sağdan direksiyonlu Avrupa modelleri dışında)

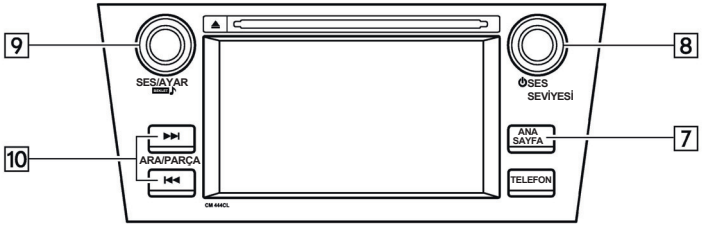

S01692

No.	Fonksiyon
1	Ses kaynağı seçme ekranını görüntülemek için seçin.
2	Trick Play ayarları ekranını seçmek için kullanılır.
3	Klasör listesi görüntülemek için seçin.
4	İşlemi gösterir.
5	CD'deki parçaların ilk 10 saniyesi çalınmaya başlar.
6	Bir klasör seçmek için basın.
7	Ses ayarları ekranını seçmek için kullanılır. Detaylı bilgi için "Temel kullanım" ☞ 5-17 konusuna bakın.
8	Ses seviyesini ayarlamak için çevirin. Ses sistemini kapatmak/açmak için basın.
9	Bir parça/dosya seçmek için çevirin. Bir ses modu seçmek için basın.
10	Bir parça/dosya seçmek için seçin. Hızlı ileri/geri sarmak için basılı tutun.

Kontrol ekranı (Özel Çalma Modu) (Avrupa ve Avustralya için)

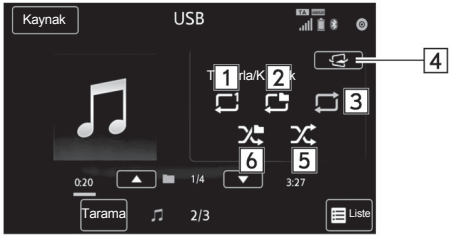

S01687

Kontrol ekranı (Özel Çalma Modu) (Avrupa dışında)

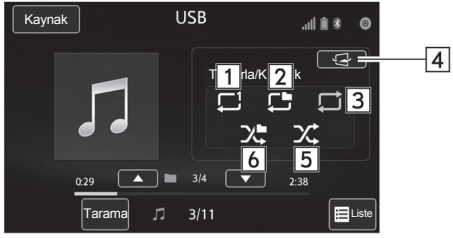

S01201

No.	Fonksiyon
1	1 Parça Tekrarlama fonksiyonunu başlatmak için seçin.
2	Klasörü tekrarlamak için seçin.
3	Bütün parçaları tekrar etmek için seçin.
4	Kontrol ekranına dönün.
5	Parçaları karışık olarak çalmak için seçin.
6	Klasörü karışık olarak çalmak için seçin.

UYARI

Sürüş sırasında, ses sisteminin kumandalarını kullanmayın veya USB bellek bağlamayın.

– DEVAMI DİĞER SAYFADA –

⚠ DİKKAT

- **Taşınabilir müzik çalarınızı aracın içinde bırakmayın. Bu durumlarda, aracın içerisinde oluşabilecek yüksek sıcaklıklarda, taşınabilir müzik çalarınız zarar görebilir.**
- **Taşınabilir müzik çalarınızın bağlantısını yaparken cihazın üzerine bastırmayın veya gereksiz basınç uygulamayın; cihaza veya bağlantı noktaları zarar görebilir.**
- **Porta yabancı cisim sokmayın; taşınabilir müzik çalarınıza veya bağlantı noktalarına zarar verebilirsiniz.**

NOT

Direksiyon üzerindeki "Sessiz" düğmesine basarsanız, çalınan parça durur. "Sessiz" düğmesine tekrar basarsanız, çalma işlemi tekrar başlar.

▪ iPod

▼ Genel bakış

Şu yollar ile iPod kullanım ekranına ulaşılabilir:

• Bir iPod bağlayın. Detaylı bilgi için, "Bir USB (hafıza/taşınabilir cihaz) cihazın bağlanması veya çıkarılması" ☞ 5-9 konusuna bakın.

• "Ses Kaynağı Seçimi" ekranından USB / iPod USB/iPod (USB/iPod) seçeneğini seçin. Detaylı bilgi için, "Bir ses kaynağı seçme" ☞ 5-18 konusuna bakın.

Kontrol ekranı (Avrupa ve Avustralya için)



S01693

Kontrol paneli (Soldan direksiyonlu Avrupa modelleri için)

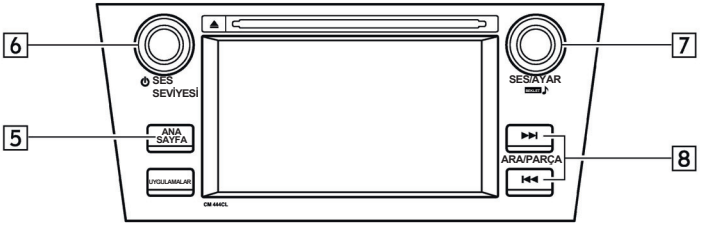

S01695

– DEVAMI DİĞER SAYFADA –

Kontrol paneli (Sağdan direksiyonlu Avrupa modelleri için)

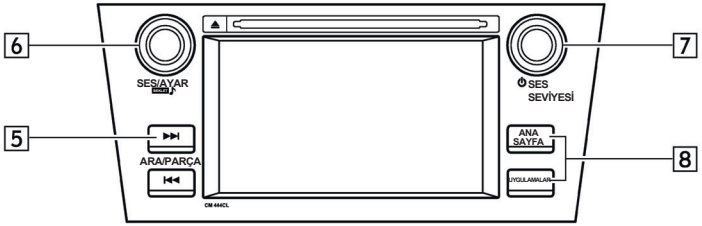

S01698

Kontrol paneli (Avustralya için)

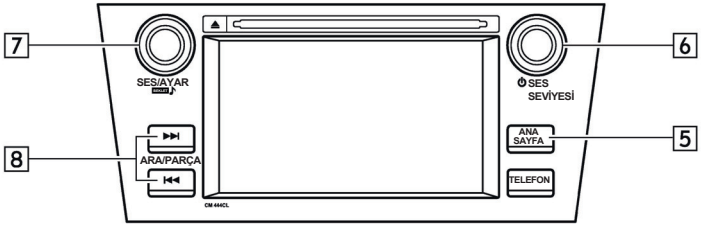

S01697

Kontrol ekranı (Avrupa dışında)

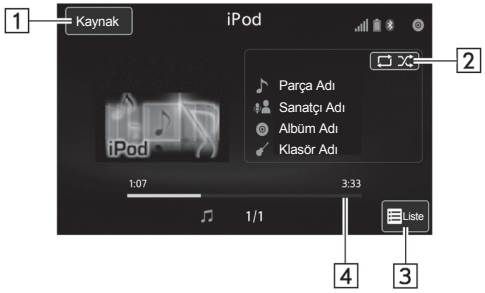

S01202

Kontrol paneli (Soldan direksiyonlu Avrupa modelleri dışında)

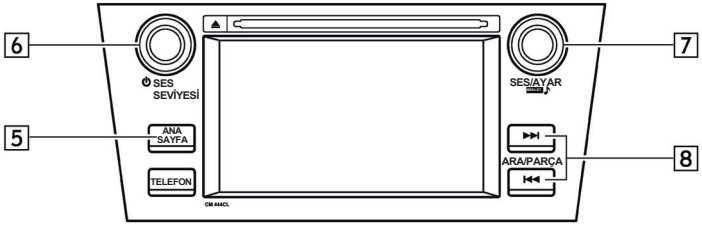

S01696

– DEVAMI DİĞER SAYFADA –

Kontrol paneli (Sağdan direksiyonlu Avrupa modelleri dışında)

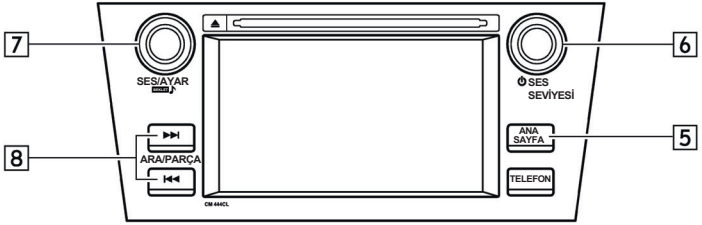

S01699

No.	Fonksiyon
1	Ses kaynağı seçme ekranını görüntülemek için seçin.
2	Trick Play ayarları ekranını seçmek için kullanılır.
3	iPod listesini görüntülemek için seçin.
4	İşlemi gösterir.
5	Ses ayarları ekranını seçmek için kullanılır. Detaylı bilgi için "Temel kullanım" ☞ 5-17 konusuna bakın.
6	Ses seviyesini ayarlamak için çevirin. Ses sistemini kapatmak/açmak için basın.
7	Bir parça/dosya seçmek için çevirin. Bir ses modu seçmek için basın.
8	Bir parça/dosya seçmek için seçin. Hızlı ileri/geri sarmak için basılı tutun.

Kontrol ekranı (Özel Çalma Modu) (Avrupa ve Avustralya için)

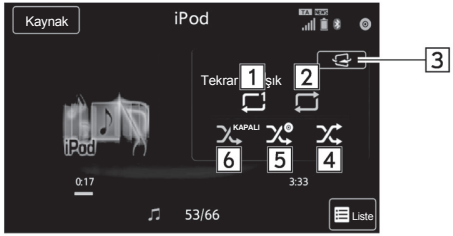

S01694

Kontrol ekranı (Özel Çalma Modu) (Avrupa dışında)



S01204

No.	Fonksiyon
1	1 Parça Tekrarlama fonksiyonunu başlatmak için seçin.
2	Bütün parçaları tekrar etmek için seçin.
3	Kontrol ekranına geri dönmek için seçin.
4	Parçaları karışık olarak çalmak için seçin.
5	Albümleri karışık olarak çalmak için seçin.
6	Karışık çalma fonksiyonunu kapatmak için seçin.

– DEVAMI DİĞER SAYFADA –

Kontrol ekranı (Çalma Listesi)

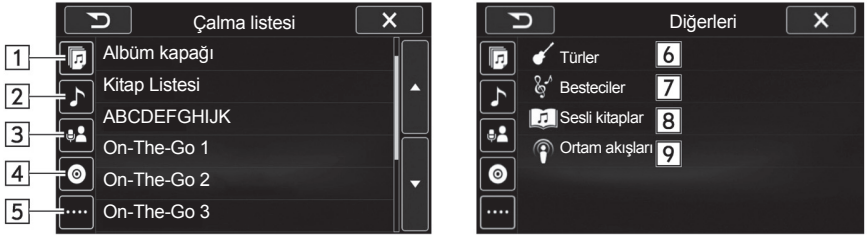

S01205

No.	Fonksiyon
1	Çalma listesini görüntülemek için seçin.
2	Parça listesini görüntülemek için seçin.
3	Sanatçı listesi görüntülemek için seçin.
4	Albüm listesi görüntülemek için seçin.
5	Diğer listesini açmak için seçin.
6	Müzik türleri listesini açmak için seçin.
7	Besteci listesini açmak için seçin.
8	Sesli kitap listesini açmak için seçin.
9	Ortam akışı listesini açmak için seçin.

⚠ UYARI

Aracı kullanırken, müzik çaların kumandalarını kullanmayın veya iPod bağlamayın.

⚠ DİKKAT

- **Taşınabilir müzik çalarınızı aracın içinde bırakmayın. Bu durumlarda, aracın içerisinde oluşabilecek yüksek sıcaklıklarda, taşınabilir müzik çalarınız zarar görebilir.**
- **Taşınabilir müzik çalarınızın bağlantısını yaparken cihazın üzerine bastırmayın veya gereksiz basınç uygulamayın; cihaza veya bağlantı noktaları zarar görebilir.**
- **Porta yabancı cisim sokmayın; taşınabilir müzik çalarınıza veya bağlantı noktalarına zarar verebilirsiniz.**

NOT

• Orijinal iPod bağlantı kablosu ile bir iPod bağlandığında, otomatik olarak iPod şarj olmaya başlar.
• Ses sistemine iPod bağlanıp ses kaynağı iPod moduna getirildiğinde iPod, en son kullanıldığında bırakıldığı noktadan itibaren çalmaya devam eder.
• Sisteme bağlanan iPod'a göre, belli fonksiyonlar mevcut olmayabilir.
• Bağlı iPod tarafından kullanılan dosyalar/parçalar düzgün bir şekilde tanınamayabilir veya görüntülenemeyebilir.
• Direksiyon üzerindeki "Sessiz" düğmesine basarsanız, çalınan parça durur. "Sessiz" düğmesine tekrar basarsanız, çalma işlemi tekrar başlar.

■ Bluetooth ses

Bluetooth ses sistemi, kablosuz bağlantı fonksiyonu ile aracın hoparlörlerini kullanarak taşınabilir müzik çalarınızdan müzik dinleme zevkine varmanızı sağlar.

Ses sistemi Bluetooth fonksiyonunu desteklediği için, kablo kullanmadan taşınabilir müzik çalarınıza bağlanabilir. Cihazınız Bluetooth fonksiyonunu desteklemiyorsa, Bluetooth ses sistemi çalışmaz.

▼ Genel bakış

"Ses Kaynağı Seçimi" ekranından BT ses seçeneğini seçin. Detaylı bilgi için, "Bir ses kaynağı seçme" ☞ 5-16 konusuna bakın. Bağlanan taşınabilir müzik çaların tipine bağlı olarak, bazı özellikler çalışmayabilir, ve ekran kullanıcı kılavuzunda gösterilenden farklı görünebilir.

– DEVAMI DİĞER SAYFADA –

Kontrol ekranı (Avrupa ve Avustralya için)

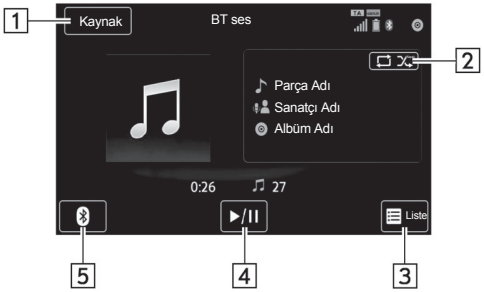

S01700

Kontrol paneli (Soldan direksiyonlu Avrupa modelleri için)

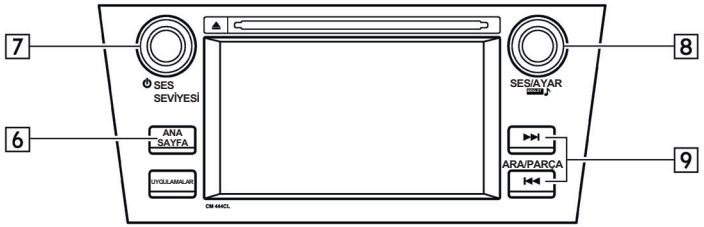

S01702

Kontrol paneli (Sağdan direksiyonlu Avrupa modelleri için)

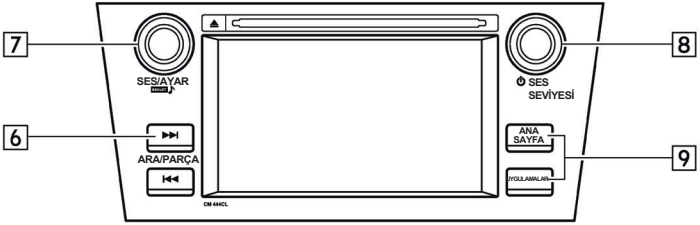

S01705

Kontrol paneli (Avustralya için)

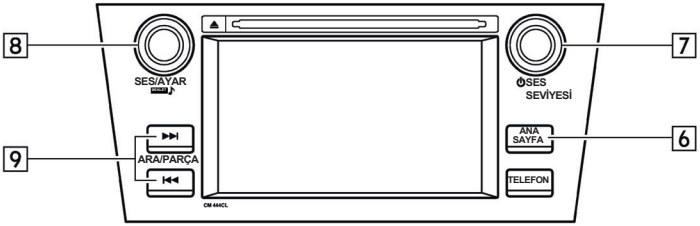

S01704

– DEVAMI DİĞER SAYFADA –

Kontrol ekranı (Avrupa dışında)

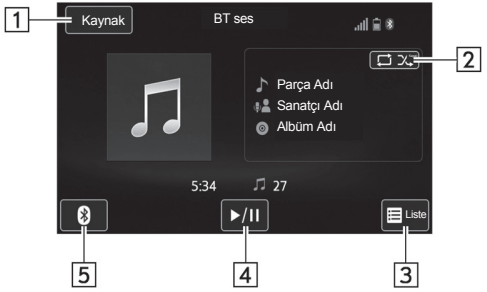

S01206

Kontrol paneli (Soldan direksiyonlu Avrupa modelleri dışında)

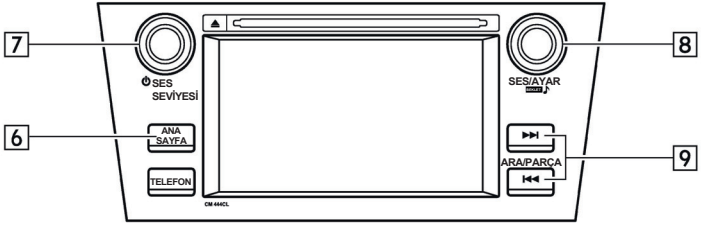

S01703

Kontrol paneli (Sağdan direksiyonlu Avrupa modelleri dışında)

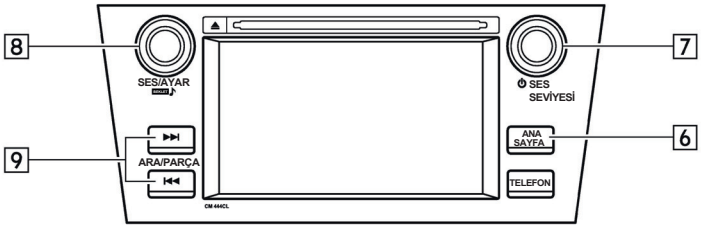

S01706

No.	Fonksiyon
1	Ses kaynağı seçme ekranını görüntülemek için seçin.
2	Trick Play ayarları ekranını seçmek için kullanılır.
3	Liste olarak görüntülemek için seçin (AVRCP Ver. 1.4 veya üzeri).
4	Parçayı çalmak veya durdurmak için seçin. Parça çalar durumdayken basıldığında durur ve tekrar basılma durumunda çalmaya devam eder.
5	Bluetooth ayarları için seçin.
6	Ses ayarları ekranını seçmek için kullanılır. Detaylı bilgi için "Temel kullanım" ☞ 5-17 konusuna bakın.
7	Ses seviyesini ayarlamak için çevirin. Ses sistemini kapatmak/açmak için basın.
8	Bir parça seçmek için çevirin. Ses modunu seçmek için basın.
9	Bir parça seçmek için seçin. Hızlı ileri/geri sarmak için basılı tutun.

– DEVAMI DİĞER SAYFADA –

Kontrol ekranı (Çalma Listesi) (Avrupa ve Avustralya için)

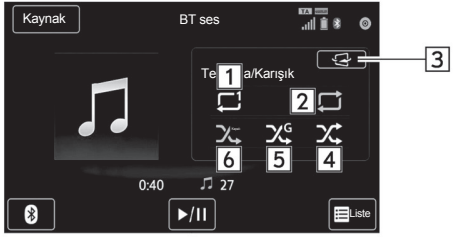

S01701

Kontrol ekranı (Çalma Listesi) (Avrupa dışında)

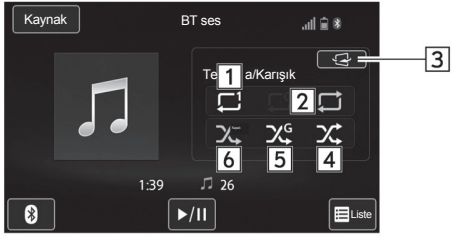

S01208

No.	Fonksiyon
1	1 Parça Tekrarlama fonksiyonunu başlatmak için seçin.
2	Bütün parçaları tekrar etmek için seçin.
3	Kontrol ekranına geri dönmek için seçin.
4	Parçaları karışık olarak çalmak için seçin.
5	Grubu karışık olarak çalmak için seçin.
6	Karışık çalma fonksiyonunu kapatmak için seçin.

⚠ UYARI

- **Aracı kullanırken, müzik çaların kumandalarını kullanmayın veya Bluetooth ses sistemine bağlanmayın.**
- **Ses sisteminiz Bluetooth antenleri bulundurmaktadır. Kalp pili veya benzeri bir cihaz kullanan kişiler, Bluetooth antenleri ile aralarında makul bir mesafeyi korumalıdır. Radyo dalgaları, bu tür cihazların çalışmasını etkileyebilir.**
- **Bluetooth cihazlarını kullanmadan önce, kalp pili veya kardiyak defibrilatör gibi elektrikli medikal cihazlardan birini kullanan biri, radyo dalgalarına maruz kalarak çalışması hususunda cihazın üreticisi ile görüşmelidir. Radyo dalgalarının, bu tür medikal cihazların çalışması üzerinde beklenmedik etkileri olabilir.**

⚠ DİKKAT

Taşınabilir müzik çalarınızı aracın içinde bırakmayın. Bu durumlarda, aracın içerisinde oluşabilecek yüksek sıcaklıklarda, taşınabilir müzik çalarınız zarar görebilir.

NOT

• Sisteme bağlanmış olan Bluetooth cihaza göre, ses durdurulmuşken ⏸ düğmesi seçildiğinde çalmaya devam edebilir. Tam tersi olarak, ses çalarken ▶ düğmesi seçildiğinde durdurulabilir.
• Aşağıdaki koşullarda sistem çalışmayabilir:
– Bluetooth cihazı kapalıysa.
– Bluetooth cihazı bağlanmamışsa.
– Bluetooth cihazının bataryası zayıfsa.
• Bluetooth ile ses çalınırken, telefonu bağlamak biraz zaman alabilir.
• Taşınabilir müzik çaları kullanırken, cihaz ile gelen kullanıcı kılavuzunu okuyun.
• Marş düğmesi "AÇIK" veya "ACC" konumundayken, Bluetooth cihazı düşük bağlantı sinyali nedeni ile bağlantıyı keserse, sistem otomatik olarak cihaza tekrar bağlanır.
• Bluetooth cihazının bağlantısı istenilerek kesildiyse (cihazın kapatılması gibi), cihaza tekrar otomatik olarak bağlanılmaz. Bu durumda, taşınabilir müzik çaları tekrar manuel olarak bağlayın.
• Bluetooth cihazı, Bluetooth ses sistemine bağlandığında, cihaz bilgileri kaydedilir. Aracı satarken ya da elden çıkarırken, sisteminizden Bluetooth bilgilerini silin. "Diğer ayarlar" ☞ 5-14 konusuna bakın.

▼ Bir Bluetooth cihazın bağlanması

Bluetooth ses sistemini kullanmak için, sisteme Bluetooth cihazını kaydetmek gereklidir.
1. Bluetooth ses kontrol ekranında Bluetooth ayar düğmesi düğmesini seçin.

– DEVAMI DİĞER SAYFADA –

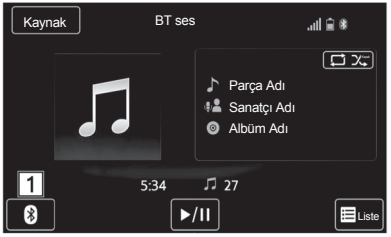

S01707

2. Ekle düğmesini seçin ve cihazı kaydedin.
3. Seç düğmesini seçin ve kaydedilmiş cihazı seçin.



S01708

Ek bir cihazı kaydetme
1. BT cihaz bağlama ekranında Ekle düğmesini seçin.
2. Detaylı bilgi için, "Bluetooth cihazı kaydetme" ☞ 5-77 konusuna bakın.

Kaydedilmiş bir cihazı seçme
1. Bluetooth menüsünde Seç düğmesine basın. Cihaz Bağlantı ekranı.
2. Detaylı bilgi için, "Bluetooth cihazı bağlama" ☞ 5-78 konusuna bakın.

▪ AUX

▼ Genel bakış

Şu yollar ile AUX çalışma ekranına ulaşılabilir:
• Taşınabilir bir müzik çalar bağlayın. Detaylı bilgi için, "Bir USB (hafıza/ taşınabilir cihaz) cihazın bağlanması veya çıkarılması" ☞ 5-9 konusuna bakın.
• "Ses Kaynağı Seçimi" ekranından AUX (AUX) seçeneğini seçin. Detaylı bilgi için, "Bir ses kaynağı seçme" ☞ 5-18 konusuna bakın.

Kontrol ekranı (Avrupa ve Avustralya için)

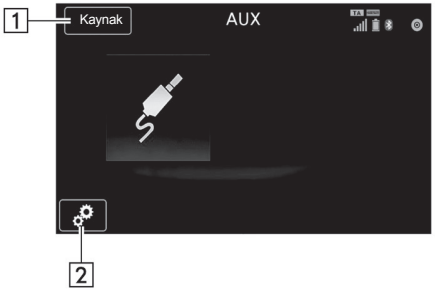

S01709

Kontrol paneli (Soldan direksiyonlu Avrupa modelleri için)

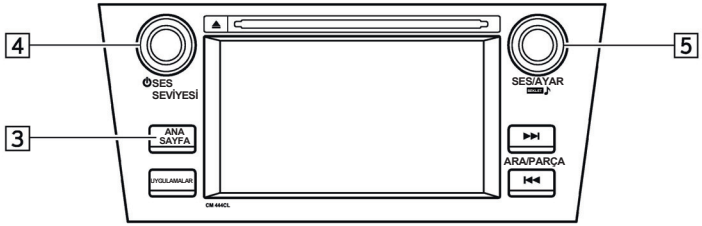

S01710

– DEVAMI DİĞER SAYFADA –

Kontrol paneli (Sağdan direksiyonlu Avrupa modelleri için)

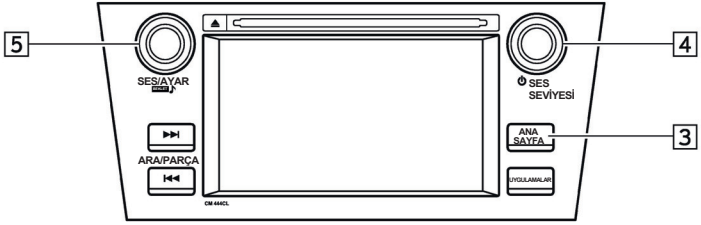

S01713

Kontrol paneli (Avustralya için)

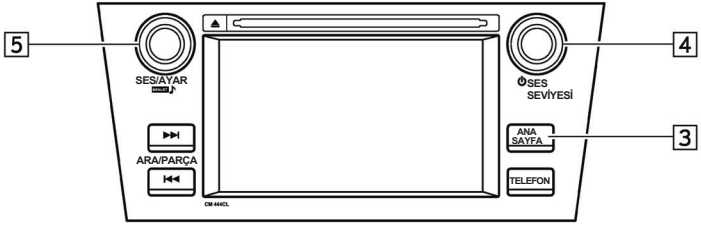

S01712

Kontrol ekranı (Avrupa dışında)



S01214

Kontrol paneli (Soldan direksiyonlu Avrupa modelleri dışında)

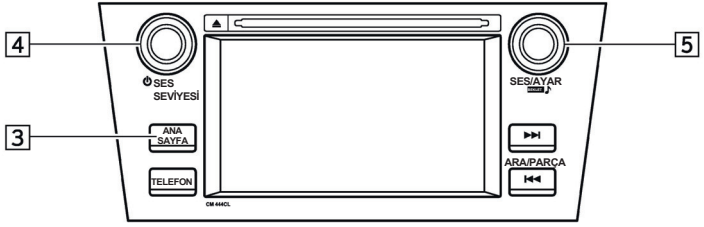

S01711

– DEVAMI DİĞER SAYFADA –

Kontrol paneli (Sağdan direksiyonlu Avrupa modelleri dışında)

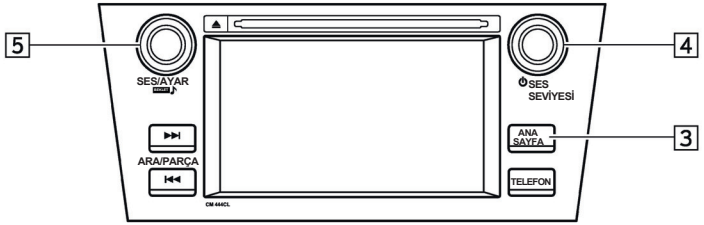

S01714

No.	Fonksiyon
1	Ses kaynağı seçme ekranını görüntülemek için seçin.
2	Seçenekler düğmesi: Seçenekler ekranını seçmek için kullanılır.
3	Ses ayarları ekranını seçmek için kullanılır. Detaylı bilgi için "Temel kullanım" ☞ 5-17 konusuna bakın.
4	Ses seviyesini ayarlamak için çevirin. Ses sistemini kapatmak/açmak için basın.
5	Bir ses modu seçmek için basın.

Kontrol ekranı (Seçenek Ekranı)



S01216

No.	Fonksiyon
1	Ses kazanımını ayarlamak için seçilir.
2	Ses kazanımı ayarlarından Yüksek, Orta veya Düşük seçeneklerini seçin. Yüksek seçeneğinin daha büyük etkisi vardır.
3	Listeyi kapatmak için seçin.

– DEVAMI DİĞER SAYFADA –

⚠ UYARI

Aracı kullanırken, müzik çaların kumandalarını kullanmayın veya Bluetooth cihazı bağlamayın.

⚠ DİKKAT

- **Taşınabilir müzik çalarınızı aracın içinde bırakmayın. Aracın içindeki sıcaklık yükselip cihazın zarar görmesine neden olabilir.**
- **Taşınabilir müzik çalarınızın bağlantısını yaparken cihazın üzerine bastırmayın veya gereksiz basınç uygulamayın; cihaza veya bağlantı noktaları zarar görebilir.**
- **Porta yabancı cisim sokmayın; taşınabilir müzik çalarınıza veya bağlantı noktalarına zarar verebilirsiniz.**

Bluetooth® ayarları

■ Bluetooth® cihazının kaydedilmesi/bağlanması

Bluetooth kelimesi ve logosu Bluetooth SIG, Inc. şirketinin tescilli ticari markasıdır.

▼ Bir Bluetooth telefonu ilk defa kaydetme

Hands-free sistemini kullanmak için, sisteme bir cep telefonun kaydedilmesi gerekir.
Telefon kaydedildikten sonra, hands-free fonksiyonu kullanılabilir.
Bu işlem sürüş sırasında yapılamaz.
Bluetooth cihazını kaydetmek hakkında detaylı bilgi için, "Bir Bluetooth cihazı kaydetme" ☞ 5-77 konusuna bakın.
1. Cep telefonunuzun, Bluetooth ile bağlanma seçeneğini açın.
• Bu fonksiyon, telefonunuzun, Bluetooth bağlantı seçeneği kapalıyken çalışmaz.
2. Ayarlar ekranına girmek için ANASAYFA düğmesini ve daha sonra AYARLAR düğmesini seçin.

Avrupa için:



Avrupa hariç, Avustralya için:



Ayarlar ("BT" sekmesini seçerken)

3. Cihazı kaydetmek için, "BT cihaz bağlantılarında "Ekle" düğmesini seçin.



"BT Cihaz Bağlantıları" ekranı (İlk çalıştırmada ve hiçbir cihaz kaydedilmemişken)

4. Bu ekran görüntülendiğinde, ekranda görünen cihaz listesinde istediğiniz Bluetooth cihazının adını arayın.

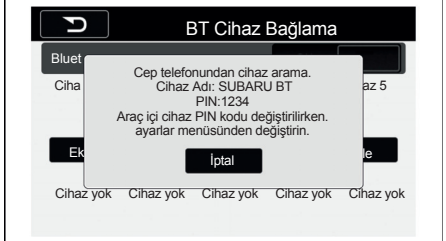

Daha sonra "Ekle" komutunu seçin (Cihazdan bağlantı onayı almak için bekleyin).

• Bluetooth cihazının kullanımı hakkında bilgi için, cihazın kullanıcı kılavuzuna bakın.
• Kayıt işlemini iptal etmek için, İptal komutunu seçin.

5. Bluetooth cihazınızı kullanarak, cihazı kaydedin.

   • SSP (Secure Simple Pairing) uyumlu Bluetooth cihazlar için, PIN kodu gerekmemektedir. Bağlanan Bluetooth cihazının tipine bağlı olarak, cihazın ekranında bir onaylama ekranı görüntülenebilir. Bluetooth cihazın onaylama mesajına göre işlem yapın.
6. Kayıt işlemi tamamlandığında, ekranın kapandığından emin olun.

   • Sistem, kaydedilen cihazdan gelecek onay işlemini bekler.
   • Bu durumda, henüz Bluetooth fonksiyonu kullanılabilir değildir.

▼ Bir Bluetooth Ses cihazını ilk defa kaydetme

Bluetooth ses sistemini kullanmak için, sisteme Bluetooth ses cihazını kaydetmek gereklidir.

Ses cihazı kaydedildikten sonra, Bluetooth ses fonksiyonunu kullanabilirsiniz.

Bu işlem sürüş sırasında yapılamaz.

Bluetooth cihazını kaydetmek hakkında detaylı bilgi için, "Bir Bluetooth cihazı kaydetme" ☞ 5-77 konusuna bakın.

Cihaz kaydetme prosedürü hands-free ve Bluetooth ses fonksiyonları için aynıdır.

– DEVAMI DİĞER SAYFADA –

▼ Profiller

Bu sistem şu hizmetleri destekler.

Bluetooth Cihazı	Özellikler	Fonksiyon	Gereksinimler	Tavsiyeler
Bluetooth Telefon/ Bluetooth Ses Çalar	Bluetooth Özellikleri	Bluetooth® cihazının kaydedilmesi	Ver. 1.1	Ver. 2.1 + EDR

Bluetooth Cihazı	Profil	Fonksiyon	Gereksinimler	Tavsiyeler
Bluetooth Telefon	HFP (Hands-Free Profili)	Hands-free sistemi	Ver. 1.0	Ver. 1.5
	OPP (Object Push Profili)	Kişileri transfer etme	Ver. 1.1	Ver. 1.1
	PBAP (Telefon Defteri Erişim Profili)		Ver. 1.0	Ver. 1.0
	HARİTA (Mesaj Girişi Profili)	Bluetooth telefon mesajı	—	Ver. 1.0
	SPP (Seri Port Profili)	Bir Bluetooth telefonun bağlanması	—	Ver. 1.1
Bluetooth Ses Cihazı	A2DP (Gelişmiş Ses Dağıtım Profili)	Bluetooth ses sistemi	Ver. 1.0	Ver. 1.2
	AVRCP (Ses/Video Uzaktan Kumanda Profili)		Ver. 1.0	Ver. 1.4

NOT

• Telefonunuz HFP fonksiyonunu desteklemiyorsa, telefonu kaydetme veya ayrı ayrı OPP, PBAP, MAP, SPP profillerini kullanma imkanınız yoktur.

• Bağlanılan Bluetooth cihazının versiyonu eski veya önerilenden farklıysa, Bluetooth fonksiyonu doğru çalışmayabilir.

• Bu gibi durumlarda, cihazın uyumunun sağlanıp sağlanamayacağı konusunda bir SUBARU servisine danışmanızı tavsiye ederiz.

■ Bluetooth detaylarının ayarlanması

1. ANASAYFA seçeneğini seçin.

Soldan direksiyonlu modeller için:

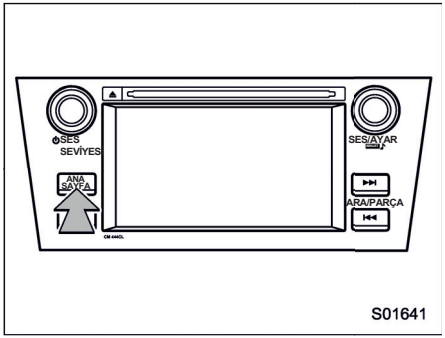

Sağdan direksiyonlu modeller için:

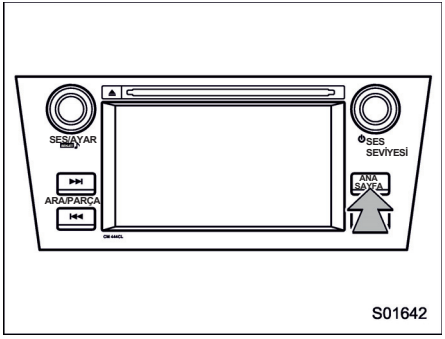

2. AYARLAR seçeneğini seçin.

3. Cihazı kaydetmek için, "BT cihaz bağlantılarında "Ekle" düğmesini seçin.

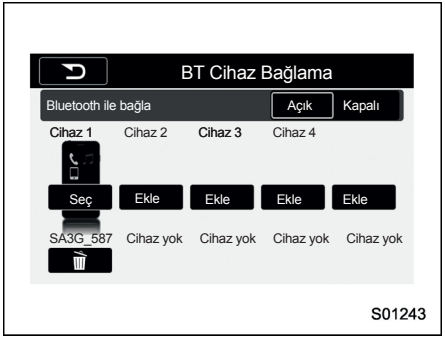

▼ BT Cihaz Bağlantısı ekranı

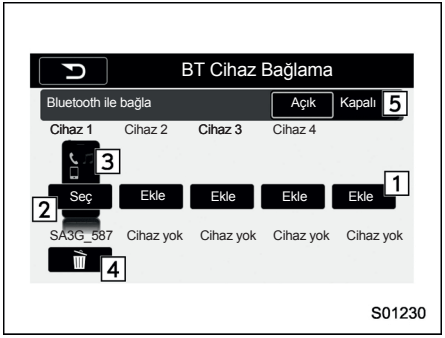

"BT Cihaz Bağlantısı" ekranı (Bir cihaz kaydedilmiş.)

No.	Fonksiyon
1	"Ekle" düğmesi: Cihazı kaydeder.
2	"Seç" düğmesi: Kaydedilmiş cihaza bağlanır.
3	Bu, cihazın bağlantı profilini gösterir. (Simge bağlıyken görünür.)
4	"Sil (Çöp kutusu)" düğmesi: Kayıtlı cihazı siler.
5	Bluetooth AÇIK/KAPALI düğmesi: Bluetooth bağlantısını açmaya/kapamaya yarar.

Fonksiyon	Sayfa
Bluetooth® cihazının kaydedilmesi	5-77
Bir Bluetooth cihazın silinmesi	5-78
Bir Bluetooth cihazın bağlanması	5-78

▼ Bluetooth® cihazının kaydedilmesi

Bluetooth telefon veya müzik çalar olmasına bağlı olmaksızın, 5 cihaza kadar kayıt yapabilirsiniz.
Bu işlem sürüş sırasında yapılamaz.

1. "BT Cihaz Bağlantısı" ekranını görüntüleyin. Detaylı bilgi için, "Bir Bluetooth telefonu ilk defa kaydetmek" ☞ 5-74 konusuna bakın.
2. Ekle komutunu seçin.

– DEVAMI DİĞER SAYFADA –

5 cihaz zaten kaydedilmişse, "Ekle" düğmesi görünmez.
Başka bir cihaz eklemek için, kaydedilmiş cihazlardan birisini silmeniz gerekmektedir. Silinmesini istediğiniz cihaz için Çöp Kutusu simgesine basılı tutun ve "Tamam" komutunu seçin.
3. Bluetooth cihazınızı kullanarak, cihazı kaydedin.

• SSP (Secure Simple Pairing) uyumlu Bluetooth cihazlar için, PIN kodu gerekmemektedir. Bağlanan Bluetooth cihazının tipine bağlı olarak, cihazın ekranında bir onaylama ekranı görüntülenebilir. Bluetooth cihazın onaylama mesajına göre işlem yapın.

4. Kayıt işlemi tamamlandığında, ekranın kapandığından emin olun.

• Sistem, kaydedilen cihazdan gelecek onay işlemini bekler.
• Bu durumda, henüz Bluetooth fonksiyonu kullanılabilir değildir.

▼ Bir Bluetooth cihazın silinmesi

1. "BT Cihaz Bağlantısı" ekranını görüntüleyin. Detaylı bilgi için, "Bir Bluetooth telefonu ilk defa kaydetmek" ☞ 5-74 konusuna bakın.
2. Arzu ettiğiniz cihazı seçin.

Silinmesini istediğiniz cihaz için Çöp Kutusu simgesine basılı tutun ve "Tamam" komutunu seçin.

NOT

Bir Bluetooth telefonu silerken, bağlantı bilgileri de aynı zamanda silinir.

▼ Bir Bluetooth cihazın bağlanması

5 Bluetooth cihaza (Telefonlar(HFP) ve müzik çalarlar (AVP)) kadar kayıt yapabilirsiniz.

Birden fazla Bluetooth cihazı kaydedilmişse, bağlanmak istediğiniz cihazı seçin.
1. "BT Cihaz Bağlantısı" ekranını görüntüleyin. Detaylı bilgi için, "Bir Bluetooth telefonu ilk defa kaydetmek" ☞ 5-74 konusuna bakın.
2. Bağlanılması istenilen cihazı seçin.

• Desteklenen profil simgeleri gösterilmektedir.
– : Telefon
– : Ses cihazı
– : Akıllı telefon Uygulamaları (Avrupa için)
• Mevcut bağlı cihaz için desteklenen simgeler gösterilecektir.
• Müzik simgesi sadece Bluetooth ses modundayken gösterilir.

• Bluetooth kapatıldığında veya cihaz ile bağlantı sağlanamadığında bütün simgeler söner.

NOT

• Bluetooth ses çalma işlemi sırasında, cihaz bağlamak zaman alabilir.
• Bağlanmış Bluetooth cihazının tipine göre, cihazda başka ek yollar izlemek gerekebilir.
• USB ile bağlanmış iOS cihazlarda, Bluetooth bağlantısı kurmak mümkün değildir.

▼ Bluetooth açık/kapalı

1. "BT Cihaz Bağlantısı" ekranını görüntüleyin. Detaylı bilgi için, "Bir Bluetooth telefonu ilk defa kaydetmek" ☞ 5-74 konusuna bakın.
2. "Bluetooth açık/kapalı" düğmesini seçin.

• Bluetooth bağlantısını kapatmak/açmak için "AÇIK" ya da "KAPALI" komutunu seçin. "AÇIK" komutu bağlantı kurarken, "KAPALI" komutu bağlantıyı koparır.
• Bir cihaz kayıtlı değilse, Bluetooth "KAPALI" konumuna sabitlenmiştir.

▼ "Araç İçi Cihaz ayarları" ekranı

Bluetooth ayarları onaylanabilir veya değiştirilebilir.

1. "Ayarlar" ekranını seçin. Detaylı bilgi için, "Bir Bluetooth telefonu ilk defa kaydetmek" ☞ 5-74 konusuna bakın.
2. Araç İçi Cihazlar için AYARLAR sekmesinde "Ayarla" düğmesini seçin.

Avrupa için:



S01231

Avrupa hariç, Avustralya için:



S01715

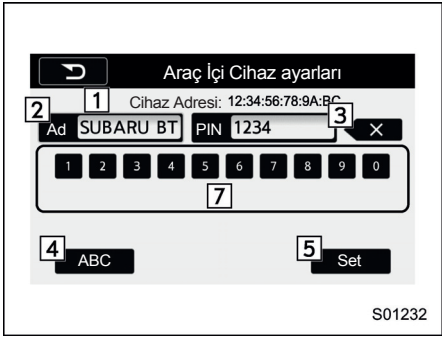

S01232

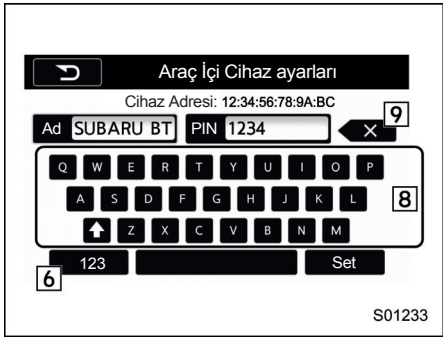

S01233

No.	Fonksiyon
1	BT cihaz adresleri: Araç içi cihaz adreslerini gösterir.
2	BT cihaz adları: Araç içi cihaz adlarını gösterir. Varsayılan ad "SUBARU BT"'dir; bu seçilerek ve karakterler kullanılarak değiştirilebilir.
3	PIN kodu: Araç içi cihazlar için PIN kodlarını gösterir. Varsayılan PIN kodu "1234"'tür; seçilerek ve rakamlar girerek değiştirilebilir.
4	"ABC" düğmesi: Ekran girişini harf olarak seçer. PIN kodu girerken düğme seçilemez.
5	"Ayarla" düğmesi: Mevcut BT cihazının adını ve PIN kodunu kaydeder.

– DEVAMI DİĞER SAYFADA –

No.	Fonksiyon
6	"123" düğmesi: Ekran girişini rakam olarak seçer.
7	Rakamsal giriş düğmeleri.
8	Alfabetik giriş düğmeleri. Yukarı ok düğmesi, girilecek harflerin büyük veya küçük olmasını ayarlar.
9	"Sil" düğmesi: Seçilen nesneden bir karakter silmeye yarar (BT cihaz adı veya PIN kodu).

▽ **Bluetooth Adını Düzenleme**

1. "BT cihaz adı" öğesini seçin.
2. Bir ad girin ve "Ayarla" komutunu seçin.

▽ **PIN Kodunu Düzenleme**

1. "PIN Kodu" öğesini seçin.
2. Bir PIN kodu girin ve "Ayarla" komutunu seçin.

▽ **Genel kullanımlar**

• Değişiklik yapmak için "Alfabe" ya da "Rakam" düğmelerine basın.
• Girilen veriyi onaylamak için "ayarla" düğmesine basın. Ekran "Bluetooth Ayarları" ekranına geçer.
• Girilen veriyi geri almak için "Geri" düğmesine basın. Ekran "Bluetooth Ayarları" ekranına döner.

▽ **İmleç "Cihaz Adı Gösterim Alanı" üzerindeyse**

• Cihaz adı değiştirilebilir veya onaylanabilir.
• Bir şifre girmek için "PIN" komutuna basın
• "PIN" anahtarı zaten seçildiyse, "Alfabe" düğmesinin üzeri çarpı işaretiyle kapatılmıştır.

▽ **İmleç "Şifre Gösterim Alanı" üzerindeyse**

• Şifre değiştirilebilir/onaylanabilir.
• Bir şifre girmek için "Ad" komutuna basın.

Telefon kullanımı (cep telefonları için hands-free sistemi)

■ Hızlı referans

Telefon üst ekranı, bir telefon görüşmesi yapmak için kullanılabilir. Hands-free fonksiyonu ekranını görüntülemek için, önce ANASAYFA, daha sonra TELEFON düğmesine ya da, direksiyon üzerindeki ☎ düğmeye basın.

4 sekme seçilerek görüntülenebilecek her bir ekranda, kullanılabilecek birçok fonksiyon vardır.

TELEFON (Menü) ekranı (Avrupa ve Avustralya için)



S01716

TELEFON (Menü) ekranı (Avrupa hariç)



S01234

Avrupa ve Avustralya için:



S01718

TELEFON (Tuş takımı) ekranı (Avrupa ve Avustralya için)



S01717

TELEFON (Tuş Takımı) ekranı (Avrupa hariç)

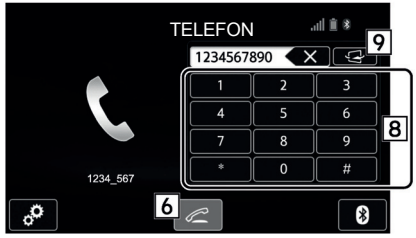

S01235



S01719

– DEVAMI DİĞER SAYFADA –

Avrupa hariç:



S01236



S01237

No.	Fonksiyon
1	"Gelen Çağrılar" düğmesi: Gelen çağrılar ekranını açar.
2	"Giden Çağrılar" düğmesi: Giden çağrılar ekranını açar.
3	"Kişiler" düğmesi: Kişiler ekranını açar.
4	"Tuş takımı" düğmesi: Menü ekranından Tuş Takımı ekranına geçer.
5	"Seçenekler" düğmesi: Telefonun ses ayarlarını açar.
6	"Telefon açma" düğmesi: Telefon görüşmesi yapmanızı sağlar. Tuş Takımını açıp bir numara girmedikçe, bu düğmeyi kullanamazsınız.
7	"Bluetooth Ayarları" düğmesi: BT Cihazları Bağlantısı ekranını açar.
8	Aramak istediğiniz numarayı girin.
9	"Geçiş Ekranı" düğmesi: Ekranı ,telefon(Menü) ekranına alır.
10 11	Hiçbir cihaz kaydedilmemişse, menü yerine bir mesaj görüntülenir.

■ Bazı temel bilgiler

Hands-free sistemi, direksiyondan ellerinizi kaldırmadan bir çağrıyı cevaplamanızı ya da birini aramanızı sağlar.

Bu sistem Bluetooth destekler. Bluetooth kablosuz ağ sistemi, cep telefonunuzu herhangi bir şekilde araca kablo ile bağlamadan kullanmanızı sağlar.

Burada telefon kullanma prosedürü açıklanmıştır.

UYARI

- **Aracı kullanırken, cep telefonu kullanmayın veya Bluetooth telefon bağlamayın.**
- **Ses sisteminiz Bluetooth antenleri bulundurmaktadır. Kalp pili veya benzeri bir cihaz kullanan kişiler, Bluetooth antenleri ile aralarında makul bir mesafeyi korumalıdır. Radyo dalgaları, bu tür cihazların çalışmasını etkileyebilir.**
- **Bluetooth cihazlarını kullanmadan önce, kalp pili veya kardiyak defibrilatör gibi elektrikli medikal cihazlardan birini kullanan biri, radyo dalgalarına maruz kalarak çalışması hususunda cihazın**

üreticisi ile görüşmelidir. Radyo dalgalarının, bu tür medikal cihazların çalışması üzerinde beklenmedik etkileri olabilir.

⚠ DİKKAT

Cep telefonunuzu aracın içinde bırakmayın. İçerini sıcaklığı, cep telefonunuza zarar verecek bir dereceye gelebilir.

NOT

• Cep telefonunuzda Bluetooth desteği yoksa, bu sistemi kullanamazsınız.
• Aşağıdaki koşullarda sistem çalışmayabilir:

– Cep telefonu kapalıysa.
– Cep telefonu bağlantı menzili dışındaysa.
– Cep telefonu bağlanmadıysa.
– Cep telefonunun bataryası zayıfsa.

• Hands-free fonksiyonunu ve başka bir Bluetooth fonksiyonunu kullanırken, şu tarz problemler çıkabilir:

– Bluetooth bağlantısı kopabilir.
– Bluetooth fonksiyonu ile ses üretilirken gürültü oluşabilir.

▼ Bir Bluetooth telefonun bağlama/kaydetme

Hands-free sistemini kullanmak için, sisteme bir cep telefonun kaydedilmesi gerekir. Detaylı bilgi için, "Bluetooth cihazı kaydetme/bağlama" ☞ 5-74 konusuna bakın.

▽ Bluetooth telefonu durum görüntüsü

Bluetooth telefonun durumu, ekranın sağ üst köşesinde görülür. Detaylı bilgi için, "Bluetooth telefon durumu" ☞ 5-83 konusuna bakın.

▼ Telefon düğmesi/mikrofonu kullanılırken

Direksiyon düğmesi
Telefon düğmesine basarak, direksiyondan ellerinizi kaldırmadan bir arama yapabilirsiniz ya da gelen aramayı cevaplayabilirsiniz.

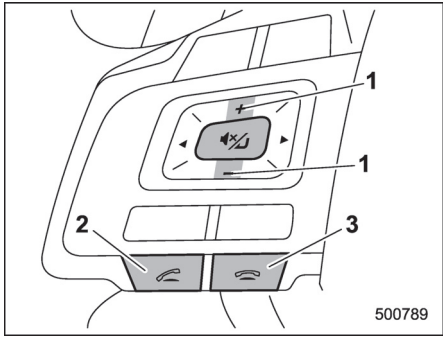

1 Ses seviyesi kontrol düğmesi
• Sesi seviyesini yükseltmek için “+” düğmesine basın.
• Ses seviyesini düşürmek için “+” düğmesine basın.

2 Telefon açma düğmesi

3 Telefon kapatma düğmesi

Mikrofon
Telefon ile konuşurken, mikrofon kullanılır.

– DEVAMI DİĞER SAYFADA –

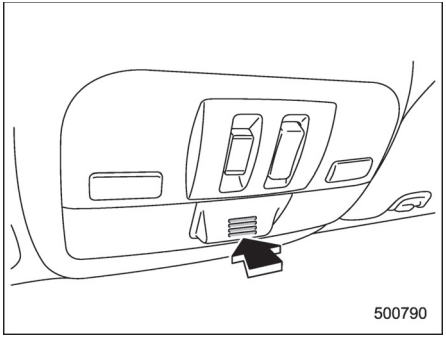

A Tipi

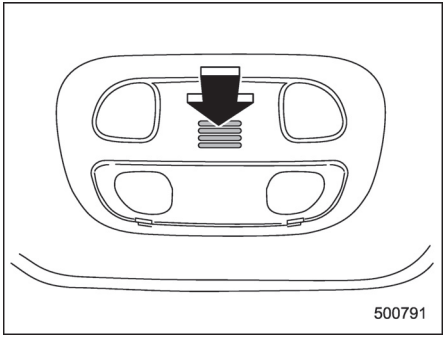

B Tipi

▼ Sesli komut sistemi

Sesli komut sistemini çalıştırmak için düğmeye basın.

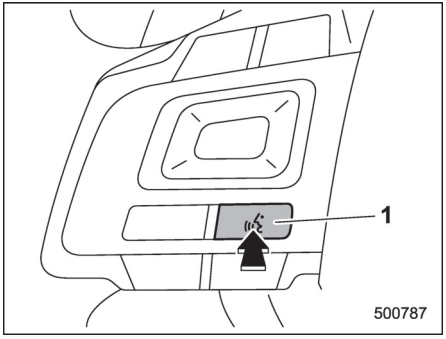

1 Konuşma düğmesi

• Sesli komut sistemi ve komut listesi kullanılabilir. Detaylı bilgi için "Sesli komut sistemi çalışması" ☞ 5-103 konusuna bakın.

NOT

• Ön hoparlörlerden karşı taraftaki kişinin sesi duyulur. Ses/görüntü sistemi, hands-free komutları kullanıldığında ya da telefon görüşmesi sırasında sessiz konuma geçer.
• Telefonda, karşıdaki kişi ile sırayla konuşun. Her iki taraf aynı anda konuşursa, diğer taraf karşı tarafın ne dediğini duyamayabilir. (Bu bir arıza değildir.)
• Görüşme sesi seviyesini düşük tutun. Aksi halde, diğer tarafın sesi aracın içinde eko yapabilir. Telefonda konuşurken, net bir şekilde mikrofona doğru konuşun.• Şu durumlarda karşı taraf sizi net duyamayabilir:

– Kaplamasız bir yolda giderken. (Aşırı trafik gürültüsü.)
– Yüksek hızlarda girerken.
– Tavan ya da camlar açıkken.
– Havalandırma, mikrofona doğru hava üflerken.
– Klima fanının sesi yüksekken.
– Kullanılan bağlantı ve telefonun fonksiyonuna göre ses kalitesinde düşüklük olabilir.

▼ Kişiler listesinde kayıtlı kişiler

• Şu veriler her kayıtlı telefon için kaydedilmiştir. Başka bir bir telefon bağlandığında, bu verilere ulaşılamaz:
– İletişim verileri

NOT

Bir telefon kaydı silindiğinde, yukarıda belirtilen veriler silinir.

▼ Aracı satarken veya elden çıkarırken

Hands-free modu kullanılıyorken, pek çok kişisel veri kaydedilir. Aracı satarken veya elden çıkarırken verileri silin.

"Diğer ayarlar" ☞ 5-14 konusuna bakın.

• Sistemdeki şu veriler sıfırlanabilir:
  — İletişim verileri
  — Çağrı geçmişi verileri
  — Bütün telefon ayarları

NOT

Sıfırlanma yapıldığında, bütün veriler silinir. Verileri sıfırlarken dikkatli olun.

■ Bluetooth telefon ile arama

Bir Bluetooth telefon kaydedildikten sonra, hands-free fonksiyonu kullanılabilir. Çağrı yapmanın farklı birkaç yöntemi vardır ve bunlar:

1. ANASAYFA seçeneğini seçin.

Soldan direksiyonlu modeller için:

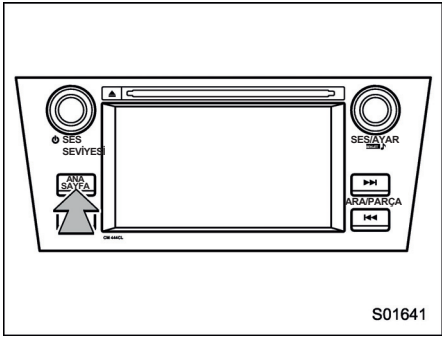

Sağdan direksiyonlu modeller için:

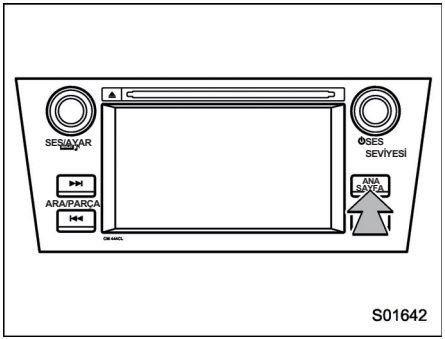

2. TELEFON komutunu seçin.
3. Arama yapılacak sekmeyi seçin.

– DEVAMI DİĞER SAYFADA –

• TELEFON ekranındayken, gelen aramaları açmak için "Gelen Aramalar" komutunu seçin. Detaylı bilgi için, "Hızlı referans" ☞ 5-80 konusuna bakın.



Gelen Aramalar ekranı

• TELEFON ekranındayken, giden aramaları açmak için "Giden Aramalar" komutunu seçin. Detaylı bilgi için, "Hızlı referans" ☞ 5-80 konusuna bakın.



Giden Aramalar ekranı

• TELEFON ekranındayken, kişileri açmak için "Kişiler" komutunu seçin. Detaylı bilgi için, "Hızlı referans" ☞ 5-80 konusuna bakın.



Kişiler ekranı

• TELEFON ekranındayken, Tuş Takımı'nı açmak için "Tuş Takımı" komutunu seçin. Detaylı bilgi için, "Hızlı referans" ☞ 5-80 konusuna bakın.
Avrupa ve Avustralya için:



Avrupa hariç:



TELEFON (Tuş Takımı) ekranı

Arama listesi nasıl yapılır	Sayfa
Çağrı geçmişi ile	5-87
Kişiler listesi ile	5-89
Tuş Takımı ile*1	5-92
Telefon açma düğmesi ile	5-92
Sesli komut sistemi ile	5-103

*1: Bu işlem sürüş sırasında yapılamaz.

▼ Çağrı geçmişi ile

▽ Gelen Çağrılar

• TELEFON ekranındayken, gelen aramaları açmak için "Gelen Aramalar" komutunu seçin.
• Gelen aramalar son 10 veriye kadar listelenir. Ekranda görünmeyen veriler için, ekranı aşağıya sürükleyin.
• Gelen aramalar listesindeki bir veriyi seçerek, arama yapabilirsiniz.

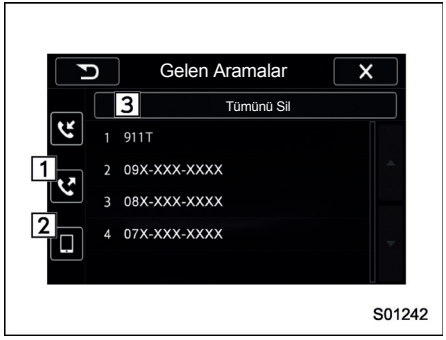

Gelen Aramalar ekranı

• Gelen arama geçmişi yoksa, gelen arama geçmişi verisi yok mesajı görünür.



Gelen Aramalar ekranı (gelen arama geçmişi yok)



Gelen Aramalar ekranı (Gelen arama geçmişini silme)

No.	Fonksiyon
1	"Giden Çağrılar" düğmesi: Giden çağrılar ekranını açar.
2	"Kişiler" düğmesi: Kişiler ekranını açar.
3	"Tümünü Sil" düğmesi: Bütün gelen arama geçmişini siler. Gelen aramalar geçmişinde veri yoksa, "Tümünü Sil" düğmesi kullanılmaz durumdadır.
4	"Tamam" düğmesi: Gelen aramalar geçmişini siler.
5	"İptal" düğmesi: Gelen arama geçmişi silme işlemini iptal eder. Ekran Gelen Aramalar ekranına geri döner.

NOT

• Aynı numaraya sürekli olarak arama yapılıyorsa, arama geçmişinde sadece en son aramalar görünür.
• Kişiler listesinde kayıtlı bir telefon numarası geldiğinde, kişi adı görüntülenir.
• Numaraları görüntülenmeyen aramalar da sisteme kaydedilir.
• Kullandığınız cep telefonuna bağlı olarak, uluslar arası konuşmalar yapamayabilirsiniz.
• Liste, aynı telefon numarasına ve aynı görüşme tipine sahip ardışık girişleri bir araya toplayacaktır.

▽ Giden Aramalar

• TELEFON ekranındayken, giden aramaları açmak için "Giden Aramalar" komutunu seçin.
• Giden aramalar son 10 veriye kadar listelenir. Ekranda görünmeyen veriler için, ekranı aşağıya sürükleyin.
• Giden aramalar listesindeki bir veriyi seçerek, arama yapabilirsiniz.
• Giden arama geçmişi yoksa, gelen rama geçmişi verisi yok mesajı görünür.

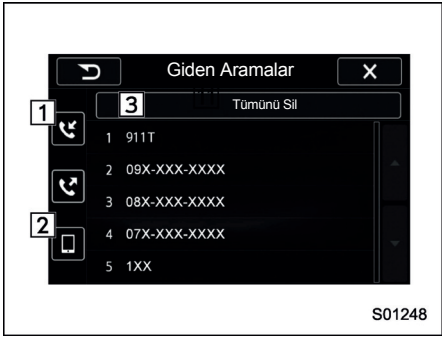

Giden Aramalar ekranı



Giden Aramalar ekranı (Giden arama geçmişi yok)



Giden Aramalar ekranı (Giden arama geçmişini silme)

No.	Fonksiyon
1	"Gelen Çağrılar" düğmesi: Gelen çağrılar ekranını açar.
2	"Kişiler" düğmesi: Kişiler ekranını açar.
3	"Tümünü Sil" düğmesi: Bütün giden arama geçmişini siler. Giden aramalar geçmişinde veri yoksa, "Tümünü Sil" düğmesi kullanılmaz durumdadır.
4	"Tamam" düğmesi: Giden aramalar geçmişini siler.
5	"İptal" düğmesi: Giden aramalar geçmişini silme işlemini iptal eder. Ekran, Giden Aramalar ekranına geri döner.

NOT

• Aynı numaraya sürekli olarak arama yapılıyorsa, arama geçmişinde sadece en son aramalar görünür.
• Kişiler listesinde kayıtlı bir telefon numarası geldiğinde, kişi adı görüntülenir.
• Numaraları görüntülenmeyen aramalar da sisteme kaydedilir.
• Kullandığınız cep telefonuna bağlı olarak, uluslar arası konuşmalar yapamayabilirsiniz.
• Liste, aynı telefon numarasına ve aynı görüşme tipine sahip ardışık girişleri bir araya toplayacaktır.

▼ Kişiler listesi ile

• 1000 veriye kadar kişi verileri listelenmektedir. Ekranda görünmeyen veriler için, ekranı aşağıya sürükleyin.
• Telefon Numarası Listesi ekranını açmak için, kişi listesinde bir veri seçin.
• Telefon numarası listesinden bir veri seçerek arama yapabilirsiniz (5 telefon numarasına kadar listelenir).
• Hiç kişi verisi yoksa, kişi verisi olmadığını gösteren bir mesaj görünür.



Kişiler ekranı

– DEVAMI DİĞER SAYFADA –



Telefon Numarası Listesi ekranı (Örneğin "Adem" seçildiğinde)



Kişiler ekranı (Veri yokken)

No.	Fonksiyon
1	"Gelen Çağrılar" düğmesi: Gelen çağrılar ekranını açar.
2	"Giden Çağrılar" düğmesi: Giden çağrılar ekranını açar.
3	"Kişileri İndir" düğmesi: Açılır bir pencere ekranı çıkar ve kişi verileri indirilmeye başlanır.
4	"Tümünü Sil" düğmesi: Bütün kişi verilerini siler. Kişi verileri yoksa, "Tümünü Sil" düğmesi kullanılmaz durumdadır.
5	"Arama" düğmesi: Seçilen karakter ile bir kişiler listesi açar. Seçilen karakter ile başlayan bir kişi yoksa, bu düğmenin üzeri çarpı ile kapatılmıştır.

Seçim yapmak ve gezinmek için "Arama" düğmesinde yukarı/aşağı komutlarını kullanın.

▽ **Kişi listesi boşsa**

PBAP ile uyumsuz ama OPP ile uyumlu Bluetooth telefonlar için

• Kişiler ekranındayken, "Kişileri İndir" komutunu seçin. Kişileri nasıl indireceğinizi belirten bir ekran gelecektir.
• Her veriyi ya da sadece bir veriyi indirmeyi seçebilirsiniz.

*: Bütün verileri indirmek için, cep telefonunuzdaki ayarı önceden değiştirmeniz gerekebilir.



Kişiler ekranı (İndirme seçimi)



Kişiler ekranı (İndirmeyi onaylama)

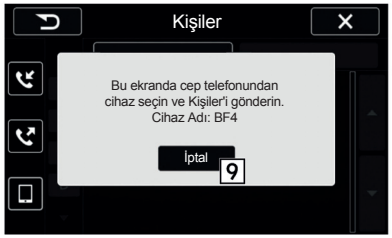

Kişiler ekranı (İndirmeyi onaylama)



Kişiler ekranı (İndirme işlemi)

No.	Fonksiyon
6	"Kişileri İndir" düğmesi: İndirme onaylama ekranını açar. İndirmeyi onaylayın ya da onaylamayın. İndirilen kişiler zaten varsa, mevcut verinin üzerine yazılır.
7	"1 Giriş İndir" düğmesi: Kişi verisinin bir kısmını indirir. Veriyi indirmek için, bağlı cihazdan kontrol etmeniz gerekir.
8	"Tamam" düğmesi: Bütün kişi verilerini indirmeyi başlatır.
9	"İptal" düğmesi: İndirmeyi iptal eder. Ekran Kişiler ekranına geri döner. (Açılır pencere yok olur.)

• Araç içi cihaza indirilen bütün kişi verileri silinir.

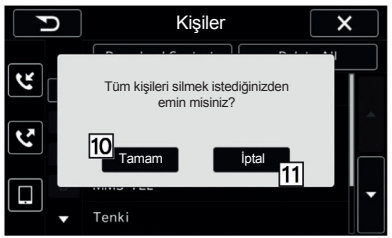

Kişiler ekranı (Kişi verilerini silmeyi onaylama)

No.	Fonksiyon
10	"Tamam" düğmesi: Bütün indirilen kişi verilerini silmeyi başlatır.
11	"İptal" düğmesi: Silmeyi iptal eder. Ekran Kişiler ekranına geri döner.

NOT

• Manuel aktarım işlemi, sürüş sırasında yapılamaz.
• Cep telefonunuz PBAP veya OPP uyumlu değilse, kişi bilgileri taşınamaz.
• Bluetooth telefonun tipine göre:

– Veri transferi için, fazladan farklı yöntemler uygulanması gerekebilir.

– DEVAMI DİĞER SAYFADA –

▼ Tuş Takımı ile
Şunları yaptığınızda, Giden Aramalar ekranı açılır.
• TELEFON (Tuş Takımı) ekranı ile bir numara girdiğinizde ve "Telefon açma" düğmesini seçtiğinizde, Giden Aramalar ekranı açılır.
• Gelen aramalar ekranında, gelen arama geçmişinden bir veri seçtiğinizde, Giden Aramalar ekranı açılır.
• Giden aramalar ekranında, giden arama geçmişinden bir veri seçtiğinizde, Giden Aramalar ekranı açılır.
• Kişiler (Telefon Numarası Listesi) ekranında bir telefon numarası seçtiğinizde, Giden Aramalar ekranı açılır.



Giden Arama ekranı

No.	Fonksiyon
1	"Seçenekler" düğmesi: Seçenekler (ses seviyesi ayarları) ekranını açar.
2	"Telefon kapatma" düğmesi: Aramayı sona erdirir. Ekran Telefon (Menü) ekranına geri döner. Bu, direksiyon üzerindeki "Telefon kapatma" düğmesi ile aynıdır.

NOT
Bağlanmış Bluetooth telefonun tipine göre, telefonda başka ek yollar izlemek gerekebilir.

▼ Telefon açma düğmesi ile
Son arama geçmişi verileri kullanılarak arama yapılabilir.

1. Telefon üst ekranını görmek için, direksiyondaki " ☎ " düğmesine basın.
2. "Aramalar" ekranının görüntülendiğinden emin olun.

■ Bluetooth telefon ile arama kabulü

▼ Gelen Aramalar
Gelen bir arama kabul edildiğinde, ses ile beraber gelen arama ekranı görünür.
• Giden aramalar ekranındaysanız, diğer taraf telefona cevap verdiğinde ekran, Arama ekranına geçer.
• Giden aramalarda, "Sessiz", "Hoparlör" ve "Bluetooth düğmeleri çalışmaz.
• Cep telefonu bağlıyken bir arama gelirse, ekran, Gelen Aramalar ekranına geçer.



Gelen Arama ekranı



Görüşme bekletilemiyor ekranı

No.	Fonksiyon
1	"Seçenekler" düğmesi: Seçenekler (ses seviyesi ayarları) ekranını açar.
2	"Beklet" düğmesi: Gelen aramayı beklemeye alır. Bazı cep telefonu modellerinde bu özellik çalışmaz. Bu özellik kısa bir süreliğine, direksiyon üzerindeki “Telefon kapatma” düğmesi basılması ile aynı fonksiyondadır.
3	“Telefon açma” düğmesi: Arama ekranını açar. Bu, direksiyon üzerindeki “Telefon açma” düğmesi ile aynıdır.
4	“Telefon kapatma” düğmesi: Gelen aramayı reddeder. Bu, direksiyon üzerindeki “Telefon kapatma” düğmesini basılı tutmak ile aynı fonksiyonu görür.

NOT

• Uluslar arası aramalarda, cep telefonunun tipine göre, diğer tarafın telefon numarası ya da adı görüntülenemeyebilir.
• Gelen arama görüntüleme modu ayarlanabilir. "Gelen aramalar” ☞ 5-87 konusuna bakın.
• Bluetooth telefonun tipine bağlı olarak, sistem ve Bluetooth telefonu aynı anda arama sesi verebilir. Detaylı bilgi için, "Ses Ayarları Ekranı" ☞ 5-95 konusuna bakın.

■ Bluetooth telefon ile konuşma

Telefon ile konuşurken bu ekran çalışmaz. Aşağıda belirtilen işlemler bu ekranda gösterilir.
• Gelen Arama ekranı gösterilmiş ve gelen aramayı kabul etmişseniz, ekran, arama ekranına geçer. Gelen aramayı reddettiyseniz, ekran, Gelen arama ekranına geçer.
• Gelen arama ekranında "Tuş Takımı" ve Bluetooth Ayarları" düğmeleri çalışmaz.

Şunları yaptığınızda, Arama ekranı açılır.
• Gelen Aramalar ekranından bir arama kabul ettiyseniz (“Telefon açma” düğmesini kullanarak), Arama ekranı açılır.
• Giden aramalar ekranındaysanız, diğer taraf telefona cevap verdiğinde ekran, Arama ekranına geçer.

– DEVAMI DİĞER SAYFADA –



Arama ekranı



Arama ekranı (Özel AÇIK ise)



Arama ekranı (Sizin sesiniz "SESİZ" olarak ayarlanmışken)



Arama (Tuş Takımı) ekranı (DTMF)

No.	Fonksiyon
1	"Seçenekler" düğmesi: Seçenekler (ses seviyesi ayarları) ekranını açar.
2	"Sessiz" düğmesi: Karşı tarafın sesinizi duymasını engeller. Sessiz modunu devreden çıkarmak için, "Sessiz" düğmesine tekrar basın. Özel modunda bu düğme kullanılamaz.
3	"Hoparlör" düğmesi: Modu Özel moduna değiştirir. Karşı tarafın sesi, cep telefonundan duyulur. Özel modunu devreden çıkarmak için, "Hoparlör" düğmesine tekrar basın.
4	"Telefon kapatma" düğmesi: Aramayı sona erdirir. Giden aramaları sonlandırdığınızda Telefon (Menü) ekranına, gelen aramaları sonlandırdığınızda bir önceki ekrana dönersiniz. Bu, direksiyon üzerindeki "Telefon kapatma" düğmesini basılı tutmak ile aynı fonksiyonu görür.
5	"Tuş takımı" düğmesi: Arama (Tuş Takımı) ekranını açar.
6	"Geçiş Ekranı" düğmesi: Telefon (Menü) ekranına geçer.
7	"Tuş takımı" düğmesi: DMTF (Çift Tonlu Çoklu Frekans) görüşmeleri yapmanıza olanak sağlar. Girdiğiniz numaralar, ton sinyalleri olarak gönderilir.

NOT

• Cep telefonu görüşmesi hands-free görüşme moduna değiştirildiğinde, hands-free ekranı görüntülenir ve fonksiyonları ekran üzerinden kontrol edilebilir.

• Cep telefonu ile hands-free görüşme modu arasında geçiş, doğrudan cep

telefonu kullanılarak gerçekleştirilebilir.
• Aktarma yöntemleri ve kullanımları, sahip olduğunuz cep telefonunun tipine bağlı olarak değişir.
• Cep telefonunun kullanımı hakkında bilgi için, telefon ile birlikte verilen kılavuzu okuyun.

• TELEFON (Menü) ekranında, "Tuş Takımı" öğesini seçtiğinizde ekran Telefon (Tuş takımı) ekranına geçer.
• Tuş takımına telefon numarası girildikten sonra, "Telefon açma" düğmesine bastığınızda görüşme başlatılır.

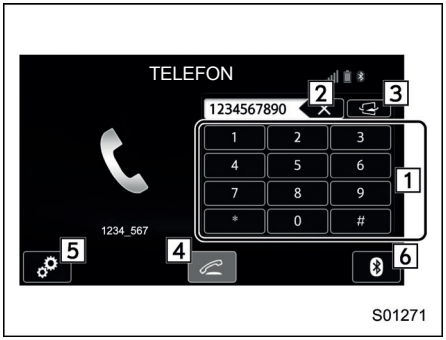

Telefon (Tuş Takımı) ekranı

No.	Fonksiyon
1	“Tuş takımı” düğmeleri: 0 - 9 arasında numaraları ve *, # ve + karakterlerini girmenize olanak sağlar. “+” karakterini girmek için, “0” düğmesini basılı tutun.
2	“Sil” düğmesi: Girilen karakterlerden birini siler.
3	"Geçiş Ekranı" düğmesi: Telefon (Menü) ekranına geçer.
4	“Telefon açma” düğmesi: Giden Aramalar ekranını açar ve girilen son telefon numarasını çevirir. Bu, direksiyon üzerindeki “Telefon açma” düğmesi ile aynıdır. Bu düğme, çapraz bağlantılıdır ve telefon numarası girilene kadar seçilemez.
5	"Seçenekler" düğmesi: Seçenekler (ses seviyesi ayarları) ekranını açar.
6	"Bluetooth Ayarları" düğmesi: BT Cihazları Bağlantısı ekranını açar.

NOT

Karşı taraftaki konuşmacıdan duyulan sesin kalitesi olumsuz etkilenebilir.

Ayarlar

■ Telefon ayarları

▼ "Sound Settings (Ses Ayarları)” ekranı

Görüşme ve zil sesi seviyesi ayarlanabilir. Bir zil tonu seçilebilir.

1. "TELEFON" ekranını görüntüleyin.

Detaylı bilgi için, "Hızlı referans" ☞ 5-80 konusuna bakın.

2. Seçenekler öğesini seçin.
3. Ayarlamak istediğiniz öğeyi seçin.

• Telefon fonksiyonunun ses seviyesini ayarlamayı seçin.
• TELEFON ekranında "Seçenekler" düğmesini kullandığınızda, Seçenekler ekranına geçilir.

– DEVAMI DİĞER SAYFADA –

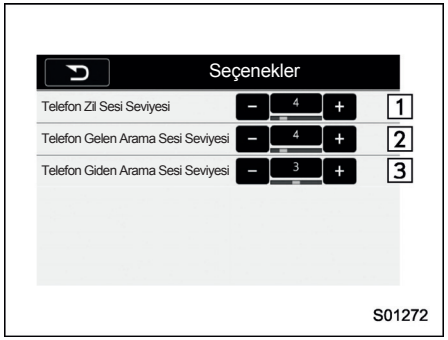

Seçenekler (ses seviyesi ayarları) ekranı

No.	Fonksiyon
1	Telefon Zil Sesi Seviyesi +/- düğmeleri: Zil sesi seviyesini ayarlar. "-" düğmesi ses seviyesini düşürür, "+" düğmesi yükseltir. (Varsayılan ses seviyesi: toplam 16 ses seviyesi kademesinde 4. kademe)
2	Telefon Gelen Arama Ses Seviyesi +/- düğmeleri: Gelen arama sesi seviyesini ayarlar. "-" düğmesi ses seviyesini düşürür, "+" düğmesi yükseltir. (Varsayılan ses seviyesi: toplam 16 ses seviyesi kademesinde 4. kademe)
3	Telefon Giden Arama Ses Seviyesi +/- düğmeleri: Giden arama sesi seviyesini ayarlar. "-" düğmesi ses seviyesini düşürür, "+" düğmesi yükseltir. (Varsayılan ses seviyesi: toplam 5 ses seviyesi kademesinde 3. kademe)

NOT

• Telefonun türüne bağlı olarak, bazı fonksiyonlar kullanılamayabilir.
• Kişi verileri, kayıtlı her telefon için ayrı ayrı yönetilir.
Bir telefon bağlandığında, başka bir telefonun kayıtlı verileri okunamaz.

▼ Kişileri telefondan güncelleme

PBAP uyumlu ve PBAP uyumsuz fakat OPP uyumlu Bluetooth telefonlar arasında kullanım yöntemleri farklılık gösterir.

Cep telefonunuz PBAP veya OPP uyumlu değilse, kişi bilgileri taşınamaz.

PBAP uyumlu Bluetooth telefonlar için

1. Kişileri İndir öğesini seçin.
   • Kişiler otomatik olarak aktarılır.
2. İşlem tamamlandığında, onay ekranının görüntülendiğinden emin olun.
   • Cep telefonunun tipine bağlı olarak, bu işlem gerekli olmayabilir.
   • Kişi verileri aktarılırken başka bir Bluetooth cihazı bağlanırsa, telefona bağlı olarak, bağlı Bluetooth cihazının bağlantısının kesilmesi gerekebilir.
   • Bağlanmış Bluetooth telefonun tipine göre, telefonda başka ek yollar izlemek gerekebilir.

PBAP ile uyumsuz ama OPP ile uyumlu Bluetooth telefonlar için

Bu işlem sürüş sırasında yapılamaz.
1. Kişileri İndir öğesini seçin.
1 Giriş İndir öğesini seçin.

2. Kişi verilerini, sisteme bir Bluetooth telefon kullanarak aktarın.
   • Cep telefonunun tipine bağlı olarak, bu işlem gerekli olmayabilir.
   • Bu fonksiyonu iptal etmek için, İptal öğesini seçin.
3. İşlem tamamlandığında, onay ekranının görüntülendiğinden emin olun.

▼ Kişi verilerinin silinmesi

1. Tümünü sil öğesini seçin.
2. Onay ekranı görüntülendiğinde Tamam öğesini seçin.

“Kişi listesine göre” ☞ 5-89 konusuna bakın.

NOT

Verileri silmek için, tüm öğeler silinecektir.

Eğer...

■ Sorun Giderme

Hands-free sisteminde veya bir Bluetooth cihazında bir sorun varsa, öncelikle aşağıdaki tabloyu kontrol edin.

Bir Bluetooth cihazı ile Hands-free sistemi kullanılırken

Belirti	Olası neden	Çözüm	Sayfa	
			Cep telefonu	Bu sistem
Hands-free sistemi veya Bluetooth cihazı çalışmıyor.	Bağlı cihaz, uyumlu bir Bluetooth cep telefonu olmayabilir.	Bu gibi durumlarda, cihazın uyumunun sağlanıp sağlanamayacağı konusunda bir SUBARU servisine danışmanızı tavsiye ederiz.	*	—
	Bağlı cep telefonunun Bluetooth versiyonu, belirtilen versiyondan daha eski olabilir.	Bluetooth versiyonu 1.1 veya üzeri (önerilen: Ver. 2.1 + EDR veya üzeri) olan bir cep telefonu kullanın.	*	5-76

*: Ayrıntılar için, cep telefonu ile birlikte verilen kullanıcı kılavuzuna bakın.

Bir cep telefonunu kaydederken/bağlarken

Belirti	Olası neden	Çözüm	Sayfa	
			Cep telefonu	Bu sistem
Bir cep telefonu kaydedilemiyor.	Cep telefonuna hatalı bir şifre girilmiş.	Cep telefonuna doğru şifreyi girin.	*	—
	Cep telefonunda kayıt işlemi tamamlanmamış.	Cep telefonunda kayıt işlemini tamamlayın (kayıt işlemini telefondan onaylayın).	*	—
	Eski kayıt bilgileri bu sistemde veya cep telefonunda saklanır.	Mevcut kayıt bilgilerini hem bu sistemden hem de cep telefonundan silin, ardından bu sisteme bağlamak istediğiniz cep telefonunu kaydedin.	*	5-77
Bir Bluetooth bağlantısı kurulamıyor.	Başka bir Bluetooth cihazı zaten bağlı.	Bu sistemi kullanmak istiyorsanız, cep telefonunu manuel olarak bağlayın.	—	5-77
	Bluetooth fonksiyonu cep telefonunda etkinleştirilmemiş.	Cep telefonunda Bluetooth fonksiyonunu etkinleştirin.	*	—
	Bu sisteme otomatik Bluetooth bağlantısı kapalı.	Kontak anahtarı ACC veya ON konumundayken, bu sisteme otomatik Bluetooth bağlantısını açın.	—	5-77
"Numara çevrilemiyor. Lütfen telefonunuzu kontrol edin. (Numara çevrilemiyor. Lütfen telefonunuzu kontrol edin.)"	Bluetooth fonksiyonu cep telefonunda etkinleştirilmemiş.	Cep telefonunda Bluetooth fonksiyonunu etkinleştirin.	*	—
	Eski kayıt bilgileri bu sistemde veya cep telefonunda saklanır.	Mevcut kayıt bilgilerini hem bu sistemden hem de cep telefonundan silin, ardından bu sisteme bağlamak istediğiniz cep telefonunu kaydedin.	*	5-77

*: Ayrıntılar için, cep telefonu ile birlikte verilen kullanıcı kılavuzuna bakın.

– DEVAMI DİĞER SAYFADA –

Gelen/giden arama sırasında

Belirti	Olası neden	Çözüm	Sayfa	
			Cep telefonu	Bu sistem
Arama alınamıyor/yapılamıyor.	Aracınız kapsama alanı dışında.	Aracınızı, ekrandaki "Servis yok" ifadesi kaybolacak bir yere götürün.	—	—

Telefon rehberi kullanılırken

Belirti	Olası neden	Çözüm	Sayfa	
			Cep telefonu	Bu sistem
Telefon rehberi verileri manuel olarak aktarılamıyor.	Bağlı cep telefonunun profil versiyonu, telefon rehberi verilerinin aktarılmasına uygun olmayabilir.	Bu gibi durumlarda, cihazın uyumunun sağlanıp sağlanamayacağı konusunda bir SUBARU servisine danışmanızı tavsiye ederiz.	*	—
	Cep telefonunda aktarma işlemi tamamlanmamış.	Aktarma işlemini cep telefonunda tamamlayın (aktarma işlemini telefondan onaylayın).	*	—
Telefon rehberi verileri değiştirilemiyor.	Bu sistemde değiştirme fonksiyonu yoktur.	—	—	5-96

*: Ayrıntılar için, cep telefonu ile birlikte verilen kullanıcı kılavuzuna bakın.

Diğer durumlarda

Belirti	Olası neden	Çözüm	Sayfa	
			Cep telefonu	Bu sistem
Düşünülebilecek tüm önlemler uygulanmasına rağmen belirti durumu değişmiyor.	Cep telefonu, bu sisteme yeterince yakın değil.	Cep telefonunu bu sisteme yaklaştırın.	—	—
	Belirtinin en olası nedeni, cep telefonudur.	Cep telefonunu kapatın, bataryasını çıkarıp tekrar takın, ardından telefonu yeniden çalıştırın.	*	—
		Cep telefonunun Bluetooth bağlantısını etkinleştirin.	*	—
		Cep telefonunun güvenlik yazılımını durdurun ve tüm uygulamaları kapatın.	*	—
		Cep telefonunda bulunan bir uygulamayı kullanmadan önce, kaynağını ve kullanımının bu sistemi nasıl etkileyebileceğini dikkatle kontrol edin.	*	—

*: Ayrıntılar için, cep telefonu ile birlikte verilen kullanıcı kılavuzuna bakın.

Sesli komut sisteminin kullanımı

■ Sesli komut sistemi

Sesli komut sistemi, ses sisteminin, hands-free sistemlerinin, vb. sesli komutlar ile kullanılmasına olanak sağlar. Sesli komut örnekleri için, "Komut listesi" ☞ 5-105 konusuna bakın.

▼ Sesli komut sisteminin kullanılması

▽ Direksiyon düğmesi

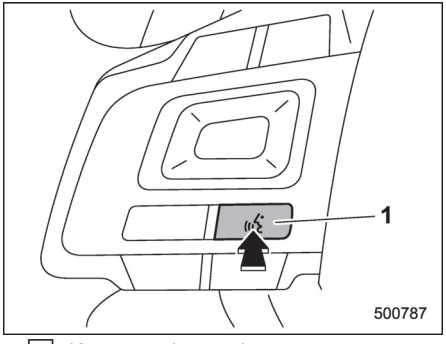

1 Konuşma düğmesi

• Sesli komut sistemini başlatmak için konuşma düğmesine basın.
• Ses tanımayı iptal etmek için, konuşma düğmesini basılı tutun.

▽ Mikrofon

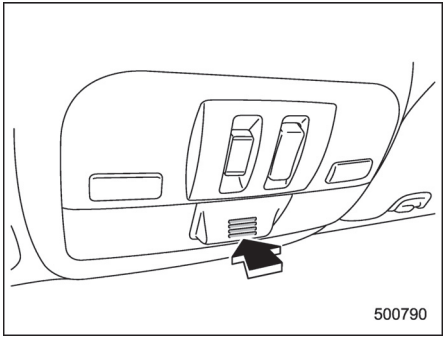

A Tipi

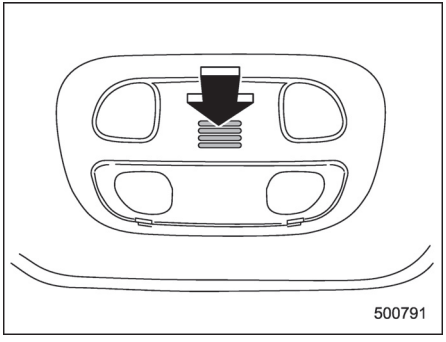

B Tipi

• Bir komut verirken, doğrudan mikrofona doğru konuşmaya gerek yoktur.

NOT

• Komutu söylemeden önce, onay sesini bekleyin.
• Şu durumlarda, sesli komutlar tanınmayabilir:

– Çok hızlı konuşma.
– Çok düşük veya çok yüksek sesle konuşma.
– Tavan ya da camlar açıkken.
– Sesli komut söylenirken yolcular konuşuyorsa.
– Klima devri yüksek.
– Klima havalandırmaları mikrofona doğru yönlendirilmiş.

• Aşağıdaki koşullarda, sistem komutu doğru şekilde tanımayabilir ve sesli komutları kullanmak mümkün olmayabilir:

– Komut hatalıysa veya net değilse. Sistem, bazı kelimeleri, aksanları veya konuşma şekillerini tanımakta zorlanabilir
– Arka plandan, rüzgar sesi gibi aşırı miktarda gürültü geliyor.

▼ Sesli komut sisteminin kullanımı

1. Konuşma düğmesine basın.
• Sesli komut üst ekranı görüntülendikten sonra, konuşma rehberi başlayacaktır.



S01273

NOT

Sesli komut modu ses modundayken, konuşma düğmesine basılarak sesli komut sistemi için konuşma kılavuzu atlanabilir.

2. Komutu söyleyin.
• "Yardım" veya "Telefon" deyin.



S01274

• "Ses sistemi" deyin.



S01275

• Her bir fonksiyon ile ilgili komutlar, ilgili fonksiyon sekmesinin ekranında görüntülenir. Sık kullanılan bazı komutlar, ana sekme ekranında görüntülenir. Hangi sekmenin seçilmiş olduğu fark etmeksizin, tüm komutlar kullanılabilir.

• Yardım denildiğinde, örnek komutlar ve kullanım yöntemleri belirtilir.

• Ses tanımayı iptal etmek için, "x" öğesini seçin veya konuşma düğmesini basılı tutun.

NOT

Sistem tepki vermiyorsa veya onay ekranı kaybolmuyorsa, konuşma düğmesine basın ve tekrar deneyin.

▽ Sesli komut örneği: Ara, kişi adı

1. Konuşma düğmesine basın.
2. **"Ara <kişi adı>"** deyin.
   • Tanıma sonuçlarını gösteren bir onay ekranı görüntülenecektir. Birden fazla öğe eşleşiyorsa, bir seçme ekranı görüntülenir. **"<Numara>"** deyin veya numarayı seçin.

NOT

• "Ara <kişi adı>" ekranında gösterildiği gibi, "Bir kişiyi ara" dedikten sonra kişinin adını söyleyin. Örneğin: "Bir kişiyi ara", "Ali Yılmaz" veya "Ayşe Sönmez"

– DEVAMI DİĞER SAYFADA –

• Kişi listesindeki kısa veya kısaltılmış adlar tanınamayabilir. Kişi listesindeki adları, tam ad haline getirin.
• Bazen, bir ses tanıma sonucu onay ekranı görüntülenir. Sonucu onayladıktan sonra, "Evet" veya "Hayır" deyin.
• Sistem kişi listesinden birden fazla adı tanırsa, ekranda bir aday listesi görüntülenir.
İstenen ad ekranın en üstünde gösterilmiyorsa, aday listesindeki kişi numarasını söyleyin veya seçin (numara 1, numara 2, vb.).
• Bir kişinin listede kayıtlı birden fazla telefon numarası varsa, bir aday listesi görüntülenir. İstenen telefon numarası ekranın en üstünde gösterilmiyorsa, aday listesindeki telefonun numarasını söyleyin veya seçin (numara 1, numara 2, vb.).

▽ Sesli komut örneği: Numara çevir

1. Konuşma düğmesine basın.
2. Telefon numarasını söyleyin.
   • "Çevir <numara>" ekranında gösterildiği gibi, ***"Numara çevir"*** dedikten sonra telefon numarasını söyleyin.
   • Telefon numarasının rakamlarını birer birer söyleyin.
   Örneğin, telefon numarası 2345678 ise:
   "İki üç dört beş altı yedi sekiz" deyin
   "Yirmi üç kırk beş altmış yedi sekiz" şeklinde söylemeyin
   • Sistem ilave numaraları tanıyamayacağından, tüm numarayı ara vermeden söyleyin.
   Diğer telefon numaralarını arama
3. ***"Ara"*** deyin veya direksiyondaki ☎ düğmesine basın.
   • Sistem birden fazla telefon numarası tanırsa, ekranda bir telefon numarası aday listesi görüntülenir. Listenin en üstündekini aramak için, direksiyondaki ☎ düğmesine basın. İstenen telefon numarası ekranın en üstünde gösterilmiyorsa, aday listesindeki telefonun numarasını söyleyin veya seçin.

▼ Normal konuşma tanıma

Doğal dil konuşma tanıma teknolojisi sayesinde, bu sistem doğal konuşularak söylenen bir komutu tanıyabilir. Ancak, sistem bir komutun her versiyonunu tanıyamayabilir. Bazı durumlarda, prosedür için gerekli komutu atlayarak doğrudan istenen işlemi yaptırmak mümkündür. Fonksiyon menüsünde her sesli komut görüntülenmez.

NOT

Sesli komut tam olarak tanınamıyorsa, komut giriş ekranı görüntülenir. (Arama sonuçları, komutun tanınan kısmına dayalı olarak görüntülenir.)

▽ Her fonksiyon için ifade örnekleri

Komut	İfade örnekleri
"Ara <telefon numarası>"	*Telefon <telefon numarası>.*

Komut listesi

Tanınabilir sesli komutlar ve gerçekleştirdikleri işlemler aşağıda gösterilmiştir.
• Sık kullanılan komutlar, aşağıdaki tablolarda listelenmiştir.
• Araçta bulunmayan cihazlar için, ilgili komutlar ekranda gösterilmez. Ayrıca, duruma bağlı olarak, başka komutlar da ekranda gösterilmeyebilir.
• Kullanılabilecek fonksiyonlar, kurulu sisteme bağlı olarak değişebilir.
• Ses tanıma dili değiştirilebilir. "Diğer ayarlar" ☞ 5-14 konusuna bakın.

NOT

• Komutlarda kullanılan ifadeler şunlardır.

– OOO : Söylenmesi gerekmeyen komutlar
– OOO : Söylenecek numaralar, başlıklar veya adlar

Temel komut

Sesli komut	İfade	Fonksiyon
Sistem geri	Geri	Bir seviye geri gidilir veya ses tanıma iptal edilir (sesli komut üst ekranı)
Sistem yardım	Yardım	O anki işlem için yardım istenir
Sistem iptal (Kapat)	İptal, Kapat	O anki işlem iptal edilir
Evet	Evet	
Hayır	Hayır	
Ekranı kapat	Ekranı kapat	Ekran kapatılır
Sesi aç	Sesi aç	Ses sistemi açılır
Sesi kapat	Sesi kapat	Ses sistemini kapatılır
STARLINK modunu değiştir (Avrupa için)	STARLINK	APPS moduna geçilir

Radyo modunu değiştirme komutları

Sesli komut	İfade	Fonksiyon
AM modunu değiştir	AM moduna geç	AM moduna geçilir
	AM1 moduna geç	AM modu 1. bandına geçilir
	AM2 moduna geç	AM modu 2. bandına geçilir
FM modunu değiştir	FM moduna geç	FM moduna geçilir
	FM1 moduna geç	FM modu 1. bandına geçilir
	FM2 moduna geç	FM modu 2. bandına geçilir
	FM3 moduna geç	FM modu 3. bandına geçilir
Bluetooth® Ses modunu değiştir	BT sese geç	Bluetooth ses moduna geçilir
CD modunu değiştir	CD moduna geç	CD moduna geçilir
USB modunu değiştir	USB moduna geç	USB moduna geçilir
iPod modunu değiştir	iPod moduna geç	iPod moduna geçilir
AUX modunu değiştir	AUX moduna geç	AUX moduna geçilir

– DEVAMI DİĞER SAYFADA –

Hands-Free Komutları

Sesli komut	İfade	Fonksiyon
Numarayı çevir	Numarayı çevir → <0-9, +, *, #> → Numarayı değiştir, Çevir	Söylenen telefon numarası aranır
	Çevir <0-9, +, *, #> → Numarayı değiştir, Çevir	
Kişiler (Telefon rehberi)	Kişiler, Telefon rehberi → <Ad> → <1-5> → Ara	Telefon rehberi kullanılarak arama yapılır
Ara <Ad>	Ara <Ad> → <1-5> → Ara	
Son görüşmeler	Görüşme Geçmişi ? Gelen arama, Giden arama → Sonraki (sayfa), Önceki (sayfa) → <1-5> → Ara	Görüşme geçmişi kullanılarak arama yapılır
Gelen aramalar	Gelen Aramalar	Görüşme geçmişi ekranı görüntülenir
Giden aramalar	Giden Aramalar	Görüşme geçmişi ekranı görüntülenir

Sesli komut	İfade	Fonksiyon
Tekrar arama	Tekrar arama	Son giden aramanın numarası tekrar aranır
Geri arama	Geri arama	Son gelen aramanın numarası tekrar aranır
Telefon seç	Telefon Seç → <1-5>	Telefon ekranı görüntülenir
Telefon menüsünü göster	Telefon Menüsü	Hands-free üst ekranı görüntülenir

AM kontrolü komutları

Sesli komut	İfade	Fonksiyon
İleri ara	İleri Ara	Yüksek frekans yönünde arama yapılır
Geri ara	Geri ara	Düşük frekans yönünde arama yapılır
Tarama	Tarama	Tarama moduna geçilir
Doğrudan frekans ayarlama	Ayarla <Frekans>	Belirli bir radyo istasyonuna geçmek için frekans belirtilir
Kayıtlı istasyon ayarlama	Kayıtlı istasyon <kayıt numarası>	Düğmelerden birine kayıtlı bir radyo istasyonuna geçmek için

CD kontrolü komutları

Sesli komut	İfade	Fonksiyon
Sonraki parça	Sonraki Parça	Sonraki parça seçilir
Önceki parça	Önceki Parça	Güncel parça seçilir
Tarama	Tarama	Tarama moduna geçilir
1 Parça Tekrarla	1 Parça Tekrarla	Bir parça tekrarlanır
Tümünü Tekrarla	Tümünü Tekrarla	Tüm parçalar tekrarlanır
Karışık	Karışık	Rastgele çalınır

MP3/WMA/AAC, USB kontrolü komutları

Sesli komut	İfade	Fonksiyon
Sonraki parça	Sonraki parça	Sonraki parça seçilir
Önceki parça	Önceki parça	Güncel parça seçilir
Sonraki klasör	Sonraki klasör	Bir sonraki klasörün başından çalmaya başlanır
Önceki klasör	Önceki klasör	Bir önceki klasörün başından çalmaya başlanır
Tarama	Tarama	Tarama moduna geçilir
1 parça tekrarla	1 parça tekrarla	Bir parça tekrarlanır
Klasörü tekrarla	Klasörü tekrarla	Klasör tekrar çalınır
Tümünü tekrarla	Tümünü tekrarla	Tüm parçalar tekrarlanır
Karışık klasör	Karışık klasör	Klasördeki parçalar rastgele çalınır
Tümü karışık	Tümü karışık	Rastgele çalınır

iPod kontrolü komutları

Sesli komut	İfade	Fonksiyon
Sonraki parça	Sonraki parça	Select the
Önceki parça	Önceki parça	current track
Birini tekrarla	Birini tekrarla	track
Tümünü tekrarla	Tümünü tekrarla	Repeat all
Karışık parça	Karışık parça	Tüm parçalar karışık
Karışık albüm	Karışık albüm	Tüm parçalar karışık
Karışık çalmayı kapat	Karışık çalmayı kapat	Karışık çalma modu kapatılır

– DEVAMI DİĞER SAYFADA –

Bluetooth ses kontrolü komutları

Sesli komut	İfade	Fonksiyon
Durdur Durdur		Çalmayı durdurur
Sonraki parça	Sonraki parça	Sonraki parça seçilir
Önceki parça		Güncel parça seçilir
1 Parça tekrarla	1 Parça tekrarla	Bir parça tekrarlanır
Tümünü tekrarla	Tümünü tekrarla	Tüm parçalar tekrarlanır
Grubu tekrarla	Grubu tekrarla	Gruptaki parçalar tekrarlanır
Tümü karışık	Tümü karışık	Tüm parçalar karışık
Karışık grup		Gruptaki parçalar rastgele çalınır
Karışık çalmayı kapat	Karışık çalmayı kapat	Karışık çalma modu kapatılır

Ekler

■ Sertifikasyon

• Bluetooth

Bluetooth kelimesi ve logosu, Bluetooth SIG, Inc. şirketinin tescilli ticari markasıdır ve bu tür markaların Clarion Co., Ltd. tarafından her türlü kullanımı lisansa tabidir.

• iPod

“Made for iPod” ve “Made for iPhone” ifadeleri, bir elektronik aksesuarın özellikle iPod veya iPhone ile bağlantı kurulmak üzere tasarlandığı ve üreticisi tarafından Apple performans standartlarını karşıladığı şeklinde onay aldığı anlamına gelmektedir. Bu cihazın kullanılmasından veya güvenlik ve tüzük standartları ile uyumluluğundan Apple sorumlu değildir. Bu aksesuarın iPod veya iPhone ile kullanımının, kablosuz çalışma performansını etkileyebileceğini unutmayın. iPhone, iPod, iPod classic, iPod nano, iPod touch, ve iTunes, Apple Inc. firmasının A.B.D. ve diğer ülkelerdeki tescilli ticari markalarıdır.

Uyumlu modeller
iPod iPhone

• Açık kaynak kullanılarak kaynak kodu nasıl alınır

Bu sistem, açık kaynak kullanan bir yazılıma sahiptir. Yazılımın kaynak kodunu edinmek isteyen müşteriler, kodu Clarion Co., Ltd. web sitesinden indirebilir. Ayrıntılar için şu web sitesine bakın.
Avrupa için:
http://www.clarion.com/xe/en/opensource/index.html
Avustralya için:
http://www.clarion.com/au/en/opensource/index.html
Güney Amerika için:
http://www.clarion.com/xl/en/open-source/index.html
Asya için:
http://www.clarion.com/my/en/opensource/index.html

■ BAE modelleri için sertifikalar

PF-3738
TRA
KAYIT No: ER0133354/14
BAYİ No: DA0054309/10

■ Paraguay modelleri için sertifikalar

Kayıt Numarası: 2014-08-I-000219
Üretici: Clarion Co., Ltd. Paraguay
Distribütörü:
Tokyo Motors S.A.
Avda. Eusebio Ayala 4649 kg 5 1/2
Asuncion, Paraguay

■ MAROC modelleri için sertifikalar

PF-3680
AGREE PAR L'ANRT MAROC
Numéro d'agrément: MR 9314 ANRT 2014
Date d'agrément: 28/05/2014

■ Rusya ve Kazakistan modelleri için sertifikalar

"Uniservis" Ltd.
1st Vladimirovskaya street, building 20A, 1st floor, premises 1, room 17, Moscow 111123, Russia. OGRN 5107746076873.

■ Avrupa modelleri için Uyumluluk Beyanı

[8] "Bluetooth modülü" ☞ 13-10 konusuna bakın.

CE

İç aydınlatma..... 6-2
Tavan lambası..... 6-2
Bagaj bölmesi lambası (5 kapı)..... 6-2
Harita lambaları (mevcutsa)..... 6-3
Sönme geciktirme zamanlayıcısı..... 6-3
Güneşlikler..... 6-4
Makyaj aynası..... 6-4
Saklama bölmesi..... 6-5
Torpido gözü..... 6-5
Orta konsol..... 6-5
Bardaklıklar..... 6-6
Ön yolcu bardaklığı..... 6-6
Arka yolcu bardaklığı (mevcutsa)..... 6-7
Şişe tutucular..... 6-8
Aksesuar elektrik soketleri..... 6-8
Çakmak (mevcutsa)..... 6-9
Küllük (mevcutsa)..... 6-10
Paspas..... 6-11
Elbise askısı..... 6-11
Alışveriş torbası kancası (5 kapı)..... 6-12
Bagaj örtüsü (5 kapı - mevcutsa)..... 6-12
Örtünün kullanılması..... 6-12
Örtü muhafazasının çıkarılması..... 6-13
Bagaj bölmesi örtüsünün saklanması..... 6-13
Örtü muhafazasının takılması..... 6-14
Bagaj bağlama kancaları
(5 kapı - mevcutsa)..... 6-14
Döşeme altı saklama bölmesi
(mevcutsa)..... 6-15
Arka görüş kamerası (mevcutsa)..... 6-15
Arka görüş kamerasının kullanımı..... 6-16
Ekranda görüş mesafesi..... 6-17
Yardım çizgisi..... 6-18

İç aydınlatma

⚠ DİKKAT

Aracınızı terk ederken akünün boşalmasını önlemek için mutlaka lambaları söndürün.

■ Tavan lambası

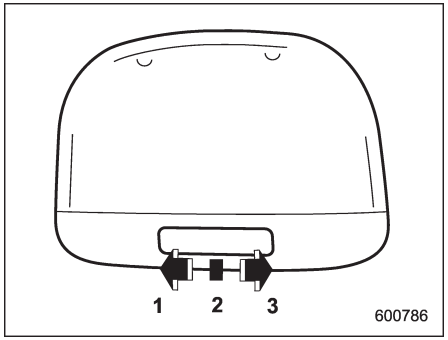

1) Açık
2) Kapı
3) Kapalı

Tavan lambası düğmesinin aşağıdaki konumları mevcuttur.

AÇIK: Lamba sürekli yanık kalır.
KAPALI: Lamba sönük kalır.

KAPI: Tavan lambası, aşağıdaki durumlarda otomatik olarak yanar.
• Kapılardan herhangi birisi veya bagaj kapağı (5 kapı) açıldığında.
• Anahtarsız giriş fonksiyonu kullanılarak (mevcutsa) kapıların veya bagaj kapağının (5 kapı) kilidi açıldığında. “Anahtarsız giriş fonksiyonuyla kilitleme ve kilit açma" konusuna bakın 2-11.
• Anahtarsız giriş fonksiyonu kullanılarak kapıların veya bagaj kapağının (5 kapı) kilidi açıldığında. "Uzaktan anahtarsız giriş sistemi" ☞ 2-20 konusuna bakın.
• Kontak anahtarı "ACC" konumundan "LOCK/OFF" konumuna getirildiğinde.

■ Bagaj bölmesi lambası (5 kapı)

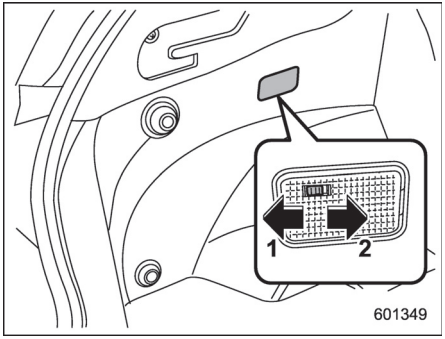

1) Açık
2) Kapalı

AÇIK: Lamba bagaj kapağı açıldığı zaman yanar. bagaj kapağı kapatıldıktan sonra lamba bir kaç saniye yanık kalır ve kademeli olarak söner.
KAPALI: Lamba sönük kalır.

■ Harita lambaları (mevcutsa)

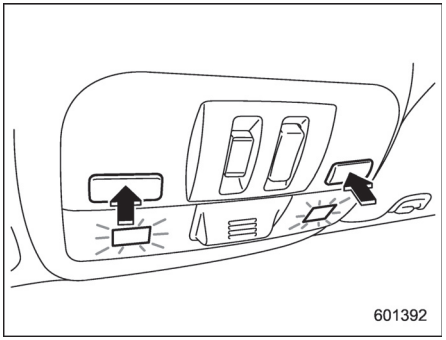

A Tipi

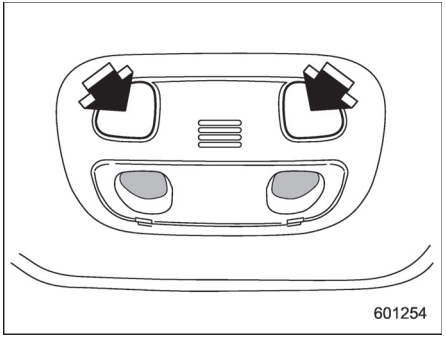

B Tipi

Harita lambasını yakmak için düğmeye basın. Söndürmek için düğmeye tekrar basın.

NOT

A tipi harita lambalarında, lamba düğmeleri ON konumunda olmasına rağmen, lambalar yakıldıktan yaklaşık 30 saniye sonra, aracın aküsünün boşalmasını önlemek amacıyla otomatik olarak kapanır. Detaylar için, "Akünün boşalmasını önleme fonksiyonu" ☞ 2-5 konusuna bakın.

▼ Otomatik aydınlatma (A tipi harita lambaları)

Harita lambaları, aşağıdaki durumlarda otomatik olarak yanar.
• Bagaj kapağı dışında, kapılardan herhangi biri (5 kapı) açıldığında. (Sadece bagaj kapağı açıldığında harita lambaları yanmaz.)
• Anahtarsız giriş fonksiyonu kullanılarak (mevcutsa) kapıların kilidi açıldığında. “Anahtarsız giriş fonksiyonuyla kilitleme ve kilit açma" konusuna bakın 2-11.
• Kapı kilitleri, uzaktan anahtarsız giriş sistemi kullanılarak açıldığında. "Uzaktan anahtarsız giriş sistemi" ☞ 2-20 konusuna bakın.
• Kontak anahtarı "ACC" konumundan "LOCK/OFF" konumuna getirildiğinde.

■ Sönme geciktirme zamanlayıcısı

Aşağıdaki lambaların otomatik yanma fonksiyonu vardır.
• tavan lambası
• harita lambası (A tipi)
• bagaj bölmesi lambası (5 kapı)
Otomatik olarak yandıktan sonra bu lambalar, aşağıdaki koşullarda, bir kaç saniye yanar vaziyette kalırlar ve sonra yavaş yavaş sönerler.
• tüm kapılar ve bagaj kapağı (5 kapı) kapandıktan sonra (tavan lambası)
• tüm kapılar kapandıktan sonra (A tipi harita lambası)
• bagaj kapağı kapatıldıktan sonra (bagaj bölmesi lambası)
Lambalar yanarken aşağıdakilerden biri yapılırsa lambalar otomatik olarak söner.
• Kontak anahtarı "LOCK/OFF" konumundan "ACC" veya "ON" konumuna getirildiğinde.
• Anahtarsız giriş fonksiyonu kullanılarak (mevcutsa) kapıların ve bagaj kapağının (5 kapı) kilidi açıldığında.
• Anahtarsız giriş sistemi kullanılarak kapılar ve bagaj kapağı (5 kapı) kilitlendiğinde.
Lambaların yanma süresi ayarı (sönme geciktirme zamanlayıcısı) SUBARU servislerince değiştirilebilir. Bu konuda daha detaylı bilgi edinmek için en yakındaki SUBARU servisi ile temas kurmanızı tavsiye ediyoruz.

– DEVAMI DİĞER SAYFADA –

Çok fonksiyonlu ekranı olan modellerde ayarlar çok fonksiyonlu ekran kullanılarak değiştirilebilir. Detaylar için, "İç lamba sönme geciktirme zamanlayıcısı ayarı" ☞ 3-89 konusuna bakın.

Güneşlikler

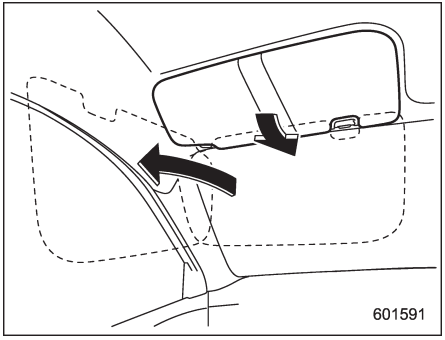

Göz kamaşmasını engellemek için güneşlikleri aşağı doğru çevirin. Güneşliği yan camda kullanmak için aşağı doğru çevirin ve yan tarafa getirin.

■ Makyaj aynası

DİKKAT

Gözlerinizin kamaşmasını önlemek amacıyla, aracı kullanırken makyaj aynası kapağını kapalı tutun.

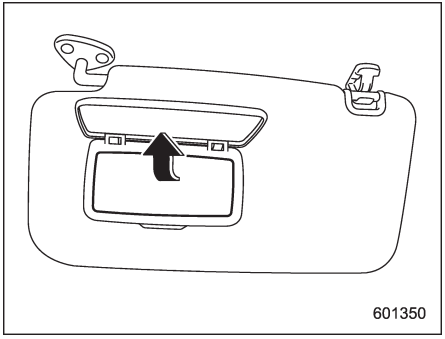

Makyaj aynasını kullanmak için güneşliği aşağıya indirin ve makyaj aynasının kapağını açın.

Saklama bölmesi

DİKKAT

- **Ani frenleme veya kaza anında yaralanma riskini azaltmak için sürüş sırasında saklama bölmesini daima kapalı tutun.**
- **Saklama bölmesinde sprey boya kutuları, yanıcı veya tahriş edici sıvılar veya başka herhangi bir tehlikeli maddeyi bulundurmayın.**

■ Torpido gözü

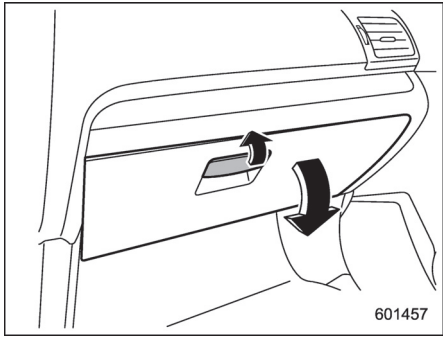

Torpido gözünü açmak için kolu çekin. Kapatmak için kapağı yukarıya doğru itin.

■ Orta konsol

Orta konsol kutusu eşya saklama alanı sağlar.

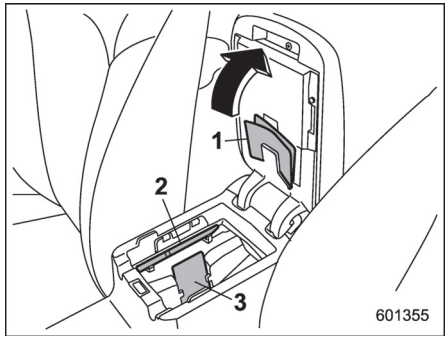

1) Kağıt tutucusu
2) Kalem tutucu
3) Kart tutucu

Konsolun üst kısmı kolçak olarak kullanılabilir.

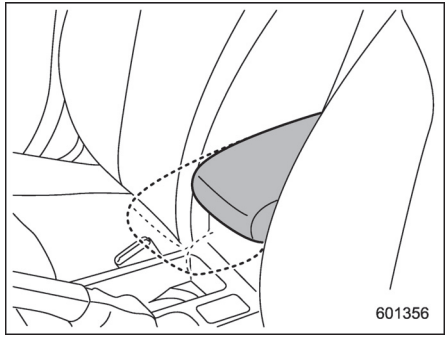

Bazı modellerde, kolçak ayarlanabilir

– DEVAMI DİĞER SAYFADA –

özelliktedir. Kolçağı istediğiniz konuma getirebilirsiniz.

Bardaklıklar

⚠ DİKKAT

Dökülmeleri önlemek için dikkatli olun. İçecekler sıcaksa sizi veya yolcularınızı yakabilir. Dökülen içecekler ayrıca koltuk döşemelerine, halılara veya ses donanımına zarar verebilir.

■ Ön yolcu bardaklığı

⚠ DİKKAT

Dikkatinizi dağıtabileceği veya kazaya neden olabileceği için sürüş sırasında bardaklıktan bardak almayın veya bardak koymayın.

▼ Bölme kapağı olan modeller

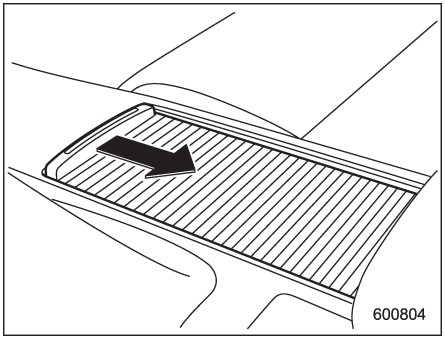

Bardaklığı açmak için kapağı geri doğu çekin.

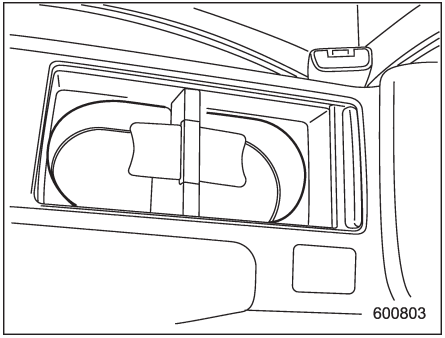

Konsolda çiftli bardaklık vardır.

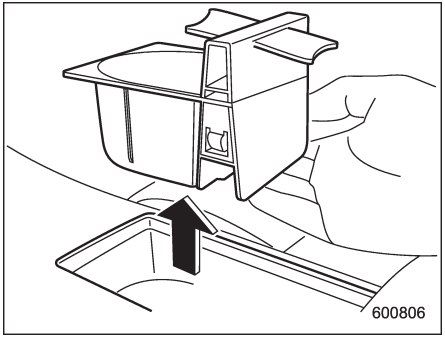

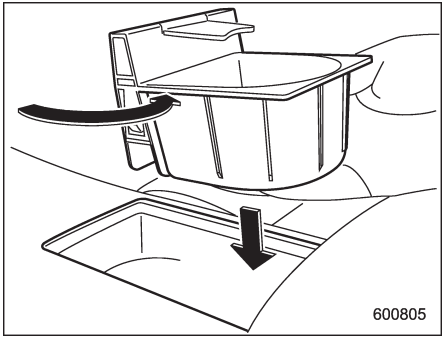

Farklı boyutlardaki bardakları da koyabilmek adına, bardaklıktaki bölme plakası çıkarılıp farklı bir konuma (daha ileri veya daha geri) yerleştirilebilir.

NOT

Bölme plakası çıkarıldıktan sonra, bardaklık bir saklama bölmesi olarak da kullanılabilir.

▼ Bölme kapağı olmayan modeller

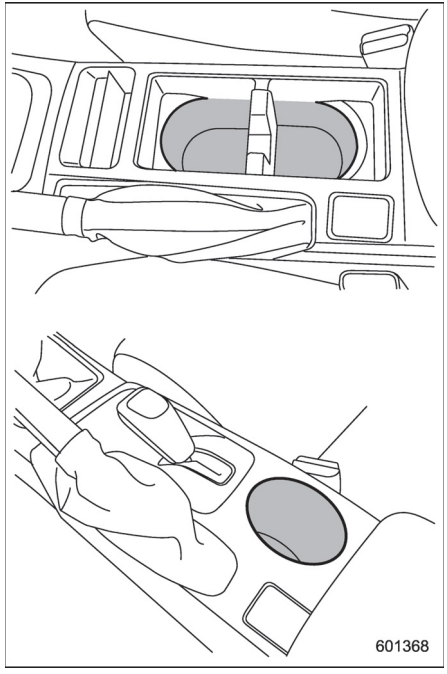

Konsola bir veya iki bardaklık yerleştirilir.

■ Arka yolcu bardaklık (mevcutsa)

⚠ DİKKAT

Arka yolcu tarafı bardaklıktaki bir bardakta içecek olduğu zaman, arka koltuk sırtlığını yatırmayın. Aksi takdirde, içecek dökülebilir ve eğer içecek sıcaksa sizi ve/veya araçtaki yolcuları yakabilir.

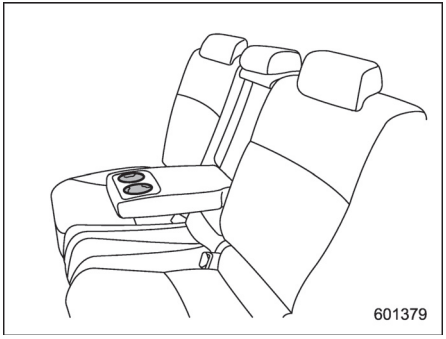

Kolçakta çift bardaklık vardır.

Şişe tutucular

⚠ DİKKAT

• Dikkatinizi dağıtabileceği veya kazaya neden olabileceği için sürüş sırasında şişe tutucudan şişe almayın veya şişe koymayın.
• Şişe tutucuya içecek koyarken kapağının kapalı olmasına dikkat edin. Aksi takdirde kapıyı açarken/kapatırken ya da sürüş esnasında içecek dökülebilir, içecek sıcaksa sizi ve/veya yolcuları yakabilir.

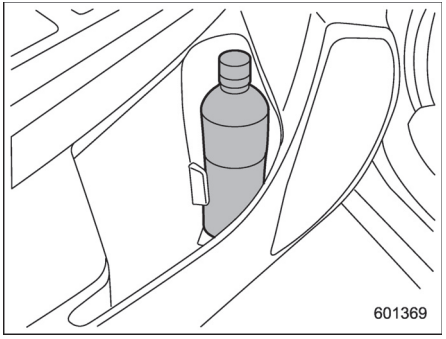

Her bir kapı döşemesinde bulunan şişe tutucu, içecekleri ve diğer eşyaları tutmak için kullanılır.

Aksesuar elektrik soketleri

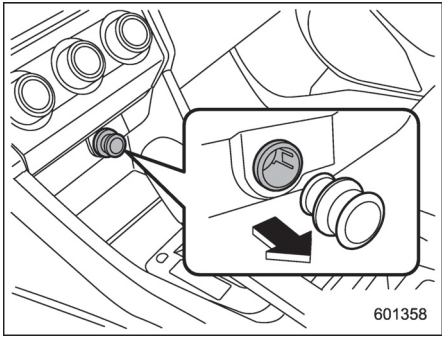

Klima kumandalarının altındaki elektrik soketi

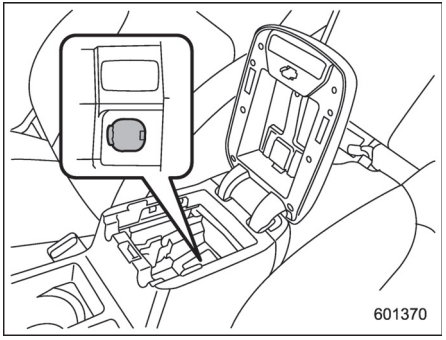

Orta konsoldaki elektrik soketi

Aksesuar elektrik soketleri, klima kumandalarının altında ve orta konsolda

bulunur. Kontak anahtarı "ACC" ya da "ON" konumundayken, aküden gelen elektrik gücü (12V DC) her iki elektrik soketinde de kullanılabilir.
Araç içerisinde elektrikli alet kullanmak için aleti elektrik prizine takın.
Sokete takılabilecek cihazın maksimum gücü 120 W olmalıdır. Çıkışlar için belirtilen watt miktarını aşan donanımlar kullanmayın.
Aynı anda iki çıkışa bağlı donanımlar kullanılırken, tüketilen toplam güç 120W değerini aşmamalıdır.

⚠ DİKKAT

• Aksesuar elektrik soketlerinde çakmağı kullanmayın.
• Aksesuar elektrik soketinin içine her hangi bir yabancı cisim, özellikle de bozuk para veya alüminyum folyo gibi madeni cisimleri koymayın. Bunlar kısa devreye sebep olabilir. Kullanılmadığı zaman soketin kapağını daima kapatın.
• Sadece 12V DC için tasarlanmış elektrikli aksamları kullanın. Sokete takılabilecek cihazın maksimum gücü 120 W olmalıdır. Çıkışlar için belirtilen watt miktarını aşan donanımlar kullanmayın. Aynı anda iki çıkışa bağlı donanımlar kullanılırken, tüketilen toplam güç 120W değerini aşmamalıdır. Aksesuar elektrik soketini aşırı yüklemek kısa devreye sebep olabilir. İkili soket ya da birden fazla elektrikli cihaz kullanmayın.
• Elektrikli cihazdaki fiş, sokete çok gevşek veya çok sıkı giriyorsa bu temassızlık veya fişin sıkışıp kalmasına yol açabilir. Sadece aksesuar soketine doğru olarak giren fişleri kullanın.
• Motor çalışmıyorken aksesuar elektrik soketinin uzun bir süre kullanılması, akünün boşalmasına neden olabilir.
• Aracınızı sürmeden önce elektrikli cihazınızın fişi ve kablosunun vites değiştirmenizi veya gaz ve fren pedallarına basmanızı engellememesini sağlayın. Engelliyorlarsa sürüş sırasında elektrikli cihazı kullanmayın.

■ Çakmak (mevcutsa)

Çakmak, aksesuar elektrik prizi alanında olabilir. Çakmak grubunu SUBARU servisinizden tedarik edebilirsiniz. Çakmak sadece kontak anahtarı "ON" veya "ACC" konumundayken çalışır. Çakmağı kullanmak için, düğmeye basın ve birkaç dakika bekleyin. Kullanıma hazır olduğunda otomatik olarak dışarı atacaktır.

⚠ UYARI

Yanmamak için, çakmağı ucundaki ısıtıcı elemandan kavramayın. Aksi takdirde, yaralanabilir ve ayrıca ısıtıcı elemana zarar verebilirsiniz.

⚠ DİKKAT

• Çakmağı basılı halde tutmak, aşırı ısınmasına sebep olacaktır.
• Sokette orijinal olmayan bir çakmak soketi kullanmayın. Aksi

– DEVAMI DİĞER SAYFADA –

takdirde kısa devreye ve aşırı ısınmaya sebep olarak, yangınla sonuçlanabilir.
• Soket, cep telefonu gibi bir aksesuar için kullanılırsa, ısıtıcı elemanı ısındıktan sonra çakmağın "atmasına" sebep olan dâhili mekanizmasına hasar verebilir. Bu nedenle bir aksesuara güç sağlamak için, bir defa dahi olsa, kullanılmış bir sokete çakmak soketi yerleştirmeyin. Aksi takdirde soketin yapışmasına ve aşırı ısınmasına sebep olarak, yangın tehlikesi meydana getirir.

Küllük (mevcut ise)

⚠ DİKKAT

- **Küllükleri çöp olarak kullanmayın ve yanık sigarayı küllükte bırakmayın. Böyle bir durum yangına sebebiyet verebilir.**
- **Küllüğe koymadan önce her zaman kibritleri ve sigaraları söndürün ve sonra küllüğü sıkıca kapatın. Küllüğü açık bırakırsanız, sigara ateşi diğer sigara izmaritine sıçrayabilir ve yangın çıkabilir.**
- **Küllüğe yanıcı maddeler koymayın.**
- **Küllükte çok fazla sigara izmariti bırakmayın.**

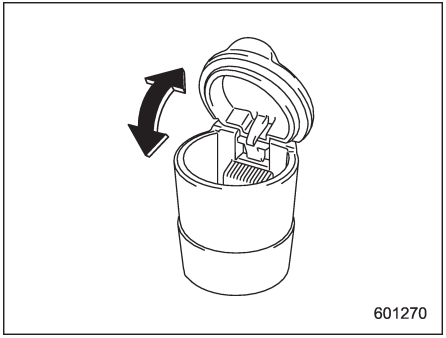

Taşınabilir küllük, bardak tutucusu veya şişe tutucusu üzerinde bulunabilir. Bardaklıkların konumları için, "Bardaklıklar" ☞ 6-6 konusuna bakın. Şişe tutucuların konumları için, "Şişe tutucular" ☞ 6-8 konusuna bakın.

Küllüğü kullanmak için küllüğün kapağını açın. Küllüğü kullandıktan sonra kalan dumanı azaltmaya yardımcı olmak için kapağı tamamen kapatın.

NOT

Kül ve sigara parçaları küllük kapağının menteşelerine sıkışabilir. Bunları diş fırçasıyla ya da ince uçlu bir aletle temizleyebilirsiniz.

Paspas (mevcut ise)

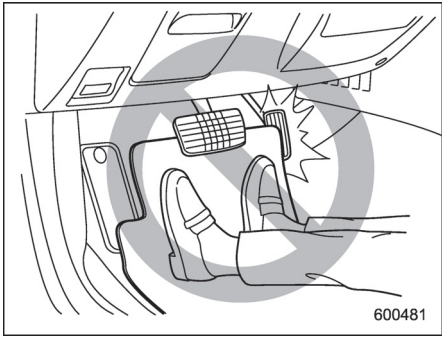

⚠ DİKKAT

Örtü öne doğru kayar ve sürüş esnasında pedalın hareketini engellerse, bu durum kazaya neden olabilir. Paspasın ileri kaymasını önlemek için aşağıdaki önlemleri alın.
• Orijinal SUBARU paspas veya onun eşdeğeri bir ürün kullandığından emin olun.
• Sürücü halısının uygun şekilde yerleştirilip, tutucu pimlere doğru şekilde sabitlendiğinden emin olun.

• Birden fazla paspas kullanmayın.

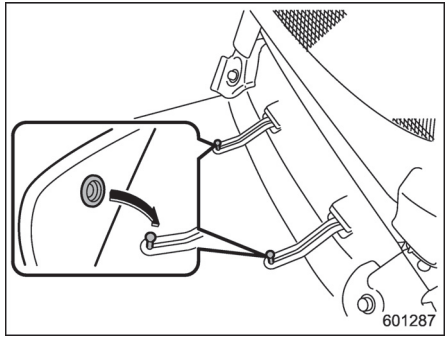

Aracın sürücü tarafına tutucu pimler yerleştirilmiştir.
Sürücü tarafın paspası, entegre delikleri pimlere geçirilerek ve bastırılarak sabitlenir.

Elbise askısı

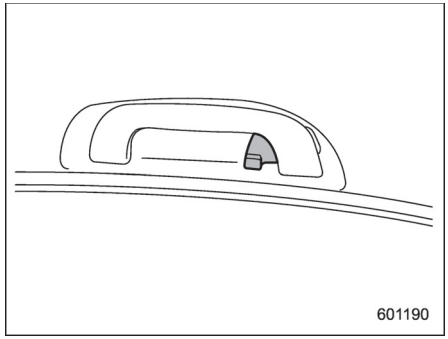

Arka yolcu el tutamağında da bir elbise askısı yer alır.

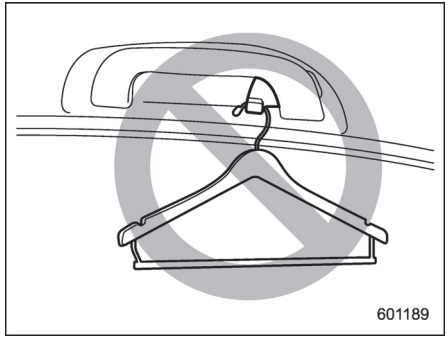

– DEVAMI DİĞER SAYFADA –

⚠ UYARI

Elbiseleri elbise askısına direkt asın, askılık kullanmayın. Elbise askılarına, elbise askılıkları veya benzeri sert ya da sivri nesneler asmayın. Elbise askısında bu tür bir nesne asılıysa, SRS perde hava yastıklarının şişmesi esnasında bu nesne, askıdan kurtulup yolcu kabininin içine fırlayarak veya ilgili perde hava yastıklarının şişmesine engel olarak ciddi yaralanmalara neden olabilir. Elbise askılarına elbise asmadan önce, elbisenin ceplerinde sivri nesneler olmadığından emin olun.

⚠ DİKKAT

Elbise askılarına sürücünün görüş sahasını kapatabilecek veya ani frenleme veya bir çarpışma anında yaralayabilecek bir şeyi asla asmayın.

Alışveriş torbası kancası (5 kapı)

⚠ DİKKAT

Alışveriş torbası kancasına 3 kilo veya üzerindeki ağırlıkları asmayınız.

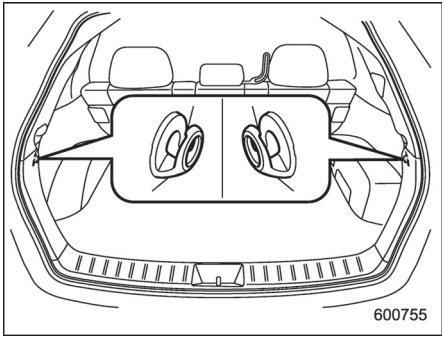

Alışveriş kancası bagaj bölmesinin her iki tarafında yer alır.

Bagaj örtüsü (5 kapı - mevcutsa)

Bagaj örtüsü bagaj bölümünü ve içindekileri doğrudan güneş ışığından korumak için kullanılır. Fazla eşya taşımak gerektiğinde bu örtü çıkarılabilir.

■ Örtünün kullanılması

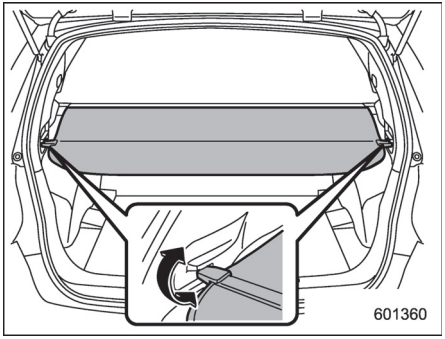

Açmak için örtüyü uçlarından çekerek yuvasından çıkarınız ve şekilde gösterildiği gibi kancalarını tırnaklara takınız. Kancaları tırnaklardan çıkarınca, örtü otomatik olarak kapanır. Katlanırken örtüyü tutabilir ve kapak yuvasına doğru kılavuzluk yapabilirsiniz.

⚠ UYARI

Örtünün üstüne hiçbir şey koymayın. Örtünün üstüne ağır eşyalar koymak örtünün yırtılmasına yol açabilir ve ani duruşlarda ya da kaza anında üzerinde bulunan eşya öne doğru savrulabilir. Bu, ciddi yaralanmalara neden olabilir.

■ Örtü muhafazasının çıkarılması

1. Örtüyü toplayın.

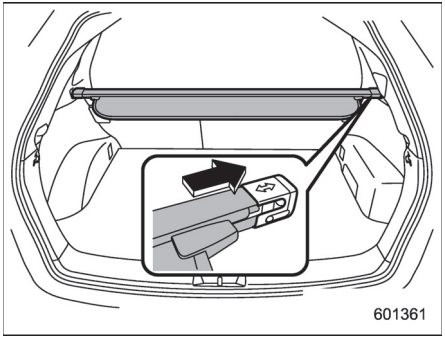

2 Örtü muhafazasını sağ tarafa doğru itin ve kısaltın.
3. Tutucudan çıkarın.

■ Bagaj bölmesi örtüsünün saklanması

Lastik onarım kiti bulunan modellerde, bagaj bölmesi örtüsü bagaj bölmesi zemini altında saklanabilir.

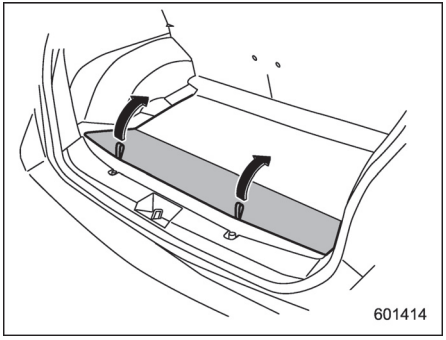

1. Bagaj tabanının arka ucunu kaldırıp katlayın.

– DEVAMI DİĞER SAYFADA –

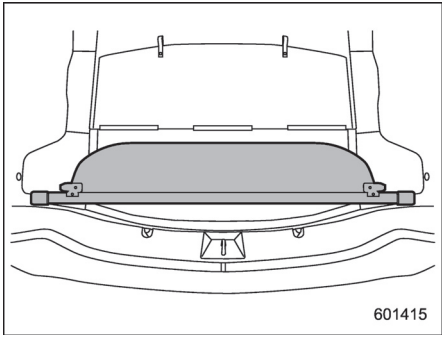

2. Örtü muhafazasını, bagaj bölmesinin arka ucuna yerleştirin.

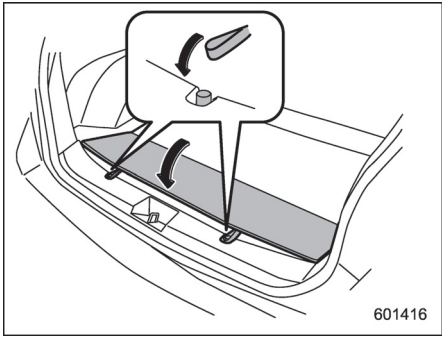

3. İki sabitleme şeridini bagaj bölmesinin arka duvarındaki kancalara geçirirken, bagaj tabanını arkaya yerleştirin.

■ Örtü muhafazasının takılması

1. Örtü muhafazasını kısaltın.

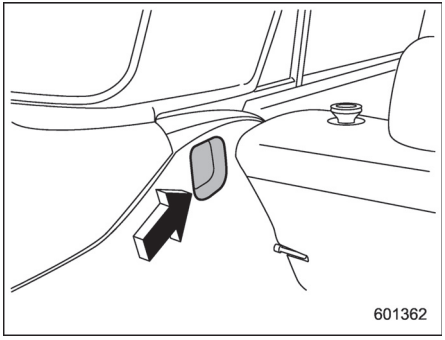

2. Örtü muhafazasının her iki ucunu tutuculara yerleştirin.

Bagaj bağlama kancaları (5 kapı - mevcutsa)

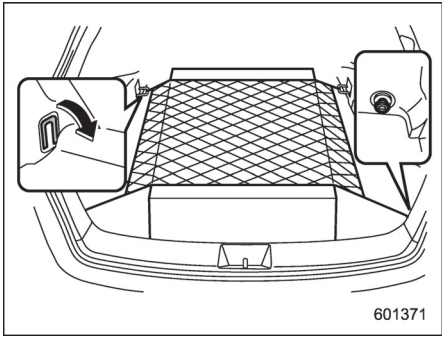

Bagaj bölmesinde dört adet bağlama kancası vardır böylece bagaj ağı ya da iplerle bagaj bağlanabilir.
Ön kancaları kullanırken, saklama bölmesinin girintili kısımlarından dışarıya doğru geri çevirin.

⚠ DİKKAT

Bagaj bağlama kancaları sadece hafif eşyaları bağlamak için kullanılır. Kancanın taşıma kapasitesini aşan yükü kesinlikle taşımayın. Her kanca için maksimum yük taşıma kapasitesi 10 kg'dır.

Döşeme altı saklama bölmesi (mevcut ise)

NOT

Saklama bölmesinin şekli, modele göre değişebilir.

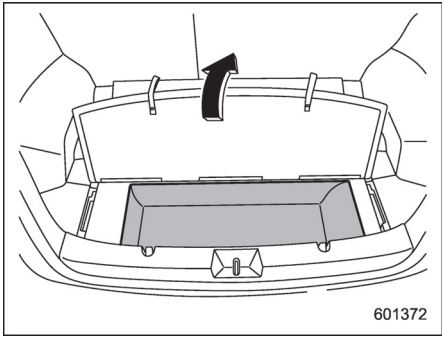

Saklama bölmesi, bagaj bölmesi zemininin altında yer alır ve küçük eşyaları muhafaza etmek için kullanılır.

⚠ DİKKAT

• Ani duruşlar veya kaza anında yaralanma riskini azaltmak için sürüş sırasında bagaj bölmesini daima kapalı tutun.

• Saklama bölmesinde sprey boya kutuları, yanıcı veya tahriş edici sıvılar veya başka herhangi bir tehlikeli maddeyi bulundurmayın.

Arka görüş kamerası (mevcutsa)

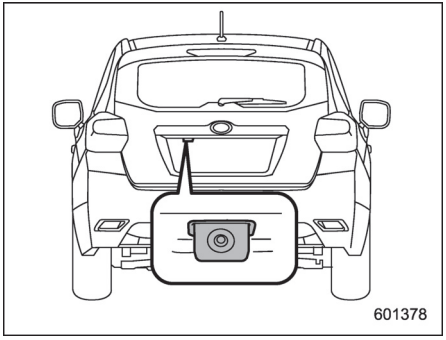

Bagaj kapağında bir adet arka görüş kamerası mevcuttur. Kontak anahtarı "ON" ve vites kolu "R" konumundayken, arka görüş kamerası aracın arka tarafını navigasyon sistemi (mevcutsa) veya ses sistemi ekranında otomatik olarak görüntüler.

⚠ UYARI

• Arka görüş kamerasında geniş açılı mercek kullandığı için, kameradaki görüntü uzaklığı açısından gerçek görüntüsünden farklıdır.

– DEVAMI DİĞER SAYFADA –

• Kameradaki görüntü aralığı kısıtlı olduğu için, aracın arka kısmını ve çevresini gözünüzle ve aynalardan takip ederek de kontrol edin ve geriye doğru yavaş hızla hareket edin. Aracın arka tarafını yalnızca kameradan kontrol ederek geri gitmek kazaya neden olabilir.
• Kamerayı sökmeyin ya da düğme ya da kablo ile kameranın yapısında bir değişiklik yapmayın. Duman çıkarsa ya da garip bir koku hissederseniz, arka kamerayı kullanmayı hemen bırakın. Kontrol için SUBARU servisinize danışmanızı tavsiye ederiz. Kullanmaya devam ederseniz, bu durum kaza, yangın ya da elektrik çarpmasına neden olabilir.

⚠ DİKKAT

• Aracınız yüksek basınçlı yıkayıcı ile yıkanırsa, kameranın su ile direkt temas etmemesine özen gösterin. Kameranın suyla temas etmesi buğulanma, arıza, yangın ya da elektrik çarpmasına neden olabilir.
• Kamera hassas bir cihaz olduğu için şiddetli darbelere maruz kalmamasına dikkat edin. Aksi takdirde, arıza, yangın ya da elektrik çarpması meydana gelebilir.
• Kamera çamur ya da kar ile temas ederse ya da kamera donarsa, üzerindekileri temizlerken dikkatli olun. Aksi takdirde kameranın hasar görmesi yangın ya da elektrik çarpmasına neden olabilir. Çamur veya buzu temizlemek için kameranın üstüne su veya ılık su dökün ve yumuşak, kuru bir bezle silin.
• Kamera ya da kablonun yanına ateşle yaklaşmayın. Aksi takdirde arıza ya da yangın meydana gelebilir.
• Sigortayı yerine koyarken, belirlenmiş aralıktaki sigortayı kullanın. Farklı değerdeki sigortanın kullanılması arızaya neden olabilir.
• Motor çalışmadığında arka görüntü kamerası uzun süre kullanılırsa, akü tamamen boşalabilir.

NOT

• Kamerayı alkol, benzin ya da tiner ile temizlemeyin. Aksi takdirde, renk kaybı meydana gelebilir. Temizlemek için, kamerayı seyreltilmiş deterjan ile nemli bir bez yardımıyla temizleyin daha sonra yumuşak, kuru bir bezle silin.
• Aracı cilalarken, cilayı kameraya sürmemeye dikkat edin. Kameraya cilanın temas etmesi halinde, cilayı temizlemek için deterjan ile nemli bir bez ile temizleyin.
• Çizilmeyi önlemek için kamera mercekleri sert bir koruyucu ile kaplanmıştır. Ancak kamera merceklerini yıkarken ya da temizlerken mercekleri çizmemeye dikkat edin. Kamera merceklerini doğrudan temizlik fırçası kullanarak temizlemeyin. Arka görüş kamerasının görüntü kalitesi düşebilir.
• Kamera merceğindeki güçlü ışık, ışık kaynağının etrafında dikey çizgilerin oluşmasına neden olabilir. Bu bir arıza değildir.
• Flüoresan lamba altında, ekranda ışık titremesi meydana gelebilir. Ancak, bu bir arıza olduğu anlamına gelmez.
• Arka görüş kamerası tarafından gösterilen nesnelerin rengi, gerçek renklerinden bir miktar farklılık gösterebilir.

■ Arka görüş kamerasının kullanımı

Vites kolu "R" konumundayken, arka görüş kamerası otomatik olarak aracın arka tarafını görüntüler. Vites kolu diğer konumlardayken, "R" konumundan

önceki hali görüntülenir.
1. Kontak anahtarını "ON" (AÇIK) konumuna getirin.
2. Vites kolunu "R" konumuna getirin.

NOT

• Orijinal SUBARU navigasyon sistemi bulunan modellerde, arka görüş kamerasından gelen görüntüler, diğer ekranlardan daha büyük bir önceliğe sahiptir. Ancak, navigasyon sistemi devredeyken, arka görüş kamerasının kullanılamaz.
• Arka kamerada dikiz aynası ya da yan aynalar gibi görüntü yatay olarak terstir.
• Aşağıdaki durumlarda arka kamera ile görüntü almak zorlaşabilir. Bu kameranın arızalı olduğu anlamına gelmez.
– Araç karanlık bir yerdeyken (geceleyin veya bir tünelin içinden geçerken vs.).
– Araç çok sıcak veya soğuk bir yerdeyken.
– Kamera merceği, arka görüş kamerasının görüş açısını engelleyebilecek bir nesne ile engellenirse (yağmur damlası, kar, kir vs.).
– Kamera merceğine güçlü bir ışık direkt olarak yansırsa (genellikle ekranda dikey çizgiler oluşur).

■ Ekranda görüş mesafesi

⚠ DİKKAT

Arka görüntü kamerası ile görüntülenen alan aralığı kısıtlıdır. Arkaya doğru hareket ederken her zaman gözlerinizle kontrol edin ve yavaş ilerleyin.

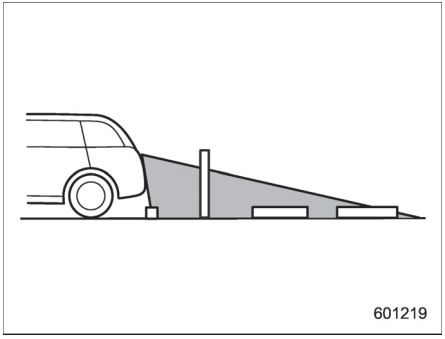

Görüntü alanı

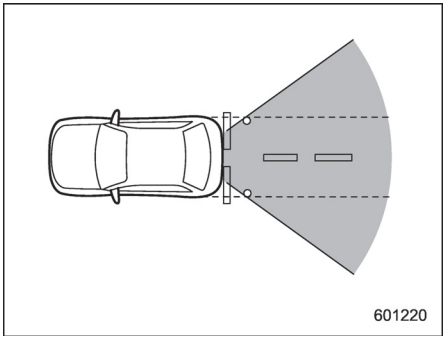

Görüntü alanı

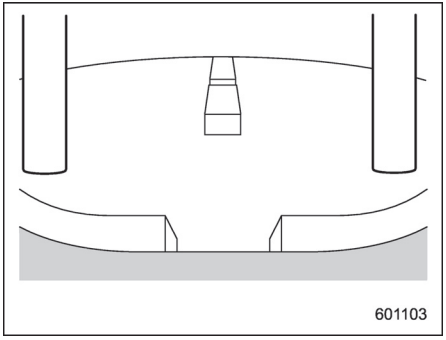

Kamera görüntüsü

Tamponun arka uç kısmının bulunduğu alan görüntülenebilir. Tamponun her iki ucundaki alanlar ile altında kalan alanlar görüntülenemez.

– DEVAMI DİĞER SAYFADA –

Ayrıca, arka kamera görüntüsü gerçek mesafeden daha kısa görünür.

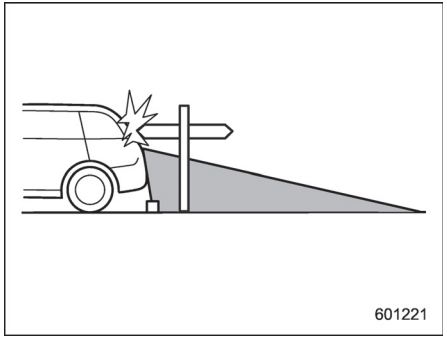

Görüntü alanı

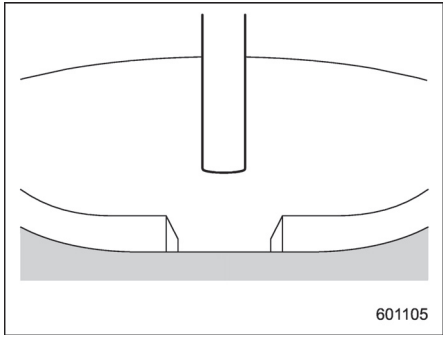

Kamera görüntüsü

Kameranın üstündeki alan görüntülenemez. Aracın arkasında, trafik direği gibi görüş açısını engelleyebilecek geniş çıkıntılı bir engel varsa, çıkıntı ekranda gösterilemez.

■ Yardım çizgisi

Yardım çizgisi (mesafe işareti ve araç genişlik çizgisi), ekrandaki görüntüden gerçek mesafeyi öğrenmenize yardımcı olur.

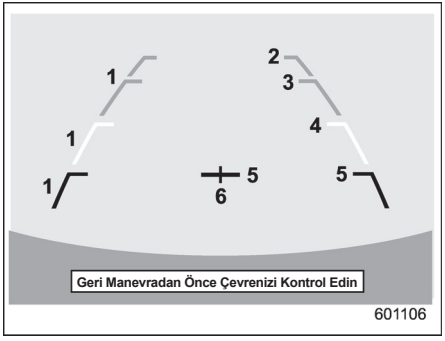

1) Araç genişlik çizgisi (eğik dik çizgi)
2) Tampondan yaklaşık 3 m mesafede (yeşil yatay çizgi)
3) Tampondan yaklaşık 2 m mesafede (yeşil yatay çizgi)
4) Tampondan yaklaşık 1 m mesafede (sarı yatay çizgi)
5) Tampondan yaklaşık 0,5 m mesafede (kırmızı yatay çizgi)
6) Araç merkez çizgisi

Vites kolu "R" konumundayken, ekran arka kamera görüntüsü ile birlikte yardım çizgilerini de görüntüler.

⚠ DİKKAT

• Arkaya doğru hareket ederken, yardım çizgilerine güvenmeyin ve arka tarafı gözünüzle kontrol edin.
• Gerçek görüntü yardım çizgilerinin gösterdiği mesafeden farklı olabilir.
• Yolcu sayısı ya da yüklenen eşyalar farklılıkların olmasına yol açabilir.
• Araç yokuşta ya da eğimli bir yerdeyse, gösterge gerçek görüntüden farklı olabilir.

▼ Ekran ve gerçek yol arasındaki fark

Araç boşken, mesafe işaretleri düz yoldaki mesafeyi gösterir. Yük ya da yolun durumuna bağlı olarak, mesafe gerçek görüntüden farklı olabilir.

▽ **Arkada yukarı doğru bir eğim varsa**

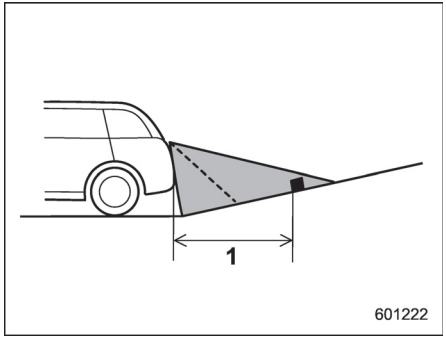

1) 1 m

Ekrandaki görüntü gerçek mesafeden daha uzak görünür.

▽ **Arkada aşağı doğru bir eğim varsa**

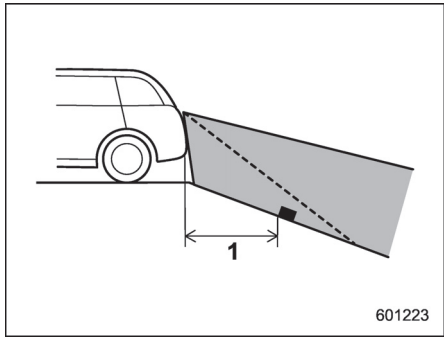

1) 1 m

Ekrandaki görüntü gerçek mesafeden daha yakın görünür.

NOT

Bagajda yük varsa, arka görüntü mesafesi yukarı doğru eğimin olduğu gerçek görüntüden daha uzakta görüntülenir.

▼ **Mesafe işaretinin özelliği**

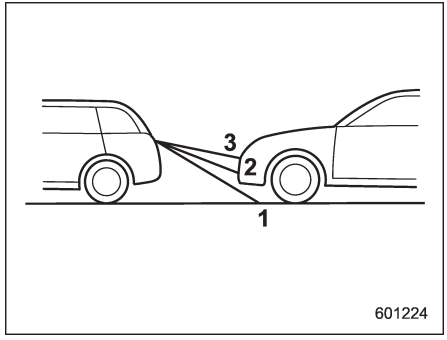

1) 1 m çizgisi
2) 2 m çizgisi
3) 3 m çizgisi

Mesafe işareti yol üstündeki uzaklığı gösterir. Otomobilin arkasında yakın bir mesafede başka bir otomobil ya da cisim varsa, mesafe doğru şekilde görüntülenemeyebilir.

Yakıt..... 7-3
Benzinli modeller için yakıt gereklilikleri..... 7-3
Dizel modeller için yakıt gereklilikleri..... 7-3
Yakıt deposu kapağı ve depo dış kapağı..... 7-4
Sürüşe hazırlanma..... 7-7
Motorun çalıştırılması ve durdurulması (marş düğmesi olmayan modeller)..... 7-7
Motorun çalıştırılması..... 7-7
Motorun durdurulması..... 7-10
Motorun çalıştırılması ve durdurulması (marş düğmesi bulunan modeller)..... 7-11
Güvenlik önlemleri..... 7-11
Marş düğmesi sistemi için çalışma aralığı..... 7-11
Motorun çalıştırılması..... 7-11
Motorun durdurulması..... 7-13
Giriş anahtarı düzgün çalışmadığında..... 7-13
Manuel şanzıman - 6 ileri..... 7-14
Vites geçişleri..... 7-15
Sürüşle ilgili ip uçları..... 7-19
Manuel şanzıman - 5 ileri..... 7-19
Vites geçişleri..... 7-20
Sürüşle ilgili ip uçları..... 7-22
Çift kademe (mevcutsa)..... 7-23
Sürekli değişken şanzıman..... 7-24
Vites kolu..... 7-25
Manuel mod seçimi (mevcutsa)..... 7-26
“L” konumunun seçilmesi (mevcutsa)..... 7-28
Vites kilidi fonksiyonu..... 7-28
Sürüşle ilgili ip uçları..... 7-29
Hidrolik direksiyon..... 7-30
Hidrolik direksiyonu olan modeller..... 7-30
Elektrikli hidrolik direksiyonu olan modeller..... 7-30
Frenleme..... 7-31
Frenleme ile ilgili ipuçları..... 7-31
Fren sistemi..... 7-32
Disk fren balatalarının aşınma uyarısı göstergeleri..... 7-33
ABS (Kilitlenme Önleyici Fren Sistemi)..... 7-33
ABS sisteminin kendi kendine kontrolü..... 7-33
ABS uyarı lambası..... 7-34
Elektronik Fren Kuvveti Dağılımı (EBD) sistemi..... 7-34
EBD sistemi çalışmadığı zaman yapılacaklar..... 7-34
Araç Dinamiği Kontrol sistemi..... 7-36
Araç Dinamiği Kontrol sistemi ekranı..... 7-37
Araç Dinamiği Kontrol Sistemi KAPALI düğmesi..... 7-37
Aracınızın park edilmesi..... 7-39
Park freni..... 7-39
Parkla ilgili ipuçları..... 7-39
Yokuş Kalkış Destek Sistemi..... 7-40
Sistem özellikleri..... 7-40
Yokuş Kalkış Destek Sisteminin etkinleştirilmesi/devre dışı bırakılması..... 7-41
Yokuş Kalkış Destek Sistemi uyarı lambası/Yokuş Kalkış Destek Sistemi KAPALI gösterge lambası..... 7-43
Lastik basıncı izleme sistemi (TPMS) (mevcutsa)..... 7-43
TPMS mod ayarı..... 7-45
Hız sabitleme sistemi (varsa)..... 7-47
Hız sabitleme sisteminin ayarlanması..... 7-47

Hız sabitleme sisteminin geçici olarak iptal edilmesi..... 7-48
Hız sabitleme sisteminin kapatılması..... 7-49
Hız sabitleme sistemi ayarının değiştirilmesi..... 7-49
Hız sabitleme sistemi gösterge lambası..... 7-50
Hız sabitleme sistemi ayarı gösterge lambası..... 7-50
Otomatik Start/Stop sistemi (mevcutsa)..... 7-50
Sistemin çalışması..... 7-50
Otomatik Start/Stop sistemi durumunun görüntülenmesi..... 7-54
Sistem uyarısı..... 7-54

Yakıt

■ Benzinli modeller için yakıt gereklilikleri

⚠ DİKKAT

- **Düşük kaliteli yakıt veya uygun olmayan yakıt katkı maddesinin kullanılması motor hasarına yol açabilir.**
- **Yakıtın aracın dış yüzeyine sıçramasına izin vermeyin. Yakıt boyaya zarar verebileceğinden, dökülen yakıtı derhal silin. Dökülen yakıttan kaynaklanan boya hasarı, SUBARU Sınırlı Garanti kapsamına dahil değildir.**
- **Yakıt doldurma borusunun ağzı sadece kurşunsuz benzin pompasının tabancasını kabul edecek şekilde tasarlanmıştır. Hiçbir durumda kurşunlu benzin doldurulmamalıdır, aksi takdirde kurşunlu benzin, emisyon kontrol sistemine hasar verebilir ve verimi düşürebilir ve yakıt sarfiyatını artırabilir. Ayrıca bu durum araç bakım masraflarını da artırabilir.**

▼ Avustralya modelleri

Aracınızın motoru sadece kurşunsun benzin kullanacak şekilde tasarlanmıştır. 90 veya daha yüksek oktanlı kurşunsuz benzin kullanılması tavsiye edilir. Bu oktan derecesi Araştırma Oktan numarasıdır.
Optimum motor performansı ve verimi için, kurşunsuz benzin kullanmanız tavsiye edilir.

▼ Diğer modeller

Aracınızın motoru sadece kurşunsun benzin kullanacak şekilde tasarlanmıştır. 95 veya daha yüksek oktanlı kurşunsuz benzin kullanılması tavsiye edilir. Bu oktan derecesi Araştırma Oktan numarasıdır.
95 veya daha yüksek oktanlı kurşunsuz benzin bulunamıyorsa, 90 veya daha yüksek oktanlı kurşunsuz benzin de kullanılabilir.

■ Dizel modeller için yakıt gereklilikleri

Motorunuz, yalnızca EN590 teknik özelliklerine uygun veya eşdeğeri bir dizel yakıt kullanılacak şekilde tasarlanmıştır.

⚠ DİKKAT

• Aracınızda, EN590 şartnamesine uyanlar ve eşdeğeri yakıtlar dışında hiç bir yakıtı kullanmayınız. Uygun olmayan bir yakıtın kullanılması, sadece motor performansını düşürmez, aynı zamanda motor ve yakıt sistemine ciddi zararlar verebilir. Motorunuza zarar vermekten kaçınmak için aşağıdaki talimatlara uymalısınız.

– Asla benzin ile karıştırılmış dizel yakıt kullanmayın.
– Asla parafin, gaz yağı vs. kullanmayın.
– Asla gemi dizel yakıtı kullanmayın.
– Dizel yakıta asla yakıt katkı veya temizlik maddeleri ilave etmeyin.

• Yakıtın aracın dış yüzeyine sıçramasına izin vermeyin. Yakıt boyaya zarar verebileceğinden, dökülen yakıtı derhal silin.

– DEVAMI DİĞER SAYFADA –

Dökülen yakıttan kaynaklanan boya hasarı, SUBARU Sınırlı Garanti kapsamına dahil değildir.

▼ Kış tipi dizel

Düşük yakıt sıcaklıklarında çalışma sorunları ile karşılaşmamak için, kış mevsimi esnasında kullanılmak üzere soğuk akış özelliklerine sahip dizel yakıtlar mevcuttur. Ancak, kış mevsimi için dizel yakıt özelliği aracın sürüldüğü bölgenin iklimine bağlıdır. Kış dizel yakıtı hakkında daha fazla bilgi için SUBARU servisine danışmanızı tavsiye ederiz.

■ Yakıt deposu kapağı ve depo dış kapağı

▼ Yakıt deposu dış kapağı ve depo dış kapağını açma kolu konumları

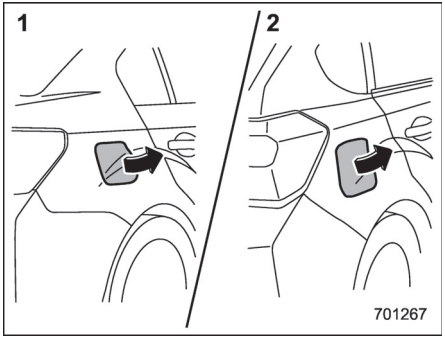

Yakıt deposu kapağı
1) 4 kapılı modeller
2) 5 kapılı modeller

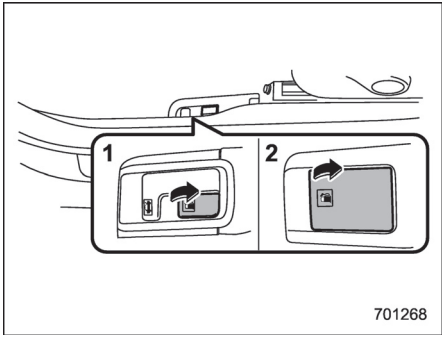

Yakıt deposu kapağını açma kolu
1) 4 kapılı modeller
2) 5 kapılı modeller

▼ Deponun doldurulması

Yakıt doldurma işlemini sadece bir kişi gerçekleştirmelidir. Yakıt doldurma işlemi sırasında diğerlerini araç alanına, yakıt doldurma borusunun yakınına yaklaştırmayın.
Benzin istasyonunda belirtilen diğer önlemlere de dikkat edin.
1. Aracı durdurun ve motoru durdurun.
2. Yakıt deposu dış kapağını açmak için depo dış kapağını açma kolunu yukarı çekin. Kol, sürücü koltuğunun zeminindedir.

⚠ UYARI

Yakıt deposu kapağını açmadan önce, vücudunuzdaki statik elektriği deşarj etmek için ilk önce yakıt pompasının metal bir kısmına, aracın gövdesine ve benzer bir nesneye dokunun. Vücudunuzda elektrostatik yük varsa, yakıtın bir elektrik kıvılcımı ile ateşlenme ihtimali mevcuttur. Yeni bir statik elektrik yükü toplamayı önlemek için, yakıt doldurma işlemi sırasında araca binmeyin.

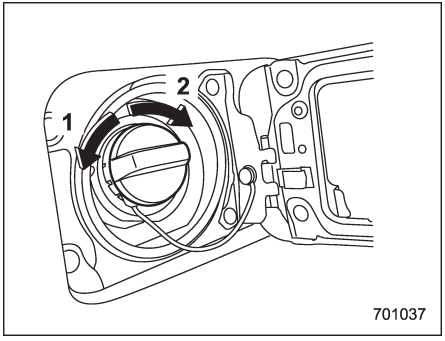

1) Açık
2) Kapalı

3. Yakıt deposu kapağını yavaşça saat ibresinin tersi yönde çevirerek çıkarın.

⚠ UYARI

• Benzin buharı oldukça yanıcı bir maddedir. Yakıt doldurmadan önce, daima ilk önce motoru durdurun ve aracın tüm kapıları ve camlarını kapatın. Yakın çevrede yanan sigara, alev veya elektrik kıvılcımlarının olmadığından emin olun. Yakıtı sadece dışarıdayken doldurun. Dökülen yakıtı hemen silin.
• Kapağı açarken, sıkıca tutun ve yavaşça saat yönünün tersine çevirin. Kapağı süratle sökmeyin. Yakıt basınç altında olabilir ve özellikle sıcak havalarda yakıt doldurma ağzından dışarı püskürebilir. Kapağı açarken bir fıslama sesi duyarsanız, sesin kesilmesini bekleyin ve daha sonra yakıtın dışarı püskürmesini ve yangına sebep olmasını önlemek için kapağı yavaşça açın.

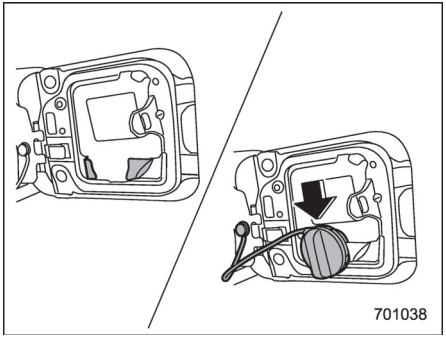

4. Yakıt dolum kapağını, yakıt deposu dış kapağının içindeki kapak tutucuya yerleştirin.

⚠ UYARI

Yakıt doldururken, yakıt pompası ağzını yakıt deposu borusuna sokun. Pompa kaldırılmışsa veya tamamen sokulmamışsa, otomatik durdurma mekanizması işlemeyebilir ve yakıtın depodan taşmasına ve yangın tehlikesinin oluşmasına sebep olur.

– DEVAMI DİĞER SAYFADA –

• Yakıt pompası ağzındaki otomatik durdurma mekanizması devreye girdiğinde yakıt doldurmayı kesin. Yakıt eklemeye devam ederseniz, sıcaklık değişir veya diğer koşullar yakıtın depodan taşmasına sebep olabilir ve yangın tehlikesi meydana gelebilir.

5. Yakıt pompası tabancası otomatik olarak durduktan sonra depoyu doldurmayı bırakın. Daha fazla yakıt doldurmayın.
6. Depo kapağını yerine takın, tık sesi duyuncaya kadar saat ibresi yönünde çevirin. Kapağı sıkarken kapak bağlantı kordonunun kesinlikle araya sıkışmamasını sağlayın.

⚠ DİKKAT

Kaza anında benzinin dışarı fışkırmasını önlemek için depo kapağını kesinlikle tık sesini duyuncaya kadar sıkın.

7. Yakıt deposu dış kapağını tamamen kapatın.

⚠ DİKKAT

Boyalı yüzeylere benzin sıçratırsanız derhal su dökerek temizleyin. Aksi takdirde boyalı yüzey hasar görebilir.

NOT

Yakıt göstergesinde " ⛽▶" işareti göreceksiniz. Bu işaret yakıt deposunun aracın sağında olduğunu hatırlatır.

⚠ DİKKAT

• Yakıt deposuna asla temizlik kimyasalları koymayın. Temizlik kimyasallarının konması yakıt sistemine zarar verebilir.
• Yakıt doldurulduktan sonra, tamamen sıkılaştığından emin olmak için kapağı saat yönünde "klik" sesi duyana kadar çevirin. Kapak sıkıca kapatılmazsa, araç kullanılırken yakıt sızıntısı meydana gelebilir veya bir kaza durumunda yakıt dışarı fışkırarak yangın tehlikesi oluşturabilir.
• Yakıtın aracın dış yüzeyine sıçramasına izin vermeyin. Yakıt boyaya zarar verebileceğinden, dökülen yakıtı derhal silin. Dökülen yakıttan kaynaklanan boya hasarı, SUBARU Sınırlı Garanti kapsamına dahil değildir.
• Her zaman orijinal SUBARU yakıt deposu kapağını kullanmanızı tavsiye ederiz. Yanlış kapağı kullanırsanız kapak yerine oturmayabilir veya uygun havalandırma sağlayamayabilir ve yakıt deposu ve emisyon kontrol sistemi hasar görebilir. Yakıtın dökülmesine ve yangına da sebep olabilir.
• Düşük yakıt uyarı lambası yandığında hemen depoya yakıt koyun. Boş depodan kaynaklanan motor teklemeleri, motora zarar verebilir.

Sürüşe hazırlanma

Her gün aracınızı sürmeden önce aşağıdaki kontrolleri ve ayarlamaları yapmalısınız.
1. Tüm camların, aynaların ve lambaların temiz ve engellenmemiş olup olmadıklarını kontrol edin.
2. Lastiklerin görünüşünü ve durumunu kontrol edin. Ayrıca lastik basınçlarının doğru olup olmadığını da kontrol edin.
3. Sızıntı belirtileri ve herhangi bir küçük hayvan bulunmadığını kontrol etmek için aracın altına bakın.
4. Motor bölmesine küçük hayvanların girmediğinden emin olun.
5. Kaput ve bagaj kapağının (4-5 kapı) tamamen kapalı olup olmadığını kontrol edin.
6. Koltuk ayarını kontrol edin.
7. İç ve dış aynaların ayarını kontrol edin.
8. Emniyet kemerinizi takın. Yolcularınızın emniyet kemerlerini bağlayıp bağlamadıklarını kontrol edin.
9. Kontak anahtarı "ON" konumuna getirildiği zaman uyarı ve gösterge lambalarının çalışıp çalışmadıklarını kontrol edin.
10. Motoru çalışmaya başlattıktan sonra saatleri, göstergeleri ve uyarı lambalarını kontrol edin.

⚠ DİKKAT

Küçük hayvanların soğutucu fana veya motor kayışlarına sıkışması, bir arızaya neden olabilir. Motoru çalıştırmadan önce, motor bölmesine küçük hayvanların girmediğinden emin olun.

NOT

Motor yağı, motor soğutma suyu, fren hidroliği, cam yıkama suyu ve diğer sıvıların seviyeleri her gün, haftada bir veya yakıt alırken kontrol edilmelidir.

Motorun çalıştırılması ve durdurulması (marş düğmesi olmayan modeller)

■ Motorun çalıştırılması

⚠ DİKKAT

Marşa on saniyeden fazla basmayın. Marşa beş ile on saniye bastıktan sonra motor çalışmaya başlayamazsa tekrar denemeden önce on saniye veya daha uzun süre bekleyin.

NOT

Akü bağlantısı kesilip yeniden bağlandığında (bakım ve diğer amaçlar nedeniyle) motoru çalıştırmakta zorluk yaşayabilirsiniz. Bu zorluk, elektronik olarak kontrol edilen gaz kelebeğinin kendi kendine arıza teşhisi fonksiyonundan kaynaklanır. Bu durumu gidermek için, motoru çalıştırmadan önce kontak anahtarını yaklaşık 10 saniye süreyle "ON" konumunda tutun.

– DEVAMI DİĞER SAYFADA –

▼ Motorun çalıştırılması/durdurulması ile ilgili genel uyarılar

⚠ UYARI

- **Motoru asla aracın dışından çalıştırmayın. Bir kazaya sebep olabilir.**
- **Garaj ve kapalı yerler gibi havalandırması zayıf olan yerlerde motoru çalışır durumda bırakmayın. Egzoz gazı araca veya kapalı yerlere dolarak, karbon monoksit zehirlenmesine sebep olabilir.**
- **Kuru ot, kağıt veya diğer yanıcı maddelerin yakınındayken motoru çalıştırmayın. Egzoz borusu ve egzoz gazları, yüksek sıcaklıklarda yangın tehlikesi oluşturabilir.**

⚠ DİKKAT

- **Sürüş sırasında motoru durdurmayın. Aksi takdirde katalizör aşırı ısınıp yanabilir.**
- **Motoru çalıştırmak için mutlaka sürücü koltuğunda oturun.**

NOT

• Motor çalıştıktan hemen sonra ani hızlanmalardan kaçının.
• Motor çalıştıktan sonra kısa bir süre için, motor devri yüksek tutulur. Isıtma tamamlandığında, motor devri otomatik olarak azalır.
• Çok seyrek de olsa, yakıt ve kullanım koşullarına göre motoru çalıştırmakta zorlanabilirsiniz (motorun normal çalışma sıcaklığına ulaşmadığı kısa mesafelerde sürekli sürüş sonucunda). Böyle bir durumda, farklı bir yakıt markasını kullanmanızı tavsiye ederiz.
• Nadiren de olsa, ani kalkış veya ani hızlanmalarla gaz pedalına süratle basılırsa, motorda geçici vuruntu meydana gelebilir. Bu bir arıza değildir.
• Farlar, klima ve arka cam rezistansı devre dışıyken motor daha kolay çalıştırılır.
• Motor çalıştırıldıktan sonra, yeterince ısınana kadar motor devri yüksek tutulur.

▼ MT benzinli modeller

1. Park frenini devreye sokun.
2. Gereksiz lambaları ve elektrikli aksesuarları kapatın.
3. Debriyaj pedalına sonuna kadar basın ve vitesi boş konuma getirin. Motoru çalıştırırken debriyaj pedalını sonuna kadar basılı tutun.
4. Kontak anahtarını "ON" (AÇIK) konumuna getirin ve uyarı ve gösterge lambalarının çalışmasını kontrol edin. "Uyarı ve gösterge lambaları" ☞ 3-14 konusuna bakın.
5. Gaz pedalına basmadan kontak anahtarını "START" (MARŞ) konumuna getirin. Motor çalışmaya başlar başlamaz anahtarı bırakın.

Motor çalışmazsa aşağıdakileri uygulayınız.

(1) Kontak anahtarını "LOCK" (KİLİT) konumuna alın ve 10 saniye süreyle bekleyin. Park frenin tam olarak devrede olduğundan emin olarak ve gaz pedalına hafifçe basarak (1/4), kontak anahtarını tekrar "START" (MARŞ) konumuna getiriniz. Motor çalışmaya başladıktan sonra gaz pedalını bırakın.
(2) Motor çalışmazsa kontak anahtarını "LOCK" (KİLİT) konumuna alın ve en az 10 saniye bekleyin.

Daha sonra gaz pedalına sonuna kadar basın ve kontak anahtarını "START" (MARŞ) konumuna alın. Motor çalışmaya başladıktan sonra gaz pedalını bırakın.
(3) Motor çalışmazsa kontak anahtarını tekrar "LOCK" (KİLİT) konumuna alın. 10 saniye veya daha fazla bekleyin ve gaz pedalına basmadan kontak anahtarını "START" (MARŞ) konumuna alın.
(4) Motor yine çalışmazsa aracı SUBARU yetkili servisine götürmenizi tavsiye ederiz.

6. Motor çalışmaya başladıktan sonra tüm uyarı ve gösterge lambalarının söndüğünden emin olun. Motor ısındıkça yakıt enjeksiyon sistemi rölanti devrini otomatik olarak düşürür.

▼ MT dizel modeller

1. Park frenini devreye sokun.
2. Gereksiz lambaları ve elektrikli aksesuarları kapatın.
3. Debriyaj pedalına sonuna kadar basın ve vitesi boş konuma getirin. Motoru çalıştırırken debriyaj pedalını sonuna kadar basılı tutun.

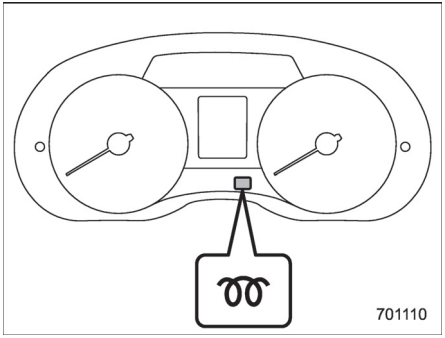

Ön ısıtma gösterge lambası (A tipi)

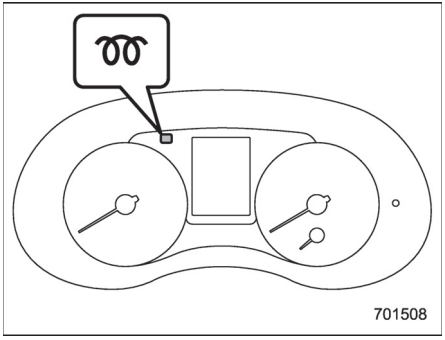

Ön ısıtma gösterge lambası (B tipi)

4. Kontak anahtarını "ON" (AÇIK) konumuna getirin ve uyarı ve gösterge lambalarının çalışmasını kontrol edin. Bu esnada, ön ısıtma göstergesinin bir kaç saniye boyunca yandığından ve söndüğünden emin olun. "Uyarı ve gösterge lambaları" konusuna bakın ☞ 3-14.
5. Gaz pedalına basmadan kontak anahtarını "START" (MARŞ) konumuna getirin. Motor çalışmaya başlar başlamaz anahtarı bırakın.
6. Motor çalışmaya başladıktan sonra tüm uyarı ve gösterge lambalarının söndüğünden emin olun. Motor ısındıkça yakıt enjeksiyon sistemi rölanti devrini otomatik olarak düşürür.

NOT

Motor rölantideyken birkaç saniye süreyle titreşim hissedebilirsiniz. Bu titremenin nedeni enjektörün kendi kendine öğrenme sürecidir. Bu öğrenme süreci, en iyi motor performansının korunabilmesi için gereklidir. Bu nedenle, bir arıza olduğu anlamına gelmez.

▼ CVT modeller

1. Park frenini devreye sokun.
2. Gereksiz lambaları ve elektrikli aksesuarları kapatın.
3. Vites kolunu "P" veya "N" konumuna alın (tercihen "P" konumuna).
4. Kontak anahtarını "ON" (AÇIK) konumuna getirin ve uyarı ve gösterge

– DEVAMI DİĞER SAYFADA –

lambalarının çalışmasını kontrol edin. "Uyarı ve gösterge lambaları" konusuna bakın ☞ 3-14.
5. Gaz pedalına basmadan kontak anahtarını "START" (MARŞ) konumuna getirin. Motor çalışmaya başlar başlamaz anahtarı bırakın.
Motor çalışmaya başlayamazsa aşağıdakileri prosedürleri uygulayın.
(1) Kontak anahtarını "LOCK" (KİLİT) konumuna alın ve 10 saniye süreyle bekleyin. Park frenin tam olarak devrede olduğundan emin olarak ve gaz pedalına hafifçe basarak (1/4), kontak anahtarını tekrar "START" (MARŞ) konumuna getirin. Motor çalışmaya başladıktan sonra gaz pedalını bırakın.
(2) Motor çalışmazsa kontak anahtarını "LOCK" (KİLİT) konumuna alın ve en az 10 saniye bekleyin. Daha sonra gaz pedalına sonuna kadar basın ve kontak anahtarını "START" (MARŞ) konumuna alın. Motor çalışmaya başladıktan sonra gaz pedalını bırakın.
(3) Motor çalışmazsa kontak anahtarını tekrar "LOCK" (KİLİT) konumuna alın. 10 saniye veya daha fazla bekleyin ve gaz pedalına basmadan kontak anahtarını "START" (MARŞ) konumuna alın.
(4) Motor yine çalışmazsa aracı SUBARU yetkili servisine götürmenizi tavsiye ederiz.
6. Motor çalışmaya başladıktan sonra tüm uyarı ve gösterge lambalarının söndüğünden emin olun. Motor ısındıkça yakıt enjeksiyon sistemi rölanti devrini otomatik olarak düşürür.
Motor ısınırken, vites kolunun "P" veya "N" konumunda, park freninin ise devrede olduğundan emin olun.

⚠ DİKKAT

Araç hareket halindeyken motoru yeniden çalıştırırsanız, vites kolunu "N" konumuna getirin. Hareket halindeki bir araçta vites kolunu "P" konumuna getirmeyin.

■ Motorun durdurulması

Araç durdurulduğunda ve motor rölantideyken kontak kapatılmalıdır.

⚠ UYARI

Araç hareket ederken motoru durdurmayın. Bu durum hidrolik direksiyonda ve fren servosunda güç kaybına neden olarak direksiyon ve fren kullanımını güçleştirir. Ayrıca "LOCK" konumunun yanlışlıkla devreye girmesine sebebiyet vererek direksiyonun kilitlenmesine yol açabilir.

Motorun çalıştırılması ve durdurulması (marş düğmesi bulunan modeller)

Giriş anahtarını taşırken araca girdiğinizde, motor çalıştırılabilir.

■ Güvenlik önlemleri

"Güvenlik önlemleri" ☞ 2-8 konusuna bakın.

■ Marş düğmeli sistem için çalışma menzili

"Marş düğmesi sistemi için çalışma aralığı" ☞ 3-6 konusuna bakın.

■ Motorun çalıştırılması

⚠ UYARI

• Motoru çalıştırma konusunda bazı genel önlemler vardır. "Motorun çalıştırılması" ☞ 7-7 konusundaki açıklamaları dikkatle okuyun.
• Motor çalıştırıldıktan sonra marş düğmesi üzerindeki gösterge yeşil renkte yanarsa, aracı asla sürmeyin. Direksiyon hala kilitliyse, bir kaza meydana gelebilir. Direksiyonun kilidini açmak için, direksiyonu sağa-sola hareket ettirip fren pedalından ayağınızı çekerken marş düğmesine tekrar basın.

⚠ DİKKAT

• Marş düğmesi üzerindeki çalışma göstergesi turuncu renkte yanıp söndüğünde, bu durum araçta bir arıza olduğunu gösterebilir. Bu konuda hemen bir SUBARU servisi ile temas kurmanızı tavsiye ediyoruz.
• Marş düğmesine 10 saniyeden daha uzun süre basmayın. Aksi takdirde bir arıza meydana gelebilir. Motor çalışmazsa, marş düğmesine basmayı bırakın ve motoru durdurun. 10 saniye bekleyin ve daha sonra motoru çalıştırmak için marş düğmesine basın.
• Motor çalıştıktan sonra, düşük soğutma suyu sıcaklığı uyarı lambası sönene kadar motor devri yüksek tutulur. "Soğutma suyu sıcaklığı düşük gösterge lambası/ Soğutma suyu sıcaklığı yüksek uyarı lambası" ☞ 3-19 konusuna bakın.

NOT

• Debriyaj pedalına (MT modeller) veya fren pedalına (MT modeller) basılırken marş düğmesine basılırsa, motor marşı en fazla 10 saniye süreyle çalışır ve motor çalıştıktan sonra marş otomatik olarak durur.
• Debriyaj pedalına (MT modeller) veya fren pedalına (CVT modeller) basılırken, marş düğmesine basılırsa, güç durumu ne olursa olsun motor çalıştırılabilir.
• Motoru çalıştırmak istediğinizde motor çalışmadığı için immobilizer göstergesi yanarsa, kontağı "OFF" (KAPALI) konumuna almak için marş düğmesine basın ve motoru tekrar çalıştırmayı deneyin. . Motor çalışmazsa, kontağı "OFF" (KAPALI) konumuna getirmek için debriyaj pedalına (MT modeller) veya fren pedalına (CVT modeller) basmadan marş düğmesine basın. Daha sonra debriyaj pedalına (MT modeller) veya fren pedalına (CVT modeller) daha güçlü bir şekilde basarken, marş düğmesine basın.

– DEVAMI DİĞER SAYFADA –

• Aracın etrafındaki radyo dalgalarının durumuna göre motor çalıştırma prosedürleri işlemeyebilir. Böyle bir durumda "Motorun çalıştırılması" ☞ 9-30 konusuna bakın.
• Akü boşalmışsa, direksiyonun kilidi açılamaz. Aküyü şarj edin.

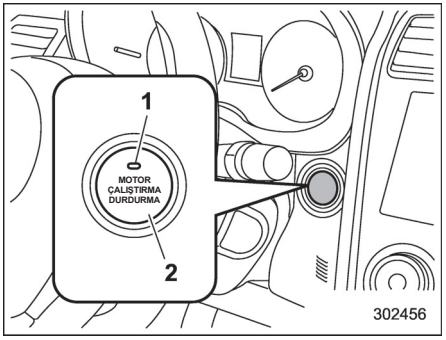

1) Çalışma göstergesi
2) Marş düğmesi

Debriyaj pedalına (MT modeller)/ fren pedalına (CVT modeller) basılırken marş düğmesine basıldığında, motor çalışmaya başlayacaktır. Motorun çalıştırılma prosedürü aşağıdaki gibidir.

▼ MT modeller

1. Giriş anahtarını yaklaştırın ve sürücü koltuğuna oturun.
2. Park frenini devreye sokun.
3. Vites kolunu boş konuma getirin.
4. Fren pedalına basın.
5. Marş düğmesindeki gösterge yeşile dönünceye kadar debriyaj pedalına basın.
6. Debriyaj pedalına basarken, marş düğmesine basın.

NOT

• Motor, normal motor çalıştırma prosedürü ile çalıştırılamazsa, vites kolunu boş konuma alın ve kontağı "ACC" (Aksesuar) konumuna getirin. Debriyaj pedalına basın ve en az 15 saniye süreyle marş düğmesine basın. Motor çalışacaktır. Bu motor çalıştırma prosedürünü sadece acil durumlarda kullanın.
• Dizel motorlu modellerde, ön ısıtma gösterge lambası sönene kadar motor çalıştırılmayacaktır.
• Dizel motorlu modellerde, motor rölantideyken birkaç saniye süreyle titreşim hissedebilirsiniz. Bu titremenin nedeni enjektörün kendi kendine öğrenme sürecidir. Bu öğrenme süreci, optimum motor performansı için gereklidir. Bu, bir arıza olduğu anlamına gelmez.

▼ CVT modeller

1. Giriş anahtarını yaklaştırın ve sürücü koltuğuna oturun.
2. Park frenini devreye sokun.
3. Vites kolunu "P" konumuna getirin. Motor, vites kolu "N" konumundayken de çalışabilir ancak güvenlik nedenlerinden ötürü "P" konumunda çalıştırın.
4. Marş düğmesindeki çalışma göstergesi yeşile dönünceye kadar fren pedalına basın. Vites kolu "N" konumundayken çalıştırıldığında, gösterge yeşile dönmez.
5. Fren pedalına basarken, marş düğmesine basın.

NOT

• Motor, normal motor çalıştırma prosedürü ile çalıştırılamazsa, vites kolunu "P" konumuna alın ve kontağı "ACC" (Aksesuar) konumuna getirin. Fren pedalına basın ve en az 15 saniye süreyle marş düğmesine basın. Motor çalışacaktır. Bu motor çalıştırma prosedürünü sadece acil durumlarda kullanın.
• Motor çalışmadığı zaman, fren pedalı sert gelebilir. Böyle bir durumda, fren pedalına normalden daha fazla güç uygulayarak basın. Marş düğmesi

üzerindeki çalışma göstergesinin yeşile dönüp dönmediğini kontrol edin ve motoru çalıştırmak için marş düğmesine basın.

■ Motorun durdurulması

1. Aracı tamamen durdurun.
2. Vites kolunu “P” konumuna (CVT modeller) getirin.
3. Marş düğmesine basın. Motor duracak ve kontak “OFF” (KAPALI) konumuna geçecektir.

UYARI

• Sürüş sırasında marş düğmesine dokunmayın.
Marş düğmesi aşağıdaki gibi kullanıldığında, motor duracaktır.

– Düğme en az 3 saniye basılı tutulduğunda.
– Düğmeye arka arkaya 3 defa basılıp bırakıldığında.

Motor durduğunda, fren servosu işlemeyecektir. Fren pedalına daha fazla baskı uygulamak gerekecektir.
Direksiyon desteği de çalışmayacaktır. Direksiyonu çevirmek için daha fazla güç harcamak gerekecektir ve bu durum bir kazaya sebep olabilir.
• Sürüş sırasında motor durursa, aracı güvenli bir yerde durdurana dek marş düğmesine basmayın veya hiçbir kapıyı açmayın. Direksiyon kilidi devreye girebileceğinden dolayı bu durum çok tehlikelidir. Aracı güvenli bir yerde durdurun. Hemen bir SUBARU bayisiyle irtibata geçmenizi tavsiye ederiz.

DİKKAT

CVT modellerde:
• Vites kolu “P" konumundan başka bir konumdayken motoru durdurmayın.
• Vites kolu “P” konumundan başka bir konumdayken motor durdurulursa, kontak “ACC” (Aksesuar) konumuna geçecektir. Araç bu konumda bırakılırsa, akü boşalabilir.

NOT

Motoru marş düğmesi ile durdurabilecek olsanız da, sürüş sırasında acil bir durum söz konusu olmadığı sürece motoru durdurmayın.

■ Giriş anahtarı düzgün çalışmadığında

"Giriş anahtarı - giriş anahtarı düzgün çalışmazsa" ☞ 9-29 konusuna bakın.

Manuel şanzıman - 6 ileri

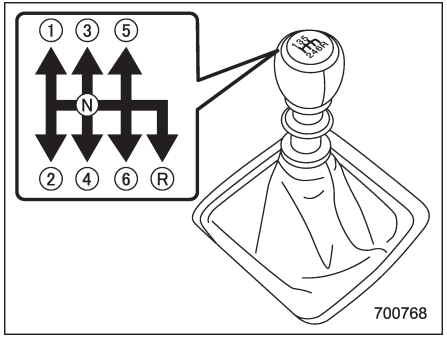

Bu manuel şanzıman; tam senkromeçli, 6-ileri vitesli ve 1-geri vitesli bir şanzımandır.
Vites değiştirme düzeni, vites topuzu üzerinde gösterilmektedir.

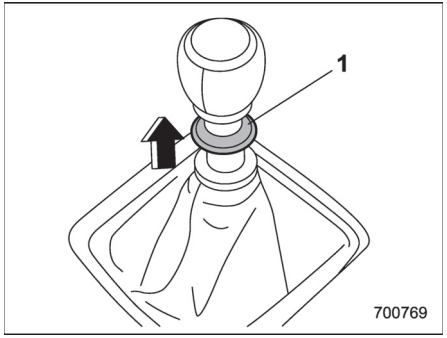

1) Kaydırıcı

Vites kolunu "R" (Geri Vites) konumuna getirmek için sürgüyü kaldırıp, bu konumda tutmalısınız.

Vites değiştirmek için, debriyaj pedalına sonuna kadar basın, vitesi dilediğiniz konuma alın ve debriyaj pedalından ayağınızı yavaş yavaş kaldırın.

Vitese geçişlerde zorluk yaşanıyorsa, şanzımanı boşa alın, ayağınızı debriyaj pedalından bir an için çekin ve daha sonra tekrar deneyin.

⚠ UYARI

- **Aracınızı debriyaj devre dışıyken (debriyaja basılı şekilde) veya vites kolu boş konumdayken sürmeyin. Her iki durumda da motor freni etkisi görülmez ve sonuç olarak kaza riski ciddi oranda artar.**
- **Aracı çalıştırırken debriyajı aniden bırakmayın. Bunu yapmanız, aracın beklenmedik bir şekilde hızlanmasına veya şanzımanın arızalanmasına neden olabilir.**

⚠ DİKKAT

Geri vitese SADECE araç tam olarak dururken geçin. Araç hareket ederken vitesi geriye takmaya çalışmak şanzımana hasar verebilir.

■ Vites geçişleri

▼ Önerilen vites geçişleri

Normal sürüş sırasında yakıt ekonomisi ve araç performansı bakımından en iyi koşullar, aşağıdaki tablolarda listelenen hızlarda vites geçişi yaparak sağlanır.

Vites büyütme	km/h (mph)
1.'den 2.'ye	24 (15)
2.'den 3.'ye	40 (25)
3.'den 4.'ye	64 (40)
4.'den 5.'ye	72 (45)
5.'den 6.'ya	80 (50)

▽ Avrupa ve Avustralya modelleri

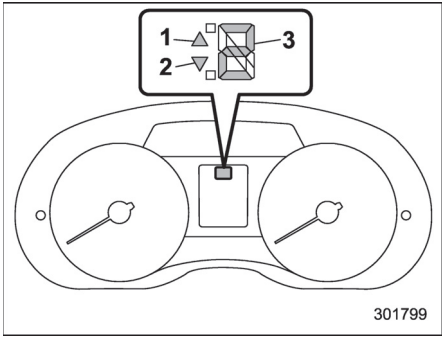

A Tipi
1) Vites yükseltme göstergesi
2) Vites küçültme göstergesi
3) Vites konum göstergesi

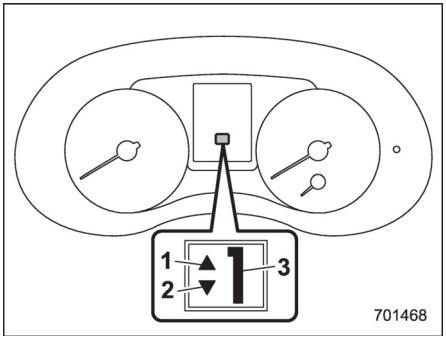

B Tipi
1) Vites yükseltme göstergesi
2) Vites küçültme göstergesi
3) Vites konum göstergesi

Vites konum göstergesi, seçili vitesi gösterir.

Vites değiştirmede ekonomik kullanım önerildiyse, vites yükseltme lambası yanıp söner. Vites düşürme önerildiyse, vites düşürme lambası yanıp söner.

NOT

• Genellikle, vites değiştirme göstergesi yakıtınızı daha verimli bir şekilde kullanmanız için bir kılavuz görevi görür ve motorunuzun düşük devirlerde stop etmesini engeller.
• Aynı zamanda, vites değiştirme göstergesi, yüksek motor devirlerinde motorun hasar almasını önler.

– DEVAMI DİĞER SAYFADA –

▼ **Diğer modeller**

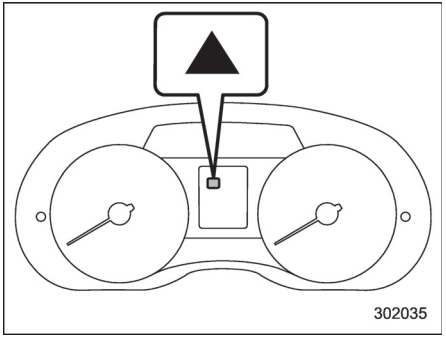

Vites büyütme göstergesi, sürücüye vites büyütme zamanını bildirmek için yanar.

Vites büyütme göstergesi etkinleştirilebilir veya devre dışı bırakılabilir. Detaylar için, "Vites büyütme gösterge lambası (Vites göstergesi bulunmayan MT modeller)" ☞ 3-3 konusuna bakın.

▼ **İzin verilen maksimum hızlar**

Aşağıdaki tablolar her bir farklı vites için mümkün olan maksimum hızları gösterir. Bu hız seviyesi aşılırsa devir göstergesi ibresi kırmızı alana girecektir.
Ani hızlanmanın gerektiği durumlar haricinde, devir göstergesinin ibresi kırmızı alandayken araç sürülmemelidir.

Bu uyarıyı dikkate almamak, aşırı motor aşınmasına ve kötü bir yakıt ekonomisine sebep olabilir.

km/h (mph)

Vites	Except XV models	XV modelleri	
		Benzinli modeller	Dizel modeller
1.	48 (30)	46 (29)	37 (23)
2.	89 (55)	88 (54)	73 (45)
3.	130 (80)	128 (79)	121 (75)
4.	173 (107)	171 (106)	164 (101)
5.	216 (134)	213 (132)	203 (126)
6.	Maksimum hız	Maksimum hız	Maksimum hız

NOT

Belirtilen hız sınırlarını hiçbir zaman aşmayın.

UYARI

Vites küçültürken, aracın seçilecek vites için Müsaade Edilen Maksimum Hızın üzerinde seyretmediğinden emin olun. Bu uyarıyı dikkate almamak, motorun aşırı devir yapmasına ve bunun sonucunda motor hasarına neden olabilir.

Ayrıca, araç kaygan bir yüzey üzerinde yol alırken motor freninin aniden uygulanması tekerleğin kilitlenmesine neden olabilir; sonuç olarak, aracın kontrolü kaybedilebilir ve kaza riski artar.

– DEVAMI DİĞER SAYFADA –

▽ **Aşırı devir uyarı lambası (dizel motorlu modeller)**

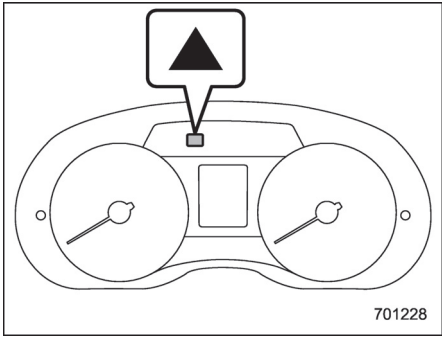

Aşırı devir uyarı lambası (sarı) (A tipi)

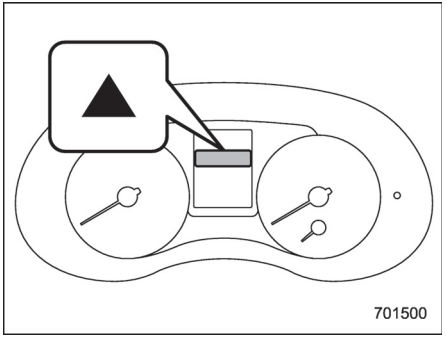

Aşırı devir uyarı lambası (sarı) (B tipi)

⚠ DİKKAT

Debriyaj pedalına basıp vites kolunu daha küçük bir vites konumuna getirerek vites küçültme prosedürünü gerçekleştirirken, uyarı sistemi, bu konumda debriyaja basılması durumunda aşırı devir yapma olasılığının yüksek olduğunu tespit ederse bir uyarı sinyali duyulacak ve gösterge tablosunda sarı renkli bir aşırı devir uyarı lambası yanıp sönecektir. Bu durumda, debriyaj pedalına basmayın. Debriyaj pedalını basılı tutarken vitesi uygun bir şekilde büyütün. Bunu yapmamanız motorun ciddi şekilde hasar görmesine neden olabilir.

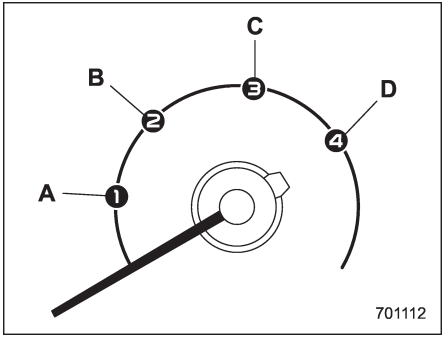

Hız göstergesi düğmesi

A) 1. vites için izin verilen maksimum hız
B) 2. vites için izin verilen maksimum hız
C) 3. vites için izin verilen maksimum hız
D) 4. vites için izin verilen maksimum hız

Her bir vites konumu için izin verilen maksimum hız, hız göstergesi düğmesi üzerinde görüntülenmektedir. Örneğin bir önceki çizimde, aracınızı 1. viteste çalıştırdıktan sonra, hız göstergesinin ibresi "① " işaretli “A” [38 km/h (23 mph)] hızına ulaşmadan önce 2. vitese geçmelisiniz. Bu nedenle, “ ①” işaretli hız, 1. vites için izin verilen maksimum hız anlamına gelmektedir.
Vites küçültmeden önce, hız göstergesi düğmesi üzerinde, mevcut araç hızı için izin verilen vites konumuna bakın.

■ Sürüşle ilgili ip uçları

Aracınızı ayağınız debriyaj pedalının üzerinde sürmeyin ve dik bir yokuşta kalkarken aracınızı sabit tutmak için debriyajı kullanmayın. Aksi takdirde debriyaj hasar görebilir.
Sürüş sırasında elinizi sürekli vites kolu üzerinde tutmayın. Bu durum şanzıman aksamlarına zarar verebilir.
Yavaş trafik, virajlı yollar veya dik yokuşlarda sürüş sırasında araç hızını azaltmak gerektiğinde, motor devri çok düşmeden önce vites küçültün.
Dik bir yokuşu inerken, vitesi gerektiği şekilde 5'inci, 4'üncü, 3'üncü veya 2'nci vitese küçültün; bu durum aracın hızını güvenli bir hızda tutmanıza ve fren balatası ömrünü uzatmanıza yardımcı olur.
Bu şekilde motor, frenleme etkisi sağlar.
Yokuş aşağı inerken frenlere aşırı derecede basarsanız, frenlerin aşırı ısınabileceklerini ve düzgün şekilde çalışmayabileceklerini unutmayın.
Çok seyrek de olsa aracın hızlanması veya kalkışı sırasında motor vuruntu yapabilir. Bu durum bir arızaya işaret etmez.

Manuel şanzıman - 5 ileri

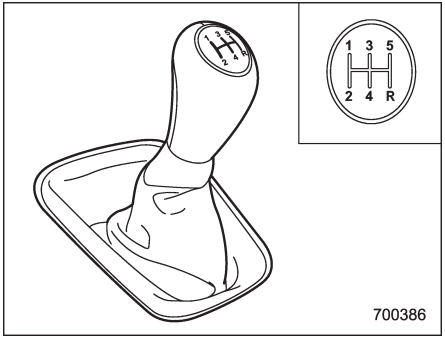

Bu manuel şanzıman; tam senkromeçli, 5-ileri vitesli ve 1-geri vitesli bir şanzımandır.
Vites değiştirme düzeni, vites topuzu üzerinde gösterilmektedir. 5. vitesten geri vitese geçiş sırasında, vites kolunu ilk önce boş konuma, daha sonra geri konuma getirin.
Vites değiştirmek için, debriyaj pedalına sonuna kadar basın, vitesi dilediğiniz konuma alın ve debriyaj pedalından ayağınızı yavaş yavaş kaldırın.
Vitese geçişlerde zorluk yaşanıyorsa, şanzımanı boşa alın, ayağınızı debriyaj pedalından bir an için çekin ve daha sonra tekrar deneyin.

⚠ UYARI

• Aracınızı debriyaj devre dışıyken (debriyaja basılı şekilde) veya vites kolu boş konumdayken sürmeyin. Her iki durumda da motor freni etkisi görülmez ve sonuç olarak kaza riski ciddi oranda artar.
• Aracı çalıştırırken debriyajı aniden bırakmayın. Bunu yapmanız, aracın beklenmedik bir şekilde hızlanmasına veya şanzımanın arızalanmasına neden olabilir.

⚠ DİKKAT

Geri vitese SADECE araç tam olarak dururken geçin. Araç hareket ederken vitesi geriye takmaya çalışmak şanzımana hasar verebilir.

– DEVAMI DİĞER SAYFADA –

■ Vites geçişleri

▼ Önerilen vites geçişleri

Normal sürüş sırasında yakıt ekonomisi ve araç performansı bakımından en iyi koşullar, aşağıdaki tablolarda listelenen hızlarda vites geçişi yaparak sağlanır.

Vites yükseltme (Çift Kademe DÜŞÜK konumu)	km/h (mph)
1.'den 2.'ye	24 (15)
2.'den 3.'ye	40 (25)
3.'den 4.'ye	65 (40)
4.'den 5.'ye	73 (45)

▽ Avrupa ve Avustralya modelleri

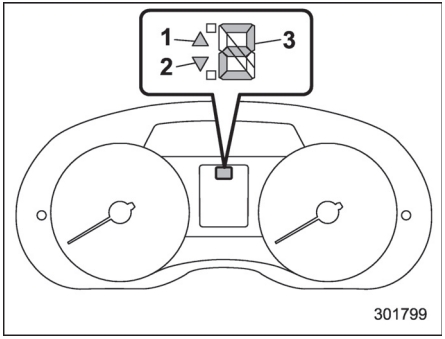

A Tipi
1) Vites yükseltme göstergesi
2) Vites küçültme göstergesi
3) Vites konum göstergesi

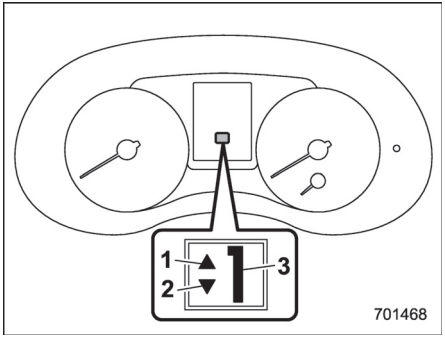

B Tipi
1) Vites yükseltme göstergesi
2) Vites küçültme göstergesi
3) Vites konum göstergesi

Vites konum göstergesi, seçili vitesi gösterir. Vites değiştirmede ekonomik kullanım önerildiyse, vites yükseltme lambası yanıp söner. Vites düşürme önerildiyse, vites düşürme lambası yanıp söner.

▽ **Diğer modeller**

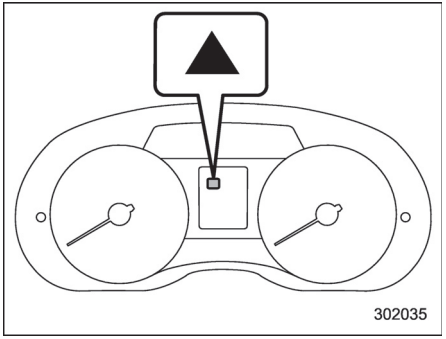

Vites büyütme göstergesi, sürücüye vites büyütme zamanını bildirmek için yanar. Vites büyütme göstergesi etkinleştirilebilir veya devre dışı bırakılabilir. Detaylar için, "Vites büyütme gösterge lambası (Vites göstergesi bulunmayan MT modeller)" ☞ 3-33 konusuna bakın.

▼ İzin verilen maksimum hızlar

Aşağıdaki tablolar her bir farklı vites için mümkün olan maksimum hızları gösterir. Bu hız seviyesi aşılırsa devir göstergesi ibresi kırmızı alana girecektir.
Ani hızlanmanın gerektiği durumlar haricinde, devir göstergesinin ibresi kırmızı alandayken araç sürülmemelidir. Bu uyarıyı dikkate almamak, aşırı motor aşınmasına ve kötü bir yakıt ekonomisine sebep olabilir.

– DEVAMI DİĞER SAYFADA –

km/h (mph)

Vites	FWD modeller	XV hariç AWD modeller			XV modelleri	
		değer aralığı	Çift kademe		Çift kademe	
			LO	HI	LO	HI
1.	44 (27)	44 (27)	30 (19)	44 (27)	31 (19)	46 (28)
2.	81 (50)	81 (50)	56 (34)	81(50)	58 (36)	84 (52)
3.	118 (73)	118 (73)	81 (50)	118 (73)	87 (54)	126 (78)
4.	158 (98)	158 (98)	109 (67)	158 (98)	109 (68)	159 (98)
5.	208 (129)	208 (129)	143 (89)	208 (129)	137 (85)	198 (123)

NOT

Belirtilen hız sınırlarını hiçbir zaman aşmayın.

⚠ UYARI

Vites küçültürken, aracın seçilecek vites için belirtilen maksimum hızın üzerinde seyretmediğinden emin olun. Bu uyarıyı dikkate almamak, motorun aşırı devir yapmasına ve bunun sonucunda motor hasarına neden olabilir.
Ayrıca, araç kaygan bir yüzey üzerinde yol alırken motor freninin aniden uygulanması tekerleğin kilitlenmesine neden olabilir; sonuç olarak, aracın kontrolü kaybedilebilir ve kaza riski artar.

■ Sürüşle ilgili ip uçları

Aracınızı ayağınız debriyaj pedalının üzerinde sürmeyin ve dik bir yokuşta kalkarken aracınızı sabit tutmak için debriyajı kullanmayın. Aksi takdirde debriyaj hasar görebilir.
Sürüş sırasında elinizi sürekli vites kolu üzerinde tutmayın. Bu durum şanzıman aksamlarına zarar verebilir.
Yavaş trafik, virajlı yollar veya dik yokuşlarda sürüş sırasında araç hızını azaltmak gerektiğinde, motor devri çok düşmeden önce vites küçültün.

Dik bir yokuşu inerken, vitesi gerektiği şekilde 4., 3. veya 2. vitese küçültün; bu durum aracın hızını güvenli bir hızda tutmanıza ve fren balatası ömrünü uzatmanıza yardımcı olur.
Bu şekilde motor, frenleme etkisi sağlar.
Yokuş aşağı inerken frenlere aşırı derecede basarsanız, frenlerin aşırı ısınabileceklerini ve düzgün şekilde çalışmayabileceklerini unutmayın.
Çok seyrek de olsa aracın hızlanması veya kalkışı sırasında motor vuruntu yapabilir. Bu, bir arıza olduğu anlamına gelmez.

Çift kademe (mevcutsa)

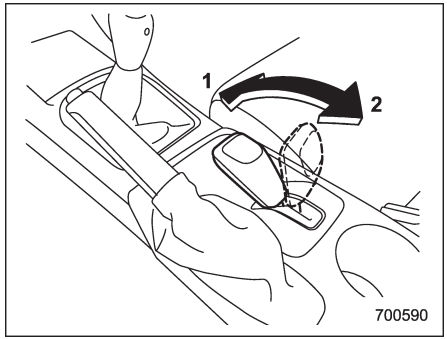

1) HI konumu: normal sürüş içindir.
LO (DÜŞÜK) konum:
2) Dik bir yokuşu çıkmak veya kum üzerinde sürüş gibi HI konumundakinden daha fazla sürüş gücü isteyen koşullarda kullanmak için.

HI konumundan LO konumuna veya tam tersi şekilde geçiş yapmak için, gaz pedalını bırakın, debriyaj pedalına sonuna kadar basın, vitesi geçirin ve ayağınızı pedaldan yavaş yavaş kaldırın.
LO konumunun, araca bir römork takılı haldeyken dik bir yokuşta kalkış sırasında kullanılması tavsiye edilir.

⚠ DİKKAT

Seçme kolu "HI" (Yüksek) ile "LO" (Düşük) arasındaki "boş" konumda durursa, ayağınızı gaz pedalından çekin ve debriyaj pedalına sonuna kadar basıp vites kolunu tam olarak istenen konuma geçirin.

Sürekli değişken şanzıman

Sürekli değişken şanzıman elektronik olarak kontrol edilir ve 1 geri vitesi bulunan sistemin ileri vites kısıtlaması yoktur. Bazı modellerde, ayrıca manuel bir mod veya bir "L" konumu bulunmaktadır.

⚠ UYARI

Gaz pedalına basarken vites kolunu "P" veya "N" konumundan "D" veya "R" konumuna getirmeyin. Bu, aracın ileri veya geri doğru ani hareketine neden olabilir.

⚠ DİKKAT

• Araç tamamen durduktan sonra, "P" veya "R" konumuna alın. Araç hareket ederken vites değişimi şanzımana zarar verebilir.
• Frene basılırken veya tekerleklerin altına takoz yerleştirildiğinde, "N" veya "P" konumu dışındaki konumlarda motor devrini beş saniyeden uzun bir boyunca yükseltmeyin.
Bu, şanzıman yağının aşırı ısınmasına neden olur.
• Araç tamamen hareketsiz hale gelene kadar D ve R konumları arasında geçiş yapmayın. Bu tip bir vites değişimi şanzımana zarar verebilir.
• Aracı park ederken, ilk olarak park frenini devreye sokun ve daha sonra vites kolunu "P" konumuna alın. Vites kolu "P" konumu dışında bir konumdayken aracı uzun süre park etmekten kaçının, bu, akünün bitmesine neden olabilir.

NOT

• Motor soğutma suyu sıcaklığı düşükken, aracınızın şanzımanı motor soğutma suyu sıcaklığının yeterince yüksek olduğu hale göre daha yüksek motor devirlerinde vites yükselterek ısınma süresini kısaltır ve sürüş kalitesini artırır. Vites değişimi zamanlaması motor ısıtıldıktan sonra normale geri döner.
• Şanzıman yağı değiştirildikten hemen sonra, şanzımanın kullanımının farklı olduğunu hissedebilirsiniz. Bunun nedeni şanzımanın aracın bulunduğu koşula uygun şekilde vites değiştirmesini sağlayan dahili bilgisayarın topladığı ve sakladığı bilgilerin silinmesi veya geçerliliğini kaybetmesidir. Araç bir süre daha kullanılmaya devam ederse en uygun vites değişimine geri dönülür.
• CVT şanzımanlı araçlarla yapılan sürüşlerde, römork çekme, dik yokuş tırmanma vs. gibi zorlu koşullar altında motor devri veya araç hızı otomatik olarak düşürülebilir. Bu bir arıza değildir. Bu durum, aracın soğutma performansından sorumlu olan motor kontrolü özelliğinden kaynaklanmaktadır. Ağır koşul sona erdikten ve motor en iyi soğutma performansını sağlamaya devam edebilecek duruma geldikten sonra motor devri ve araç hızı yeniden normal seviyeye yükseltilir. Ağır koşullar altında yapılan sürüşlerde son derece dikkatli olunmalıdır. Römork çekerken veya dik bir yokuş çıkarken asla önünüzdeki aracı sollamaya kalkışmayın.
• Sürekli değişken şanzıman (CVT), optimum yakıt tüketimi amacıyla benzersiz bir şanzıman performansı sergileyen tahrik tipi bir şanzıman sistemidir. Değişken sürüş koşullarına bağlı olarak, bazı zamanlarda bir zincirin çalışma sesi duyulabilir, bu durum CVT şanzıman sistemine özgü bir davranıştır.

■ Vites kolu

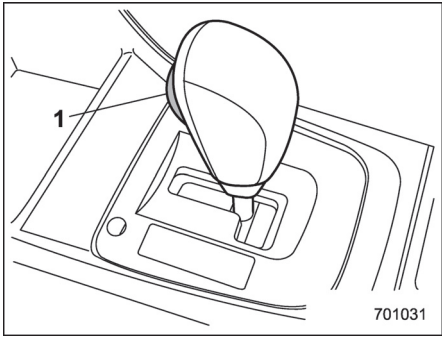

1) Vites kolu düğmesi

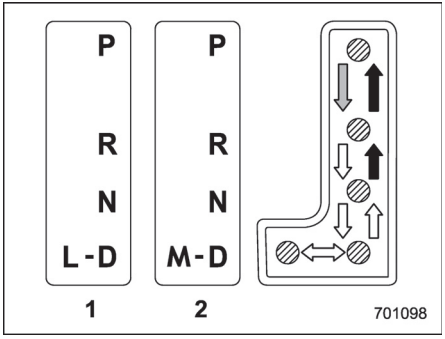

1) "L" konumu bulunan modeller
2) Manuel mod bulunan modeller
➡ : Fren pedalına basıp, vites kolu düğmesine basarak vites değiştirin.
➡ : Vites kolu düğmesine basarak vites değiştirin.
⇨ : Vites kolu düğmesine basmadan vites değiştirin.

Vites kolunun "P", "R", "N", "D" olmak üzere dört konumu vardır, ayrıca “L” veya “M” konumu vardır.

▼ P (Park)

Bu konum aracın park edilmesi ve motorun çalıştırılması içindir. Bu konumda, şanzıman mekanik olarak kilitlenerek aracın kayması önlenir. Aracı park ederken, ilk olarak park frenini sonuna kadar basın ve daha sonra vites kolunu "P" konumuna alın. Aracı, yalnızca şanzımanın mekanik sürtünmesi ile tutmayın.
Vites kolunu “P” konumundan başka bir konuma geçirmek için, fren pedalına sonuna kadar basın ve daha sonra vitesi değiştirin. Bu, çalışma esnasında aracın yalpalamasını engeller.

▼ R (Geri vites)

Bu konum aracın geriye alınması içindir. Vitesi "N" konumundan "R" konumuna almak için, ilk olarak aracı tamamen durdurun ve sonra vites kolu düğmesine basarak kolu "R" konumuna alın. Kontak anahtarı “LOCK”/“OFF” konumuna getirildiğinde, vites kolu, sadece kısa bir süre için fren pedalına basılarak "N" konumundan "R" konumuna hareket ettirilebilir, ardından hareket imkansız hale gelir. Detaylar için "Vites kilidi fonksiyonu" konusuna bakın ☞ 7-28.

▼ N (Boş)

Bu konum duran bir motorun tekrar çalıştırılması içindir. Bu konumda, şanzıman boştadır yani, tekerlekler ve şanzıman kilitli değildir. Bu nedenle, park freni devre dışıysa ya da fren pedalı basılı değilse, araç en ufak bir eğimde dahi kendi kendine hareket etmeye başlayacaktır.
Şanzıman boştayken sürüş yapmayın. Bu durumda motor freninin etkisi olmaz.

⚠ UYARI

Aracı vites kolu "N" (boş) konumdayken kullanmayın. Bu durumda motor freni etkisi görülmez ve sonuç olarak kaza riski ciddi oranda artar.

NOT

Park etmek için motoru durduğunuzda, vites kolu "N" konumundaysa, "R"

– DEVAMI DİĞER SAYFADA –

veya "P" konumuna alamayabilirsiniz. Bu durumda, kontağı "ON" (AÇIK) konumuna alın. Bu şekilde vites kolunu "P" konumuna alabilirsiniz.

▼ D (Sürüş)

Bu konum normal sürüş içindir. Şanzıman, otomatik ve sürekli olarak, istediğiniz araç hızı ve hızlanmaya göre uygun bir vitese geçiş yapar. Ayrıca, aracınızı yokuş yukarı veya aşağı kullanırken şanzıman, yol seviyesi ile uyum sağlayarak sürüş performansının artırılmasını sağlar ve motor frenine yardımcı olur.
"D" konumunda daha fazla hızlanmaya ihtiyaç duyulduğunda, gaz pedalına sonuna kadar basın ve bu konumda tutun. Şanzıman, otomatik olarak vites küçültecektir. Pedalı bıraktığınızda, şanzıman eski vites konumuna geri döner.
Manuel modu olan modellerde, direksiyonun arka kısmındaki vites seçme kolu düğmelerinden biri, "D" konumunda sürüş yaparken, kullanılırsa şanzıman geçici olarak manuel moda geçer. Bu modda, vites kolu düğmelerini kullanarak vitesi herhangi bir konuma alabilirsiniz.

Manuel mod ile ilgili detaylar için, "Manuel mod seçimi" ☞ 7-26 konusuna bakın. Araç hızı sabitlendikten sonra, şanzıman normal sürüş için manuel moddan tekrar "D" konumuna döner.

■ Manuel mod seçimi (mevcutsa)

⚠ DİKKAT

Vites mandallarının üzerine hiçbir şey koymayın. Aksi takdirde istem dışı vites geçişi yapılabilir.

NOT

Aşağıdakileri dikkatlice okuyun ve manuel modu kullanırken aklınızda bulundurun.
• Motor devri çok yüksekken, vites küçültmeye çalışırsanız, devir göstergesi iğnesi kırmızı bölgeye gireceğinden, bip sesi devreye girerek vites küçültmenin mümkün olamayacağını size bildirir.
• Araç hızı çok düşükken, vites yükseltmeye çalışırsanız şanzıman tepki vermez.
• Vites mandalını hızlıca iki defa kullanarak hızlı vites değişimi (örneğin, 4. vitesten 2. vitese veya 2. vitesten 4. vitese) yapabilirsiniz.
• Araç durduğunda şanzıman otomatik olarak 1. vitesi seçer.
• Şanzıman yağının sıcaklığı çok yükselirse, gösterge tablosunda "AT OIL TEMP" (OTOMATİK ŞANZIMAN YAĞI SICAKLIĞI) uyarı lambası yanacaktır. Derhal aracınızı güvenli bir yerde durdurun ve uyarı lambası sönene kadar motoru rölantide çalıştırın.

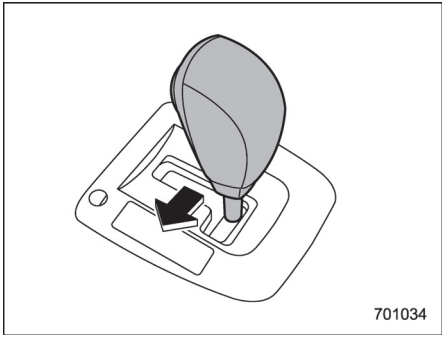

Araç park veya hareket halindeyken, manuel moda geçiş yapmak için vites kolunu "D" konumundan "M" konumuna getirin.

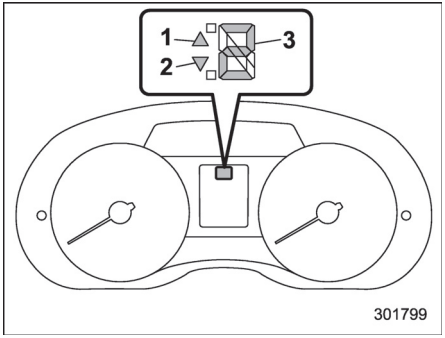

A Tipi
1) Vites yükseltme göstergesi
2) Vites küçültme göstergesi
3) Vites konum göstergesi

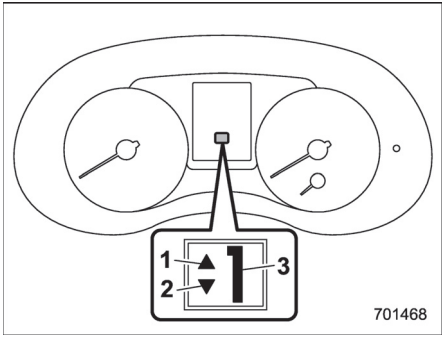

B Tipi
1) Vites yükseltme göstergesi
2) Vites küçültme göstergesi
3) Vites konum göstergesi

Manuel mod seçildiğinde, gösterge tablosundaki vites konumu göstergesi ve vites yükseltme göstergesi ve/veya vites küçültme göstergesi yanar.
Vites konumu göstergesi 1.-6.vites aralığında seçilen vitesi gösterir. Vites yükseltme ve vites küçültme göstergeleri vites değişiminin mümkün olup olmadığını gösterir. Vites büyütme göstergesi "▲" yanar durumdayken, vites büyütme mümkündür. Vites küçültme göstergesi "▼" yana durumdayken, vites küçültme mümkündür. Her iki gösterge de yanar durumdayken, hem vites büyütme hem de vites küçültme mümkündür. Araç durduğunda (örneğin, trafik ışıklarında), vites yükseltme ve vites küçültme göstergeleri söner.

▼ Vites değişimi göstergesi (mevcutsa)

Vites değiştirmede ekonomik kullanım önerildiyse, vites yükseltme lambası yanıp söner. Vites düşürme önerildiyse, vites düşürme lambası yanıp söner.

▼ Vites büyütme/vites küçültme

Vites değişimi, direksiyon arkasındaki vites seçme mandalları kullanılarak yapılabilir.

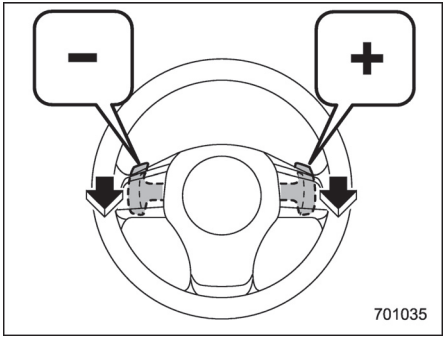

Bir üst vites konumuna geçmek için, üzerinde "+" olan vites mandalını çekin.
Bir alt vites konumuna geçmek için, üzerinde "-" olan vites mandalını çekin.

DİKKAT

Vites mandallarının üzerine hiçbir şey

– DEVAMI DİĞER SAYFADA –

koymayın. Aksi takdirde istem dışı vites geçişi yapılabilir.

▼ Manuel mod seçimini iptal etmek için

Vites kolunu "M" konumundan "D" konumuna getirin.

■ "L" konumunun seçilmesi (mevcutsa)

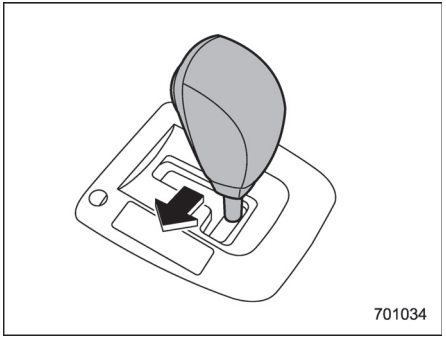

"L" konumu, araç yokuş aşağı sürülürken motor frenini uygulamak için kullanılır. Bu modu seçmek için, vites kolunu "D" konumundan "L" konumuna getirin.

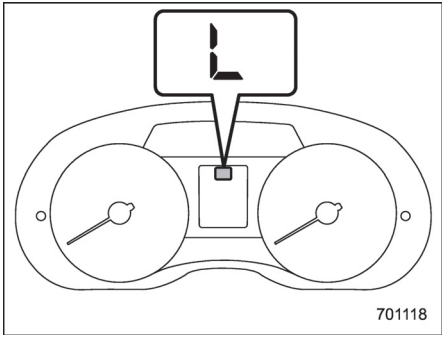

A Tipi

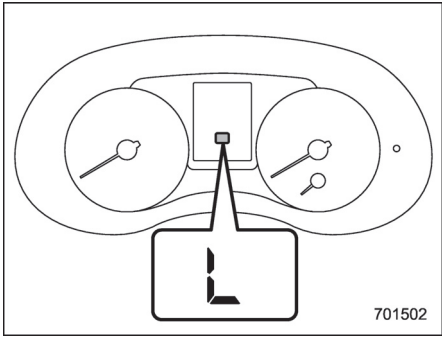

B Tipi

Seçildiğinde, gösterge tablosundaki "L" gösterge lambası yanacaktır.
"L" konumundan çıkmak için, vites kolunu "D" konumuna getirin.

■ Vites kilidi fonksiyonu

Vites kilitleme fonksiyonu, vites kolunun hatalı bir şekilde çalışmasını önlemeye yardımcı bir sistemdir.
• Kontak anahtarı "ON" konumuna getirilmeden ve fren pedalına basılmadan vites kolu çalıştırılamaz.
• Fren pedalına basılmadan, vites kolu "P" konumundan farklı bir konuma getirilemez. İlk önce fren pedalına basın, ardından vites kolunu kullanın.
• Sadece vites kolu "P" konumundayken kontak anahtarını "ACC" konumundan "LOCK/OFF" konumuna getirebilir ve kontak anahtarını yuvasından çıkarabilirsiniz.
• Vites kolu "N" konumundayken kontak anahtarı "LOCK/OFF" konumuna getirilirse, kısa bir süre için vites kolu "P" konumuna getirilemez. Bu nedenle, kontak anahtarını "LOCK/OFF" konumuna getirdikten hemen sonra fren pedalına basarak vites kolunu "P" konumuna getirin.

▼ Vites kolu kilidini serbest bırakma

Vites kolu kullanılamıyorsa, kontak anahtarını yeniden "ON" konumuna getirin ve fren pedalı ile vites kolu düğmesine basarak vites kolunu "P" konumuna getirin.

Bunları yaptıktan sonra da vites kolu kullanılamıyorsa, aşağıdaki adımları izleyin.
• Vites kolu "P" konumundan "N" konumuna getirilemiyorsa:
"Vites kilidi serbest bırakma düğmesini kullanarak vites kilidinin açılması" konusuna bakın ☞7-29.
• Vites kolu "N" konumundan "R" ve "P" konumuna getirilemiyorsa:
Kontak anahtarını "ACC" konumuna getirdikten sonraki 60 saniye içinde, vites kolu düğmesine ve fren pedalına basarak vites kolunu "P" konumuna getirin.
Yukarıdaki adımları takip etmek zorunda kalmışsanız, vites kilidi sisteminde (veya araç kontrolü sisteminde) bir arıza söz konusu olabilir. Böyle bir durumda mümkün olan en kısa zamanda SUBARU servisinizle temasa geçmenizi tavsiye ederiz.
Yukarıdaki işlemleri yaptıktan sonra da vites kolu hareket ettirilemiyorsa, "Vites kilidi serbest bırakma düğmesini kullanarak vites kilidinin açılması" konusuna bakın ☞ 7-29.

▼ Vites kilidi serbest bırakma düğmesini kullanarak vites kilidinin açılması

Vites kilidini açmak için aşağıdaki işlemleri uygulayın.
1. Park frenini devreye sokun ve motoru durdurun.

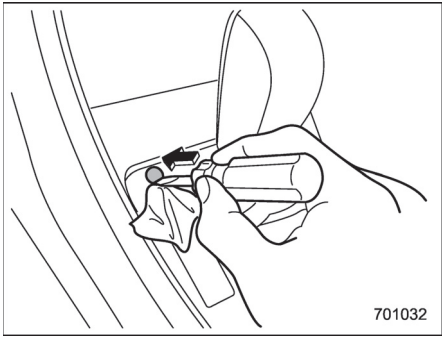

2. Düz başlı bir tornavidanın ucunu vinil bant veya bir bez parçası ile sarıp vites kilidi kapağını kaldırmak için bunu kullanın. Vites kilidini açma düğmesi, vites kilidi kapağının altında bulunur.

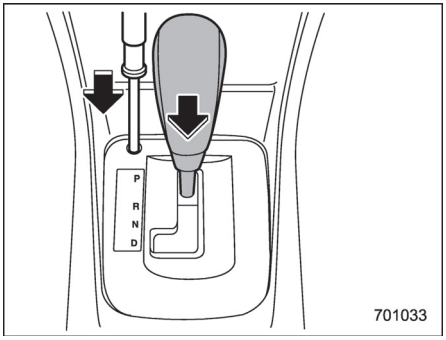

3. Fren pedalına basılı tutarak deliğe bir tornavida sokun, tornavidayı kullanarak vites kilidini açma düğmesine basın ve vites kolunu çıkarın.
Bunları yaptıktan sonra da vites kolu kullanılamıyorsa, vites kilidi sisteminde bir arıza söz konusu olabilir. Böyle bir durumda mümkün olan en kısa zamanda SUBARU servisinizle temasa geçmenizi tavsiye ederiz.

■ Sürüşle ilgili ip uçları

• Araç "D" veya "R" konumunda durdurulduğunda daima frene basın veya park frenini devreye sokun.
• Aracınızı park ederken daima park frenine basın. Aracı, yalnızca şanzımanın mekanik sürtünmesi ile tutmayın.

– DEVAMI DİĞER SAYFADA –

• "D" konumunu kullanarak aracı bir yokuşta sabit şekilde tutmayın. Bunun yerine freni kullanın.
• Çok seyrek de olsa aracın hızlanması veya kalkışı sırasında motor vuruntu yapabilir. Bu, bir arıza olduğu anlamına gelmez.

Hidrolik direksiyon

■ Hidrolik direksiyonu olan modeller

Direksiyon, hidrolik pompadan destek alır. Hidrolik direksiyon sistemi sadece motor çalışmaktayken çalışır. Motor durduğu veya sistem görevini yapmadığı için hidrolik direksiyon yardımını kaybederseniz direksiyonu yine kullanabilirsiniz fakat bu durumda daha fazla güç harcamanız gerekir.

⚠ DİKKAT

Direksiyonu sağa veya sola tamamen dayalı olarak beş saniyeden fazla tutmayın. Bu, hidrolik direksiyon pompasına zarar verebilir.

NOT

Motor çalışmaya başlatıldıktan hemen sonra ve motor henüz ısınmadan önce motor bölmesinin sağ ön bölgesinde yer alan hidrolik direksiyon pompasına yakın bölgelerden bir gürültü duyabilirsiniz. Bu gürültü normaldir. Hidrolik direksiyon sisteminde bir arıza olduğunu göstermez.

■ Elektrikli direksiyonu olan modeller

Direksiyon, elektrikli bir motordan destek alır. Hidrolik direksiyon sistemi sadece motor çalışmaktayken çalışır.

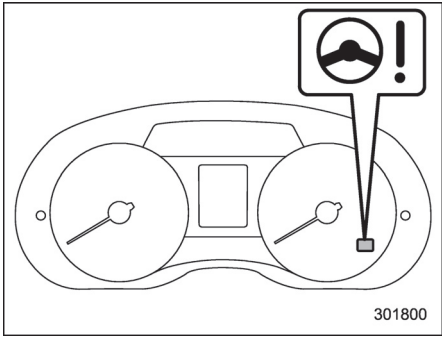

Hidrolik direksiyon uyarı lambası (A tipi)

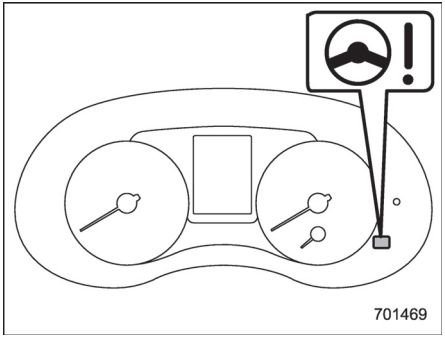

Hidrolik direksiyon uyarı lambası (B tipi)

Kontak anahtarı "ON" (AÇIK) konumuna alındığında, gösterge tablosundaki hidrolik direksiyon uyarı lambası yanarak, sürücüye uyarı sisteminin doğru şekilde çalıştığını bildirir. Daha sonra motor çalıştırılırsa, uyarı lambası söner ve sürücüye hidrolik direksiyon sisteminin normal çalıştığını bildirir.

⚠ DİKKAT

Hidrolik direksiyon uyarı lambası yandığında, direksiyonun çalışmasında daha fazla dirençle karşılaşılabilir. En yakın SUBARU servisine kadar aracı sürmenizi ve aracı derhal kontrol ettirmenizi tavsiye ederiz.

NOT

Direksiyon aşağıdaki şekillerde çalışıyorsa hidrolik direksiyon kontrol sistemi, kumanda bilgisayarı ve tahrik motoru gibi sistem bileşenlerinin aşırı ısınmasını önlemek için hidrolik direksiyon geçici olarak sınırlandırabilir.

• Paralel park etme işlemi sırasında direksiyonun sık aralıklarla çevrilmesi gibi durumlarda direksiyon sık sık kullanılır ve araç aşırı düşük hızda dönüş yaparken keskin bir şekilde çevrilir.

• Direksiyon uzun bir süre sonuna kadar çevrilmiş halde kalır.

Bu esnada, direksiyonda daha fazla direnç olacaktır. Ancak, bu bir arıza olduğu anlamına gelmez. Direksiyon bir süre kullanılmadıktan ve hidrolik direksiyon kontrol sistemi soğuma şansı bulduktan sonra normal direksiyon kuvveti geri gelecektir. Ancak, hidrolik direksiyon çok sık sınırlandırılmasına neden olacak standart dışı bir şekilde çalışıyorsa bu, hidrolik direksiyon kontrol sisteminin arızalanmasına neden olabilir.

Frenleme

■ Frenleme ile ilgili ipuçları

⚠ UYARI

Sürüş sırasında ayağınızı sürekli olarak fren pedalının üstünde tutmayın. Bu, frenlerin fazla ısınmasına ve fren pabuçlarının ve balatalarının gereksiz yere aşınmasına neden olabilir.

▼ Frenler ıslandığı zaman

Aracı yağmurda veya yıkadıktan sonra sürerken frenler ıslanabilir. Bunun sonucu olarak durma mesafesi uzar. Frenleri kurutmak için aracınızı güvenli bir hızda sürün ve bir yandan da frenlerin ısınması için fren pedalına hafifçe basın.

▼ Motor freninin kullanılması

Fren pedalıyla birlikte motor frenini de kullanmayı unutmayın. Yokuş aşağı inerken sadece fren pedalını kullanırsanız fren balataları çok ısınarak fren hidroliğinin ısınmasına neden olur. Bunu önlemek için daha düşük vitese geçin.

– DEVAMI DİĞER SAYFADA –

▼ Lastik patladığında fren yaparken

Lastik patladığı zaman frene aniden basmayın. Bu, aracın kontrolünü kaybetmenize yol açabilir. Bir yandan hızı kademeli olarak azaltırken düz gitmeye devam edin. Sonra yoldan çıkarak güvenli bir yerde durun.

■ Fren sistemi

▼ İki ayrı devre

Aracınız iki ayrı devreli fren sistemine sahiptir. Her bir devre, tekerleklere çaprazlamasına kontrol eder. Fren sistemi devrelerinden biri arızalandığında sistemin diğer yarısı çalışmaya devam eder. Devrelerden birinin çalışmadığı durumda fren pedalı yer döşemesine daha fazla yaklaşır ve pedala daha sert basmak gerekir. Ayrıca aracın durma mesafesi de uzar.

▼ Fren servosu

Fren servosu frenleri takviye etmek için motor manifold vakumunu kullanır. Sürüş sırasında motoru durdurmayın, çünkü bu durumda fren servosu devre dışı kalır ve aracınızın fren gücü azalır.
Fren servosu tamamen çalışamaz duruma gelse bile frenler çalışmaya devam eder. Ancak bu durum meydana geldiğinde pedala normalden daha hızlı ve daha sert basmanız gerekir ve ayrıca aracın durma mesafesi de uzar.

▼ Fren desteği sistemi

⚠ UYARI

Fren desteği sistemine aşırı şekilde güvenmeyin. Bu sistem araca sahip olduğunun üzerinde bir frenleme kapasitesi sağlayan bir sistem değildir. Sürüş esnasında aracınızın hızına ve güvenlik mesafesine çok dikkat edin.

⚠ DİKKAT

Ani frenleme yapmanız gerekiyorsa, fren desteği sistemini etkin hale getirmek için fren pedalına güçlü bir şekilde basmaya devam edin.

Fren desteği sistemi, sürücü yardım sistemlerinden biridir. Sürücü fren pedalına yeterince güçlü bir şekilde basamadığında veya fren kuvveti yetersiz olduğunda fren kuvvetinin artırılmasını sağlar.
Fren desteği sistemi, fren kuvvetini sürücünün fren pedalına basma hızına göre ayarlar.

NOT

Fren pedalına ani veya çok güçlü bir şekilde basarsanız, aşağıdakiler meydana gelir. Ancak bunlar meydana gelse bile, herhangi bir arıza olduğunu göstermez ve fren destek sistemi düzgün bir şekilde çalışır.
• Fren pedalının daha az bir güçle, daha fazla bir frenleme gücü meydana getirdiğini hissedebilirsiniz.
• Motor bölmesinde ABS sisteminin çalıştığını duyabilirsiniz.

■ Disk fren balatalarının aşınma uyarısı göstergeleri

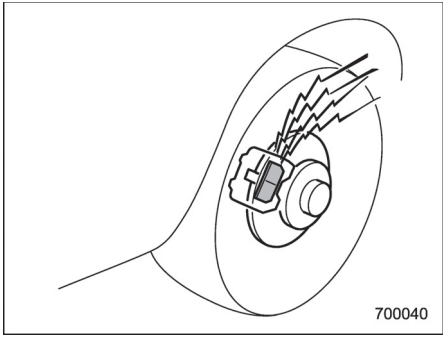

Fren diski üzerindeki balata aşınması uyarı göstergeleri fren balataları aşındığı zaman uyarı sesi çıkartır. Frenleme sırasında fren balatalarından tıkırtı veya kazıntı sesi gelirse aracınızı en kısa sürede bir SUBARU servisine kontrol ettirin.

ABS (Kilitlenme Önleyici Fren Sistemi)

ABS sistemi, kaygan yollarda veya ani frenlemelerde ortaya çıkabilecek tekerlek kilitlenmelerine engel olur. Böylece tekerlek kilitlenmesinden kaynaklanan direksiyon hakimiyeti kaybı ve aracın sağa sola kayması önlenmiş olur.

ABS sistemi çalışırken bir tıkırtı sesi duyabilirsiniz veya fren pedalında hafif bir titreme hissedilebilir. Bu, ABS'nin çalışması sırasında ortaya çıkan normal bir durumdur.

ABS sistemi, aracın hızı yaklaşık 10 km/h altında iken çalışmaz.

⚠ UYARI

Sürüş sırasında daima olabildiğinizce dikkatli davranın - ABS'li bir araç kullandığınız için kendinize duyacağınız aşırı güven ciddi bir kazaya yol açabilir.

⚠ DİKKAT

• ABS, duruş mesafesini her zaman kısaltmaz. Bu nedenle önünüzdeki araçla aranızda güvenli bir mesafe bırakın.
• Bozuk satıhlı yollarda, mıcırlı yollarda, buzlu yollarda veya yeni yağmış derin karın üzerinde aracı sürerken ABS'li aracın duruş mesafesi ABS'siz aracınkinden daha uzun olabilir. Bu nedenle aracınızı bu koşullar altında sürerken hızınızı azaltın ve diğer araçlarla aranızda güvenli bir mesafe bırakın.
• Lastik zincirleri takıldığı zaman, ABS sistemi olan bir aracın durma mesafesi bu sistemi olmayan bir araçtan daha fazla olabilir. Hızınızı azaltıp önünüzdeki araçlar aranızda güvenli bir mesafe bırakın.
• ABS'nin çalıştığını hissettiğiniz zaman fren pedalına sabit bir kuvvetle basmalısınız. Fren pedalını pompalamayın, çünkü pompalamak, ABS sistemini devreden çıkarabilir.

■ ABS sisteminin kendi kendine kontrolü

Araç çalıştırıldıktan hemen sonra, fren pedalında ABS devreye girdiğinde meydana gelen titreşime benzer bir titreşim

– DEVAMI DİĞER SAYFADA –

hissedebilirsiniz ve ayrıca ABS'nin çalışma sesini motor bölmesinden duyabilirsiniz. Bu, ABS sisteminin otomatik çalışma testinden kaynaklanır ve anormal bir durum olduğunu göstermez.

■ ABS uyarı lambası

"ABS uyarı lambası" ☞ 3-23 konusuna bakın.

Elektronik Fren Kuvveti Dağılımı (EBD) sistemi

EBD sistemi, frenleme kuvvetini büyük bir bölümünü arka frenlerin sağlamasına izin vererek frenlerin etkinliğini en üst düzeye çıkarır. Sistem, frenleme kuvvetinin arka tekerleklere dağılımını aracın yük durumuna ve hızına bağlı olarak ayarlamak suretiyle çalışır.
EBD sistemi, ABS sistemine entegre edilmiş olup frenleme kuvvetinin dağılımının optimum şekilde yapmak olan görevini ABS sisteminin bazı parçalarını kullanarak yerine getirir. EBD tarafından kullanılmakta olan ABS parçalarından herhangi biri bozulursa EBD sistemi de, çalışmasını durdurur.
EBD sistemi çalışırken bir tıkırtı sesi duyabilirsiniz veya fren pedalında hafif bir titreme hissedilebilir. Bu normaldir ve bir arıza olduğunu göstermez.

■ EBD sistemi çalışmadığı zaman yapılacaklar

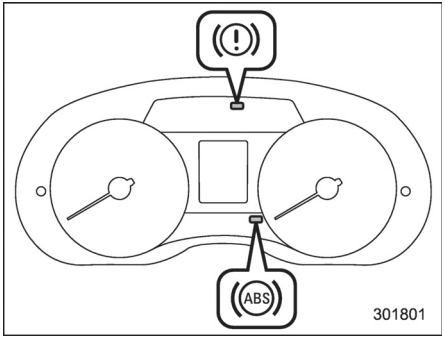

A Tipi

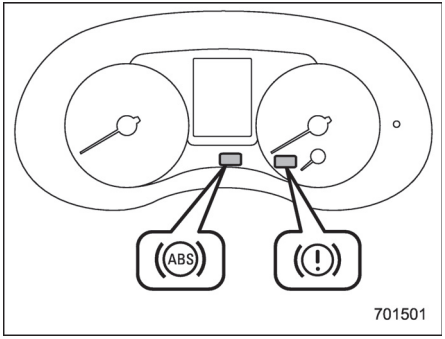

B Tipi

EBD sisteminde bir arıza olursa sistem çalışmasını durdurur ve fren sistemi uyarı

lambası ile ABS uyarı lambası aynı anda yanar.
Sürüş sırasında fren sistemi uyarı lambası ve ABS uyarı lambası aynı anda yanarsa EBD sistemi arızalı olabilir.
EBD sistemi çalışmasa dahi klasik fren sistemi hala görevini yapar. Ancak frenler her zamankinden daha sert uygulandığı zaman ve bu nedenle aracın hareketini kontrol etmek bir miktar zorlaştığı zaman arka tekerleklerin kilitlenmeye eğilimi artar.
Fren sistemi uyarı lambası ve ABS uyarı lambası aynı anda yanarsa aşağıdaki prosedürü uygulayın.
1. Aracı ilk emniyetli ve düz yerde durdurun.
2. Park frenini devreye alın ve motoru durdurun.
3. Motoru yeniden çalıştırın.
4. Park frenini devreden çıkarın.

Her iki uyarı lambası sönse de:
EBD sistemi arızalı olabilir. En yakın SUBARU servisine kadar aracı dikkatle sürmenizi ve sistemi kontrol ettirmenizi tavsiye ederiz.

Her iki uyarı lambası tekrar yanarsa ve motor yeniden çalıştırıldığında yanmaya devam ederse:

1. Motoru tekrar durdurun.
2. Park frenini devreye sokun.
3. Fren hidroliği seviyesini kontrol edin.

Fren hidroliği seviyesinin kontrol edilmesi hakkında detaylı bilgi için, "Fren hidroliği seviyesinin kontrol edilmesi" ☞ 11-27 konusuna bakın.
• Fren hidroliği seviyesi "MIN" (BOŞ) işaretinin altında değilse EBD sistemi arızalı olabilir. En yakın SUBARU servisine kadar aracı dikkatle sürmenizi ve sistemi kontrol ettirmenizi tavsiye ederiz.
• Fren hidroliği seviyesi "MIN" işaretinin altındaysa aracı SÜRMEYİN. Sürmek yerine aracı en yakın SUBARU servisine çektirmenizi tavsiye ederiz.

⚠ UYARI

• Fren sistemi uyarı lambası yanıyorken aracı kullanmak tehlikelidir. Bu, fren sisteminin doğru çalışmadığını gösterebilir. Lamba yanmaya devam ederse frenleri derhal bir SUBARU servisine kontrol ettirmenizi tavsiye ederiz.

• Frenlerin doğru çalışmadığına dair en ufak bir şüpheniz varsa aracı kullanmayın. Aracınızı onarım için en yakın SUBARU servisine çektirmenizi tavsiye ederiz.

Araç Dinamiği Kontrol sistemi

⚠ UYARI

Sürüş sırasında her zaman olabildiğince dikkatli davranın; Araç Dinamiği Kontrol sistemi bulunan bir araç kullandığınız için kendinize duyacağınız aşırı güven ciddi bir kazaya yol açabilir.

⚠ DİKKAT

• Aracınız Araç Dinamiği Kontrol sistemi ile donatılmış olsa dahi karla kaplı veya buzlu yollarda aracı sürerken kış lastikleri veya kar zinciri kullanılmalıdır; bunlara ek olarak aracın hızı oldukça düşürülmelidir. Sadece Araç Dinamiği Kontrol sistemine sahip olmak aracın her durumda kazaları atlatacağı garantisini vermez.
• Araca kar zinciri takıldığı zaman Araç Dinamiği Kontrol sisteminin etkinliği azalır ve aracı bu tür şartlarda sürerken bu husus hesaba katılmalıdır.
• Araç Dinamiği Kontrol sisteminin devreye sokulması, geçilmekte olan yolun yüzeyinin kaygan olduğunun bir göstergesidir; Araç Dinamiği Kontrol sistemine sahip olmak her zaman ve her şart altında aracın tam kontrolünü elinizde bulunduracağınızın garantisi olmadığından dolayı bu sistemin devreye sokulması, aracın hızının oldukça düşürülmesi gerektiğinin bir işareti olarak görülmelidir.
• Araç Dinamiği Kontrol sistemi bulunan bir araçtan süspansiyon parçaları, direksiyon parçaları veya bir aks çıkarılacağı zaman yetkili bir SUBARU servisine o sistemi kontrol ettirmenizi tavsiye ederiz.
• Araç Dinamiği kontrol sisteminin doğru çalışmasını sağlamak üzere aşağıdaki önlemler alınmalıdır:

– Dört tekerleğe aynı ebat, tip ve markada lastik takılmalıdır. Ayrıca, dört lastiğin hepsindeki aşınma miktarı aynı olmalıdır.
– Lastik basıncını, kapı direğine yapıştırılan etiket üzerinde belirtilen seviyelerde tutun.– Patlak bir lastiği değiştirdiğinizde yerine sadece geçici stepne kullanın. Geçici stepne kullanımı esnasında Araç Dinamiği Kontrol sisteminin performansı düşecektir, sürüş esnasında bu durumu göz önünde bulundurun.
• Uyumlu olmayan lastikler kullanılırsa, Araç Dinamiği Kontrol sistemi doğru çalışmayabilir.
• Araç Dinamiği Kontrol sistemi, frenleri ve motor gücünü kontrol altında tutmak suretiyle, kayma gibi dengesiz araç hareketlerinin önlenmesine yardımcı olur. Çok gerekmedikçe Araç Dinamiği Kontrol sistemini devre dışı bırakmayın. Sistemi mutlaka devre dışı bırakmanız gerekiyorsa, yol yüzeylerine göre aracınızı oldukça dikkatli kullanın.

Patinaj ve/veya kayma riskinin olduğu kaygan zeminlerde ve/veya viraj alırken ve/veya keskin manevralarda, Araç

Dinamiği Kontrol sistemi aracın çekişini ve yön kontrolünü korumak için motor gücünü ve tekerleklerdeki frenleme kuvvetini ayarlar.

• Çekiş Kontrol Fonksiyonu
Çekiş kontrol fonksiyonu, kaygan yol yüzeylerinde tahrik tekerleklerinin patinaj yapmalarını önleyerek bu suretle çekişin ve direksiyon hakimiyetinin sağlanmasına yardımcı olmak için tasarlanmıştır. Bu fonksiyonun devreye girmesi Araç Dinamiği Kontrolü çalışması gösterge lambasının sürekli yanması ile gösterilir.

• Yana kaymayı önleme fonksiyonu
Yana kaymayı önleme fonksiyonu, yön değiştirme sırasında tekerleklerin yanlara kayma eğilimini önleyerek aracın sağa veya sola kaymadan sürülebilmesini sağlamaya yardımcı olmak için tasarlanmıştır. Bu fonksiyonun devreye girmesi Araç Dinamiği Kontrolü çalışması gösterge lambasının yanıp sönmesi ile gösterilir.

NOT

• Araç Dinamiği Kontrol sistemi, aşağıdaki koşullar ortaya çıktığında normal olarak görülebilir.
– Fren pedalının hafifçe titrediği hissedilirse.
– Araç veya direksiyon hafifçe titrerse.
– Motoru çalıştırırken ve motoru çalıştırdıktan sonra kalkış esnasında motor bölmesinden kısa bir çalışma sesi duyulursa.
– Motoru çalıştırdıktan sonra, sürüş sırasında fren pedalında titreme olursa.
• Aşağıda sıralanan durumlarda araç, sürücünün hissettiğinden daha fazla patinaj yapıyor olabilir. O nedenle Araç Dinamiği Kontrol sistemi devreye girebilir. Bu şekilde devreye girmesi sistemin arızalı olduğunu göstermez.
– mıcır kaplı veya tekerlek izi olan yollarda
– son kat kaplaması yapılmamış yollarda
– araç bir römork çekerken
– araca kar lastikleri veya kış lastikleri takılmışken
• Araç Dinamiği Kontrol sisteminin devreye girmesi, direksiyonun kullanılmasının normal şartlar altındakine kıyasla biraz farklı hissedilmesine neden olur.
• Araçta Araç Dinamiği Kontrol sistemi olsa dahi viraja yaklaşırken daima hızı azaltmak önemlidir.
• Bir lastiği değiştirmeden önce motoru mutlaka durdurun. Bunu yapmazsanız, Araç Dinamiği Kontrol sistemi düzgün çalışmayabilir.

■ Araç Dinamiği Kontrol sistemi ekranı

"Araç Dinamiği Kontrolü uyarı lambası/ Araç Dinamiği Kontrolü çalışma gösterge lambası" ☞ 3-24 ve "Araç Dinamiği Kontrolü KAPALI gösterge lambası" ☞ 3-25 konularına bakın.

■ Araç Dinamiği Kontrol Sistemi KAPALI düğmesi

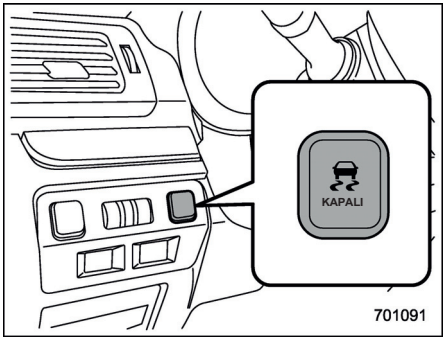

Araç Dinamiği Kontrolü kapatma düğmesi

Araç Dinamiği Kontrol sistemini devreden çıkarmak için düğmeye basılması

– DEVAMI DİĞER SAYFADA –

aşağıdaki işlemleri kolaylaştırabilir:
• karlı, mıcır kaplı veya başka bir şekilde kaygan yüzeyli dik yokuşlu bir yolda duran aracın kaldırılması
• tekerlekleri çamura veya derin kara saplanmış aracın kurtarılması

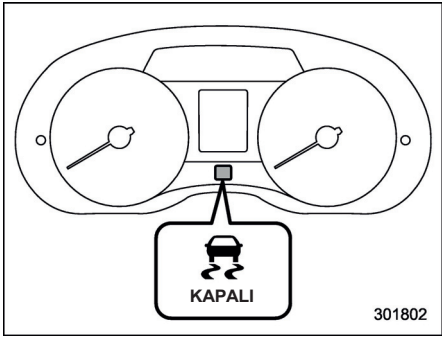

Araç Dinamiği Kontrolü KAPALI gösterge lambası (A tipi)

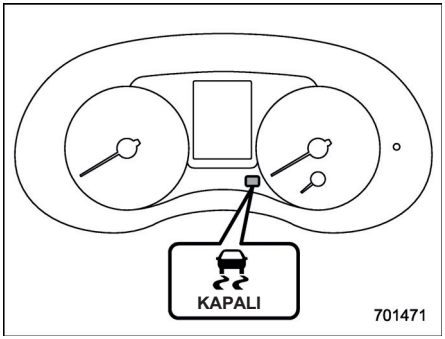

Araç Dinamiği Kontrolü KAPALI gösterge lambası (B tipi)

Motor çalışmaktayken düğmeye basılırsa Araç Dinamiği Kontrol Sistemi DEVRE DIŞI gösterge lambası yanar. Araç Dinamiği Kontrol sistemi devreden çıkar ve araba Araç Dinamiği Kontrol sistemi ile donatılmamış bir araç gibi davranmaya başlar. Araç Dinamiği Kontrol sistemini tekrar devreye sokmak için düğmeye tekrar basıldığında gösterge lambası söner.
Araç Dinamiği Kontrol sistemi devreden çıkarıldığı zaman Araç Dinamiği Kontrol sistemi tarafından çekiş ve stabilite artışı sağlanamaz. Bu nedenle, yukarıda belirtilen durumların haricinde Araç Dinamiği Kontrol sistemini devreden çıkarmamalısınız.

NOT

• Araç Dinamiği Kontrol sistemi, motor çalıştırıldığı zaman otomatik olarak devreye girecektir.
• Düğme 30 saniye veya daha uzun süre basılı kalırsa gösterge lambası söner, Araç Dinamiği Kontrol sistemi devreye girer ve sistem, düğmeye daha fazla basılsa dahi tepki vermez. Düğmeyi tekrar kullanılır hale getirmek için kontak anahtarını "LOCK"/"OFF" konumuna getirin ve motoru tekrar çalıştırın.
• Araç Dinamiği Kontrol sistemini devreden çıkarmak için düğmeye basıldığı zaman aracın çekişi, Araç Dinamiği Kontrol sistemi bulunmayan bir aracınkine yaklaşır. Mutlak surette gerekli olmadığı sürece Araç Dinamiği Kontrol sistemini devreden çıkarmayın.
• Araç Dinamiği Kontrol sistemi devre dışıyken dahi fren kontrolü sisteminin bileşenleri devrede olabilir. Fren kontrolü sistemi devredeyken Araç Dinamiği Kontrol sisteminin gösterge lambası yanar.

Aracınızın park edilmesi

■ Park freni

Park frenini devreye sokmak için, fren pedalına sonuna kadar basın ve park freni kolunu sonuna kadar yukarı çekin.

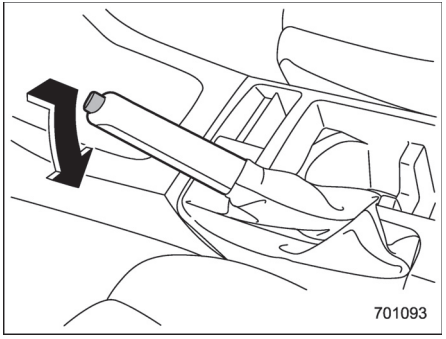

Park frenini devreden çıkarmak için, kolu hafifçe yukarı çekin, düğmesine basın ve düğmeye basılı tutarak kolu aşağıya indirin.

Motor çalışır durumdayken park freni uygulanırsa fren uyarı lambası yanar. Motoru çalıştırdıktan sonra yola çıkmadan önce mutlaka uyarı lambasının sönmüş olduğundan emin olun. "Fren sistemi uyarı lambası (kırmızı)" ☞ 3-25 konusuna bakın.

⚠ DİKKAT

Park freni devredeyken asla aracı sürmeyin çünkü bu, fren balatalarında gereksiz aşınmaya neden olur. Aracı sürmeye başlamadan önce daima park freninin devrede olmadığından emin olun.

■ Parkla ilgili ipuçları

Aracınızı park ederken her zaman şunları yapın.

• Park frenini devreye sokun.

• Manuel şanzımanlı modellerde yukarı eğim için birinci vitese, aşağı eğim için "R" geri vitese alın.

• CVT modellerde vites kolunu "P" (Park) konumuna getirin.

Aracı yerinde tutmak için sadece şanzımanın mekanik sürtünmesine güvenmeyin.

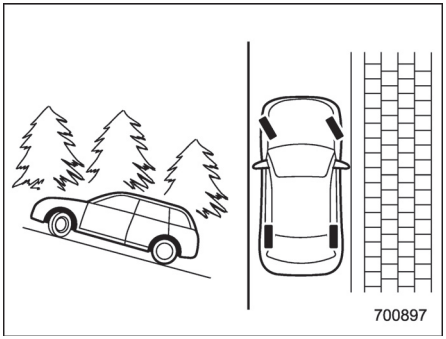

Yokuşta park ederken daima direksiyonu çevirin. Araç yokuş yukarı çıkar konumdaysa ön tekerlekler yola doğru çevrilmelidir.

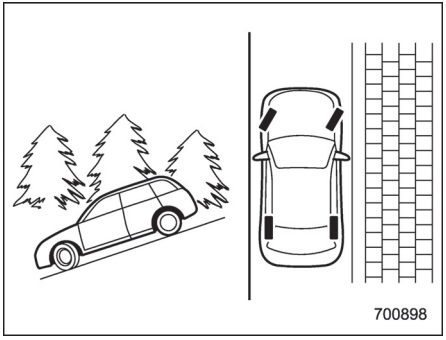

Yokuş aşağı iner konumdaysa ön tekerlekler kaldırıma doğru çevrilmelidir.

– DEVAMI DİĞER SAYFADA –

⚠ UYARI

• Çocukları veya evcil hayvanları asla kendi başlarına araçta bırakmayın. Yanlışlıkla aracı çalıştırarak kazara kendilerini veya başkalarını yaralayabilirler. Aynı zamanda sıcak veya güneşli günlerde kapalı bir araçtaki sıcaklık, insanlarda şiddetli veya muhtemelen ölümcül yaralanmalara yetecek kadar hızla yükselmiş olabilir.
• Aracı kuru ot, yere atılmış kağıt veya bez gibi yanıcı maddelerin üstüne park etmeyin zira bunlar sıcak motora veya egzoz sistemi parçalarının yakınındaysa kolaylıkla yanabilir.
• Araçta uyuyacağınız zaman mutlaka motoru durdurun. Motorun egzoz gazları yolcu bölmesine girerse araçta bulunan kişiler egzoz gazında bulunan karbon monoksit (CO) yüzünden ölebilirler.

Yokuş Kalkış Destek Sistemi

■ Sistem özellikleri

⚠ DİKKAT

Yokuş Kalkış Destek Sistemi sistemi, sadece sürücünün aracı yokuş yukarı KALDIRMASINA yardımcı olan bir sistemdir. Kazaları önlemek için araç eğimli bir yolda park edilmişken, park freninin devrede olduğundan emin olun. Park frenini devreye alırken, debriyaj pedalından (MT modeller) veya fren pedalından (CVT modeller) ayağınızı çektiğinizde aracın sabit kaldığından emin olun.

Yokuş Kalkış Destek Sistemi, araçla ilgili aşağıdakilerin yapılmasını kolaylaştıran bir sistemdir.

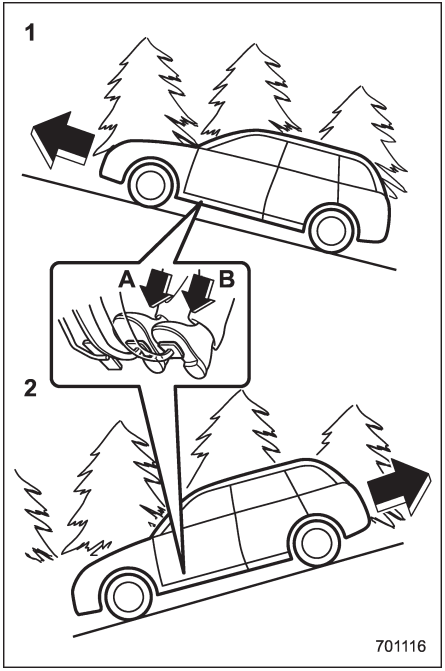

1) Aracın yokuş yukarı dururken kaldırılması
2) Aracın yokuş aşağı dururken çalıştırılması
A) Fren pedalı (hem MT hem de CVT modelleri)
B) Debriyaj pedalı (MT modeller)

Her iki durumda da, Yokuş Kalkış Destek Sistemi sistemi aşağıdaki koşullarda devreye girer.

• fren pedalına basılmışken debriyaj pedalına da basıldığında (MT modelleri)
• araç fren pedalına basılarak durdurulduğunda (CVT modelleri)
Fren pedalına basıldıktan sonra, frenleme gücü, Yokuş Kalkış Destek Sistemi sistemi tarafından geçici olarak (yaklaşık 2 saniye) korunur. Bu nedenle sürücü, sadece debriyaj pedalını (MT modeller) ve gaz pedalını (tüm modeller) kullanarak aracı düz bir zeminde de aynı şekilde kaldırabilir.
Yokuş Kalkış Destek Sistemi sisteminin frenleme gücü, ayağınızı fren pedalından çektikten sonra yetersiz olursa, fren pedalına yeniden basarak daha fazla frenleme gücü uygulayın.
Yokuş Kalkış Destek Sistemi sistemi hafif eğimlerde de devreye girmeyebilir.
Ayrıca, Yokuş Kalkış Destek Sistemi aşağıdaki durumlarda çalışmaz.

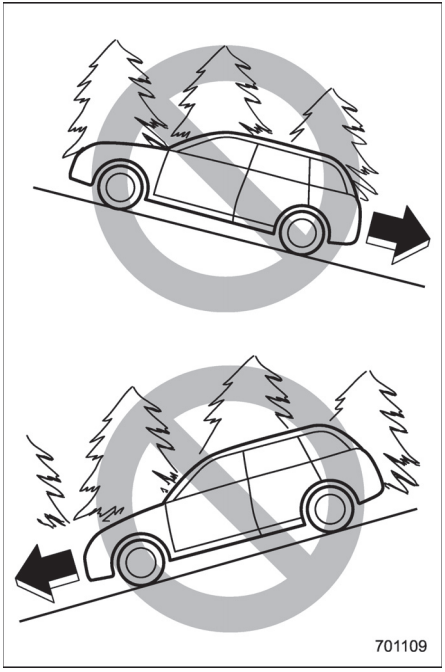

• aracın yokuş yukarı dururken geri yönde kaldırılması sırasında
• aracın yokuş aşağı dururken ileri yönde kaldırılması sırasında
• park freni devredeyken
• kontak anahtarı “ACC” veya “LOCK”/“OFF” konumundayken
• Yokuş Kalkış Destek Sistemi uyarı lambası/ Yokuş Kalkış Destek Sistemi KAPALI gösterge lambası yanıyorken

Geri geri kalkarken ve Yokuş Kalkış Destek Sistemi sistemini kullanırken, ayağınızı fren pedalından kaldırmış dahi olsanız bir frenleme etkisi hissedilebilir. Ancak MT modellerde, debriyaj pedalından ayağınızı kaldırdığınızda bu frenleme etkisi kaybolmalıdır.

NOT

Araç geri gittikten sonra ileri gitmeye başladığında hafif bir sarsıntı hissedilebilir.

■ Yokuş Kalkış Destek Sisteminin etkinleştirilmesi/devre dışı bırakılması

⚠ DİKKAT

Araç yokuş yukarı bir yolda çalıştırıldığı sırada Yokuş Kalkış Destek Sistemi sistemi devre dışıyken, fren pedalı serbest bırakılırsa frenleme gücü korunur. Aracınızı yokuş yukarı dururken, park frenini kullanarak çalıştırın.

Yokuş Kalkış Destek Sistemi sistemini aşağıdaki prosedüre göre devreye sokabilirsiniz/devre dışı bırakabilirsiniz.

– DEVAMI DİĞER SAYFADA –

NOT

Yanlış bir işlem yapılırsa, kontak anahtarını "LOCK"/"OFF" konumuna getirin ve aracı tekrar çalıştırın.

▼ Devreden çıkarmak için

1. Aracınızı düz ve güvenli bir yere park edin ve park frenini uygulayın.
2. Kontak anahtarını "LOCK"/"OFF" konumuna getirin.
3. Motoru yeniden çalıştırın.

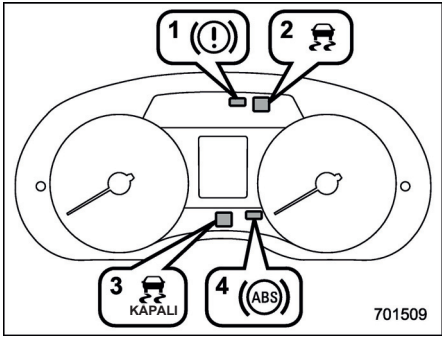

A Tipi

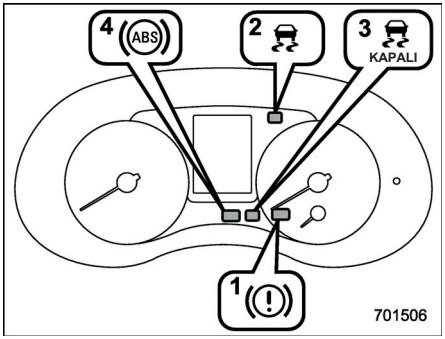

B Tipi

4. Şunları kontrol edin.
(1) Fren sistemi uyarı lambası yanıyor.
(2) Araç Dinamiği Kontrolü uyarı lambası yanmıyor.
(3) Araç Dinamiği Kontrolü KAPALI gösterge lambası yanmıyor.
(4) ABS uyarı lambası yanmıyor.

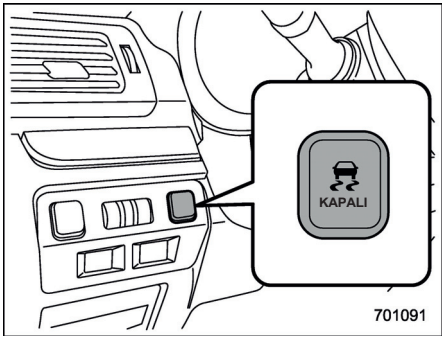

Araç Dinamiği Kontrol Sistemi KAPALI düğmesi

5. Araç Dinamiği Kontrolü KAPALI düğmesine basın ve düğmeyi, gösterge tablosunda Araç Dinamiği Kontrolü KAPALI gösterge lambası 30 saniye yanıp ardından sönene kadar basılı tutun.
6. Araç Dinamiği Kontrolü KAPALI gösterge lambası söndükten sonra 5 saniye içinde, Araç Dinamiği Kontrolü KAPALI düğmesini bırakın.

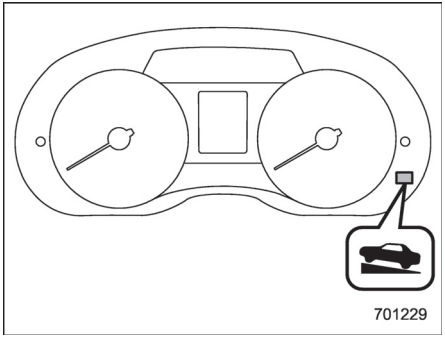

Yokuş Kalkış Destek Sistemi KAPALI gösterge lambası (A tipi)

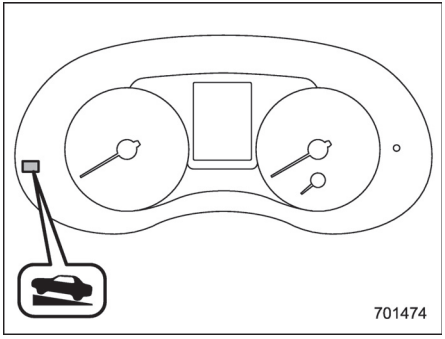

Yokuş Kalkış Destek Sistemi KAPALI gösterge lambası (B tipi)

7. Araç Dinamiği Kontrolü KAPALI düğmesini bıraktıktan sonra 2 saniye içinde, Araç Dinamiği Kontrolü KAPALI düğmesine bir defa daha basın. Yokuş Kalkış Destek Sistemi KAPALI gösterge lambası yanar.
8. Kontak anahtarını “LOCK”/“OFF” konumuna getirin. Yokuş Kalkış Destek Sistemi sistemi devre dışı olur.

NOT

Yokuş Kalkış Destek Sistemi sistemi devre dışıyken, Yokuş Kalkış Destek Sistemi KAPALI gösterge lambası sürekli olarak yanar.

▼ Devreye sokmak için

Yokuş Kalkış Destek Sistemi sistemini devre dışı bırakma prosedürü tekrarlandığı zaman sistem devreye girer. Yokuş Kalkış Destek Sistemi sistemi devreye girdiğinde, Yokuş Kalkış Destek Sistemi KAPALI gösterge lambası söner.

■ Yokuş Kalkış Destek Sistemi uyarı lambası/Yokuş Kalkış Destek Sistemi KAPALI gösterge lambası

"Yokuş Kalkış Destek Sistemi uyarı lambası/Yokuş Kalkış Destek Sistemi KAPALI gösterge lambası" ☞ 3-27 konusuna bakın.

Lastik basıncı izleme sistemi (TPMS) (mevcutsa)

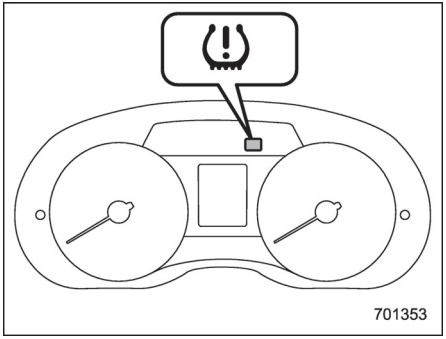

Düşük lastik basıncı uyarı lambası (A tipi)

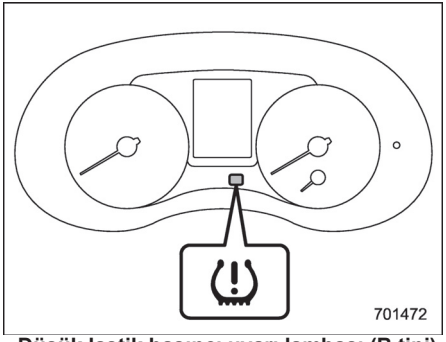

Düşük lastik basıncı uyarı lambası (B tipi)

Lastik basıncı izleme sistemi, bir lastiğin

– DEVAMI DİĞER SAYFADA –

basıncı seçilen TPMS moduna göre çok düşükse, her bir tekerlekte bulunan birer sensörden sinyal göndererek sürücüye bir uyarı mesajı gösterir.
Lastik basıncı izleme sistemi, sadece araç 40 km/h üzeri hızlarda kullanılırken devrededir. Ayrıca bu sistem, ani basınç düşüşlerine hemen karşılık veremeyebilir (örneğin, lastik patlaması).

⚠ UYARI

Aracı sürerken düşük lastik basıncı uyarı lambası yanarsa, asla ani fren yapmayın; hızı kademeli olarak azaltırken direksiyonu sağa sola çevirmeden ileri gidin. Sonra yoldan çıkarak güvenli bir yerde durun. Aksi taktirde, ciddi yaralanmalara ve hasara yol açacak bir kazaya sebep olabilirsiniz.
Tüm lastiklerin basıncını kontrol edin ve lastik etiketinde gösterilen üç (normal, yüklü, çekme) SOĞUK lastik basıncı değerinden en uygun olanına göre basınçları ayarlayın. Lastik etiketi, sürücü tarafındaki kapı direğinde yer almaktadır.
Araç kısa bir mesafe sürülse dahi, lastikler ısınır ve basınçları değişir. Lastik basınçlarını lastik etiketinde gösterilen standart değerlere ayarlamadan önce, lastiklerin soğumasını bekleyin. "Lastikler ve jantlar" ☞ 11-33 konusuna bakın.
Lastik basıncı izleme sistemi, araç hareketsizken çalışmaz. Lastik basınçlarını ayarladıktan sonra, aracı 40 km/h üzerine çıkarın; böylelikle TMPS lastik basınçlarını tekrar
ölçecektir. Lastik basınçları en alt sınırın üzerindeyse, düşük basınç uyarı lambası birkaç dakika sonra sönecektir.
Lastik basınçlarını ayarladıktan sonra bu lamba yanmaya devam ederse, lastiklerden birisi zarar görmüş ve hızla hava kaçırıyor olabilir. Patlak bir lastiğiniz varsa, en kısa zamanda yedek lastik ile değiştirin.
Orijinal basınç sensörü bulunmayan bir lastik ya da jant takılırsa, düşük basınç lambası yaklaşık bir dakika yanıp söndükten sonra sabit bir şekilde yanar. Bu TMPS'nin lastik basınçlarını ölçemediği anlamına gelir. En kısa zamanda, lastik ve sensör değişimi veya sistem sıfırlama amacıyla bir SUBARU yetkili servisine gitmenizi tavsiye ederiz.
Lastik sıvı dolgu ile onarıldığında, lastik basıncı uyarı sibobu ve vericisi düzgün çalışmayabilir. Sıvı dolgu kullandıysanız, en kısa zamanda en yakın SUBARU yetkili servisi ile görüşmenizi öneririz.
Lastiği değiştirirken, lastik basıncı uyarı sibobunu ve vericisini de değiştirin. Hasarlı değilse ve sıvı dolgu kalıntıları temizlenmişse, jantı tekrar kullanabilirsiniz.
Lamba yaklaşık bir dakika yanıp söndükten sonra sabit yanıyorsa, sistemin denetlenmesi için yetkili bir SUBARU servisine gitmenizi tavsiye ederiz.

⚠ DİKKAT

Bagaj bölmesine metal film veya başka herhangi bir metal parça koymayın. Aksi takdirde, lastik basıncı sensörlerinden gelen

sinyallerin alım gücü zayıflar ve TPMS sistemi düzgün çalışamaz.

■ TPMS mod ayarı

Aracınızı sürmeden önce, TPMS modunun aracın yük durumuna göre en uygun olana ayarlandığından emin olun. Modu aşağıdaki koşullar altında ayarlayın.
• araç hareketsizken
• kontak "AÇIK" konumundayken

TPMS modu üç ayar tipine sahiptir.

▼A tipi gösterge tablosu

P1:	Normal mod	
P2:	Yükleme modu	
P3:	Çekme modu	

▼ B tipi gösterge tablosu

TPMS1:	Normal mod	
TPMS2:	Yükleme modu	
TPMS3:	Çekme modu	

▼ TPMS modu seçimi

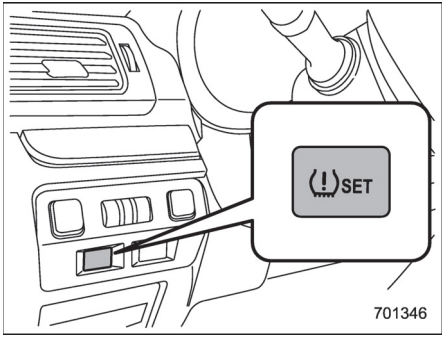

1. Gösterge tablosunda mesafe sayacı görüntülenirken, ön elektrik soketi yakınında bulunan TPMS ayar düğmesini (yaklaşık 3 saniye) basılı tutun. O anki TPMS modu gösterge tablosunda gösterilir ve TPMS modu değiştirilebilir.

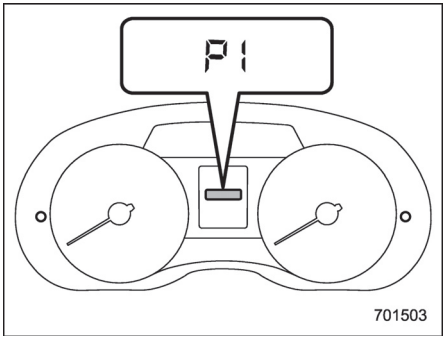

A tipi gösterge tablosu

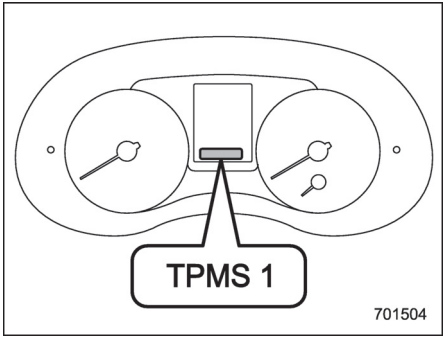

B tipi gösterge tablosu

2. Modu değiştirmek için TPMS ayar düğmesine basın ve bırakın. Mod, şu sırayla değişir.

– DEVAMI DİĞER SAYFADA –

A tipi gösterge tablosu:

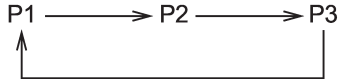

B tipi gösterge tablosu:

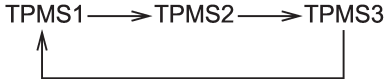

3. İstenen mod görüntülenirken, ayarı onaylamak için düğmeyi (yaklaşık 3 saniye) basılı tutun. Ayar tamamlandığında, onay mesajı görüntülenecektir.
Örnek
• A tipi gösterge tablosu: P3 öğesini seçerseniz, “set.3” görüntülenir.
• B tipi gösterge tablosu: TPMS3 öğesini seçerseniz, “TPMS 3 SET” görüntülenir.

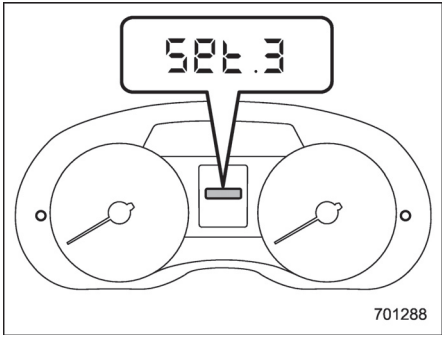

A tipi gösterge tablosu

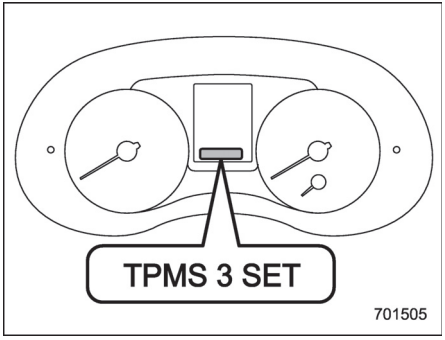

A tipi gösterge tablosu

TPMS modu görüntülendikten sonra, yeniden mesafe sayacı gösterilir.

NOT

TPMS mod seçimi aktifken hiçbir işlem yapılmazsa, yaklaşık 10 saniye sonra gösterge mesafe sayacına geri döner.
Şişirme basınçları etiketine göre TPMS modu özel olarak ayarlanmalıdır.

Hız sabitleme sistemi (mevcutsa)

Hız sabitleme sistemi, ayağınızı gaz pedalı üzerinde tutmadan aracı sabit bir hızda tutmanıza imkan sağlar ve aracın hızı 40 km/h veya daha fazlaysa çalışır.

UYARI

Sürüş esnasında aşağıdaki koşullarda hız sabitleme sistemini kullanmayın: Aracın hakimiyetinin kaybedilmesine yol açabilir.
• dik bir yokuştan aşağı inerken veya dik bir yokuşu tırmanırken
• kaygan ve virajlı yollarda sürüş yaparken
• yoğun trafikte sürüş yaparken
• römork çekerken

NOT

Hız sabitleme sistemini kullanmıyorken, yanlışlıkla devreye girmesini önlemek için hız sabitleme sisteminin kapalı olduğundan emin olun.

■ Hız sabitleme sisteminin ayarlanması

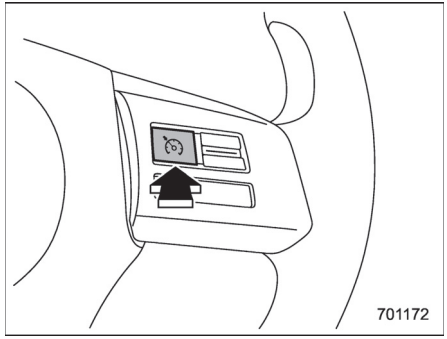

Hız sabitleme sistemi ana düğmesi

1. Motor çalıştıktan sonra, hız sabitleme sistemi ana düğmesine basın.

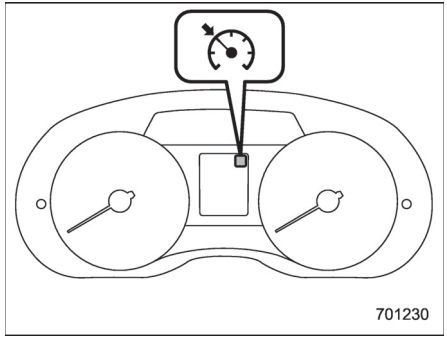

Hız sabitleme sistemi gösterge lambası (A tipi)

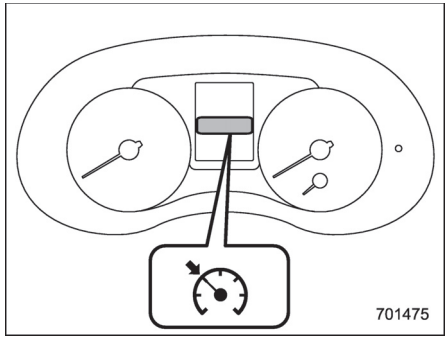

Hız sabitleme sistemi gösterge lambası (B tipi)

Gösterge tablosundaki hız sabitleme sistemi gösterge lambası yanar.
2. Araç istediğiniz hıza ulaşıncaya kadar gaz pedalına basın.

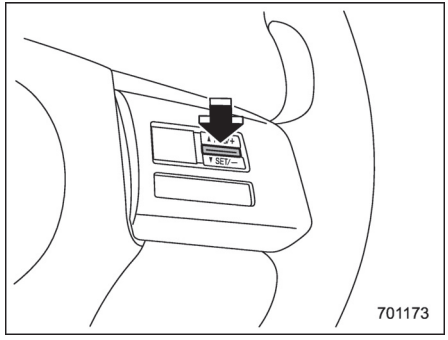

3. "RES/SET" düğmesinin "SET" tarafına

– DEVAMI DİĞER SAYFADA –

basın ve bırakın. Sonra ayağınızı gaz pedalından çekin.

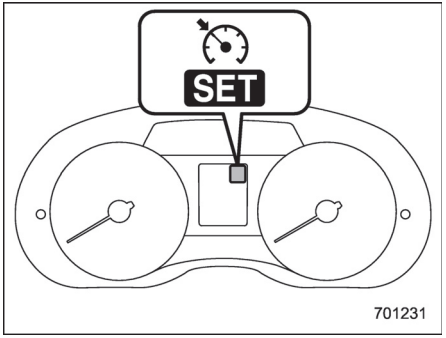

Hız sabitleme sistemi ayar gösterge lambası (A tipi)

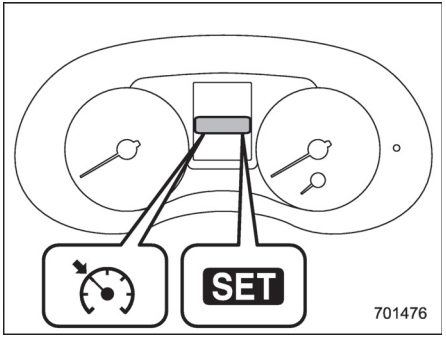

Hız sabitleme sistemi ayar gösterge lambası (B tipi)

Bu esnada gösterge tablosunda hız sabitleme sistemi ayar gösterge lambası yanar.
Araç, istenilen hızı sabit tutar.
Hız sabitleme sistemi devredeyken araç hızı sürüş sırasında geçici olarak artırılabilir. Aracın hızını artırmak için gaz pedalına basmanız yeterlidir. Gaz pedalı serbest bırakıldığı zaman araç, önceden belirlenmiş sabit hızına döner ve bu hızı muhafaza eder.

■ Hız sabitleme sisteminin geçici olarak iptal edilmesi

Hız sabitleme sistemi, aşağıdaki şekillerde geçici olarak iptal edilebilir.

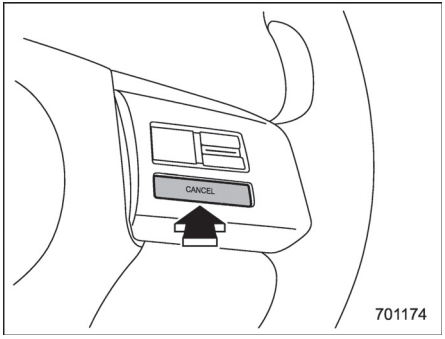

- "İptal" düğmesine basın.
- Fren pedalına basın.
- Debriyaj pedalına basın (Manuel şanzımanlı araçlar).

⚠ UYARI

CVT modellerde, hız sabitleme sistemini vites kolunu "N" konumuna getirerek iptal edebilirsiniz. Ancak, acil durum dışında, sürüş esnasında vitesi N (boş) konumuna almayın. Vites kolu "N" konumuna getirilirse, motor freni çalışmaz. Bu bir kazaya yol açabilir.

Hız sabitleme sistemi iptal edildiği zaman gösterge tablosundaki hız sabitleme sistemi ayar lambası söner.

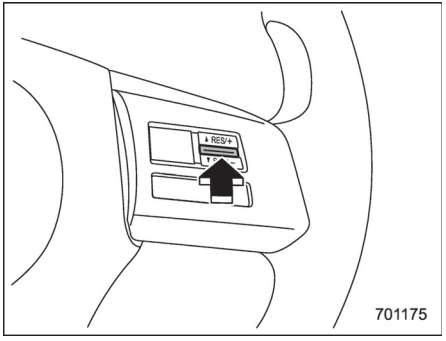

Geçici olarak iptal edildikten sonra hız sabitleme sistemini sürdürmek için ve aracın hızı da yaklaşık 30 km/h veya daha fazlaysa otomatik olarak eski sabitlenen hıza geri dönmek için "RES/SET" düğmesinin "RES" tarafına basın.

Gösterge tablosundaki hız sabitleme sistemi gösterge lambası bu sırada otomatik olarak yanar.

■ Hız sabitleme sisteminin kapatılması

Hız sabitleme sisteminin kapatılmasının iki yolu vardır:
• Hız sabitleme sistemi ana düğmesine tekrar basın.
• Kontak anahtarını "ACC" veya “LOCK”/“OFF” konumuna getirin (ama bunu sadece araç tamamen durduğu zaman yapın).

■ Hız sabitleme sistemi ayarının değiştirilmesi

▼ Hızın yükseltilmesi ("RES/SET" düğmesi)

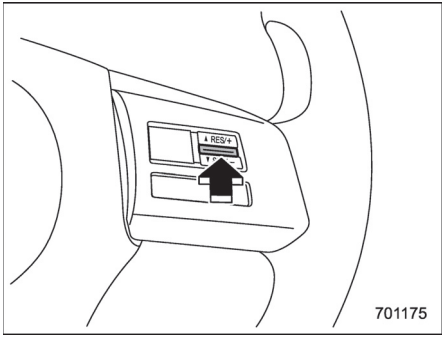

“RES/SET” düğmesinin "RES" tarafına basın ve araç istenilen hıza ulaşana dek basılı tutun. Daha sonra düğmeyi bırakın. Aracın o andaki hızı kaydedilir ve yeni ayarlanmış hız olarak işlem görür. Aracın gerçek hızı ile ayarlanmış hız arasındaki fark 4.4 km/h'den daha az olduğu zaman, ayarlanmış hız "RES/SET" düğmesinin "RES" tarafına hızlı bir şekilde her basışta 1 km/h artırılabilir.

▼ Hızın (gaz pedalı ile) artırılması

1. Aracı istenilen hıza çıkarmak için gaz pedalına basın.
2. "RES/SET" düğmesinin "SET" tarafına bir defa basın. O anda istenen hız ayarlanır ve gaz pedalına basılmadan araç o hızda gitmeye devam eder.

NOT

Düğmeye basıldığı andaki aracın gerçek hızı ile daha önce ayarlamış olduğunuz hız arasındaki fark 4.4 km/h'den daha azsa aracın hızı 1 km/h azaltılır. Bunun sebebi hız sabitleme sisteminin bu hareketi sanki aracın hızını azaltmak istermiş gibi işleme sokmasıdır.

– DEVAMI DİĞER SAYFADA –

▼ Hızın azaltılması ("RES/SET" düğmesi ile)

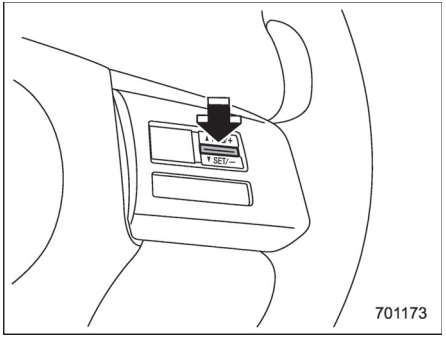

"RES/SET" düğmesinin "SET" tarafına basın ve araç istenilen hıza ulaşana dek basılı tutun. Daha sonra düğmeyi bırakın. Aracın o andaki hızı kaydedilir ve yeni ayarlanmış hız olarak işlem görür.
Aracın gerçek hızı ile ayarlanmış hız arasındaki fark 4.4 km/h'den daha az olduğu zaman, ayarlanmış hız "RES/SET" düğmesinin "SET" tarafına hızlı bir şekilde her basışta 1 km/h azaltılabilir.

▼ Hızın (fren pedalı ile) azaltılması

1. Hız sabitleme sistemini geçici olarak devreden çıkarmak için fren pedalına basın.
2. ız arzu edilen hıza düşüldüğünde, "RES/SET" düğmesinin "SET" tarafına bir defa basın. O anda istenen hız ayarlanır ve gaz pedalına basılmadan araç o hızda gitmeye devam eder.

■ Hız sabitleme sistemi gösterge lambası

"Hız sabitleme sistemi göstergesi" ☞ 3-35 konusuna bakın.

■ Hız sabitleme sistemi ayarı gösterge lambası

"Hız sabitleme sistemi ayar göstergesi" ☞ 3-35 konusuna bakın.

Otomatik Start/Stop sistemi (mevcutsa)

Otomatik Start/Stop sistemi, yakıt tüketimini, egzoz emisyonunu ve istenmeyen rölanti sesini azaltmak için, araç motor ısındıktan sonra kısa bir süreliğine (kırmızı ışıkta veya trafikte beklerken) durduğu sırada, motoru otomatik olarak durdurup yeniden çalıştırmak için tasarlanmıştır.

■ Sistemin çalışması

⚠ CAUTION

• Otomatik Start/Stop sistemi, araç rölantideyken kısa bir süreliğine motoru otomatik olarak durdurup yeniden çalıştırmak için tasarlanmıştır. Bu sistemi, aracınızı park ederken kullanmayın.
• Otomatik Start/Stop sistemi, römork bağlıyken çalışmaz. Otomatik Start/Stop sistemi, römork kancası bağlantı elemanı takıldığında devreye giriyorsa, yetkili SUBARU bayinize danışmanızı tavsiye ederiz. Sistem bu durumdayken aracı kullanmaya devam etmek, aracın yokuş yukarı

giderken yalpalamasına veya geri kaymasına neden olur ya da, şanzımanın hasar görmesine yol açabilir.

Aracın güvenli ve rahat bir şekilde kullanılabilmesine yönelik olarak motorun durdurulmasının ve yeniden çalıştırılmasının kontrol edilmesi için, Otomatik Start/Stop sistemi araç koşullarını ve aracın içindeki ve dışındaki ortamı sürekli olarak izlemek üzere tasarlanmıştır. Motor, aşağıdaki tüm koşullar yerine getirildiği zaman, sistem tarafından otomatik olarak durdurulabilir.
• motor çalıştırıldıktan hemen sonra araç sürüldüğü zaman (araç sürekli olarak rölantide bekletilirse motor otomatik olarak durdurulmayacaktır. Ayrıca, araç durur vaziyetteyken de motor tekrar tekrar durdurulup yeniden çalıştırılmayacaktır.)
• motor yeterince ısındığında
• aracın aküsü iyi durumdaysa
• kaput kapatıldığında
• bagaj kapağı (4-4 kapı) dahil tüm kapılar kapalı
• sürücü emniyet kemeri bağlandığında
• arka cam rezistansı kullanılmıyorken•
buz çözücü kullanılmıyorken
• klima kullanılmıyorken ("Klima kontrolü" ☞ 4-10 konusuna bakın.)
• sürücü koltuğu tarafındaki klima, maksimum ısıtma ve maksimum soğutma ayarları hariç herhangi bir sıcaklığa ayarlandığında ("Sıcaklık kontrolü" ☞ 4-10 konusuna bakın.)
• araç, yaklaşık 1500m'nin altında bir rakımdayken
• dış ortam sıcaklığı yaklaşık −10°C'den fazla olduğunda
• otomatik Start/Stop uyarı lambası (sarı) yanmadığında
• arıza uyarı lambası (Motor Kontrol lambası) kapalıyken
• direksiyon düz ileri konumdayken
• direksiyon kullanılmadığı zaman
• araç, çekme için kullanılmadığı zaman
• araç, dik yokuşu olan bir yolda durdurulmadığı zaman
• dörtlü flaşör kullanılmadığı zaman• fren servosundaki negatif basınç yeterli olduğu zaman
• vites kolu "N" konumundayken (MT modeller)
• debriyaj pedalı sonuna kadar basılı değilken (MT modeller)
• aracı durdurmak için fren pedalına basıldıktan sonra pedal sonuna kadar basılıyken (CVT modeller) (Fren pedalına sonuna kadar basılmazsa veya fren pedalına aniden basılırsa, sistem bazen devreye girmeyebilir.)
• vites kolu "D" konumundayken (CVT modeller)
• CVT yağı yeterince ısındığında (CVT modelleri)
• CVT yağının sıcaklığı anormal bir şekilde yüksek değilken (CVT modelleri)

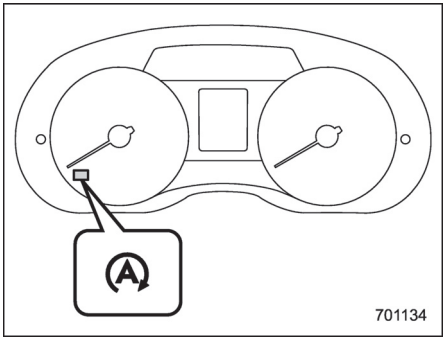

Otomatik Start/Stop gösterge lambası (yeşil) (A tipi)

– DEVAMI DİĞER SAYFADA –

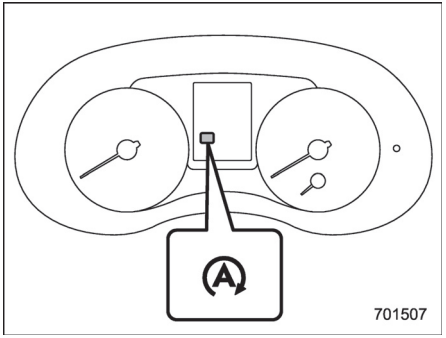

Otomatik Start/Stop gösterge lambası (yeşil) (B tipi)

Motor, sistem tarafından geçici olarak durdurulursa, gösterge tablosundaki Otomatik Start/Stop gösterge lambası yeşil renkle yanar. Sistem, motoru tekrar çalıştırdığında bu gösterge lambası söner.

NOT

• Otomatik Start/Stop sistemi bulunan araçlarda, özel yüksek performanslı akü de vardır. Aracın aküsünü değiştirirken, Otomatik Start/Stop sistemi bulunan bir araçta kullanılmak üzere tasarlanmış orijinal bir SUBARU akü (veya eşdeğeri) ile değişim yaptığınızdan emin olun. Detaylı bilgi için bir SUBARU servisi ile temas kurmanızı tavsiye ediyoruz.
• Aşağıdaki durumlarda, Otomatik Start/Stop sisteminin çalışması biraz zaman alabilir.
– araç uzun süre kullanılmadığı için veya benzer bir sebeple akü boşaldığı zaman.
– dış ortam sıcaklığı çok yüksek veya çok düşük olduğunda
– akü değiştirildikten sonra, akü kutup başlarının bağlantısı yapılmadığında

▼ MT modeller

⚠ DİKKAT

Debriyaj pedalına sonuna kadar basıp vites kolunu kullanın.

Fren pedalına basıp aracı durdurduktan sonra, vites kolu "N" konumundayken debriyaj pedalından ayağınızı çekerseniz motor geçici olarak duracaktır.
Debriyaj pedalına sonuna kadar basarsanız, motor otomatik olarak yeniden çalışacaktır.

▼ CVT modeller

Vites kolu "D" konumundayken fren pedalına basıp aracı durdurduktan sonra, fren pedalına basılmaya devam edilirse motor otomatik olarak duracaktır.
Vites kolu "D" konumundayken fren pedalından ayağınızı çekerseniz, motor otomatik olarak yeniden çalıştırılacaktır.

▼ Otomatik Start/Stop sistemi tarafından geçici olarak durdurulduktan sonra motorun yeniden çalıştırılması

⚠ DİKKAT

Motor, Otomatik Start/Stop sistemi tarafından geçici olarak durdurulduğunda, fren pedalından ayağınızı çekseniz (CVT modeller) veya debriyaj pedalına sonuna kadar bassanız (MT modeller) dahi motor yeniden çalıştırılmıyorsa, aracınızı en yakın zamanda yetkili bir SUBARU bayisine kontrol ettirmenizi tavsiye ederiz.

NOT

• Motor, Otomatik Start/Stop sistemi tarafından yeniden çalıştırıldığında, aksesuar elektrik soketlerinin voltajının düşürülmesi gerekir. Bu nedenle, araca bağlı olan elektrikli cihazların gücü, geçici olarak kesilebilir.
• Sürücü kapısı dışında herhangi bir kapı bir süreliğine açık kalırsa veya

fren pedalından ayağınızı çekerseniz, kapı kapansa dahi motor yeniden çalıştırılmaz.

Otomatik Start/Stop işlemi koşullarından herhangi biri yerine getirilmediği takdirde motor, otomatik olarak yeniden çalıştırılmaz. Fakat, güvenliğin sağlanması için, fren pedalından ayağınızı çekseniz (CVT modeller) veya debriyaj pedalına sonuna kadar bassanız (MT modeller) dahi, aşağıdaki işlemlerden biri gerçekleştirilirse motor otomatik olarak yeniden çalıştırılmaz.

- kaput açılırsa
- sürücü emniyet kemeri açıldığında
- sürücü kapısı açılırsa

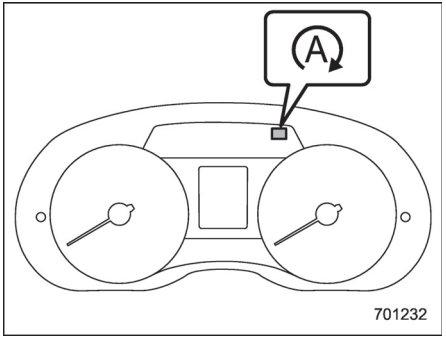

Otomatik Start/Stop uyarı lambası (sarı) (A tipi)

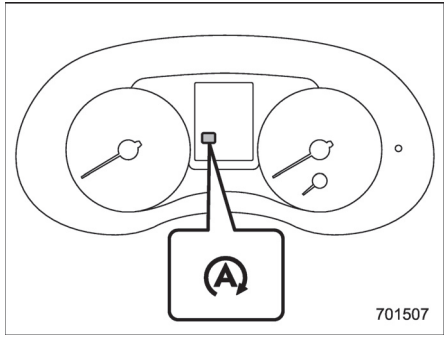

Otomatik Start/Stop uyarı lambası (sarı) (B tipi)

Motor sistem tarafından geçici olarak durdurulduğunda, aşağıdakilerden biri gerçekleşirse Otomatik Start/Stop uyarı lambası sarı renkle yanar.
Ayrıca, aşağıdaki durumlarda, motorun Otomatik Start/Stop sistemi tarafından geçici olarak durdurulduğu sürenin uzunluğu daha kısa olabilir.

- dış ortam sıcaklığı yüksek veya düşük olduğunda (klima, ayarlanan sıcaklığı koruyamaz)
- elektrikli aksamların elektrik tüketimi yüksek olduğunda

▼ Otomatik Start/Stop KAPALI düğmesi

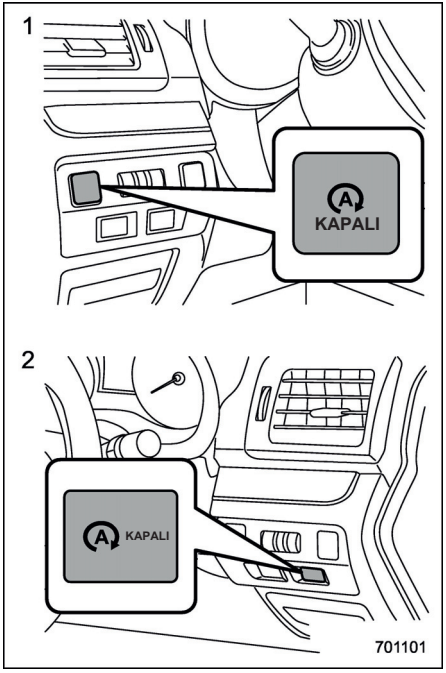

Otomatik Start/Stop KAPALI düğmesi
1) Soldan direksiyonlu modeller
2) Sağdan direksiyonlu modeller

– DEVAMI DİĞER SAYFADA –

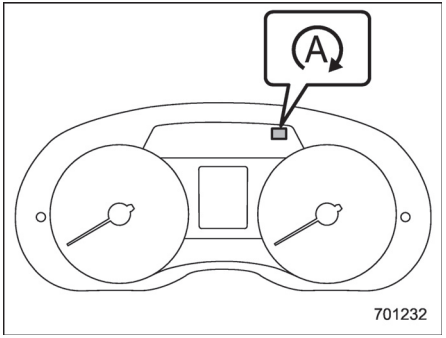

Otomatik Start/Stop kapalı gösterge lambası (sarı) (A tipi)

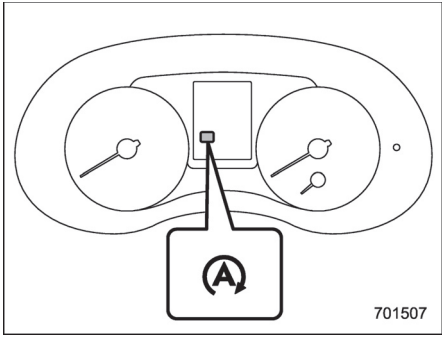

Otomatik Start/Stop kapalı gösterge lambası (sarı) (B tipi)

Otomatik Start/Stop KAPALI düğmesine basılırsa, Otomatik Start/Stop sistemi devre dışı bırakılır. Gösterge tablosundaki Otomatik Start/Stop KAPALI gösterge lambası sarı renkle yanar. Düğmeye bir defa daha basılırsa, Otomatik Start/Stop sistemi tekrar devreye girer. Otomatik Start/Stop KAPALI gösterge lambası söner.

Motor, sistem tarafından geçici olarak durdurulduğunda, Otomatik Start/Stop KAPALI düğmesi basılı tutulursa, fren pedalından ayağınızı çekmeseniz (CVT modelleri) veya debriyaj pedalına sonuna kadar basmasanız (MT modeller) dahi motor, yeniden çalıştırılmaz.

NOT

• Otomatik Start/Stop sistemi kullanılmıyorken kontak anahtarı "LOCK"/"OFF" konumuna getirildiği zaman motor yeniden çalıştırılırsa Otomatik Start/Stop sistemi tekrar devreye girer.

• Aracı terk ederken, kontak anahtarını "LOCK"/"OFF" konumuna aldığınızdan emin olun. Bunu yapmamanız akünün boşalmasına neden olabilir.

■ Otomatik Start/Stop sistemi durumunun görüntülenmesi

Motorun Otomatik Start/Stop sistemi tarafından durdurulduğu süre ve/veya tasarruf edilen yakıt miktarı ile ilgili yaklaşık değerler bilgi ekranında veya çok fonksiyonlu ekranda görüntülenir. Detaylar için, "Otomatik Start/Stop süresi (Otomatik Start/Stop sistemi olan modeller)" ☞ 3-43 veya "Temel ekranlar" ☞ 3-54 konusuna bakın.

■ Sistem uyarısı

Aracın güvenli ve rahat bir şekilde kullanılması için, araç koşullarını, aracın içindeki ve dışındaki ortamı ve sürücünün yaptığı işlemleri sürekli olarak izlemek ve sürücüye yanan ya da yanıp sönen uyarı lambası ve/veya gösterge lambası veya uyarı sinyali ile çeşitli uyarılar göndermek üzere Otomatik Start/Stop sistemi tasarlanmıştır. Uyarı lambası ve gösterge lambası ile ilgili detaylar için, "Otomatik Start/Stop gösterge lambası/Otomatik Start/Stop KAPALI gösterge lambası" ☞ 3-37 ve "Otomatik Start/Stop gösterge lambası (yeşil)" ☞ 3-38 konularına bakın.

▼ Sesli uyarı

Motor, Otomatik Start/Stop sistemi tarafından geçici olarak durdurulmuşken aşağıdaki işlemlerden herhangi biri gerçekleştirilirse, sürücüye motorun durdurulduğunu bildiren bir uyarı sinyali duyulacaktır.

• sürücü kapısı hariç herhangi bir kapı açılırsa

• vites kolu "N" dışında bir konumdayken (MT modeller)

Bu olduğunda, aşağıdaki işlemler gerçekleştirilirse uyarı sinyali duracaktır.
• ilgili kapı kapatılırsa
• vites kolu "N" konumuna geri alınırsa (MT modeller)
Motor otomatik Start/Stop sistemi tarafından durdurulduğunda şu işlemlerden biri yapılırsa, sesli uyarı verilir.
• kaput açılırsa
• sürücü emniyet kemeri çözülürse• sürücü kapısı açılırsa
Bu olduğunda, aşağıdaki işlemler gerçekleştirilirse uyarı sinyali duracaktır.
• motor, normal prosedürle çalıştırılırsa ("Sürüşe hazırlanma" ☞ 7-7 konusuna bakın)
• kontak anahtarı “LOCK”/“OFF” konumuna getirilirse

▼ Uyarı mesajlarının görüntülenmesi (çok fonksiyonlu ekranı olan modeller)

Sürüş sırasında, çok fonksiyonlu ekranda bir uyarı mesajı görüntülenirse, Otomatik Start/Stop sisteminde bir arıza meydana gelmiş olabilir. Bu durumda, Otomatik Start/Stop uyarı lambası sarı renkle yanar veya yanıp söner. Aracınızı derhal bir SUBARU servisinde kontrol ettirmenizi tavsiye ederiz.

Yeni araç rodaj dönemi - ilk 1.600 km..... 8-2
Yakıt ekonomisi ile ilgili ipuçları..... 8-2
Motor egzoz gazı (karbon monoksit)..... 8-2
Katalitik konverter..... 8-3
Dizel partikül filtresi (dizel modeller)..... 8-4
Periyodik bakımlar..... 8-5
Yabancı ülkelerde aracın sürülmesi..... 8-6
Trafik akış yönünün farklı olduğu yabancı bir ülkede sürüş..... 8-6
AWD (dört çekişli) modellerin sürülmesi..... 8-9
Kış mevsiminde sürüş..... 8-10
Soğuk havalarda aracın kullanılması..... 8-10
Karlı ve buzlu yollarda sürüş..... 8-12
Korozyon önleme..... 8-13
Kar lastikleri..... 8-13
Lastik zincirleri..... 8-14
Aracın ileri-geri hareket ettirilmesi..... 8-14
Aracınızın yüklenmesi..... 8-15
Güvenlik önlemleri..... 8-15
Tavan çıtası ve port bagaj (mevcutsa)..... 8-15
Tavan rayı (mevcutsa)..... 8-16
Römork çekme..... 8-17
Bakım..... 8-18
Römork ağırlığı..... 8-18
Römork kancaları (bayi opsiyonu)..... 8-18
Römork çekmediğiniz zaman..... 8-18
Römork güvenlik zincirleri..... 8-19
Yan aynalar..... 8-19
Römork lambaları..... 8-19
Lastikler..... 8-19
Römork çekme ile ilgili ipuçları..... 8-20
Avrupa için ek bilgiler..... 8-22

Yeni araç rodaj dönemi - ilk 1,600 km

Aracınızın performansı ve uzun ömürlü olması, aracınızı yeniyken nasıl kullandığınıza bağlıdır. İlk 1,600 kilometrede aşağıdaki talimatlara uyun:
• Benzinli modellerde, acil durumlar dışında motor devrinin 4.000 d/dk'yı aşmasına izin vermeyin.
• Dizel motorlu modellerde, acil durumlar dışında motor devrinin 3.500 d/dk'yı aşmasına izin vermeyin.
• Aracınızı yavaş veya hızlı olsun sabit bir motor devriyle veya araç hızıyla uzun süreyle sürmeyin.
• Acil durumlar dışında ani kalkışlardan ve seri hızlanmalardan kaçının.
• Acil durumlar dışında sert fren yapmayın.
Motoru revizyondan geçirdiğiniz veya aracınıza yeni bir motor taktırdığınız veya fren pabuçlarını veya fren balatalarını değiştirdiğiniz zaman aynı rodaj tavsiyelerine uymalısınız.

Yakıt ekonomisi ile ilgili ipuçları

Aşağıdaki öneriler yakıt tasarrufu yapmanıza yardımcı olur.
• Hızınıza ve yol koşullarına uygun vites seçin.
• Ani hızlanma ve yavaşlamalardan kaçının. İstenilen hıza ulaşıncaya kadar hızınızı yavaş yavaş artırın. Ondan sonra bu hızı olabildiğince uzun süre muhafaza etmeye çalışın.
• Gaz pedalını pompalamayın ve motoru yüksek devirde çalıştırmayın.
• Motoru gereğinden fazla rölantide çalıştırmayın.
• Motor ayarlarını düzenli yaptırın.
• Sürücü kapısı kilit mekanizmasının altında bulunan lastik etiketinde gösterilen değerlere göre, lastikleri doğru basınçta şişirilmiş olarak tutun. Düşük lastik basıncı, lastik aşınmasını ve yakıt tüketimini artırır.
• Klimayı sadece gerekli olduğu zaman kullanın.
• Ön ve arka lastik düzen ayarlarını yaptırın.
• Gereksiz bagaj veya yük taşımaktan kaçının.

Motor egzoz gazı (karbon monoksit)

⚠ UYARI

• Egzoz gazını asla solumayın. Motor egzoz gazının içinde renksiz ve kokusuz, solunduğu zaman tehlikeli hatta öldürücü bir gaz olan karbon monoksit bulunmaktadır.
• Aracın içerisine egzoz gazı girmemesi için motor egzoz sistemine her zaman düzenli bakım yaptırın.
• Motoru asla garaj gibi kapalı bir yerde aracı oraya sokmak veya oradan çıkarmak için gereken süreden daha fazla çalıştırmayın.
• Motor çalışmaktayken uzun bir süre park edilmiş durumda kalmaktan kaçının. Bu mümkün olamıyorsa aracın içine temiz hava girişi sağlamak için havalandırma fanını çalıştırın.
• Havalandırma sisteminin her zaman düzgün çalışmasını sağlamak için havalandırma ön ızgarasını kar, yaprak veya diğer engelleyici maddelerden temizleyin.

• Aracın içine egzoz gazının girdiğinden şüpheleniyorsanız sorunu mümkün olan en kısa zamanda kontrol ettirin ve düzelttirin. Bu koşullar altında araç kullanmak zorundaysanız sadece camların tümü sonuna kadar açık olarak aracı kullanın.
• Egzoz gazının aracın içine girmesini önlemek için aracı sürerken bagaj kapağını (4-5 kapı) kapalı tutun.

NOT

Egzoz sisteminde kullanılan metallerin genleşmesi ve büzülmesinden dolayı motor durdurulduktan sonra kısa bir süre için egzoz sisteminden çıtırdama sesleri duyabilirsiniz. Bu ses normaldir.

Katalitik konverter

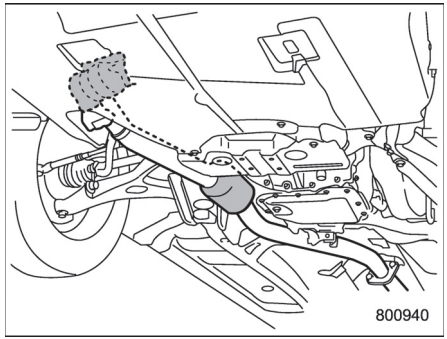

Benzinli modeller

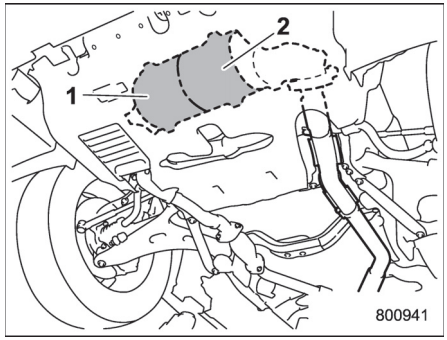

Dizel modeller
1) Katalitik konverter
2) Dizel partikül filtresi

Katalitik konverter egzoz sistemine takılmıştır. Egzoz gazlarındaki HC, CO ve NOx içeriğini azaltmak için katalizör görevi görerek egzoz gazının daha temiz olmasını sağlar.
Katalitik konverterin hasar görmesini önlemek için:
• Benzinli modellerde sadece kurşunsuz benzin kullanın. Çok az miktarda kurşunlu benzin dahi katalitik konvertere zarar verir.
• Dizel modellerde sadece EN590 şartnamesine uygun veya eşdeğeri dizel yakıt kullanın.
• Motoru asla aracı iterek veya çekerek çalıştırmayın.
• Motora fazla gaz vererek zorlamaktan kaçının.
• Araç hareket halindeyken asla kontağı kapatmayın.
• Motor ayarını düzenli yaptırın. Motorun sarsıntılı (tekleme, zamansız ateşleme veya eksik yanmalı) çalıştığını hissederseniz aracınızı yetkili bir SUBARU servisine kontrol ettirmenizi ve düzelttirmenizi tavsiye ederiz.
• Katalitik konverterin ve egzoz sisteminin ısı kalkanına astar veya pas önleyici uygulamayın.
• Depoda çok az yakıt kaldıysa yola devam etmeyin.

– DEVAMI DİĞER SAYFADA –

⚠ UYARI

• Yangın riskinden kaçının. Aracınızı kolay alev alabilecek maddeler (örneğin kuru ot, kağıt, paçavra veya yapraklar) yanından sürmeyin ve bunların üzerine park etmeyin, çünkü katalitik konverter çok yüksek sıcaklıklarda çalışır.
• Motor çalışır durumdayken, egzoz borusu yakınında kimsenin olmadığından veya yanıcı madde olmadığından emin olun. Egzoz gazı çok sıcaktır.

Dizel partikül filtresi (dizel modeller)

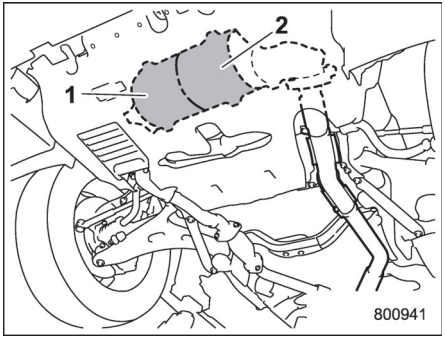

1) Katalitik konverter
2) Dizel partikül filtresi

Dizel partikül filtresi, dizel motorun egzoz gazlarındaki partikülleri temizleyen bir donanımdır.
Pek çok durumda, biriken kurum sürüş esnasında otomatik olarak yakılır. Ancak, aracı aşağıda açıklanan şekilde sürmeniz durumunda filtre içerisindeki kurum yakılmayacaktır.
• Araç sürekli 15 km/h veya daha düşük hızla kullanılıyorsa
• Araç yeterince ön ısıtma yapılmadan veya tekrar tekrar çok kısa mesafeler için kullanılıyorsa
• Araç uzun süre rölantide bekliyorsa

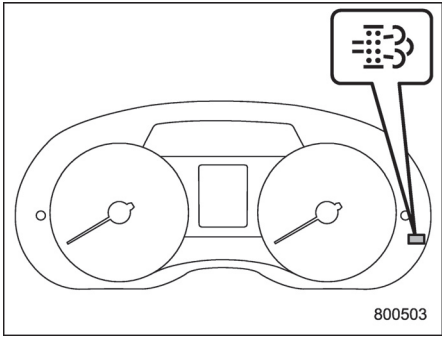

Dizel partikül filtresi uyarı lambası (A tipi)

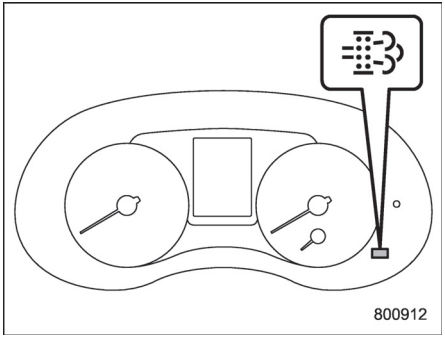

Dizel partikül filtresi uyarı lambası (B tipi)

Filtrede biriken partikül maddelerin miktarı maksimum seviyeyi aşınca dizel partikül filtresi uyarı lambası yanar. Uyarı lambası yandığında "Dizel partikül filtresi uyarı lambası (dizel modeller)" konusuna bakın ☞ 3-36.

⚠ UYARI

• Yangın riskinden kaçının. Dizel partikül filtresi çok yüksek sıcaklıkta çalıştığından aracınızı kolay alev alabilecek maddeler (örneğin kuru ot, kağıt, bezler veya yapraklar) yakınında sürmeyin ve bunların üzerine park etmeyin.

• Motor çalışır durumdayken, dizel partikül filtresi ve egzoz borusu yakınında kimsenin olmadığından veya yanıcı madde olmadığından emin olun. Egzoz gazı çok sıcaktır.

NOT

• Kurum dizel partikül filtresi içerisinde yanarken, sürüş özellikleri, motor devri, motor sesi ve egzoz gazının kokusu değişebilir.
• Dizel partikül filtresi üzerinde yapılacak tüm bakım ve onarım işlemleri sadece SUBARU yetkili servisleri tarafından gerçekleştirilmelidir. Bazı durumlarda, yapılacak işlem özel bir cihaz kullanılarak yol bilgisayarı sistemine bakım uygulanmasını gerektirebilir. Aksi halde dizel partikül filtresi doğru şekilde işlevini yerine getirmeyecektir. Bu durumda, dizel partikül filtresinin bakımı veya onarımı için SUBARU yetkili servisiniz ile irtibat kurmanızı tavsiye ediyoruz. SUBARU yetkili servislerinde eğitimli teknisyenler, gerekli özel aletler ve yedek parçalar ile hizmetinizdedir.

Periyodik bakımlar

Aracınızı her zaman en iyi durumda tutmak için belirtilen zaman veya kilometre aralıklarında bakım programında sıralanan tavsiye edilen bakım servislerini yaptırın.

Yabancı ülkelerde aracın sürülmesi

Aracınızı yabancı bir ülkede sürmeyi planlarken:
• O ülkede doğru yakıtın bulunabildiğini teyit edin. “Yakıt” ☞ 7-3 konusuna bakın.
• Her ülkenin düzenlemelerine ve kurallarına uyun.

■ Trafik akış yönünün farklı olduğu yabancı bir ülkede sürüş

Trafik akış yönü kendi ülkenizden farklı olan bir ülkede sürüş yaparken, karşıdan gelen sürücülerin kamaşmasını önlemek için far lenslerinin bir kısmını bloklamanız gereklidir.
Aracınızın farlarının soldan veya sağdan akan trafiğe ayarı ile ilgili olarak bir SUBARU servisine danışmanızı tavsiye ederiz. Far lenslerine ışık geçirmez etiket yapıştırma yöntemi için aşağıya bakın.

▼ Soldan akan trafiğe göre tasarlanmış bir aracı sağdan akan trafiğe sahip ülkelerde kullanırken (halojen farlı modeller)

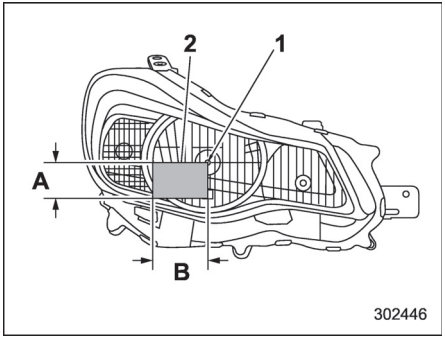

Sağ far
1) Ampul merkezi
2) Işık geçirmez yapışkan
3) 50 mm (1.97 in)
4) 80 mm (3.15 in)

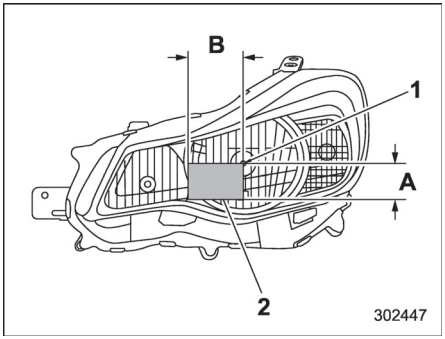

Sol far
1) Ampul merkezi
2) Işık geçirmez yapışkan
3) 50 mm (1.97 in)
4) 80 mm (3.15 in)

▼ Soldan akan trafiğe göre tasarlanmış bir aracı sağdan akan trafiğe sahip ülkelerde kullanırken (HID farlı modeller)

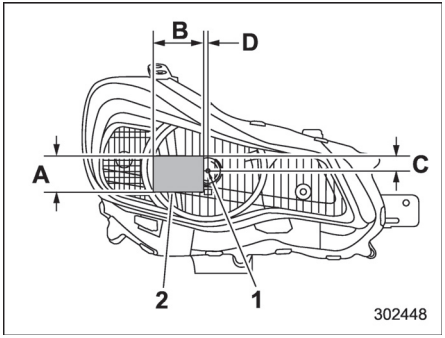

Sağ far
1) Ampul merkezi
2) Işık geçirmez yapışkan
A) 50 mm (1.97 in)
B) 75 mm (2.95 in)
C) 20 mm (0.79 in)
D) 5 mm (0.20 in)

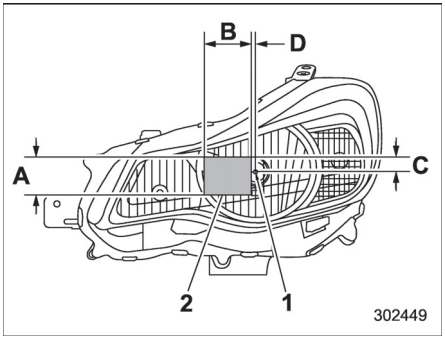

Sol far
1) Ampul merkezi
2) Işık geçirmez yapışkan
A) 50 mm (1.97 in)
B) 75 mm (2.95 in)
C) 24 mm (0.94 in)
D) 5 mm (0.20 in)

▼ Sağdan akan trafiğe göre tasarlanmış bir aracı soldan akan trafiğe sahip ülkelerde kullanırken (halojen farlı modeller)

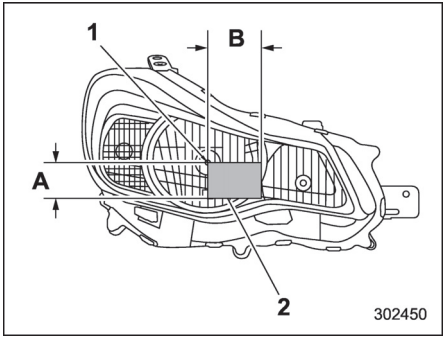

Sağ far
1) Ampul merkezi
2) Işık geçirmez yapışkan
A) 50 mm (1.97 in)
B) 80 mm (3.15 in)

– DEVAMI DİĞER SAYFADA –

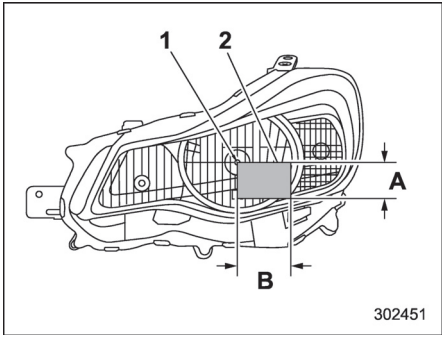

Sol far
1) Ampul merkezi
2) Işık geçirmez yapışkan
3) 50 mm (1.97 in)
4) 80 mm (3.15 in)

▼ Sağdan akan trafiğe göre tasarlanmış bir aracı soldan akan trafiğe sahip ülkelerde kullanırken (HID farlı modeller)

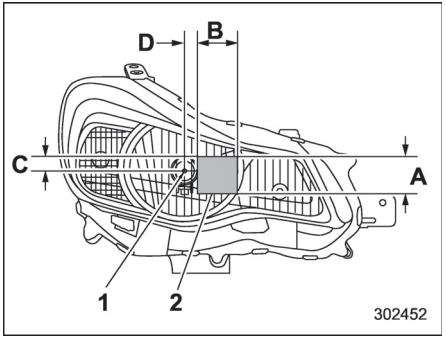

Sağ far
1) Ampul merkezi
2) Işık geçirmez yapışkan
A) 50 mm (1.97 in)
B) 65 mm (2.56 in)
C) 24 mm (0.94 in)
D) 15 mm (0.59 in)

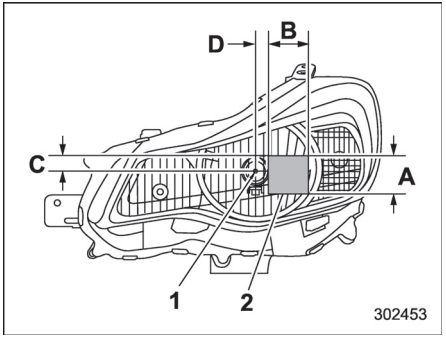

Sol far
1) Ampul merkezi
2) Işık geçirmez yapışkan
A) 50 mm (1.97 in)
B) 65 mm (2.56 in)
C) 24 mm (0.94 in)
D) 15 mm (0.59 in)

AWD (dört çekişli) modellerin sürülmesi

⚠ UYARI

• Keskin bir virajı dönerken ani bir frende ya da benzer bir durumda herhangi bir kazayı önlemek için her zaman yol ve hava koşullarına göre aracın hızını güvenli bir hızda tutun.
• Her zaman çok dikkatli olun - aracın dört çekişli olmasına aşırı güvenerek hareket etmeniz sonucunda bir kazaya sebep olabilirsiniz.
• Lastik değiştirirken veya takarken, tüm lastiklerin aşağıdaki özellikleri aynı olmalıdır.
(a) Ebat
(b) Çap
(c) Hız sembolü
(d) Yük indeksi
(e) Yapı
(f) Üretici
(g) Sırt deseni
(h) Aşınma miktarı
(a) ile (d) arasındaki öğeler için, lastik etiketinde gösterilen özelliklere uymalısınız.

Lastik etiketi, sürücü tarafındaki kapı direğinde yer almaktadır. Tüm lastiklerin (a) ile (h) arasındaki tüm özellikleri aynı değilse, aracınızın aktarma organlarında ciddi mekanik hasarlar oluşabilir ve aşağıdakiler olumsuz etkilenebilir.
— Sürüş
— Direksiyon hakimiyeti
— Frenleme
— Hız göstergesi/Kilometre sayacı kalibrasyonu
— Aracın gövdesi ve lastikler arasındaki boşluk
Aynı zamanda tehlikeli olabilir ve aracın kontrolünün kaybedilmesine ve bir kazaya yol açabilir.

⚠ DİKKAT

Patlak bir lastiğin yerine bir yedek lastik kullanırken mutlaka aracınızda saklanan orijinal yedek lastiği kullanın. Başka ebattakileri kullanmak aracınızın aktarma organlarına büyük mekanik hasar verilmesine yol açabilir.

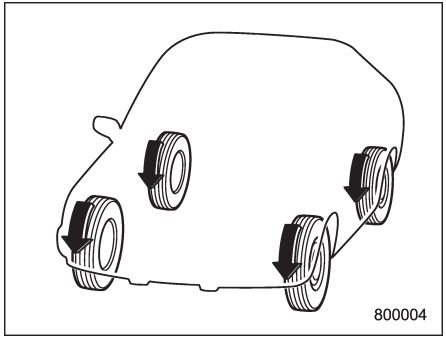

Dört tekerlekten çekiş sistemi, motorun gücünü dört tekerleğe birden dağıtır. AWD modelleri kaygan, ıslak veya karla kaplı yollarda sürerken ve çamur, kum veya topraktan çıkarken daha iyi çekiş sağlar. Ancak bu araçlar arazide kullanım için tasarlanmamıştır. Kullanılırlarsa, aşırı baskıya maruz kalabilirler. AWD araçlar, sadece klasik ön tekerlekten çekişli araçlar için uygun olan koşullarla aynı olan koşullar altında sürülmelidir.

– DEVAMI DİĞER SAYFADA –

Güvenlik amacıyla ve AWD sisteminin hasar görmesini önlemek için aşağıdaki ipuçlarını aklınızda tutun:
• AWD'li bir araç karlı ve kaygan durumdaki yokuşları önden çekişli bir araçtan daha iyi çıkar. Sadece çok keskin virajları alırken veya ani frenleme sırasında yol tutuşta az bir fark vardır. O nedenle yokuş aşağı inerken veya viraj alırken mutlaka hızınızı kesin ve diğer araçlarla aranızda güvenli bir mesafe bırakın.
• Su birikintilerinden veya su taşmış yollardan geçmeye çalışmayın. Motorun hava emiş kanalına veya egzoz borusuna giren su veya elektrikli parçaların üstüne sıçrayan su aracınıza hasar verebilir ve motorun bayılmasına yol açabilir.
• AWD donanımlı araçlar kar, buz, çamur, kum ve kir kaplı zorlu alanları aşmak için kullanılabilir. Ancak bir arazi aracı olarak değil, yol aracı olarak tasarlanmıştır. Bu nedenle bir AWD aracı, klasik bir binek araç kadar özenle kullanılmalıdır.
• Aracınızı kumda, çamurda veya suda sürdükten hemen sonra daima frenlerinizin etkinliğini kontrol edin. Bunu yavaş sürerek ve fren pedalına basarak yapın. Fren disklerini ve fren balatalarını kurutmak için bu işlemi birkaç defa tekrarlayın.
• Sürmeye başlamadan önce daima soğuk lastik basınçlarını kontrol edin. Tavsiye edilen lastik basıncı sürücü tarafındaki kapı kilidi mekanizmasının altında yer almaktadır.
• Lastik zincirleri her zaman sadece ön tekerleklere takılmalıdır.
• AWD'li (Dört tekerden çekişli) bir aracı dik yokuşlar veya tozlu yollar gibi zor sürüş şartlarında sıkça sürmek, aşağıdakilerin "Bakım programı" ☞ 11-3 konusunda belirtilenden daha sık değiştirilmesini gerektirir.
— Motor yağı
— Fren hidroliği
— Arka diferansiyel dişli yağı
— Manuel şanzıman yağı (MT)
— Sürekli değişken şanzıman yağı (CVT modeller)
— Ön diferansiyel dişli yağı (CVT modeller)
• Aracınızı çektirirken almanız gereken bazı önlemler vardır. Ayrıntılı bilgi için "Çekme" ☞ 9-25 konusuna bakın.

Kış mevsiminde sürüş

■ Soğuk havalarda aracın kullanılması

Yanınızda lastik zinciri, cam buz kazıyıcısı, bir torba kum, işaret fişekleri, bir küçük kürek ve akü takviye kabloları gibi bazı acil durum donanımı taşıyın.
Aküyü ve kablolarını kontrol edin. Soğuk hava akünün kapasitesini azaltır. Akü, motoru kışın soğukta çalışmaya başlatabilecek yeteri gücü sağlamak için iyi durumda olmalıdır.
Motorun, soğuk hava koşullarında çalıştırılması normalde daha uzun zaman alır. Soğuk havaya uygun numaralı ve viskoziteli motor yağını kullanın. Ağır yaz yağının kullanılması motorun çalıştırılmasını zorlaştırır.
Kapı kilitlerine buz çözücü veya gliserin sıkarak donmalarını önleyin. Donmuş bir kapıyı zorlayarak açmak, kapının çevresindeki lastik fitillere hasar verebilir veya yerinden çıkarabilir. Kapı donmuşsa buzu eritmek için sıcak su kullanın ve sonra da suyu bezle silerek tamamen kurulayın.
İçinde antifriz çözeltisi bulunan ön cam silecek suyu kullanın. Aracın boyasına zarar verebileceğinden motor antifrizi veya diğer benzeri maddeleri kullanmayın.

SUBARU cam yıkama suyu %58.5 metil alkol ve %41.5 yüzey aktif maddesi içerir. Donma sıcaklığı aşağıdaki tabloda belirtildiği gibi nasıl seyreltildiğine bağlıdır.

Yıkama suyu konsantrasyonu	Donma sıcaklığı
30%	**−12°C (10.4°F)**
50%	**−20°C (−4°F)**
100%	**−45°C (−49°F)**

Sıvının konsantrasyonunu hava sıcaklığına göre ayarlarken sıvının donmaması için yukarıdaki tabloya bakın. Daha önce konmuş solüsyondan farklı bir konsantrasyon koyacaksanız depodaki cam suyunu yıkayıcıları bir süre çalıştırarak bitirin. Aksi halde kalan cam suyu donarak yıkayıcı memeleri tıkayabilir.

⚠ DİKKAT

Cam yıkama suyu konsantrasyonunu hava sıcaklığına göre ayarlayın. Konsantrasyon uygun değilse püskürtülen cam suyu camda donarak görüşünüzü engelleyebilir ve cam suyu depoda donabilir.

▼ Aracınızı kullanmadan önce

Pedalların kaygan ve sürüşün tehlikeli hale gelmesine neden olabileceğinden aracınıza binmeden önce ayakkabınızda kar veya buz varsa temizleyin.

Sürüşten önce motoru ısıtırken gaz pedalı, fren pedalı ve diğer kontrollerin düzgün çalışıp çalışmadıklarını kontrol edin.

Direksiyon hareketini zorlaştırmamak için çamurlukların altında biriken kar ve buzu temizleyin. Çetin kış şartlarında sürerken ne zaman ve nerede güvenli bir şekilde durulabiliyorsa durun ve çamurlukların altını periyodik olarak kontrol edin.

▼ Soğuk havada park etme

⚠ UYARI

Kar tehlikeli egzoz gazlarının aracınızın altında sıkışmasına neden olabilir. Motor çalışmaktayken aracınızı karın üstüne park ederseniz egzoz borusu ve aracın çevresindeki karı temizleyin.

⚠ DİKKAT

• Soğuk havada aracınızı uzun bir süre için park ederken park frenini kullanmayın, çünkü park freni devredeyken donabilir.
• Aracınızı karlı veya karın yağdığı bir yerde park ettiğinizde zarar görmelerini engellemek için cam sileceği lastiklerini kaldırın.
• Araç çok kar kaplı yollarda kullanıldıktan sonra fren sisteminde buzlanma meydana gelebilir ve bu da fren sisteminin gücünün azalmasına neden olabilir. Süspansiyonda, disk frenlerde ve aracın altındaki fren hortumlarında kar veya buz birikintisi olup olmadığını kontrol edin.

– DEVAMI DİĞER SAYFADA –

Kalıplaşmış kar veya buz varsa disk frenlere, fren hortumlarına ve ABS kablo demetine zarar vermemeye dikkat ederek bunları temizleyin.

Soğuk havada aracı uzun süre park halinde bırakacaksanız, aşağıdakilere dikkat edin.
1. MT modellerde, vites kolunu "1" veya "R" konumuna getirin. CVT modellerde, vites kolunu "P" (Park) konumuna getirin.
2. Aracın kaymasını önlemek için lastiklere takoz koyun.

▼ Soğuk havada yakıt doldurma

▽ Benzinli modeller

Yakıt sisteminde oluşabilecek rutubeti ve bunun donmasını önlemek için soğuk havalarda yakıt deposunda antifrizli bir katkı maddesi kullanılması tavsiye edilir. Sadece bu amaç için üretilmiş olan katkı maddelerini kullanın. Donmayı engelleyici bir katkı maddesi kullanıldığı zaman depo yarıya kadar boşaldığında yeniden doldurulması bu maddenin ömrünü uzatır. SUBARU'nuz uzun bir süreyle kullanılmayacaksa yakıt deposunun tam doldurulması en iyisidir.

▽ Dizel modeller

Soğuk havalarda yakıt ikmali konusunda bilgi için, "Dizel motorlar için yakıt gereklilikleri" ☞ 7-3 konusuna bakın.

■ Karlı ve buzlu yollarda sürüş

Karlı ve buzlu yollarda sürerken patinaj yapmaktan, aracın kaymasını önlemek için ani fren yapmaktan, yüksek hızda sürmekten ve keskin viraj almaktan kaçının.
Ani fren yapma ihtiyacını önlemek için aracınızla önünüzdeki araç arasında bol mesafe bırakın.
Aracın hızına kontrol etmek için ayak frenine ek olarak motor frenini etkin bir şekilde kullanın. (Gerektiğinde vites küçültün.)
Aniden vites küçültmekten kaçının. Bu, tekerleklerin kilitlenmesine yol açabilir ve aracın kontrolünün kaybedilmesi ile sonuçlanabilir.
Kilitlenme Önleyici Fren Sistemi (ABS), aracınızın karlı ve buzlu yollardaki frenleme performansını artırır. Kaygan zeminlerde frenleme ile ilgili ayrıntılı bilgi için "ABS (Kilitlenme Önleyici Fren Sistemi" ☞ 7-33 ve "Araç Dinamiği Kontrol sistemi" ☞ 7-36 konularına bakın.

⚠ UYARI

Karlı ve buzlu yollar gibi kaygan yollarda hız sabitleme sistemini kullanmayın. Aracın hakimiyetinin kaybedilmesine yol açabilir.

⚠ DİKKAT

Kar fırtınasında aracınızı kullanmayın. Kar, motorun emme sistemine girerek hava akışını kesebilir ve motorun durmasına ya da arızalanmasına sebep olabilir.

▼ Kar yağarken cam sileceğinin kullanılması

Soğuk havalarda aracı sürmeden önce cam sileceği lastiklerinin ön veya arka cama yapışmamış olmalarını sağlayın. Silecek lastikleri ön veya arka cama yapışmışsa, aşağıdaki adımları takip edin.
• Silecek lastiklerinin buzunu çözmek için, silecek lastiklerinin buzu tamamen çözülene kadar buz çözücüyü kullanın ve sıcaklığı en yüksek seviyeye ayarlayın. "Buz çözme" ☞ 4-11 konusuna bakın.
• Aracınızda silecek buzu çözme sistemi varsa bunu kullanın. Bu sistem

sileceklerinizin buzunun çözülmesine yardımcı olacaktır. "Buz çözücü ve rezistans" konusuna bakın ☞ 3-111.
• Arka cam sileceği lastiklerinin buzunu çözmek için arka cam rezistansını kullanın. "Buz çözücü ve rezistans" konusuna bakın ☞ 3-111.
Karda sürerken cam sileceğinin çalışmasına rağmen donmuş kar taneleri ön cama yapışmaya başlarsa buz çözücüyü kullanın ve sıcaklığı maksimum dereceye ayarlayın. Ön cam üzerindeki donmuş karı eritmeye yetecek kadar ısındıktan sonra ön cam yıkayıcısını kullanarak temizleyin. "Ön cam yıkayıcısı" konusuna bakın ☞ 3-107.
Cam sileceği koluna yapışan kar sileceğin etkin bir şekilde çalışmasını önler. Kar, cam sileceği koluna yapışmışsa yoldan çıkarak emniyetli bir yerde durup bunları temizleyin. Aracınızı yolun kenarına çekerseniz diğer sürücüleri uyarmak için dörtlü flaşörü yakın. "Dörtlü flaşörün çalışması" ☞ 3-8 konusuna bakın.
Kar yağabilecek ve sıcaklığın sıfırın altına düşebileceği mevsimlerde donmayan tip cam silecekleri (kış cam sileceği lastikleri) kullanmanızı tavsiye ederiz.
Bu tip cam sileceği lastikleri karlı ortamlarda mükemmel cam silme performansı gösterir. Aracınıza uygun sileceği kullandığınızdan emin olun.

⚠ DİKKAT

Yüksek hızlarda, standart cam sileceği lastikleri kış cam sileceği lastikleri kadar iyi performans göstermez. Böyle bir durumda aracın hızını düşürün.

NOT

Kış geçtiğinde cam sileceği lastiklerini standart lastiklerle değiştirin.

■ Korozyon önleme

"Korozyon önleme" ☞ 10-4 konusuna bakın.

■ Kar lastikleri

⚠ UYARI

• Orijinal lastiklerin yerine kış (kar) lastikleri takılırken, tüm lastiklerin aşağıdaki özellikleri aynı olmalıdır.
(a) Ebat
(b) Çap
(c) Hız sembolü
(d) Yük indeksi
(e) Yapı
(f) Üretici
(g) Sırt deseni
(h) Aşınma miktarı
(a) ile (d) arasındaki öğeler için, lastik etiketinde gösterilen özelliklere uymalısınız. Lastik etiketi, sürücü tarafındaki kapı direğinde yer almaktadır.
Tüm lastiklerin (a) ile (h) arasındaki tüm özellikleri aynı değilse, aracınızın aktarma organlarında ciddi mekanik hasarlar oluşabilir ve aşağıdakiler olumsuz etkilenebilir.
— Sürüş
— Direksiyon hakimiyeti
— Frenleme
— Hız göstergesi/Kilometre sayacı kalibrasyonu
— Aracın gövdesi ve lastikler arasındaki boşluk
Aynı zamanda tehlikeli olabilir ve aracın kontrolünün kaybedilmesine ve bir kazaya yol açabilir.
• Radyal, çapraz katlı veya çapraz lastik kombinasyonları kullanmayın, çünkü bu durum tehlikeli yol tutuş karakteristiklerine neden olabilir ve bir kazaya yol açabilir.

– DEVAMI DİĞER SAYFADA –

Kışın özellikle kış sürüş şartları için tasarlanmış lastiklerin kullanımı ile çekişi artırmak mümkün olabilir. Aracınıza kış lastiklerini takmayı seçerseniz mutlaka doğru ebat ve tipi kullanın. Dört lastiğin hepsi de aynı ebat, yapı, marka ve yük endeksinde olmalıdır ve asla radyal, çapraz katlı ve çapraz lastikleri karıştırılmamalıdır zira bu tehlikeli yol tutuş karakteristiklerine neden olabilir ve bir kazaya yol açabilir. Aracınızdaki lastiklerin tipine bakmaksızın her an dikkatle sürmeyi hatırınızda bulundurun. Kış lastiklerini kullanırken (hız sembolü Q, T veya H) sırasıyla 160 km/h, 190 km/h veya 210 km/h'yi aşmayın.

■ Lastik zincirleri

Karlı ve buzlu yollarda lastik zinciri kullanmanız gerekiyorsa, aşağıdaki önlemleri dikkate alın:
• Zincirleri yalnızca ön tekerleklere takın.
• Aracınızın kaportasına veya süspansiyonuna hasar vermemek için sadece lastikleriniz için uygun olan ebattaki zincirleri kullanın.
• Geçici stepneye zincir takmayın.
• Lastik zincirlerini kullanırken aracınızı 30 km/h altında sürün.

Kar zincirlerini kullanırken daima çok dikkatli olun - kar zinciri kullanıyor olmaktan kaynaklanan aşırı kendine güven kolaylıkla ciddi bir kazaya neden olabilir.

▼ Lastik onarım seti bulunan modellerde

⚠ UYARI

Lastiklerden biri patladığında, lastiği geçici olarak yamayabilirsiniz. Ancak, yama yapılan bir lastikte kar zinciri kullanmayın. Lastiğiniz patlamışsa ve kar zinciri kullanmak zorundaysanız en yakın SUBARU yetkilisine başvurun.

■ Aracın ileri-geri hareket ettirilmesi

Aracınızı battığı kardan, kumdan veya çamurdan kurtarmak için bir ileri bir geri yaparak kaldırmak zorunda kalırsanız gaz pedalına hafifçe basın ve vites kolunu "1"/"D" ve "R" arasında tekrar tekrar hareket ettirin. Motoru çok yüksek devirde çalıştırmayın. Mümkün olan en iyi çekiş için aracı kurtarmaya çalışırken lastiklerin patinaj yapmalarından kaçının.

Yolun yüzeyi aşırı derecede kaygan olduğu zaman aracı yerinden 1. vites yerine 2. vitesle kaldırmak suretiyle daha iyi çekiş sağlayabilirsiniz (MT modeller ve manuel modu olan CVT modeller). Aracınız, manuel modu olan CVT model bir araçsa, şanzımanın 2. vites konumunda tutulması ile ilgili bilgi için, "Manuel modun seçilmesi" ☞ 7-26 konusuna bakın.

Aracınızın yüklenmesi

NOT
Daha fazla yakıt tasarrufu için gereksiz yük taşımayın.

■ Güvenlik önlemleri

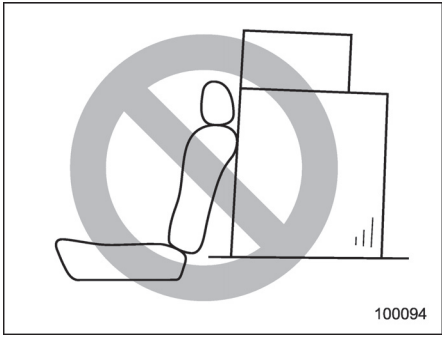

UYARI

• Koltukların üzerine asla koltuk sırtlığını aşacak kadar yük veya eşya yüklemeyin, ani frenleme veya bir kaza esnasında öne doğru savrularak yolcuların yaralanmasına neden olabilir. Yükü mümkün olduğunca tabana yakın yerleştirin.

• Yolcuların katlanmış arka koltuğun üstünde veya bagajda bulunmalarına asla izin vermeyin. Aksi takdirde ciddi yaralanmalara yol açılabilir.
• Aracın içinde eşya taşırken ani duruş, keskin viraj veya kaza anında aracın içinde etrafa savrulmalarını önlemek için hareket edemeyecek şekilde sabitleyin.
• Ağır yükleri aracın üstüne istiflemeyin. Bu yükler aracın ağırlık merkezini yükseltir ve aracı devrilmeye daha yatkın hale getirir.
• Ani bir duruş nedeniyle öne doğru savrulmamaları ve yaralanmaya neden olmamaları için uzun eşyaları sıkıca sabitleyin.
• Arka koltuk arkasındaki arka rafa (4 kapı) veya açık durumdaki bagaj bölmesi örtüsü üzerine (5 kapı) herhangi bir şey koymayın. Bu tür nesneler ani duruşta veya çarpışmada öne yuvarlanabilir. Bu, ciddi yaralanmalara neden olabilir.

DİKKAT

Aracın içinde sprey boya kutuları, yanıcı veya tahriş edici sıvılar veya başka herhangi bir tehlikeli madde bulundurmayın.

■ Tavan çıtası ve port bagaj (mevcutsa)

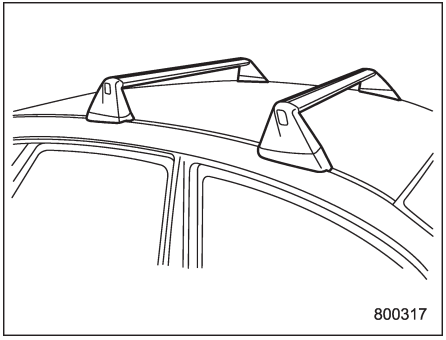

DİKKAT

• Bagaj taşıma amacıyla tavan çıtaları; port bagaj kiti ve uygun taşıma ataçmanları ile birlikte kullanılmalıdır. Aksi takdirde yükün düşmesinden dolayı tavan veya boya hasar görebilir veya yolda araçlar için tehlike oluşturabilir.
• Port bagaj kitini kullanırken; taşıma ataçmanları, bagaj ve port bagaj kitinin toplam ağırlığının,

– DEVAMI DİĞER SAYFADA –

maksimum yük sınırını aşmadığından emin olun. Aşırı yükleme, araca zarar verebilir ve güvenlik tehlikesi oluşturabilir.

Bagaj; port bagaj kiti tavan çıtalarına sabitlendikten ve uygun taşıma ataçmanları takıldıktan sonra taşınabilir. Port bagajı takarken üretici firmanın talimatlarına uyun.
Yükün, port bagaj kitinin ve taşıma ataçmanlarının toplam ağırlığı 80 kg'ı geçmemelidir. En ağır yükü tavana yakın olacak şekilde en alta yerleştirin ve yükü eşit dağıtın. Tüm yükü daima iyice sabitleyin.

▼ Port bagaja taşıma ataçmanlarının bağlanması

Tavan rayına bisiklet taşıyıcı, kayak taşıyıcı, yük sepeti vs. gibi ataçmanlar bağlarken üretici firma talimatlarına kesinlikle uyun ve ataçmanların tavan rayına sıkıca sabitlendiğinden emin olun. Sadece port bagaja uygun ekipmanlar kullanın. Bir set port bagaj (bagaj ve ataçmanlar) en fazla 75 kg taşıyacak şekilde tasarlanmıştır. Yola çıkmadan önce yükün sıkıca sabitlendiğinden emin olun.

NOT

Tavandaki yükün etkisiyle aracın ağırlık merkezinin değiştiğini ve bu durumun aracın kullanım özelliklerini olumsuz etkileyeceğini unutmayın. Dikkatli sürün. Ani kalkışlardan, dönüşlerden ve duruşlardan sakının. Yandan esen rüzgarın etkisi artacaktır.

▼ Port bagajın sökülmesi ve takılması

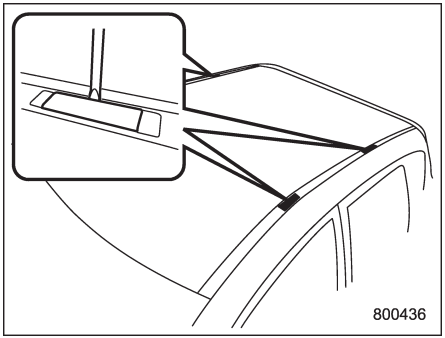

Her iki tavan çıtası da port bagajın monte edilebileceği iki bağlantı noktasına sahiptir. Bağlantı noktaları kapaklarla örtülüdür. Kapakları sökmek için düz uçlu tornavida kullanın. Port bagajı tavan çıtalarına takarken üretici firmanın talimatlarına uyun.

■ Tavan rayı (mevcutsa)

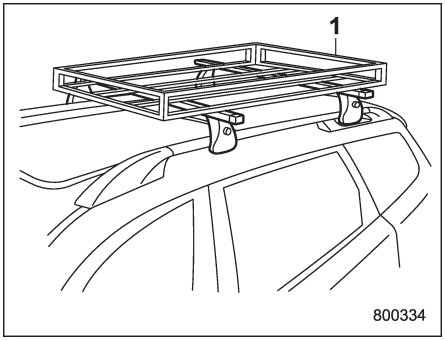

1) Port bagaj

Tavanda yük sadece port bagajın tavan raylarına monte edilmesiyle taşınabilir. Portbagajı tavan raylarına monte etmek için üretici firma talimatlarını dikkate alın. Tavan rayları toplam 80 kg yük (bagaj ve portbagaj donanımı) taşıyacak şekilde tasarlanmıştır.

⚠ DİKKAT

• Portbagaj kullanırken, portbagajın ve bagajların toplam ağırlığı 80 kiloyu aşmamalıdır. Aşırı yük araca hasar verebilir.

• Yük taşıma amacı için tavan rayı, portbagaj ile birlikte kullanılmalıdır. Tavan rayları asla tek başına yük taşımak için kullanılmamalıdır. Aksi takdirde yükün düşmesinden dolayı tavan veya boya hasar görebilir veya yoldaki diğer araçlar için tehlike oluşturabilir.

NOT

Tavandaki yükün etkisiyle aracın ağırlık merkezinin değiştiğini ve bu durumun aracın kullanım özelliklerini olumsuz etkileyeceğini unutmayın. Dikkatli sürün. Ani kalkışlardan, dönüşlerden ve duruşlardan sakının. Yandan esen rüzgarın etkisi artacaktır.

Römork çekme

⚠ UYARI

• Patlak lastik onarım kiti bulunan araçlar: Lastiklerden herhangi biri delindiği zaman, lastiğe geçici olarak dolgu malzemesi uygulayabilirsiniz. Ancak, yama yapılmış bir lastik kullanırken römork çekmeyin. Bu konuda daha detaylı bilgi edinmek için en yakında SUBARU servisi ile temas kurmanızı tavsiye ediyoruz.
• Yalnızca römork kancasına uygun topuz kullanın. Kancayı, yalnızca ağırlık taşıyıcı bir kanca olarak kullanın. Farklı tip ağırlık dağıtıcı kancalar ile birlikte kullanmayın.
• Römork kancası çıkarıldıktan sonra, standart tampon kirişi takılmalıdır. Orijinaline sahip değilseniz, bir SUBARU yetkili servisinden standart bir tampon kirişi satın almanızı tavsiye ederiz.
• Römork kancası veya standart tampon kirişi kullanılmadığında, güvenlik performansı düşer ve bir kaza durumunda yolcuların yaralanması riski artar. Araçta bunlardan biri mutlaka bulunmalıdır.

• Bir römork kancası kullanılıyorsa, arka çekme kancasını takmak mümkün değildir.

Aracınız öncelikle bir binek otomobili olarak kullanıma yönelik tasarlanmıştır. Römork çekmek, aracınızın motoruna, aktarma organlarına, frenlerine, lastiklerine ve süspansiyonuna ek yük bindirir ve fazla yakıt tüketimine neden olur.
Bazı ülkelerde römork çekerken uymanız gereken bazı düzenlemeler vardır. Römork çekmeye karar verirseniz güvenliğiniz ve memnuniyetiniz, doğru donanımın doğru kullanımına ve aracınızın ihtiyatlı kullanılmasına bağlıdır. Römork kancası ve aracınız için uygun başka gereken çekme donanımını satın alırken size yardımcı olması için SUBARU bayinizden bilgi almanızı tavsiye ediyoruz. Bunlara ek olarak römork ve diğer çekme donanımı üreticileri tarafından donanımın doğru takılması ve kullanılması hakkında verilen talimatlara mutlaka uyun.
SUBARU, römork çekme donanımından, veya bu donanımlarla birlikte verilen talimatlardaki hatalar veya atlanan noktalardan ya da sizin doğru talimatlara uygulamamanızdan dolayı ortaya çıkabilecek yaralanmalar ve aracın hasarı karşısında hiçbir sorumluluk kabul etmez.

– DEVAMI DİĞER SAYFADA –

NOT

Otomatik Start/Stop sistemi olan modellerde:
Otomatik Start/Stop sistemi, römork çekilirken çalışmaz. "Otomatik Start/ Stop sistemi" ☞ 7-50 konusuna bakın.

■ Bakım

Aracınızı römork çekmek için kullanıyorsanız ek yüklemelerden dolayı bakım daha sık yapılmalıdır. "Bakım programı" ☞ 11-3 konusuna bakın.
Hiçbir durumda yeni bir araçla veya aktarma organı parçalarından (motor, şanzıman, diferansiyel, tekerlek rulmanları, vs) herhangi birisi yenilenmiş olan bir araçla ilk 1,600 kilometrede römork çekmeyin.

■ Römork ağırlığı

Römork çekmeden önce römork kapasitesini ve römorkun çekme çubuğu kancasının üzerine binmesine izin verilen yükü en yakın SUBARU servisinizle veya aracın trafik ruhsatnamesiyle teyit etmenizi ve mutlaka römorkunuzun çekme kapasitesi içinde olmasını tavsiye ederiz.
Toplam römork ağırlığı (frenlerle birlikte römork ağırlığı artı yük ağırlığı) asla maksimum çekme ağırlığını geçmemelidir.
Römork çekme çubuğu kancasına düşen yükün araca binen yükü arttıracağını hatırınızda bulundurun. Hem izin verilen maksimum ağırlık hem de arka aks için izin verilen maksimum ağırlık aşılmamalıdır.

⚠ UYARI

Maksimum römork ağırlığını asla aşmayın. Maksimum römork ağırlığının aşılması yaralanmalara ve/veya aracın zarar görmesine yol açabilir.

▼ Dizel modeller

Belirtilen römork ağırlıkları sadece deniz seviyesinden 1.000 metre yüksekliğe kadar olan rakımlarda geçerlidir. Daha yüksek rakımlarda motor güç kaybeder ve aracın çekme performansı düşer. Bu koşullar altında, "Maksimum katar ağırlığı" artan her 1.000 metrelik rakım için %10 düşürülmelidir. Lütfen yola çıkmadan önce ağırlığı göz önünde bulundurun.

NOT

"Maksimum katar ağırlığı", "İzin verilen maksimum ağırlık" ile "Maksimum römork ağırlığı" değerlerinin toplamıdır.

■ Römork kancaları (bayi opsiyonu)

Orijinal SUBARU römork bağlantılarının kullanılması tavsiye edilir. Orijinal SUBARU römork bağlantıları SUBARU servisinde bulunmaktadır.
Kanca tespit cıvatalarının ve somunlarının sıkı olup olmadıklarını düzenli olarak kontrol edin.

⚠ DİKKAT

Römork bağlantısı monte ederken aracın egzoz sisteminde, fren sisteminde veya diğer sistemlerinde değişiklik yapmayın.

■ Römork çekmediğiniz zaman

⚠ UYARI

Römork çekmediğiniz zaman kancanın ucundaki topuzu mutlaka çıkarın. Aksi takdirde, arka sis lambasının önü kapanabilir ve bu da ciddi bir kazaya neden olabilir.

⚠ DİKKAT

Yuvanın temas yerlerinde kir ve korozyon olmamalıdır. Yüzeylerin

yalnızca bezle temizlenmesi gerekir. Gres veya başka yağlayıcılar kesinlikle kullanılmamalıdır.

• Topuz takılmazsa, koruma amaçlı olarak ve kirlenmeyi önlemek için levye yerleştirilmelidir.
• Kullanılmadığı zaman topuzu, muhafazasında saklayın.

■ Römork güvenlik zincirleri

Römork kancası bağlantısının veya kanca topuzunun kopması veya ayrılması durumunda römork ayrılabilir ve trafik güvenliğini tehlikeye sokabilir.
Güvenlik için çekici araçla römorku daima bir emniyet zinciriyle birbirlerine bağlayın. Biri sağ tarafındaki biri de sol taraftaki römork kancası için olmak üzere, toplam iki zincir kullanılmalıdır. Römork kancasının römork bağlantı topuzlarından ayrılması durumunda kurtulan römorkun yere düşmesini önlemek için zincirleri birbirinin içinden ve römork kancasının altından geçirin. Zincirlerde dönme konumlarında gerekli olabilecek kadar boşluk bırakın fakat buna rağmen yere sürtünmemelerine dikkat edin.
Güvenlik zinciri bağlantıları hakkında daha fazla bilgi için römork kancası ve römork kılavuzuna bakın.

■ Yan aynalar

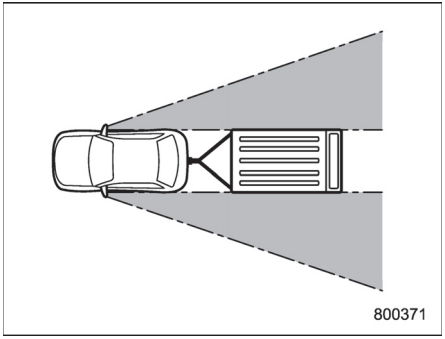

Birçok ülkede bir römork çekerken özel yan aynaların kullanılması hakkında düzenlemeler bulunmaktadır. Römorku aracınıza bağladıktan sonra standart yan aynaların hiçbir kör nokta bırakmadan size geniş bir görüş alanı sağlayıp sağlamadığını kontrol edin. Aracın standart aynaları ile büyük kör noktalar oluşuyorsa yasal gereklilikleri karşılayan ilave yan aynalar kullanın.

■ Römork lambaları

Römork lambalarının aracınızın elektrik sistemine bağlanması, kablo tesisatında değişiklikler yapılmasını, kapasitesinin artırılmasını ve kablo demetinin değişikliklere uyarlanmasını gerektirir. Römork lambalarının doğru bağlanmalarını sağlamak için SUBARU servisinizle temasa geçmenizi tavsiye ederiz. Sinyalleri ve fren lambalarının çalışıp çalışmadığını her römork bağlantısı yaptığınızda kontrol edin.

⚠ DİKKAT

Römork lambalarının doğrudan eklenmesi veya hatalı bağlanması aracınızın elektrik sistemine zarar verebilir ve aracınızın aydınlatma sisteminin arızalanmasına yol açabilir.

■ Lastikler

Aracınızdaki tüm lastiklerin çekme koşulları için gerekli olan basınca sahip olup olmadığını sürücü tarafındaki kapı direğinde bulunan etiketten kontrol edin. Römork lastikleri üretici firmanın teknik verilerine uygun durumda, ebatta, yük sınıfında ve doğru basınçta olmalıdır.

⚠ UYARI

Geçici stepne kullanırken asla römork çekmeyin. Geçici stepne römork çekme yükünü kaldırabilecek dayanıklılıkta tasarlanmamıştır. Römork çekerken geçici stepne

– DEVAMI DİĞER SAYFADA –

kullanmak stepnenin bozulması ve/veya aracın sağa sola kaymadan sürülebilmesi yeteneğinin azalması ile sonuçlanabilir ve bir kazaya yol açabilir.

■ Römork çekme ile ilgili ipuçları

⚠ UYARI

• Asla 80 km/h veya yasal römork çekme hızı sınırının hangisi küçükse onu geçmeyin. Hız sınırını geçmek aracın sağa sola kaymadan sürülebilmesi yeteneğinin kaybına yol açabilir ve/veya bir kazaya neden olabilir.
• Römork çekerken direksiyon hakimiyeti, durma mesafesi ve fren performansı normal sürüşten farklı olur. Hiçbir zaman aşırı hızla sürüş yapmamalısınız, fakat bir römork çekerken daha da dikkatli olmalısınız. Ayrıca aşağıdaki ipuçlarını da hatırınızda tutmalısınız.

⚠ DİKKAT

Yalnızca dizel motorlu modeller: Römork ile yokuş tırmanma veya sürekli ağır yük altında sürüşx

Yalnızca dizel motorlu modeller: Römork ile yokuş tırmanma veya sürekli ağır yük altında sürüş durumunda aracın hızı düşebilir. Bu nedenle, römork ile yokuş tırmanırken lütfen daha dikkatli olun (örneğin asla yokuş tırmanırken araç sollamayın). Bu kontrol sistemi, aracın soğutma performansının korunması için gereklidir ve bir arıza olduğunu göstermez. Römork çekilirken aracın hız performansı, aracın yükü azaldıktan ve soğutma performansı normale döndükten sonra normale dönecektir.

▼ Yolculuğa başlamadan önce

• Römork çeken araçların maksimum hızları veya sürüş kısıtlamaları ile ilgili düzenlemeleri mutlaka inceleyin. Değişik ülkelerden geçeceksiniz kendi ülkenizden ayrılmadan önce her ülkenin kurallarını inceleyin; farklı ülkelerde düzenlemeler farklı olabilir.
• Aracın ve aracın römork bağlantısının iyi durumda olup olmadıklarını kontrol edin. Belirgin sorunlar varsa römorku çekmeyin.
• Römork bağlandığı zaman aracın yatay konumda kalıp kalmadığını kontrol edin. Aracınız çok fazla önü havaya kalkmış ve arkası da yere çökmüş durumdaysa çekme çubuğunun yükünün ve arka akstaki yükün maksimum izin verilen arka aks yükünü aşıp aşmadığını kontrol edin.
• Lastik basınçlarının doğru olup olmadığını kontrol edin.
• Aracın ve römorkun doğru birleştirilip birleştirilmediklerini kontrol edin. Aşağıdakileri teyit edin:
– römork kancasının bağlantı topuzuyla doğru birleşip birleşmediği.
– römork lambaları soketinin doğru bağlanıp bağlanmadığı ve aracın fren pedalına basıldığı zaman römorkun fren lambalarının yanıp yanmadığı ve aracın dönüş sinyali kolu çalıştırıldığı zaman römorkun dönüş sinyali lambalarının çalışıp çalışmadığı.
– güvenlik zincirlerinin doğru bağlanıp bağlanmadığı.
– römorktaki tüm yüklerin yerinden hareket edemeyecek şekilde sabitlenip sabitlenmediği.
– yan aynaların belirgin bir kör nokta yaratmadan geniş bir arka görüş alanı sağlayıp sağlayamadıkları.

▼ Römorklu aracın kullanılması

• Römorku çekerken oldukça fazla durma mesafesi bırakmalısın. Ani fren yapmaktan sakının çünkü bu, kaymaya veya çakı şeklinde katlanmaya ve kontrolün kaybedilmesine yol açabilir.
• Ani kalkışlardan ve hızlanmalardan sakının. MT modellerinde, her zaman birinci viteste kalkış yapın ve uygun motor devrine ulaşıldığında debriyaj pedalından ayağınızı çekin.

• Ani direksiyon hareketlerinden, sert dönüşlerden ve ani şerit değiştirmelerden sakının.
• Dönüşler öncesinde yavaşlayın. Römorkun tekerlekleri iç tarafa yakın hareket edeceğinden normal dönüş yarıçapından daha uzun mesafeli dönüşler yapın. Çok dar dönüşlerde römork araca çarpabilir.
• Yolculuğa başlamadan önce araç ile römork birleşiminin "kullanımına" alışmak için yeterli zaman harcanmalıdır. Trafiğe kapalı bir alanda viraj alma, durma ve geri gitme talimi yapın.
• Yandan gelen rüzgarlar aracınızın ve römorkun yol tutuşunu olumsuz yönde etkileyerek yana savrulmalarına yol açar. Yandan gelen rüzgarlar hava şartlarından veya büyük kamyon veya otobüslerin geçmesinden dolayı meydana gelebilir. Yana savrulma meydana gelirse direksiyonu sıkıca tutun ve derhal fakat kademeli olarak yavaşlayın.
• Diğer araçları sollarken römorkun aracınıza bağlı olmasından dolayı artan ağırlık ve uzunluk sebebiyle çok daha uzun geçme mesafesi gerekir.

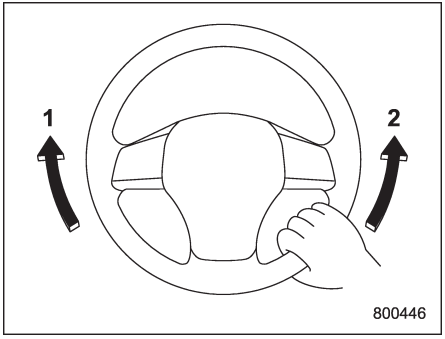

1) Sola dönüş
2) Sağa dönüş

• Römorkla geri gitmek zordur ve pratik yapmayı gerektirir. Bir römorkla geri giderken asla hızlanmayın veya direksiyonu ani çevirmeyin. Geriye doğru giderken dönmek için tek elinizle direksiyonun altından tutun ve sola dönmek için direksiyonu sola çevirin ve sağa dönmek için direksiyonu sağa çevirin.
• Aracınız hareket halindeyken ABS uyarı lambası yanarsa römorku çekmeyi bırakın. Gerekli onarımı derhal en yakın SUBARU servisine yaptırmanızı tavsiye ederiz.

▼ Rampada sürüş

• Çift kademe şanzımanı olan araçlarda, araç yokuş yukarı vaziyetteyken çalıştırıldığında, LO konumunun kullanılması tavsiye edilir.

• Dik bir rampadan aşağıya inmeden önce motor freninden faydalanmak ve aracınızın frenlerinin fazla ısınmasını önlemek için düşük vitesi seçin (gerekirse 1. vitesi kullanın). Aniden vites küçültmeyin.
• Sıcak havalarda yokuş yukarı çıkarken motorun aşırı ısınmasını önlemek için klima otomatik olarak kapanabilir.
• Sıcak havada rampa tırmanırken, motor ve şanzımanın aşırı ısınması ihtimali yüksek olduğundan aşağıdaki göstergelere dikkat edin.

: Yüksek soğutma suyu sıcaklığı uyarı lambası

AT YAĞI SIC. : Otomatik şanzıman yağı sıcaklığı uyarı lambası (CVT modeller)

Soğutma suyu sıcaklığı yüksek uyarı lambası veya "AT OIL TEMP" (otomatik şanzıman yağı sıcaklığı) uyarı lambası yanarsa klimayı derhal kapatın ve aracı en yakın güvenli yerde durdurun. Daha fazla bilgi için aşağıdaki bölümlere bakın.
– "Aracınızı acil durumda park ederken" ☞ 9-2
– "Motorun aşırı ısınması" ☞ 9-24
– "Soğutma suyu sıcaklığı düşük gösterge lambası/Soğutma suyu sıcaklığı yüksek uyarı lambası" ☞ 3-19

– DEVAMI DİĞER SAYFADA –

– "Otomatik şanzıman yağı sıcaklığı uyarı lambası (CVT modeller)" ☞ 3-21
• CVT modellerde, yokuşta sabit durmak için fren pedalına basmak veya park frenini devreye sokmak yerine gaz pedalıyla aracı asla sabit tutmaya çalışmayın. Bu, şanzıman yağının aşırı ısınmasına neden olur.
• CVT modellerde vites kolunu şu konumlara alın:
Yukarı eğimli: “D” konumu
Yokuş aşağı: Motor frenini kullanmak için düşük devir bir vites konumu (manuel mod bulunan modeller)/"L" konumu ("L" konumu bulunan modeller)

▼ Rampada park etme

Park yaparken daima hem aracın hem de römorkun tekerleklerinin altına takoz koyun.
Park frenini tamamen devreye sokun.
Tepeye ya da yokuşa park etmeyin.
Tepeye veya yokuşa park etmek zorundaysanız aşağıdaki adımları atmalısınız:

1. Frene basın ve pedalı basılı tutun.
2. Birine aracın ve römorkun tekerleklerine takoz koydurun.
3. Takozlar yükü karşılayıncaya kadar fren pedalını yavaşça bırakın.
4. Frene basın ve sonra park frenini devreye sokun; fren pedalını yavaşça bırakın.
5. 1. veya geri vitese (MT modeller) ya da “P” (CVT modeller) konumuna alın ve motoru durdurun.

■ Avrupa için ek bilgiler

Aşağıdaki bilgiler, EEC 92/21 sayılı Avrupa Birliği kanunlarının ve yönetmeliklerinin gerektirdiği şartları göstermektedir.

▼ Römork çekerken maksimum izin verilen araç yükü (MPW) ve maksimum izin verilen arka aks yükü (arka MPAW)

⚠ UYARI

Maksimum römork ağırlığını asla aşmayın.

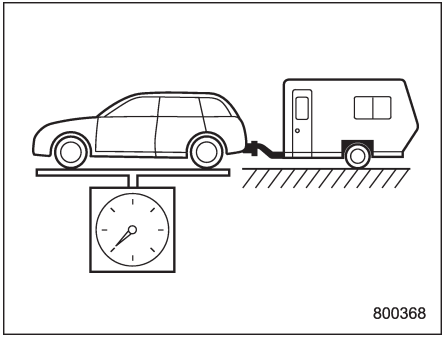

MPW

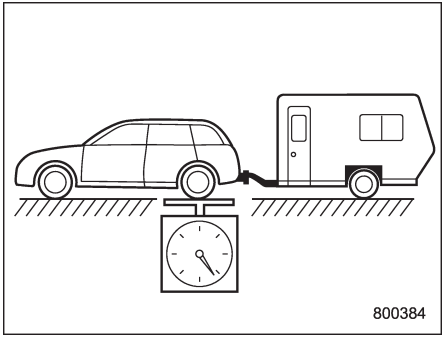

Arka MPAW

Model				Römork çekerken maksimum yük (kg)	Römork çekerken maksimum arka aks yükü (kg)
4 kapılı	1.6 L	FWD	CVT	1,860	1,080
		AWD	5MT	1,910	1,100
			CVT	1,930	1,110
	2.0 L	AWD	6MT	1,950	1,120
			CVT	1,980	1,140
XV modelleri hariç 5 kapılı modeller	1.6 L	FWD	5MT	1,840	1,070
			CVT	1,860	1,080
		AWD	D/R	1,910	1,100
			CVT	1,930	1,110
	2.0 L	AWD	6MT	1,950	1,120
			CVT	1,980	1,140
XV	Benzinli modeller	1.6 L	D/R	2,000	1,160
			CVT	2,000	1,160
		2.0 L	6MT	2,000	1,160
			CVT	2,000	1,160
	Dizel modeller		6MT	2,020	1,160

5MT: 5 vitesli manuel şanzıman
6MT: 6 vitesli manuel şanzıman
CVT: Sürekli Değişken Şanzıman
D/R: Çift kademeli 5 ileri manuel şanzıman
AWD: Dört Tekerlekten Çekiş
FWD: Önden çekişli

– DEVAMI DİĞER SAYFADA –

▼ Bağlantı noktasında (topuzda) teknik olarak müsaade edilen maksimum kütle
75 kg

▼ Bağlantı parçasının bağlantı noktaları
Bağlantı parçasının bağlantı noktaları şekilde gösterilmiştir.

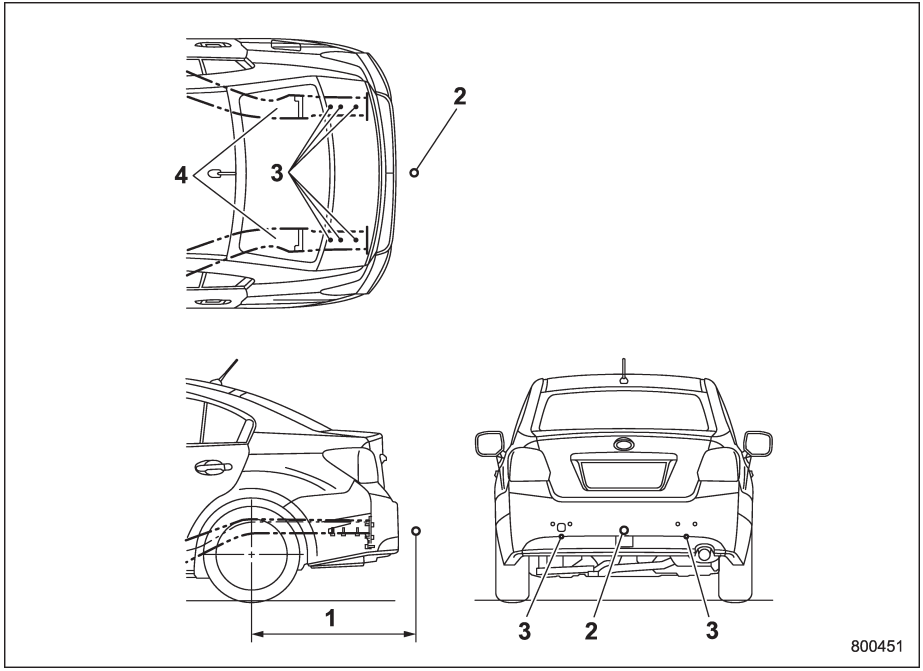

4 kapılı modeller
1) Bağlantı parçasının izin verilen maksimum çıkıntısı: 1111 mm
2) Birleştirme
3) Bağlantı noktaları: Her bir taraf için arka şasinin arka tarafının üzerinde üç yer ve arka şasinin altında üç yer
4) Arka şasi

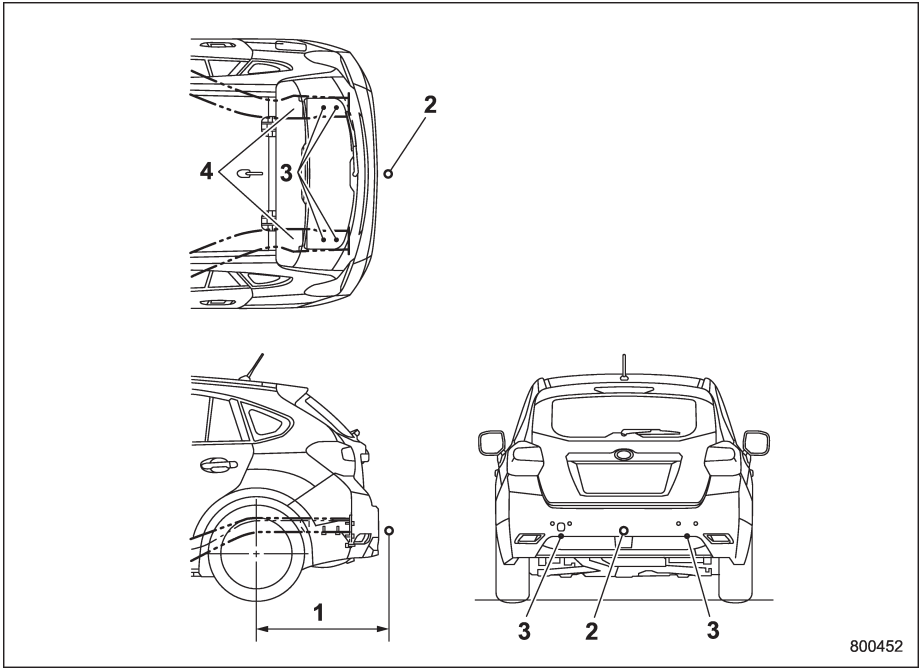

XV modelleri hariç 5 kapılı modeller
1) Bağlantı parçasının izin verilen maksimum çıkıntısı: 896 mm
2) Birleştirme
3) Bağlantı noktaları: Her bir taraf için arka şasinin arka tarafının üzerinde iki yer ve arka şasinin altında üç yer
4) Arka şasi

– DEVAMI DİĞER SAYFADA –

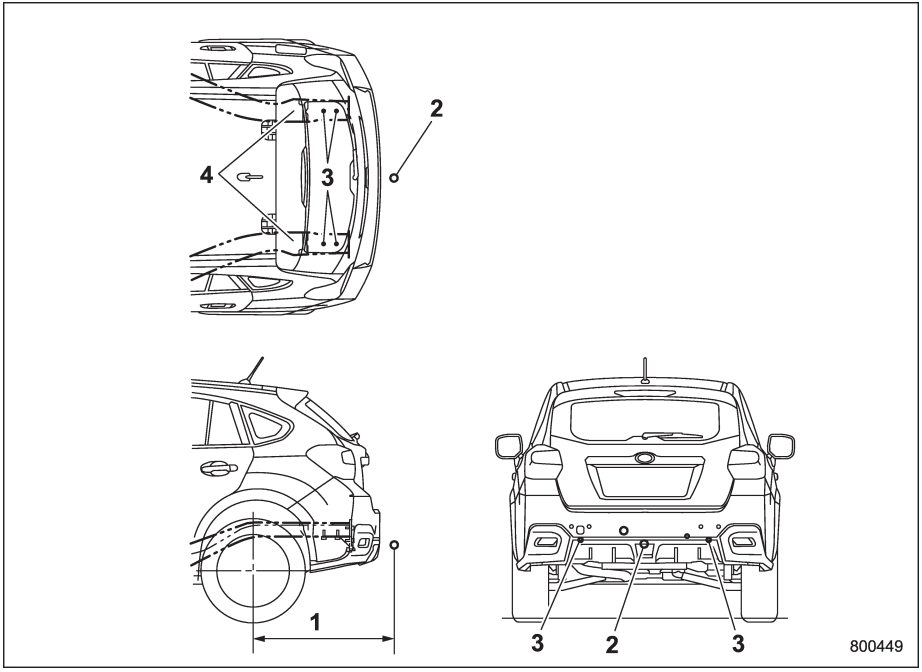

XV modelleri
1) Bağlantı parçasının izin verilen maksimum çıkıntısı: 913 mm
2) Birleştirme
3) Bağlantı noktaları: Her bir taraf için arka şasinin arka tarafının üzerinde iki yer ve arka şasinin altında üç yer
4) Arka şasi

Aracınızı acil durumda park ederken..... 9-2
Geçici stepne (mevcutsa)..... 9-2
Bakım aletleri..... 9-3
Takım çantası..... 9-4
Arka döşemenin altında..... 9-4
Patlak lastikler..... 9-6
Patlak lastiğin değiştirilmesi..... 9-6
Patlak lastiğin onarılması (lastik onarım seti bulunan modellerde)..... 9-9
Lastik basıncı izleme sistemi (TPMS) (mevcutsa)..... 9-19
Takviye ile motorun çalıştırılması..... 9-20
Aküyle ilgili önlemler!..... 9-20
Takviye ile motoru çalıştırırken alınacak önlemler!..... 9-21
Takviye ile motor nasıl çalıştırılır..... 9-22
Motorun aşırı ısınması..... 9-24
Motor bölmesinden buhar gelirse..... 9-24
Motor bölmesinden buhar gelmezse..... 9-24
Çekme..... 9-25
Aracın çekilmesi ve çekme kancaları/delikleri..... 9-25
Aracın düz kasalı bir kamyon kasası üzerinde taşınması..... 9-28
Aracın tüm tekerlekleri yerde çekilmesi..... 9-28
Giriş anahtarı - giriş anahtarı düzgün bir şekilde çalışmazsa..... 9-29
Kilitleme ve kilit açma..... 9-29
Kontağın açılması/kapatılması..... 9-29
Motorun çalıştırılması..... 9-30
Bagaj kapağı - bagaj kapağının kilidi açılamazsa..... 9-31
Çift kilit sistemi bulunan araçlar..... 9-31
Yakıtın bitmesi (dizel modeller)..... 9-32
Aracınız bir kazaya karışırsa..... 9-33

Aracınızı acil durumda park ederken

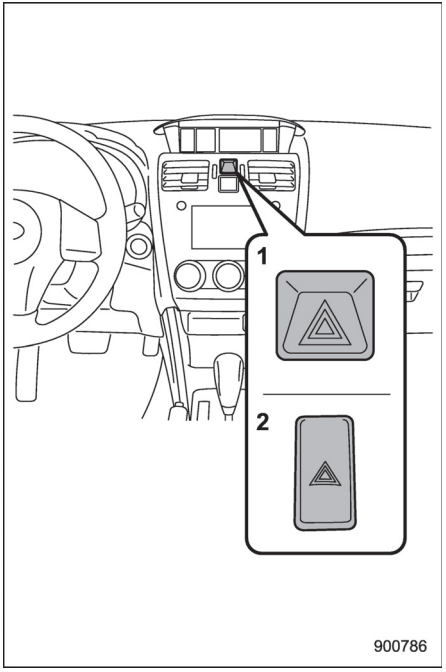

1) Çok fonksiyonlu ekran bulunan modeller
2) Çok fonksiyonlu ekran bulunmayan modeller

Aracınızı acil durumda park etmek zorunda kalırsanız diğer sürücüleri uyarmak için dörtlü flaşör gündüz ve gece yakılmalıdır. Yolda durmaktan sakının. Bir sorun çıktığında emniyetli bir şekilde yolun dışına çıkın.
Dörtlü flaşör kontak anahtarının konumuna bağlı olmaksızın yakılabilir. Dörtlü flaşörü yakmak için düğmesine basın. Dörtlü flaşörü kapatmak için tekrar düğmeye basın.

NOT

Dörtlü flaşörler çalışıyorken dönüş sinyalleri çalışmaz.

Geçici stepne (mevcutsa)

⚠ UYARI

- **Geçici stepne kullanırken asla römork çekmeyin. Geçici stepne römork çekme yükünü kaldırabilecek dayanıklılıkta tasarlanmamıştır. Römork çekerken geçici stepne kullanmak stepnenin bozulması ve/veya aracın sağa sola kaymadan sürülebilmesi yeteneğinin azalması ile sonuçlanabilir ve bir kazaya yol açabilir.**
- **Orijinal basınç sensörü bulunmayan bir lastik ya da jant takılırsa, düşük basınç lambası yaklaşık bir dakika yanıp söndükten sonra sabit bir şekilde yanar. Bu TMPS'nin lastik basınçlarını ölçemediği anlamına gelir. En kısa zamanda, lastik ve sensör değişimi veya sistem sıfırlama amacıyla bir SUBARU yetkili servisine gidin.**

⚠ DİKKAT

Orijinalden başka bir geçici stepne kullanmayın. Başka ebattakileri kullanmak aracınızın aktarma organlarına büyük mekanik hasar verilmesine yol açabilir.

Geçici stepne, klasik lastiklerden daha küçük ve hafiftir ve sadece acil durumlarda kullanılması için tasarlanmıştır. Geçici stepne sadece acil durumlarda kullanılmak üzere tasarlandığından en kısa sürede geçici stepneyi çıkarın ve sağlam bir normal lastiği tekrar takın.
Lastiği kullanıma hazır bulundurmak için yedek lastiğin basıncını periyodik olarak kontrol edin. Doğru basınç için "Lastikler" ☞ 12-11 konusuna bakın.
Yedek lastiği kullanırken aşağıdakilere dikkat edin.
• 80 km/h hızı aşmayın.
• Geçici stepneye zincir takmayın. Daha küçük olan lastik boyutundan dolayı lastik zinciri düzgün bir şekilde takılmayacaktır.
• Aynı anda iki veya daha fazla geçici stepne kullanmayın.
• Aracınızı engeller üzerinde kullanmayın. Bu lastik daha küçük bir boyuta sahiptir, bu nedenle aracın yerden yüksekliği azalmış durumdadır.

• Aracınızı engeller üzerinde kullanmayın. Bu lastik daha küçük bir boyuta sahiptir, bu nedenle aracın yerden yüksekliği azalmış durumdadır.

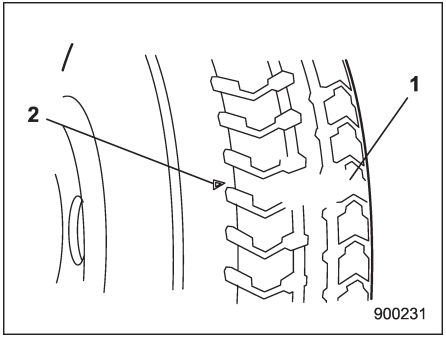

1) Diş aşınma göstergesi çubuğu
2) Gösterge konumu işareti

• Lastik sırtında aşınma göstergesi belirdiğinde lastiği değiştirin.
• Geçici stepne arka tekerleklerin sadece birinde kullanılmalıdır. Ön tekerlek lastiğinden biri patlarsa, tekerleği arka tekerleklerden biri ile değiştirin ve çıkarılan arka tekerleğin yerine yedek lastiği takın.

Bakım aletleri

Aracınızda aşağıdaki bakım takımları bulunmaktadır:

• Kriko
• Kriko kolu
• Tornavida
• Çekme kancası (delikli cıvata)
• Bijon anahtarı

NOT

Bu kriko, Makine Direktifi 2006/42/EC ile uyumludur. Orijinal uygunluk belgesinin bir kopyası Bölüm 13'te yer almaktadır.

– DEVAMI DİĞER SAYFADA –

■ Takım çantası

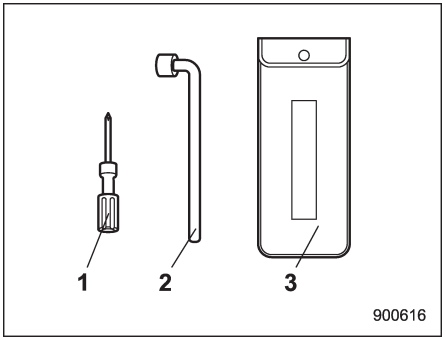

1) Tornavida
2) Bijon anahtarı
3) Takım çantası

Tornavida ve bijon anahtarı takım çantasında yer alır. Aletler, bir alet çantasında da saklanabilir.

■ Arka döşemenin altında

Kriko, kriko kolu ve çekme kancası, aşağıdaki resimlerde gösterildiği gibi saklanır.

▼ Lastik onarım seti bulunmayan modellerde

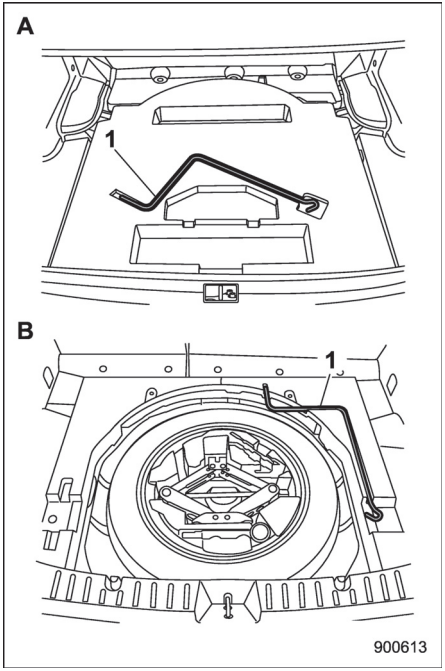

1) Kriko kolu
A) 4 kapılı modeller
B) 5 kapılı modeller

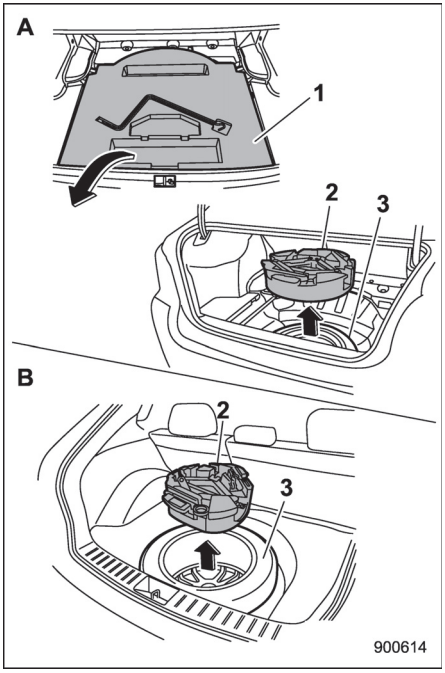

1) Döşeme altı saklama bölmesi (mevcutsa) ("Döşeme altı saklama bölmesi" konusuna bakın ☞ 6-15.)
2) Alet kutusu
3) Stepne
A) 4 kapılı modeller
B) 5 kapılı modeller

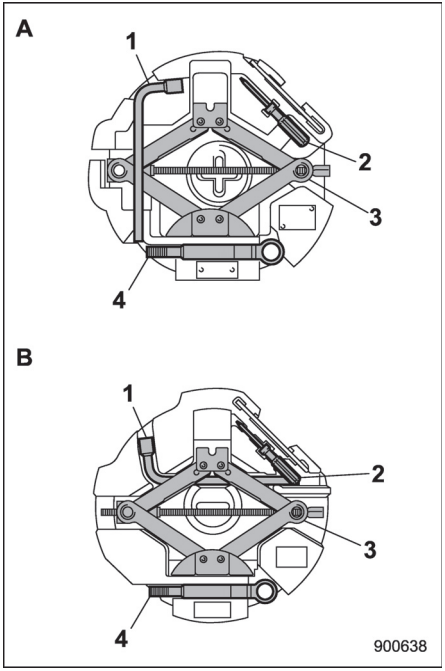

1) Bijon anahtarı
2) Tornavida
3) Kriko
4) Çekme kancası (delikli cıvata)
A) A tipi alet kutusu
B) B tipi alet kutusu

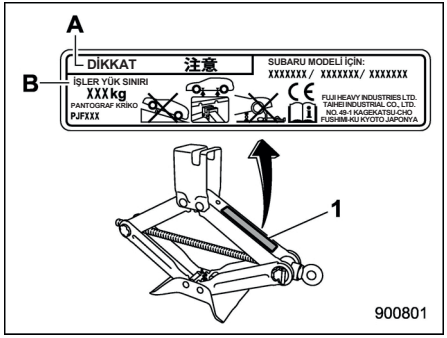

Kriko etiketi örneği
1) Kriko etiketi
A) DİKKAT
B) İŞLER YÜK SINIRI

NOT

• Krikonun nasıl kullanılacağı hakkında "Patlak lastikler" ☞ 9-6 konusuna bakın.
• Modele bağlı olarak, aşağıda belirtilenlerde farklılıklar olabilir.
– Saklama bölmesinin şekli
– Bazı bakım takımlarının yerleri

▼ Lastik onarım seti bulunan modellerde

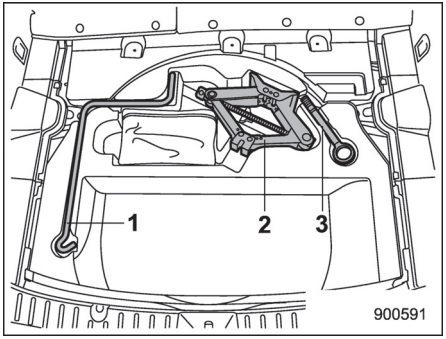

1) Kriko kolu
2) Kriko
3) Çekme kancası

Patlak lastikler

Aracı sürerken lastik patlarsa asla ani fren yapmayın; hızı kademeli olarak azaltırken direksiyonu sağa sola çevirmeden ileri gidin. Sonra yoldan çıkarak güvenli bir yerde durun.

■ Patlak lastiğin değiştirilmesi

▼ Lastik onarım seti bulunan modellerde

Patlak bir lastiğin değiştirilmesi zor olabilir. Fakat, lastiğin onarılması mümkün olabilir. Detaylar için, "Patlak lastiğin onarılması (lastik onarım seti bulunan modeller)" ☞ 9-9 konusuna bakın.

▼ Lastik onarım seti bulunmayan modellerde

⚠ UYARI

• Aracı eğimli bir yolda veya gevşek zeminli bir yolda krikoyla kaldırmayın. Kriko yuvasından çıkabilir veya yere gömülebilir ve bu da bir kazaya yol açabilir.
• Sadece aracınızla birlikte verilen krikoyu kullanın. Araçla birlikte verilen kriko sadece bir lastik değiştirirken kullanılmak üzere tasarlanmıştır.
Aracı bu kriko ile kaldırmışken asla aracın altına girmeyin.
• Krikoyu kullanarak patlak lastiği yerden kaldırmadan önce daima motoru durdurun. Krikoyla kaldırılmış aracı asla sallamayın ve itmeyin. Kriko sarsıntılardan dolayı yuvasından kurtulabilir ve bu da büyük bir kazaya yol açabilir.

▽ Avustralya ve Yeni Zelanda modelleri

⚠ UYARI

Avustralya ve Yeni Zelanda için, Avustralya/Yeni Zelanda StandardıTM (AS/NZS 2693:2007) ile aşağıdaki talimatlar belirlenmiştir. Güvenliğiniz için mutlaka aşağıdaki talimatlara uyun.
• Mümkünse kriko sert ve düz bir zeminde kullanılmalıdır.
• Tekerleklerin önüne takoz koyulmasını ve kaldırılan aracın altında kimsenin girmemesini tavsiye ediyoruz.
• Vücut uzuvlarından herhangi biri, kriko ile tutulan aracın altına koyulmamalıdır.

▽ Prosedür

1. Olabildiğince sert ve düz bir yere park edin, sonra motoru durdurun.
2. Park frenini tam olarak uygulayın ve vites kolunu geri vitese (MT modelleri) veya "P" (Park) konumuna (CVT modeller) getirin.
3. Dörtlü flaşörü çalıştırın ve araçtaki herkesi dışarı çıkarın.

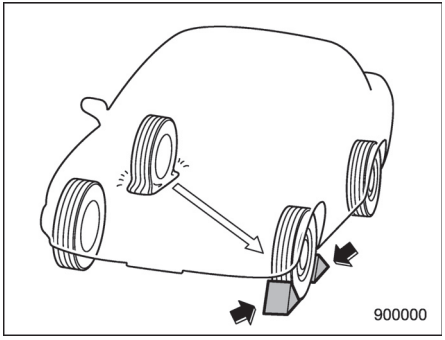

4. Patlak lastiğin çaprazındaki lastiğin önüne ve arkasına takoz koyun.
5. Krikoyu, kriko kolunu ve bijon anahtarını dışarı çıkarın. "Bakım aletleri" ☞ 9-3 konusuna bakın.

NOT

Krikoyu kullanmadan önce iyice yağlandığından emin olun.

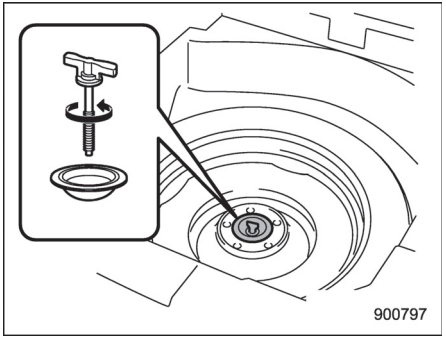

Normal stepne bulunan modeller

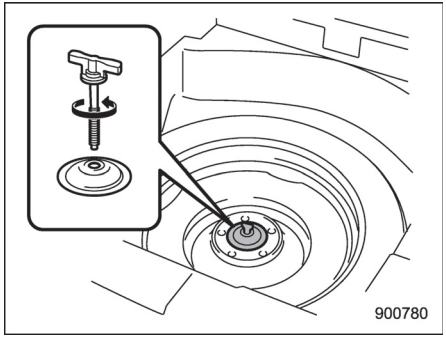

Geçici stepne bulunan modeller

6. Alet çantasını çıkarın ve sabitleme cıvatasını saat yönünün tersine çevirin; daha sonra stepneyi dışarı çıkarın.

NOT

Aracınızla birlikte verilen stepne geçici bir stepneyse, "Geçici stepne" ☞ 9-2 konusunu dikkatli bir şekilde okuyun ve talimatlara kesinlikle uyun.

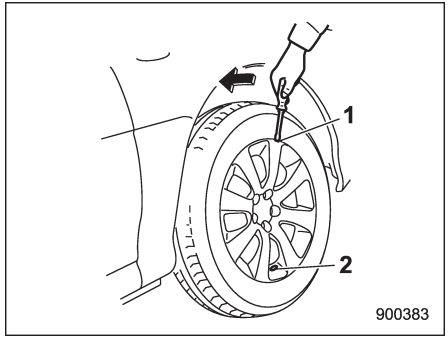

1) Çentik
2) Supap deliği

7. Aracınızda jant kapağı varsa, jant kapağını sökmek için supap deliğinin ters tarafındaki çentik kısmına düz uçlu bir tornavida sokun.

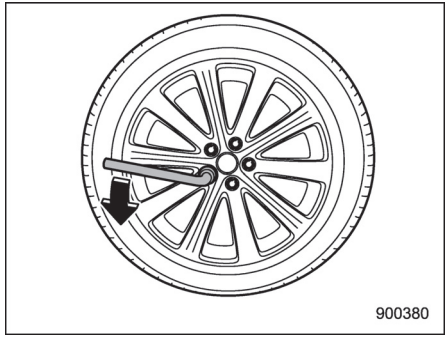

– DEVAMI DİĞER SAYFADA –

8. Bijon anahtarını kullanarak bijonları gevşetin fakat somunları sökmeyin.

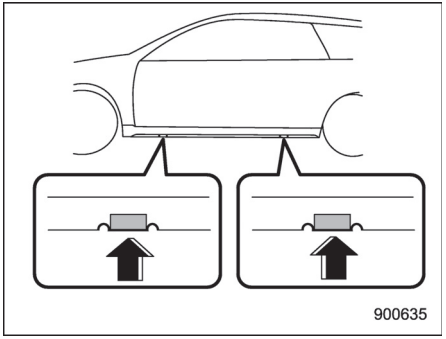

Krikoyla kaldırma noktaları

9. Krikoyu patlak lastiğe yakın olan öndeki yan basamağın altına ya da arka kriko noktasına yerleştirin.

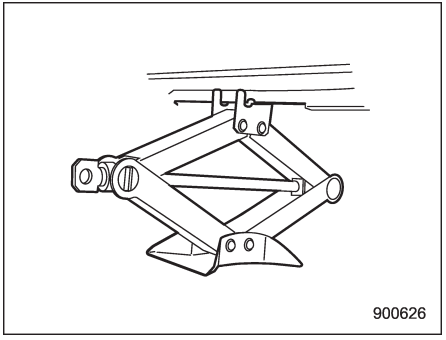

Kriko kafası kriko noktasına sıkıca oturuncaya kadar kriko vidasını elle çevirin.

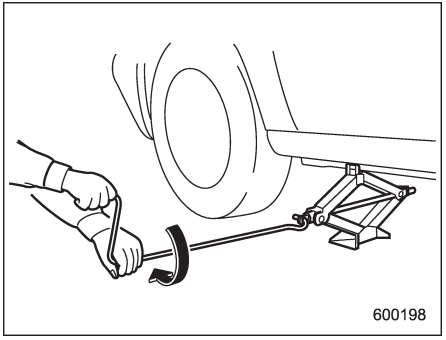

10. Kriko kolunu kriko vidasına takın ve lastik yerden havalanana kadar kolu çevirin. Aracı gerektiğinden daha fazla yükseltmeyin.
11. Bijonları ve patlak lastiği çıkarın.

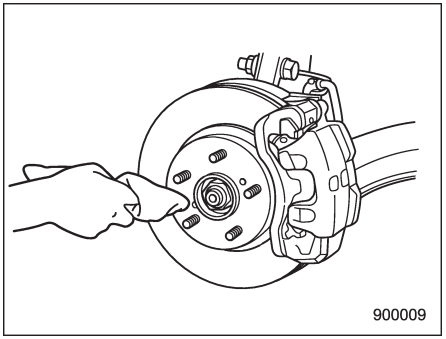

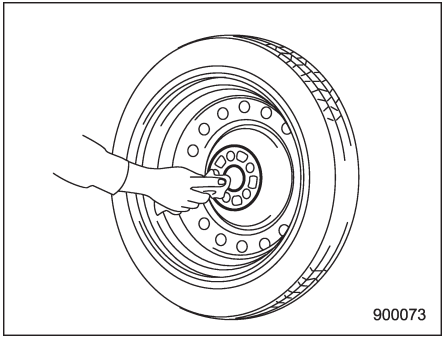

12. Stepneyi takmadan önce tekerlek ve göbeğin montaj yüzeyini bir bezle temizleyin.
13. Stepneyi takın. Bijonları yerleştirin. Elle sıkın.

UYARI

Stepne takıldığında tekerlek bijonlarına veya somunlarına yağ ya da gres sürmeyin. Bu somunların gevşemesine neden olabilir ve kazaya yol açabilir.

14. Aracı indirmek için kriko kolunu saat yönünün tersine çevirin.

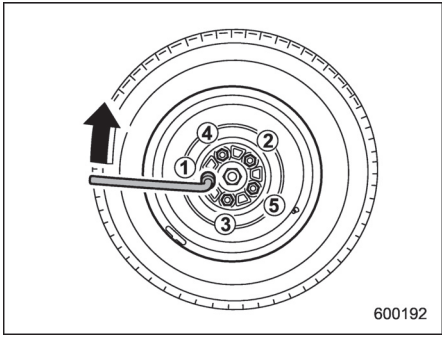

15. Resimdeki sıkma sırasını izleyerek bijonları belirtilen tork değerine iyice sıkmak için bijon anahtarını kullanın. Bijon sıkıştırma torku için, "Lastikler" ☞ 12-11 konusuna bakın. Bijon anahtarına veya anahtar üzerindeki boru uzatmasına ayağınızla bastırmayın; belirlenen torku aşabilirsiniz. Bijon tork değerini en yakın lastik servisine kontrol ettirin.

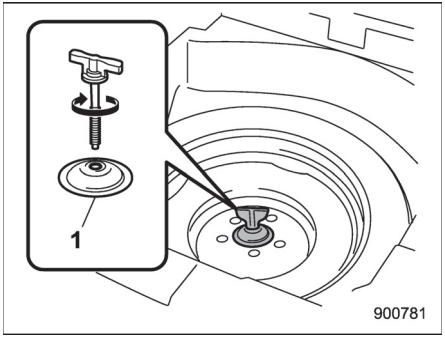

1) Destek tutucu

16. Patlak lastiği stepne bölmesinde saklayın. Destek tutucu yukarı bakacak şekilde takın ve patlak lastiği cıvatayı sıkarak sabitleyin.

NOT

Patlak lastiği sabitleyemiyorsanız, destek tutucuyu ters çevirmeyi deneyin.

17. Krikoyu, kriko kolunu ve bijon anahtarını saklama alanlarında saklayın.

UYARI

Patlak bir lastiği değiştirdikten sonra lastiği veya lastik değiştirme takımlarını asla yolcu bölmesine koymayın. Ani bir duruşta veya çarpışmada serbest halde duran donanım araçta bulunanlara çarpabilir ve yaralanmalarına yol açabilir. Lastiği ve tüm takımları uygun bir yerde saklayın.

■ Patlak lastiğin onarılması (lastik onarım seti bulunan modellerde)

UYARI

Bir lastiği onarmadan önce, talimatları ve uyarıları iyice okuyun.

Bu talimatlara harfiyen uymanızı güvenliğiniz açısından son derece önemlidir. Bu talimatlara uyamamanız ise lastiğin daha da fazla hasar görmesine ve aracın kontrolünün kaybedilmesine yol açabilir. Bu da, ciddi yaralanmalar veya ölümle sonuçlanabilir.

Lastik patlayınca, bu onarım setini kullanarak lastiği geçici olarak onarabilirsiniz. Çivi gibi küçük çaplı nesnelerle hasar görmüş lastikleri onarabilirsiniz. Ancak, patlağın çapına ve

– DEVAMI DİĞER SAYFADA –

tipine bağlı olarak bazı lastikler sadece kısmen onarılabilir veya hiç onarılamaz ve bu durumda lastik basıncında kayıp meydana gelebilir. Lastik basıncının kaybedilmesi ise yol tutuşu bozarak aracın kontrolünü kaybetmenize neden olabilir.
Patlak lastiği geçici olarak onardıktan sonra lastiği en kısa zamanda yenisiyle değiştirin. Lastiğin değiştirilmesi için aracınızı hemen en yakın SUBARU servisine götürmenizi tavsiye ederiz.
Dolgu malzemesi çıkan bir tekerleği yeniden kullanabilirsiniz, ancak lastik supabının değiştirilmesi gerekir. Lastik değişimi için "Lastik değişimi" ☞ 11-38 konusuna bakın.

▼ Patlak lastik onarılırken uyulması gereken kurallar

Patlak bir lastiği onarırken şunlara dikkat edin.

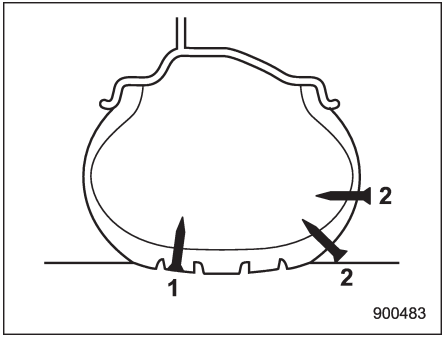

1. Onarım mümkün
2. Onarım mümkün değil

⚠ UYARI

• Aşağıdaki durumlardaysa, lastik onarım setini kullanmayın.
— Lastik, yetersiz basınç ile kullanılmasından dolayı patlamışsa.
— Patlayan kısım, lastiğin görünebilir bir yerinde değilse.
— Patlak, lastiğin yan duvarında meydana gelmişse.
— Lastik, tekerlekten kopmuşsa.
— Patlayan lastiğin jantı da hasar görmüşse.
— İki veya daha fazla lastik patlamışsa.
— Dolgu malzemesinin son kullanma tarihi geçmişse.
• Patlak bir lastiği şişirirken, şişirme basıncı 10 dakika içinde 180 kPa (1.8 kgf/cm2, 26 psi) değerine ulaşamıyorsa, lastiği onarmayın. Bu konuda hemen bir SUBARU servisi ile temas kurmanızı tavsiye ediyoruz.
• Aracınızı çok dikkatli sürün ve ani manevralardan ve direksiyon hareketlerinden kaçının.
• 80 km/h hızı aşmayın.
• En fazla 200 km yol kat edin.
• Onarılmış bir lastikte kar zinciri kullanmayın.
• Römork çekmeyin.
• Onarım setinin, lastiğin onarılması dışında bir amaçla kullanılması, basınçlı havanın patlama veya sızma riskinden ciddi bir kazaya neden olabilir.

• Trafiği aksatmayacak şekilde aracınızı güvenli bir yere çekin ve lastik onarımına bundan sonra başlayın.
• Araç düz bir zeminde duruyor olsa bile, park frenini uygulayarak aracın hareket etmesini önleyin.
• Lastiği onarmaya başlamadan önce motoru durdurun.
• Lastiği onarırken dörtlü flaşörleri yakın.
• Lastiğin içine giren kıymık, vida vs. gibi cisimleri çıkarmaya çalışmayın. Bu cisimleri olduğu gibi bırakın.
• Kullanım halindeyken lastik onarım setini bir yerde bırakmayın.

⚠ DİKKAT

• Lastik onarım setinin sadece geçici bir çözüm olduğunu asla unutmayın. Lastik onarım setinin kullanımıyla ilgili yasal düzenlemeler ülkeden ülkeye değişebilir. SUBARU servisine veya lastik satıcınıza başvurmanızı tavsiye ederiz.
• Lastik onarım setini, bagaj bölmesinde güvenli bir şekilde saklayın. Ani bir fren veya çarpışma anında yolcuların yaralanmasına neden olabileceğinden, onarım setinin, yolcu kabini içinde saklanmaması tavsiye edilir.
• Lastik onarım setini sadece orijinal araç lastikleriyle kullanın.
• Kompresörü 10 dakikadan fazla çalıştırmayın, aksi takdirde aşırı ısınabilir.

▼ Lastik onarım setinin yeri

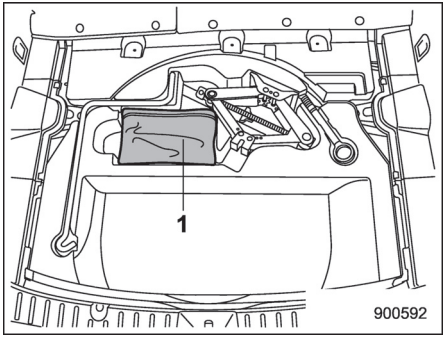

1) Lastik onarım seti

Lastik onarım seti, bagaj bölmesi zemininin altında yer almaktadır.

– DEVAMI DİĞER SAYFADA –

▼ Lastik onarım setinin içindekiler

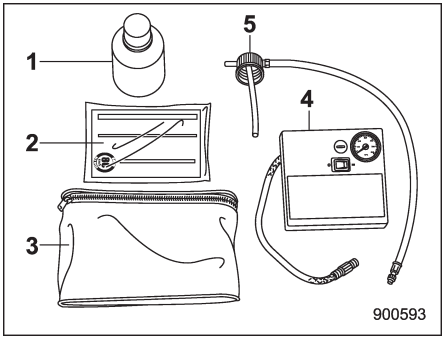

1) Dolgu malzemesi şişesi
2) Hızlı referans
3) Çanta
4) Kompresör
5) Dolgu uygulama kapağı

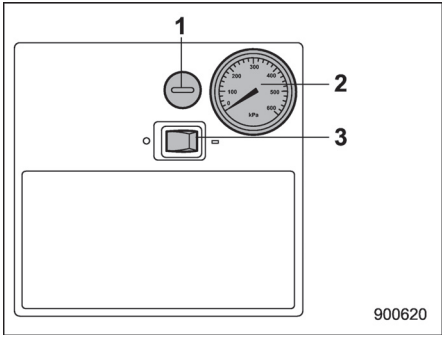

Kompresör (ön taraf)
1) Havalandırma düğmesi
2) Basınç göstergesi
3) Çalıştırma düğmesi

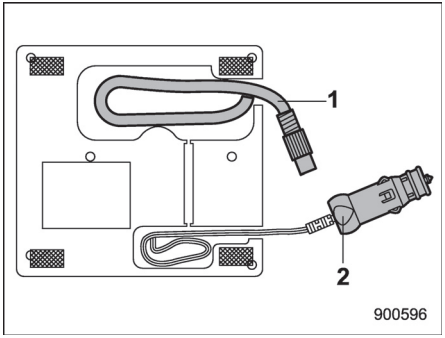

Kompresör (arka taraf)
1) Hortum
2) Elektrik kablosu

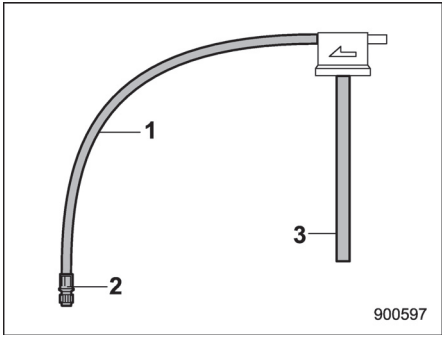

Dolgu uygulama kapağı
1) Lastik hortum
2) Supap bağlantı elemanı
3) Yarı şeffaf boru



Hız sınırı etiketi

⚠ UYARI

• Dolgu malzemesini asla içmeyin. Kazayla yutarsanız, hemen tıbbi yardım alın.
• Dolgu malzemesi cildinize veya gözlerinize bulaşırsa, derhal bol suyla yıkayın. Gerekiyorsa hemen tıbbi yardım alın.
• Lastik onarım setini çocukların erişemeyeceği yerlerde saklayın.

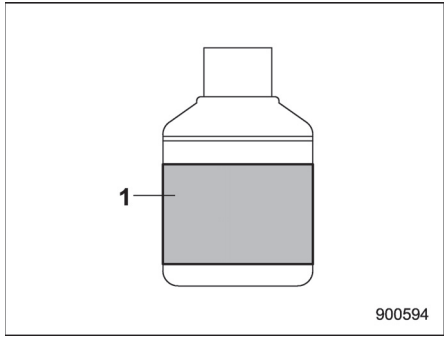

1) Son kullanım tarihi

⚠ DİKKAT

Dolgu malzemesini, son kullanma tarihi geçmeden önce yenisi ile değiştirin.

▼ Patlak lastiğin onarılması

Patlak bir lastiği onarmak için şu iki adımı izleyin.
Dolgu malzemesini havayla birlikte uygulayın (adım 1). Dolgu malzemesinin, deliğe iyice kaynaması için aracı yaklaşık 10 dakika veya 5 km boyunca kullanın. Aracı tekrar durdurun, kontrol edin ve gerekiyorsa hasarlı lastiğin basıncını ayarlayın (adım 2). Ardından, 80 km/h hızı ve 200 km mesafeyi aşmamak kaydıyla aracınızı dikkatlice kullanmaya devam edebilirsiniz.
Aracı kullanan diğer kişileri, lastiğin, onarım setiyle geçici olarak onarıldığı ve bu nedenle dikkatli kullanmaları yönünde uyarın.

Adım 1: Dolgu malzemesinin havayla birlikte uygulanması
1. Dolgu malzemesinin şişesini iyice çalkalayın.
2. Kompresörün güç düğmesinin KAPALI olduğundan emin olun.
3. Şişenin kapağını çıkarın ve şişenin ağzındaki alüminyum kısmı delin.

– DEVAMI DİĞER SAYFADA –

⚠ DİKKAT

Dolgu malzemesini dökmemeye dikkat edin.

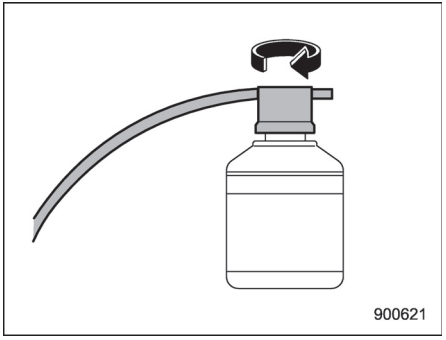

4. Yarı şeffaf boruyu deliğin içine yerleştirin, sonra tık sesi gelene kadar dolgu malzemesi uygulama kapağını sıkın.

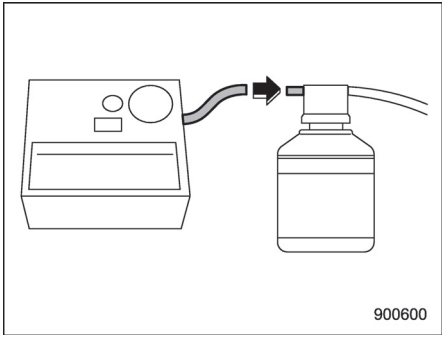

5. Kompresör hortumunu dolgu malzemesi uygulama kapağına takın.

⚠ DİKKAT

Hortumun kıvrılmamasına dikkat edin.

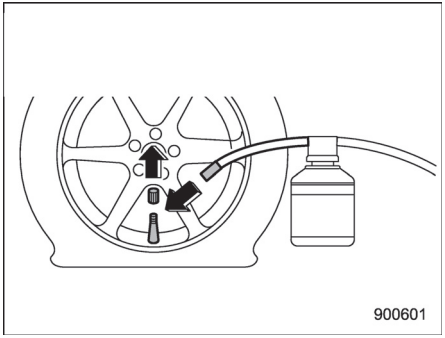

6. Tekerleğin supap kapağını çıkarın ve supap bağlantı elemanını supaba takın.

⚠ DİKKAT

Bağlantı elemanı sağlam bir şekilde takılmazsa dolgu malzemesi sızıntı yapabilir.

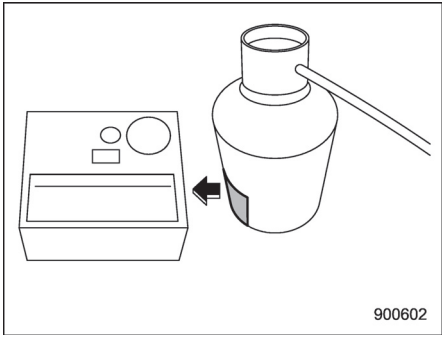

7. Şişeyi dik konumda tutmak için, şişeyi ve kompresörü Velcro ile sabitleyin.

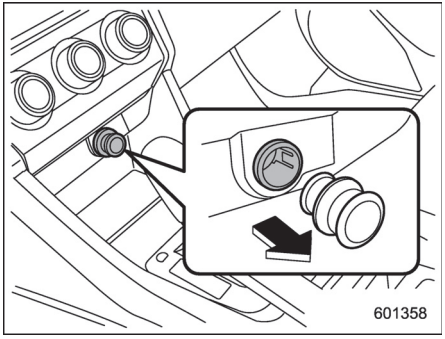

8. Kompresörün güç kablosunu aksesuar elektrik soketine takın.
9. Park frenini devreye sokun ve kontak anahtarını "ACC" konumuna getirin.

⚠ UYARI

Motorun, havalandırmasız ve/veya yeterli derecede havalandırılmayan bir alanda (örn: bina içi) çalıştırılması boğulmaya neden olabilir. Motoru çalıştırmayın.

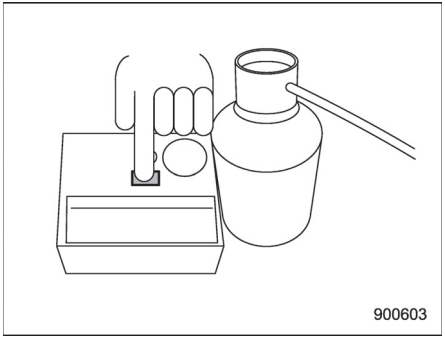

10. Güç düğmesini açık konuma getirin ve hava ile birlikte dolguyu enjekte edin.

⚠ DİKKAT

• Kompresör düğmesini açık konuma getirmeden önce, lastiğin yan duvarlarını kontrol edin ve ardından şişirin. Çatlak, delik veya benzeri bir hasar varsa lastiği şişirmeyin. SUBARU bayinizle veya yol yardım servisi ile irtibata geçin.
• Kompresör şişirirken lastiğin yakınında durmayın.
• Şişirme işlemi sırasında lastiğin yan duvarını gözlemleyin. Çatlak, darbe veya benzer bir hasar varsa , kompresörü kapatın. Böyle bir durumda lastiği kullanmayın. SUBARU bayinizle veya yol yardım servisi ile irtibata geçin.

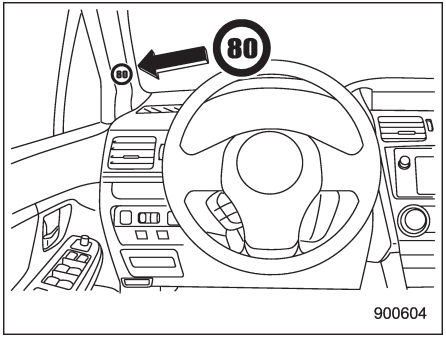

11. Hız sınırı etiketini resimde gösterilen yere yapıştırın.

⚠ UYARI

Etiketi direksiyona veya ön göğse yapıştırmayın. Ön hava yastığı

– DEVAMI DİĞER SAYFADA –

şişerse bu etiket hava yastığının düzgün çalışmasını engelleyebilir ve aracın içine doğru fırlayabilir ve yaralanmalara yol açabilir.
"SRS hava yastıkları" ☞ 1-49 konusuna bakın.

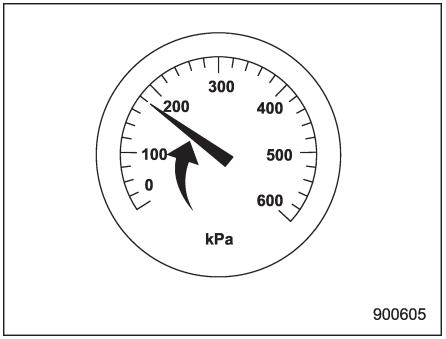

12. Şişirme 180 kPa'ya ulaştığı zaman güç düğmesini kapatın.

⚠ DİKKAT

Basınç 10 dakika içinde 180 kPa'ya ulaşmazsa lastiği, lastik onarım seti ile onaramazsınız. SUBARU bayinizle veya yol yardım servisi ile irtibata geçin.

NOT

Dolgu malzemesi lastiğe girdiği zaman basınç, geçici olarak 300 kPa'yı aşacaktır sonra düşecektir.

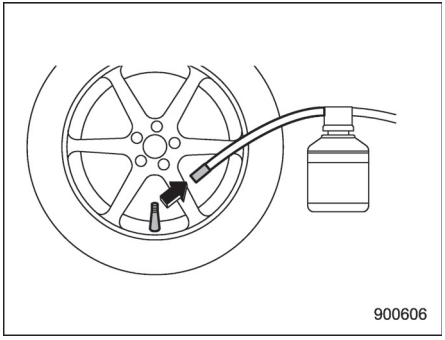

13. Havalandırma düğmesine basarken supap bağlantı elemanını çıkarın.

⚠ DİKKAT

Bağlantı elemanını hızlı bir şekilde çıkarın.

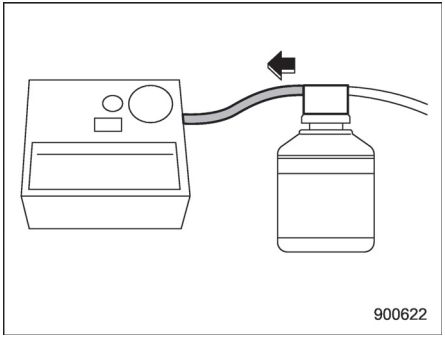

14. Kompresör hortumunu uygulama kapağından ayırın.

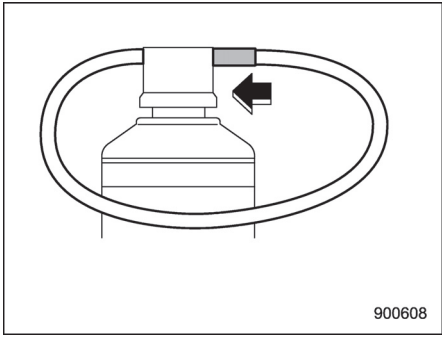

15. Kalan dolgu malzemesinin sızıntı yapmasını önlemek için supap bağlantı elemanını uygulama kapağının diğer tarafına takın.

⚠ DİKKAT

Dolgu malzemesinin deri veya herhangi bir kumaş üzerine damlamamasına dikkat edin.

16. Onarım setini toplayın, kontak anahtarını "ON" konumuna getirin ve aracınızı yaklaşık 10 dakika boyunca veya 5 km mesafede sürün.

⚠ UYARI

• Aracınızı 10 dakikadan uzun bir süre ve 80 km/h üzeri bir hızla kullanmayın (izin verilen maksimum hız etiketindeki hız limitine uyun).
• Onarılmış bir lastikte kar zinciri kullanmayın.
• Römork çekmeyin.

• Sürüş sırasında sert titreşimler, kararsız direksiyon hareketleri veya tuhaf seslerle karşılaşırsanız hızınızı azaltarak aracı güvenli bir yere çekin. Lastiği ve lastik basıncını tekrar kontrol edin. Basınç değeri 130 kPa (1.3 kgf/cm2, 19 psi) altındaysa veya çatlak, delik vs. gibi görünür bir hasar varsa lastiği kullanmaya devam etmeyin.

Adım 2: Lastik basıncının ayarlanması
1. Aracınızı, yaklaşık 5 km yol kat ettikten sonra güvenli bir yerde durdurun ve kontak anahtarını “LOCK”/“OFF” konumuna getirin. Patlak lastiği ve lastiğin basıncını kontrol edin, gerekiyorsa basıncı tekrar düzeltin.

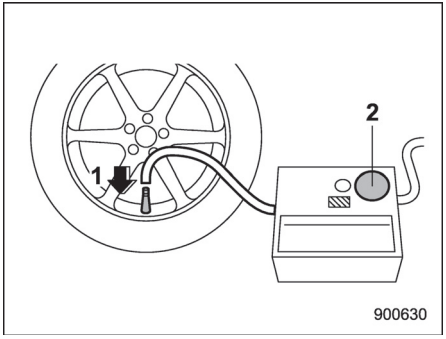

1) Kompresörü takın.
2) Lastik basıncı değerine bakın.

2. Supaba yalnızca kompresörü takın.
3. Güç düğmesini bir kaç dakikalığına açık konuma getirip sonra kapatın.
4. Basınç göstergesindeki lastik basınç değerini okuyun.

– DEVAMI DİĞER SAYFADA –

⚠ DİKKAT

Basınç değeri 130 kPa (1.3 kgf/ cm2, 19 psi) altındaysa veya çatlak, delik vs. gibi görünür bir hasar varsa lastiği kullanmaya devam etmeyin. SUBARU bayinizle veya yol yardım servisi ile irtibata geçin.

5. Dolgu malzemesiyle onarılmış lastiğin basınç değeri 130 kPa'nın (1.3 kgf/cm2, 19 psi) altındaysa, bu değer mutlaka aracınız için belirtilmiş olan değere getirilmelidir. Sürücü tarafındaki kapı direğinde yer alan lastik basıncı etiketine bakın.
6. Kompresörün güç düğmesinin kapalı olduğundan emin olun.

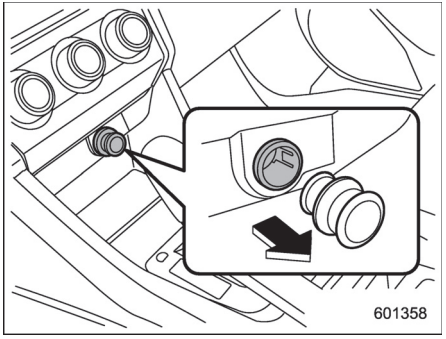

7. Fişi, klima kontrolünün altında bulunan aksesuar elektrik soketine takın.
8. Kontak anahtarını "ACC" konumuna getirin.

⚠ UYARI

Motorun, havalandırmasız ve/veya yeterli derecede havalandırılmayan bir alanda (örn: bina içi) çalıştırılması boğulmaya neden olabilir. Motoru çalıştırmayın.

9. Kompresörü açık konuma getirin ve belirtilen basınç değerine kadar şişirin. Sürücü tarafındaki kapı direğinde yer alan lastik basıncı etiketine bakın.
10. Kompresörü kapalı konuma getirin ve lastik basıncını tekrar kontrol edin. Lastik basıncı çok yüksekse, havalandırma düğmesine basarak belirtilen değere kadar lastiğin havasını boşaltın.
11. Lastiği doğru basınca şişirdikten sonra kompresörü kapatın, güç kablosunu aksesuar soketinden çıkarın, hortumu sökün, supap kapağını sıkın.

⚠ UYARI

• Dolgu malzemesini kullandıktan sonra 80 km/h hızın üzerine çıkmayın. Hasarlı lastik derhal yenisi ile değiştirilmelidir (maksimum 200 km sürüş mesafesi içinde). Sert titreşimler, kararsız direksiyon hareketleri veya tuhaf sesler devam ediyorsa sürüşe devam etmeyin.
• Onarılmış bir lastikte kar zinciri kullanmayın.
• Römork çekmeyin.

12. Hasarlı lastiğin değiştirilmesi için en yakın SUBARU servisine gidin.

⚠ UYARI

Sürüş öncesinde, lastik basıncının, lastik plakası üzerinde belirtilen değerde olduğundan emin olun. Onarılan lastik yenisiyle değiştirilene kadar lastik basıncını sürekli kontrol edin.

13. Lastik tekerlekten sökülmeden önce SUBARU yetkilisine lastiğinizin onarım setiyle onarılmış olduğunu belirtin.

⚠ DİKKAT

Dolgu malzemesi uygulama kapağının hortumunda kalan sızdırmazlık malzemesi, kompresörün düzgün

çalışmasını engelleyebilir. Dolgu malzemesinin şişesinin, dolgu malzemesi uygulama kapağının ve hız sınırı etiketinin, lastik onarım seti kullanıldıktan sonra değiştirilmesi gerekmektedir.

NOT

Yeni sızdırmazlık malzemesi ve parçalar, yetkili servisten veya SUBARU satıcısından temin edilebilir. BU malzemeler, bir yetkili tarafından sete eklenmelidir. Boş şişeler ve yedek parçalar SUBARU yetkilisine teslim edilmeli veya yasal düzenlemelere uyulmak suretiyle imha edilmelidir.

▼ Kompresörün teknik özellikleri

Hat voltajı	DC 12V
Çalışma voltajı	DC 10 – 15V
Amperaj	Maks. 10A

■ Lastik basıncı izleme sistemi (TPMS) (mevcutsa)

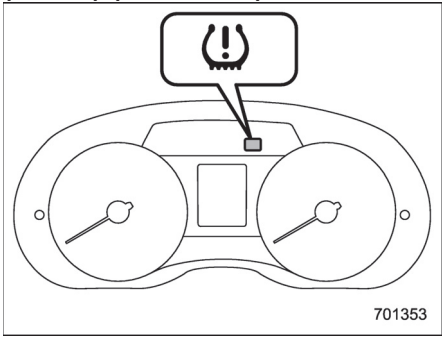

Düşük lastik basıncı uyarı lambası (A tipi)

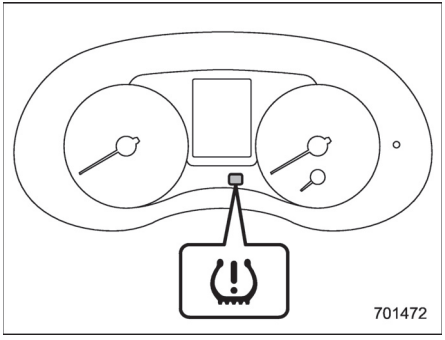

Düşük lastik basıncı uyarı lambası (B tipi)

Lastik basıncı izleme sistemi, bir lastiğin basıncı seçilen TPMS moduna göre çok düşükse, her bir tekerlekte bulunan birer sensörden sinyal göndererek sürücüye bir uyarı mesajı gösterir. Lastik basıncı izleme sistemi, sadece araç 40 km/h üzeri hızlarda kullanılırken devrededir. Ayrıca bu sistem, ani basınç düşüşlerine hemen karşılık veremeyebilir (örneğin, lastik patlaması).

⚠ UYARI

Aracı sürerken düşük lastik basıncı uyarı lambası yanarsa, asla ani fren yapmayın; hızı kademeli olarak azaltırken direksiyonu sağa sola çevirmeden ileri gidin. Sonra yoldan çıkarak güvenli bir yerde durun. Aksi taktirde, ciddi yaralanmalara ve hasara yol açacak bir kazaya sebep olabilirsiniz.
Tüm lastiklerin basıncını kontrol edin ve sürücü tarafındaki kapı direğinde bulunan lastik etiketinde gösterilen üç (normal, yüklü, çekme) SOĞUK lastik basıncı değerinden en uygun olanına göre basınçları ayarlayın. Lastik basınçlarını ayarladıktan

– DEVAMI DİĞER SAYFADA –

sonra bu lamba yanmaya devam ederse, lastiklerden birisi zarar görmüş ve hızla hava kaçırıyor olabilir. Patlak bir lastiğiniz varsa, en kısa zamanda yedek lastik ile değiştirin.
Orijinal basınç sensörü bulunmayan bir lastik ya da jant takılırsa, düşük basınç lambası yaklaşık bir dakika yanıp söndükten sonra sabit bir şekilde yanar. Bu TMPS'nin lastik basınçlarını ölçemediği anlamına gelir. En kısa zamanda, lastik ve sensör değişimi veya sistem sıfırlama amacıyla bir SUBARU yetkili servisine gitmenizi tavsiye ederiz.
Lastik sıvı dolgu ile onarıldığında, lastik basıncı uyarı sibobu ve vericisi düzgün çalışmayabilir. Sıvı dolgu kullandıysanız, en kısa zamanda en yakın SUBARU yetkili servisi ile görüşmenizi öneririz. Lastiği değiştirirken, lastik basıncı uyarı sibobunu ve vericisini de değiştirin. Hasarlı değilse ve sıvı dolgu kalıntıları temizlenmişse, jantı tekrar kullanabilirsiniz.
Lamba yaklaşık bir dakika yanıp söndükten sonra sabit yanıyorsa, sistemin denetlenmesi için yetkili bir SUBARU servisine gitmenizi tavsiye ederiz.

Takviye ile motorun çalıştırılması

■ Aküyle ilgili önlemler!

⚠ UYARI

Bu talimatları dikkatle okuyun:

Aküyle doğru ve güvenli bir şekilde çalışmak için aküyü kullanmadan veya kontrol etmeden önce aşağıdaki önlemleri dikkatle okuyun.

Koruyucu gözlük veya yüz maskesi takın:

Aracınızın aküsünün yakınında çalışırken daima koruyucu gözlük/yüz maskesi takın. Akü elektroliti sülfürik asit içerir ve dolayısıyla asit gözlerinize sıçrarsa körlüğe sebep olabilir. Aynı zamanda aküler oldukça yanıcı ve patlayıcı olan hidrojen gazı yayar. Bu gazın ateş alması durumunda koruyucu gözlük/yüz maskesi kullanmak hayati önem taşır.

Akü elektroliti sülfürik asit içerir:

Akü elektroliti sülfürik asit içerdiği için akü kontrolü yaparken koruyucu gözlük/yüz maskesi ve koruyucu eldiven kullanın.

Aküyü devirmekten ve darbelere maruz bırakmaktan sakının. Bu, akü elektrolitinin sıçramasına yol açabilir.
Körlüğe ve yanıklara sebep olabileceğinden hiçbir durumda akü elektrolitinin derinizle, gözlerinizle veya elbiselerinizle temas etmesine izin vermeyin. Akü elektroliti cildinize, gözlerinize ya da giysilerinize bulaşırsa, derhal bol suyla yıkayın. Akü elektroliti gözlerinize kaçarsa derhal doktora başvurun.
Akü elektroliti kazara yutulursa derhal bol miktarda süt veya su için ve hemen doktora başvurun.
Akü elektrolitinin çürütücü etkisi vardır. Aracınızın boyalı kısımlarına veya kumaş kaplı kısımlarına sıçrarsa derhal bol suyla yıkayın.

Çocukları uzak tutun:

Akülerle sadece potansiyel tehlikelerden bilgisi olan kişiler uğraşmalıdır. Özellikle çocukları aracınızın aküsünün yanından uzaklaştırın. Aküyle yanlış uğraşma sonucu körlük veya yanıklar meydana gelebilir.

Açık alevleri uzakta tutun:

Aracınızın aküsünün üstünde veya yakınında çalışmaya başlamadan önce tüm sigara, kibrit ve çakmak gibi yanıcı maddeleri söndürün. Ayrıca aküyü yanıcı maddelerden ve elektrik kıvılcımından uzakta tutun.
Aküler oldukça yanıcı ve patlayıcı hidrojen gazı yaydıkları için çevrede açık alev veya kıvılcım varsa bunlar bir patlamaya neden olabilir.
Aracınızın aküsünün yanında çalışırken metal takımların, akünün (+) ve (-) kutup başlarını kısa devre yaptırmamasına veya akünün (+) kutbunu aracın şasisine bağlamamaya dikkat edin. Bir kısa devre elektrik kıvılcımlarının oluşmasına ve bir patlamaya yol açabilir.
Elektrik kıvılcımlarını önlemek için akü üzerinde veya yanında çalışmaya başlamadan önce tüm yüzük, kol saati gibi metal aksesuarlar çıkartılmalıdır.

Patlamaları önlemek için:

Şarj edilmekte iken aküler oldukça yanıcı ve patlayıcı hidrojen gazı yayar. Bir patlamayı önlemek için aracınızın aküsünü iyi havalandırılan bir alanda şarj edin ve açık alevleri uzakta tutun.

■ Takviye ile motoru çalıştırırken alınacak önlemler!

UYARI

- **Boşalmış akü donmuşsa asla takviye ile motoru çalıştırmayı denemeyin. Bu, akünün parçalanmasına veya patlamasına yol açabilir.**
- **Takviye kablosu ve üzerindeki kelepçelerin izolasyonlarının gevşek veya eksik olmadığından emin olun. Uygun şartlarda kablolar olmadığı sürece takviye aküsüyle çalıştırmayın.**
- **Çalışmakta olan bir motor tehlikeli olabilir. Parmaklarınızı, ellerinizi, saçınızı ve takılarınızı soğutma fanından, kayışlardan ve motorun diğer hareketli parçalarından uzak tutun. Yüzük, saat ve kravat gibi aksesuarların çıkartılması tavsiye edilir.**
- **Takviye aküyle çalıştırma yanlış yapıldığı takdirde tehlikelidir. Takviye aküyle çalıştırmaya yönelik doğru**

– DEVAMI DİĞER SAYFADA –

prosedürden emin değilseniz bilgili bir teknisyene danışın.

⚠ DİKKAT

Takviye için kullanılan akü 12 V olmalıdır. Doğru takviye aküyü kullandığınızdan emin olmadan motoru, takviye akü ile çalıştırmayın.

Aracınız akünün boşalması nedeniyle çalışmazsa akünüz (takviye aküsü diye anılan) bir başka aküyle takviye kabloları aracılığıyla bağlanarak çalıştırılabilir.

■ Takviye ile motor nasıl çalıştırılır

1. Takviye aküsünün 12 Volt'luk olmasını ve eksi kutup başının şasiye bağlı olmasını sağlayın.
2. Takviye aküsü başka bir araca takılı durumda ise iki aracın birbirine değmemesine dikkat edin.
3. Gereksiz lambaları ve elektrikli aksesuarları kapatın.
4. Takviye kablolarını aynen resimdeki sırayla bağlayın.

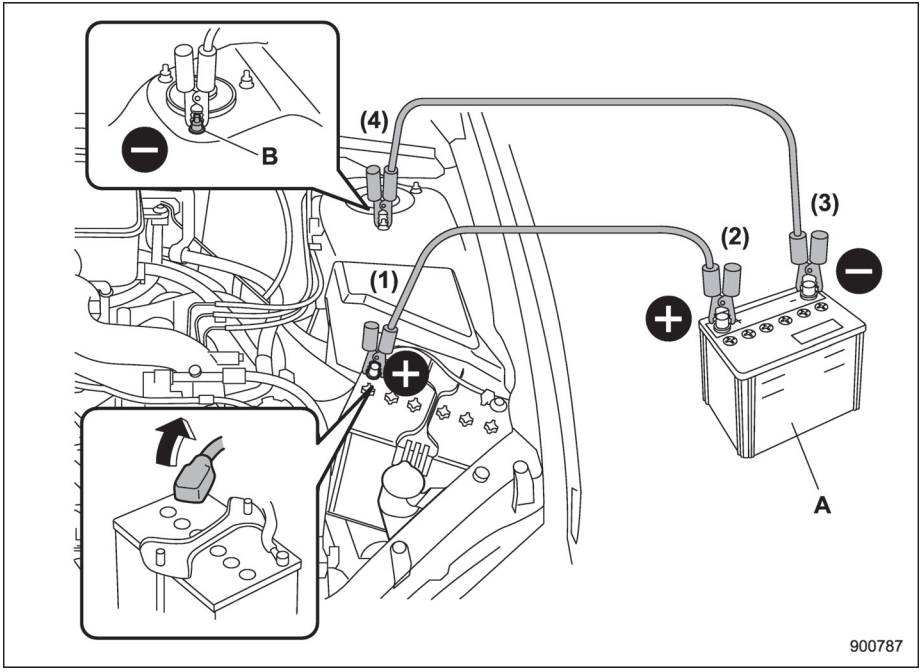

A) Takviye için kullanılacak akü
B) Amortisör sabitleme somunu

(1) Takviye kablolarından birisini boşalmış akünün artı (+) kutbuna bağlayın.
(2) Takviye kablosunun öteki ucunu takviye aküsünün artı (+) kutbuna bağlayın.
(3) Diğer kablonun bir ucunu takviye aküsünün eksi (-) kutbuna bağlayın.
(4) Kablonun diğer ucunu amortisör sabitleme somununa bağlayın.

Kabloların hareketli parçaların yanından geçmemesini ve kablo kelepçelerinin başka bir metale değmemelerini sağlayın.
5. Takviye aküsünün bulunduğu aracın motorunu çalıştırın ve motoru orta devirlerde çalıştırın. Sonra aküsü boşalmış olan aracın motorunu çalıştırın.
6. İşlem tamamlandığında kabloları tam ters sırayla dikkatle sökün.

Motorun hararet yapması

⚠ UYARI

Motor durdurulmadan ve tamamıyla soğumadan radyatör kapağını asla açmaya kalkmayın. Soğutma sistemi motor sıcakken basınç altındadır. Motor sıcakken radyatör kapağının açılması kaynar derecedeki motor soğutma suyunun etrafa püskürerek ciddi şekilde yanmanıza yol açabilir.

Motor aşırı ısınırsa yolun kenarına emniyetli bir yere çekin ve aracı emniyetli bir yerde durdurun.

■ Motor bölmesinden buhar gelirse

• Motoru durdurun ve herkesi motor soğuyuncaya kadar araçtan uzakta tutun.
• Bu konuda hemen yetkili bir SUBARU servisi ile irtibata geçmenizi tavsiye ediyoruz.

■ Motor bölmesinden buhar gelmezse

1. Motoru rölantide çalışır durumda tutun.
2. Motor bölmesini havalandırmak için kaputu açın. "Kaput" ☞ 11-11 konusuna bakın.

Soğutma fanının çalıştığını teyit edin. Fan çalışmıyorsa motoru derhal durdurun ve yetkili servisinizle onarım için temasa geçin.
3. KIRMIZI renkte yanan veya yanıp sönen soğutma suyu sıcaklığı yüksek uyarı lambası söndükten sonra motoru durdurun. Uyarı lambası ile ilgili detaylar için, "Soğutma suyu sıcaklığı düşük gösterge lambası/Soğutma suyu sıcaklığı yüksek uyarı lambası" ☞ 3-19 konusuna bakın.
4. Motor tamamen soğuduktan sonra hidrolik haznedeki motor soğutma suyu seviyesini kontrol edin. Motor soğutma suyu seviyesi "LOW" (DÜŞÜK) işaretinin altındaysa "FULL" (DOLU) işaretine kadar motor soğutma suyu ekleyin.

NOT

Soğutma suyu seviyesinin kontrol edilmesi ve soğutma suyu eklenmesi hakkında bilgi almak için "Motor soğutma suyu" ☞ 11-20 konusuna bakın.

5. Hidrolik haznede hiç motor soğutma suyu yoksa hidrolik hazneye soğutma suyu ekleyin. Sonra radyatör kapağını çıkarın ve radyatörü motor soğutma suyu ile doldurun.
Sıcak bir radyatörün kapağını açmanız gerekirse, önce radyatör kapağının etrafına kalın bir bez sarın, sonra kapağı üzerine bastırmadan yavaşça saat ibresinin tersi yönde duruncaya kadar çevirin. Radyatördeki basıncı giderin. Basınç tamamen giderilince kapağı bastırarak ve çevirerek çıkarın.

Çekme

Aracın çekilmesi gerekirse bunu en iyi SUBARU yetkili servisiniz veya bir ticari çekme şirketi yapar. Aksi takdirde güvenlik açısından aşağıdaki işlemleri uygulayın.

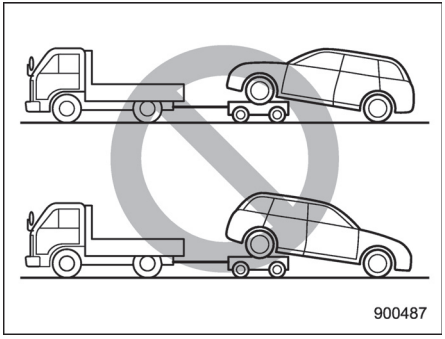

⚠ UYARI

AWD modelleri (hem CVT hem de MT) ön tekerlekler havada ve arka tekerlekler yerdeyken veya arka tekerlekler havada ve ön tekerlekler yerdeyken asla çekmeyin. Bu, orta diferansiyelin çalışması veya bozulması nedeniyle aracın patinaja girmesine yol açabilir.

■ Aracın çekilmesi ve çekme kancaları/delikleri

Çekme halkaları sadece acil durumlarda kullanılmalıdır (örneğin çamur, kum veya kara saplanmış bir aracı kurtarmak için).

⚠ DİKKAT

• Sadece belirtilen çekme ve yere bağlama kancalarını kullanın. Çekme ya da bağlama işlemleri için asla süspansiyon ya da gövde parçalarını kullanmayın.
• Ön tampon ve çekme kancasının bozulmasını önlemek için çekme halkalarına aşırı yanal yük uygulamayın.

▼ Ön çekme kancası

1. Kriko, tornavida ve kriko sapını çıkarın. Bu aletlerin konumları için, "Bakım aletleri" ☞ 9-3 konusuna bakın.

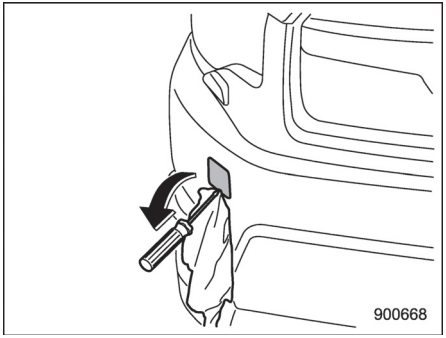

2. Tamponu çizmesini önlemek için düz uçlu tornavidanın ucunu, vinil bant veya bir bez parçası ile kapatın. Düz uçlu tornavidayı kapağın kenarına sokun ve kapağı kaldırarak açın.

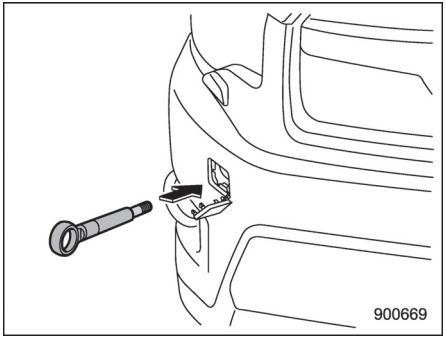

3. Dişleri görülemeyinceye kadar çekme

– DEVAMI DİĞER SAYFADA –

halkasını yivli deliğe vidalayın.

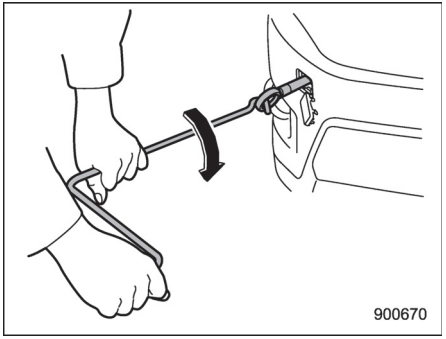

4. Kriko kolunu kullanarak çekme halkasını iyice sıkın.

Aracı çektikten sonra, çekme kancasını araçtan çıkarın ve daha önceden sakladığınız yere koyun.
Çekme halkasını tampona takın.

⚠ UYARI

• Çekme halkasını aracınızı çekmek haricinde kullanmayın.

• Çekme işleminden sonra çekme halkasını çıkardığınızdan emin olun. Çekme halkası araçta bırakılırsa, önden çarpışma durumunda SRS hava yastığı sistemi doğru çalışmayabilir.

▼ Arka çekme halkası

1. Kriko, tornavida ve kriko sapını çıkarın. Bu aletlerin konumları için, "Bakım aletleri" ☞ 9-3 konusuna bakın.

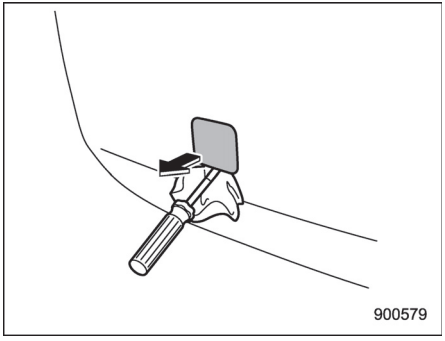

2. Arka tamponda bulunan kapağı bir tornavida kullanarak çıkarın ve çekme halkasını sabitlemek için dişli bir delik bulacaksınız.

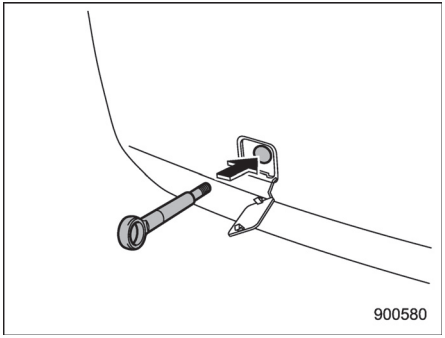

3. Dişleri görülemeyinceye kadar çekme halkasını yivli deliğe vidalayın.

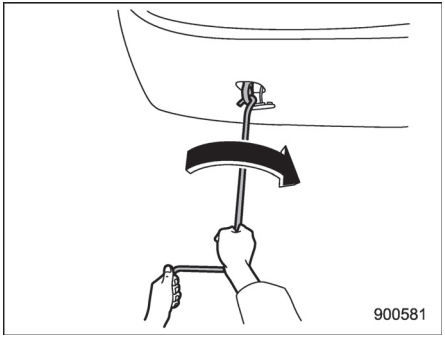

4. Kriko kolunu kullanarak çekme halkasını iyice sıkın.

Aracı çektikten sonra, çekme kancasını araçtan çıkarın ve daha önceden sakladığınız yere koyun.
Çekme halkasını tampona takın.

⚠ UYARI

Çekme halkasını aracınızı çekmek haricinde kullanmayın.

▼ Ön bağlama kancaları:

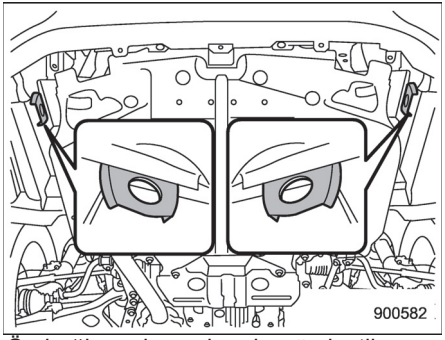

Ön bağlama kancaları, her ön lastik ve ön tampon arasında bulunur.

▼ Arka bağlama delikleri:

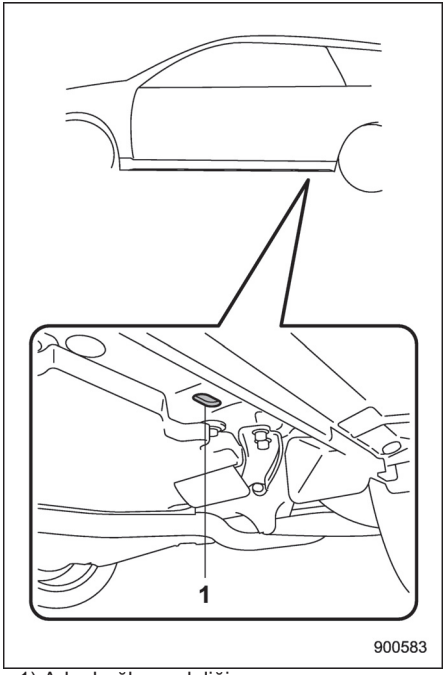

1) Arka bağlama deliği

Arka bağlama delikleri, her kriko takviyesinin yanında bulunur.

– DEVAMI DİĞER SAYFADA –

⚠ UYARI

Arka bağlama deliklerini sadece aşağı doğru bağlamak için kullanın. Aracı herhangi bir yönde tutmak için kullanılırsa, kablolar deliklerden kayabilir ve tehlikeli bir duruma yol açar.

■ Aracın düz kasalı bir kamyon kasası üzerinde taşınması

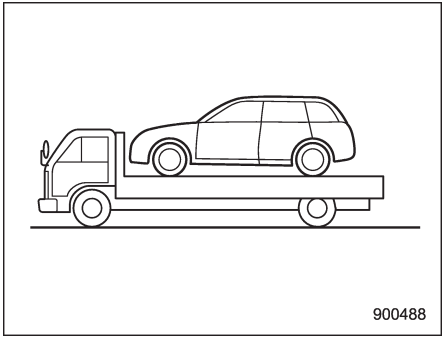

Bu, aracınızın taşınması için en iyi yoldur. Güvenli taşımayı sağlamak için aşağıdaki işlemleri uygulayın.
1. Vites kolunu, CVT modellerde “P” konumuna; manuel şanzımanlı araçlarda “1.” vitese alın.
2. Park frenini tamamen devreye sokun.
3. Aracı, taşıcıya emniyet zincirleriyle yerinden oynayamaz şekilde bağlayın.Güvenlik zincirlerinin her biri eşit miktarda gerdirilmeli ancak süspansiyonu alçaltacak kadar çok çekilmemelidir.

■ Aracın tüm tekerlekleri yerde çekilmesi

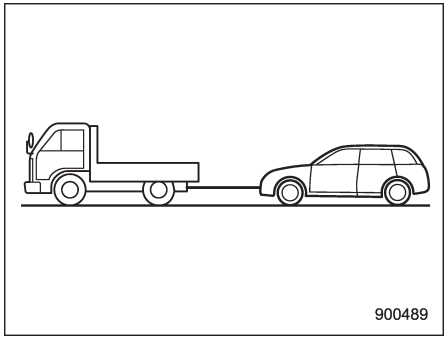

1. Park frenini devreden çıkarın ve vitesi boşa alın.
2. Araç çekilirken kontak anahtarı "ON" konumunda olmalıdır.
3. Aracın zarar görmesini engellemek için çekme halatındaki boşluğu alın.

⚠ UYARI

- **Araç çekilirken kontak anahtarını asla “LOCK”/“OFF” konumuna getirmeyin; bu direksiyonun ve tekerleklerin kilitlenmesine yol açar.**
- **Motor çalışmadığı zaman fren servosunun ve direksiyon desteğinin çalışmadığını unutmayın. Motor durdurulduğu için fren pedalını ve direksiyonu kullanmak daha fazla güç gerektirir.**

⚠ DİKKAT

- **Şanzıman arızası olursa aracınızı düz kasalı bir taşıyıcının üstünde nakledin.**
- **CVT modellerde, çekme hızı 30 km/h, çekme mesafesi ise 50 km üzerinde olmamalıdır. Daha yüksek hız ve mesafelerde aracınızı açık kasalı bir taşıyıcı kamyonun üstünde taşıyın.**

Giriş anahtarı - giriş anahtarı düzgün bir şekilde çalışmazsa

⚠ DİKKAT

Metal nesneleri, manyetik kaynakları ve sinyal aktarıcıları giriş anahtarı ile marş düğmesi arasında tutmayın. Aksi takdirde giriş anahtarı ile marş düğmesi arasındaki iletişimi etkileyebilir.

Çevrede bulunan güçlü radyo dalgaları veya gürültüden ya da giriş anahtarının bitmek üzere olan pilinden ötürü kilitleme/kilit açma prosedürleri, güç düğmesini açma/kapama prosedürleri veya motorun çalıştırılması prosedürleri gerçekleştirilemezse, aşağıdaki prosedürleri uygulayın. Giriş anahtarının pili bittiğinde, yenisiyle değiştirin. "Giriş anahtarı pilinin değiştirilmesi" ☞ 11-60 konusuna bakın.

■ Kilitleme ve kilit açma

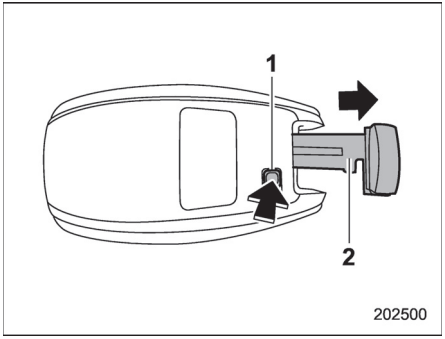

1) Açma düğmesi
2) Mekanik anahtar

Giriş anahtarının açma düğmesine basarak, mekanik anahtarı çıkarın. Sürücü kapısını, "Dışarıdan anahtar ile kilitleme ve kilit açma" ☞ 2-4 konusunda açıklandığı gibi mekanik anahtarla kilitleyin veya kilidini açın.

NOT

Kilitleme veya kilit açmadan sonra, mekanik anahtarı giriş anahtarına tekrar taktığınıza emin olun.

■ Kontağın açılması/kapatılması

1. Park frenini devreye sokun.
2. Vites kolunu boşa (MT modeller) veya "P" konumuna getirin (CVT modeller).
3. Debriyaj pedalına (MT modeller) veya fren pedalına (CVT modeller) basın.

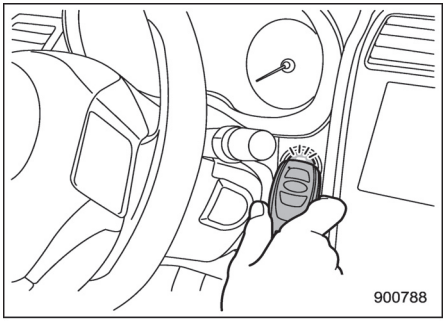

4. Giriş anahtarını düğmeleri size bakacak şekilde tutun ve marş düğmesine onunla dokunun.
Giriş anahtarı ile araç arasındaki iletişim tamamlandığında, bir sesli uyarı (ding) duyulacaktır ve marş düğmesi üzerindeki çalışma göstergesi yeşil renkte yanacaktır. Aynı zamanda, marş düğmesinin durumu aşağıdakilerden birine geçer.
• Marş düğmeli anahtarsız giriş sistemi devre dışıyken: "ACC"

– DEVAMI DİĞER SAYFADA –

• Diğer durumlarda: “ON”
5. Marş düğmeli anahtarsız giriş sistemi devre dışı bırakıldığında, ayağınızı debriyaj pedalından (MT modeller) veya fren pedalından (CVT modeller) çekerek marş düğmesine basın. Marş düğmesi "ON" konumuna geçer.

NOT

Yukarıdaki prosedür tam olarak gerçekleştirildikten sonra da motor çalışmazsa, SUBARU bayinizle irtibata geçmenizi tavsiye ederiz.

■ Motorun çalıştırılması

1. Park frenini devreye sokun.
2. Vites kolunu boşa (MT modeller) veya "P" konumuna getirin (CVT modeller).
3. Fren pedalına basın.
4. Debriyaj pedalına basın (Manuel şanzımanlı araçlar).

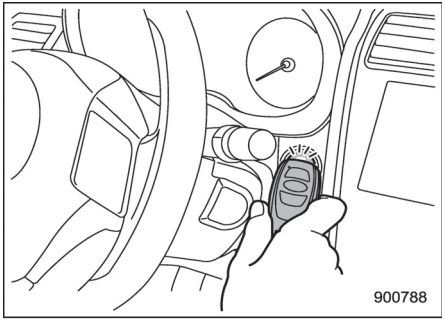

5. Giriş anahtarını düğmeleri size bakacak şekilde tutun ve marş düğmesine onunla dokunun.
Giriş anahtarı ile araç arasındaki iletişim tamamlandığında, bir sesli uyarı (ding) duyulacaktır ve marş düğmesi üzerindeki çalışma göstergesi yeşil renkte yanacaktır. Aynı zamanda, marş düğmesi "ACC" veya "ON" konumuna geçer.
6. Çalışma göstergesi yeşil renkte yandıktan sonra 5 saniye içerisinde, fren pedalına (tüm modeller) ve debriyaj pedalına (Manuel şanzımanlı modeller) basarken, marş düğmesine basın.

NOT

Yukarıdaki prosedür tam olarak gerçekleştirildikten sonra da motor çalışmazsa, SUBARU bayinizle irtibata geçmenizi tavsiye ederiz.

Bagaj kapağı - bagaj kapağının kilidi açılamazsa

Bagaj kapağı açma düğmesini kullanarak bagaj kapağını açamamamız durumunda, bagaj bölmesinin içinden kapağı açmayı deneyebilirsiniz.

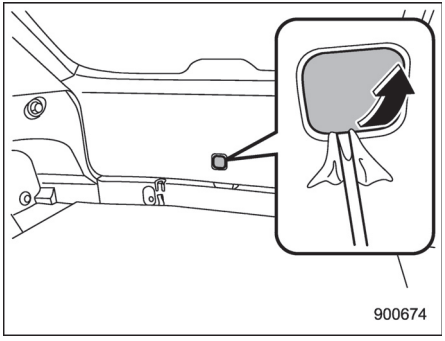

1. Bagaj kapağı kaplamasının alt ortasında bulunan erişim kapağını çıkarın.
2. Bagaj kapağı kaplamasının arkasındaki bagaj kapağı açma kolunu bulun.

⚠ DİKKAT

Bagaj kapağı açma kolunu elinizle işletmeyin, yaralanmalara neden olabilir. Her zaman düz uçlu bir tornavida veya benzer bir alet kullanın.

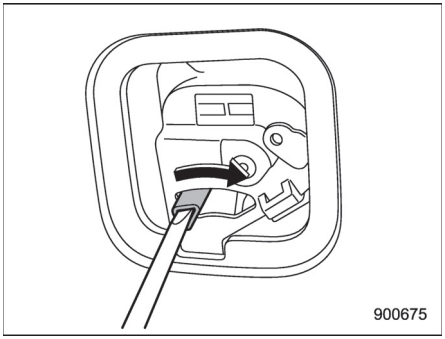

3. Bagaj kapağını açmak için, düz uçlu tornavida veya benzeri bir alet kullanarak kolu sağa doğru çevirin.

■ Çift kilit sistemi bulunan araçlar

NOT

Bagaj kapağı açma kolu hırsızlık önleyici kapak ile korunmuştur. Bu nedenle, hırsızlık önleyici muhafazayı bagaj kapağı açma koluna ulaşmak için yıldız tornavida kullanarak sökün.

Yakıtın bitmesi (dizel modeller)

⚠ DİKKAT

• Yakıt ikmali yapmadan ve hava alma pompasını çalıştırmadan motoru çalıştırmayı denemeyin. Aksine bir uygulama motora ve yakıt sistemine zarar verebilir.
• 30 saniyeden uzun süre marşa basmayın. Böyle yapılması marş motorunu aşırı ısıtacak ve araç aküsünü boşaltacaktır.

Motoru tekrar çalıştırmak için aşağıdaki işlemleri uygulayın.
1. Aracın yakıt ikmalini yapın.
Yakıt gereklilikleri ve yakıt ikmali işlemleri için "Yakıt" ☞ 7-3 konusuna bakın.

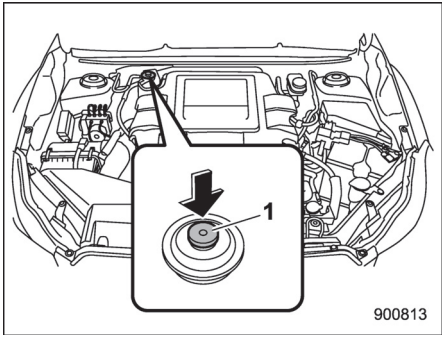

1) Hava alma pompası

2. Yakıt sistemi içerisinde sıkışmış havayı boşaltmak üzere güçlü bir direnç hissedene kadar, pompalama düğmesine basarak, motor bölmesinin ön yolcu tarafında bulunan hava alma pompasını çalıştırın.
3. Marş motorunun çalışmasından itibaren motoru 15 saniye içerisinde çalıştırmayı deneyin.
Motor çalışmazsa, adım 2'yi tekrar uygulayın ve marş motorunun çalışmasından itibaren 15 saniye içerisinde motoru çalıştırın.
Motor ikinci defa da çalışmazsa, yardım için en yakın SUBARU yetkili servisi ile temas kurmanızı tavsiye ederiz.

4. Motoru çalıştırdıktan sonra, motor yumuşak biçimde çalışır hale gelinceye kadar gaz pedalına hafifçe basın. Ayrıca, tüm uyarı ve gösterge lambalarının sönmüş olduğundan emin olun. Motor ısındıkça yakıt enjeksiyon sistemi rölanti devrini otomatik olarak düşürür.

Aracınız bir kazaya karışırsa

⚠ DİKKAT

Aracınız bir kazaya karıştıysa, motoru çalıştırmadan önce aracın altını kontrol ettiğinizden emin olun. Aracın altında yakıt sızdığını görürseniz, motoru çalıştırmayın. Yakıt sistemi hasar görmüştür ve onarıma ihtiyacı vardır. En yakın araç servisi ile bağlantı kurun. Bir SUBARU servisi ile irtibata geçmenizi tavsiye ediyoruz.

Aracınız bir yakıt pompası kapatma sistemi bulundurmaktadır. Aracınız bir kazaya karışarak darbe aldığında, yakıt pompası kapatma sistemi otomatik olarak, yakıt sızıntısını azaltmak için yakıt beslemesini kapatır.
Sistem çalıştıktan sonra, motoru çalıştırmak için şu yolları izleyin.
"Marş düğmeli, anahtarsız giriş sistemi" bulunmayan modeller:
1. Kontak anahtarını “LOCK” veya "ACC" konumuna getirin.
2. Motoru yeniden çalıştırın.

"Marş düğmeli, anahtarsız giriş sistemi" bulunan modeller:
1. Marş düğmesini "ACC" veya "KAPALI" konumuna getirin.
2. Motoru yeniden çalıştırın.

Dış bakım..... 10-2
Yıkama..... 10-2
Cilalama ve parlatma..... 10-3
Alüminyum jantların temizlenmesi..... 10-4
Korozyon önleme..... 10-4
Korozyonun başlıca nedenleri..... 10-4
Korozyonu önlemeye yardımcı olması için..... 10-4
Kabinin temizlenmesi..... 10-5
Koltuk kumaş döşemeleri..... 10-5
Deri koltuk malzemeleri..... 10-5
Sentetik deri iç döşeme..... 10-6
Otomatik klima kontrol paneli, ses sistemi paneli, göstergeler paneli, konsol paneli, düğmeler, göstergeler grubu ve diğer plastik yüzeyler..... 10-6
Ekran (mevcutsa)..... 10-6

Dış bakım

■ Yıkama

⚠ DİKKAT

• Aracı yıkarken frenler ıslanabilir. Bunun sonucunda frenleme mesafesi uzar. Frenleri kurutmak için aracınızı güvenli bir hızda sürün ve bir yandan da frenlerin ısınması için fren pedalına hafifçe basın.
• Motor bölmesini ve civarındaki bölgeleri yıkamayın. Motor hava emiş kanalına, elektrikli parçalara veya hidrolik direksiyon yağ haznesine (mevcutsa) su girerse bu, sırasıyla, motor sorunlarına veya hidrolik direksiyonun arızalanmasına yol açar.
• Ampul grubu kapağının yüzeyini yıkarken organik çözücüler kullanmayın. Ancak, yüzeyi yıkamak için organik çözücü içeren bir deterjan kullanılırsa, deterjanı su ile iyice durulayın. Aksi takdirde yüzey hasar görebilir.
• Otomatik yağmur sensörlü ön cam silecekleri bulunan modeller: Aracı yıkarken silecekleri kapatın. Anahtar "AUTO" konumunda kalırsa, aracın yıkanması sırasında silecekler beklenmedik bir şekilde çalışıp yaralanmanıza neden olabilir.
• (Sadece 5 kapılı modeller) Otomatik araç yıkama sistemlerinin fırçaları aracınızın arka sileceğine dolaşabilir, silecek koluna ve diğer parçalara zarar verebilir. Yıkama fırçalarının silecek kolunun üzerine gelmesini engelleyin ya da silecek kolunu cama bir bantla yapıştırın.

NOT

Aracınızı otomatik araç yıkama sistemlerinde yıkatırken:
• Kullanılan sistemin aracınız için uygun olduğundan emin olun.
• Aracınızda otomatik yağmur sensörlü cam silecekleri varsa, silecek düğmesinin kapalı konumda olduğundan emin olun. Silecek kolu "AUTO" konumunda kalırsa, aracın yıkanması sırasında silecekler beklenmedik bir şekilde çalışıp silecek lastiklerinin hasar görmesine neden olabilir.

Aracınızın çekiciliğini korumanın en iyi yolu sık yıkamadır. Yol kirinin birikmesini önlemek için aracınızı en az ayda bir defa yıkayın.
Pisliği ıslak bir süngerle ve bol miktarda ılık veya soğuk suyla yıkayın.
Aracınız sıcak suyla veya doğrudan güneş ışığı altında yıkamayın.
Tuz, kimyasal madde, böcek, katran, kurum ve kuş pisliği gerektiği kadar hafif bir deterjan kullanarak temizlenmelidir. Hafif bir deterjan kullanıyorsanız bu, mutlaka bir nötr deterjan olmalıdır. Güçlü bir sabun veya kimyasal deterjanlar kullanmayın. Araç yüzeyinde kalan tüm temizlik maddeleri bekletmeden temizlenmeli ve orada kurumalarına izin verilmemelidir. Aracı bol ılık suyla iyice durulayın. Kalan suyu da bir güderi veya yumuşak bir bezle silin.

▼ Gövde altının yıkanması

Kimyasal maddeler, tuzlar ve yol yüzeyinin buzunu eritmek için kullanılan tuz oldukça aşındırıcı olup egzoz sistemi, yakıt ve fren boruları, fren telleri, taban sacı ve çamurluklar ve süspansiyon gibi aracın alt kısmındaki parçaların korozyonunu hızlandırır.

Aracın alt kısmını ve çamurlukların iç kısmını sık aralıklarla ılık veya soğuk suyla yıkayarak aracınızı bu maddelerin zararlı etkilerden koruyun.
Aracın alt kısmına yapışan çamur ve kum buralardaki korozyonu hızlandırabilir.
Aracı arazi koşullarında veya çamurlu ya da kumlu yollarda sürdükten sonra aracın alt kısmından çamuru ve kumu yıkayarak temizleyin.
Süspansiyona ve aks parçalarına dikkatle su tutun, çünkü bunlar çamur ve kum birikmesine özellikle yatkındır. Kalıplaşmış çamuru kazımak için sivri kenarlı alet kullanmayın.

⚠ DİKKAT

- **Süspansiyonun parçalarını yıkarken fren hortumlarına, sensör kablo demetlerine ve diğer parçalara hasar vermemeye dikkat edin.**
- **Motorun alt kısmına uzun bir süre su sıçramamasına dikkat edin. Aksi takdirde bazı elektronik parçalar hasar görebilir.**

▼ Ilık suyla yıkama

• Yıkayıcının memesiyle araç arasında 30 cm veya daha fazla mesafe bırakın.
• Sürekli aynı bölgeyi yıkamayın.
• Leke kolayca çıkmazsa elle yıkayın.
Bazı yıkama servisleri sıcak sulu, yüksek basınçlı yıkama yapıyor olabilir, buysa çıtalar gibi reçine hammaddeli parçalara hasar verebilir veya şekillerini bozabilir veya suyun aracın içine sızmasına sebep olabilir.

■ Cilalama ve parlatma

Cilalamadan ve parlatmadan önce daima aracı yıkayın ve kurulayın.
İyi kalitede bir parlatıcı ve cila kullanın ve bunları üreticilerinin talimatlarına göre uygulayın. Cila ve parlatma işlemlerini boyalı yüzey soğukken yapın.
Boyalı yüzeylerin yanı sıra krom kaplamalı parçalara da mutlaka parlatıcı ve cila uygulayın. Boyalı yüzeydeki parlatıcının azalması, aracın ilk günkü parlaklığını kaybetmesine neden olur ve aynı zamanda yüzeyin bozulmasını hızlandırır. Bir kat parlatıcının en az ayda bir veya yüzey su damlacıklarını tutmaya başladığında çekilmesi tavsiye edilir.
Boyanın görünüşü parlaklığı ve tonu yıkamayla eski haline getirilemeyecek durumdaysa ince tanecikli parlatma tozuyla yüzeye hafifçe parlatma işlemi uygulayın. Bu işlemi sadece hasarlı bölgeye değil çevresindeki alana da uygulayın. Parlatma işlemini her zaman sadece tek bir yönde yapın. 2000 numara parlatma tozunu kullanmanızı tavsiye ederiz. Asla iri tanecikli parlatma tozu kullanmayın. Kalın tanecikli parlatma tozlarının numaraları küçük olur ve boyaya hasar verebilir. Parlatma tozuyla cilalama bittikten sonra cilalayarak orijinal parlaklığını sağlayabilirsiniz. Parlatma tozuyla sık cilalama yapmak veya yanlış cilalama tekniği kullanmak boyanın kalkmasına ve astarın ortaya çıkmasına sebep olabilir. Şüpheye düştüğünüzde daima SUBARU servisiniz veya bir oto boya uzmanı ile temasa geçmenizi tavsiye ederiz.

⚠ DİKKAT

Ampul grubu kapağının yüzeyinde, içinde organik çözücüler bulunan herhangi bir madde kullanmayın. Kapağın üzerinde organik çözücüler bulunan cila veya mum kullanıldıysa, cila veya mumu tamamen silin. Aksi takdirde kapak yüzeyi hasar görebilir.

NOT

Aracı cilalarken ön cam yıkayıcı memelerini cila ile tıkamamaya dikkat edin.

– DEVAMI DİĞER SAYFADA –

■ Alüminyum jantların temizlenmesi

• Alüminyum jantlar herhangi bir şekilde kirlendikleri zaman hemen silin. Jantlar uzun süre kirli bırakılırsa temizlemesi zor olabilir.
• Jantları temizlemek için taneli sabun kullanmayın. Mutlaka nötr bir temizlik sıvısı kullanın ve sonra suyla tamamen durulayın. Jantları sert bir fırçayla temizlemeyin veya yüksek devirli bir temizlik aleti kullanmayın.
• Araca deniz suyu sıçradığında ya da denizden esen rüzgarlara maruz kaldığında veya tuz ve temizlik maddeleri dökülen yollarda aracı kullandığınızda aracı (alüminyum alaşımlı jantları da dahil olarak) mümkün olan en kısa sürede temizleyin.

Korozyon önleme

SUBARU'nuz korozyona karşı koyacak şekilde tasarlanmış ve üretilmiştir. Aracığınızın birçok parçası üzerinde güzel görünümü, mukavemeti ve güvenilir çalışmayı muhafaza etmeye yardımcı olmak için özel malzemeler ve koruyucu son katlar kullanılmıştır.

■ Korozyonun başlıca nedenleri

Korozyonun başlıca nedenleri şunlardır:
• Rutubet tutan kirlerin ve kalıntıların gövde panelleri bölmelerinde, girintilerde ve diğer bölgelerde birikmesi.
• Boyaya veya diğer koruyucu tabakalara mıcır, taş parçacıkları veya ufak kazalar sonucu meydana gelen hasarlar.
Araçtaki korozyon şu durumlarda hızlanır:
• Buzlanmayı önlemede kullanılan yol tuzu veya yola toz kalkmasını önlemek amacıyla dökülen kimyasal maddelerle karşı karşıya kalınması durumunda, veya havadaki tuz oranının arttığı sahil bölgelerinde veya yoğun endüstriyel kirliliğinin olduğu yerlerde.
• Nem oranının yüksek ve özellikle sıcaklığın donma noktasının biraz üzerinde olduğu bölgelerde kullanılması durumunda.
Aracın diğer bölümleri kurumuş olsa dahi aracın bazı bölümlerinin kurumamış olması.
• Yüksek sıcaklıklar yeterince havalandırma olmamasından dolayı çabuk kuruyamayan araç parçalarında korozyona yol açar.

■ Korozyonu önlemeye yardımcı olması için

Gövdeyi ve süspansiyon parçalarını korozyondan korumak için aracınızı sık sık yıkayın. Ayrıca aracınızı aşağıdaki özelliklerdeki bir yolda kullandıktan hemen sonra aracınızı yıkayın:
• kışın üzerine tuz serpilmiş yollarda
• çamurlu, kumlu ve çakıllı yollarda
• sahil bölgesindeki yollarda
Kış mevsimi bitince aracınızın alt kısmını iyice yıkatmanızı tavsiye ediyoruz.
Kış mevsimi öncesindeyse aracınızın alt kısmındaki egzoz sistemi, yakıt ve fren boruları, fren telleri, süspansiyon, direksiyon sistemi, taban sacı ve çamurluklar gibi parçaların durumunu kontrol edin. İçlerinden biri paslanmışsa pas önleme işlemi yapın veya bu parçayı değiştirin. Bu tür bakım ve işlemi tek başınıza yapamayacağınızı düşünüyorsanız SUBARU servisinizle temasa geçmenizi tavsiye ederiz.

Boyadaki çatlak ve çizikleri farkına varır varmaz onarın.
Aracın içinde bulunan paspasların altlarında pas oluşmasına neden olabilecek su ve kir birikintileri olup olmadığını kontrol edin. Bu bölgelerin kuru kalmalarını sağlamak için arada sırada kontrol edin.
Garajınızı kuru tutun. Aracınız rutubetli ve iyi havalandırılmayan yerlerde park etmeyin. Böyle bir garajda rutubet korozyona yol açabilir. Aracınızı garajın içinde yıkarsanız ya da aracınızı ıslakken veya karla kaplıyken garaja koyarsanız bu, garajın içinde rutubet oluşmasına sebep olur.
Aracınızı soğuk havalarda ve/veya yollara yol tuzu ve diğer çürütücü kimyasal maddelerin serpildiği bölgelerde kullanırsanız kapı menteşelerini ve kilitlerini ve kaput mandalını periyodik olarak kontrol edip yağlayın.

Kabinin temizlenmesi

Klima kontrol panelini, ses sistemini, ön göğsü, orta konsolu ve kumandaları yumuşak temiz nemli bir bezle silin. (Organik solvent kullanmayın.)

■ Koltuk kumaş döşemeleri

Kir, toz ve kırıntıları bir elektrikli süpürge ile alın. Leke döşemenin üzerine yapışmışsa ve elektrik süpürgesi ile çıkmıyorsa önce yumuşak bir fırçayla fırçalayın ve sonra elektrikli süpürge kullanın. Döşeme yüzeyini iyice sıkılmış olan ıslak bir bezle silin, sonra da tamamen kurumasını bekleyin. Döşeme hala kirliyse yumuşak bir sabun ve ılık su kullanarak silin ve sonra da iyice kurulayın.
Leke hala çıkmadıysa piyasada bulunan bir kumaş döşeme temizleyicisini deneyin. Temizleyiciyi görünmeyen bir yerde deneyin ve kumaşı olumsuz yönde etkilemediğinden emin olun. Temizleyici maddeyi kullanım talimatlarına göre kullanın.

⚠ DİKKAT

Koltukları benzin, tiner ya da benzer bir maddeyle temizlemeyin. Bunu yapmanız, yüzeye zarar verebilir ve rengin bozulmasına neden olabilir.

■ Deri koltuk malzemeleri

SUBARU'nun kullandığı deri, gereken bakımı yapıldığında yıllarca etkileyici görünümünü koruyan, yüksek kaliteli doğal bir üründür.
Toz veya yol kirinin yüzeyde birikmesine izin verilmesi malzemenin matlaşmasına ve zamanından önce aşınmasına yol açabilir. Her ay düzenli bir şekilde yumuşak, nemli, doğal elyaflı bir bezle deriyi su altında bırakmadan ve dikişlerin arasına su sızmamasına dikkat ederek temizleyin.
Yünlü kumaşları temizlemeye uygun bir yumuşak deterjan zor kir ve lekeleri çıkarmak için kullanılabilir ve bu işlemin ardından parlaklığını muhafaza etmesi için deriyi yumuşak ve kuru bir bezle silmek gerekir. SUBARU'nuzu uzun bir süre güneşin altında park etmeniz gerekiyorsa solma ve çekmeyi önlemek için koltukların ve kafalıkların örtülmesi veya camlara siperlik takılması tavsiye edilir.

– DEVAMI DİĞER SAYFADA –

Küçük yüzeysel kusurlara veya kuruyup yama gibi sırıtan bölgeler piyasada bulunan sprey deri verniği ile işleme tabi tutulabilir.
Her bir deri koltuk bölümünün hakiki derinin bir özelliği olan yumuşak kıvrımlar meydana getirdiğini fark edersiniz.

■ Sentetik deri iç döşeme

SUBARU'da kullanılan sentetik deri malzeme, önce elektrik süpürgesiyle süpürülüp veya fırçayla kirler giderildikten sonra yumuşak sabun veya deterjan kullanılarak temizlenebilir. Sabunun nüfuz etmesi için birkaç dakika bekleyin ve sonra temiz, yumuşak bir bezle silin. Sentetik derilerin temizlenmesi için piyasada bulunan köpüklü temizlik maddeleri gerekli durumlarda kullanılabilir.

⚠ DİKKAT

Solvent, boya tineri, cam temizleme sıvıları veya benzin gibi güçlü temizleme maddeleri asla deri veya içeride kullanılan sentetik malzemelerin üstünde kullanılmamalıdır. Bunu yapmanız, yüzeye zarar verebilir ve rengin bozulmasına neden olabilir.

■ Otomatik klima kontrol paneli, ses sistemi paneli, göstergeler paneli, konsol paneli, düğmeler, göstergeler grubu ve diğer plastik yüzeyler

Klima kontrol panelini, ses sistemini, ön göğsü, orta konsolu ve kumandaları yumuşak temiz nemli bir bezle silin.

⚠ DİKKAT

• Boya tineri veya benzin gibi organik solventler veya içinde bunlar bulunan güçlü temizleme maddelerini kullanmayın. Bunu yapmanız, yüzeye zarar verebilir ve rengin bozulmasına neden olabilir.
• Aracın ses sistemini, klimanın elektrikli aksamlarını veya düğmeleri temizlerken, içinde silikon bulunan kimyasal solventler kullanmayın. Silikonun bu parçalara temas etmesi elektrikli aksamlara zarar verebilir.

■ Ekran (mevcutsa)

Müzik sistemi/navigasyon/çok fonksiyonlu ekran monitörünü temizlemek için bir silikonlu bezle veya yumuşak bir bezle silin. Ekran aşırı derecede kirliyse nötr deterjanla ıslatılmış yumuşak bir bezle silin, sonra da deterjan kalırsa dikkatle silerek kurulayın.

⚠ DİKKAT

• Nötr deterjanı ekrana direkt olarak püskürtmeyin. Aksi takdirde ekranın parçaları hasar görebilir.
• Ekranı sert bir bezle silmeyin. Aksi takdirde ekran çizilebilir.
• Tiner, benzin veya uçucu başka bir madde içeren temizlik sıvılarını kullanmayın. Bu tür temizlik sıvıları ekranın altındaki düğmelerin üzerindeki yazıları silebilir.

Bakım programı 11-3
Bakım önlemleri..... 11-7
Motor bölmesinde kontrol veya servis işlemi yapmadan önce..... 11-8
Motor bölmesinde kontrol veya bakım yaparken (benzinli modeller)..... 11-8
Motor çalışmaktayken motor bölmesinde kontrol veya servis işlemleri yaparken..... 11-8
Bakım ipuçları..... 11-9
Parçalar değiştirilirken..... 11-9
Klipslerin sökülmesi ve geri takılması..... 11-9
Kaput..... 11-11
Motor bölmesine genel bakış..... 11-13
Benzinli modeller..... 11-13
Dizel modeller..... 11-14
Motor yağı..... 11-15
Motor yağı tüketimi..... 11-15
Yağ seviyesinin kontrolü..... 11-15
Yağ ve yağ filtresinin değiştirilmesi..... 11-17
Tavsiye edilen sınıf ve viskozite..... 11-19
Sentetik yağ..... 11-19
Motor soğutma sistemi..... 11-19
Soğutma fanı, hortum ve bağlantılar..... 11-20
Motor soğutma suyu..... 11-20
Hava filtresi..... 11-22
Hava filtresi elemanının değiştirilmesi..... 11-22
Bujiler (benzinli modeller)..... 11-24
Tahrik kayışları..... 11-25
Manuel şanzıman yağı..... 11-25
Tavsiye edilen sınıf ve viskozite..... 11-25
Sürekli değişken şanzıman yağı..... 11-25
Ön diferansiyel dişli yağı (CVT modeller)..... 11-26
Tavsiye edilen sınıf ve viskozite..... 11-26
Arka diferansiyel dişli yağı (AWD modeller)..... 11-26
Tavsiye edilen sınıf ve viskozite..... 11-26
Hidrolik direksiyon yağı (hidrolik direksiyon sistemi olan modeller)..... 11-26
Hidrolik seviyesinin kontrolü..... 11-26
Tavsiye edilen yağ..... 11-27
Fren hidroliği..... 11-27
Hidrolik seviyesinin kontrolü..... 11-27
Tavsiye edilen fren hidroliği..... 11-28
Debriyaj hidroliği (Manuel şanzımanlı modeller)..... 11-29
Hidrolik seviyesinin kontrolü..... 11-29
Fren servosu..... 11-29
Fren pedalı..... 11-30
Fren pedalı boşluğunun kontrolü..... 11-30
Fren pedalı hareket mesafesinin kontrolü..... 11-30
Debriyaj pedalı (MT modeller)..... 11-30
Debriyaj fonksiyonunun kontrolü..... 11-30
Debriyaj pedalı boşluğunun kontrolü..... 11-31
Yokuş Kalkış Destek Sistemi..... 11-31
Fren pabucu ve balatasının değiştirilmesi..... 11-31
Yeni fren pabucu ve balatalarının rodajı..... 11-32
Park freni hareket mesafesi..... 11-32
Lastikler ve tekerlekler..... 11-33
Lastik tipleri..... 11-33
Lastik basıncı izleme sistemi (TPMS) (mevcutsa)..... 11-33
Lastiklerin kontrol edilmesi..... 11-34

Lastik basınçları ve aşınması..... 11-35
Tekerlek balansı..... 11-37
Aşınma göstergeleri..... 11-37
Lastik dönüş yönü işareti..... 11-38
Lastik rotasyonu..... 11-38
Lastiklerin değiştirilmesi..... 11-38
Jantların değiştirilmesi..... 11-39
Jant kapakları (mevcutsa)..... 11-40
Alüminyum jantlar (mevcutsa)..... 11-40
Ön cam yıkama suyu..... 11-41
Cam suyu seviyesinin kontrol edilmesi..... 11-41
Cam yıkama suyu ekleme..... 11-41
Ön cam yıkama suyu..... 11-42
Cam sileceklerinin değiştirilmesi..... 11-42
Ön cam silecek grubu..... 11-43
Ön cam silecek lastiği..... 11-43
Arka cam silecek grubu (5 kapı)..... 11-44
Arka cam silecek lastiği (5 kapı)..... 11-45
Akü..... 11-46
Aküyle ilgili önlemler!..... 11-46
Sigortalar..... 11-48
Aksesuarların takılması..... 11-49
Ampullerin değiştirilmesi..... 11-50
Farlar (HID farlı modeller)..... 11-50
Farlar (HID farsız modeller)..... 11-50
Ön sinyal lambası ve park lambası..... 11-52
Ön sis lambası ve gündüz sürüş lambası (mevcutsa)..... 11-53
Yan sinyal lambası (mevcutsa)..... 11-54
Arka lamba grubu..... 11-55
Arka sis lambası (mevcutsa)..... 11-57
Plaka lambası..... 11-57
Harita lambası..... 11-58
Tavan lambası ve bagaj bölmesi lambası..... 11-59
Bagaj lambası (4 kapı)..... 11-59
Diğer ampuller..... 11-59
Pil değiştirme..... 11-60
Giriş anahtarının pilinin değiştirilmesi..... 11-60
Kumandanın pilinin değiştirilmesi..... 11-61

Bakım programı

Aracınızın uygun çalışma koşullarını ve üstün performansını her zaman korumak için aracınızın bakımını bakım programına uygun olarak gerçekleştirin.

NOT

• Programlanmış kontrol ve bakım uygulamaları için belirtilen aralıklar minimumdur. Ancak yol, hava ve atmosfer koşullarına ve aracın kullanımına bağlı olarak kontrol ve bakımların daha sık gerçekleştirilmesi gerekebilir. Bu koşullar ülkeden ülkeye farklılık gösterir. Dolayısıyla ülkeniz için özel gereklilikler söz konusu olabilir. Aracınıza uygun olan bakım programı için yetkili SUBARU servisinizle temas kurmanızı tavsiye ederiz.
• Çok fonksiyonlu ekranı olan modellerde, programlanan bir bakım yaklaştığında görüntülenecek bir hatırlatma ayarlayabilirsiniz. Detaylar için "Bakım ayarları" ☞ 3-81 konusuna bakın.

120.000 km veya 96 aydan sonra periyodik bakım, bakım programının üçüncü kolonuna giderek ve kolon başlığına 120.000 km veya 96 ay ekleyerek yapılır.

Kullanılan semboller:
R: Değiştirin
I: Kontrol edin ve ayarlayın ya da gerekiyorsa değiştirin.
P: Uygulayın
(I): Aracın güvenli bir şekilde çalışması için tavsiye edilen bakım

BAKIM ÖĞESİ		BAKIM ARALIĞI (Ay veya mesafe (km), ilk hangisi gelirse)									AÇIKLAMALAR
		Aylar	12	24	36	48	60	72	84	96	
		x 1,000 km	15	30	45	60	75	90	105	120	
		x 1,000 mil	9	19	28	38	47	56	66	75	
1	Motor yağı		R	R	R	R	R	R	R	R	Bkz: NOT 1)
2	Motor yağı filtres		R	R	R	R	R	R	R	R	Bkz: NOT 1)

– DEVAMI DİĞER SAYFADA –

BAKIM ÖĞESİ				BAKIM ARALIĞI (Ay veya mesafe (km), ilk hangisi gelirse)								AÇIKLAMALAR
		Aylar		12	24	36	48	60	72	84	96	
		x 1,000 km		15	30	45	60	75	90	105	120	
		x 1,000 mil		9	19	28	38	47	56	66	75	
3	Tahrik kayışı	Benzinli modeller		I	I	I	I	I	I	I	I	Her 160,000 km'de bir değiştirin
		Dizel modeller		I	I	I	I	I	I	I	I	**Her 160,000 km'de bir değiştirin**
4	Soğutma sistemi, hortumlar ve bağlantıla				I		I		I		I	
5	Motor soğutma suyunu değiştirin (SUBARU Super Coolant veya eşdeğeri)			1. değişim: **132 ay (11 yıl)/220.000 km (137.500 mil)** 2. değişimden sonra: **72 ay (6 yıl)/120.000 km (75.000 mil)**								
6	Yakıt sistemi, hatlar ve bağlantıla				I		I		I		I	Bkz: NOT 2)
7	Yakıt filtresi	Benzinli modeller	Avrupa için*								R	Her 120.000 km'de bir değiştirin
			Genel modeller için						R			Her 90.000 km'de bir değiştirin
		Dizel modeller					R				R	
8	Hava filtresi			I	I	R	I	I	R	I	I	Her 45.000 km'de bir değiştirin
9	Bujiler	Benzinli modeller								R		Her 105,000 km'de bir değiştirin
10	Şanzıman/diferansiyel (ön ve arka) yağları (dişli yağı)				I		R		I		R	Bkz: NOT 3)

*: Rusya modelleri veya İsrail modelleri

	BAKIM ÖĞESİ	BAKIM ARALIĞI (Ay veya mesafe (km), ilk hangisi gelirse)								AÇIKLAMALAR
		Aylar	12	24	36	48	60	72	84	96	
		x 1,000 km	15	30	45	60	75	90	105	120	
		x 1,000 mil	9	19	28	38	47	56	66	75	
11	Sürekli değişken şanzıman yağı			**I**		**I**		**I**		**I**	Bkz: NOT 4)
12	Fren hidroliği			**R**		**R**		**R**		**R**	Bkz: NOT 5)
13	Disk fren balataları ve diskleri/Ön ve arka aks körükleri ve aks mili bağlantı parçaları		**I**	**I**	**I**	**I**	**I**	**I**	**I**	**I**	Bkz: NOT 2)
14	Fren balataları ve kampanaları (park freni balataları ve kampanaları dahil)			**I**		**I**		**I**		**I**	Bkz: NOT 2)
15	Fren hatlarını inceleyin ve park freninin ve fren pedalının çalışmasını kontrol edin			**P**		**P**		**P**		**P**	Bkz: NOT 2)
16	Kavrama sistemi			**I**		**I**		**I**		**I**	Pedal boşluğunu 1600 km'de ayarlayın
17	Direksiyon ve süspansiyon sistemi			**I**		**I**		**I**		**I**	Bkz: NOT 2)
18	Ön ve arka tekerlek rulmanı									**(I)**	
19	Klima kontrol sistemi hava filtresi elemanı (CIS ve İsrail hariç)		**I**	**R**	**I**	**R**	**I**	**R**	**I**	**R**	Bkz: NOT 6)
20	Klima kontrol sistemi hava filtresi elemanı (CIS ve İsrail için)		Değiştirin - 12 ay veya 12.000 kilometreden hangisi daha önce gelirse								Bkz: NOT 6)

– DEVAMI DİĞER SAYFADA –

NOT

1) Araç aşağıdaki örneklerde belirtilen zorlu sürüş koşullarına maruz kaldığında*, motor yağı ve yağ filtresi daha sık değiştirilmelidir.
2) Araç aşağıdaki örneklerde belirtilen zorlu sürüş koşullarına maruz kaldığında*, her 15,000 km'de veya 12 ayda bir (hangisi önce gelirse) kontrol yapılmalıdır.
3) 3) Araç; örn. römork çekme gibi, sık sık zorlu sürüş koşullarına maruz kaldığında, diferansiyel dişli yağının (ön ve arka) ve manuel şanzıman dişli yağının daha sık değiştirilmesi gerekir.
4) Araç, aşağıda anlatılanlara* benzer bazı ağır koşullar altında kullanılıyorsa, sürekli değişken şanzıman yağı her 45.000 km'de (28,000 mil) bir değiştirilmelidir.
5) Araç aşağıdaki alanlarda kullanıldığında, her 15.000 km'de veya 12 ayda bir (hangisi önce gelirse) yağını değiştirin.
(1) Yüksek nem oranına sahip alanlar
(2) Dağlık alanlar
6) Araç aşağıdaki örneklerde belirtilen zorlu sürüş koşullarına maruz kaldığında*, hava filtresi elemanı ve hava filtresi daha sık değiştirilmelidir.

* Zorlu sürüş koşullarına örnekler:
(1) Aşırı derecede soğuk havada kullanma (Yalnızca madde 1, 2 ve 17)
(2) Römork çekme (Yalnızca madde 1, 2, 10, 11, 13 ve 15)
(3) Tekrarlanmış kısa yolculuklar (Yalnızca madde 1, 2, 13 ve 14)
(4) Tozlu yollarda sürüş (Yalnızca madde 8, 13, 14, 17, 19 ve 20)
(5) Engebeli ve/veya çamurlu yollarda sürüş (Yalnızca madde 13, 14, 17, 19 ve 20)
(6) Yol tuzu ve diğer aşındırıcı malzemeler kullanılan yollarda sürüş (Yalnızca madde 6, 13, 14, 15 ve 17)
(7) Sahil bölgelerinde sürüş (Yalnızca madde 6, 13, 14, 15 ve 17)

Bakım önlemleri

Bakım ve servis gerektiğinde bütün işlemlerin yetkili SUBARU servisi tarafından yapılması tavsiye edilir.

SUBARU'nuzun bakım ve servisini kendiniz yapmak istiyorsanız bu kısımdaki genel servis ve bakım bölümünde açıklanan bilgileri okuyup anlamalısınız.

Yanlış veya eksik bakım yapmak, aracın düzgün ve emniyetli çalışmasını engelleyebilir. Tarafınızdan uygulanan yanlış bakım ve servisten dolayı oluşabilecek arızalar garanti kapsamına girmez.

⚠ UYARI

• Aracınıza bakım uygularken daima emniyetli bir bölge seçin.
• Aracınız üzerinde çalışırken yaralanmalara karşı daima dikkatli olun. Araç içinde bulunan bazı maddelerin mesela akü asidinin yanlış kullanıldığında veya taşındığında tehlikeli olabileceğini hatırınızda tutun.
• Araç bakımı, bu konuda yeterli bilgiye sahip olan kişiler tarafından yapılmalıdır. Tecrübesiz kişilerin bakım yapmaya çalışması ciddi yaralanmalara sebep olabilir.
• Daima doğru aletleri kullanın ve bunların bakımlarının iyi yapılmış olmalarını sağlayın.
• Sadece krikonun kaldırdığı aracın altına girmeyin. Aracı desteklemek için daima emniyet sehpaları kullanın.
• Garaj veya başka kapalı alanlar gibi havalandırması iyi olmayan yerlerde motoru asla çalışır durumda bırakmayın.
• Benzin veya akü yanında sigara içmeyin ve açık alev bulundurmayın. Bu durum yangın çıkmasına sebep olabilir.
• Yakıt sistemi basınç altında olduğu için yakıt filtresinin değiştirilmesinin SUBARU servisiniz tarafından yapılmasını tavsiye ederiz.
• Yağ veya hidroliğin gözünüze sıçramasını önlemek için yeterli derecede göz koruması uygulayın. Gözünüze yabancı madde sıçrarsa temiz suyla iyice yıkayarak gözlerinizi temizleyin.
• Hava yastığı sistemi veya emniyet kemeri ön gergi sistemi kablo tesisatı ile oynamayın, veya soketlerini sökmeye kalkmayın. Bu sistemlerin istenmeden çalışmasına veya çalışmaları gerektiği zaman çalışmamalarına yol açabilir. Bu kablolarda ASLA bir devre test cihazı kullanmayın. Hava yastığınız veya emniyet kemerinizin ön gergi tertibatının servise ihtiyacı olursa en yakın SUBARU servisinize danışın.

NOT

SUBARU, SUBARU onaylı olmayan temizleme sistemlerinin kullanımını desteklemez ve bu tür hizmetlerin bir SUBARU aracı üzerinde kullanılmasına karşıdır. SUBARU onaylı olmayan temizleme sistemlerinde, SUBARU tarafından test edilmemiş veya onaylanmamış kimyasallar ve/veya solventler içerir. SUBARU garaktisi, SUBARU tarafından onaylananlar veya önerilenler dışındaki kimyasalların ve/veya solventlerin kullanımından kaynaklanan hasarları kapsamaz.

– DEVAMI DİĞER SAYFADA –

■ Motor bölmesinde kontrol veya servis işlemi yapmadan önce

UYARI

• Aracın hareket etmesini önlemek için daima motoru durdurun ve park frenini sıkıca çekin.
• Daima motorun soğumasını bekleyin. Motor çalışmaktayken motorun parçaları çok ısınır ve motor durdurulduktan sonra da bir süre sıcak olarak kalır.
• Sıcak motor parçalarının üstüne motor yağı, motor soğutma suyu, fren hidroliği veya başka bir hidrolik yağı dökmeyin. Bu, bir yangına yol açabilir.
• Kontak anahtarı "ON" (AÇIK) konumundayken, motor durdurulmuş olsa dahi soğutma fanı aniden çalışabilir. Vücudunuz veya kıyafetleriniz fan ile temas ederse, ciddi yaralanmalara yol açabilir. Yaralanma riskinden kaçınmak için, şu yolları uygulayın.
— Marş düğmeli modeller: Her zaman marş düğmesini "KAPALI" konuma getirin ve düğmenin üzerindeki göstergeden kapalı konumda olduğunu kontrol edin. Daha sonra, giriş anahtarını araçtan çıkarın.
— Marş düğmesi olmayan modeller: Kontak anahtarını daima kontaktan çıkarın.

■ Motor bölmesinde kontrol veya bakım yaparken (benzinli modeller)

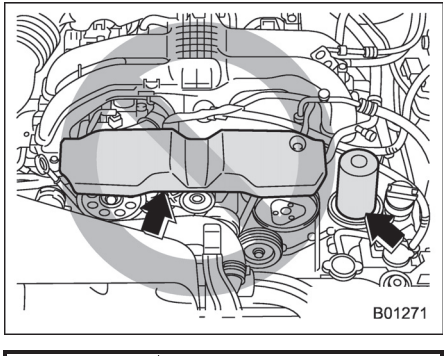

DİKKAT

• Tahrik kayışı kapağı bulunan modellerde, motor bölmesindeki parçaları kontrol ederken tahrik kayışı kapağına temas etmeyin. Aksi takdirde, eliniz aniden kayış kapağı üzerinden kayarak yaralanmanıza neden olabilir.
• Motor tam olarak soğumadan yağ filtresine dokunmayın. Aksi takdirde ciddi yaralanmalara veya yanmalara yol açılabilir. Şunu unutmayın ki, motor çalışmaktayken motorun parçaları çok ısınır ve motor durdurulduktan sonra da bir süre sıcak olarak kalır.

■ Motor çalışmaktayken motor bölmesinde kontrol veya servis işlemleri yaparken

UYARI

Çalışmakta olan bir motor tehlikeli olabilir. Parmaklarınızı, ellerinizi, saçınızı ve takılarınızı soğutma fanından, kayışlardan ve motorun diğer hareketli parçalarından uzak tutun. Yüzük, saat ve kravat gibi aksesuarların çıkarılması tavsiye edilir.

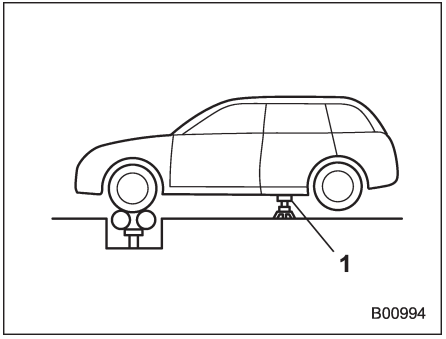

1) Emniyet sehpası

AWD'li modellerde motorun çalışır durumda olmasını ve tekerleklerin serbestçe dönebilmesini gerektiren herhangi bir bakım veya kontrol yapmak için aracın hareket etmesini önlemek üzere dört tekerleği de kriko ile kaldırın veya serbest dönen silindir kullanın. Asla motoru fazla zorlamayın veya ani fren yapmayın.

Bakım ipuçları

■ Parçalar değiştirilirken

Bakım için değişim parçaları ile ilgili olarak, herhangi bir yetkili SUBARU bayisi veya onarım atölyesi ya da başka nitelikli ve donanımlı bir profesyonel servis ile irtibata geçmenizi tavsiye ederiz.

■ Klipslerin sökülmesi ve geri takılması

Hava temizleme elemanlarının ve bazı ampullerin değiştirilmesinden önce bazı klipsler ve çamurluk kaplamalarının sökülmesi gerekir.

▼ Klipslerin sökülmesi

Aracınızda çeşitli tiplerde klipsler mevcuttur.

▽ A tipi klipsler

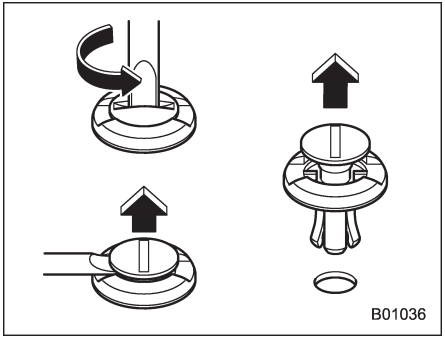

1. Klipsin orta kısmı kalkana kadar klipsi düz uçlu bir tornavidayla saat yönünde çevirin.
2. Levye kullanarak, düz uçlu bir tornavida ile klipsleri sökün.
3. Klipsi çekerek tamamen çıkarın.

– DEVAMI DİĞER SAYFADA –

▽ B tipi klipsler

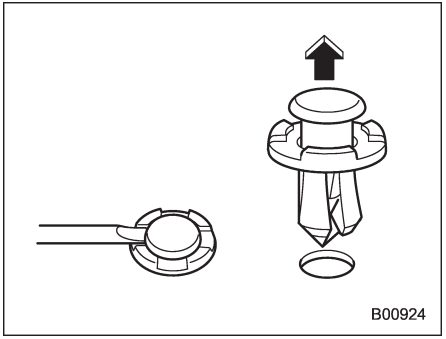

1. Düz uçlu bir tornavida kullanarak, klipsin orta kısmından dışarıya doğru çekin.
2. Klipsin tamamını çıkarmak için çıkıntılı orta kısmını çekin.

▽ C tipi klipsler

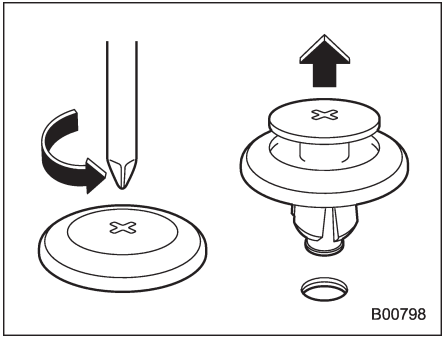

1.

▼ Klipslerin yeniden takılması

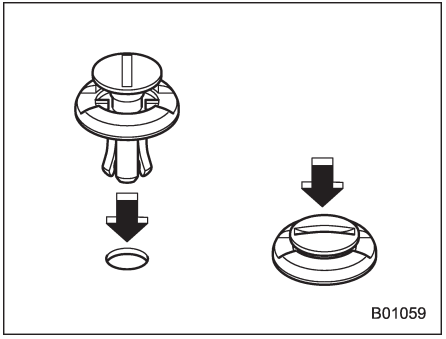

A tipi klipsler

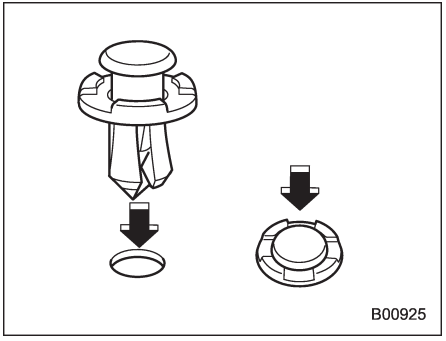

B tipi klipsler

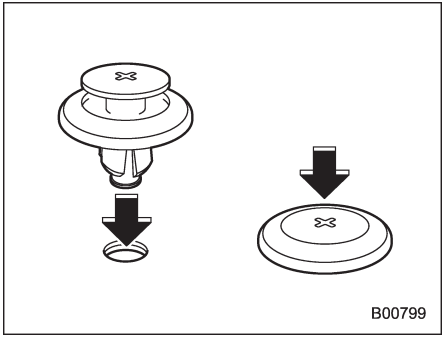

C tipi klipsler

Klipsleri ilk önce orta kısmı olmadan sokun, ardından klipsin orta kısmını da deliğe sokun.

Kaput

⚠ DİKKAT

• Kaputu açarken, silecekleri kalkık durumda bırakmayın. Ek olarak, kapak açıldığında silecekleri çalıştırmayın. Bunların yapılması durumunda, kaputa ve sileceklere zarar verebilirsiniz.
• Kaputu kapatırken, parmaklarınızı ya da herhangi bir nesneyi sıkıştırmamak için çok dikkatli olun.
• Kaputu kapatmak için zorlayarak bastırmayın. Böyle yapılması metalin şeklini bozabilir.
• Şiddetli rüzgarlı havalarda, kaputu açarken çok dikkatli olun. Kaput aniden kapanabilir ve çarpma etkisi ile sizi yaralayabilir.
• Kaput üzerinde orijinal SUBARU aksesuarları dışında hiçbir aksesuar kullanmayın. Kaput fazla ağır olursa, destek, kapağın açık kalmasını sağlayamayabilir.

Kaputu açmak için:

1. Cam silecek lastikleri ön camdan yukarı kaldırılmışsa bunları eski konumlarına geri getirin.

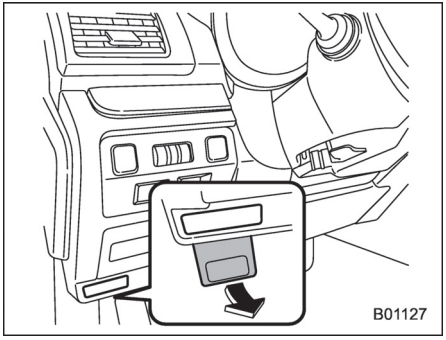

2. Ön göğsün altındaki kaput kilidi açma kolunu çekin.

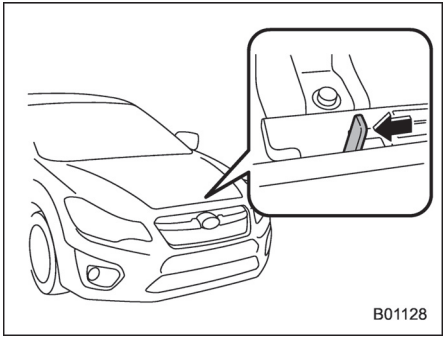

– DEVAMI DİĞER SAYFADA –

3. Ön ızgaranın altında yer alan kaput açma kolunu sola doğru çekerek kaputu açın.

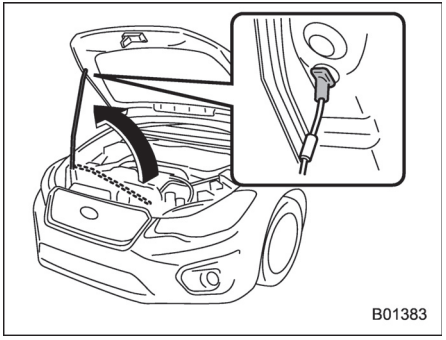

4. Kaputu kaldırın ve kaput çubuğunu tutucusundan çıkarın ve kaput çubuğu ucunu kaputtaki yuvasına yerleştirin.

Kaputu kapatmak için:

1. Kaputu hafifçe kaldırın ve kaput çubuğunu yuvasından çıkarıp, tekrar tutucusuna yerleştirin.
2. Kaputu yaklaşık kapalı konumundan 15 cm yüksekliğe alçaltın ve daha sonra bırakarak kapanmasını sağlayın.
3. Kaputu kapattıktan sonra kaputun düzgün kapandığından emin olun. Kaput bu şekilde kapanmazsa kaputu biraz daha yüksekten bırakın.

⚠ UYARI

Aracı sürmeye başlamadan önce daima kaputun düzgünce kilitlenip kilitlenmediğini kontrol edin. Kilitlenmezse araç hareket ederken yerinden kurtularak açılabilir ve bir kazaya ve ciddi yaralanmalara yol açabilecek şekilde görüşünüzü engelleyebilir.

Motor bölmesine genel bakış

■ Benzinli modeller

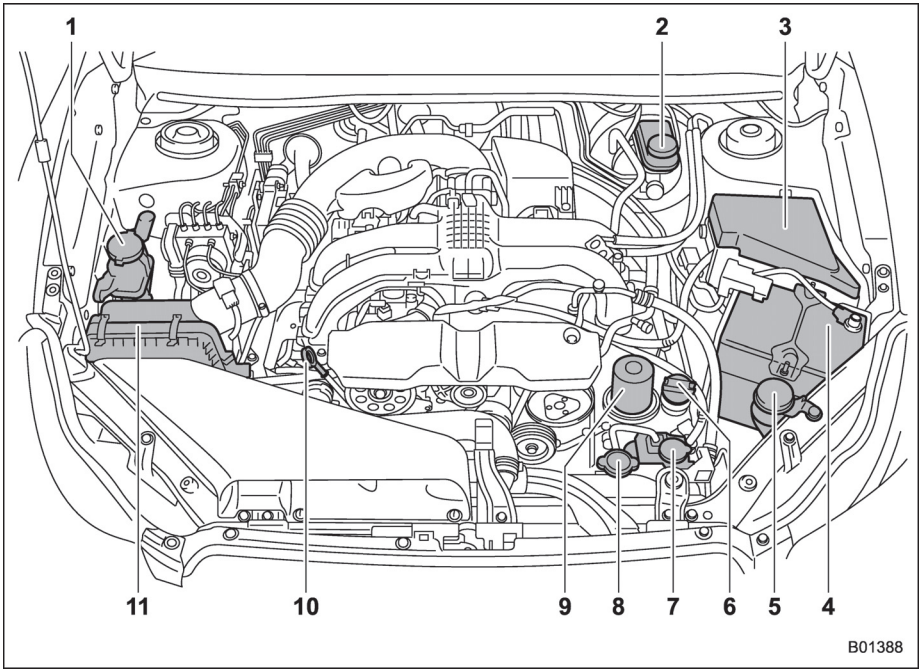

Yukarıdaki çizim, soldan direksiyonlu modeller içindir. Sağdan direksiyonlu modellerde No.2 konumu (fren ve debriyaj hidroliği haznesi) burada gösterilenin tam tersinde yer alır.

1) Direksiyon hidroliği haznesi (mevcutsa) (sayfa 11 -26)
2) Fren hidroliği haznesi/Debriyaj hidroliği haznesi (MT) (sayfa 11-27)
3) Sigorta kutusu (sayfa 11-48)
4) Akü (sayfa 11-46)
5) Ön cam yıkayıcı su haznesi (sayfa 11-41)
6) Motor yağı doldurma kapağı (sayfa 11 – 15)
7) Motor soğutma suyu haznesi (sayfa 11 – 20)
8) Radyatör kapağı (sayfa 11 – 20)
9) Motor yağı filtresi (sayfa 11-17)
10) Motor yağı seviye çubuğu (sayfa 11 – 15)
11) Hava filtresi muhafazası (sayfa 11 – 22)

– DEVAMI DİĞER SAYFADA –

■ Dizel modeller

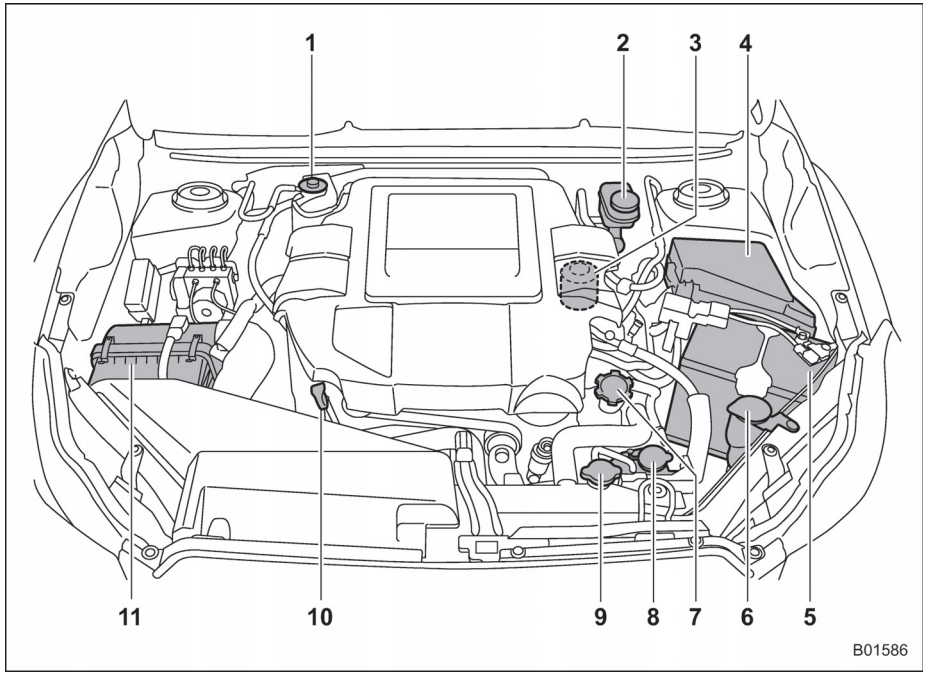

Yukarıdaki çizim, soldan direksiyonlu bir araç içindir. Sağdan direksiyonlu modellerde No.1 konumu (hava alma pompası) ve No. 2 (fren ve debriyaj hidroliği haznesi) burada gösterilenin tam tersinde yer alır.

1) Hava alma pompası (sayfa 9-32)
2) Fren hidroliği haznesi/Debriyaj hidroliği haznesi (sayfa 11-27)
3) Motor yağı filtresi (sayfa 11-17)
4) Sigorta kutusu (sayfa 11-48)
5) Akü (sayfa 11-46)
6) Ön cam yıkayıcı su haznesi (sayfa 11-41)
7) Motor yağı doldurma kapağı (sayfa 11 – 15)
8) Motor soğutma suyu haznesi (sayfa 11 – 20)
9) Radyatör kapağı (sayfa 11 – 19)
10) Motor yağı seviye çubuğu (sayfa 11 – 15)
11) Hava filtresi muhafazası (sayfa 11 – 22)

Motor yağı

⚠ DİKKAT

• Seviye çubuğu kolaylıkla çıkarılamıyorsa, seviye çubuğunu sağa ve sola kıvırıp çıkarın. Kazara bileğinizi burkup yaralanabilirsiniz.
• Sadece tavsiye edilen sınıfta ve viskozitedeki yağı kullanın.
• Motor yağını tamamlarken yağı sıçratmamaya dikkat edin. Yağ, egzoz borusuna temas ederse kötü bir koku, duman ve/veya bir yangın çıkarabilir. Motor yağı egzoz borusuna temas ederse, mutlaka temizleyin.

■ Motor yağı tüketimi

Motor yağının bir kısmı sürüş esnasında harcanır. Şu koşullarda yağ tüketimi artabilir ve servis zamanı aralarında da tekrar doldurulması gerekebilir:
• Motor yeni ve rodaj dönemindeyken
• Motor yağının kalitesi düşükken
• Yanlış viskoziteli yağ kullanıldığında
• Motor freni kullanılırken
• Motor yüksek devirlerde çalıştırılırken
• Motor ağır yük ile kullanılırken
• Römork çekerken
• Motor uzun süre boşta çalışırken
• Motor ağır trafik koşullarında sürekli dur/kalk yaparken
• Motor aşırı soğuk veya aşırı sıcak koşullarda kullanılırken
• Araç tekrarlı olarak yavaşlayıp hızlanırken

Bu koşullar altında, her 2. benzin doldurmanızda yağ seviyesini kontrol edin ve yağınızı daha sık değiştirin. Yağ kullanımınız her 2,000 kilometre için 1 litreden fazlaysa, kontrollü durumda aracınızı test etmesi için bir SUBARU servisi ile iletişime geçin.

■ Yağ seviyesinin kontrolü

▼ Benzinli modeller

1. Aracı düz bir zemin üzerinde park edin ve motoru durdurun. Motoru durdurduktan hemen sonra yağ seviyesini kontrol ediyorsanız yağın tekrar karter tabanına süzülmesi için bir kaç dakika bekleyin.

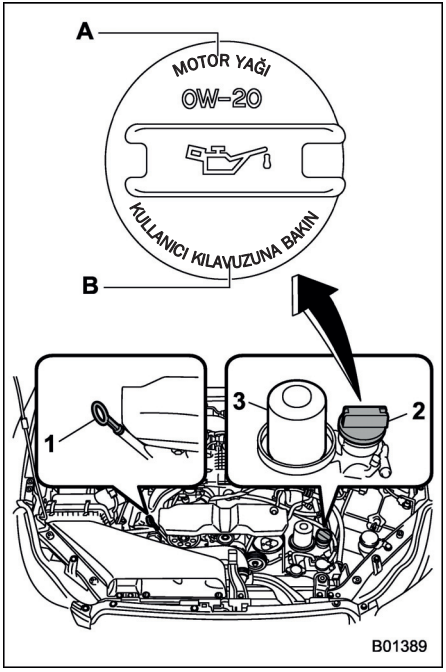

1) Yağ seviye göstergesi
2) Yağ doldurma kapağı
3) Yağ filtresi
A) MOTOR YAĞI
B) KULLANICI KILAVUZUNA BAKIN

2. Seviye çubuğunu çekin, silip

– DEVAMI DİĞER SAYFADA –

temizleyin ve tekrar yerine sokun.
3. Seviye çubuğunun yerine tam olarak yerleştiğinden emin olun.

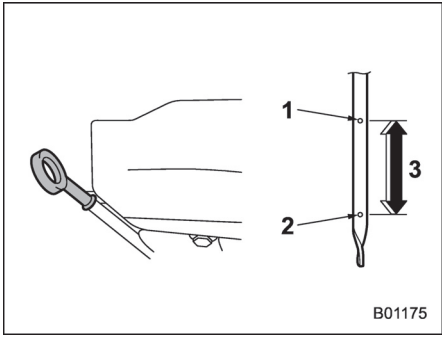

1) Tam dolu seviye
2) Düşük seviye
3) Alt seviyeden üst seviyeye yaklaşık 1.0 litre (1.1 US qt, 0.9 Imp qt)

4. Yağ seviye çubuğunu tekrar çıkarın.
5. Seviye çubuğunun her iki tarafındaki yağ seviyelerini kontrol edin. Motor yağı seviyesi, iki seviyeden en düşük olana göre belirlenir. Yağ seviyesi, alt seviye işaretinin altındaysa, üst seviyeye ulaşılana kadar yağ koyun.

⚠ DİKKAT

Yağ dolum kapağını çıkarırken motor yağı filtresine dokunmamaya dikkat edin. Bunu yapmanız, parmağınızın yanmasına, sıkışmasına veya başka yaralanmalara neden olabilir.

Yağ eklemek için, yağ dolum kapağını çıkarın ve dolum deliğinden yavaşça yağ doldurun. Motora yağı doldurduktan sonra, seviyenin doğru olduğunu teyit etmek için seviye çubuğunu kullanmalısınız.

NOT

Motor yağının taşmasını önlemek için motor soğukken üst seviyeyi geçecek şekilde yağ ilave etmeyin.

▼ Dizel modeller

NOT

Dizel motorlu modellerde, motor durdurulduktan 5 dakika sonra motor yağı seviyesini kontrol edin. Daha uzun süre beklenmesi doğru yağ seviyesi ölçümünü engelleyecektir.

1. Aracı düz bir yüzeye park edin.
2. Rölanti devri dengelenene kadar motoru rölantide tutun. Motoru tamamen soğuk durumda çalıştırdığınızda, gösterge tablosunda mavi renkte yanan düşük soğutma suyu sıcaklığı uyarı lambasının sönmesiyle gösterilen normal çalışma sıcaklık aralığına ulaşana kadar ısıtmaya devam edin. Daha sonra motoru durdurun ve 5 dakika bekleyin.

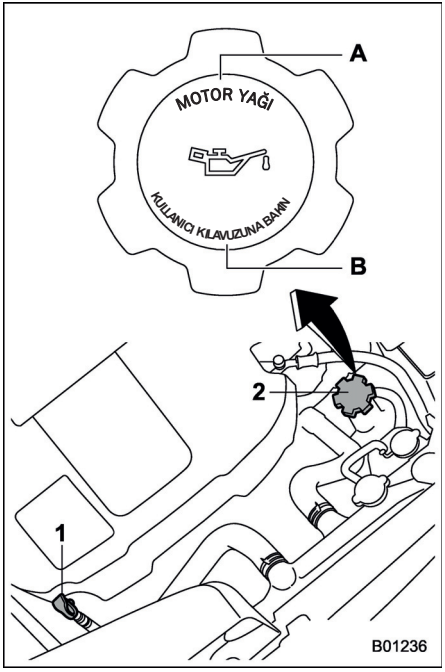

1) Motor yağı seviye çubuğu
2) Motor yağı doldurma kapağı
A) MOTOR YAĞI
B) KULLANICI KILAVUZUNA BAKIN

3. Seviye çubuğunu çekin, silip temizleyin ve tekrar yerine sokun.
4. Seviye çubuğunun resimde görüldüğü gibi "" sembolü üstünde gözükecek şekilde duruncaya kadar yerine girmesini sağlayın.

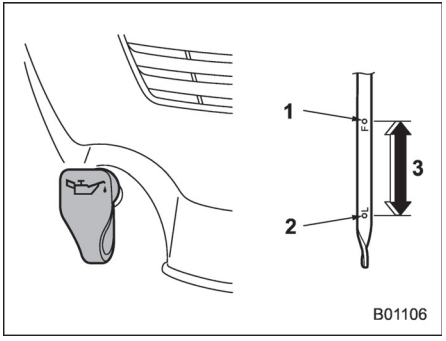

1) Tam dolu seviye
2) Düşük seviye
3) Alt seviyeden üst seviyeye yaklaşık 1.0 litre (1.1 US qt, 0.9 Imp qt)

5. Yağ seviye çubuğunu tekrar çıkarın.
6. Göstergedeki yağ seviyesini kontrol edin. Seviye alt seviye işaretinin altındaysa üst seviye işaretine kadar yağ ekleyin.
7. Yağ eklemek için, yağ dolum kapağını çıkarın ve dolum deliğinden yavaşça yağ doldurun.

NOT

Motor yağının taşmasını önlemek için motor soğukken üst seviyeyi geçecek şekilde yağ ilave etmeyin.

8. Motoru çalıştırın ve rölanti hızı stabilize olana kadar rölantide çalıştırmaya devam edin.
9. Motoru durdurun. 5 dakika sonra yağ seviyesini tekrar kontrol edin.

■ Yağ ve yağ filtresinin değiştirilmesi

Yağ ve yağ filtresini periyodik bakım programına göre değiştirin.
Sık sık kısa mesafeli yolculuklar yapılıyorsa, römork çekiliyorsa veya çok soğuk havada sürüş yapılıyorsa yağ ve yağ filtresi değişimi periyodik bakım programında gösterilenden daha sık olarak yapılmalıdır.

NOT

• Motor yağı ve filtresi uzman personel tarafından değiştirilmelidir. Motor yağı ile filtresini değiştirmeden SUBARU yetkili servisinize başvurmanızı tavsiye ediyoruz. Bu işlemi gerçekleştirmek ve yağın doğru şekilde imha edilmesini sağlamak için gerekli eğitime sahip teknisyenler, özel aletler ve yedek parçalar ile SUBARU yetkili servislerinde hizmetinizdedir.

• Dizel modellerde, yol bilgisayarında görüntülenen motor yağı değişim bilgileri, her yağ ve yağ filtresi değiştirildiğinde özel bir aletle sıfırlanmalıdır. Bilgiler sıfırlanmazsa, dizel partikül filtresi uyarı lambası düzgün çalışmayabilir. Yol bilgisayarındaki bilgileri özel alet kullanmadan sıfırlamak için şunları yapın.

▼ Yağ değişim verilerinin sıfırlanması (dizel motorlu modeller)

NOT

Sıfırlama işlemi başarısız olursa, aşağıdakileri yaptıktan sonra 1-5 arası adımları tekrarlayın.
– Motor rölantideyken yaklaşık 30 saniye bekleyin.
– Motoru durdurun ve yaklaşık 15 saniye bekledikten sonra yeniden çalıştırın.

Motor yağı ve motor yağı filtresi değiştirildikten sonra, yağ değişim bilgilerinin sıfırlanması gerekir. Bu bilgileri özel alet kullanmadan sıfırlamak için şu adımları takip edin.
1. Fren pedalına basın.
2. Motoru çalıştırın ve rölantide çalıştırmaya devam edin.
3. Debriyaj pedalını bırakın
4. Fren pedalına basarken şunları yapın:
   (1) Arka cam rezistansını ON konumuna getirin.

– DEVAMI DİĞER SAYFADA –

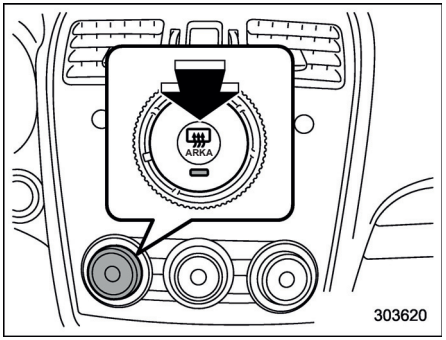

B tipi klima kontrol sistemi

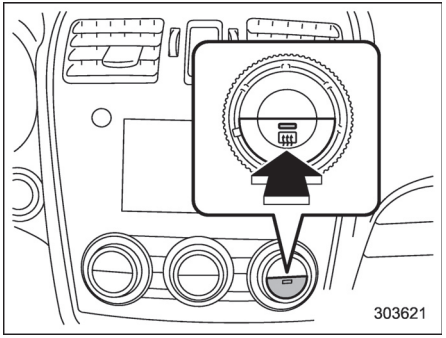

Tip C ve tip D klima kontrol sistemi

(2) Far düğmesini "≡DC≡" konumuna getirin.

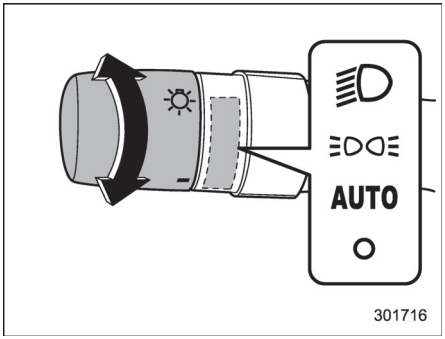

(3) Arka cam rezistansını OFF konumuna getirin.
(4) Far düğmesini "O" konumuna getirin.
(5) 1-4 arası adımları bir defa daha tekrarlayın ve bir sonraki adıma geçin.
(6) Fren pedalını bırakın.

NOT

1-6 arasındaki tüm adımlar 4 saniye içinde yapılmalıdır.

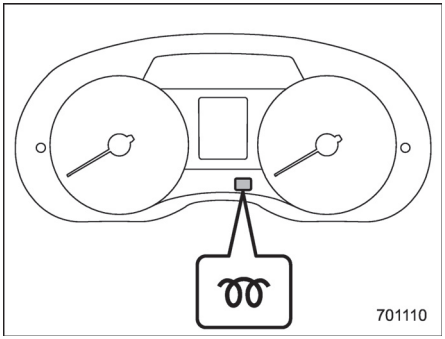

Ön ısıtma gösterge lambası (A tipi)

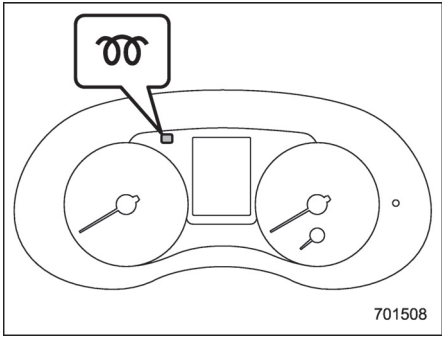

Ön ısıtma gösterge lambası (B tipi)

5. Veriler başarıyla sıfırlandıktan sonra ön ısıtma gösterge lambası yaklaşık 5 saniye süreyle yanıp söner.

■ Tavsiye edilen sınıf ve viskozite

⚠ DİKKAT

Sadece tavsiye edilen sınıfta ve viskozitedeki yağı kullanın

"Motor yağı" ☞ 12-4 konusuna bakın.

NOT

Motor yağı viskozitesi (kalınlığı) yakıt ekonomisini etkiler. Düşük viskoziteli yağlar daha iyi yakıt ekonomisi sağlar. Sıcak havalardaysa motoru uygun bir şekilde yağlamak için daha yüksek viskozitedeki yağlar gerekir.

■ Sentetik yağ

Klasik motor yağı için belirlenen bazı gereksinimleri karşılayan sentetik motor yağı kullanabilirsiniz. Sentetik yağ kullanırken, Kullanıcı Kılavuzu'nda gösterilen aynı sınıf, viskozite ve cins yağdan kullanmalısınız. "Motor yağı" ☞1 2-4 konusuna bakın. Ayrıca, bakım programında gösterilen yağ ve filtre değişim aralıklarına uyun. "Bakım programı" ☞1 1-3 konusuna bakın.

NOT

Bölüm 12'de belirtilen cins ve viskozitedeki sentetik yağ, optimum motor performansı için tavsiye edilen motor yağıdır. Klasik yağ, motorun dayanıklılığında veya sürüş veriminde bir düşme olmadan kullanılabilir.

Motor soğutma sistemi

⚠ DİKKAT

• Soğutma sistemi fabrika çıkışında yüksek kaliteli, pas önleyici, dört mevsim kullanılabilen ve -36 ºC'ye kadar sıcaklıklarda donmaya karşı dayanıklı bir soğutma suyu ile doldurulmuştur. Her zaman orijinal SUBARU Super soğutma suyu veya eşdeğerini (amine olmayan tip soğutma suyu) kullandığınızdan emin olun.
• Soğutma suyuna su ilave etmek gerekirse, yumuşak su (az kireçli, içilebilir su) kullanın ve gerekli sulandırma oranına uyun.
• Farklı bir soğutma suyu ve/veya sert bir su kullanılması, motor aksamları ömrünün kısalmasına, soğutma sisteminin tıkanmasına, soğutma suyu kaçaklarına ve aşırı ısınmadan ötürü motor hasarına yol açabilir. Bu nedenle, dondurucu sıcaklıklar beklenmiyorsa dahi, farklı türde soğutma suyu ve/veya sert su asla karıştırmayın.
• Soğutma suyunu boyalı bölgeler üzerine sıçratmayın.

– DEVAMI DİĞER SAYFADA –

Soğutma suyu içerisindeki alkol boyalı yüzeylere zarar verebilir.

■ Soğutma fanı, hortum ve bağlantılar

Aracınızda motor soğutma suyu belirli bir dereceye çıktığında termostat tarafından kontrol edilen bir elektrikli soğutma fanı devreye girer.
Yüksek soğutma suyu sıcaklığı uyarı lambası KIRMIZI renkte yandığı veya yanıp söndüğü halde soğutma fanı devreye girmiyorsa soğutma fanı devresi arızalı olabilir. "Soğutma suyu sıcaklığı düşük gösterge lambası/Soğutma suyu sıcaklığı yüksek uyarı lambası" ☞ 3-19 konusuna bakın.
Sigortayı kontrol edin ve gerekiyorsa değiştirin. "Sigortalar" ☞1 1-48 ve "Motor bölmesi sigorta paneli" ☞1 2-15 konularına bakın.
Sigorta yanmamışsa soğutma sistemini SUBARU servisinize kontrol ettirmenizi tavsiye ederiz.
Sık sık soğutma suyu ilave etmek gerekiyorsa motor soğutma siteminde bir kaçak olabilir. Soğutma sistemi ve bağlantılarında kaçak, hasar veya gevşeklik olup olmadığının kontrol edilmesi tavsiye edilir.

■ Motor soğutma suyu

⚠ UYARI

Motor durdurulup tamamen soğumadan asla radyatör kapağını açmaya kalkmayın. Soğutma suyu basınç altında olduğu için kapak açıldığında kaynar soğutma suyu fışkırarak ciddi yanıklara sebep olabilir.

▼ Soğutma suyu seviyesinin kontrol edilmesi

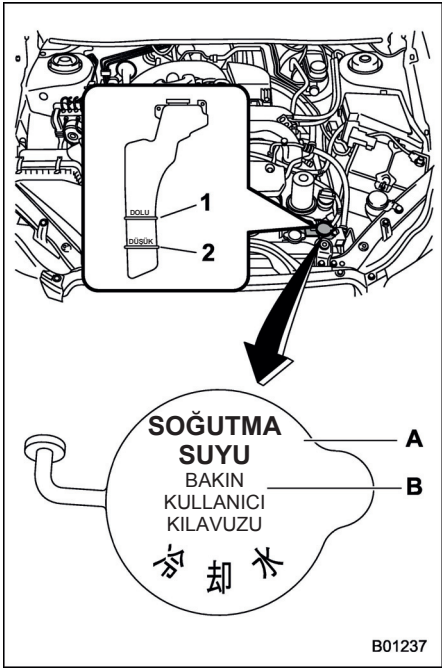

1) "DOLU" seviye işareti
2) "DÜŞÜK" seviye işareti
A) SOĞUTMA SUYU
B) KULLANICI KILAVUZUNA BAKIN

Motor soğutma suyu seviyesini her yakıt aldığınızda kontrol edin.

1. Soğutma suyu seviyesini motor soğukken soğutma suyu haznesinin dışına bakarak kontrol edin.
2. Seviye "LOW" (DÜŞÜK) işaretine yakın veya altındaysa "FULL" (DOLU) seviyesi işaretine kadar soğutma suyu ilave edin. Yedek depo boşsa, radyatör kapağını çıkarın, aşağıdaki resimde gösterildiği gibi, dolum boğazının hemen altına kadar soğutma suyunu doldurun.

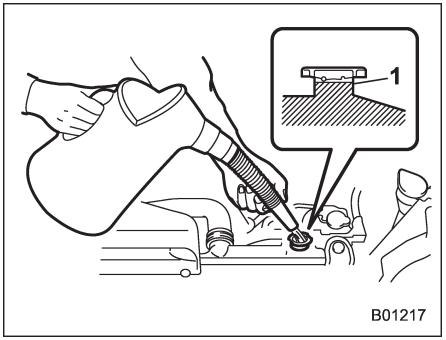

1) Bu seviyeye kadar doldurun

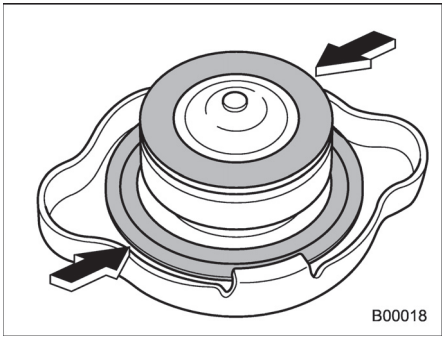

3. Hazneyi ve radyatörü doldurduktan sonra kapağı kapatın ve radyatör kapağının içerisindeki lastik contaların doğru konumda olup olmadıklarını kontrol edin.

⚠ DİKKAT

• Motor soğutma suyunu tamamlarken suyu sıçratmamaya dikkat edin. Soğutma suyu, egzoz borusuna temas ederse kötü bir koku, duman ve/veya bir yangın çıkarabilir. Motor soğutma suyu egzoz borusuna temas ederse, mutlaka temizleyin.
• Soğutma suyunu boyalı bölgeler üzerine sıçratmayın. Soğutma suyu içerisindeki alkol boyalı yüzeylere zarar verebilir.

▼ Soğutma suyunun değiştirilmesi

Soğutma suyunu değiştirmek zor olabilir.
Gerekirse, soğutma suyunu SUBARU servisinize değiştirtin.
Soğutma suyu, "Bakım programı" ☞1 1-3 konusunda geçen bakım programına göre değiştirilmelidir.

Hava filtresi

Hava filtresi elemanı filtre süzgeci gibi çalışır. Eleman delindiği veya çıkarıldığı zaman motor aşınması aşırı yüksek olur ve motorun ömrü kısalır.

Hava filtresi elemanını temizlemek veya yıkamak gerekli değildir.

⚠ UYARI

Hava filtresi elemanı çıkarılmış durumdayken motoru çalıştırmayın. Hava filtresi giriş havasını filtre etmenin yanı sıra motordaki hatalı ateşlemeyi de durdurur. Motorda hatalı ateşleme olduğu anda hava filtresi takılı değilse yanabilirsiniz.

⚠ DİKKAT

Hava filtresi elemanını değiştirmeniz durumunda orijinal bir SUBARU hava filtresi elemanı kullanmanızı tavsiye ederiz. Orijinal bir SUBARU hava filtresi elemanı kullanılmaması motoru olumsuz etkileyebilir.

■ Hava filtresi elemanının değiştirilmesi

▼ Benzinli modeller

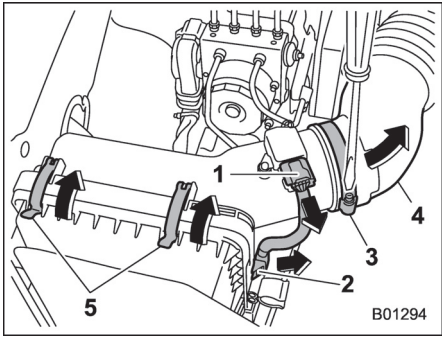

1) Konektör
2) Klips
3) Kelepçe
4) Hava giriş körüğü
5) Klips

1. Hava filtresi muhafazasının üstüne tutturulmuş konektörü çıkarın.
2. Konektör kablosunu, hava filtresi muhafazasının sağ tarafındaki klipsten ayırın.
3. Kelepçenin vidasını gevşetin ve hava giriş körüğünü hava filtresi muhafazasından çekip çıkarın.
4. Hava filtresi muhafazası kapağını (arka) tutan iki klipsi ayırın.

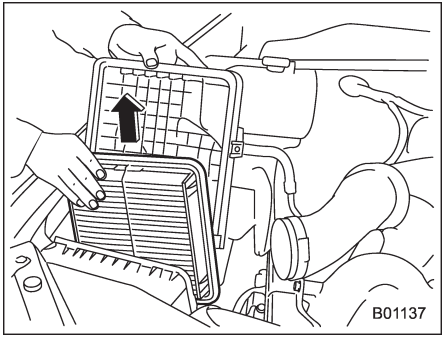

5. Hava filtresi muhafazasını açın ve hava filtresi elemanını çıkarın.
6. Hava filtresi muhafazasının (ön ve arka) içini nemli bir bezle silin ve yeni bir hava filtresi elemanı takın.

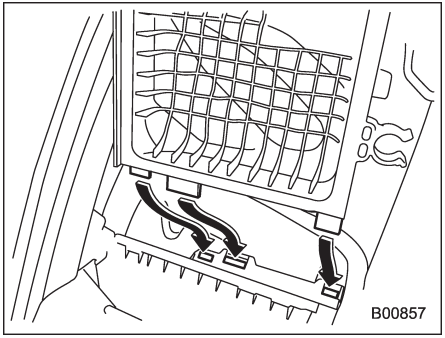

7. Hava filtresi muhafazasını (arka) yerleştirmek için, hava filtresi muhafazasının (arka) üzerindeki üç adet çıkıntıyı hava filtresi muhafazası kapağında (ön) bulunan deliklere oturtun.
8. Parçaları sökme esnasında izlediğinizi sıranın tersini takip ederek takın.

▼ Dizel modeller

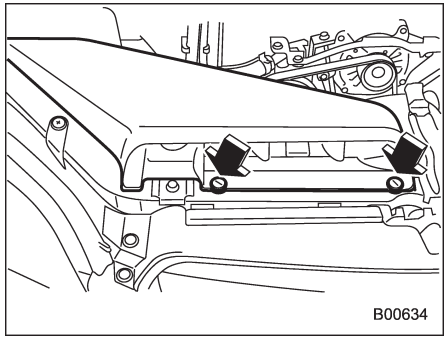

1. Hava emme kanalındaki klipsleri sökmek için bir tornavida kullanın, sonra hava emme kanalını çıkarın.

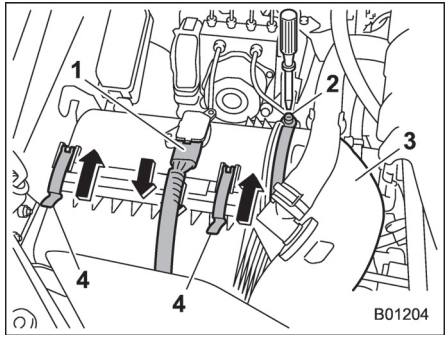

1) Konektör
2) Kelepçe
3) Hava giriş körüğü
4) Klips

2. Hava filtresi muhafazasının üstüne tutturulmuş konektörü çıkarın.
3. Kelepçenin vidasını gevşetin ve hava giriş körüğünü hava filtresi muhafazasından çekip çıkarın.
4. Hava filtresi muhafazası kapağını (arka) tutan iki klipsi ayırın.

– DEVAMI DİĞER SAYFADA –

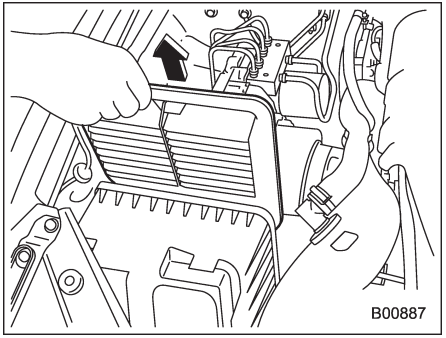

5. Hava filtresi muhafazasını açın ve hava filtresi elemanını çıkarın.
6. Hava filtresi muhafazasının (ön ve arka) içini nemli bir bezle silin ve yeni bir hava filtresi elemanı takın.

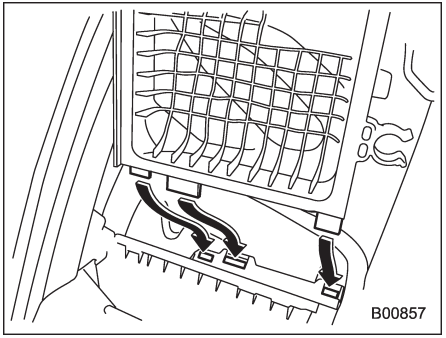

7. Hava filtresi muhafazasını (arka) yerleştirmek için, hava filtresi muhafazasının (arka) üzerindeki üç adet çıkıntıyı hava filtresi muhafazası kapağında (ön) bulunan deliklere oturtun.
8. Parçaları sökme esnasında izlediğinizi sıranın tersini takip ederek takın.

Bujiler (benzinli modeller)

Bujileri değiştirmek zor olabilir. Bujileri SUBARU servisinizde değiştirtmenizi öneririz.
Bujiler bakım programına uygun olarak değiştirilmelidir. "Bakım programı" ☞ 11-3 konusuna bakın.

NOT

Tavsiye edilen bujiler için, "Elektrik sistemi" ☞ 12-11 konusuna bakın.

Tahrik kayışları

Kayış gerginliğini periyodik olarak kontrol etmek gereksizdir, aracınızın motorunda otomatik bir kayış gerginliği ayarlama mekanizması mevcuttur. Ancak, kayışlar "Bakım programı" ☞ 11-3 konusunda geçen bakım programına göre değiştirilmelidir. Değişim ile ilgili olarak SUBARU bayinize danışmanızı tavsiye ederiz. Tahrik kayışı gevşemiş, çatlamış veya aşınmışsa SUBARU servisinizle irtibata geçin.

Manuel şanzıman yağı

Şanzıman yağı seviyesinin kontrol edilmesi gerekmez. Çatlak, hasar veya sızıntı olup olmadığını kontrol edin. Ancak, yağ kontrolü "Bakım programı" ☞1 1-3 konusunda geçen bakım programına göre yapılmalıdır. Detaylar için SUBARU bayinize danışmanızı tavsiye ederiz.

■ Tavsiye edilen sınıf ve viskozite

Her bir yağ üreticisinin farklı baz yağı ve katkı maddeleri vardır. Asla değişik markaları bir arada kullanmayın. Detaylar için, "Manuel şanzıman yağı" ☞ 12-8 konusuna bakın.

Sürekli değişken şanzıman yağı

Yağ seviyesi çubuğu yoktur. Sürekli değişken şanzıman yağını seviyesini kontrol etmek gerekli değildir. Ancak, herhangi bir nedenle kontrol edilmesi gerekiyorsa SUBARU yetkili servisine danışın.

Ön diferansiyel dişli yağı (CVT modeller)

Yağ seviyesi çubuğu yoktur. Ön diferansiyel dişli yağı seviyesinin kontrolü için, SUBARU bayinize danışmanızı tavsiye ederiz.

■ Tavsiye edilen sınıf ve viskozite

Her bir yağ üreticisinin farklı baz yağı ve katkı maddeleri vardır. Asla değişik markaları bir arada kullanmayın. Detaylar için, "Ön diferansiyel veya arka diferansiyel dişli yağı" ☞ 12-7 konusuna bakın.

⚠ DİKKAT

Belirtilen dışında bir diferansiyel dişli yağının kullanılması, rölanti sırasında tıkırtı seslerinin gelmesine ve kötü yakıt tüketimine neden olabilir.

Arka diferansiyel dişli yağı (AWD modeller)

Arka diferansiyel yağ seviyesi çubuğu yoktur. Arka diferansiyel dişli yağı seviyesinin kontrolü için, SUBARU bayinize danışmanızı tavsiye ederiz.

■ Tavsiye edilen sınıf ve viskozite

Her bir yağ üreticisinin farklı baz yağı ve katkı maddeleri vardır. Asla değişik markaları bir arada kullanmayın. Detaylar için, "Ön diferansiyel veya arka diferansiyel dişli yağı" ☞ 12-7 konusuna bakın.

⚠ DİKKAT

Belirtilen dışında bir diferansiyel dişli yağının kullanılması, rölanti sırasında tıkırtı seslerinin gelmesine ve kötü yakıt tüketimine neden olabilir.

Hidrolik direksiyon yağı (hidrolik direksiyon sistemi olan modeller)

■ Hidrolik seviyesinin kontrolü

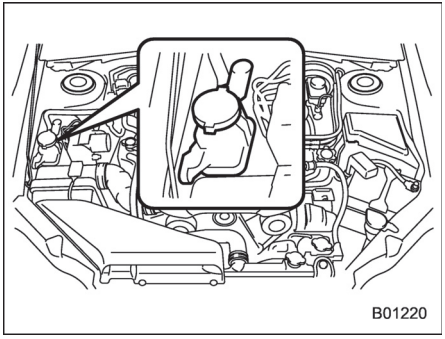

Hidrolik direksiyon yağı sıcaklığı arttıkça büyük ölçüde genleşir; yağ seviyesi yağ sıcaklığına bağlı olarak değişir. Dolayısıyla hidrolik haznesinde sıcak ve soğuk hidrolik için iki ayrı kontrol aralığı vardır.
Hidrolik direksiyon yağı seviyesini ayda bir defa kontrol edin.
1. Aracı düz bir zemin üzerinde park edin ve motoru durdurun.

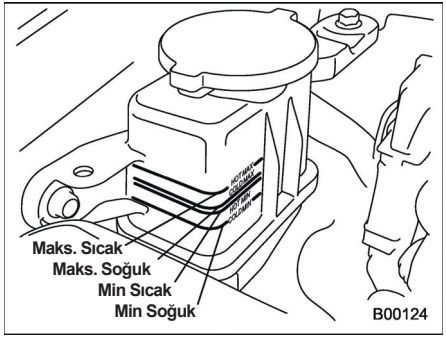

2. Hidrolik haznesindeki yağ seviyesini kontrol edin.
Araç çalıştırıldıktan sonra yağ sıcakken:
Yağ seviyesinin, hidrolik haznesinin yüzeyindeki “HOT MIN” (Min Sıcak) ve “HOT MAX” (Maks. Sıcak) seviyesi arasında olup olmadığını kontrol edin.
Araç çalıştırıldıktan sonra yağ soğukken:
Yağ seviyesinin, hidrolik haznesinin yüzeyindeki “COLD MIN” (Min Soğuk) ve “COLD MAX” (Maks. Soğuk) seviyesi arasında olup olmadığını kontrol edin.
3. Yağ seviyesi "MIN" hattının altındaysa, seviyeyi "MIN" ile "MAX" arasına getirmek üzere tavsiye edilen yağdan ekleyin.
Yağ seviyesi çok düşükse bu, sızıntı olduğu anlamına gelebilir. Kontrol için SUBARU servisinize danışmanızı tavsiye ederiz.

⚠ UYARI

Yağ sıcak olabilir, kendinizi yakmamaya dikkat edin.

⚠ DİKKAT

• Hidrolik direksiyon yağı ilave ederken sadece temiz hidrolik yağı kullanın ve haznenin içine pislik girmemesine dikkat edin. Asla değişik markaları bir arada kullanmayın.
• Hidrolik direksiyon yağını tamamlarken suyu sıçratmamaya dikkat edin. Hidrolik direksiyon yağı, egzoz borusuna temas ederse kötü bir koku, duman ve/veya bir yangın çıkarabilir. Hidrolik direksiyon yağı egzoz borusuna temas ederse, mutlaka temizleyin.

■ Tavsiye edilen yağ

"Sıvılar" ☞ 12-9 konusuna bakın.

Fren hidroliği

■ Hidrolik seviyesinin kontrolü

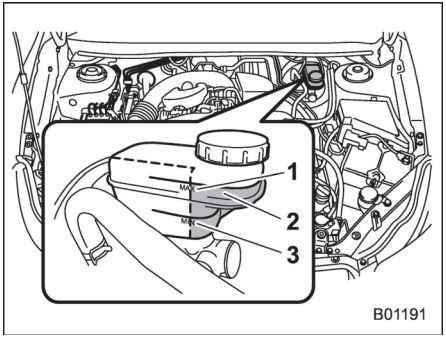

1) “MAX” seviye işareti
2) Bu alanda, fren hidrolik seviyesi kontrol edilmelidir.
3) “MIN” seviye işareti

Hidrolik seviyesini ayda bir defa kontrol edin. Haznenin dış tarafındaki fren hidroliği seviyesini kontrol edin. Fren hidroliği seviyesini, rezervuarın ön bölümünden kontrol ettiğinizden emin olun (resimde işaretlenmiş bölge). MT modeller için, rezervuar hem frenler hem de debriyaj için kullanılır ve her sistem için farklı bölümü bulunur. Fren hidroliği seviyesi "MIN" seviyesinin altındaysa, "MAX" seviyesine gelene kadar tavsiye edilen hidrolikten ekleyin. Sadece kapalı kutularda muhafaza edilmiş fren hidroliği kullanın.

– DEVAMI DİĞER SAYFADA –

⚠ UYARI

• Fren hidroliği gözlerinize zarar verebileceğinden, gözlerinizle temas etmesine engel olun. Gözünüze fren hidroliği kaçarsa hemen temiz suyla yıkayın. Güvenliğiniz için koruyucu gözlük takmanızı tavsiye ederiz.
• Fren hidroliği havadaki nemi emer. Nem emilmişse bu, frenleme performansında tehlikeli bir kayba yol açabilir. Manuel şanzımanı olan araçlarda, hidrolik haznesindeki fren hidroliği debriyaj sistemi için debriyaj hidroliği olarak da kullanılır. Bu nedenle, nemi alınmış fren hidroliği debriyaj sisteminin doğru çalışmasına engel olabilir.
• Araç sık sık fren hidroliği ilavesine ihtiyaç duyuyorsa bir kaçak olabilir. Bir sorundan kuşkulanıyorsanız aracı SUBARU servisinizde kontrol ettirmenizi tavsiye ederiz.

⚠ DİKKAT

• Fren hidroliğini ilave ederken hazneye pislik girmemesine dikkat edin.
• Fren hidroliğini asla boyalı yüzeylere veya lastik parçalara sıçratmayın. Hidroliğin içinde bulunan alkol bunlara hasar verebilir.
• Fren hidroliği eklerken sıçratmamaya dikkat edin. Fren hidroliği, egzoz borusuna temas ederse kötü bir koku, duman ve/veya bir yangın çıkarabilir. Fren hidroliği egzoz borusuna temas ederse, mutlaka temizleyin.

■ Tavsiye edilen fren hidroliği

"Sıvılar" ☞ 12-9 konusuna bakın.

⚠ DİKKAT

Asla değişik marka fren hidroliklerini birlikte kullanmayın. Aynı marka olsalar dahi DOT 3 ve DOT 4 fren hidroliğini karıştırmayın.

Debriyaj hidroliği (Manuel şanzımanlı modeller)

■ Hidrolik seviyesinin kontrolü

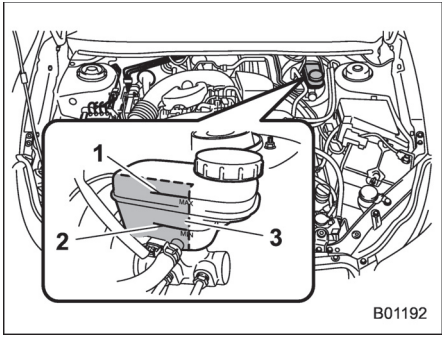

1) “MAX” seviye işareti
2) “MIN” seviye işareti
3) Bu alanda, fren hidrolik seviyesi kontrol edilmelidir.

Hidrolik seviyesini ayda bir defa kontrol edin. Haznenin dış tarafındaki fren hidroliği seviyesini kontrol edin. Bu hazne hem fren hem de debriyaj sistemleri için kullanıldığı ve her bir sistem için odacıkları olduğu için, haznenin iç kısmında (resimdeki koyu renkli alan) debriyaj sistemine ait hidrolik seviyesini kontrol edin. Fren hidroliği seviyesi "MIN" seviyesinin altındaysa, "MAX" seviyesine gelene kadar tavsiye edilen fren hidroliğinden (debriyaj hidroliği) ekleyin.
Sadece kapalı kutularda muhafaza edilmiş fren hidroliği (debriyaj hidroliği) kullanın.

NOT

Debriyaj sistemine ait hidrolik seviyesi, haznenin iç kısmında kontrol edilmelidir. Haznenin dış kısmında kontrol edilemez.

Fren servosu

Fren servosu aşağıda tarif edilen şekilde çalışmıyorsa SUBARU servisinize kontrol ettirmenizi tavsiye ederiz.
1. Motor durmuşken fren pedalına her seferinde aynı kuvvetle bir çok defa basın. Pedalın indiği mesafe değişmemelidir.
2. Fren pedalını basılı tutuyorken motoru çalıştırın. Pedalın hafifçe aşağı inmesi gerekir.
3. Fren pedalını basılı tutuyorken motoru durdurun ve pedalı 30 saniye daha basılı tutmaya devam edin. Pedal yüksekliğinin değişmemesi gerekir.
4. Motoru tekrar çalıştırın, yaklaşık bir dakika boyunca çalıştır durumda bırakın, ardından durdurun. Fren servosunu kontrol etmek için fren pedalına birkaç defa basın. Pedala her basışta pedal basış mesafesi azalıyorsa, fren servosu doğru çalışıyor demektir.

Fren pedalı

Fren pedalı boşluğunu ve kursunu bakım programına göre kontrol edin.

■ Fren pedalı boşluğunun kontrolü

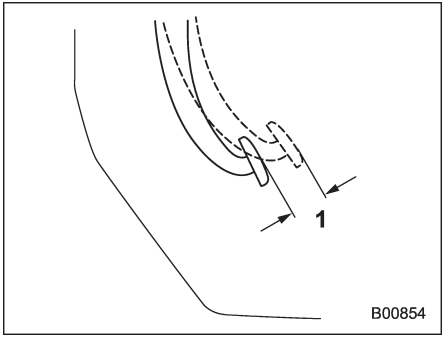

1) 0.5 – 2.7 mm (0.02 – 0.11 inç)

Motoru durdurun ve fren pedalına birkaç defa sıkıca basın. Daha sonra fren pedalını 10 N'den (1 kg, 1 lbs) daha az bir güçle çekerek boşluk miktarını kontrol edin.
Pedal boşluğu belirtilen değerler aralığında değilse SUBARU servisinizle temasa geçmenizi tavsiye ederiz.

■ Fren pedalı hareket mesafesinin kontrolü

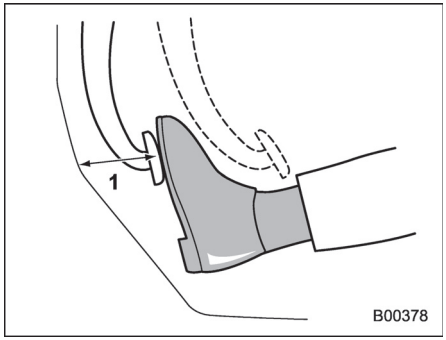

1) Soldan direksiyonlu modeller:
65 mm'den fazla
Sağdan direksiyonlu modeller:
85 mm'den fazla

Pedala yaklaşık 30 kiloluk bir kuvvetle basın ve pedal lastiğinin üstü ile zemin arasındaki mesafeyi ölçün.
Ölçülen mesafe yukarıda belirtilenden daha küçükse veya pedal sarsıntısız çalışmıyorsa SUBARU servisinizle temasa geçmenizi tavsiye ederiz.

Debriyaj pedalı (MT modeller)

Debriyaj pedalı boşluğunu ve hareket mesafesini bakım programına göre kontrol edin.

■ Debriyaj fonksiyonunun kontrolü

Debriyajın devreye girmesini ve devreden çıkmasını kontrol edin.
1. Motor rölantideyken, debriyaj pedalına basıldığında, herhangi bir anormal ses olup olmadığını ve 1. veya geri vitese geçişte sorun yaşanıp yaşanmadığını kontrol edin.
2. Motorun ve şanzımanın herhangi bir sıyırma belirtisi olmadan düzgün bir şekilde kavraştığını kontrol etmek için ayağınızı pedaldan yavaşça çekerek aracı çalıştırın.

■ Debriyaj pedalı boşluğunun kontrolü

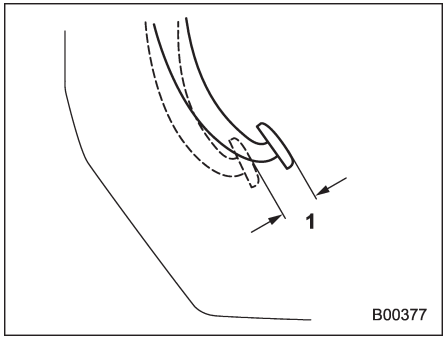

1) 4.0 – 11.0 mm (0.16 – 0.43 inç)

Direnç hissedene kadar debriyaj pedalına parmağınızla hafifçe bastırın ve boşluğu kontrol edin.
Pedal boşluğu belirtilen değerler aralığında değilse SUBARU servisinizle temasa geçmenizi tavsiye ederiz.

Yokuş Kalkış Destek Sistemi

Yokuş Kalkış Destek Sisteminin aşağıdaki durumlarda düzgün çalıştığından emin olun.
1. Aracı, eğimli bir yolda, motor çalışır vaziyetteyken, fren pedalına (tüm modellerde) veya debriyaj pedalına (yalnızca MT modellerde) basılarak durdurun.
2. Fren pedalı serbest bırakıldıktan sonraki birkaç saniye boyunca aracın geriye kaymadığından emin olun.
3. Sonra, aracın aşağıdaki normal çalıştırma prosedürü uygulanarak yokuş yukarı sürülebildiğinden emin olun.
Yokuş Kalkış Destek Sistemi yukarıda açıklandığı gibi çalışmıyorsa, SUBARU bayiniz ile irtibata geçmenizi tavsiye ederiz.

Fren pabucu ve balatasının değiştirilmesi

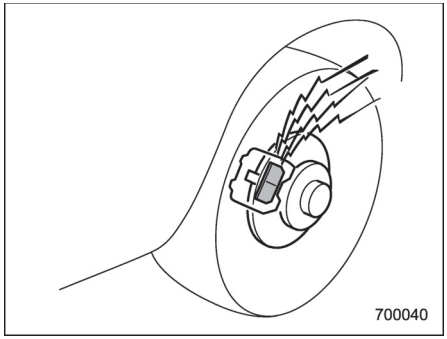

Disk fren balataları aşındığında ses duyulur. Fren balataları servis sınırlarına yaklaşan derecede aşınırsa, aşınma göstergesi fren pedalına basıldığı zaman gayet yüksek bir sürtünme sesi çıkarır. Fren pedalına her basışınızda bu sürtünme sesini duyarsanız fren balatalarının mümkün olan en kısa zaman içerisinde SUBARU servisiniz tarafından servise alınmasını tavsiye ederiz.

⚠ DİKKAT

Fren balatası aşınması sesli göstergesinin sürtünme gürültüsüne

– DEVAMI DİĞER SAYFADA –

rağmen aracı sürmeye devam ederseniz pahalı olan fren rotoru onarımı veya değişimi gerekebilir.

■ Yeni fren pabucu ve balatalarının rodajı

Fren pabuçlarını veya balatalarını değiştirirken orijinal SUBARU parçalarını kullanmanızı tavsiye ederiz. Değiştirdikten sonra yeni parçalar aşağıda belirtildiği şekilde rodaja tabi tutulmalıdır:

▼ Fren pabucu ve balatası

Sabit 50-65 km/h hızla giderken fren pedalına hafifçe basın. Bunu beş defa veya daha fazla tekrarlayın.

▼ Park freni balatası

1. Aracı yaklaşık 35 km/h hızla sürün.
2. Park freni serbest bırakma düğmesi basılıyken, park freni kolunu YAVAŞÇA ve NAZİKÇE çekin. [Yaklaşık 150 N değerinde bir kuvvet uygulayarak çekin.]
3. Aracı bu durumda yaklaşık 200 metre sürün.
4. Park freninin soğuması için 5 ile 10 dakika arasında bekleyin. Bu işlemi tekrarlayın.
5. Park freni hareket mesafesini kontrol edin.

Park freni hareket mesafesi belirtilen aralığın dışındaysa park freni kolunda bulunan ayar somununu çevirerek ayarlayın.

Park freni hareket mesafesi:
7 - 8 tırnak / 200 N (20.4 kgf, 45 lbf)

⚠ UYARI

Rodaj sürüşü için emniyetli bir yer ve durum seçilmelidir.

⚠ DİKKAT

Park freni kolunu çok sert çekmek arka tekerleklerin kilitlenmesine yol açabilir. Bunu önlemek için kolu mutlaka yavaşça ve nazikçe çekin.

Park freni hareket mesafesi

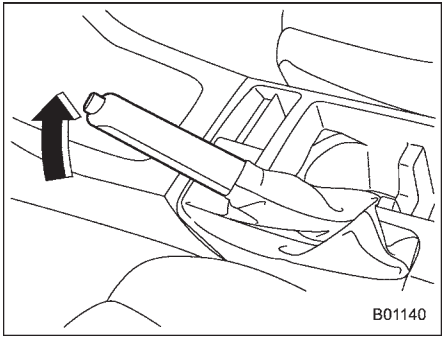

Park freni hareket mesafesini bakım programına göre kontrol edin. Park freni doğru ayarlanmışsa, kol (yaklaşık 196 N, 20 kg, 20 lbs) nazikçe fakat sıkıca 7 veya 8 tırnak çekilirse frenleme kuvveti tam olarak uygulanır. Park freni sertliği bu belirtilen aralık içerisinde değilse fren sistemini SUBARU servisinize kontrol ve ayarlatmanızı tavsiye ederiz.

Lastikler ve jantlar

■ Lastik tipleri

Aracınızda bulunan lastik tiplerini tanımalısınız.

▼ Dört mevsim lastikleri

Dört mevsim lastikleri, karlı ve buzlu yol koşulları da dahil olmak üzere aracı yıl boyunca sürerken yeterli ölçüde çekiş, yol tutuş ve fren tutması sağlamak üzere tasarlanır. Ancak dört mevsim lastikleri yoğun veya gevşek karda veya buzlu yollarda kış (kar) lastikleri kadar çekiş sağlamaz.
Dört mevsim lastiklerinin yanaklarında "ALL SEASON" (Dört Mevsim) ve/veya "M +S" (Çamur ve Kar) tanıtım işareti bulunur.

▼ Yaz lastikleri

Yaz lastikleri kuru koşullarda otobanda yüksek hızla kullanıma en uygun yüksek hız yeteneğindeki lastiklerdir.
Yaz lastikleri, karla kaplı veya buzlu yollar gibi kaygan yollarda sürüş için yeterli değildir.
Aracınızı karla kaplı veya buzlu yollarda sürüyorsanız kış (kar) lastiklerini kullanmanızı kuvvetle tavsiye ederiz.
Kış lastiklerini takarken mutlaka dört lastiğe birden takın.

▼ Kış (kar) lastikleri

Kış lastikleri karla kaplı ve buzlu yollarda sürmeye en uygun lastiklerdir. Ancak kış lastikleri, kar kaplı ve buzlu yollar dışındaki yollarda yaz lastikleri kadar iyi fren tutması sağlamaz.

■ Lastik basıncı izleme sistemi (TPMS) (mevcutsa)

Lastik basıncı izleme sistemi, sürücüye, her lastikteki ölçüm sensörlerinden, basınç düşük olduğunda bir uyarı mesajı gösterir. Lastik basıncı izleme sistemi sadece araç sürüş durumundayken çalışır. Ayrıca bu sistem, ani basınç düşüşlerine hemen karşılık veremeyebilir (örneğin, lastik patlaması).

Sıcak bir garajda lastik basınçlarını ayarladıysanız ve soğuk bir havada aracı kullanacak olursanız, sonunda basıncı düşen lastikler, düşük basınç uyarı lambasının yanmasına neden olabilir. Sıcak garaj içerisinde lastik basıncı ayarlarken bu problemle karşılaşmamak için, lastikleri lastik etiketinde gösterilenden biraz daha fazla şişirebilirsiniz. Garaj ile dış ortam sıcaklığı arasındaki her 5,6°C fark için, 6,9 kPa (0,07 kgf/cm2, 1 psi) daha yüksek basınçla şişirin.

Örnek olarak, aşağıdaki tabloda garaj içerisi 15,5°C sıcaklıktayken çeşitli dış ortam sıcaklıklarına karşılık gelen gerekli lastik basınçları gösterilmektedir.
Örnek:
Lastik boyutu: 205/55R16 91V
Standart lastik basınçları:
Ön: 240 kPa (2.4 kgf/cm2, 35 psi)
Arka: 230 kPa (2.3 kgf/cm2, 33 psi)
Garaj sıcaklığı: 15.5°C

Dış ortam sıcaklığı	Ayar basıncı [kPa (kgf/cm2, psi)]	
	Ön	Arka
−18C (308F)	260 (2.7, 38)	250 (2.5, 36)
−128C (108F)	275 (2.8, 40)	260 (2.7, 38)
−238C (−108F)	290 (3.0, 42)	275 (2.8, 40)

Lastik basınçlarınızı sıcak garajda ayarladıktan sonra soğuk havada aracı kullanırken, düşük lastik basıncı uyarısı yanarsa, yukarıda belirtilen yöntemle lastik basınçlarını tekrar ayarlayın. Daha sonra aracın hızını 40 km/h üzerine çıkarın ve birkaç dakika sonra düşük lastik basıncı göstergesinin sönüp sönmediğini kontrol edin. Düşük lastik basıncı göstergesi sönmezse, lastik basıncı izleme sistemi düzgün çalışmıyor olabilir.

– DEVAMI DİĞER SAYFADA –

Böyle bir durumda, en yakın zamanda bir SUBARU servisine sisteminizi kontrol ettirmek için gitmenizi öneririz.
Araç sürülürken, lastikler ile yol yüzeyi arasındaki sürtünme, lastiklerin ısınmasına neden olur. Düşük lastik basıncı uyarı lambası yandıktan sonra, dış ortam sıcaklığında artış veya lastik sıcaklığında artış nedeniyle lastik basıncının yükselmesi, düşük lastik basıncı uyarı lambasının sönmesine neden olabilir.
Tekerlekler değiştirildiğinde (örneğin, kış lastiklerine geçerken) ve yeni jantlara yeni TPMS supapları takıldığında, sistemin sıfırlanması gerekir. Tekerlek değişiminden sonra bu işlemi bir SUBARU yetkili servisine yaptırmanızı öneriyoruz.
Piyasada bulunan bazı jantlara TPMS supapları takılamayabilir. Dolayısıyla, tekerlekleri değiştirirken (örneğin, kar lastiklerine geçerken), standart jantlarda bulunan ile aynı parça numarasına sahip jantları kullanın. Tekerleklerde çalışır halde dört adet TPMS supabı/sensörü bulunmuyorsa, TPMS tüm fonksiyonları ile çalışamaz ve gösterge tablosundaki uyarı lambası, bir dakika boyunca yanıp söndükten sonra sürekli yanmaya devam eder.

Bir lastik değiştirildiğinde, lastik basıncı izleme sisteminin normal çalışmaya devam ettiğinden emin olmak için ayarlamalar yapılmalıdır. Tekerlek değişiminde olduğu gibi, bu işlemi bir SUBARU yetkili servisine yaptırmanızı öneriyoruz.

⚠ UYARI

Kontak anahtarı AÇIK konumdayken, düşük lastik basıncı uyarı lambası yanıp sönmezse ya da yaklaşık bir dakika yanıp söndükten sonra sabit bir şekilde yanmazsa, en yakın zamanda lastik basıncı izleme sisteminin bir SUBARU servisi tarafından kontrol edilmesini tavsiye ederiz.
Aracı sürerken lamba yanarsa asla ani fren yapmayın; hızı kademeli olarak azaltırken direksiyonu sağa sola çevirmeden ileri gidin. Sonra yoldan çıkarak güvenli bir yerde durun. Aksi taktirde, ciddi yaralanmalara ve hasara yol açacak bir kazaya sebep olabilirsiniz.
Lastik basınçlarını ayarladıktan sonra bu lamba yanmaya devam ederse, lastiklerden birisi zarar görmüş ve hızla hava kaçırıyor olabilir. Patlak bir lastiğiniz varsa, en kısa zamanda yedek lastik ile değiştirin.
Orijinal basınç sensörü bulunmayan bir lastik ya da jant takılırsa, düşük basınç lambası yaklaşık bir dakika yanıp söndükten sonra sabit bir şekilde yanar. Bu TMPS'nin lastik basınçlarını ölçemediği anlamına gelir. En kısa zamanda, lastik ve sensör değişimi veya sistem sıfırlama amacıyla bir SUBARU yetkili servisine gitmenizi tavsiye ederiz. Lamba yaklaşık bir dakika yanıp söndükten sonra sabit yanıyorsa, sistemin denetlenmesi için yetkili bir SUBARU servisine gitmenizi tavsiye ederiz.

■ Lastiklerin kontrol edilmesi

Her gün lastiklerde ciddi hasar, batmış çivi ve taş olup olmadığını kontrol edin. Aynı zamanda lastiklerde anormal aşınma olup olmadığını da kontrol edin.
Herhangi bir sorun olduğunda SUBARU yetkili servisine başvurmanızı tavsiye ederiz.

NOT

• Jantlar ve lastikler kaldırım taşına çarptıkları zaman veya aracın bozuk yolda sürülmesi gibi kaba muameleye maruz kalırlarsa çıplak gözle fark edilmeyecek zararlar görebilir. Bu tür hasarlar zaman geçmedikçe kendini belli etmez. Kaldırım taşları, yoldaki çukurlar veya başka bozuk yüzeylerden geçmemeye gayret edin. Bunu yapmanız mümkün olamıyorsa, aracın hızını yürüme hızına düşürün ve kasislere olabildiğince dik yaklaşın. Aynı zamanda aracınızı park ettiğiniz zaman lastiklerin kaldırım taşına bastırmamasını sağlayın.
• Sürüş sırasında olağan dışı titreşim hissederseniz veya direksiyonu aracı düz bir çizgi doğrultusunda sürmekte zorlanırsanız lastiklerin ve/veya tekerleklerin bir tanesi hasar görmüş olabilir. En yakın SUBARU servisine kadar yavaşça sürün ve aracı kontrol ettirin.

■ Lastik basınçları ve aşınması

Lastik basınçlarını doğru değerde tutmak, lastiklerin kullanım ömürlerinin uzatılmasına yardım eder ve iyi bir yol tutuşu için şarttır. En az ayda bir (örneğin yakıt alırken) ve uzun bir yolculuğa çıkmadan önce (stepne de dahil olmak üzere - mevcutsa) her bir lastiğin basıncını kontrol edin ve gerekiyorsa ayarlayın.

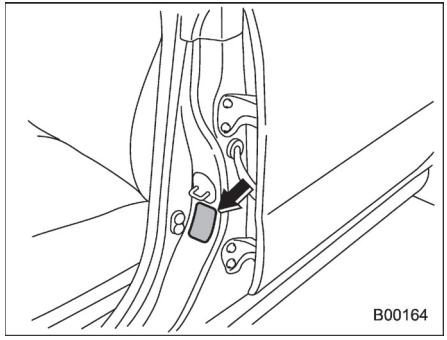

Lastik plakası

Lastik basınçlarını lastikler soğukken kontrol edin. Bir basınç saati kullanarak lastik basınçlarını lastik etiketinde yazılı olan değerlere getirin. Lastik etiketi, sürücü tarafındaki kapı direğinde yer almaktadır.
Kısa bir mesafe sürmek dahi lastikleri ısıtır ve lastik basınçlarını artırır. Ayrıca lastik basınçlarına ortam sıcaklığı da etki eder. Lastik basınçları en doğru şekilde aracı sürmeye başlamadan önce kontrol edilir.
Bir lastik ısındığı zaman içindeki hava genleşerek lastik basıncının artmasına yol açar. Lastik basıncını düşürmek için yanlışlıkla sıcak bir lastiğin havasını indirmeyin.

NOT

• Lastik ısındığı zaman lastikteki basınç yaklaşık 30 kPa (0.3 kgf/cm2, 4.3 psi) artar.
• Araç en az üç saat süreyle park halindeyse veya 1.6 kilometreden daha kısa bir mesafede sürülmüşse lastikler soğuk olarak kabul edilir.

⚠ UYARI

Basıncı ayarlamak için sıcak lastiklerin havasını indirmeyin. Böyle yaparsanız lastik basıncı normalin altına düşer.

Yanlış lastik basınçları, aracın hakimiyetini ve sürüş konforunu azaltır ve lastiklerin anormal bir şekilde aşınmalarına yol açar.

– DEVAMI DİĞER SAYFADA –

• **Doğru lastik basıncı** (dişler her tarafta eşit aşınmış)

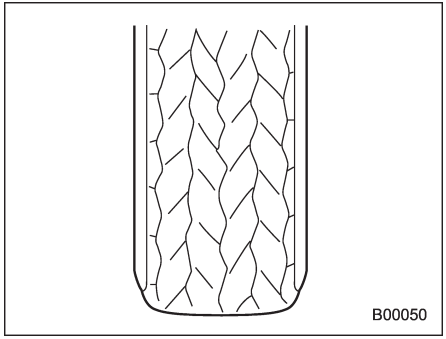

Yol tutuşu ve direksiyon hakimiyeti iyidir. Yuvarlanma direnci düşüktür ve bundan dolayı yakıt tüketimi de düşüktür.

• **Anormal düşük lastik basıncı** (dişler omuzlarda aşınmış)

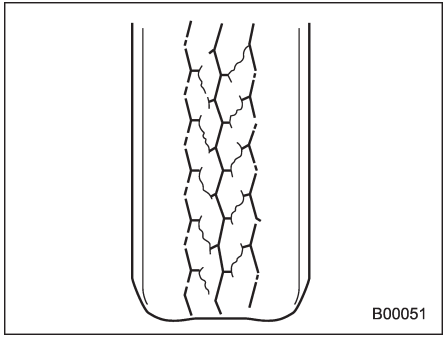

Yuvarlanma direnci yüksektir ve bundan dolayı yakıt tüketimi de fazladır.

• **Anormal yüksek lastik basıncı** (dişler ortada aşınmış)

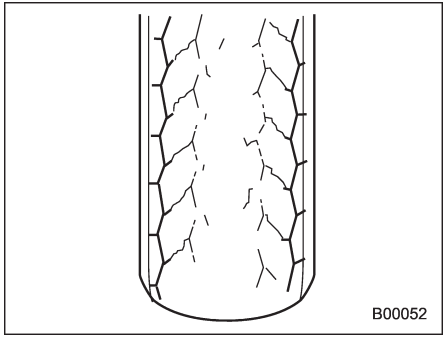

Yolculuk konforu kötüdür. Ayrıca lastik yoldaki kasisler ve çukurların etkilerini büyütür ve aracın hasar görmesine yol açabilir.

Lastik etiketinde aracın tamamen yüklü ve römork çekme durumlarındaki lastik basınçları gösterilmişse lastik basınçlarını o anki yük durumuna uyan değerlere göre ayarlayın.

UYARI

Basıncı aşırı derecede düşük lastiklerle yüksek hızda araç kullanmak, lastiklerin şiddetli bir biçimde şekil bozukluğuna uğramalarına ve hızla ısınmalarına yol açabilir. Sıcaklıktaki keskin bir artış,

lastik dişlerinin ayrılmalarına ve lastiğin harap olmasına neden olabilir. Bunun sonucunda aracın kontrolünün kaybolması bir kazaya yol açabilir.

■ Tekerlek balansı

Aracınız yeniyken her bir tekerlek doğru olarak balanslıdır fakat kullanım sırasında lastikler aşındıkça tekerlekler de balanslarını kaybeder. Tekerleklerin balanssız oluşu, direksiyonun aracın belirli hızlarında hafifçe titremesine yol açar ve aracın sağa sola kaçmadan düz bir çizgi boyunca gidebilme yeteneğini azaltır. Aynı zamanda direksiyon ve süspansiyon sistemlerinde sorunlar ve anormal lastik aşınmasına da neden olabilir. Tekerleklerin balansının doğru olduğundan kuşku duyuyorsanız SUBARU servisinize kontrol ettirmenizi tavsiye ederiz. Ayrıca bu işlemleri lastik onarımı ve lastik rotasyonundan sonra yaptırın.

⚠ DİKKAT

Ön düzen ayarının bozulması, lastiklerin bir tarafta aşınmasına ve aracın sağa sola kaçmadan düz gidebilme yeteneğinin azalmasına yol açar. Anormal lastik aşınması fark ederseniz SUBARU servisinizle temasa geçmenizi tavsiye ederiz.

NOT

Süspansiyon sistemi, optimum sağa sola kaçmadan düz gidebilme yeteneği ve viraj almada çekiş için her bir tekerleği (öteki tekerleklere ve yola göre) belirli bir düzende hizalamak suretiyle tutmak üzere tasarlanmıştır.

■ Aşınma göstergeleri

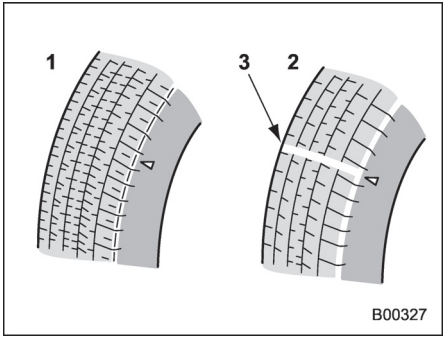

1) Yeni diş
2) Aşınmış diş
3) Diş aşınma göstergesi

Her bir lastikte diş payı 1.8 milimetreye düştüğü zaman ortaya çıkan bir diş aşınma göstergesi bulunur. Lastik tabanında çaprazlamasına bir şerit şeklinde olan diş aşınma göstergesi ortaya çıktığında lastiğin değiştirilmesi gerekir.

⚠ UYARI

Bir lastiğin diş aşınma göstergesi görünür hale gelirse lastik kabul edilebilir sınırın ötesinde aşınmış demektir ve derhal değiştirilmesi gerekir. Bu durumdaki bir lastikle yağışlı havalarda yüksek hızla sürmek aracın kızaklama yapmasına yol açar. Bunun sonucunda ortaya çıkan araç hakimiyetinin kaybı kazaya neden olabilir.

NOT

Emniyet açısından lastik dişlerini düzenli aralıklarla kontrol edin ve diş aşınma göstergeleri görünür hale gelmeden önce lastikleri değiştirin.

– DEVAMI DİĞER SAYFADA –

■ Lastik dönüş yönü işareti

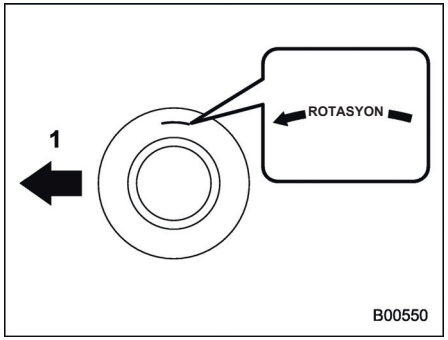

Lastik dönüş yönü işareti örneği
1) Ön

Lastiğin özel bir dönüş yönü varsa, dönüş yönü işareti lastiğin yanak kısmına yerleştirilir.

Lastik dönüş yönü işareti olan bir lastiği takarken, lastiği yön işareti yukarı doğru bakacak şekilde takın.

■ Lastik rotasyonu

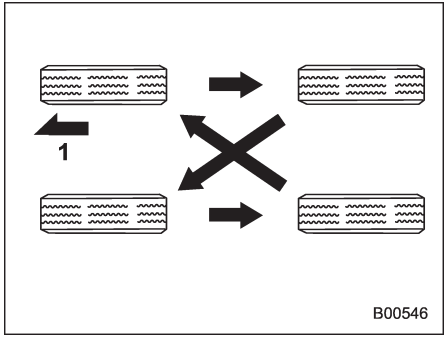

Lastikleri yönlü olmayan modeller

1) Ön

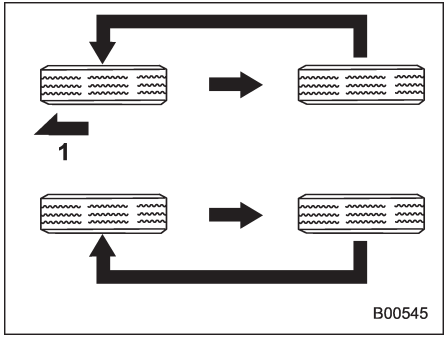

Tek yönlü lastik takılı olan modeller

1) Ön

Lastik aşınması bir lastikten ötekine değişir. Her bir lastiğin ömrünü uzatmak ve lastiklerin eşit olarak aşınmalarını sağlamak için her 10.000 kilometrede bir lastiklerin yerlerini değiştirmek en iyisidir. Her rotasyonda lastikleri şekilde gösterilen konumlara doğru hareket ettirin. Rotasyon sırasında hasarlı veya eşit olmayan aşınmaya uğramış lastik varsa bunları değiştirin. Lastik rotasyonundan sonra lastik basınçlarını ayarlayın ve bijonları mutlaka doğru sıkın.

Yaklaşık 1.000 km yol kat ettikten sonra bijonları tekrar kontrol edin ve gevşemiş bijon varsa değiştirin.

▼ Lastik onarım seti bulunan modellerde

NOT

Lastik rotasyonunu yapmak zor olabilir. Lastik rotasyonunu SUBARU servisinizde yaptırmanızı öneririz.

■ Lastiklerin değiştirilmesi

Tekerlekler ve lastikler çok önemli olup, aracınızın tasarımının bölünmez bir parçasıdır; gelişi güzel değiştirilemez. Aracınızın standart donanımı olarak takılmış olan lastikler, aracın özelliklerine optimal uyumu gösterir ve çekiş, yolculuk konforu ve faydalı ömür üçlüsünden elde

edilebilecek en iyi kombinasyonu verecek şekilde seçilmiştir.
Her bir lastiğin lastik etiketinde yazan ebat ve yapıda ve ayrıca hız sembolü ve yük sınıfında olması şarttır.
Belirtilenlerin dışında lastiklerin kullanılması, araç hakimiyeti, yolculuk konforu, frenin tutması, kilometre saatinin hassasiyeti ve kilometre sayacının hassasiyetini azaltır. Ayrıca kaporta ile lastik arasındaki mesafenin hatalı olmasına ve aracın yerden yüksekliğinin uygun olmayan bir seviyeye gelmesine neden olur.
Tüm lastikler üretici, marka (diş deseni), yapı ve ebat açısından birbirleriyle aynı olmalıdır. Lastik değiştirirken aracınıza standart donanım olarak takılmış olan lastiklerin aynılarıyla değiştirmenizi tavsiye ederiz. Aracın emniyetle kullanılması için SUBARU dört lastiğin aynı anda değiştirilmesini tavsiye eder.

⚠ UYARI

• Lastik değiştirirken veya takarken, tüm lastiklerin aşağıdaki özellikleri aynı olmalıdır.
(a) Ebat
(b) Çap
(c) Hız sembolü
(d) Yük indeksi
(e) Yapı
(f) Üretici
(g) Sırt deseni
(h) Aşınma miktarı
(a) ile (d) arasındaki öğeler için, lastik etiketinde gösterilen özelliklere uymalısınız. Lastik etiketi, sürücü tarafındaki kapı direğinde yer almaktadır.
Tüm lastiklerin (a) ile (h) arasındaki tüm özellikleri aynı değilse, aracınızın aktarma organlarında ciddi mekanik hasarlar oluşabilir ve aşağıdakiler olumsuz etkilenebilir.
— Sürüş
— Direksiyon hakimiyeti
— Frenleme
— Hız göstergesi/Kilometre sayacı kalibrasyonu
— Aracın gövdesi ve lastikler arasındaki boşluk
Aynı zamanda tehlikeli olabilir ve aracın kontrolünün kaybedilmesine ve bir kazaya yol açabilir.
• Sadece radyal lastikler kullanın. Radyal lastikleri çapraz katlı ve/veya çapraz lastiklerle birlikte kullanmayın. Böyle yapmanız aracın hakimiyetini tehlikeli bir şekilde azaltabilir ve bir kazaya yol açabilir.

■ Jantların değiştirilmesi

Jantları örneğin hasarlı olmalarından dolayı değiştirirken takılan jantların araca standart donanım olarak takılmış olan jantların teknik verilerini karşılamalarını sağlayın. Orijinal jantlar SUBARU servislerinde bulunmaktadır.

⚠ UYARI

Sadece aracınız için belirtilmiş olan jantları kullanın. Teknik verileri karşılamayan jantlar fren kaliperinin çalışmasını engelleyebilir ve viraj alırken lastiğin jant çamur sacına sürtmesine neden olabilir. Bunun sonucunda aracın kontrolünün kaybolması bir kazaya yol açabilir.

NOT

Tekerleklerden herhangi birisi rotasyon için veya patlak lastiği değiştirmek için sökülüp takılmışsa yaklaşık 1,000 km

– DEVAMI DİĞER SAYFADA –

(660 mil) yol aldıktan sonra daima bijonların sıkılığını kontrol edin. Gevşeyen bijon varsa belirtilen tork değerine sıkın.

■ Jant kapakları (mevcutsa)

▼ Jant kapağının sökülmesi

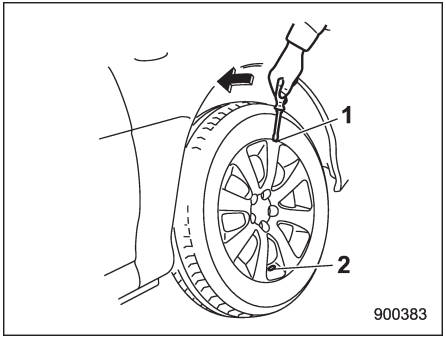

1) Çentik
2) Supap deliği

Jant kapağını sökmek için supap deliğinin ters tarafındaki çentik kısmına düz uçlu bir tornavida sokun.

▼ Jant kapağının takılması

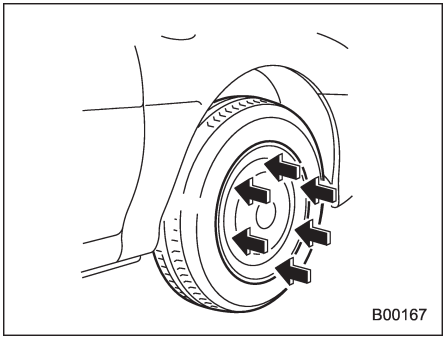

Supabı, kapaktaki supap deliği ile hizalayın, daha sonra jant üzerindeki kapağı, kapağın çevresi boyunca elinizle hafifçe vurarak yerine oturtun.

Alüminyum jantlar (mevcutsa)

Alüminyum jantlar kolayca çizilebilir ve hasar görebilir. Görünüşünü, performansını ve güvenliğini olumsuz etkilememek amacıyla jantlarla ilgili işlemlerde dikkatli olun.

- Tekerleklerden herhangi birisi rotasyon için veya patlak lastiği değiştirmek için sökülüp takılmışsa yaklaşık 1,000 km (660 mil) yol aldıktan sonra daima bijonların sıkılığını kontrol edin. Gevşeyen bijon varsa belirtilen tork değerine sıkın.
- Dişli parçalara, bijonlara veya jantın konik yüzeyine asla yağ sürmeyin.
- Jantı asla keskin çıkıntılara veya kaldırım taşına sürtmeyin.
- Lastik zincirlerini lastiğe mutlaka düzgün olarak takın; aksi takdirde zincirler jantı çizebilir.
- Bijonlar, balans kurşunları veya jant kapağı değiştirilirken bunları alüminyum jant için tasarlanmış orijinal SUBARU parçalarıyla değiştirmenizi tavsiye ederiz.

Ön cam yıkama suyu

■ Cam suyu seviyesinin kontrol edilmesi

▼ Ön cam yıkama suyu uyarı lambası ile kontrol etme (mevcutsa)

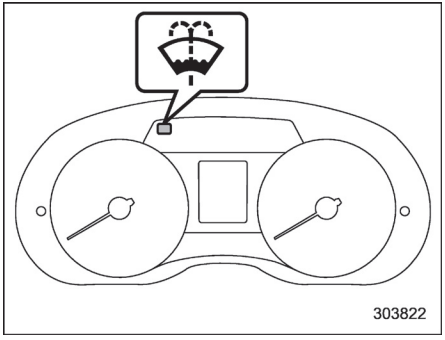

Ön cam yıkama suyu uyarı lambası (A tipi)

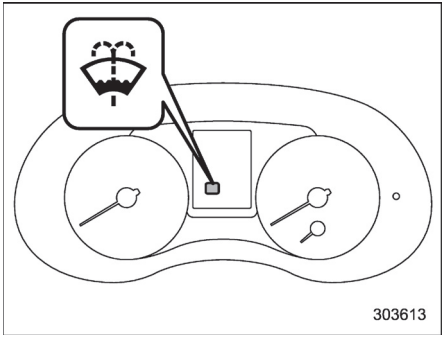

Ön cam yıkama suyu uyarı lambası (B tipi)

Cam suyu seviyesi uyarı lambasını kontrol edin. Kalan yıkama suyu miktarı çok düşükse, ön cam yıkama suyu uyarı lambası yanar. Bu durumda, yıkama suyunu aşağıdaki gibi doldurun.

▼ Cam suyu seviyesinin gösterge ile kontrol edilmesi

Ön cama yıkama suyunu püskürtür ancak yıkama suyunda bir azalma meydana geldiğini görürseniz, depodaki yıkama suyu seviyesini kontrol edin.

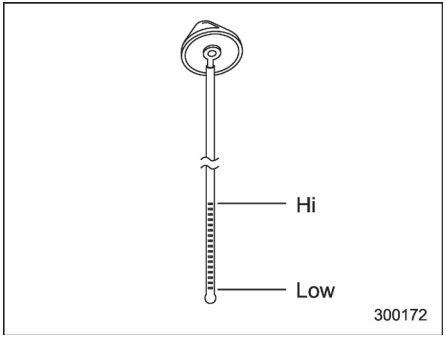

Cam yıkama suyu seviye göstergesi

Yıkayıcı deposu doldurma kapağını çıkarın, sonra seviye göstergesi ile belirtilen su seviyesini kontrol edin (kapağın içinde yer alır). Seviye "Düşük" işaretine yakınsa, yıkama suyu ekleyin.

■ Cam yıkama suyu ekleme

⚠ DİKKAT

Boyaya zarar verebileceğinden dolayı asla motor soğutma suyunu yıkama suyu olarak kullanmayın.

– DEVAMI DİĞER SAYFADA –

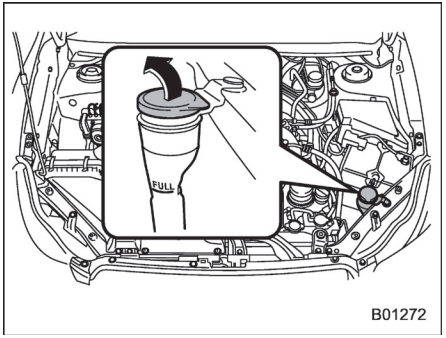

Yıkama suyu haznesinin kapağını çıkarın, ardından haznedeki "DOLU" işaretine kadar yıkama suyu ekleyin.

■ Ön cam yıkama suyu

Ön cam yıkama suyu kullanın. Ön cam yıkama suyu bulunmuyorsa, temiz su kullanın.
Kışın suyun donduğu bölgelerde antifrizli cam suyu kullanın. SUBARU cam yıkama suyu %58.5 metil alkol ve %41.5 yüzey aktif maddesi içerir. Donma sıcaklığı aşağıdaki tabloda belirtildiği gibi nasıl seyreltildiğine bağlıdır.

Yıkama suyu konsantrasyonu	Donma sıcaklığı
30%	**−12°C (10.4°F)**
50%	**−20°C (−4°F)**
100%	**−45°C (−49°F)**

Sıvının konsantrasyonunu hava sıcaklığına göre ayarlarken sıvının donmaması için yukarıdaki tabloya bakın.
Daha önce konmuş solüsyondan farklı bir konsantrasyon koyacaksanız depodaki cam suyunu yıkayıcıları bir süre çalıştırarak bitirin. Aksi halde kalan cam suyu donarak yıkayıcı memeleri tıkayabilir.

⚠ DİKKAT

Cam yıkama suyu konsantrasyonunu hava sıcaklığına göre ayarlayın. Konsantrasyon uygun değilse püskürtülen cam suyu camda donarak görüşünüzü engelleyebilir ve cam suyu depoda donabilir.

Cam sileceklerinin değiştirilmesi

Ön camda veya cam sileceklerinde yağ, egzoz bulaşığı, böcek veya başka maddeler, camda leke kalmasına neden olabilir. Cam sileceğini çalıştırdıktan sonra lekeleri gideremiyorsanız veya silme işlemi duraksamalıysa ön camın veya arka camın dış yüzeyini ve silecek lastiklerini asitli olmayan bir deterjan veya hafif aşındırıcı bir temizlik sıvısı ile sünger veya yumuşak bez kullanarak temizleyin. Temizledikten sonra ön camı ve silecek lastiklerini temiz suyla durulayın. Ön cam temiz su ile durulandıktan sonra damlacıklar oluşmuyorsa temiz demektir.

⚠ DİKKAT

• Silecek lastiklerini benzin veya boya tineri ya da benzol gibi bir solventle temizlemeyin. Bunlar silecek lastiklerinin bozulmasına yol açar.
• Silecek lastiklerini çıkarırken silecek silecek kollarını orijinal konumlarına getirmeyin. Aksi takdirde ön cam yüzeyi çizilebilir. Silecek kollarını orijinal konumlarına getirirken elinizle dikkatlice ve yavaşça getirin.

Sadece geri dönüş yaylarını kullanarak orijinal konumlarına gitmelerine izin vermeyin. Aksi takdirde, silecek kolları deforme olabilir ve/veya ön cam yüzeyi çizilebilir.

Bu yöntemi izledikten sonra dahi lekelenmeyi gideremiyorsanız aşağıdaki prosedürleri uygulayarak silecek lastiklerini değiştirin.

■ Ön cam silecek grubu

NOT

Silecek lastiği grubu çıkarıldığı zaman silecek kolunu indirmeyin.

1. Cam sileceği kolunu ön camın yukarısına kaldırın.

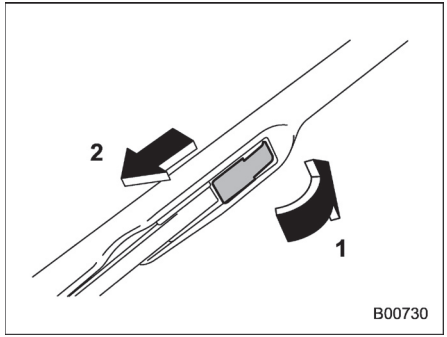

1) Kapağı açın
2) Silecek lastiğini aşağıya çekin

2. Kapağı açarak ve çizimde gösterilen yöne doğru aşağıya çekerek silecek lastiği grubunu sökün.
3. Cam sileceği lastiği grubunu silecek koluna takın. Mutlaka yerine kilitleyin.
4. Silecek kolunu elle tutun ve yerinde yavaşça alçaltın.

■ Ön cam silecek lastiği

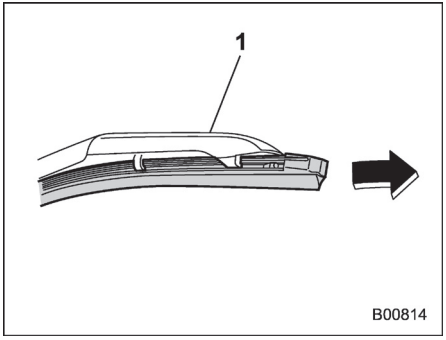

1) Destek

1. Silecek lastiği grubunun kilitli ucunu tutun ve lastiklerdeki takozlar destekten kurtuluncaya kadar çekin.

– DEVAMI DİĞER SAYFADA –

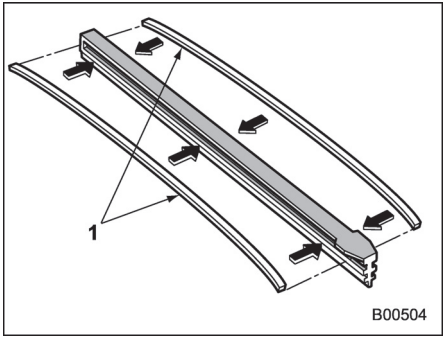

1) Metal sırtlar

2. Yeni silecek lastiğinde iki adet metal sırt yoksa eski silecek lastiğinin metal sırtlarını çıkarın ve yeni silecek lastiklerine takın.

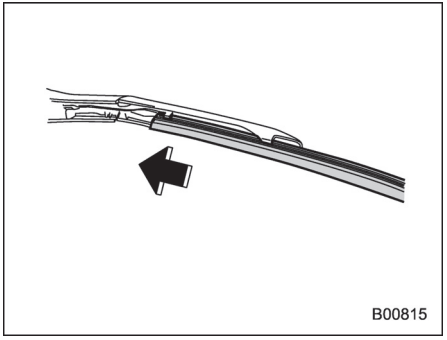

3. Desteğin tırnaklarını lastikteki kanallara geçirin ve silecek lastiği grubunu kilitleninceye kadar desteğe doğru itin.

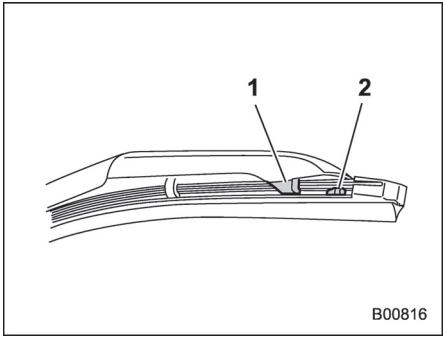

1) Tırnak
2) Durdurucu

4. Desteğin ucundaki tırnakları mutlaka resimde görüldüğü gibi lastikteki takozların arasına geçirin. Lastik doğru olarak sabitlenmezse silecek lastiği ön camı çizebilir.

■ Arka cam silecek grubu (5 kapı)

1. Cam sileceği kolunu arka camdan yukarı kaldırın.

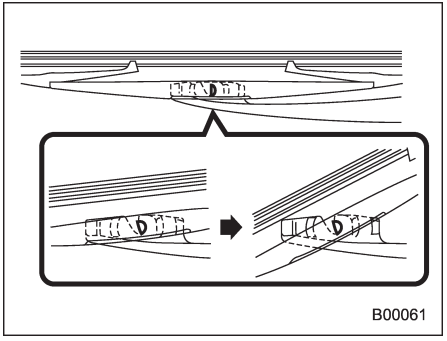

2. Silecek lastiği grubunu saat ibresinin tersi yönde çevirin.

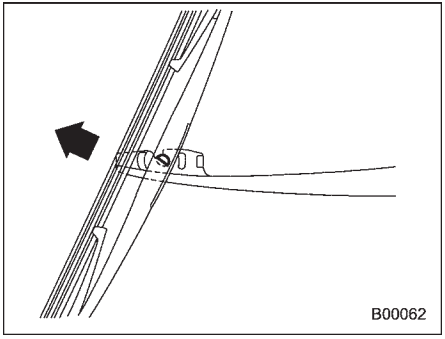

3. Silecek lastiği grubunu silecek kolundan ayırmak için kendinize doğru çekin.
4. Cam sileceği lastiği grubunu silecek koluna takın. Mutlaka yerine kilitleyin.
5. Silecek kolunu elle tutun ve yerinde yavaşça alçaltın.

■ Arka cam silecek lastiği (5 kapı)

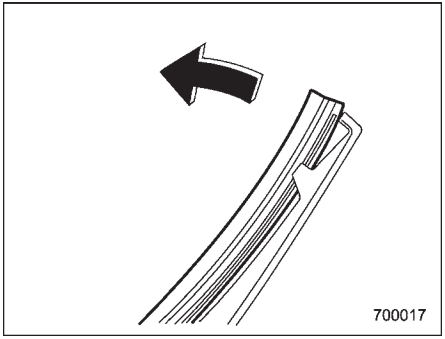

1. Silecek lastiği grubunu plastik destekten ayırmak için silecek lastiği grubunun ucunu dışarıya doğru çekin.

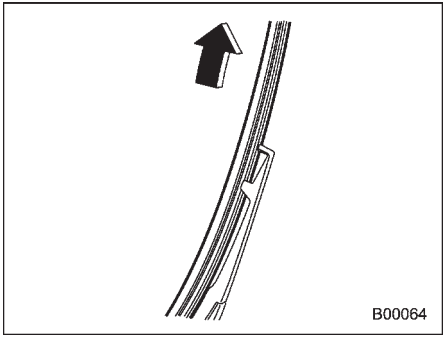

2. Silecek lastiği grubunu plastik desteğin dışına doğru çekin.

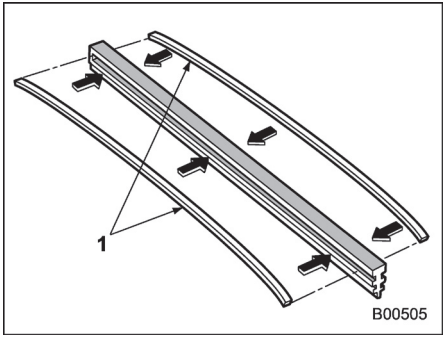

1) Metal sırtlar

3. Yeni silecek lastiğinde iki adet metal sırt yoksa eski silecek lastiğinin metal sırtlarını çıkarın ve yeni silecek

– DEVAMI DİĞER SAYFADA –

lastiklerine takın.

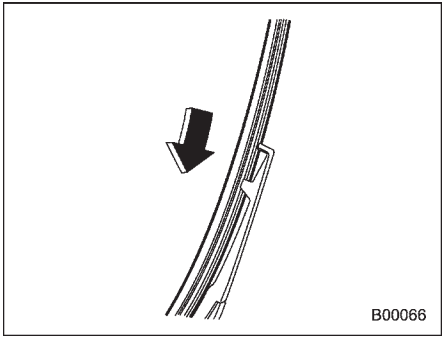

4. Metal desteğin tırnaklarını lastikteki kanallara geçirin ve silecek lastiği grubunu kaydırarak yerine oturtun.

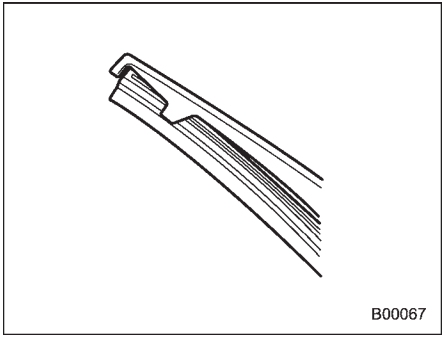

Lastiğin iki ucunu takozlarla plastik desteğin uçlarına yerleştirin. Lastik doğru olarak sabitlenmezse silecek arka camı çizebilir.
5. Cam sileceği lastiği grubunu silecek koluna takın. Mutlaka yerine kilitleyin.
6. Silecek kolunu elle tutun ve yerinde yavaşça alçaltın.

Akü

■ Aküyle ilgili önlemler!

⚠ UYARI

Bu talimatları dikkatle okuyun:

Aküyle doğru ve güvenli bir şekilde çalışmak için aküyü kullanmadan veya kontrol etmeden önce aşağıdaki önlemleri dikkatle okuyun.

Koruyucu gözlük veya yüz maskesi takın:

Aracınızın aküsünün yakınında çalışırken daima koruyucu gözlük/yüz maskesi takın. Akü elektroliti sülfürik asit içerir ve dolayısıyla asit gözlerinize sıçrarsa körlüğe sebep olabilir. Aynı zamanda aküler oldukça yanıcı ve patlayıcı olan hidrojen gazı yayar. Bu gazın ateş alması durumunda koruyucu gözlük/yüz maskesi kullanmak hayati önem taşır.

Akü elektroliti sülfürik asit içerir:

Akü elektroliti sülfürik asit içerdiği için akü kontrolü yaparken koruyucu gözlük/yüz maskesi ve koruyucu

eldiven kullanın. Aküyü devirmekten ve darbelere maruz bırakmaktan sakının. Bu, akü elektrolitinin sıçramasına yol açabilir.
Körlüğe ve yanıklara sebep olabileceğinden hiçbir durumda akü elektrolitinin derinizle, gözlerinizle veya elbiselerinizle temas etmesine izin vermeyin. Akü elektroliti cildinize, gözlerinize ya da giysilerinize bulaşırsa, derhal bol suyla yıkayın.
Akü elektroliti gözlerinize kaçarsa derhal doktora başvurun.
Akü elektroliti kazara yutulursa derhal bol miktarda süt veya su için ve hemen doktora başvurun.
Akü elektrolitinin çürütücü etkisi vardır. Aracınızın boyalı kısımlarına veya kumaş kaplı kısımlarına sıçrarsa derhal bol suyla yıkayın.

Çocukları uzak tutun:

Akülerle sadece potansiyel tehlikelerden bilgisi olan kişiler uğraşmalıdır. Özellikle çocukları aracınızın aküsünün yanından uzaklaştırın. Aküyle yanlış uğraşma sonucu körlük veya yanıklar meydana gelebilir.

Açık alevleri uzakta tutun:

Aracınızın aküsünün üstünde veya yakınında çalışmaya başlamadan önce tüm sigara, kibrit ve çakmak gibi yanıcı maddeleri söndürün.
Ayrıca aküyü yanıcı maddelerden ve elektrik kıvılcımından uzakta tutun.
Aküler oldukça yanıcı ve patlayıcı hidrojen gazı yaydıkları için çevrede açık alev veya kıvılcım varsa bunlar bir patlamaya neden olabilir.
Aracınızın aküsünün yanında çalışırken metal takımların, akünün (+) ve (-) kutup başlarını kısa devre yaptırmamasına veya akünün (+) kutbunu aracın şasisine bağlamamaya dikkat edin. Bir kısa devre elektrik kıvılcımlarının oluşmasına ve bir patlamaya yol açabilir.
Elektrik kıvılcımlarını önlemek için akü üzerinde veya yanında çalışmaya başlamadan önce tüm yüzük, kol saati gibi metal aksesuarlar çıkarılmalıdır.

Patlamaları önlemek için:

Şarj edilmekteyken aküler oldukça yanıcı ve patlayıcı hidrojen gazı yayar.

Bir patlamayı önlemek için aracınızın aküsünü iyi havalandırılan bir alanda şarj edin ve açık alevleri uzakta tutun.

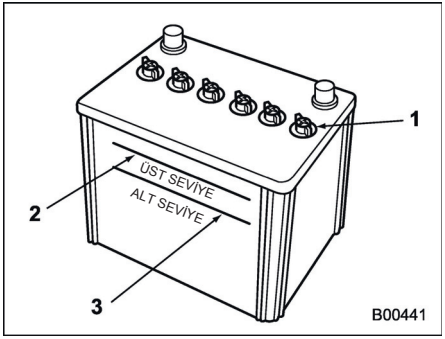

1) Kapak
2) Üst seviye
3) Alt seviye

Akü elektroliti seviyesini periyodik olarak kontrol etmek veya periyodik olarak saf su doldurmak gereksizdir. Ancak, akü elektroliti seviyesi alt seviye işaretinin altındaysa kapağı açın. Üst seviye işaretine kadar saf su ile doldurun.

– DEVAMI DİĞER SAYFADA –

⚠ DİKKAT

Aküyü şarj ederken asla 10 amper üzerinde şarj akımı kullanmayın; bu akünün ömrünü kısaltır.

Sigortalar

⚠ DİKKAT

Ciddi hasarlar oluşmasına veya yangın çıkmasına neden olabileceğinden değiştireceğiniz sigortanın yerine asla daha yüksek amperli bir sigorta takmayın ve sigortadan başka bir malzeme kullanmayın.

Sigortalar, kablo demetlerinin ve elektrikli donanımın zarar görmesini önlemek için aşırı yük altında eriyecek şekilde tasarlanmıştır. Sigortalar iki adet sigorta kutusunda yer alır.

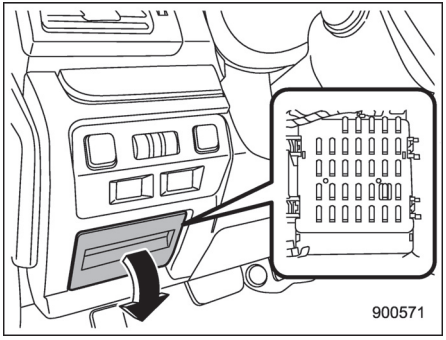

Bunlardan biri, sürücü tarafında ön göğsün altındaki sigorta kutusu kapağının arkasındadır. Kapağı sökmek için, dışarı çekip çıkarın.

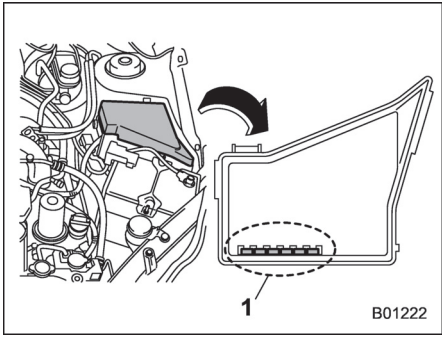

1) Yedek sigortalar:

Diğeri, (ana sigorta kutusu) motor bölmesinde yer alır. Yedek sigortalar, sigorta kutusu kapağındadır.

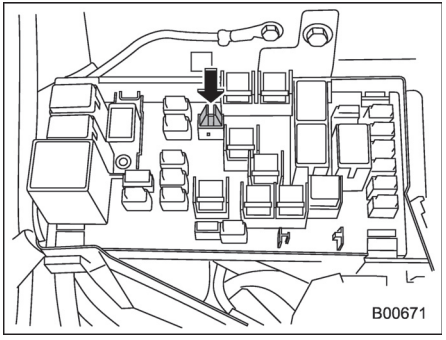

Sigorta maşası ve yedek sigortalar motor bölmesindeki ana sigorta kutusunda saklanmaktadır.

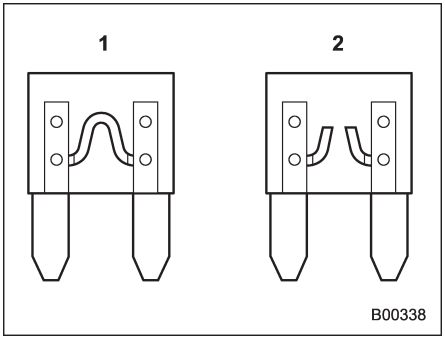

1) İyi
2) Yanmış

Herhangi bir lamba, aksesuar veya başka bir elektrikli kumanda çalışmazsa ilgili sigortayı kontrol edin. Sigorta yanmışsa, değiştirin.
1. Kontak anahtarını “LOCK”/ “OFF” konumuna getirin ve bütün elektrikli aksesuarları kapatın.
2. Kapağı çıkarın.
3. Hangi sigortanın yanmış olabileceğini belirleyin. Sigorta kutularının kapaklarının arkasına bakın ve "Sigortalar ve devreler" ☞ 12-13 konusuna bakın.

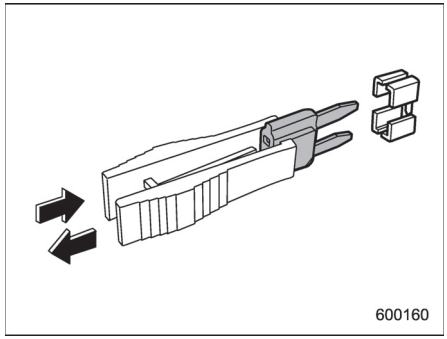

4. Sigortayı sigorta maşasıyla çıkarın.
5. Sigortayı inceleyin. Yanmışsa, aynı amperdeki bir yedek sigorta ile değiştirin.
6. Aynı sigorta bir daha atarsa bu durum sistemde bir arıza olduğunu gösterir. Onarımlar için SUBARU servisinizle temas kurmanızı tavsiye ediyoruz.

Aksesuarların takılması

Aracınıza sis lambaları veya başka bir elektrikli donanımı takmadan önce daima SUBARU servisinize danışın. Bu tür aksesuarlar araca uygun değillerse veya yanlış takılırsa elektronik sistemin arızalanmasına sebep olabilir. Aracınıza sadece orijinal SUBARU aksesuarları takmanızı tavsiye ederiz. Aynı zamanda, aracınıza radyo takmadan önce daima SUBARU servisinize danışmanızı tavsiye ederiz.

Ampullerin değiştirilmesi

UYARI

Yanmakta olan bir ampul çok sıcak olabilir. Ampulleri değiştirmeden önce lambaları söndürün ve ampullerinin soğumasını bekleyin. Aksi takdirde ciddi yanıklara maruz kalabilirsiniz.

DİKKAT

Ampulü değiştirdiğinizde aynı watt değerine sahip bir ampul takın. Farklı değerde ampul takılması yangına sebep olabilir. Her bir ampulün voltajını öğrenmek için "Ampul tablosu" konusuna bakın ☞ 12-17.

■ Farlar (HID farlı modeller)

UYARI

Yüksek yoğunlukta deşarjlı ampuller (HID) farların kısa huzmeleri için kullanılır. Bu HID ampuller, aşırı derecede yüksek bir voltaj kullanır. Ciddi yaralanmalara neden olabilecek elektrik çarpması riskini önlemek için, aşağıdaki önlemleri uygulayın.
• Far ampullerini (kısa ve uzun huzme) kendiniz değiştirmeyin.
• Far gruplarını kendi başınıza sökmeyin/onarmayın.
• Far grubu parçalarını kendi başınıza sökmeyin.
Ampul değişimi için hemen bir SUBARU servisi ile temas kurmanızı tavsiye ediyoruz.

■ Farlar (HID farsız modeller)

DİKKAT

Halojen far ampulleri kullanım sırasında çok ısınır. Ampul yüzeyine çıplak elle veya yağlı eldiven ile dokunursanız ampul yüzeyindeki parmak izi veya yağ sıcak noktaya dönüşerek ampulün patlamasına neden olur. Ampul yüzeyinde parmak izleri veya yağ varsa, bunları alkol ile nemlendirilmiş yumuşak bir bezle silin.

NOT

• Far seviye ayarı yapılması gerekiyorsa far ayarının doğru yapılması için SUBARU servisine danışmanızı tavsiye ederiz.
• Ampulleri değiştirmek zor olabilir. Gerekirse ampulleri SUBARU servisinize değiştirtin.

▼ Uzun ve Kısa far ampulleri

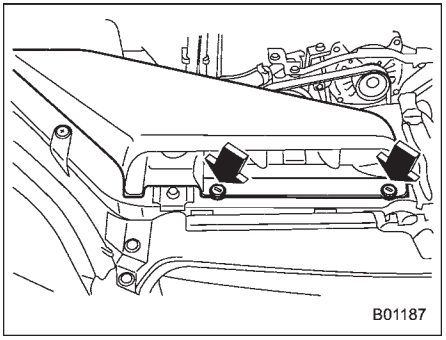

Sağ tarafta

1. Hava emme kanalındaki klipsleri sökmek için bir tornavida kullanın, sonra hava emme kanalını çıkarın (sağ taraf).

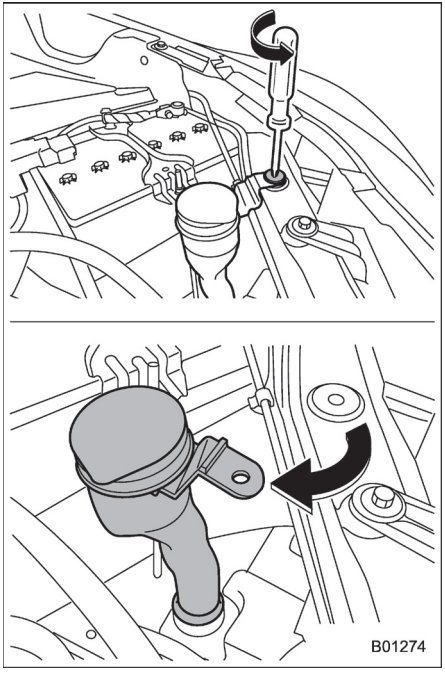

Sol tarafta

2. Yıkayıcı deposunun klipsini sökmek için bir tornavida kullanın. Ampule kolay erişim sağlamak için yıkayıcı dolum borusunun ağzını yatay şekildeki gibi hareket ettirin (sol taraf).

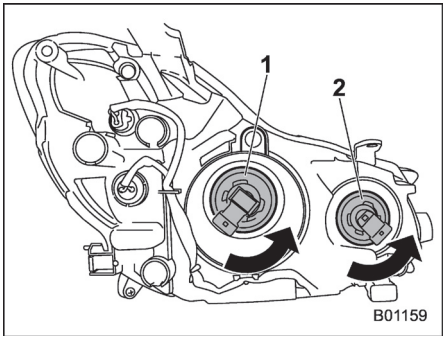

1) Kısa far ampulü
2) Uzun far ampulü

3. Elektrik konnektörünü ampulden ayırın ve ampulü de saatin tersi yönde çevirerek far grubundan ayırın.
4. Ampulü yenisiyle değiştirin. Bu sırada, ampul yüzeyine değmemeye özen gösterin.
5. Ampulü far grubuna takmak için ampulü, klik sesi gelinceye kadar saat yönünde çevirin.
6. Konektörü tekrar bağlayın.
7. Hava emme kanalını klipslerle yeniden takın (sağdan direksiyonlu modeller).
8. Yıkayıcı deposunu orijinal konumuna yerleştirin ve klipsle sabitleyin (sol taraf).

– DEVAMI DİĞER SAYFADA –

■ Ön sinyal lambası ve park lambası

NOT

Ampulleri değiştirmek zor olabilir. Gerekirse ampulleri SUBARU servisinize değiştirtin.

1. Motoru çalıştırın ve direksiyonu değiştirilecek olan ampulün aksi yönüne doğru çevirin.
2. Motoru durdurun.

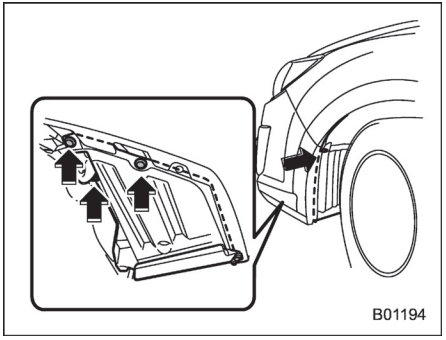

3. Çamurluk kaplamasından 4 klipsi sökün.

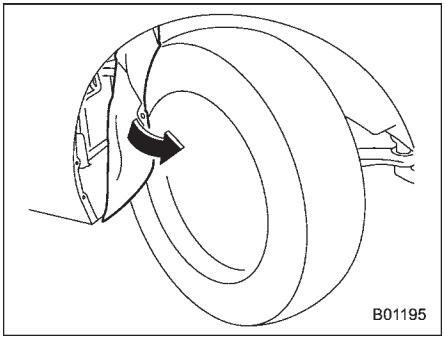

4. Çamurluk kaplamasını çekerek çıkarın.

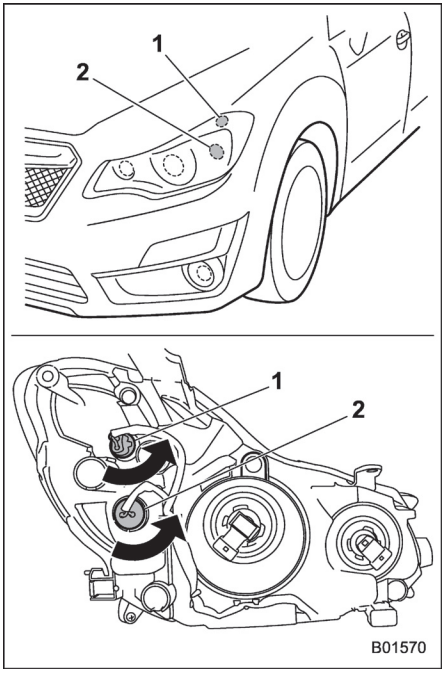

1) Park lambaları
2) Sinyal lambası

5. Soketi saat yönünün tersine doğru çevirin ve çekerek çıkarın.
6. Ampulü ampul soketinden çıkarın ve yenisiyle değiştirin.

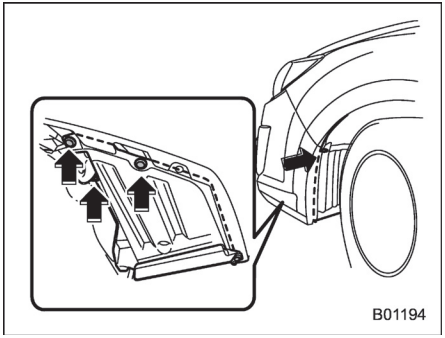

7. Ampulü değiştirdikten sonra çamurluk kaplamasını yeniden takın.

■ Ön sis lambası ve gündüz sürüş lambası (mevcutsa)

NOT

Ampulleri değiştirmek zor olabilir. Gerekirse ampulleri SUBARU servisinize değiştirtin.

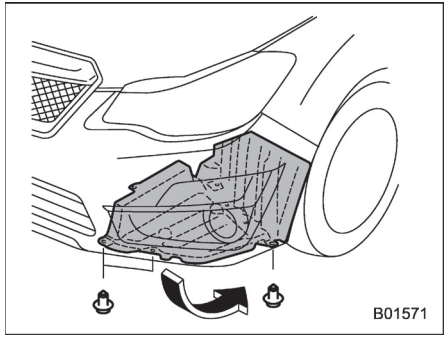

1. 3 klipsi çıkarın ve alt çamurluğu çevirin.
2. Konektörü ampulden ayırın.

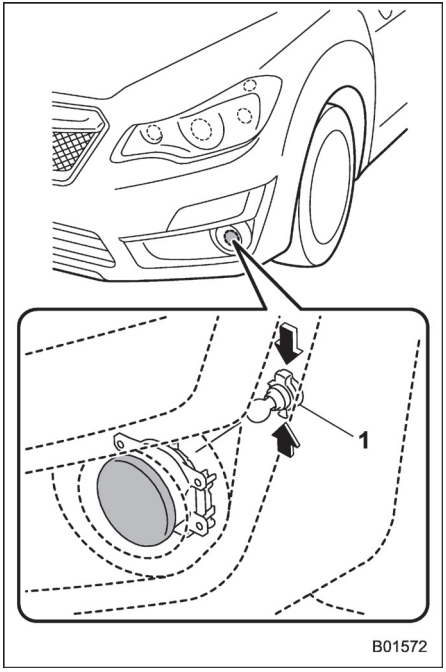

A Tipi
1) Sis lambası

– DEVAMI DİĞER SAYFADA –

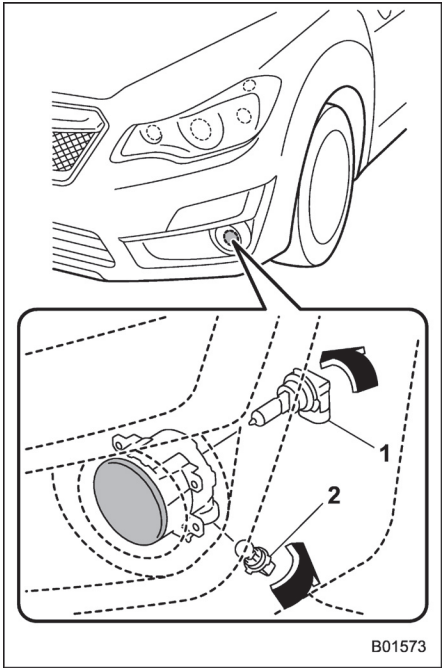

B Tipi
1) Sis lambası
2) Gündüz sürüş lambası

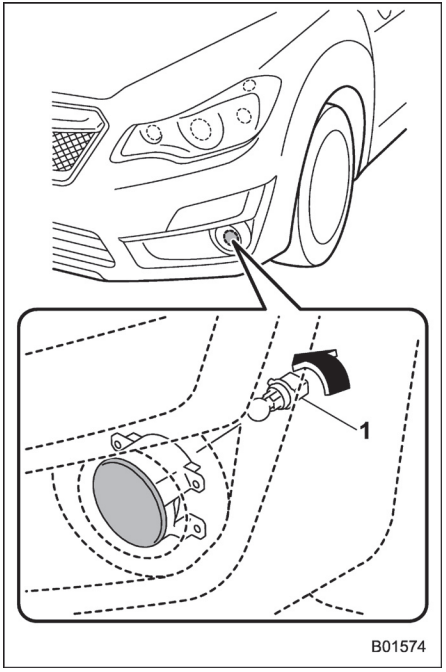

Tip C
1) Gündüz sürüş lambası

3. Ampulü çıkarın.
4. Ampulü yenisi ile değiştirin.
5. Ampulü değiştirdikten sonra çamurluğu yeniden takın.

■ Yan sinyal lambası (mevcutsa)

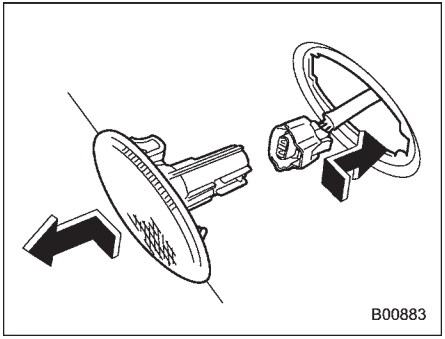

1. Yan sinyal lambası lensini öne doğru itin ve sökün.
2. Konektörü soketten dışarı çekerek çıkarın.

NOT

Ampul, yan sinyal lambası grubunun entegre bir parçasıdır. Ampul yanarsa, yan sinyal lambası grubunun tümü değiştirilmelidir.

■ Arka lamba grubu

▼ 4 kapılı modeller

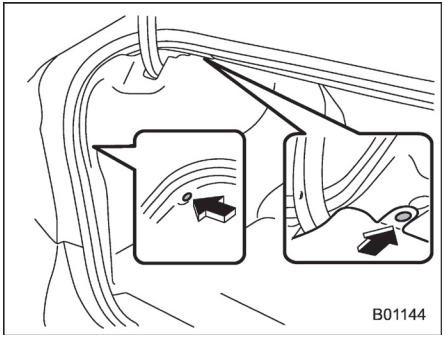

1. Bagaj döşemesinin klipslerini düz uçlu tornavida ile sökün.

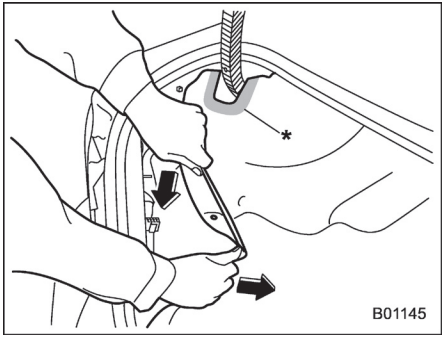

2. Bagaj döşemesi panelinin arka kısmını, gösterildiği gibi açın.

NOT

Resimdeki bagaj döşemesinin "*" kısmının bagaj kapağı dayamasına temas etmediğinden emin olun. "*" kısmı eğilirse, bagaj döşemesi zarar görebilir.

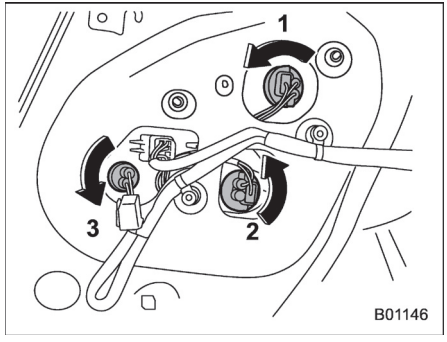

1) Fren/arka lamba
2) Arka sinyal lambası
3) Geri vites lambası

3. Ampul soketini saat yönünün tersine çevirerek arka lamba grubundan çıkarın.
4. Ampulü ampul soketinden çıkarın ve yenisiyle değiştirin.
5. Ampul soketini arka lamba grubuna yerleştirin ve kilitleninceye kadar saat yönünde çevirin.
6. Bagaj arka döşeme panelini klipslerle sabitleyin.

▼ 5 kapılı modeller

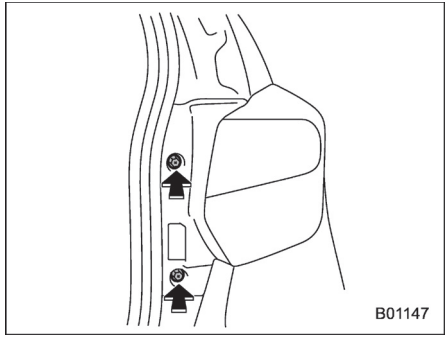

1. Bir yıldız tornavida kullanarak, arka lamba grubunu sabitleyen üst ve alt vidaları sökün.

– DEVAMI DİĞER SAYFADA –

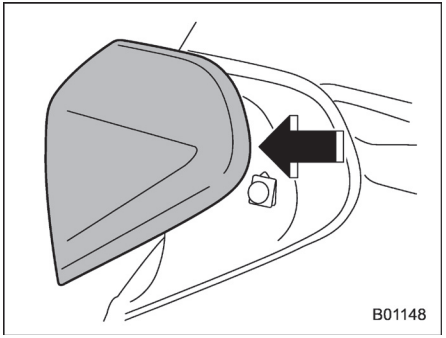

2. Arka lamba grubunu arkaya doğru kaydırın ve araçtan sökün.

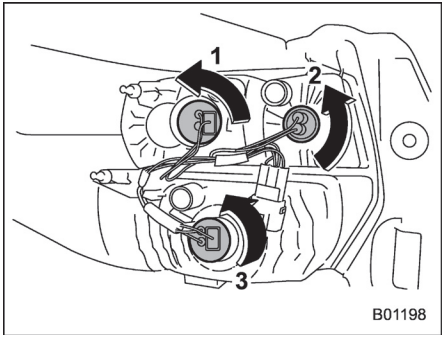

1) Arka sinyal lambası
2) Geri vites lambası
3) Fren/Arka lambalar

3. Ampul soketini saat yönünün tersine çevirerek arka lamba grubundan çıkarın.
4. Ampulü ampul soketinden çıkarın ve yenisiyle değiştirin.
5. Ampul soketini arka lamba grubuna yerleştirin ve kilitleninceye kadar saat yönünde çevirin.

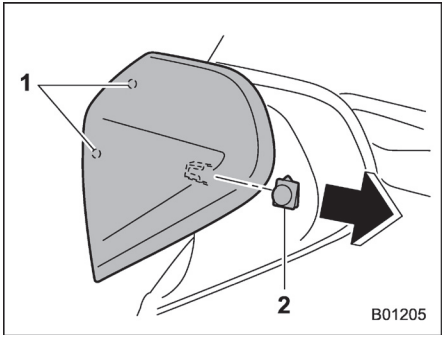

1) Kılavuz pimler
2) Klips

6. 2 adet merkezleme pimini hizalayarak ve aracın üzerindeki kılavuz deliklerle klipsleri üst üste getirerek arka lamba grubunu yerleştirin.

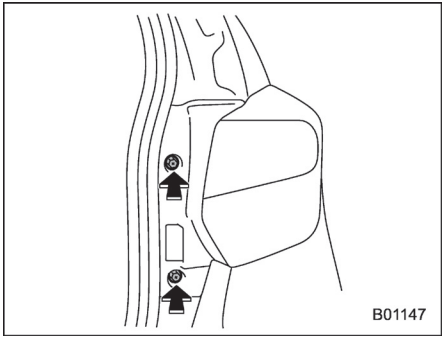

7. Üst ve alt vidaları sıkın.

■ Arka sis lambası (mevcutsa)

UYARI

Egzoz borusuna dokunmayın. Egzoz borusuna temas etmek yanmanıza neden olabilir.

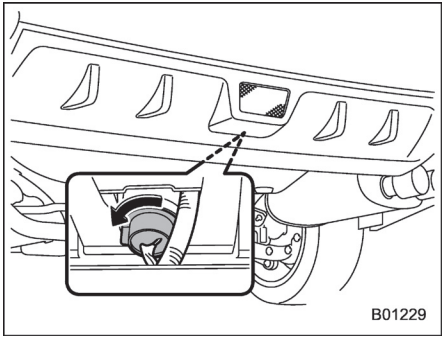

1. Ampul soketini saat yönünün tersine çevirin ve çıkarın.

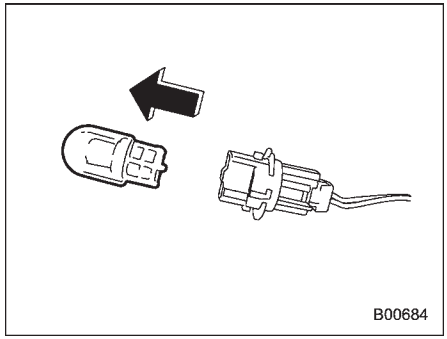

2. Ampulü ampul soketinden çıkarın ve yenisiyle değiştirin.
3. Ampul soketini saat yönünde çevirerek takın.

■ Plaka lambası

▼ 4 kapılı modeller

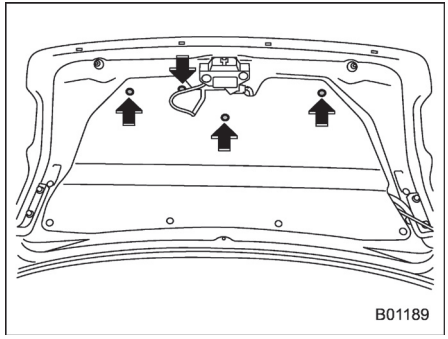

1. Bagajı açın ve düz uçlu bir tornavida ile bagaj kapağı döşemesindeki klipsleri sökün.

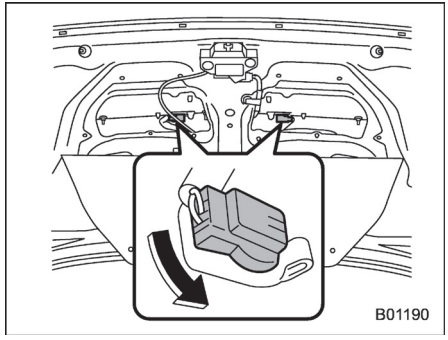

– DEVAMI DİĞER SAYFADA –

2. Ampul soketini saat yönünün tersine çevirin ve soketi çekip çıkarın.
3. Ampulü soketten dışarı çekerek çıkarın.
4. Yeni bir ampul takın.
5. Ampul soketini ve bagaj kapağı döşemesini yerine takın.

▼ 5 kapılı modeller

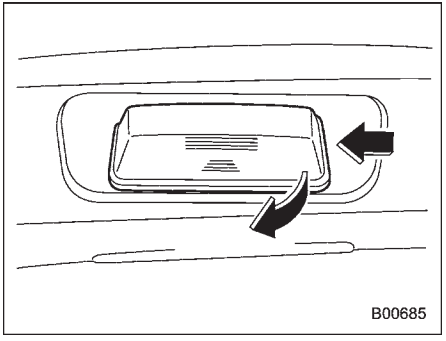

1. Plaka lambası lamba kapağının sağ tarafına parmağınızı sokun ve sol tarafa bir defa bastırarak, kapağı sökmek için dışarı doğru çekin.

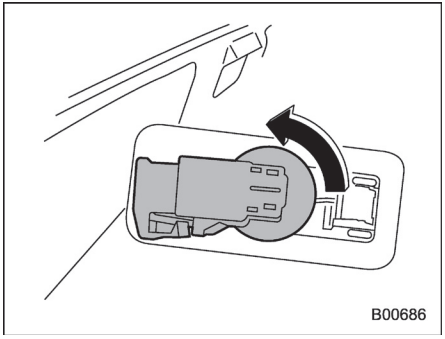

2. Ampul soketini saat yönünün tersine çevirin ve soketi çekip çıkarın.
3. Ampulü soketten dışarı çekerek çıkarın.
4. Yeni bir ampul takın.
5. Ampul soketini ve plaka lambası kapağını yerine takın.

■ Harita lambası

▼ A Tipi

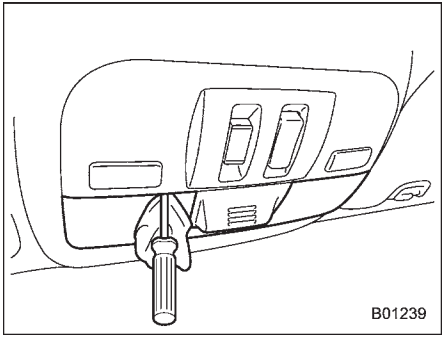

1. Camın kenarını düz bir tornavidayla kaldırarak çıkarın.

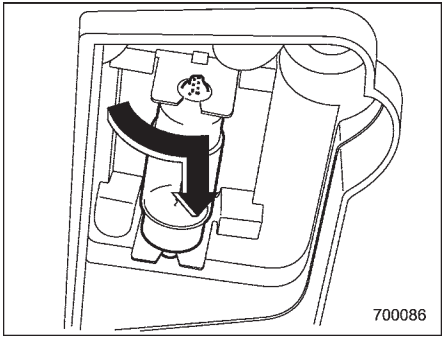

2. Kenarlarındaki düz yüzeyleri dikey olarak hizalanıncaya kadar ampulü çevirin.

Ampulü çıkarmak için düz aşağı doğru çekin.
3. Yeni bir ampul takın.
4. Camı tekrar takın.

▼ B Tipi

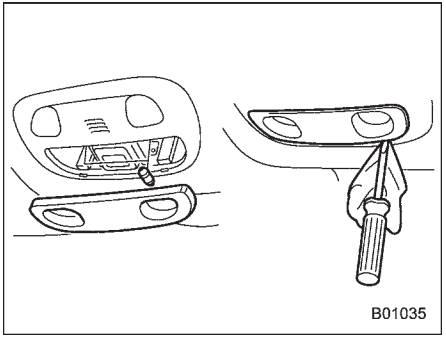

1. Camın kenarını düz bir tornavidayla kaldırarak çıkarın.
2. Ampulü soketten dışarı çekerek çıkarın.
3. Yeni bir ampul takın.
4. Camı tekrar takın.

■ Tavan lambası ve bagaj bölmesi lambası

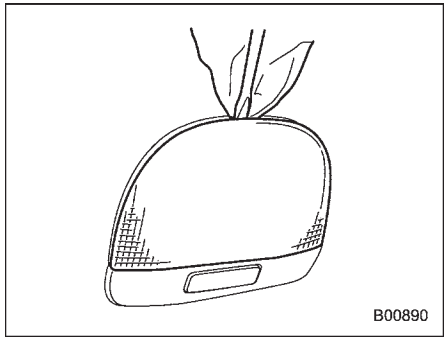

Tavan lambası

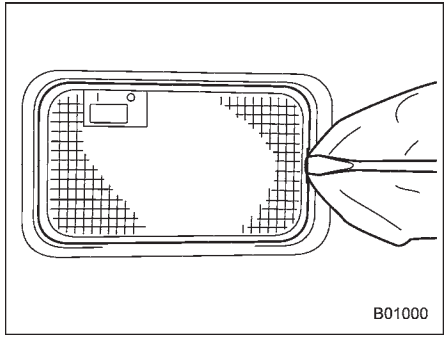

Bagaj bölmesi lambası

1. Camın kenarını düz bir tornavidayla kaldırarak çıkarın.
2. Ampulü soketten dışarı çekerek çıkarın.
3. Yeni bir ampul takın.
4. Camı tekrar takın.

■ Bagaj lambası (4 kapı)

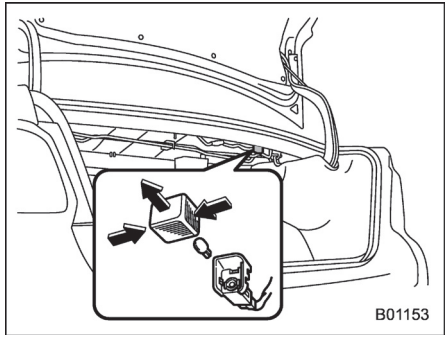

1. Yanlardan sıkarak ve çekerek kapağı sökün.
2. Ampulü soketten dışarı çekerek çıkarın.
3. Yeni bir ampul takın.
4. Kapağı tekrar yerine takın.

■ Diğer ampuller

Ampulleri değiştirmek zor olabilir. Gerekirse ampulleri SUBARU servisinize değiştirtin.

Pil değiştirme

Giriş anahtarı/uzaktan kumanda pili aşağıdaki koşullarda tükenmiş olabilir.
• Anahtarsız giriş fonksiyonu sorunlu çalışıyorsa
• Uzaktan kumanda ile anahtarsız giriş sisteminin çalışma mesafesi sabit değilse
• Standart mesafede verici düzgün çalışmıyorsa

Pili yenisiyle değiştirin.

DİKKAT

• Pili değiştirirken giriş anahtarına/uzaktan kumandaya toz, yağ veya suyun girmesine izin vermeyin.
• Pili değiştirirken giriş anahtarındaki/uzaktan kumandadaki baskılı devreye zarar vermemeye dikkat edin.
• Çocukların pile veya sökülmüş herhangi bir parçaya dokunmasına izin vermeyin, çocukların bu parçaları yutma riskini dikkate alın.
• Pilin yanlış değiştirilmesi durumunda patlama tehlikesi. Sadece aynı veya eşdeğer bir pil ile değiştirin.
• Piller güneş ışığı, ateş veya benzeri aşırı ısı kaynaklarına maruz bırakılmamalıdır.

NOT

• Sadece üretici tarafından tavsiye edilen aynı veya eşdeğer tipteki bir pil ile değiştirin.
• Kullanılmış pilleri yerel kanunlara göre imha edin.
• Sıvı sızıntısını önlemek için pili doğru şekilde takın. Terminalleri bükmemeye dikkat edin. Aksi takdirde arıza meydana gelebilir.
• Pilin yetkili bir SUBARU bayisinde değiştirilmesi tavsiye edilir.
• Yeni bir pil kullanın.
• Pili değiştirdikten sonra, giriş anahtarı/uzaktan kumanda fonksiyonlarının düzgün bir şekilde çalışıp çalışmadığını teyit edin.

■ Giriş anahtarının pilinin değiştirilmesi

DİKKAT

Giriş anahtarı kapağını çıkarırken veya takarken, plastik kısmın çıkmamasına veya hizalamasının bozulmamasına dikkat edin.

Pil: Düğme pil CR2032

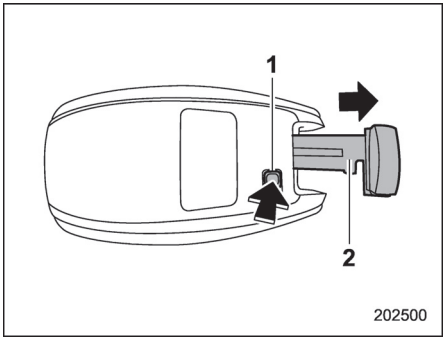

1) Açma düğmesi
2) Mekanik anahtar

1. Mekanik anahtarı çıkarın.

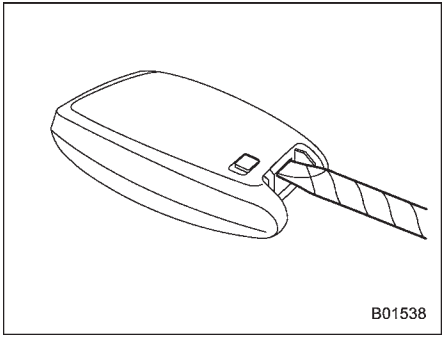

2 Kapağı çıkarmak için düz uçlu bir tornavidanın ucuna bant veya kumaş sarın ve boşluğa sokun.

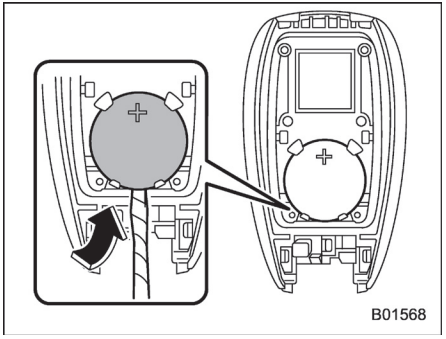

3. Pili, ucu bantla veya bezle sarılmış düz uçlu bir tornavida kullanarak çıkarın.

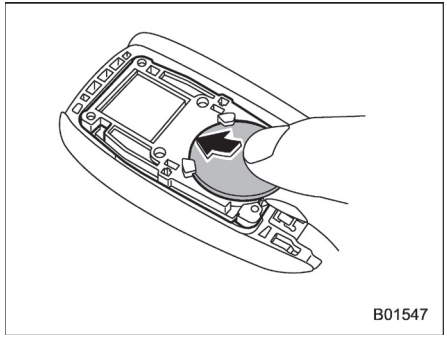

4. Şekilde gösterildiği gibi pozitif (+) kutup yukarı bakacak şekilde yeni bir pil takın.

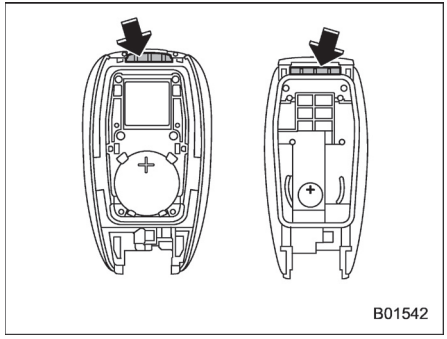

5. Kapağı giriş anahtarına çıkıntılarını ve girintilerini eşleştirerek takın.

■ Kumandanın pilinin değiştirilmesi

Pil: Düğme pil CR1620

▼ TPMS bulunmayan modeller

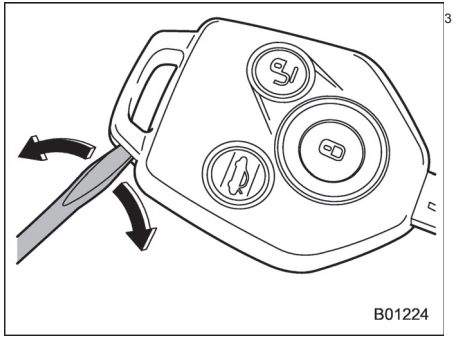

1. Düz uçlu bir tornavida yardımıyla muhafazayı açın.

– DEVAMI DİĞER SAYFADA –

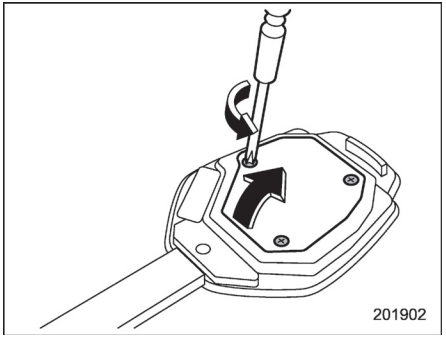

2. Üç vidayı sökün ve muhafazayı çıkarın.

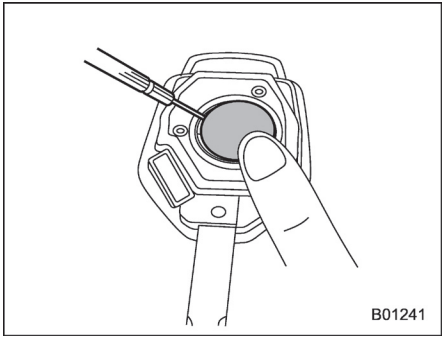

3. Pili, resimde gösterildiği gibi parmaklarınızla hafifçe iterek, pil ve yuva arasında bir boşluk oluşturun. Sonra boşluğa, ucu bant ile sarılmış düz uçlu bir tornavida sokun.

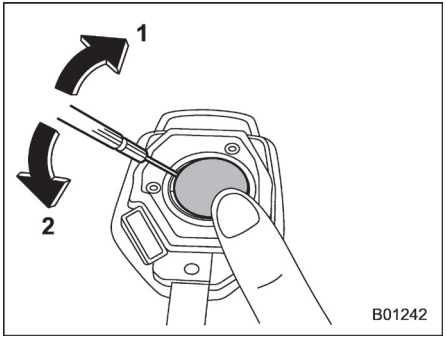

4. Düz uçlu tornavidayı 1 ve 2'de gösterilen sıra ile hareket ettirin, yuvaya ve kutuplara zarar vermemeye özen göstererek pili çıkarın.

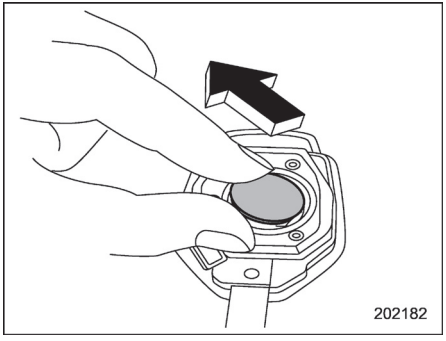

5. Eski pili çıkarın.

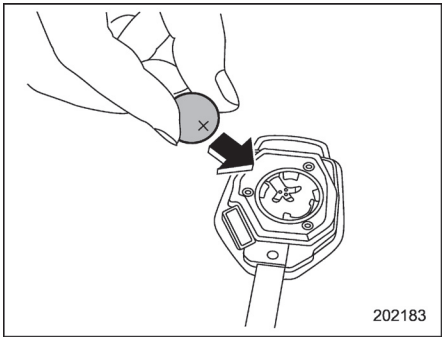

6. Yeni (CR-1620 veya eşdeğeri) pili, pozitif (+) kutup yukarı gelecek şekilde takın.

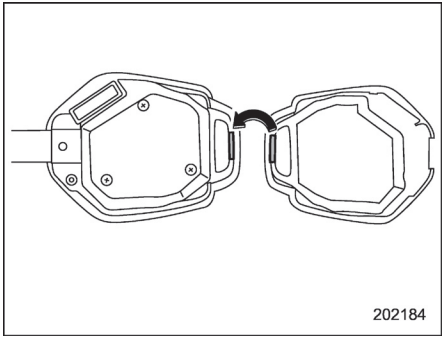

7. Düğme tarafındaki eşleşme parçasını anahtar tarafındaki kancaya geçirerek muhafazayı birleştirin.

Pil değiştirildikten sonra uzaktan kumanda, anahtarsız giriş sistemi kontrol ünitesi ile senkronize edilmelidir. Üniteyi senkronize etmek için “🔒” veya “🔓” düğmesine bir kaç defa basın.

▼ TPMS bulunan modeller

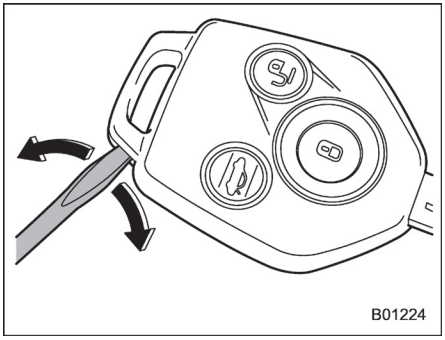

1. Düz uçlu bir tornavida yardımıyla muhafazayı açın.

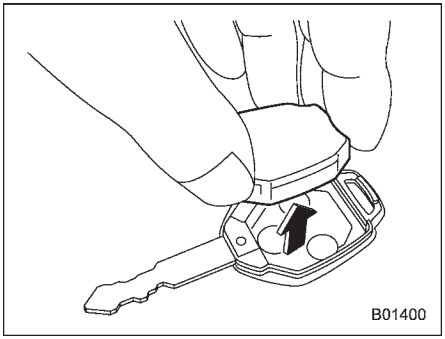

2. Kumanda muhafazasını anahtar başlığından çıkarın.

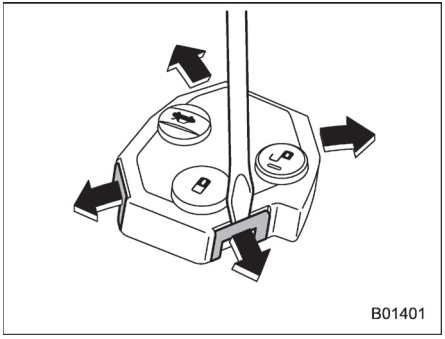

3. Kumanda muhafazasını, kancaları ayırarak açın.

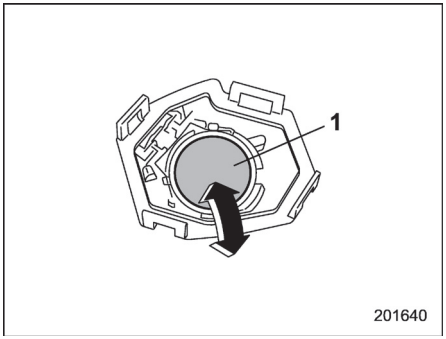

1) Negatif (-) kutup yukarı bakmalıdır

4. Eski plin yerine yenisini takın (CR1620 veya eşdeğeri) ve negatif (–) tarafın yukarı baktığından emin olun.
5. Kumanda muhafazasını, kancaları geçirerek birleştirin.
6. Kumanda muhafazasını anahtar başlığına takın.
7. Anahtar başlığının çıkarılan yarısını tekrar takın.

Pil değiştirildikten sonra uzaktan kumanda, anahtarsız giriş sistemi kontrol ünitesi ile senkronize edilmelidir. Üniteyi senkronize etmek için “🔒” veya “🔓” düğmesine altı defa basın.

Teknik özellikler..... 12-2
Boyutlar..... 12-2
Motor..... 12-3
Yakıt..... 12-3
Motor yağı..... 12-4
Ön diferansiyel ve arka diferansiyel dişli yağı..... 12-7
Manuel şanzıman yağı..... 12-8
Sıvılar..... 12-9
Motor soğutma suyu..... 12-10
Elektrik sistemi..... 12-11
Lastikler..... 12-11
Geçici stepneler..... 12-11
Fren diski..... 12-12
Sigortalar ve devreler..... 12-13
Yolcu kabinindeki sigorta paneli..... 12-13
Motor bölmesi sigorta paneli..... 12-15
Ampul tablosu..... 12-17
Güvenlik önlemleri..... 12-17
Ampul tablosu..... 12-18
Araç tanımlama..... 12-21
Araç gövdesi için..... 12-21

Teknik özellikler

Aşağıdaki teknik özellikler önceden haber verilmeksizin değiştirilebilir.

■ Boyutlar

mm (inç)

Öğe		4 kapılı modeller	XV modelleri hariç 5 kapılı modeller	XV modelleri
Toplam uzunluk		4,585 (180.5)	4,420 (174.0)	4,450 (175.2)
Toplam genişlik		1,740 (68.5)		1,780 (70.1)
Toplam yükseklik		1,465 (57.7)		1,615 (63.6)*2 1,570 (61.8)*3
Dingil mesafesi		2,645 (104.1)		2,635 (103.7)
Aks genişliği	Ön	1,510 (59.4)		1,525 (60.0)
	Arka	1,515 (59.6)		1,525 (60.0)
Yerden yükseklik* 1		145 (5.7)		220 (8.7)

*1: Araç boşken ölçülmüş
*2: Tavan rayları bulunan modeller
*3: Tavan rayları bulunmayan modeller

■ Motor

Motor modeli	Benzinli motor		Dizel motor
	FB16 (1.6 L, DOHC, turbosuz)	FB20 (2.0 L, DOHC, turbosuz)	EE20 (2.0-litre, DOHC, turbo)
Motor türü	Karşılıklı yatay, sıvı soğutmalı 4 silindirli, 4 zamanlı benzinli motor		Karşılıklı yatay, sıvı soğutmalı 4 silindirli, 4 zamanlı dizel motor
Silindir hacmi cm3 (cu-in)	1,600 (97.6)	1,995 (121.7)	1,998 (121.9)
Çap x Strok mm (inç)	78.8 x 82.0 (3.10 x 3.23)	84.0 x 90.0 (3.31 x 3.54)	86.0 x 86.0 (3.39 x 3.39)
Sıkıştırma oranı	10.5 : 1	10.5 : 1	15.2 : 1
Ateşleme sırası	1 – 3 – 2 – 4		1 – 3 – 2 – 4

■ Yakıt

Araç modeli			Yakıt gereksinimi	Yakıt deposu kapasitesi
XV modelleri hariç	Avustralya modelleri		Kurşunsuz benzin, 90 veya daha üstü Araştırma Oktan numarası ile	55 litre (14.5 US gal, 12.1 Imp gal)
	Diğer modeller		95 veya daha üstü Araştırma Oktan numarasına sahip kurşunsuz benzin * 1	
XV modelleri	Benzinli modeller	Avustralya modelleri	Kurşunsuz benzin, 90 veya daha üstü Araştırma Oktan numarası ile	60 litre (15.9 US gal, 13.2 Imp gal)
		Diğer modeller	95 veya daha üstü Araştırma Oktan numarasına sahip kurşunsuz benzin * 1	
	Dizel modeller		EN590 veya eşdeğeri teknik özelliklere sahip dizel yakıt	

**1: Belirlenen cins yakıt yoksa, "Yakıt" ☞ 7-3 konusuna bakın.

– DEVAMI DİĞER SAYFADA –

■ Motor yağı

Kontrol, ekleme ve değişim prosedürü veya diğer detaylar için, "Motor yağı" ☞ 11-15 konusuna bakın.

NOT

Motor yağı ve filtresi değişim prosedürü uzman personel tarafından gerçekleştirilmelidir. Bu değişimi, SUBARU bayinize yaptırmanızı tavsiye ederiz.

▼ Onaylı motor yağı

Her zaman SUBARU onaylı motor yağını kullanın. Detaylar için hemen bir SUBARU servisi ile temas kurmanızı tavsiye ediyoruz. Onaylı motor yağı yoksa, bir sonraki sayfada tanımlanan alternatif motor yağını kullanın.

▼ Alternatif motor yağı

SUBARU onaylı yağ yoksa, aşağıdaki alternatif yağ kullanılabilir.

NOT

Belirtilen yağ miktarları sadece kılavuz niteliğindedir. Değişim için gerekli miktar, sıcaklık ve diğer faktörlere bağlı olarak ufak farklılıklar gösterebilir.

▽ Benzinli modeller

Yağ sınıfı	SAE viskozite numarası ve uygulama sıcaklığı	Yağ kapasitesi
 ZOM0377 Üzerinde "ENERGY CONSERVING" (ENERJİ TASARRUFLU) yazan SN sınıfı API (American Petroleum Institute) veya  ZOM0293 ILSAC sertifikasyon sembolü (Starburst işareti) ile ayırt edilebilen ILSAC (International Lubricant Specification Advisory Committee) GF-5 sınıfı yağlar veya ACEA (Association des Constructeurs Europeens d'Automobiles) spesifikasyonu A3 veya A5	· 0W-20* · 5W-30 · 5W-40 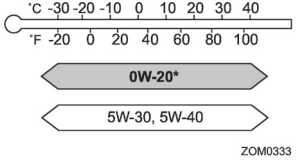 ZOM0333 *: fabrikada doldurulan yağa eşdeğer.	– L seviyesinden F seviyesine kadar yağ ekleme: 1.0 litre (1.1 US qt, 0.9 Imp qt) – Yağ ve yağ filtresinin değiştirilmesi: 4.8 litre (5.1 US qt, 4.2 Imp qt)

– DEVAMI DİĞER SAYFADA –

▽ Dizel modeller

Yağ sınıfı	SAE viskozite numarası ve uygulama sıcaklığı	Yağ kapasitesi
ACEA (Association des Constructeurs Europeens d'Automobiles) spesifikasyonu C2 veya C3	· 0W-30* · 5W-30 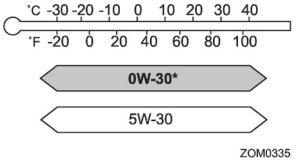 *: fabrikada doldurulan yağa eşdeğer.	– L seviyesinden F seviyesine kadar yağ ekleme: 1.0 litre (1.1 US qt, 0.9 Imp qt) – Yağ ve yağ filtresinin değiştirilmesi: 5.9 litre (6.2 US qt, 5.2 Imp qt)

■ Ön diferansiyel ve arka diferansiyel dişli yağı

<table>
<tr><td rowspan="2">Yağ sınıfı</td><td>Ön diferansiyel dişli yağı (CVT modeller)</td><td colspan="3">• SUBARU Extra MT*3
• API sınıfı GL-5 (75W-90)</td></tr>
<tr><td>Arka diferansiyel dişli yağı</td><td colspan="3">API sınıfı GL-5</td></tr>
<tr><td>SAE viskozite numarası ve uygulama sıcaklığı</td><td colspan="4">• 75W-90*
• 90
 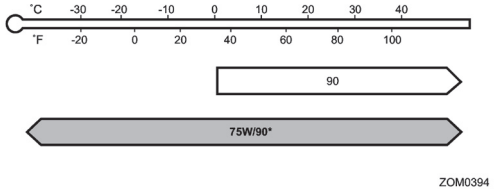

*: Tavsiye edilen</td></tr>
<tr><td rowspan="4">Yağ kapasitesi*1</td><td colspan="2">–</td><td colspan="2">Notlar*2</td></tr>
<tr><td rowspan="3">Ön diferansiyel dişli yağı (CVT modeller)</td><td>1.6 L modeller</td><td rowspan="2">1.35 litre (1.4 US qt, 1.2 Imp qt)</td><td rowspan="3">"Ön diferansiyel dişli yağı (CVT modeller)" ☞ 11-26</td></tr>
<tr><td>Otomatik Start/Stop sistemi olmayan 2.0 L modeller</td></tr>
<tr><td>Otomatik Start/Stop sistemi bulunan 2.0 L modeller</td><td>1.19 litre (1.3 US qt, 1 Imp qt)</td></tr>
<tr><td>Arka diferansiyel dişli yağı</td><td colspan="2">0.8 litre (0.8 US qt, 0.7 Imp qt)</td><td>"Arka diferansiyel dişli yağı (AWD modeller)" ☞ 11-26</td></tr>
</table>

*1: Yukarıda belirtilen yağ miktarı sadece kılavuz niteliğindedir. Değişim için gerekli miktar, sıcaklık ve diğer faktörlere bağlı olarak ufak farklılıklar gösterebilir. Dişli kutusu yağ ile doldurulduktan sonra yağ seviyesi kontrol edilmelidir.
*2: Bakım ve servis ile ilgili detaylar için, gösterilen bölüme bakın.
*3: Fabrikada doldurulan yağa eşdeğer.

– DEVAMI DİĞER SAYFADA –

■ Manuel şanzıman yağı

Model		Yağ kapasitesi*1	Yağ sınıfı
5MT	FWD	3.3 litre (3.5 US qt, 2.9 Imp qt)	• SUBARU Extra MT*2 • API sınıfı GL-5 (75W-90)*3
	AWD	3.5 litre (3.7 US qt, 3.1 Imp qt)	
	AWD, D/R ile	4.0 litre (4.2 US qt, 3.5 Imp qt)	
6MT		3.3 litre (3.5 US qt, 2.9 Imp qt)	

*1: Yukarıda belirtilen yağ miktarı sadece kılavuz niteliğindedir. Değişim için gerekli miktar, sıcaklık ve diğer faktörlere bağlı olarak ufak farklılıklar gösterebilir. Dişli kutusu yağ ile doldurulduktan sonra yağ seviyesi kontrol edilmelidir.
*2: Araca, fabrikada bu tip manuel şanzıman yağı doldurulmuştur.
*3: Bu tip manuel şanzıman yağını kullanabilirsiniz. Ancak, bu yağ tipi, sürülebilirliği ve yakıt verimini olumsuz etkileyecektir.

Detaylar için, "Manuel şanzıman yağı" ☞ 11-25 konusuna bakın.

■ Sıvılar

Hidrolik	Sıvı tipi*1	Sıvı kapasitesi*2	Notlar*3
Sürekli değişken şanzıman yağı (CVT modeller)	Bir SUBARU servisi ile irtibata geçmenizi tavsiye ediyoruz.	1.6 L modeller: yaklaşık 12.1 litre (12.8 US qt, 10.6 Imp qt) Otomatik Start/Stop sistemi bulunmayan 2.0 L modeller: yaklaşık 12.3 litre (13.0 US qt, 10.8 Imp qt) Otomatik Start/Stop sistemi bulunan 2.0 L modeller: yaklaşık 12.0 liters (12.7 US qt, 10.6 Imp qt)	"Sürekli değişken şanzıman yağı" ☞ 11-25
Direksiyon hidroliği (mevcutsa)	SUBARU ATF IDEMITSU ATF HP Dexron III" Tipi Otomatik Şanzıman Yağı	0.7 litre (0.7 US qt, 0.6 Imp qt)	"Hidrolik direksiyon" ☞ 7-30 "Hidrolik direksiyon yağı (hidrolik direksiyon sistemi olan modeller)" ☞ 11-26
Fren hidroliği	FMVSS No. 116, yeni DOT 3 veya DOT4 fren hidroliği	–	“Fren hidroliği” ☞ 11-27
Debriyaj hidroliği (Manuel şanzımanlı modeller)		–	"Debriyaj hidroliği (MT modeller)" ☞ 11-29

*1: Gösterilen hidrolik türlerinden birini kullanın.
*2: Yukarıda belirtilen hidrolik miktarı sadece kılavuz niteliğindedir. Değişim için gerekli miktar, sıcaklık ve diğer faktörlere bağlı olarak ufak farklılıklar gösterebilir.
*3: Bakım ve servis ile ilgili detaylar için, gösterilen bölüme bakın.

– DEVAMI DİĞER SAYFADA –

■ Motor soğutma suyu

<table>
<tr><th colspan="6">Araç modeli</th><th>Soğutma suyu kapasitesi</th><th>Soğutma suyu türü</th></tr>
<tr><td rowspan="8">Benzinli modeller</td><td rowspan="2">1.6 L modeller</td><td colspan="2">MT modeller</td><td></td><td>8.1 litre (8.6 US qt, 7.1 Imp qt)</td><td rowspan="8">SUBARU Super Coolant</td></tr>
<tr><td rowspan="2">CVT modeller</td><td>CVTF ısıtıcısı ile</td><td></td><td>8.5 litre (9.0 US qt, 7.5 Imp qt)</td></tr>
<tr><td>CVTF ısıtıcısı olmadan</td><td></td><td>8.1 litre (8.6 US qt, 7.1 Imp qt)</td></tr>
<tr><td rowspan="5">2.0 L modeller</td><td colspan="2" rowspan="2">MT modeller</td><td></td><td>8.0 litre (8.5 US qt, 7.0 Imp qt)</td></tr>
<tr><td></td><td>7.8 litre (8.2 US qt, 6.9 Imp qt)</td></tr>
<tr><td rowspan="3">CVT modeller</td><td rowspan="2">CVTF ısıtıcısı ile</td><td></td><td>8.5 litre (9.0 US qt, 7.5 Imp qt)</td></tr>
<tr><td></td><td>8.3 litre (8.8 US qt, 7.3 Imp qt)</td></tr>
<tr><td>CVTF ısıtıcısı olmadan</td><td></td><td>7.7 litre (8.1 US qt, 6.8 Imp qt)</td></tr>
<tr><td colspan="6">Dizel modeller</td><td>8.5 litre (9.0 US qt, 7.5 Imp qt)</td></tr>
</table>

Yukarıda belirtilen soğutma suyu miktarı sadece kılavuz niteliğindedir. Değişim için gerekli miktar, sıcaklık ve diğer faktörlere bağlı olarak ufak farklılıklar gösterebilir. Bakım ve servis ile ilgili detaylar için, "Soğutma sistemi" ☞ 11-19 konusuna bakın.

■ Elektrik sistemi

Akü tipi ve kapasitesi (5HR)	Benzinli modeller	Otomatik Start/Stop sistemi olmayan modeller	Sağdan direksiyonlu modeller (Güney Doğu Asya modelleri hariç) ve Orta Doğu Modelleri	34B19L
			Diğer modeller	55D23L
		Otomatik Start/Stop sistemi olan modeller		Q-85
	Dizel modeller			S95
Alternatör	Benzinli modeller	Otomatik Start/Stop sistemi olmayan modeller		12V-110A
		Otomatik Start/Stop sistemi olan modeller	1.6 L modeller	12V-110A
			2.0 L modeller	12V-130A
	Dizel modeller	12V-150A		
Bujiler (benzinli modeller)		SILZKAR7B11 (NGK)		

■ Lastikler

Lastik teknik özellikleri için, sürücü tarafındaki kapı direğinde yer alan lastik basıncı etiketine bakın. Römork çekerken, mutlaka etikette belirtilen lastik basıncına uyun.

■ Geçici stepneler

Geçici stepne boyutu	T135/80D16	185/65R17
Geçici stepne şişme basıncı (tavsiye edilen soğuk lastik şişirme basıncı)	420 kPa (4.2 kgf/cm^2, 60 psi)	290 kPa (2.9 kgf/cm^2, 42 psi)
Bijon sıkıştırma torku	100 N·m (10.2 kgf·m, 73.8 lbf·ft)*1 *2	

Bu tork, bijon anahtarının ucunda yaklaşık 40 ile 50 kgf (88 ile 110 lbs) arasına denktir. *1: Bijonları kendiniz sıktıysanız, sıkıştırma torkunu mutlaka en yakın otomobil servis tesisinde kontrol ettirin.

*2: Bijon sıkıştırma prosedürü için, "Patlak lastiğin değiştirilmesi" ☞ 9-6 konusuna bakın.

– DEVAMI DİĞER SAYFADA –

■ Fren diski

Fren disklerinin kullanım sınırı değeri ve ölçüm yöntemi hakkında bilgi için, SUBARU yetkili servisinize danışmanızı öneriyoruz.

Sigortalar ve devreler

■ Yolcu kabinindeki sigorta paneli

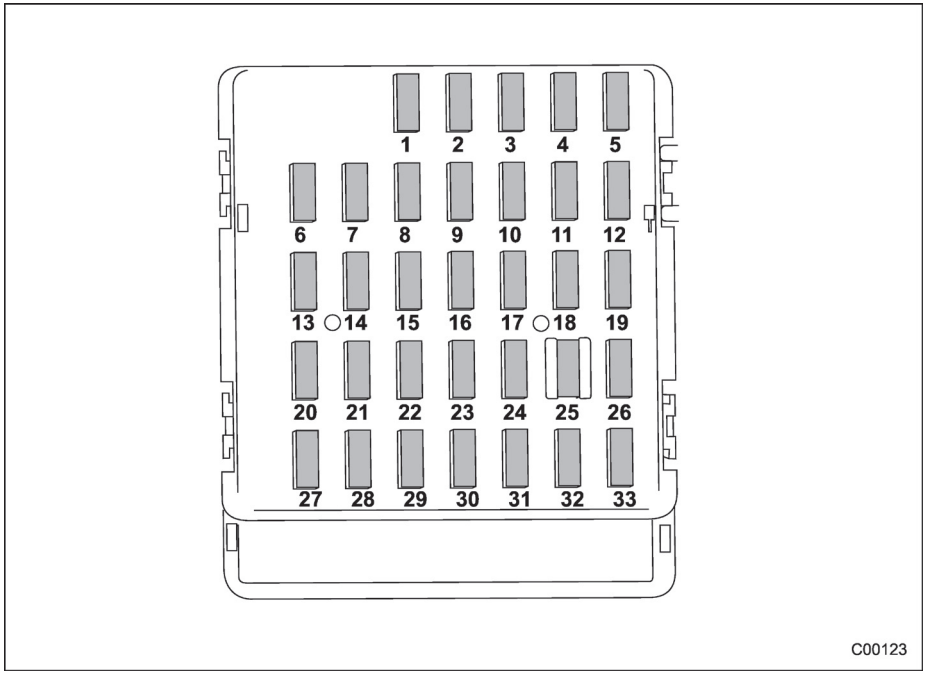

Sigorta paneli	Sigorta değeri	Devre
1	20A	• Arka sis lambası • Römork
2	Boş	
3	15A	• Kapı kilitleme
4	10A	• Ön cam silecek ısıtıcısı rölesi
5	10A	• Gösterge tablosu • Saat
6	7.5A	• Uzaktan kumandalı yan aynalar
7	15A	• Entegre ünite
8	15A	• Fren lambası
9	15A	• Ön cam silecek ısıtıcısı
10	7.5A	• Güç beslemesi (akü)
11	7.5A	• Sinyal ünitesi
12	15A	• Şanzıman kontrol ünitesi • Motor kontrol ünitesi • Entegre ünite
13	20A	• Aksesuar güç çıkışı (orta konsol)
14	15A	• Park lambaları • Arka lambalar • Arka lamba grubu

– DEVAMI DİĞER SAYFADA –

Sigorta paneli	Sigorta değeri	Devre
15	10A	• Anahtarsız giriş ünitesi • Bagaj bölmesi lambası
16	7.5A	• Aydınlatma
17	15A	• Koltuk ısıtıcısı
18	10A	• Geri vites lambası
19	7.5A	• Gündüz sürüş lambası
20	10A	• Aksesuar güç çıkışı (gösterge tablosu)
21	7.5A	• Marş rölesi • Otomatik Start/Stop kontrol ünitesi
22	10A	• Klima • Arka cam rezistans rölesi bobini
23	Boş	
24	10A	• Ses (Otomatik Start/Stop sistemi olmayan modeller) • Navigasyon sistemi (Otomatik Start/Stop sistemi olmayan modeller)
25	15A	• SRS Hava yastığı sistemi
26	7.5A	• Elektrikli cam rölesi • Radyatör ana fanı rölesi
27	15A	• Üfleyici fan
28	15A	• Üfleyici fan
29	15A	• Sis lambası

Sigorta paneli	Sigorta değeri	Devre
30	Boş	
31	7.5A	• Otomatik klima ünitesi • Entegre ünite
32	7.5A	• Debriyaj
33	7.5A	• ABS/Araç Dinamiği Kontrol ünitesi

■ Motor bölmesi sigorta paneli

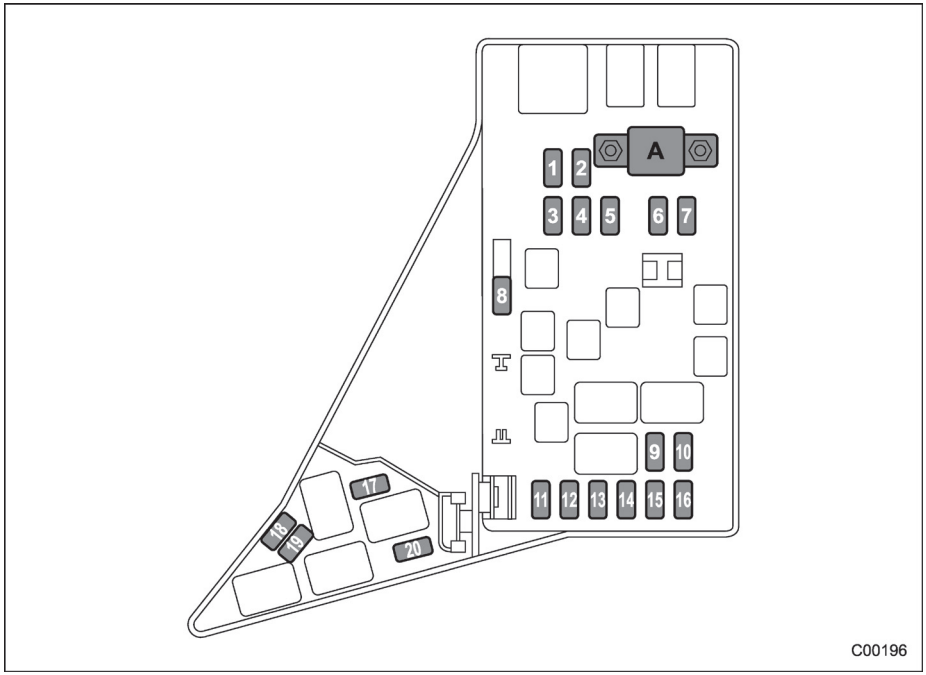

A) Ana sigorta

Sigorta paneli	Sigorta değeri	Devre
1	30A	• ABS ünitesi • Araç Dinamiği Kontrol ünitesi
2	25A	• Ana fan (soğutma fanı)
3	25A	• Alt fan (soğutma fanı)
4	Boş	
5	Boş	
6	30A	• Far (kısa huzme)
7	15A	• Far (uzun huzme)
8	20A	• Yedek
9	15A	• Korna
10	25A	• Arka cam rezistansı • Ayna ısıtıcısı
11	15A	• Yakıt pompası
12	20A	• Sürekli değişken şanzıman kontrol ünitesi
13	7.5A	• Motor kontrol ünitesi
14	15A	• Sinyal ve dörtlü flaşör
15	15A	• Arka lamba ve aydınlatma rölesi
16	7.5A	• Alternatör

– DEVAMI DİĞER SAYFADA –

Sigorta paneli	Sigorta değeri	Devre
17	Boş	
18	Boş	
19	15A	• Far (sağ kısa huzme)
20	15A	• Far (sol kısa huzme)

Ampul tablosu

■ Güvenlik önlemleri

UYARI

• Yanmakta olan bir ampul çok sıcak olabilir. Ampulleri değiştirmeden önce lambaları söndürün ve ampullerinin soğumasını bekleyin. Aksi takdirde ciddi yanıklara maruz kalabilirsiniz.
• HID kısa huzmeli farlara sahip modellerde şu uyarılara uyun: Uymadığınız takdirde, HID ampullerinin yüksek voltajına maruz kalarak ciddi şekilde yaralanabilirsiniz.
– Far ampullerini (kısa ve uzun huzme) kendiniz değiştirmeyin.
– Far gruplarını kendi başınıza sökmeyin/onarmayın.
– Far grubu parçalarını kendi başınıza sökmeyin.
Ampul değişimi için hemen bir SUBARU servisi ile temas kurmanızı tavsiye ediyoruz.

DİKKAT

Ampulü değiştirdiğinizde aynı watt değerine sahip bir ampul takın. Farklı değerde ampul takılması yangına sebep olabilir.

– DEVAMI DİĞER SAYFADA –

■ Ampul tablosu

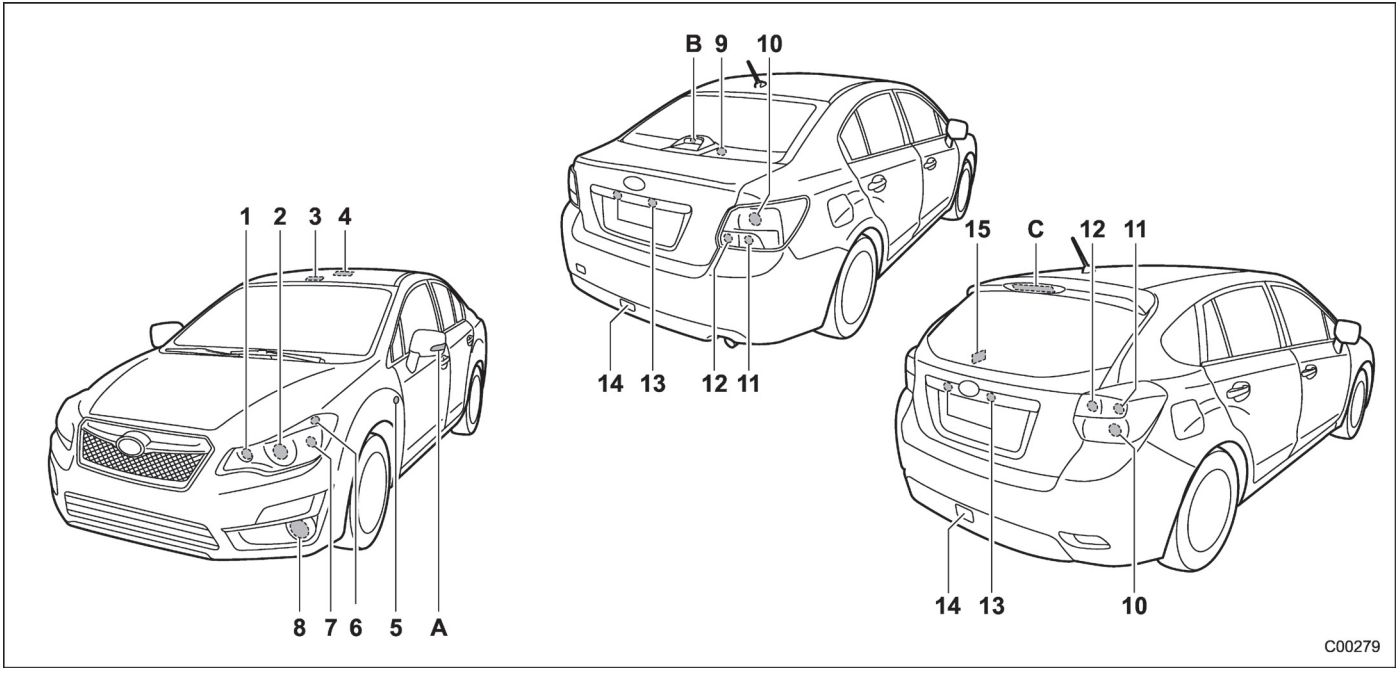

NOT

A, B ve C lambaları LED tipindedir. Değiştirilmesi için SUBARU servisinizle temas kurmanızı tavsiye ederiz.

		Watt	Ampul No.*
1)	Uzun far	12V-60W	HB3
2)	Kısa far		
	HID farlı modeller	12V-35W	D2R
	Halojen farlı modeller	12V-55W	H11
3)	Harita lambası	12V-8W	–
4)	Tavan lambası	12V-8W	–
5)	Yan sinyal lambası (mevcutsa)	12V-5W	W5W
6)	Ön park lambası	12V-5W	W5W
7)	Ön sinyal lambası	12V-21W	WY21W
8)	A Tipi		
	Ön sis lambası	12V-24W	PSX24W
	B Tipi		
	Ön sis lambası	12V-35W	H8
	Gündüz sürüş lambası	12V-13W	P13W
	Tip C		
	Gündüz sürüş lambası	12V-13W	P13W
9)	Bagaj lambası (4 kapı)	12V-5W	W5W
10)	Fren/Arka lambalar	12V-21/5W	W21/5W
11)	Arka sinyal lambası	12V-21W	WY21W
12)	Geri vites lambası	12V-16W	W16W
13)	Plaka lambası	12V-5W	W5W
14)	Arka sis lambası (mevcutsa)	12V-21W	W21W
15)	Bagaj bölmesi lambası (5 kapı)	12V-5W	–

– DEVAMI DİĞER SAYFADA –

	Watt	Ampul No.*
A) Yan sinyal lambası (mevcutsa)	–	–
B) Üçüncü fren lambası (4 kapı)	–	–
C) Üçüncü fren lambası (5 kapı)	–	–

*: ECE teknik özelliği

Araç tanımlama

■ Araç gövdesi için

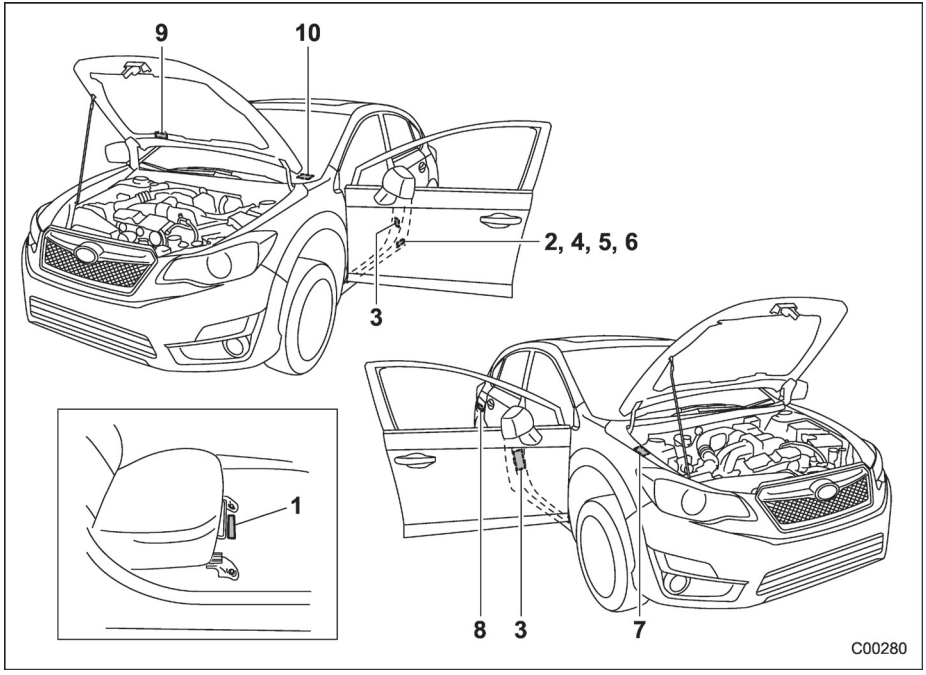

1) Sağ ön koltuğun altındaki paspasın altında araç tanımlama numarası
2) ID etiketi (Avrupa ve Rusya modelleri)
3) Lastik basıncı etiketi
4) Üretim tarihi etiketi (Ortadoğu modelleri)
5) Model numarası etiketi (Genel modeller)
6) Üretim tarihi etiketi (Avustralya modelleri)
7) ADR uygunluk plakası (Avustralya modelleri)
8) Yakıt etiketi
9) Klima etiketi
10) Araç tanımlama numarası plakası

Tanımlama etiketi (Rusya modelleri).....13-2
Üretim yılı ve menşei
(yalnızca Orta Doğu modelleri).....13-2
Hız sınırı, devir başına maksimum tork ve
maksimum güç (Sadece Orta Doğu modelleri).....13-3
Telsiz ve Telekomünikasyon Terminal
Ekipmanları, 1999/5/EC numaralı
yönetmeliğe uygunluk belgesi.....13-4
Anahtarsız giriş sistemi uzaktan kumandası.....13-4
Anahtarsız giriş sistemi alıcısı.....13-5
İmmobilizer.....13-6
LF Osilatörü.....13-9
Bluetooth® modulü.....13-10
Makine Direktifi 2006/42/EC
doğrultusunda uyumluluk beyanı.....13-11
Kriko.....13-11
Teknik bilgiler.....13-12
Singapur modelleri.....13-12
Dominik Cumhuriyeti modelleri.....13-13
Sırbistan modelleri.....13-14
Tayvan modelleri.....13-14
Jamaika modelleri.....13-15
Brezilya modelleri.....13-15
İsrail modelleri.....13-16

Tanımlama etiketi (Rusya modelleri)

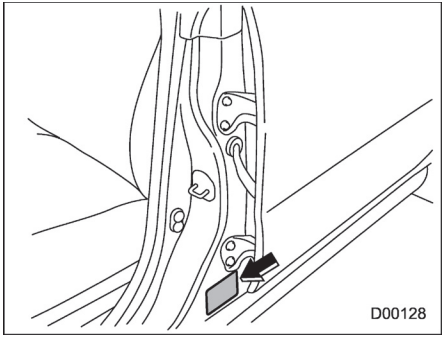

Tanımlama etiketi, şekilde gösterildiği gibi sol orta direkte yer alır.

Üretim yılı ve menşei (yalnızca Orta Doğu modelleri)

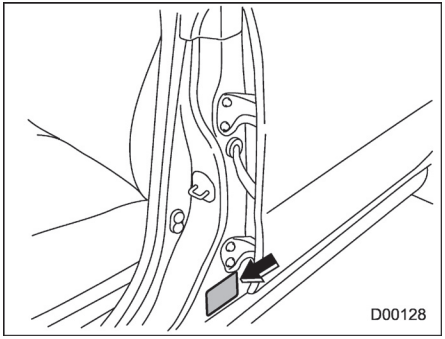

Aracınızın üretim yılı ve üretim yeri, sürücü kapısının pervazına yapıştırılmış olan "Üretim tarihi etiket" üzerinde gösterilmektedir.

Hız sınırı, devir başına maksimum tork ve maksimum güç (Sadece Orta Doğu modelleri)

Model	1.6 L modeller	2.0 L modeller	
		XV hariç	XV
	CVT	CVT	CVT
Hız sınırı (km/h)	181	197	187
Maksimum tork N•m (kgf•m)/ dev./dak.	150 (15.3) /4,000	196 (20.0) /4,200	196 (20.0) /4,200
Maksimum güç kW (PS)/ dev./dak.	84 (114) /5,600	110 (150) /6,200	110 (150) /6,200

• Yukarıda yer alan performans verileri GSO-ISO-1585-2008 kalite normlarına göre değerlendirilen sayısal değerlerdir.
• Yukarıda yer alan sayısal değerler 95 oktan yakıt kullanılarak elde edilen değerlerdir.

Telsiz ve Telekomünikasyon Terminal Ekipmanları, 1999/5/EC numaralı yönetmeliğe uygunluk belgesi

■ Anahtarsız giriş sistemi uzaktan kumandası

CalsonicKansei

CalsonicKansei Corp.
2-1917, Nisshin-cho, Kita-ku, Saitama-shi, Saitama-ken
331-8501, Japan
TEL : +81-48-660-4073 FAX : +81-48-661-1026

DECLARATION of CONFORMITY

We, **CalsonicKansei Corp.** of the above address, hereby declare, at our sole responsibility, that the following product conforms to the Essential Requirements of the Radio and Telecommunications Terminal Equipment Directive 1999/5/EC in accordance with the tests conducted to the appropriate requirements of the relevant standards, as listed herewith.

Product: Keyless Entry System (Transmitter)

Model/ Type Number: TF001

Directive and Standards used:
Radio: EN 300 220-1 V2.3.1 (2010-02)
EN 300 220-2 V2.3.1 (2010-02)
EMC : EN 301 489-1 V1.8.1(2008-04)
EN 301 489-3 V1.4.1 (2002-08)
Safety:EN 60065 :2002 + Amd.1 :2006
incl. EN60065:2002+Amd.11:2008

Year of affixing CE marking: 2011

Signature : Haruyoshi Hayashi

Name : Haruyoshi Hayashi

Position : Deputy General Manager
Electric Design Group

Date : August 27, 2011

CAUTION - Danger of explosion if battery is incorrectly replaced. Replace only with the same or equivalent type.
CAUTION - Do not exposed to excessive heat such as sunshine, fire or the like.

D00222

■ Anahtarsız giriş sistemi alıcısı

Calsonic Kansei

CalsonicKansei Corp.
2-1917, Nisshin-cho, Kita-ku, Saitama-shi, Saitama-ken
331-8501, Japan
TEL : +81-48-660-4073 FAX : +81-48-661-1026

DECLARATION of CONFORMITY

We, **CalsonicKansei Corp.** of the above address, hereby declare, at our sole responsibility, that the following product conforms to the Essential Requirements of the Radio and Telecommunications Terminal Equipment Directive 1999/5/EC in accordance with the tests conducted to the appropriate requirements of the relevant standards, as listed herewith.

Product: **Keyless Entry System (Receiver)**

Model/ Type Number: **GSREU52**

Directive and Standards used:
Radio: EN 300 220-1 V2.3.1 (2010-02)
EN 300 220-2 V2.3.1 (2010-02)
EMC : EN 301 489-1 V1.8.1(2008-04)
EN 301 489-3 V1.4.1 (2002-08)
Safety: EN 60065 :2002 + Amd.1 :2006
incl. EN60065:2002+Amd.11:2008

Year of affixing CE marking: 2011

Signature : Haruyoshi Hayashi

Name : Haruyoshi Hayashi

Position : Deputy General Manager
Electric Design Group

Date : August 27, 2011

D00223

– DEVAMI DİĞER SAYFADA –

■ İmmobilizer

▼ "Marş düğmeli, anahtarsız giriş sistemi" bulunan modeller

SUBARU

FUJI HEAVY INDUSTRIES LTD.
SUBARU ENGINEERING DIVISION
1-1 SUBARU-CHO OTA GUNMA 373-8555 JAPAN
Fax: +81 276-28-3292

R&TTE Declaration of Conformity

We,

Manufacturer's Name: Fuji Heavy Industries Ltd.
Manufacturer's Address: 1-7-2, Nishishinjuku, Shinjuku, Tokyo, 160-8316 Japan

hereby declare under our sole responsibility that the product:

Product Name: Immobilizer
Product Model: SSPIMB02
to which this declaration relates is in conformity with the essential requirements and other relevant requirements of the R&TTE Directive (1999/5/EC). The product is compliant with the following standards and/or other normative documents:

-Health & safety requirements: EN60950-1
-EMC requirements EN301 489-1 & EN301 489-3
-Effective uses of radio spectrum: EN300 330-2

Supplementary information:

* CE mark	CE
* Member states intended for use	EU and EFTA

Date: November 24, 2010

Signature: Takashi Nishida
Takashi Nishida

D00199

İşbu, Fuji Heavy Industries Ltd; bu SSPIMB02'nin, Yönetmelik 1999/5/EC'nin gereksinimlerine ve diğer ilgili koşullarına uygun olduğunu bildirir.

▼ "Marş düğmeli, anahtarsız giriş sistemi" bulunmayan modeller

İngilizce
İşbu, Tokai Rika Co., Ltd; bu RI-38BFH'nin Yönetmelik 1999/5/EC'nin gereksinimlerine ve diğer ilgili koşullarına uygun olduğunu bildirir.

Suomi
Tokai Rika Co., Ltd. vakuuttaa täten että RI-38BFH tyyppinen laite on direktiivin 1999/5/EY oleellisten vaatimusten ja sitä koskevien direktiivin muiden ehtojen mukainen.

Nederlands
Hierbij verklaart Tokai Rika Co., Ltd. dat het toestel RI-38BFH in overeenstemming is met de essentiële eisen en de andere relevante bepalingen van richtlijn 1999/5/EG.

Français
Par la présente Tokai Rika Co., Ltd. déclare que l'appareil RI-38BFH est conforme aux exigences essentielles et aux autres dispositions pertinentes de la directive 1999/5/CE.

Svenska
Härmed intygar Tokai Rika Co., Ltd. att denna RI-38BFH står I överensstämmelse med de väsentliga egenskapskrav och övriga relevanta bestämmelser som framgår av direktiv 1999/5/EG.

Dansk
Undertegnede Tokai Rika Co., Ltd. erklærer herved, at følgende udstyr RI-38BFH overholder de væsentlige krav og øvrige relevante krav i direktiv 1999/5/EF.

Deutsch
Hiermit erklärt Tokai Rika Co., Ltd., dass sich das Gerät RI-38BFH in Übereinstimmung mit den grundlegenden Anforderungen und den übrigen einschlägigen Bestimmungen der Richtlinie 1999/5/EG befindet.

Ελληνικά
ΜΕ ΤΗΝ ΠΑΡΟΥΣΑ Tokai Rika Co., Ltd. ΔΗΛΩΝΕΙ ΟΤΙ RI-38BFH ΣΥΜΜΟΡΦΩΝΕΤΑΙ ΠΡΟΣ ΤΙΣ ΟΥΣΙΩΔΕΙΣ ΑΠΑΙΤΗΣΕΙΣ ΚΑΙ ΤΙΣ ΛΟΙΠΕΣ ΣΧΕΤΙΚΕΣ ΔΙΑΤΑΞΕΙΣ ΤΗΣ ΟΔΗΓΙΑΣ 1999/5/ΕΚ.

Italiano
Con la presente Tokai Rika Co., Ltd. dichiara che questo RI-38BFH è conforme ai requisiti essenziali ed alle altre disposizioni pertinenti stabilite dalla direttiva 1999/5/CE.

Español
Por medio de la presente Tokai Rika Co., Ltd. declara que el RI-38BFH cumple con los requisitos esenciales y cualesquiera otras disposiciones aplicables o exigibles de la Directiva 1999/5/CE.

Português
Tokai Rika Co., Ltd. declara que este RI-38BFH está conforme com os requisitos essenciais e outras disposições da Directiva 1999/5/CE.

Malti
Hawnhekk, Tokai Rika Co., Ltd., jiddikjara li dan RI-38BFH jikkonforma mal-ħtiġijiet essenzjali u ma provvedimenti oħrajn relevanti li hemm fid-Dirrettiva 1999/5/EC.

Eesti
Käesolevaga kinnitab Tokai Rika Co., Ltd. seadme RI-38BFH vastavust direktiivi 1999/5/EÜ põhinõuetele ja nimetatud direktiivist tulenevatele teistele asjakohastele sätetele.

Magyar
Alulírott, Tokai Rika Co., Ltd. nyilatkozom, hogy a RI-38BFH megfelel a vonatkozó alapvetõ követelményeknek és az 1999/5/EC irányelv egyéb elõírásainak.

– DEVAMI DİĞER SAYFADA –

Sloven čina
Tokai Rika Co., Ltd. týmto vyhlasuje, že RI-38BFH spĺňa základné požiadavky a všetky príslušné ustanovenia Smernice 1999/5/ES.

Čeština
Tokai Rika Co., Ltd. tímto prohlašuje, že tento RI-38BFH je ve shodě se základními požadavky a dalšími příslušnými ustanoveními směrnice 1999/5/ES.

Sloven ščina
Tokai Rika Co., Ltd. izjavlja, da je ta RI-38BFH v skladu z bistvenimi zahtevami in ostalimi relevantnimi določili direktive 1999/5/ES.

Lietuvi ų
Šiuo Tokai Rika Co., Ltd. deklaruoja, kad šis RI-38BFH atitinka esminius reikalavimus ir kitas 1999/5/EB Direktyvos nuostatas.

Latvie šu
Ar šo Tokai Rika Co., Ltd. deklarē, ka RI-38BFH atbilst Direktīvas 1999/5/EK būtiskajām prasībām un citiem ar to saistītajiem noteikumiem.

Polski
Niniejszym Tokai Rika Co., Ltd. oświadcza, że RI-38BFH jest zgodny z zasadniczymi wymogami oraz pozostałymi stosownymi postanowieniami Dyrektywy 1999/5/EC.

Íslenska
Hér með lýsir Tokai Rika Co., Ltd. yfir því að RI-38BFH er í samræmi við grunnkröfur og aðrar kröfur, sem gerðar eru í tilskipun 1999/5/EC.

Norsk
Tokai Rika Co., Ltd. erklærer herved at utstyret RI-38BFH er i samsvar med de grunnleggende krav og øvrige relevante krav i direktiv 1999/5/EF.

български
С настоящето, Tokai Rika Co., Ltd., декларира, че RI-38BFH е в съответствие със съществените изисквания и другите приложими разпоредби на Директива 1999/5/EC.

Român ă
Prin prezenta, Tokai Rika Co., Ltd., declară că aparatul RI-38BFH este în conformitate cu cerinţele esenţiale şi cu alte prevederi pertinente ale Directivei 1999/5/CE.

Црногорски језик
Ovim, Tokai Rika Co., Ltd., izjavljuje da ovaj RI-38BFH je usklađen sa bitnim zahtjevima i drugim relevantnim odredbama Direktive 1999/5/EC.

Shqip
Nepermjet kesaj, Tokai Rika Co., Ltd., deklaroj qe ky RI-38BFH eshte ne pajtim me kerkesat thelbesore dhe dispozitat e tjera perkatese te Direktives 1999/5/EC.

Hrvatski
Ovim Tokai Rika Co., Ltd., izjavljuje da je RI-38BFH u sklau s bitnim zahtjevima i drugim relevantnim odredbama Direktive 1999/5/EC i Pravilnika o RiTT opremi (NN 25/2012).

Српски /srpski
Ovim, Tokai Rika Co., Ltd., deklariše da je RI-38BFH u skladu sa osnovnim zahtevima i ostalim relevantnim odredbama Direktive 1999/5/EC.

The DECLARATION of CONFORMITY (DoC) is available at the following address:
http://www.tokai-rika.co.jp/pc/

CE

■ LF Osilatörü

SUBARU

FUJI HEAVY INDUSTRIES LTD.
SUBARU ENGINEERING DIVISION
1-1 SUBARU-CHO OTA GUNMA 373-8555 JAPAN
Fax: +81 276-26-3292

R&TTE Declaration of Conformity

We,

Manufacturer's Name: Fuji Heavy Industries Ltd.
Manufacturer's Address: 1-7-2, Nishishinjuku, Shinjuku, Tokyo, 160-8316 Japan

hereby declare under our sole responsibility that the product:

Product Name: LF Oscillator
Product Model: SSPLF02
to which this declaration relates is in conformity with the essential requirements and other relevant requirements of the R&TTE Directive (1999/5/EC). The product is compliant with the following standards and/or other normative documents:

-Health & safety requirements: EN60950-1
-EMC requirements EN301 489-1 & EN301 489-3
-Effective uses of radio spectrum: EN300 330-2

Supplementary information:

* CE mark	CE
* Member states intended for use	EU and EFTA

Date: November 24, 2010

Signature: Takashi Nishida

Takashi Nishida

D00198

"Marş düğmeli, anahtarsız giriş sistemi" bulunan araçlar için LF Osilatörü.

İşbu, Fuji Heavy Industries Ltd; bu SSPLF02'nin, Yönetmelik 1999/5/EC'nin gereksinimlerine ve diğer ilgili koşullarına uygun olduğunu bildirir.

– DEVAMI DİĞER SAYFADA –

Clarion
moves you ▪ connects you

Clarion Co.,Ltd.
■ Headquarters & Technology Center
7-2 Shintoshin, Chuo-ku, Saitama-shi,
Saitama, 330-0081, Japan
TEL: +81-48-601-3700
■ Headquarters-Annex Office
I and Axis Tower 30F, 11-2, Shintoshin, Chuo-ku,
Saitama-shi, Saitama, 330-6030, Japan
TEL: +81-48-601-3700

EC DECLARATION of CONFORMITY

Document No. 14DC-CT03

We **Clarion Co., Ltd.**
(manufacturer)

7-2, Shintoshin, Chuo-ku, Saitama-shi, Saitama 330-0081, Japan
(address)

declare under our sole responsibility that the product

DisplayAudio
Model: PF-3675, PF-3676, PF-3677, PF-3757, PF-3680,
PF-3681, PF-3733, PF-3734, PF-3737, PF-3758,
PF-3738, PF-3739
(name, type or models, possibly sources and numbers of items)

to which this declaration relates is in conformity with the following standard(s) or other normative document(s)

EN 300 328 V1.8.1 (2012-16)
EN 55013:2001+A1:2003+A2:2006, EN 55020:2007+A11:2011
EN 301 489-1 V1.9.2 (2011-09)
EN 301 489-17 V2.2.1 (2012-09)
EN 60950-1:2006+Amd.11:2009+Amd.1:2010+Amd.12:2011
EN 62479: 2010
(title and/or number and date of issue of the standard(s) or other normative document(s))

(if applicable) following the provisions of Directive **1999/5/EC.**
Regarding EN 55013 and EN 55020, refer to the official Journal of EMC Directive.

Saitama Japan
20, May 2014
(Place and date of issue)

Teruo Niitsuma
Experimental Evaluation Department Manager
(name and signature or equivalent marking of authorized person)

D00272

Makine Direktifi 2006/42/EC doğrultusunda uyumluluk beyanı

■ Kriko

MANUFACTURERS DECLARATION OF CONFORMITY

GOODMAN

For

CE

Pantagraph Car Jack

Models: PJF900 & PJF1000

Manufactured by
Taihei Industrial Co., Ltd.
No.49-1, Kagekatsu-Cho.
Fushimi-ku,
Kyoto 612-8307
Japan

Means of Conformity
The Product is in conformity with EC law as approximated by the following directives:
Machinery Directive 2006/42/EC based on Technical Documentation File No. **2185 Issue 1, Revision 0,** August 2013

Standards used as guidance
Machinery Directive

ISO12100: 2010
Limited reference to EN 1494:2000/A1: 2008
Refer to complete listing in TF

Technical File compiled from manufacturers documentation and held in the EU, on behalf of the manufacturer by
TRaC Global Ltd
100 Frobisher Business Park,
Leigh Sinton Road, Malvern,
Worcestershire, WR14 1BX
United Kingdom

Signature of Responsible Person: **Mr. Masato Nasu**
President

MACHINE SERIAL No.

Date: **28th August 2013**

Certificate No. **TRA-015417-01 DofC Issue 1**

D00254

Teknik bilgiler

■ Singapur modelleri

▼ Giriş anahtarı

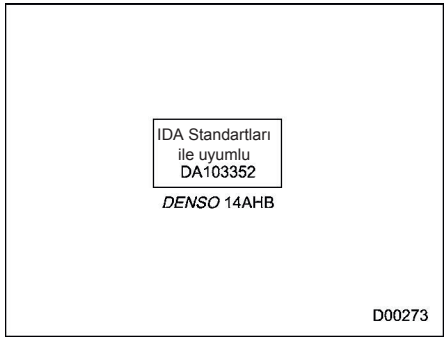

▼ Anahtarsız giriş sistemi uzaktan kumandası

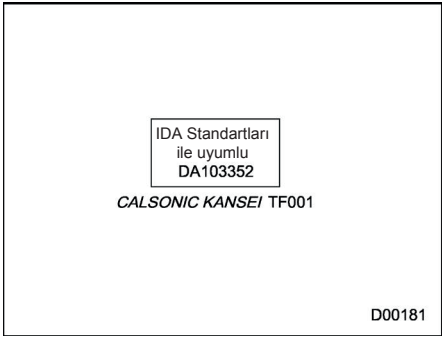

▼ İmmobilizer

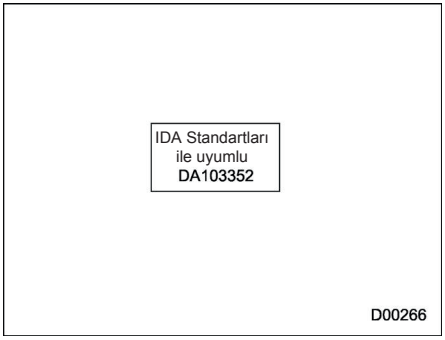

▼ Marş düğmeli anahtarsız giriş sistemi

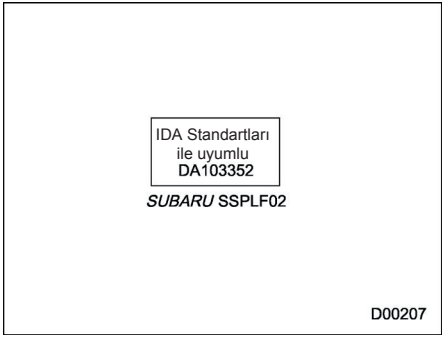

▼ Marş düğmesi

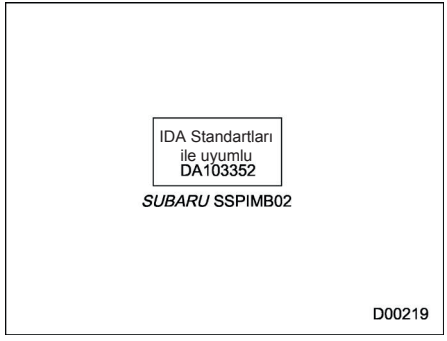

▼ Lastik basıncı izleme sistemi

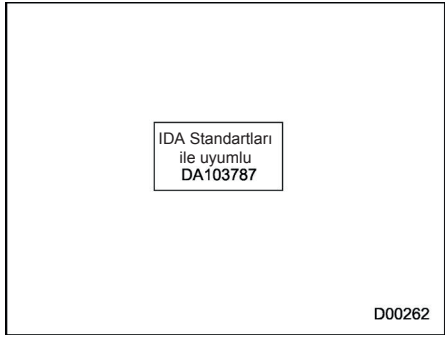

■ Dominik Cumhuriyeti modelleri

"Marş düğmeli, anahtarsız giriş sistemi" bulunmayan araçlar için immobilizer
FCC ID: MOZRI-38BFH

⚠ DİKKAT

FCC UYARISI
Uyumdan sorumlu kişi tarafından açıkça onaylanmamış değişiklikler veya modifikasyonlar kullanıcının ekipmanı kullanma yetkisini geçersiz kılabilir.

– DEVAMI DİĞER SAYFADA –

NOT

Bu cihaz, FCC Kuralları bölüm 15 ile uyumludur. Kullanımı, şu iki koşula tabidir: (1) Bu cihaz, zararlı parazitlenmelere neden olamaz, ve (2) bu cihaz, istenmeyen çalışma şekli ile sonuçlanabilecek olanlar da dahil maruz kalınan tüm parazitlenmeleri kabul etmek zorundadır.

■ Sırbistan modelleri

▼ Lastik basıncı izleme sistemi



D00263

■ Tayvan modelleri

▼ "Marş düğmeli, anahtarsız erişim sistemi" bulunmayan araçlar için immobilizer

第十二條
經型式認證合格之低功率射頻電機，非經許可，公司、商號或使用者均不得擅自變更頻率、加大功率或變更原設計之特性及功能。

第十四條
低功率射頻電機之使用不得影響飛航安全及干擾合法通信；經發現有干擾現象時，應立即停用，並改善至無干擾時方得繼續使用。
前項合法通信，指依電信法規定作業之無線電通信。
低功率射頻電機須忍受合法通信或工業、科學及醫療用電波輻射性電機設備之干擾。

500631

▼ Yolcu algılama sistemi

第十二條
經型式認證合格之低功率射頻電機，非經許可，公司、商號或使用者均不得擅自變更頻率、加大功率或變更原設計之特性及功能。

第十四條
低功率射頻電機之使用不得影響飛航安全及干擾合法通信；經發現有干擾現象時，應立即停用，並改善至無干擾時方得繼續使用。
前項合法通信，指依電信法規定作業之無線電通信。
低功率射頻電機須忍受合法通信或工業、科學及醫療用電波輻射性電機設備之干擾。

500631

■ Jamaika modelleri

▼ "Marş düğmeli, anahtarsız erişim sistemi" bulunmayan araçlar için immobilizer

Bu ürün, Jamaika Tip Onayı'na sahiptir: SMA, Donanım tanımı ürün üzerinde mevcuttur.

■ Brezilya modelleri

▼ "Marş düğmeli, anahtarsız erişim sistemi" bulunmayan araçlar için immobilizer

Este equipamento está homologado pela ANATEL de acordo com os procedimentos regulamentados pela Resolução 242/2000 e atende aos requisitos técnicos aplicados.

Este equipamento opera em caráter secundário, isto é, não tem direito a proteção contra interferência prejudicial, mesmo de estações do mesmo tipo, e não pode causar interferência a sistemas operando em caráter primário.

D00282



D00295

– DEVAMI DİĞER SAYFADA –

■ İsrail modelleri

▼ Lastik basıncı izleme sistemi

İzin sahibinin adı:	Schrader Electronics	Telefon: 02894483067	
Model:SUBARU HSSI 433Mhz	Üretici:Schrader Electronics.	Menşei: Birleşik Krallık	
Onay Tipi No: 51-38706		Geçerlilik Başlangıcı: 2.10.2013	
İzin No: 64-08013		Geçerlilik Sonu: 29.9.2018	

D00264

A

ABS (Kilitlenme Önleyici Fren Sistemi) 7-33
Uyarı lambası 3-23
Acil Durumda Kilitlenen
Gergi Mekanizması (ELR) 1-13
EN590 7-3
Açılır tavan 2-32
Aksesuar elektrik prizi 6-8
Aksesuarlar 11-49
Aksesuarların takılması 5-4
Akü
Akünün boşalmasını önleme özelliği 2-5
Araç aküsü 11-46
Değiştirme (giriş anahtarı) 11-60
Değiştirme (uzaktan kumanda) 11-6
Değiştirme (Uzaktan kumandalı anahtarsız giriş sistemi) 2-22
İmha ve geri dönüşüm 8
Takviye ile motorun çalıştırılması 9-20
Alışveriş torbası kancası 6-12
Alüminyum jant 11-40
Temizleme 10-4
Ampullerin değiştirilmesi 11-50, 12-17
Arka lamba grubu 11-55
Arka lamba 11-55
Arka sinyal lambası 11-55
Arka sis lambası 11-57
Bagaj bölmesi lambası 11-59
Bagaj lambası 11-59
Far 11-50
Fren/arka lamba 11-55
Geri vites lambası 11-55
Gündüz sürüş lambası 11-53
Harita lambası 11-58
Ön park lambası 11-52
Ön sinyal lambası 11-52
Ön sis lambası 11-53
Plaka lambası 11-57
Tavan lambası 11-59
Yan sinyal lambası 11-54
Ampül
Değiştirme 11-50
Tablo 12-17
Anahtar 2-2
Değiştirme 2-3
Hatırlatma uyarısı 3-5
Sayısı 2-2
Anahtarsız giriş sistemi 2-20
Anten sistemi 5-3
FM yayınlarının alınması 5-3
Tavan anteni (çubuk tip) 5-3
Tavan anteni (kanat tip) 5-3
Aracın ileri-geri hareket ettirilmesi 8-14
Aracınızın yüklenmesi 8-15
Araç
Semboller 3
Tanım 12-21
Araç Dinamizmi Kontrol sistemi
Çalışma gösterge lambası 3-25

Kapatma gösterge ışığı....3-25
KAPATMA svici....7-37
Sistem....7-36
Uyarı lambası....3-24
Araçlar....9-3
Araçta yapılacak modifikasyonlar ile ilgili uyarılar....1-22, 1-62
Arıza gösterge lambası (Motor ayarlarınızı kontrol ettirin)....3-18
Arka
Diferansiyel dişlisi yağı....11-26, 12-7
Geçit....2-31, 9-31
Lamba grubu....11-55
Sinyal lambası....11-55
Arka cam
Cam sileceği ve yıkayıcısı düğmesi....3-108
Rezistans....3-111
Silecekler....11-44
Arka görüş kamerası....6-15
Arka koltuk....1-7
Kafalık ayarı....1-8
Katlanması....1-10
Kolçak....1-8
Arka sis lambası....3-101, 11-57
Gösterge lambası....3-36
Askı (çocuk emniyet sistemi)....1-37
Aşınma göstergeleri....11-37
AT OIL TEMP (Şanzıman Yağı Sıcaklığı) uyarı lambası 3-21
Avrupa için ek bilgiler....8-22
AWD (sürekli dört tekerlekten çekiş) uyarı lambası 3-27
Ayarlar....5-95
Telefon ayarları....5-95
Aydınlatmalar
Arka lamba grubu....11-55
Arka sis....3-101, 11-57
Arka....11-55
Bagaj bölmesi....6-2, 11-59
Bagaj....11-59
Fren/Arka....11-55
Gündüz sürüş....3-96, 11-53
Harita....6-3, 11-58
Kontak anahtarı....3-5
Kumanda düğmesi....3-93
Ön konum....3-94, 11-52
Ön sis....3-100, 11-53
Plaka....11-57
Sinyal lambası....3-97, 11-52, 11-55
Tavan....6-2, 11-59
Yedek....11-55
Ayna rezistansı....3-109
Aynalar....3-49

B

Bagaj bölmesi
Aydınlatmalar....6-2, 11-59
Bağlama kancaları....6-14
Kapak....6-12
Bagaj bölmesi alt gözü....6-15
Bagaj kapağı....2-30
Bagaj lambası....11-59
Bağlama kancaları/delikleri....9-25

Bakım 11-7
Araçlar 11-7
Emniyet kemeri 11-9
İpuçları 9-3
Önlemler 11-3
Planlanan 1-20
Bardaklık 6-6
Arka yolcunun 6-7
Ön yolcunun 6-6
Benzin yakıt 7-3
Bilgi ekranı 3-38
Bluetooth® ayarları 5-74
Bluetooth detaylarının ayarlanması 5-77
Bluetooth® cihazının kaydedilmesi/bağlanması 5-74
Boyutlar 12-2
Bujiler 11-24, 12-11
Buz çözme 4-11
Buz çözücü 3-111

C - Ç

Cam sileceği buz çözücüsü 3-111
Cam sileceği ve yıkayıcısı 3-102
Camlar 2-26
Cilalama ve parlatma 10-3
Çakmak 6-9
Çekme 9-25
Ağırlık 8-18
Düz kasalı kamyon üzerinde 9-28
Kancalar 9-25
Tüm tekerlekler yerde 9-28
Çift kademe 7-23
Çift kilitleme sistemi 2-23
Çift mesafe sayacı 3-11
Çocuk güvenliği 4
Kilitler 2-26
Çocuk koltuğu sistemleri 1-22
Emniyet kemeri ile birlikte takma 1-28
ISOFIX bağlantı çubukları ile takılması 1-34
Üst bağlantı kuşakları 1-37
Yükseltici koltuğun takılması 1-33
Çok fonksiyonlu ekran 3-44
Çoklu bilgi ekranı 4-8

D

Debriyaj
Hidrolik 11-29, 12-9
Pedal 11-30
Değiştirme
Anahtarsız giriş sistemi uzaktan kumandası pili 11-61
Fren pabucu ve balatası 11-31
Giriş anahtarı pili 11-60
Hava filtresi 11-22
Patlak lastik 9-6
Pil (uzaktan kumandalı anahtarsız giriş sistemi) 2-22
Silecekler 11-42
Soğutma suyu 11-21
Yağ ve yağ filtresi 11-17
Deponun doldurulması 7-4
Deri koltuk malzemeleri 10-5
Devir göstergesi 3-12

Dış
Ayna rezistansı....3-111
Aynalar....3-110
Sıcaklık göstergesi....3-38, 3-54
Dış bakım....10-2
Diferansiyel dişlisi yağı
Arka....11-26, 12-7
Ön....11-26, 12-7
Diğer ayarlar....5-14
Dikiz aynası....3-109
Direksiyon
Güç....7-30
Yükseklik/derinlik....3-113
Disk fren balatalarının aşınma uyarısı göstergeleri....7-33
Dizel partikül filtresi....8-4
Uyarı lambası....3-36
Dizel yakıt....7-3
Dörtlü flaşörler....3-8, 9-2
Düğme
Kontak anahtarı....3-6
Motorun çalıştırılması ve durdurulması....7-11
DÜŞÜK kademe gösterge lambası (çift kademeli MT modeller)....3-35
Düşük lastik basıncı uyarı lambası....3-22
Düşük yakıt seviyesi uyarı lambası....3-26

E

ECO göstergesi....3-13
Eğer... 5-98
Sorun Giderme....5-98
Ekler....5-108
Avrupa modelleri için Uyumluluk Beyanı....5-109
BAE modelleri için sertifikalar....5-108
MAROC modelleri için sertifikalar....5-109
Paraguay modelleri için sertifikalar....5-109
Rusya ve Kazakistan modelleri için sertifikalar 5-109
Sertifikasyon....5-108
Elbise askısı....6-11
Elektrik sistemi....12-11
Elektronik Fren Kuvveti
Dağılımı (EBD) sistemi....7-34
Emniyet kemeri....3, 1-11
Bağlama....1-13
Bakım....1-20
Güvenlik bilgileri....1-11
Ön gergiler....1-20
Uyarı lambası ve sinyali....3-15
EN590....7-3

F

Far....3-94
Ampul watt değeri....12-17
Far ayarı....3-98
Flaşör....3-96
Gösterge lambası....3-35
Kumanda düğmesi....3-93
Sönme geciktirme ayarı....3-95
Yıkayıcı....3-109
Farların otomatik açılması/kapatılması....3-94
Sensör....3-95
Fren

Disk 12-12
Hidrolik 11-27, 12-9
Pabuç ve balata 11-32
Park freni 7-39, 11-32
Pedal 11-30
Servo 7-32, 11-29
Sistem 7-32
Yardımı 7-32
Fren pedalı
Boşluk 11-30
Hareket mesafesi 11-30
Fren sistemi 7-32
Uyarı lambası 3-25
Frenleme 7-31
İpuçları 7-31

G

Garanti Şartları 1
Geçici stepne 9-2, 12-11
Gergi Mekanizması (ELR) 1-13
Giriş anahtarı 2-7
Uyarı lambası 3-28
Gösterge lambası
Araç Dinamiği Kontrol sistemi çalışması 3-25
Araç Dinamiği Kontrol sistemi OFF 3-25
Arka emniyet kemeri 3-17
Arka sis lambası 3-36
DÜŞÜK konum (Çift kademeli manuel şanzımanlı modeller) 3-35
Far 3-35
Hız sabitleme sistemi ayarı 3-35
Hız sabitleme sistemi 3-35
İmmobilizer 3-33
Otomatik Start/Stop KAPALI 3-37
Otomatik Start/Stop 3-38
Ön ısıtma 3-36
Ön sis lambası 3-35
Sinyal lambası 3-35
Soğutma suyu sıcaklığı düşük 3-19
Uzun far 3-35
Vites büyütme 3-33
Yokuş Kalkış Destek Sistemi kapalı 3-27
Gösterge tablosu aydınlatma kontrolü 3-97
Gösterge ve sayaçlar 3-111
Güç
Camlar 2-26
Direksiyon hidroliği 11-26, 12-9
Direksiyon uyarı lambası 3-27
Dümenleme 7-30
Kapı kilitleme düğmesi 2-6
Koltuk 1-5
Soketler 6-8
Yan aynalar 3-110
Gündüz sürüş lambası sistemi 3-96
Güneşlik 2-34
Güneşlikler 6-4
Güvenliği
İmmobilizer 2-2
Güvenlik
Simge 2
Sürüş sırasında alınacak önlemler 3

Uyarılar 2

H

Harita lambası 5-43
Hava akış modu 4-8
Hava alma pompası 9-32
Hava filtreleme sistemi 4-13
Hava filtresi 11-22
Havalandırma kanalları 4-2
HID farlar 1, 11-50
Hız göstergesi 3-10
Hız sabitleme sistemi 7-47
Ayar gösterge lambası 3-35
Gösterge lambası 3-35
Hız sınırı, devir başına maksimum tork ve maksimum güç (Sadece Orta Doğu modelleri) 13-3
Hidrolik yağ seviyesi
Debriyaj 11-29
Fren 11-27
Hidrolik direksiyon 11-26
Sürekli değişken şanzıman 11-25
Hortum ve bağlantılar 11-20

I - İ

ISOFIX bağlantı çubukları 1-34
İç aydınlatmalar 6-2
İmmobilizer 2-2
Gösterge lambası 3-33

K

Kafalık ayarı
Arka koltuk 1-8
Ön koltuk 1-5
Kanca
Alışveriş torbası 6-12
Aracın çekilmesi ve çekme halkaları 9-25
Bağlama kancaları 6-14
Ceket 6-11
Kapı
Kapı açık uyarı lambası 3-27
Kilitler 2-4
Kar lastikleri 8-13, 11-33
Karlı ve buzlu yollar 8-12
Katalitik konverter 8-3
Katlanır ayna düğmesi 3-110
Kısaltma 2
Kış
Dizel 7-4
Lastikler 8-13, 11-33
Sürüş 8-10
Kilitlenme Önleyici Fren Sistemi (ABS) 7-33
Kilometre sayacı 3-10
Klima
Manuel klima kontrol sistemi 4-8
Otomatik klima kontrolü 4-7
Klima kontrol sistemi 4-3
Manuel 4-8
Otomatik 4-7
Kolçak 1-8
Koltuk
Arka 1-7
Güç 1-5

Isıtıcı 1-6
Kumaş 10-5
Ön 1-2
Yükseklik ayarı 1-4
Komut listesi 5-105
Konsol 6-5
Kontak anahtarı 3-4
Aydınlatmalar 3-5
Kontrol
Debriyaj fonksiyonu 11-30
Debriyaj pedalı boşluğu 11-31
Fren pedalı boşluğu 11-30
Fren pedalı hareket mesafesi 11-30
Hidrolik seviyesi (debriyaj hidroliği) 11-29
Hidrolik seviyesi (direksiyon hidroliği) 11-26
Hidrolik seviyesi (fren hidroliği) 11-27
Soğutma suyu seviyesi 11-20
Yağ seviyesi (motor yağı) 11-15
Yıkama suyu seviyesi 11-41
Korna 3-114
Korozyon önleme 10-4
Kriko kaldırma noktası 9-6
Kriko ve kriko kolu 9-4
Kullanım öncesi temel bilgiler 5-8
Başlangıç ekranı 5-8
Bir CD'nin yüklenmesi ve geri çıkarılması 5-9
Bir USB (hafıza/taşınabilir cihaz) cihazın bağlanması veya sökülmesi 5-9
Dokunmatik ekran hareketleri 5-10
Dokunmatik ekranın çalışması 5-11
Ekran ayarı 5-13
Ekrana harf ve rakam girişi/liste ekranı kullanımı 5-11
Kullanışlı bilgiler 5-33
STARLINK (Avrupa için) 5-33
Küllük 6-10

L

Lastik Basıncı İzleme Sistemi (TPMS) 7-43, 9-19, 11-33
TPMS mod ayarı 7-45
Uyarı lambası 3-22
Lastik onarım seti 9-12
Lastik 11-33, 12-11
Basınç ve aşınma 11-35
Değiştirme 11-38
Ebat ve basınç 12-11
Kontrol 11-34
Rotasyon 11-38
Tipleri 11-33
Zincirler 8-14
Lastikler ve tekerlekler 11-33

M

Makine Direktifi 2006/42/EC doğrultusunda uyumluluk beyanı 13-11
Makyaj aynası 6-4
Manuel 4-8
Klima kontrolü 7-26
Koltuk 11-25, 12-8
Mod (sürekli değişken şanzıman) 1-4
Şanzıman - 5 ileri 7-14
Şanzıman - 6 ileri 6-3, 11-58
Şanzıman yağı 7-19

Marş düğmeli anahtarsız giriş sistemi 2-7
Anahtarsız giriş fonksiyonunun devreden çıkartılması..... 2-16
Bagaj kapağının açılması..... 2-13
Bagajın açılması..... 2-14
Giriş anahtarı düzgün çalışmadığında..... 9-29
Kapıların kilitlenmesi ve kilidin açılması 2-11
Uyarı sesleri ve uyarı lambası 3-28
Medya kullanımı..... 5-68
AUX..... 5-61
Bluetooth ses..... 5-43
CD..... 5-54
iPod 5-49
USB bellek 3-9
Motor
Çalıştırma ve durdurma..... 7-7, 7-11
Düşük motor yağı seviyesi uyarı lambası..... 3-21
Egzoz gazı (Karbon monoksit)..... 6, 8-2
Hararet 9-24
Kaput 11-11
Motor bölmesine genel bakış..... 11-13
Soğutma suyu..... 11-20, 12-10
Yağ..... 11-15, 12-4
Motor soğutma sistemi 11-19
Motoru çalıştırma ve durdurma 7-7, 7-11
Motorun hararet yapması 9-24

O - Ö

Orta konsol 6-5
Otomatik far yüksekliği ayar kolu 3-98
Uyarı lambası..... 3-28
Otomatik Kilitlenen Gergi/Acil Durumda
Kilitlenen Gergi (ALR/ELR) 1-13
Otomatik Start/Stop sistemi 7-50
Gösterge lambası..... 3-38
Kapatma gösterge ışığı..... 3-37
Uyarı lambası..... 3-37
Otomatik yağmur sensörlü ön cam silecekleri 3-104
Sensör..... 3-105
Yağmur hassasiyeti kontrolü..... 3-105
Ön cam
Cam sileceği buz çözücüsü 3-111
Cam sileceği ve yıkayıcısı düğmeleri..... 3-104
Silecekler 11-43
Yıkama suyu..... 11-41
Ön ısıtma gösterge lambası 3-36
Ön koltuklar..... 1-4
Hidrolik koltuk 1-4
İleri ve geri ayarı..... 1-5
Kafalık ayarı 1-5
Koltuk yükseklik ayarı (sürücü koltuğu) 7-3
Yaslanma 1-4
Ön sis lambası..... 11-53, 12-17
Ampül..... 3-35
Düğme..... 1-2
Gösterge lambası..... 3-100
Ön..... 11-26, 12-7
Diferansiyel dişlisi yağı..... 1-20
Emniyet kemeri ön gergileri 11-52
Sinyal lambası..... 3-100
Önerilen

Cam sileceği ve yıkayıcısı düğmesi ... 3-108
Rezistans ... 3-111
Silecekler ... 11-44

P - R

Park etme ... 7-39
Fren sertliği ... 11-32
Fren ... 7-39
İpuçları ... 7-39
Paspas ... 6-11
Patlak lastiğin onarılması ... 9-9
Güvenlik önlemleri ... 9-10
Lastik onarım seti ... 9-12
Onarma yöntemi ... 9-13
Patlak lastikler ... 9-6
Periyodik bakımlar ... 8-5
PIN Kodu ile Erişim ... 2-18
Plaka lambası ... 11-57
Radyonun kullanımı ... 5-35
AM/FM radyo ... 5-35
Rezistans ... 3-111
Römork
Çeki demiri ... 8-18
Çekme ile ilgili ipuçları ... 8-20
Çekme ... 8-17

S - Ş

Saat ... 3-44, 3-63, 3-78
Saklama bölmesi ... 6-5
Sentetik deri iç döşeme ... 10-6
Ses sistemi ... 5-4
A tipi ses sistemi (Avrupa için) ... 5-5
B tipi ses sistemi (Avrupa hariç) ... 5-6
C tipi ses sistemi (Avustralya için) ... 5-7
Ses/görüntü sistemi çalışması hakkında ipuçları ... 5-26
Çalışma bilgileri ... 5-26
Ses/görüntü uzaktan kumandaları ... 5-24
Direksiyon düğmeleri ... 5-24
Sesli komut sisteminin kullanımı ... 5-102
Sesli komut sistemi ... 5-102
Sesli uyarı
Anahtar hatırlatma ... 3-5
Emniyet kemeri ... 3-15
Sesli uyarılar
Emniyet kemeri ... 3-15
Marş düğmeli anahtarsız giriş sistemi ... 3-28
Sıcaklık uyarı lambası
AT OIL TEMP ... 3-21
Soğutma suyu ... 3-19
Sıfırlanabilir mesafe ölçer ... 3-11
Sigortalar ve devreler ... 12-13
Sigortalar ... 11-48
Sinyal lambası
Kol ... 3-97
Sinyal lambaları ... 3-35
Soğutma suyu ... 11-20, 12-10
Soğutma suyu düşük sıcaklık uyarı lambası ... 3-19
Soğutma suyu yüksek sıcaklık uyarı lambası ... 3-19
SRS
Ön hava yastığı ... 1-48
SRS (Yardımcı Güvenlik Sistemi) hava yastığı ... 3, 1-38

SRS Hava yastığı sistemi
İzleme ... 1-60
Servis işlemleri ... 1-61
Uyarı lambası ... 3-17
Sürekli değişken şanzıman
Hidrolik ... 11-25, 12-9
Motor yağı sıcaklığı uyarı lambası (AT OIL TEMP) ... 3-21
Sürüş
Alkolün etkisinde ... 6
Araç telefonu/cep telefonu ... 7
Dört Tekerlekten Çekişli model ... 8-9
Evcil hayvanlar ... 7
İlaç etkisi altında ... 6
İpuçları ... 7-19, 7-22, 7-29, 8-2, 8-9
Karlı ve buzlu yollar ... 8-12
Kış ... 8-10
Yabancı ülkeler ... 8-6
Yorgun ve uykulu ... 7
Sürüşe hazırlanma ... 7-7
Şarj uyarı lambası ... 3-20
Şişe tutucusu ... 6-8

T

Tahrik kayışları ... 11-25
Takviye ile motorun çalıştırılması ... 9-20
Tavan çıtası ve port bagaj ... 8-15
Tavan lambası ... 6-2, 11-59
Tavan rayları ... 8-16
Tekerlek
Alüminyum ... 11-40
Balans ... 11-37
Değiştirme ... 11-39
Kapaklar ... 11-40
Somun sıkma torku ... 12-11
Teknik özellikler ... 12-2
Telefon kullanımı (cep telefonları için hands-free sistemi) 5-80
Bazı temel bilgiler ... 5-82
Bluetooth telefon ile arama kabulü ... 5-92
Bluetooth telefon ile arama ... 5-85
Bluetooth telefon ile konuşma ... 5-93
Hızlı referans ... 5-80
Telsiz ve Telekomünikasyon Terminal Ekipmanları, 1999/5/EC numaralı
yönetmeliğe uygunluk belgesi ... 13-4
Temel çalışma ... 5-17
Bazı temel bilgiler ... 5-17
Temizleme
Alüminyum jantlar ... 10-4
Havalandırma ızgarası ... 4-12
İç ... 10-5
Torpido gözü ... 6-5

U - Ü

Uyarı lambası
ABS ... 3-23
Araç Dinamizmi Kontrol sistemi ... 3-24
Aşırı devir ... 3-37
AT OIL TEMP ... 3-21
Dizel partikül filtresi ... 3-36
Dört Tekerlekten Çekiş ... 3-27
Düşük lastik basıncı ... 3-22

Düşük motor yağı seviyesi ... 3-21
Düşük yakıt ... 3-26
Emniyet kemeri ... 3-15
Fren sistemi ... 3-25
Giriş anahtarı ... 3-28
Hidrolik direksiyon ... 3-27
Kapı açık ... 3-27
Marş düğmeli anahtarsız giriş sistemi ... 3-28
Otomatik far yüksekliği ayar kolu ... 3-28
Otomatik Start/Stop ... 3-37
Ön cam yıkama suyu ... 3-27
Soğutma suyu sıcaklığı yüksek ... 3-19
SRS Hava yastığı sistemi ... 3-17
Şarj ... 3-20
Yağ basıncı ... 3-20
Yakıt filtresi ... 3-36
Yokuş Kalkış Destek Sistemi ... 3-27
Uyarı ve gösterge lambaları ... 3-14
Uyarı ... 3-26
Uzaktan kumandalı anahtarsız giriş sistemi ... 2-20
Uzun far gösterge lambası ... 3-35
Uzun/kısa far seçme (far düğmesi) ... 3-96
Üretim yılı ve menşei (yalnızca Orta Doğu modelleri) ... 13-2
Üst bağlantı kuşakları ... 1-37

V

Vites büyültme gösterge lambası ... 3-33
Vites geçiş göstergesi ... 8, 3-34, 7-27
Vites kolu
Konum göstergesi ... 3-34
Vites kilidi fonksiyonu ... 7-28

Y

Yağ basıncı uyarı lambası ... 3-20
Yağ filtresi ... 11-17
Yağ seviyesi
Arka diferansiyel dişlisi ... 11-26
Manuel şanzıman ... 11-25
Motor ... 11-15
Ön diferansiyel dişlisi ... 11-26
Uyarı lambası ... 3-21
Yakıt ... 11-26, 12-7
Depo kapağı ve depo dış kapağı ... 7-4
Filtre uyarı lambası ... 3-36
Gereksinimler ... 7-3, 12-3
Gösterge ... 3-12
Tüketim göstergesi ... 3-38, 3-46, 3-55
Yakıt ekonomisi ile ilgili ipuçları ... 8-2
Yakıtın bitmesi ... 9-32
Yardımcı Emniyet Sistemi hava yastığı (SRS) ... 3, 1-38
Yeni aracın rodaj dönemi ... 8-2
Yeni fren pabucu ve balatalarının rodajı ... 11-32
Yıkama ... 10-2
Yokuş Kalkış Destek Sistemi ... 7-40, 11-31
Etkinleştirme/devre dışı bırakma ... 7-41
Kapatma gösterge ışığı ... 3-27
Uyarı lambası ... 3-27
Yükseltici koltuk ... 1-33

BENZİN İSTASYONU REFERANSI

■ Yakıt:

▼ Benzinli modeller p Avustralya modelleri

▽ Avustralya modelleri

Yalnızca 90 oktan veya üzeri kurşunsuz benzin kullanın. Bu oktan derecesi Araştırma Oktan numarasıdır. Optimum motor performansı ve verimi için, kurşunsuz benzin kullanmanız tavsiye edilir.

▽ Diğer modeller

Sadece kurşunsuz benzin kullanın. 95 veya daha yüksek oktanlı kurşunsuz benzin kullanılması tavsiye edilir. Bu oktan derecesi Araştırma Oktan numarasıdır. 95 oktan veya üzeri kurşunsuz benzin mevcut değilse, 90 oktan veya üzeri kurşunsuz benzin kullanılabilir.

▼ Dizel modeller

Yalnızca EN590 sınıfı veya eşdeğeri bir dizel yakıt kullanın.

■ Yakıt kapasitesi:

XV modelleri hariç: 55 litre (14.5 US gal, 12.1 Imp gal)
XV modelleri: 60 litre (15.9 US gal, 13.2 Imp gal)

■ Motor yağı:

▼ Benzinli modeller

Yalnızca aşağıdaki yağları kullanın.
• kabı üzerinde "RESOURCE CONSERVING" (KAYNAK TASARRUFLU) yazan API sınıfı SN olan yağlar
• veya ILSAC sertifikasyon sembolü ile ayırt edilebilen ILSAC GF-5 sınıfı yağlar
• veya ACEA şartnamesi A3 veya A5
Viskozite gereksinimlerinin tamamı için, "Motor yağı" ☞ 12-4 konusuna bakın.

▼ Dizel modeller

Yalnızca ACEA sınıfı C2 veya C3 kullanın.

Viskozite gereksinimlerinin tamamı için, "Dizel modeller" ☞ 12-6 konusuna bakın.

■ Motor yağı kapasitesi:

Benzinli modeller: 4.8 litre (5.1 US qt, 4.2 Imp qt)
Dizel modeller: 5.9 litre (6.2 US qt, 5.2 Imp qt)

Belirtilen yağ miktarı yalnızca bir kılavuzdur ve yağ filtresi ile birlikte motor yağı değiştirildiği zamanki bir durumdan yola çıkılarak belirlenmiştir. Motora yağ doldurulduktan sonra, yağ seviyesi çubuğu kullanılarak yağ seviyesi kontrol edilmelidir. Bakım ve servis ile ilgili detaylar için, "Motor yağı" ☞ 11-15 konusuna bakın.

■ Soğuk lastik basıncı:

Sürücü kapısı kilit mekanizması altında bulunan etikete bakın.

IMPREZA & SUBARU XV

İthalatçı Firma	:	**BAYTUR MOTORLU VASITALAR TİC. A.Ş.**
İthalatçı Firma Adresi	:	Boyalı Köşk Sok. No:4/1 34345 Bebek / İSTANBUL
Telefon	:	0212 359 60 00
Faks	:	0212 358 52 97-98
Elektronik Posta	:	info@subaru.com.tr
İmalatçi Firma	:	FUJI HEAVY INDUSTRIES LTD.
Adres	:	Ebisu Subaru Building, 1-20-8, Ebisu, Shibuya-ku, TOKYO- JAPAN
Telefon	:	03 -6447-8000
Faks	:	03 -6447-8184
Web Sitesi	:	www.subaru-global.com
Marka	:	SUBARU
Model	:	Impreza & Subaru XV
Malın Cinsi	:	BİNEK OTOMOBİL
Malın Kullanım Ömrü	:	10 YIL
Ürün Kodu	:	TS 12047
E-N°	:	e1*2007/46*0597*06
Belgeyi Veren Kuruluş	:	Kraftfahrt-Bundesamt
Adres	:	DE-24932 Flensburg
Telefon	:	**+49 461 316-0**
Faks	:	+49 461 316-1650/1495
E-mail	:	kba@kba.de
Web Sitesi	:	http://www.kba.de